ประกาศกรมทรัพยากรน้ำ โดยสำนักงานทรัพยากรน้ำที่ ๓

เรื่อง ประกวดราคาจ้างก่อสร้างโครงการก่อสร้างระบบกระจายน้ำด้วยพลังงานแสงอาทิตย์พระธาตุศรีสองรัก ตำบลด่านซ้าย อำเภอด่านซ้าย จังหวัดเลย ด้วยวิธีประกวดราคาอิเล็กทรอนิกส์ (e-bidding)

กรมทรัพยากรน้ำ โดยสำนักงานทรัพยากรน้ำที่ ๓ มีความประสงค์จะ ประกวดราคาจ้างก่อสร้างโครงการก่อสร้างระบบกระจายน้ำด้วยพลังงานแสงอาทิตย์พระธาตุศรีสองรัก ตำบลด่านซ้าย อำเภอด่านซ้าย จังหวัดเลย ด้วยวิธีประกวดราคาอิเล็กทรอนิกส์ (e-bidding) ราคากลางของงานก่อสร้างในการประกวดราคาครั้งนี้เป็นเงินทั้งสิ้น ๙,๑๖๕,๐๐๐.๐๐ บาท (เก้าล้านหนึ่งแสนหกหมื่นห้าพันบาทถ้วน)

ผู้ยื่นข้อเสนอจะต้องมีคุณสมบัติ ดังต่อไปนี้

๑. มีความสามารถตามกฎหมาย

๒. ไม่เป็นบุคคลล้มละลาย

๓. ไม่อยู่ระหว่างเลิกกิจการ

๔. ไม่เป็นบุคคลซึ่งอยู่ระหว่างถูกระงับการยื่นข้อเสนอหรือทำสัญญากับหน่วยงานของรัฐไว้ชั่วคราว เนื่องจากเป็นผู้ที่ไม่ผ่านเกณฑ์การประเมินผลการปฏิบัติงานของผู้ประกอบการตามระเบียบที่รัฐมนตรีว่าการกระทรวงการคลังกำหนดตามที่ประกาศเผยแพร่ในระบบเครือข่ายสารสนเทศของกรมบัญชีกลาง

๕. ไม่เป็นบุคคลซึ่งถูกระบุชื่อไว้ในบัญชีรายชื่อผู้ทิ้งงานและได้แจ้งเวียนชื่อให้เป็นผู้ทิ้งงานของหน่วยงานของรัฐในระบบเครือข่ายสารสนเทศของกรมบัญชีกลาง ซึ่งรวมถึงนิติบุคคลที่ผู้ทิ้งงานเป็นหุ้นส่วนผู้จัดการ กรรมการผู้จัดการ ผู้บริหาร ผู้มีอำนาจในการดำเนินงานในกิจการของนิติบุคคลนั้นด้วย

๖. มีคุณสมบัติและไม่มีลักษณะต้องห้ามตามที่คณะกรรมการนโยบายการจัดซื้อจัดจ้างและการบริหารพัสดุภาครัฐกำหนดในราชกิจจานุเบกษา

๗. เป็นนิติบุคคลผู้มีอาชีพรับจ้างงานที่ประกวดราคาอิเล็กทรอนิกส์ดังกล่าว

๘. ไม่เป็นผู้มีผลประโยชน์ร่วมกันกับผู้ยื่นข้อเสนอราคารายอื่นที่เข้ายื่นข้อเสนอให้แก่กรมทรัพยากรน้ำ โดยสำนักงานทรัพยากรน้ำที่ ๓ ณ วันประกาศประกวดราคาอิเล็กทรอนิกส์ หรือไม่เป็นผู้กระทำการอันเป็นการขัดขวางการแข่งขันราคาอย่างเป็นธรรม ในการประกวดราคาอิเล็กทรอนิกส์ครั้งนี้

๙. ไม่เป็นผู้ได้รับเอกสิทธิ์หรือความคุ้มกัน ซึ่งอาจปฏิเสธไม่ยอมขึ้นศาลไทย เว้นแต่รัฐบาลของผู้ยื่นข้อเสนอได้มีคำสั่งให้สละเอกสิทธิ์และความคุ้มกันเช่นว่านั้น

๑๐. เป็นผู้ประกอบการที่ขึ้นทะเบียนงานก่อสร้างสาขา งานก่อสร้างชลประทาน ไม่น้อยกว่าชั้น ๖ ประเภทหลักเกณฑ์คุณสมบัติเฉพาะอื่นๆ ไว้กับกรมบัญชีกลาง

๑๑ ผู้ยื่นข้อเสนอที่เสนอราคาในรูปแบบของ “กิจการร่วมค้า” ต้องมีคุณสมบัติ ดังนี้

กรณีที่ข้อตกลงฯกำหนดให้ผู้เข้าร่วมค้ารายใดรายหนึ่งเป็นผู้เข้าร่วมค้าหลัก ข้อตกลงฯจะต้องมีการกำหนดสัดส่วนหน้าที่ และความรับผิดชอบในปริมาณงาน สิ่งของ หรือมูลค่าตามสัญญาของผู้เข้าร่วมค้าหลักมากกว่าผู้เข้าร่วมค้ารายอื่นทุกราย

กรณีที่ข้อตกลงฯ กำหนดให้ผู้เข้าร่วมค้ารายใดรายหนึ่งเป็นผู้เข้าร่วมค้าหลัก กิจการร่วมค้านั้นต้องใช้ผลงานของผู้เข้าร่วมค้าหลักรายเดียวเป็นผลงานของกิจการร่วมค้าที่ยื่นข้อเสนอ

กรณีที่ข้อตกลงฯกำหนดให้ผู้เข้าร่วมค้ารายใดรายหนึ่งเป็นผู้เข้าร่วมค้าหลัก ผู้เข้าร่วมค้าหลักจะต้องเป็นผู้ประกอบการที่ขึ้นทะเบียนไว้กับกรมบัญชีกลาง ในส่วนของผู้เข้าร่วมค้าที่ไม่ใช่ผู้เข้าร่วมค้าหลักจะเป็นผู้ประกอบ

การที่ขึ้นทะเบียนในสาขางานก่อสร้างไว้กับกรมบัญชีกลางหรือไม่ก็ได้

สำหรับข้อตกลงฯ ที่ไม่ได้กำหนดให้ผู้เข้าร่วมค้ารายใดเป็นผู้เข้าร่วมค้าหลัก ผู้เข้าร่วมค้าทุกรายจะต้องมีคุณสมบัติครบถ้วนตามเงื่อนไขที่กำหนดไว้ในเอกสารเชิญชวน

๑๒. ผู้ยื่นข้อเสนอต้องลงทะเบียนในระบบจัดซื้อจัดจ้างภาครัฐด้วยอิเล็กทรอนิกส์ (Electronic Government Procurement : e - GP) ของกรมบัญชีกลาง

การประกวดราคาได้กำหนดเงื่อนไขให้มีการจ่ายเงินค่าจ้างล่วงหน้าในอัตราร้อยละ ๑๕ (สิบห้า) ของราคาค่าจ้างและได้นำสัญญาแบบปรับราคาได้ (Esculation Factors) ตามมติคณะรัฐมนตรี แจ้งโดยหนังสือสำนักเลขาธิการคณะรัฐมนตรี ที่ นร ๐๒๐๓/ว ๑๐๙ ลงวันที่ ๒๔ สิงหาคม ๒๕๓๒ มาใช้ ซึ่งได้กำหนดเงื่อนไขหลักเกณฑ์ประเภทงานก่อสร้าง สูตรและวิธีการคำนวณที่ใช้กับสัญญาแบบปรับราคาได้ในเงื่อนไขการประกวดราคาแล้ว และหนังสือสำนักงบประมาณ ที่ นร ๐๗๓๑.๑/ว ๑๐๔ลงวันที่ ๑๓ มิถุนายน ๒๕๖๑ เรื่อง ซักซ้อมความเข้าใจแนวทางปฏิบัติที่เกี่ยวกับวันเปิดซองที่ใช้ในการคำนวณเงินเพิ่มหรือลดค่างานตามสัญญาแบบปรับราคาได้ (ค่าK)

ผู้ยื่นข้อเสนอต้องยื่นข้อเสนอและเสนอราคาทางระบบจัดซื้อจัดจ้างภาครัฐด้วยอิเล็กทรอนิกส์ ในวันที่ .... ระหว่างเวลา .... น. ถึง .... น.

ผู้สนใจสามารถขอซื้อเอกสารประกวดราคาอิเล็กทรอนิกส์ ในราคาชุดละ ๑,๐๐๐.๐๐ บาท ผ่านทางระบบจัดซื้อจัดจ้างภาครัฐด้วยอิเล็กทรอนิกส์และชำระเงินผ่านทางธนาคารในระหว่างวันที่ .... ถึงวันที่ .... โดยดาวน์โหลดเอกสารผ่านทางระบบจัดซื้อจัดจ้างภาครัฐด้วยอิเล็กทรอนิกส์ ได้ภายหลังจากชำระเงินเป็นที่เรียบร้อยแล้วจนถึงก่อนวันเสนอราคา

ผู้สนใจสามารถดูรายละเอียดได้ที่เว็บไซต์ www.dwr.go.th หรือ www.gprocurement.go.th หรือ www.gprocurement.go.th หรือสอบถามทางโทรศัพท์หมายเลข ๐๔๒-๒๙๐๓๕๐ ต่อ ๒๐๖ ในวันและเวลาราชการ

ผู้สนใจต้องการทราบรายละเอียดเพิ่มเติมเกี่ยวกับรายละเอียดและขอบเขตของงาน โปรดสอบถามมายังกรมทรัพยากรน้ำ โดยสำนักงานทรัพยากรน้ำที่ ๓ ผ่านทางอีเมล์ wanatchaphon.n@dwr.mail.go.th หรือช่องทางตามที่กรมบัญชีกลางกำหนดภายในวันที่ .... โดยกรมทรัพยากรน้ำ โดยสำนักงานทรัพยากรน้ำที่ ๓จะชี้แจงรายละเอียดดังกล่าวผ่านทางเว็บไซต์ www.dwr.go.th หรือ www.gprocurement.go.th และ www.gprocurement.go.th ในวันที่ ....

ประกาศ ณ วันที่ มกราคม พ.ศ. ๒๕๖๖

(นายวิเชียร ศิริสุวรรณคูหา)

ผู้อำนวยการสำนักงานทรัพยากรน้ำที่ ๓

ปฏิบัติราชการแทน อธิบดีกรมทรัพยากรน้ำ

หมายเหตุ ผู้ประกอบการสามารถจัดเตรียมเอกสารประกอบการเสนอราคา (เอกสารส่วนที่ ๑ และเอกสารส่วนที่ ๒) ในระบบ e-GP ได้ตั้งแต่วันที่ซื้อเอกสารจนถึงวันเสนอราคา

เอกสารประกวดราคาจ้างก่อสร้างด้วยการประกวดราคาอิเล็กทรอนิกส์ (e-bidding)

เลขที่ ....

การจ้างก่อสร้างโครงการก่อสร้างระบบกระจายน้ำด้วยพลังงานแสงอาทิตย์พระธาตุศรีสองรัก ตำบลด่านซ้าย อำเภอด่านซ้าย จังหวัดเลย

ตามประกาศ กรมทรัพยากรน้ำ โดยสำนักงานทรัพยากรน้ำที่ ๓

ลงวันที่ มกราคม ๒๕๖๖

กรมทรัพยากรน้ำ โดยสำนักงานทรัพยากรน้ำที่ ๓ ซึ่งต่อไปนี้เรียกว่า "กรม" มีความประสงค์จะประกวดราคาจ้างก่อสร้าง โครงการก่อสร้างระบบกระจายน้ำด้วยพลังงานแสงอาทิตย์พระธาตุศรีสองรัก ตำบลด่านซ้าย อำเภอด่านซ้าย จังหวัดเลย ณ ตำบลด่านซ้าย อำเภอด่านซ้าย จังหวัดเลย ด้วยวิธีประกวดราคาอิเล็กทรอนิกส์ (e-bidding) โดยมีข้อแนะนำและข้อกำหนดดังต่อไปนี้

๑. เอกสารแนบท้ายเอกสารประกวดราคาอิเล็กทรอนิกส์

๑.๑ แบบรูปและรายการละเอียด

๑.๒ แบบใบเสนอราคาที่กำหนดไว้ในระบบจัดซื้อจัดจ้างภาครัฐด้วยอิเล็กทรอนิกส์

๑.๓ สัญญาจ้างก่อสร้าง

๑.๔ แบบหนังสือค้ำประกัน

(๑) หลักประกันการเสนอราคา

(๒) หลักประกันสัญญา

(๓) หลักประกันการรับเงินค่าจ้างล่วงหน้า

๑.๕ สูตรการปรับราคา

๑.๖ บทนิยาม

(๑) ผู้ที่มีผลประโยชน์ร่วมกัน

(๒) การขัดขวางการแข่งขันอย่างเป็นธรรม

๑.๗ แบบบัญชีเอกสารที่กำหนดไว้ในระบบจัดซื้อจัดจ้างภาครัฐด้วยอิเล็กทรอนิกส์

(๑) บัญชีเอกสารส่วนที่ ๑

(๒) บัญชีเอกสารส่วนที่ ๒

๑.๘ แผนการใช้พัสดุที่ผลิตภายในประเทศและแผนการใช้เหล็กที่ผลิตภายในประเทศ

๑.๙ รายละเอียดการคำนวณราคากลางงานก่อสร้างตาม BOQ (Bill of Quantities)

๑.๑๐ ร่างขอบเขตของงาน (TOR)

๑.๑๑ ข้อกำหนดการก่อสร้างโครงการอนุรักษ์ฟื้นฟูแหล่งน้ำ

๑.๑๒ เงื่อนไขเฉพาะงานก่อสร้าง

๑.๑๓ เงื่อนไขทั่วไปก่อสร้าง

๑.๑๔ แนวทางปฏิบัติเงื่อนไข หลักเกณฑ์ การปรับราคา ว ๑๐๔,ว ๑๐๙

๑.๑๕ ประกาศคณะกรรมการราคากลางและขึ้นทะเบียนผู้ประกอบการเรื่องสิทธิในการรับงานของ ผู้ขึ้นทะเบียนผู้ประกอบการงานก่อสร้างสาขางานก่อสร้างชลประทานของกรมทรัพยากรน้ำประกาศ ณ วันที่ ๘ เมษายน ๒๕๖๕

๒. คุณสมบัติของผู้ยื่นข้อเสนอ

๒.๑ มีความสามารถตามกฎหมาย

๒.๒ ไม่เป็นบุคคลล้มละลาย

๒.๓ ไม่อยู่ระหว่างเลิกกิจการ

๒.๔ ไม่เป็นบุคคลซึ่งอยู่ระหว่างถูกระงับการยื่นข้อเสนอหรือทำสัญญากับหน่วยงานของรัฐไว้ชั่วคราว เนื่องจากเป็นผู้ที่ไม่ผ่านเกณฑ์การประเมินผลการปฏิบัติงานของผู้ประกอบการตามระเบียบที่รัฐมนตรีว่าการกระทรวงการคลังกำหนดตามที่ประกาศเผยแพร่ในระบบเครือข่ายสารสนเทศของกรมบัญชีกลาง

๒.๕ ไม่เป็นบุคคลซึ่งถูกระบุชื่อไว้ในบัญชีรายชื่อผู้ทิ้งงานและได้แจ้งเวียนชื่อให้เป็นผู้ทิ้งงานของหน่วยงานของรัฐในระบบเครือข่ายสารสนเทศของกรมบัญชีกลาง ซึ่งรวมถึงนิติบุคคลที่ผู้ทิ้งงานเป็นหุ้นส่วนผู้จัดการ กรรมการผู้จัดการ ผู้บริหาร ผู้มีอำนาจในการดำเนินงานในกิจการของนิติบุคคลนั้นด้วย

๒.๖ มีคุณสมบัติและไม่มีลักษณะต้องห้ามตามที่คณะกรรมการนโยบายการจัดซื้อจัดจ้างและการบริหารพัสดุภาครัฐกำหนดในราชกิจจานุเบกษา

๒.๗ เป็นนิติบุคคลผู้มีอาชีพรับจ้างงานที่ประกวดราคาอิเล็กทรอนิกส์ดังกล่าว

๒.๘ ไม่เป็นผู้มีผลประโยชน์ร่วมกันกับผู้ยื่นข้อเสนอรายอื่นที่เข้ายื่นข้อเสนอให้แก่ กรม ณ วันประกาศประกวดราคาอิเล็กทรอนิกส์ หรือไม่เป็นผู้กระทำการอันเป็นการขัดขวางการแข่งขันอย่างเป็นธรรม ในการประกวดราคาอิเล็กทรอนิกส์ครั้งนี้

๒.๙ ไม่เป็นผู้ได้รับเอกสิทธิ์หรือความคุ้มกัน ซึ่งอาจปฏิเสธไม่ยอมขึ้นศาลไทย เว้นแต่รัฐบาลของผู้ยื่นข้อเสนอได้มีคำสั่งให้สละเอกสิทธิ์และความคุ้มกันเช่นว่านั้น

๒.๑๐ เป็นผู้ประกอบการที่ขึ้นทะเบียนงานก่อสร้างสาขางานก่อสร้างชลประทานไม่น้อยกว่าชั้น ๖ ประเภทหลักเกณฑ์คุณสมบัติเฉพาะอื่นๆ ไว้กับกรมบัญชีกลาง

๒.๑๑ ผู้ยื่นข้อเสนอต้องลงทะเบียนในระบบจัดซื้อจัดจ้างภาครัฐด้วยอิเล็กทรอนิกส์ (Electronic Government Procurement : e - GP) ของกรมบัญชีกลาง

๓. หลักฐานการยื่นข้อเสนอ

ผู้ยื่นข้อเสนอจะต้องเสนอเอกสารหลักฐานยื่นมาพร้อมกับการเสนอราคาทางระบบจัดซื้อจัดจ้างภาครัฐด้วยอิเล็กทรอนิกส์ โดยแยกเป็น ๒ ส่วน คือ

๓.๑ ส่วนที่ ๑ อย่างน้อยต้องมีเอกสารดังต่อไปนี้

(๑) ในกรณีผู้ยื่นข้อเสนอเป็นนิติบุคคล

(ก) ห้างหุ้นส่วนสามัญหรือห้างหุ้นส่วนจำกัด ให้ยื่นสำเนาหนังสือรับรองการจดทะเบียนนิติบุคคล บัญชีรายชื่อหุ้นส่วนผู้จัดการ ผู้มีอำนาจควบคุม (ถ้ามี) พร้อมทั้งรับรองสำเนาถูกต้อง

(ข) บริษัทจำกัดหรือบริษัทมหาชนจำกัด ให้ยื่นสำเนาหนังสือรับรองการจดทะเบียนนิติบุคคล หนังสือบริคณห์สนธิ บัญชีรายชื่อกรรมการผู้จัดการ ผู้มีอำนาจควบคุม (ถ้ามี) และบัญชีผู้ถือหุ้นรายใหญ่ (ถ้ามี) พร้อมทั้งรับรองสำเนาถูกต้อง

(๒) ในกรณีผู้ยื่นข้อเสนอเป็นบุคคลธรรมดาหรือคณะบุคคลที่มิใช่นิติบุคคล ให้ยื่นสำเนาบัตรประจำตัวประชาชนของผู้นั้น สำเนาข้อตกลงที่แสดงถึงการเข้าเป็นหุ้นส่วน (ถ้ามี) สำเนาบัตรประจำตัวประชาชนของผู้เป็นหุ้นส่วน หรือสำเนาหนังสือเดินทางของผู้เป็นหุ้นส่วนที่มิได้ถือสัญชาติไทย พร้อมทั้งรับรองสำเนาถูกต้อง

(๓) ในกรณีผู้ยื่นข้อเสนอเป็นผู้ยื่นข้อเสนอร่วมกันในฐานะเป็นผู้ร่วมค้า ให้ยื่นสำเนาสัญญาของการเข้าร่วมค้า และเอกสารตามที่ระบุไว้ใน (๑) หรือ (๒) ของผู้ร่วมค้า แล้วแต่กรณี

(๔) เอกสารเพิ่มเติมอื่นๆ

(๔.๑) สำเนาใบทะเบียนพาณิชย์ รับรองสำเนาถูกต้อง

(๔.๒) สำเนาใบทะเบียนภาษีมูลค่าเพิ่ม รับรองสำเนาถูกต้อง

(๕) บัญชีเอกสารส่วนที่ ๑ ทั้งหมดที่ได้ยื่นพร้อมกับการเสนอราคาทางระบบจัดซื้อจัดจ้างภาครัฐด้วยอิเล็กทรอนิกส์ ตามแบบในข้อ ๑.๗ (๑) โดยไม่ต้องแนบในรูปแบบ PDF File (Portable Document Format)

ทั้งนี้ เมื่อผู้ยื่นข้อเสนอดำเนินการแนบไฟล์เอกสารตามบัญชีเอกสารส่วนที่ ๑ ครบถ้วน ถูกต้องแล้ว ระบบจัดซื้อจัดจ้างภาครัฐด้วยอิเล็กทรอนิกส์จะสร้างบัญชีเอกสารส่วนที่ ๑ ตามแบบในข้อ ๑.๗ (๑) ให้โดยผู้ยื่นข้อเสนอไม่ต้องแนบบัญชีเอกสารส่วนที่ ๑ ดังกล่าวในรูปแบบ PDF File (Portable Document Format)

๓.๒ ส่วนที่ ๒ อย่างน้อยต้องมีเอกสารดังต่อไปนี้

(๑) ในกรณีที่ผู้ยื่นข้อเสนอมอบอำนาจให้บุคคลอื่นกระทำการแทนให้แนบหนังสือมอบอำนาจซึ่งติดอากรแสตมป์ตามกฎหมาย โดยมีหลักฐานแสดงตัวตนของผู้มอบอำนาจและผู้รับมอบอำนาจ ทั้งนี้หากผู้รับมอบอำนาจเป็นบุคคลธรรมดาต้องเป็นผู้ที่บรรลุนิติภาวะตามกฎหมายแล้วเท่านั้น

(๒) หลักประกันการเสนอราคา ตามข้อ ๕

(๓) สำเนาหลักฐานการขึ้นทะเบียนงานก่อสร้างสาขางานก่อสร้างชลประทาน ไม่น้อยกว่าชั้น ๖ ประเภทหลักเกณฑ์คุณสมบัติเฉพาะอื่นๆ ไว้กับกรมบัญชีกลาง

(๔) เอกสารเพิ่มเติมอื่นๆ

(๔.๑) สำเนาใบลงทะเบียนผู้ค้ากับภาครัฐ พร้อมรับรองสำเนาถูกต้อง

(๔.๒) แคตตาล็อกและ/หรือแบบรูปรายการรายละเอียดคุณลักษณะเฉพาะตามเงื่อนไขเฉพาะงานก่อสร้างพร้อมทั้งรับรองสำเนาถูกต้อง

(๕) สำเนาใบขึ้นทะเบียนผู้ประกอบการวิสาหกิจขนาดกลางและขนาดย่อม (SMEs) (ถ้ามี)

(๖) บัญชีเอกสารส่วนที่ ๒ ทั้งหมดที่ได้ยื่นพร้อมกับการเสนอราคาทางระบบจัดซื้อจัดจ้างภาครัฐด้วยอิเล็กทรอนิกส์ตามแบบในข้อ ๑.๗ (๒) โดยไม่ต้องแนบในรูปแบบ PDF File (Portable Document Format)

ทั้งนี้ เมื่อผู้ยื่นข้อเสนอดำเนินการแนบไฟล์เอกสารตามบัญชีเอกสารส่วนที่ ๒ ครบถ้วนถูกต้องแล้ว ระบบจัดซื้อจัดจ้างภาครัฐด้วยอิเล็กทรอนิกส์จะสร้างบัญชีเอกสารส่วนที่ ๒ ตามแบบในข้อ ๑.๗ (๒) ให้โดยผู้ยื่นข้อเสนอไม่ต้องแนบบัญชีเอกสารส่วนที่ ๒ ดังกล่าวในรูปแบบ PDF File (Portable Document Format)

๔. การเสนอราคา

๔.๑ ผู้ยื่นข้อเสนอต้องยื่นข้อเสนอ และเสนอราคาทางระบบจัดซื้อจัดจ้างภาครัฐด้วยอิเล็กทรอนิกส์ตามที่กำหนดไว้ในเอกสารประกวดราคาอิเล็กทรอนิกส์นี้ โดยไม่มีเงื่อนไขใดๆ ทั้งสิ้น และจะต้องกรอกข้อความให้ถูกต้องครบถ้วน พร้อมทั้งหลักฐานแสดงตัวตนและทำการยืนยันตัวตนของผู้ยื่นข้อเสนอโดยไม่ต้องแนบใบเสนอราคาในรูปแบบ PDF File (Portable Document Format)

๔.๒ ให้ผู้ยื่นข้อเสนอกรอกรายละเอียดการเสนอราคาในใบเสนอราคาตามแบบเอกสารประกวดราคาจ้างก่อสร้างด้วยวิธีประกวดราคาอิเล็กทรอนิกส์ (e-bidding) ข้อ ๑.๒ ให้ครบถ้วนโดยไม่ต้องยื่นใบแจ้งปริมาณงานและราคา และใบบัญชีรายการก่อสร้างในรูปแบบ PDF File (Portable Document Format)

ในการเสนอราคาให้เสนอราคาเป็นเงินบาทและเสนอราคาได้เพียงครั้งเดียวและราคาเดียว โดยเสนอราคารวม หรือราคาต่อหน่วย หรือราคาต่อรายการ ตามเงื่อนไขที่ระบุไว้ท้ายใบเสนอราคาให้ถูกต้อง ทั้งนี้ ราคารวมที่เสนอจะต้องตรงกันทั้งตัวเลขและตัวหนังสือ ถ้าตัวเลขและตัวหนังสือไม่ตรงกัน ให้ถือตัวหนังสือเป็นสำคัญ โดยคิดราคารวมทั้งสิ้นซึ่งรวมค่าภาษีมูลค่าเพิ่ม ภาษีอากรอื่น และค่าใช้จ่ายทั้งปวงไว้แล้ว

ราคาที่เสนอจะต้องเสนอกำหนดยืนราคาไม่น้อยกว่า ๑๒๐ วัน ตั้งแต่วันเสนอราคาโดยภายในกำหนดยืนราคา ผู้ยื่นข้อเสนอต้องรับผิดชอบราคาที่ตนได้เสนอไว้และจะถอนการเสนอราคามิได้

๔.๓ ผู้ยื่นข้อเสนอจะต้องเสนอกำหนดเวลาดำเนินการก่อสร้างแล้วเสร็จไม่เกิน ๒๗๐ วัน นับถัดจากวันที่ได้รับหนังสือแจ้งจาก กรม ให้เริ่มทำงาน

๔.๔ ก่อนเสนอราคา ผู้ยื่นข้อเสนอควรตรวจดูร่างสัญญา แบบรูป และรายการละเอียด ฯลฯ ให้ถี่ถ้วนและเข้าใจเอกสารประกวดราคาจ้างอิเล็กทรอนิกส์ทั้งหมดเสียก่อนที่จะตกลงยื่นข้อเสนอตามเงื่อนไขในเอกสารประกวดราคาจ้างอิเล็กทรอนิกส์

๔.๕ ผู้ยื่นข้อเสนอจะต้องยื่นข้อเสนอและเสนอราคาทางระบบจัดซื้อจัดจ้างภาครัฐด้วยอิเล็กทรอนิกส์ในวันที่ .... ระหว่างเวลา .... น. ถึง .... น. และเวลาในการเสนอราคาให้ถือตามเวลาของระบบจัดซื้อจัดจ้างภาครัฐด้วยอิเล็กทรอนิกส์เป็นเกณฑ์

เมื่อพ้นกำหนดเวลายื่นข้อเสนอและเสนอราคาแล้ว จะไม่รับเอกสารการยื่นข้อเสนอและเสนอราคาใดๆ โดยเด็ดขาด

๔.๖ ผู้ยื่นข้อเสนอต้องจัดทำเอกสารสำหรับใช้ในการเสนอราคาในรูปแบบไฟล์เอกสารประเภท PDF File (Portable Document Format) โดยผู้ยื่นข้อเสนอต้องเป็นผู้รับผิดชอบตรวจสอบความครบถ้วน ถูกต้อง และชัดเจนของเอกสาร PDF File ก่อนที่จะยืนยันการเสนอราคา แล้วจึงส่งข้อมูล (Upload) เพื่อเป็นการเสนอราคาให้แก่กรม ผ่านทางระบบจัดซื้อจัดจ้างภาครัฐด้วยอิเล็กทรอนิกส์

๔.๗ คณะกรรมการพิจารณาผลการประกวดราคาอิเล็กทรอนิกส์จะดำเนินการตรวจสอบคุณสมบัติของผู้ยื่นข้อเสนอแต่ละรายว่า เป็นผู้ยื่นข้อเสนอที่มีผลประโยชน์ร่วมกันกับผู้ยื่นข้อเสนอรายอื่นตามข้อ ๑.๖ (๑) หรือไม่ หากปรากฏว่าผู้ยื่นข้อเสนอรายใดเป็นผู้ยื่นข้อเสนอที่มีผลประโยชน์ร่วมกันกับผู้ยื่นข้อเสนอรายอื่น คณะกรรมการฯ จะตัดรายชื่อผู้ยื่นข้อเสนอราคาที่มีผลประโยชน์ร่วมกันนั้นออกจากการเป็นผู้ยื่นข้อเสนอ

หากปรากฏต่อคณะกรรมการพิจารณาผลการประกวดราคาอิเล็กทรอนิกส์ว่า ก่อนหรือในขณะที่มีการพิจารณาข้อเสนอ มีผู้ยื่นข้อเสนอรายใดกระทำการอันเป็นการขัดขวางการแข่งขันอย่างเป็นธรรมตามข้อ ๑.๖ (๒) และคณะกรรมการฯ เชื่อว่ามีการกระทำอันเป็นการขัดขวางการแข่งขันอย่างเป็นธรรม คณะกรรมการฯ จะตัดรายชื่อผู้ยื่นข้อเสนอรายนั้นออกจากการเป็นผู้ยื่นข้อเสนอ และกรม จะพิจารณาลงโทษผู้ยื่นข้อเสนอดังกล่าวเป็นผู้ทิ้งงาน เว้นแต่ กรม จะพิจารณาเห็นว่าผู้ยื่นข้อเสนอรายนั้น มิใช่เป็นผู้ริเริ่มให้มีการกระทำดังกล่าวและได้ให้ความร่วมมือเป็นประโยชน์ต่อการพิจารณาของกรม

๔.๘ ผู้ยื่นข้อเสนอจะต้องปฏิบัติ ดังนี้

(๑) ปฏิบัติตามเงื่อนไขที่ระบุไว้ในเอกสารประกวดราคาอิเล็กทรอนิกส์

(๒) ราคาที่เสนอจะต้องเป็นราคาที่รวมภาษีมูลค่าเพิ่ม และภาษีอื่นๆ (ถ้ามี) รวมค่าใช้จ่ายทั้งปวงไว้ด้วยแล้ว

(๓) ผู้ยื่นข้อเสนอจะต้องลงทะเบียนเพื่อเข้าสู่กระบวนการเสนอราคา ตามวัน เวลา ที่กำหนด

(๔) ผู้ยื่นข้อเสนอจะถอนการเสนอราคาที่เสนอแล้วไม่ได้

(๕) ผู้ยื่นข้อเสนอต้องศึกษาและทำความเข้าใจในระบบและวิธีการเสนอราคาด้วยวิธีประกวดราคาอิเล็กทรอนิกส์ ของกรมบัญชีกลางที่แสดงไว้ในเว็บไซต์ www.gprocurement.go.th

๔.๙ ผู้ยื่นข้อเสนอที่เป็นผู้ชนะการเสนอราคาต้องจัดทำแผนการใช้พัสดุที่ผลิตภายในประเทศและแผนการใช้เหล็กที่ผลิตภายในประเทศ โดยยื่นให้หน่วยงานของรัฐภายใน ๖๐ วัน นับถัดจากวันลงนามในสัญญา

๕. หลักประกันการเสนอราคา

ผู้ยื่นข้อเสนอต้องวางหลักประกันการเสนอราคาพร้อมกับการเสนอราคาทางระบบการจัดซื้อจัดจ้างภาครัฐด้วยอิเล็กทรอนิกส์ โดยใช้หลักประกันอย่างหนึ่งอย่างใดดังต่อไปนี้ จำนวน ๔๕๘,๒๕๐.๐๐ บาท (สี่แสนห้าหมื่นแปดพันสองร้อยห้าสิบบาทถ้วน)

๕.๑ เช็คหรือดราฟท์ที่ธนาคารเซ็นสั่งจ่ายให้แก่สำนักงานทรัพยากรน้ำที่ ๓ ซึ่งเป็นเช็คหรือ

ดราฟท์ลงวันที่ที่ใช้เช็คหรือดราฟท์นั้นชำระต่อเจ้าหน้าที่ในวันที่ยื่นข้อเสนอ หรือก่อนวันนั้นไม่เกิน ๓ วันทำการ

๕.๒ หนังสือค้ำประกันอิเล็กทรอนิกส์ของธนาคารภายในประเทศตามแบบที่คณะกรรมการนโยบายกำหนด

๕.๓ พันธบัตรรัฐบาลไทย

๕.๔ หนังสือค้ำประกันของบริษัทเงินทุนหรือบริษัทเงินทุนหลักทรัพย์ที่ได้รับอนุญาตให้ประกอบกิจการเงินทุนเพื่อการพาณิชย์และประกอบธุรกิจค้ำประกันตามประกาศของธนาคารแห่งประเทศไทย ตามรายชื่อบริษัทเงินทุนที่ธนาคารแห่งประเทศไทยแจ้งเวียนให้ทราบ โดยอนุโลมให้ใช้ตามตัวอย่างหนังสือค้ำประกันของธนาคารที่คณะกรรมการนโยบายกำหนด

กรณีที่ผู้ยื่นข้อเสนอนำเช็คหรือดราฟท์ที่ธนาคารสั่งจ่ายหรือพันธบัตรรัฐบาลไทยหรือหนังสือค้ำประกันของบริษัทเงินทุนหรือบริษัทเงินทุนหลักทรัพย์ มาวางเป็นหลักประกันการเสนอราคาจะต้องส่งต้นฉบับเอกสารดังกล่าวมาให้กรมตรวจสอบความถูกต้องในวันที่ .... ระหว่าง
เวลา .... น. ถึง .... น.

กรณีที่ผู้ยื่นข้อเสนอที่ยื่นข้อเสนอในรูปแบบของ "กิจการร่วมค้า" ประสงค์จะใช้หนังสือค้ำประกันอิเล็กทรอนิกส์ของธนาคารในประเทศเป็นหลักประกันการเสนอราคาให้ระบุชื่อผู้เข้าร่วมค้ารายที่สัญญาร่วมค้ากำหนดให้เป็นผู้เข้ายื่นข้อเสนอกับหน่วยงานของรัฐเป็นผู้ยื่นข้อเสนอ

หลักประกันการเสนอราคาตามข้อนี้ กรมจะคืนให้ผู้ยื่นข้อเสนอหรือผู้ค้ำประกันภายใน ๑๕ วัน นับถัดจากวันที่กรมได้พิจารณาเห็นชอบรายงานผลคัดเลือกผู้ชนะการประกวดราคาเรียบร้อยแล้ว เว้นแต่ผู้ยื่นข้อเสนอรายที่คัดเลือกไว้ซึ่งเสนอราคาต่ำสุดหรือได้คะแนนรวมสูงสุดไม่เกิน ๓ ราย ให้คืนได้ต่อเมื่อได้ทำสัญญาหรือข้อตกลงหรือผู้ยื่นข้อเสนอได้พ้นจากข้อผูกพันแล้ว

การคืนหลักประกันการเสนอราคา ไม่ว่าในกรณีใด ๆ จะคืนให้โดยไม่มีดอกเบี้ย

๖. หลักเกณฑ์และสิทธิในการพิจารณา

๖.๑ การพิจารณาผลการยื่นข้อเสนอประกวดราคาอิเล็กทรอนิกส์ครั้งนี้ กรมจะพิจารณาตัดสินโดยใช้หลักเกณฑ์ ราคา

๖.๒ การพิจารณาผู้ชนะการยื่นข้อเสนอ

กรณีใช้หลักเกณฑ์ราคาในการพิจารณาผู้ชนะการยื่นข้อเสนอ กรม จะพิจารณาจากราคารวม

๖.๓ หากผู้ยื่นข้อเสนอรายใดมีคุณสมบัติไม่ถูกต้องตามข้อ ๒ หรือยื่นหลักฐานการยื่นข้อเสนอไม่ถูกต้อง หรือไม่ครบถ้วนตามข้อ ๓ หรือยื่นข้อเสนอไม่ถูกต้องตามข้อ ๔ แล้ว คณะกรรมการพิจารณาผล การประกวดราคาอิเล็กทรอนิกส์จะไม่รับพิจารณาข้อเสนอของผู้ยื่นข้อเสนอรายนั้น เว้นแต่ผู้ยื่นข้อเสนอรายใดเสนอเอกสารทางเทคนิคหรือรายละเอียดคุณลักษณะเฉพาะของพัสดุที่จะจ้างไม่ครบถ้วน หรือเสนอรายละเอียดแตกต่างไปจากเงื่อนไขที่กรมกำหนดไว้ในประกาศและเอกสารประกวดราคาอิเล็กทรอนิกส์ ในส่วนที่มิใช่สาระสำคัญและความแตกต่างนั้น ไม่มีผลทำให้เกิดการได้เปรียบเสียเปรียบต่อผู้ยื่นข้อเสนอรายอื่น หรือเป็นการผิดพลาดเล็กน้อย คณะกรรมการฯ อาจพิจารณาผ่อนปรนการตัดสิทธิผู้ยื่นข้อเสนอรายนั้น

๖.๔ กรมสงวนสิทธิ์ไม่พิจารณาข้อเสนอของผู้ยื่นข้อเสนอโดยไม่มีการผ่อนผัน ในกรณีดังต่อไปนี้

(๑) ไม่ปรากฏชื่อผู้ยื่นข้อเสนอรายนั้นในบัญชีรายชื่อผู้รับเอกสารประกวดราคาอิเล็กทรอนิกส์ทางระบบจัดซื้อจัดจ้างด้วยอิเล็กทรอนิกส์ หรือบัญชีรายชื่อผู้ซื้อเอกสารประกวดราคาอิเล็กทรอนิกส์ทางระบบจัดซื้อจัดจ้างด้วยอิเล็กทรอนิกส์ ของกรม

(๒) ไม่กรอกชื่อผู้ยื่นข้อเสนอในการเสนอราคาทางระบบจัดซื้อจัดจ้างด้วยอิเล็กทรอนิกส์

(๓) เสนอรายละเอียดแตกต่างไปจากเงื่อนไขที่กำหนดในเอกสารประกวดราคาอิเล็กทรอนิกส์ที่เป็นสาระสำคัญ หรือมีผลทำให้เกิดความได้เปรียบเสียเปรียบแก่ผู้ยื่นข้อเสนอรายอื่น

๖.๕ ในการตัดสินการประกวดราคาอิเล็กทรอนิกส์หรือในการทำสัญญา คณะกรรมการพิจารณาผลการประกวดราคาอิเล็กทรอนิกส์หรือกรม มีสิทธิให้ผู้ยื่นข้อเสนอชี้แจงข้อเท็จจริงเพิ่มเติมได้ กรมมีสิทธิที่จะไม่รับข้อเสนอ ไม่รับราคา หรือไม่ทำสัญญา หากข้อเท็จจริงดังกล่าวไม่เหมาะสมหรือไม่ถูกต้อง

๖.๖ กรมทรงไว้ซึ่งสิทธิที่จะไม่รับราคาต่ำสุด หรือราคาหนึ่งราคาใด หรือราคาที่เสนอทั้งหมดก็ได้ และอาจพิจารณาเลือกจ้างในจำนวน หรือขนาด หรือเฉพาะรายการหนึ่งรายการใด หรืออาจจะยกเลิก การประกวดราคาอิเล็กทรอนิกส์โดยไม่พิจารณาจัดจ้างเลยก็ได้ สุดแต่จะพิจารณา ทั้งนี้ เพื่อประโยชน์ของทางราชการเป็นสำคัญ และให้ถือว่าการตัดสินของกรมเป็นเด็ดขาดผู้ยื่นข้อเสนอจะเรียกร้องค่าใช้จ่าย หรือค่าเสียหายใดๆ มิได้ รวมทั้งกรมจะพิจารณายกเลิกการประกวดราคาอิเล็กทรอนิกส์และลงโทษผู้ยื่นข้อเสนอเป็นผู้ทิ้งงาน ไม่ว่าจะเป็นผู้ยื่นข้อเสนอที่ได้รับการคัดเลือกหรือไม่ก็ตาม หากมีเหตุที่เชื่อถือได้ว่ายื่นข้อเสนอกระทำการโดยไม่สุจริต เช่น การเสนอเอกสารอันเป็นเท็จ หรือใช้ชื่อบุคคลธรรมดา หรือนิติบุคคลอื่นมาเสนอราคาแทน เป็นต้น

ในกรณีที่ผู้ยื่นข้อเสนอรายที่เสนอราคาต่ำสุด เสนอราคาต่ำจนคาดหมายได้ว่าไม่อาจดำเนินงานตามเอกสารประกวดราคาอิเล็กทรอนิกส์ได้ คณะกรรมการพิจารณาผลการประกวดราคาอิเล็กทรอนิกส์หรือกรมจะให้ผู้ยื่นข้อเสนอนั้นชี้แจงและแสดงหลักฐานที่ทำให้เชื่อได้ว่าผู้ยื่นข้อเสนอสามารถดำเนินงานตามเอกสารประกวดราคาอิเล็กทรอนิกส์ให้เสร็จสมบูรณ์ หากคำชี้แจงไม่เป็นที่รับฟังได้ กรม มีสิทธิที่จะไม่รับข้อเสนอหรือไม่รับราคาของผู้ยื่นข้อเสนอรายนั้น ทั้งนี้ผู้ยื่นข้อเสนอดังกล่าวไม่มีสิทธิเรียกร้องค่าใช้จ่ายหรือค่าเสียหายใดๆ จากกรม

๖.๗ ก่อนลงนามในสัญญา กรม อาจประกาศยกเลิกการประกวดราคาอิเล็กทรอนิกส์ หากปรากฏว่ามีการกระทำที่เข้าลักษณะผู้ยื่นข้อเสนอที่ชนะการประกวดราคาหรือที่ได้รับการคัดเลือกมีผลประโยชน์ร่วมกัน หรือมีส่วนได้เสียกับผู้ยื่นข้อเสนอรายอื่น หรือขัดขวางการแข่งขันอย่างเป็นธรรม หรือสมยอมกันกับผู้ยื่นข้อเสนอรายอื่น หรือเจ้าหน้าที่ในการเสนอราคา หรือส่อว่ากระทำการทุจริตอื่นใดในการเสนอราคา

๖.๘ หากผู้ยื่นข้อเสนอซึ่งเป็นผู้ประกอบการ SMEs เสนอราคาสูงกว่าราคาต่ำสุดของผู้ยื่นข้อเสนอรายอื่นที่ไม่เกินร้อยละ ๑๐ ให้หน่วยงานของรัฐจัดซื้อจัดจ้างจากผู้ประกอบการ SMEs ดังกล่าว โดยจัดเรียงลำดับผู้ยื่นข้อเสนอซึ่งเป็นผู้ประกอบการ SMEs ซึ่งเสนอราคาสูงกว่าราคาต่ำสุดของผู้ยื่นข้อเสนอรายอื่นไม่เกินร้อยละ ๑๐ ที่จะเรียกมาทำสัญญาไม่เกิน ๓ ราย

ผู้ยื่นข้อเสนอที่เป็นกิจการร่วมค้าที่จะได้สิทธิตามวรรคหนึ่ง ผู้เข้าร่วมค้าทุกรายจะต้องเป็นผู้ประกอบการ SMEs

๖.๙ หากผู้ยื่นข้อเสนอซึ่งมิใช่ผู้ประกอบการ SMEs แต่เป็นบุคคลธรรมดาที่ถือสัญชาติไทยหรือนิติบุคคลที่จัดตั้งขึ้นตามกฎหมายไทยเสนอราคาสูงกว่าราคาต่ำสุดของผู้ยื่นข้อเสนอซึ่งเป็นบุคคลธรรมดาที่มิได้ถือสัญชาติไทยหรือนิติบุคคลที่จัดตั้งขึ้นตามกฎหมายของต่างประเทศไม่เกินร้อยละ ๓ ให้หน่วยงานของรัฐจัดซื้อหรือจัดจ้างจากผู้ยื่นข้อเสนอซึ่งเป็นบุคคลธรรมดาที่ถือสัญชาติไทยหรือนิติบุคคลที่จัดตั้งขึ้นตามกฎหมายไทยดังกล่าว

ผู้ยื่นข้อเสนอที่เป็นกิจการร่วมค้าที่จะได้สิทธิตามวรรคหนึ่ง ผู้เข้าร่วมค้าทุกรายจะต้องเป็นผู้ประกอบการที่เป็นบุคคลธรรมดาที่ถือสัญชาติไทยหรือนิติบุคคลที่จัดตั้งขึ้นตามกฎหมายไทย

๗. การทำสัญญาจ้างก่อสร้าง

ผู้ชนะการประกวดราคาอิเล็กทรอนิกส์จะต้องทำสัญญาจ้างตามแบบสัญญา ดังระบุในข้อ ๑.๓ หรือทำข้อตกลงเป็นหนังสือกับกรม ภายใน ๗ วัน นับถัดจากวันที่ได้รับแจ้ง และจะต้องวางหลักประกันสัญญาเป็นจำนวนเงินเท่ากับร้อยละ ๕ ของราคาค่าจ้างที่ประกวดราคาอิเล็กทรอนิกส์ ให้กรมยึดถือไว้ในขณะทำสัญญาโดยใช้หลักประกันอย่างหนึ่งอย่างใด ดังต่อไปนี้

๗.๑ เงินสด

๗.๒ เช็คหรือดราฟท์ที่ธนาคารเซ็นสั่งจ่ายให้แก่สำนักงานทรัพยากรน้ำที่ ๓ ซึ่งเป็นเช็คหรือดราฟท์ลงวันที่ที่ใช้เช็คหรือดราฟท์นั้น ชำระต่อเจ้าหน้าที่ในวันทำสัญญา หรือก่อนวันนั้นไม่เกิน ๓ วันทำการ

๗.๓ หนังสือค้ำประกันของธนาคารภายในประเทศ ตามตัวอย่างที่คณะกรรมการนโยบายกำหนด ดังระบุในข้อ ๑.๔ (๒) หรือจะเป็นหนังสือค้ำประกันอิเล็กทรอนิกส์ตามวิธีการที่กรมบัญชีกลางกำหนด

๗.๔ หนังสือค้ำประกันของบริษัทเงินทุน หรือบริษัทเงินทุนหลักทรัพย์ที่ได้รับอนุญาตให้ประกอบกิจการเงินทุนเพื่อการพาณิชย์และประกอบธุรกิจค้ำประกันตามประกาศของธนาคารแห่งประเทศไทย ตามรายชื่อบริษัทเงินทุนที่ธนาคารแห่งประเทศไทยแจ้งเวียนให้ทราบ โดยอนุโลมให้ใช้ตามตัวอย่างหนังสือค้ำประกันของธนาคารที่คณะกรรมการนโยบายกำหนด ดังระบุในข้อ ๑.๔ (๒)

๗.๕ พันธบัตรรัฐบาลไทย

หลักประกันนี้จะคืนให้ โดยไม่มีดอกเบี้ยภายใน ๑๕ วันนับถัดจากวันที่ผู้ชนะการประกวดราคาอิเล็กทรอนิกส์ (ผู้รับจ้าง) พ้นจากข้อผูกพันตามสัญญาจ้างแล้ว

๘. ค่าจ้างและการจ่ายเงิน

กรมจะจ่ายค่าจ้างต่อหน่วยของงานแต่ละรายการที่ได้ทำสำเร็จจริงตามราคาต่อหน่วย ที่กำหนดไว้ในใบแจ้งปริมาณงานและราคา นอกจากในกรณีต่อไปนี้

(๑) เมื่อปริมาณงานที่ทำเสร็จจริงในส่วนที่เกินกว่าร้อยละ ๑๒๕ (หนึ่งร้อยยี่สิบห้า) แต่ไม่เกินร้อยละ ๑๕๐ (หนึ่งร้อยห้าสิบ) ของปริมาณงานที่กำหนดไว้ในสัญญาหรือใบแจ้งปริมาณงานและราคา จะจ่ายให้ในอัตราร้อยละ ๙๐ (เก้าสิบ) ของราคาต่อหน่วยตามสัญญา

(๒) เมื่อปริมาณงานที่ทำเสร็จจริงในส่วนที่เกินกว่าร้อยละ ๑๕๐ (หนึ่งร้อยห้าสิบ) ของปริมาณงานที่กำหนดไว้ในสัญญาหรือใบแจ้งปริมาณงานและราคา จะจ่ายให้ในอัตราร้อยละ ๘๓ (แปดสิบสาม) ของราคาต่อหน่วยตามสัญญา

(๓) เมื่อปริมาณงานที่ทำเสร็จจริงน้อยกว่าร้อยละ ๗๕ (เจ็ดสิบห้า) ของปริมาณงานที่กำหนดไว้ในสัญญาหรือใบแจ้งปริมาณงานและราคา จะจ่ายให้ตามราคาต่อหน่วยในสัญญา และจะจ่ายเพิ่มชดเชยเป็นค่า overhead และ mobilization สำหรับงานรายการนั้น ในอัตราร้อยละ ๑๗ (สิบเจ็ด) ของผลต่างระหว่างปริมาณงานทั้งหมดของงานรายการนั้นตามสัญญาโดยประมาณ กับปริมาณงานที่ทำเสร็จจริงคูณด้วยราคาต่อหน่วยตามสัญญา ทั้งนี้ การจ่ายเงินเพิ่มชดเชยเป็นค่า Overhead และ Mobilization ดังกล่าว ผู้ว่าจ้างจะจ่ายให้แก่ผู้รับจ้างในงวดสุดท้ายของการจ่ายเงินค่างานตามสัญญา

(๔) กรมจะจ่ายเงินที่เพิ่มขึ้นตาม (๑) และ (๒) ดังกล่าวข้างต้น ในงวดสุดท้ายของการจ่ายเงินหรือก่อนงวดสุดท้ายของการจ่ายเงิน ตามที่กรมจะพิจารณาตามที่เห็นสมควร เว้นแต่กรณีที่กรมพิจารณาเห็นว่าปริมาณงานที่ทำเสร็จจริงดังกล่าว มิได้มีส่วนเกี่ยวข้องกับงานอื่นที่เหลือ อีกทั้งงานที่เหลืออยู่ก็มิได้มีผลกระทบต่อการจ่ายเงินค่างานที่แล้วเสร็จจริงในงวดดังกล่าว ทั้งนี้ กรม อาจจ่ายเงินที่เพิ่มขึ้นให้แก่ผู้รับจ้างพร้อมกับการจ่ายเงินค่างานงวดนั้นๆ และการพิจารณาว่างานใดอยู่ในหลักเกณฑ์ดังกล่าวหรือไม่เป็นดุลพินิจโดยเด็ดขาดของกรม

๙. อัตราค่าปรับ

ค่าปรับตามสัญญาจ้างแนบท้ายเอกสารประกวดราคาอิเล็กทรอนิกส์นี้ หรือข้อตกลงจ้างเป็นหนังสือจะกำหนด ดังนี้

๙.๑ กรณีที่ผู้รับจ้างนำงานที่รับจ้างไปจ้างช่วงให้ผู้อื่นทำอีกทอดหนึ่งโดยไม่ได้รับอนุญาตจากกรม จะกำหนดค่าปรับสำหรับการฝ่าฝืนดังกล่าวเป็นจำนวนร้อยละ๑๐.๐๐ ของวงเงินของงานจ้างช่วงนั้น

๙.๒ กรณีที่ผู้รับจ้างปฏิบัติผิดสัญญาจ้างก่อสร้าง นอกเหนือจากข้อ ๙.๑ จะกำหนดค่าปรับเป็นรายวันเป็นจำนวนเงินตายตัวในอัตราร้อยละ๐.๑๐ ของราคางานจ้าง

๑๐. การรับประกันความชำรุดบกพร่อง

ผู้ชนะการประกวดราคาอิเล็กทรอนิกส์ซึ่งได้ทำสัญญาจ้าง ตามแบบ ดังระบุในข้อ ๑.๓ หรือข้อตกลงจ้างเป็นหนังสือแล้วแต่กรณี จะต้องรับประกันความชำรุดบกพร่องของงานจ้างที่เกิดขึ้นภายในระยะเวลา ไม่น้อยกว่า ๒ ปี นับถัดจากวันที่กรมได้รับมอบงาน โดยต้องรีบจัดการซ่อมแซมแก้ไขให้ใช้การได้ดีดังเดิมภายใน ๑๕ วัน นับถัดจากวันที่ได้รับแจ้งความชำรุดบกพร่อง

๑๑. การจ่ายเงินล่วงหน้า

ผู้ยื่นข้อเสนอมีสิทธิเสนอขอรับเงินล่วงหน้า ในอัตราไม่เกินร้อยละ ๑๕ ของราคาค่าจ้างทั้งหมด แต่ทั้งนี้จะต้องส่งมอบหลักประกันเงินล่วงหน้า เป็นพันธบัตรรัฐบาลไทย หรือหนังสือค้ำประกันหรือหนังสือค้ำประกันอิเล็กทรอนิกส์ของธนาคารในประเทศตามแบบดังระบุในข้อ ๑.๔ (๓) ให้แก่กรมก่อนการรับชำระเงินล่วงหน้านั้น

๑๒. ข้อสงวนสิทธิในการยื่นข้อเสนอและอื่น ๆ

๑๒.๑ เงินค่าจ้างสำหรับงานจ้างครั้งนี้ ได้มาจากเงินงบประมาณประจำปี พ.ศ. ๒๕๖๖

การลงนามในสัญญาหรือข้อตกลงเป็นหนังสือได้ต่อเมื่อพระราชบัญญัติงบประมาณรายจ่ายประจำปีงบประมาณ พ.ศ.๒๕๖๖ มีผลใช้บังคับ และได้รับจัดสรรงบประมาณรายจ่ายประจำปีงบประมาณ พ.ศ. ๒๕๖๖ จากสำนักงบประมาณแล้ว และกรณีที่กรมทรัพยากรน้ำ โดยสำนักงานทรัพยากรน้ำที่ ๓ ไม่ได้รับการจัดสรรงบประมาณเพื่อการจัดซื้อจัดจ้างในครั้งนี้ กรมทรัพยากรน้ำ โดยสำนักงานทรัพยากรน้ำที่ ๓ จะยกเลิกการจัดซื้อจัดจ้างโครงการดังกล่าวได้ซึ่งผู้เสนอราคาจะเรียกร้องค่าเสียหายใด มิได้

๑๒.๒ เมื่อกรมได้คัดเลือกผู้ยื่นข้อเสนอรายใดให้เป็นผู้รับจ้าง และได้ตกลงจ้าง ตามการประกวดราคาอิเล็กทรอนิกส์แล้ว ถ้าผู้รับจ้างจะต้องสั่งหรือนำสิ่งของมาเพื่องานจ้างดังกล่าวเข้ามาจากต่างประเทศ และของนั้นต้องนำเข้ามาโดยทางเรือในเส้นทางที่มีเรือไทยเดินอยู่ และสามารถให้บริการรับขนได้ตามที่รัฐมนตรีว่าการกระทรวงคมนาคมประกาศกำหนด ผู้ยื่นข้อเสนอซึ่งเป็นผู้รับจ้างจะต้องปฏิบัติตามกฎหมายว่าด้วยการส่งเสริมการพาณิชยนาวี ดังนี้

(๑) แจ้งการสั่งหรือนำสิ่งของดังกล่าวเข้ามาจากต่างประเทศต่อกรมเจ้าท่า ภายใน ๗ วัน นับตั้งแต่วันที่ผู้รับจ้างสั่งหรือซื้อของจากต่างประเทศ เว้นแต่เป็นของที่รัฐมนตรีว่าการกระทรวงคมนาคมประกาศยกเว้นให้บรรทุกโดยเรืออื่นได้

(๒) จัดการให้สิ่งของดังกล่าวบรรทุกโดยเรือไทย หรือเรือที่มีสิทธิเช่นเดียวกับเรือไทยจากต่างประเทศมายังประเทศไทย เว้นแต่จะได้รับอนุญาตจากกรมเจ้าท่า ให้บรรทุกสิ่งของนั้น โดยเรืออื่นที่มิใช่เรือไทย ซึ่งจะต้องได้รับอนุญาตเช่นนั้นก่อนบรรทุกของลงเรืออื่น หรือเป็นของที่รัฐมนตรีว่าการกระทรวงคมนาคมประกาศยกเว้นให้บรรทุกโดยเรืออื่น

(๓) ในกรณีที่ไม่ปฏิบัติตาม (๑) หรือ (๒) ผู้รับจ้างจะต้องรับผิดตามกฎหมายว่าด้วยการส่งเสริมการพาณิชยนาวี

๑๒.๓ ผู้ยื่นข้อเสนอซึ่งกรมได้คัดเลือกแล้ว ไม่ไปทำสัญญาหรือข้อตกลงจ้างเป็นหนังสือภายในเวลาที่กำหนดดังระบุไว้ในข้อ ๗ กรมจะริบหลักประกันการยื่นข้อเสนอ หรือเรียกร้องจากผู้ออกหนังสือค้ำประกัน การยื่นข้อเสนอทันที และอาจพิจารณาเรียกร้องให้ชดใช้ความเสียหายอื่น (ถ้ามี) รวมทั้งจะพิจารณาให้เป็นผู้ทิ้งงาน ตามระเบียบกระทรวงการคลังว่าด้วยการจัดซื้อจัดจ้างและการบริหารพัสดุภาครัฐ

๑๒.๔ กรมสงวนสิทธิ์ที่จะแก้ไขเพิ่มเติมเงื่อนไข หรือข้อกำหนดในแบบสัญญาหรือข้อตกลงจ้างเป็นหนังสือให้เป็นไปตามความเห็นของสำนักงานอัยการสูงสุด (ถ้ามี)

๑๒.๕ ในกรณีที่เอกสารแนบท้ายเอกสารประกวดราคาอิเล็กทรอนิกส์นี้ มีความขัดหรือแย้งกัน ผู้ยื่นข้อเสนอจะต้องปฏิบัติตามคำวินิจฉัยของกรม คำวินิจฉัยดังกล่าวให้ถือเป็นที่สุด และผู้ยื่นข้อเสนอไม่มีสิทธิเรียกร้องค่าใช้จ่ายใดๆ เพิ่มเติม

๑๒.๖ กรม อาจประกาศยกเลิกการจัดจ้างในกรณีต่อไปนี้ได้ โดยที่ผู้ยื่นข้อเสนอจะเรียกร้องค่าเสียหายใดๆ จากกรมไม่ได้

(๑) กรมไม่ได้รับการจัดสรรเงินที่จะใช้ในการจัดจ้างหรือได้รับจัดสรรแต่ไม่เพียงพอที่จะทำการจัดจ้างครั้งนี้ต่อไป

(๒) มีการกระทำที่เข้าลักษณะผู้ยื่นข้อเสนอที่ชนะการจัดจ้างหรือที่ได้รับการคัดเลือกมีผลประโยชน์ร่วมกัน หรือมีส่วนได้เสียกับผู้ยื่นข้อเสนอรายอื่น หรือขัดขวางการแข่งขันอย่างเป็นธรรมหรือสมยอมกันกับผู้ยื่นข้อเสนอรายอื่น หรือเจ้าหน้าที่ในการเสนอราคา หรือส่อว่ากระทำการทุจริตอื่นใดในการเสนอราคา

(๓) การทำการจัดจ้างครั้งนี้ต่อไปอาจก่อให้เกิดความเสียหายแก่กรม หรือกระทบต่อประโยชน์สาธารณะ

(๔) กรณีอื่นในทำนองเดียวกับ (๑) (๒) หรือ (๓) ตามที่กำหนดในกฎกระทรวงซึ่งออกตามความในกฎหมายว่าด้วยการจัดซื้อจัดจ้างและการบริหารพัสดุภาครัฐ

๑๓. การปรับราคาค่างานก่อสร้าง

การปรับราคาค่างานก่อสร้างตามสูตรการปรับราคาดังระบุในข้อ ๑.๕ จะนำมาใช้ในกรณีที่ ค่างานก่อสร้างลดลงหรือเพิ่มขึ้น โดยวิธีการต่อไปนี้

ตามเงื่อนไข หลักเกณฑ์ สูตรและวิธีคำนวณที่ใช้กับสัญญาแบบปรับราคาได้ตามมติคณะรัฐมนตรีเมื่อวันที่ ๒๒ สิงหาคม ๒๕๓๒ เรื่อง การพิจารณาช่วยเหลือผู้ประกอบอาชีพงานก่อสร้าง ตามหนังสือสำนักเลขาธิการคณะรัฐมนตรี ที่ นร ๐๒๐๓/ว ๑๐๙ ลงวันที่ ๒๔ สิงหาคม ๒๕๓๒

สูตรการปรับราคา (สูตรค่า K) จะต้องคงที่ที่ระดับที่กำหนดไว้ในวันแล้วเสร็จตามที่กำหนดไว้ในสัญญา หรือภายในระยะเวลาที่กรมได้ขยายออกไป โดยจะใช้สูตรของทางราชการที่ได้ระบุในข้อ ๑.๕

๑๔. มาตรฐานฝีมือช่าง

เมื่อกรมได้คัดเลือกผู้ยื่นข้อเสนอรายใดให้เป็นผู้รับจ้างและได้ตกลงจ้างก่อสร้างตามประกาศนี้แล้ว ผู้ยื่นข้อเสนอจะต้องตกลงว่าในการปฏิบัติงานก่อสร้างดังกล่าว ผู้เสนอราคาจะต้องมีและใช้ผู้มีวุฒิบัตรระดับ ปวช. ปวส. และปวท. หรือเทียบเท่าจากสถาบันการศึกษาที่ ก.พ. รับรองให้เข้ารับราชการได้ ในอัตราไม่ต่ำกว่าร้อยละ ๑๐ ของแต่ละ สาขาช่างแต่จะต้องมีจำนวนช่างอย่างน้อย ๑ คน ในแต่ละสาขาช่าง ดังต่อไปนี้

๑๔.๑ ช่างก่อสร้าง/โยธา ๑ คน

๑๔.๒ วิศวกรโยธา ๑ คน

๑๔.๓ วิศวกรไฟฟ้า(ไฟฟ้ากำลัง) ๑ คน

๑๕. การปฏิบัติตามกฎหมายและระเบียบ

ในระหว่างระยะเวลาการก่อสร้าง ผู้ยื่นข้อเสนอที่ได้รับการคัดเลือกให้เป็นผู้รับจ้างต้องปฏิบัติตามหลักเกณฑ์ที่กฎหมายและระเบียบได้กำหนดไว้โดยเคร่งครัด

๑๖. การประเมินผลการปฏิบัติงานของผู้ประกอบการ

กรม สามารถนำผลการปฏิบัติงานแล้วเสร็จตามสัญญาของผู้ยื่นข้อเสนอที่ได้รับการคัดเลือกให้เป็นผู้รับจ้างเพื่อนำมาประเมินผลการปฏิบัติงานของผู้ประกอบการ

ทั้งนี้ หากผู้ยื่นข้อเสนอที่ได้รับการคัดเลือกไม่ผ่านเกณฑ์ที่กำหนดจะถูกระงับการยื่นข้อเสนอหรือทำสัญญากับกรม ไว้ชั่วคราว

กรมทรัพยากรน้ำ โดยสำนักงานทรัพยากรน้ำที่ ๓

มกราคม ๒๕๖๖

กรมทรัพยากรน้ำ

ร่างขอบเขตของงาน (Terms Of Reference : TOR)
โครงการก่อสร้างระบบกระจายน้ำด้วยพลังงานแสงอาทิตย์พระธาตุศรีสองรัก
ตำบลด่านซ้าย อำเภอด่านซ้าย จังหวัดเลย

----

๑. ความเป็นมา

ด้วยกรมทรัพยากรน้ำ โดยสำนักงานทรัพยากรน้ำที่ ๓ มีความประสงค์จะจัดซื้อจัดจ้างตามแผน/โครงการงบประมาณรายจ่ายประจำปีงบประมาณ พ.ศ. ๒๕๖๖ ตามบันทึกข้อความด่วนที่สุด ที่ ทส ๐๖๐๔/ว ๑๕๒ ลงวันที่ ๑๘ กรกฎาคม ๒๕๖๕ สรุปผลการพิจารณาร่างพระราชบัญญัติงบประมาณรายจ่ายประจำปีงบประมาณ พ.ศ. ๒๕๖๖ และที่ ทส ๐๖๐๑/ว ๑๕๓ ลงวันที่ ๑๙ กรกฎาคม ๒๕๖๕ เรื่อง ซักซ้อมความเข้าใจการเตรียมการจัดซื้อจัดจ้างของกรมทรัพยากรน้ำสำหรับปีงบประมาณ พ.ศ. ๒๕๖๖ สำนักงานทรัพยากรน้ำที่ ๓ จะต้องดำเนินการ จำนวน ๓๘ โครงการ เพื่อเป็นการเตรียมความพร้อมในการดำเนินงานตามวัตถุประสงค์ของ**โครงการก่อสร้างระบบกระจายน้ำด้วยพลังงานแสงอาทิตย์พระธาตุศรีสองรัก ตำบลด่านซ้าย อำเภอด่านซ้าย จังหวัดเลย งบประมาณตามแผนงาน ๙,๑๖๕,๐๐๐ บาท (เก้าล้านหนึ่งแสนหกหมื่นห้าพันบาทถ้วน)**

๒. วัตถุประสงค์

- เพื่อจัดหาแหล่งน้ำต้นทุนการเกษตร
- เพื่อจัดหาแหล่งน้ำต้นทุนสำหรับน้ำอุปโภค-บริโภค
- ส่งเสริมการใช้พลังงานทดแทน ด้วยระบบกระจายน้ำด้วยพลังงานแสงอาทิตย์เพื่อการบริหารจัดการน้ำ

๓. คุณสมบัติของผู้ยื่นข้อเสนอ

๓.๑ มีความสามารถตามกฎหมาย

๓.๒ ไม่เป็นบุคคลล้มละลาย

๓.๓ ไม่อยู่ระหว่างเลิกกิจการ

๓.๔ ไม่เป็นบุคคลซึ่งอยู่ระหว่างถูกระงับการยื่นข้อเสนอหรือทำสัญญากับหน่วยงานของรัฐไว้ชั่วคราวเนื่องจากเป็นผู้ที่ไม่ผ่านเกณฑ์การประเมินผลการปฏิบัติงานของผู้ประกอบการตามระเบียบที่รัฐมนตรีว่าการกระทรวงการคลังกำหนดตามที่ประกาศเผยแพร่ในระบบเครือข่ายสารสนเทศของกรมบัญชีกลาง

๓.๕ ไม่เป็นบุคคลซึ่งถูกระบุชื่อไว้ในบัญชีรายชื่อผู้ทิ้งงานและได้แจ้งเวียนชื่อให้เป็นผู้ทิ้งงานของหน่วยงานของรัฐในระบบเครือข่ายสารสนเทศของกรมบัญชีกลาง ซึ่งรวมถึงนิติบุคคลที่ผู้ทิ้งงานเป็นหุ้นส่วนผู้จัดการ กรรมการผู้จัดการ ผู้บริหาร ผู้มีอำนาจในการดำเนินงานในกิจการของนิติบุคคลนั้นด้วย

๓.๖ มีคุณสมบัติและไม่มีลักษณะต้องห้ามตามที่คณะกรรมการนโยบายการจัดซื้อจัดจ้างและการบริหารพัสดุภาครัฐกำหนดในราชกิจจานุเบกษา

๓.๗ เป็นนิติบุคคลผู้มีอาชีพรับจ้างงานที่ประกวดราคาอิเล็กทรอนิกส์ดังกล่าว

๓.๘ ไม่เป็นผู้มีผลประโยชน์ร่วมกันกับผู้ยื่นข้อเสนอรายอื่นที่เข้ายื่นข้อเสนอให้แก่กรม ณ วันประกาศประกวดราคาอิเล็กทรอนิกส์ หรือไม่เป็นผู้กระทำการอันเป็นการขัดขวางการแข่งขันอย่างเป็นธรรมในการประกวดราคาอิเล็กทรอนิกส์ครั้งนี้

๓.๙ ไม่เป็นผู้ได้รับเอกสิทธิ์หรือความคุ้มกัน ซึ่งอาจปฏิเสธไม่ยอมขึ้นศาลไทย เว้นแต่รัฐบาลของผู้ยื่นข้อเสนอได้มีคำสั่งให้สละเอกสิทธิ์และความคุ้มกันเช่นว่านั้น

๓.๑๐ ผู้ยื่นข้อเสนอเป็นผู้ประกอบการที่ขึ้นทะเบียนงานก่อสร้าง สาขางานก่อสร้างชลประทาน ไม่น้อยกว่าชั้น ๖ ประเภทคุณสมบัติทั่วไป คุณสมบัติเฉพาะและคุณสมบัติเฉพาะอื่นๆ ไว้กับกรมบัญชีกลาง

๓.๑๑ ผู้ยื่นข้อเสนอมีสิทธิในการรับงานของผู้ประกอบการงานก่อสร้างสาขางานก่อสร้างชลประทานของกรมทรัพยากรน้ำ เป็นไปตามประกาศคณะกรรมการราคากลางและขึ้นทะเบียนผู้ประกอบการ เรื่อง สิทธิในการรับงานของผู้ขึ้นทะเบียนผู้ประกอบการงานก่อสร้างสาขางานก่อสร้างชลประทานของกรมทรัพยากรน้ำ ประกาศ ณ วันที่ ๘ เมษายน ๒๕๖๕

๓.๑๑ ผู้ยื่นข้อเสนอที่เสนอราคาในรูปแบบของ "กิจการร่วมค้า" ต้องมีคุณสมบัติ ดังนี้

กรณีที่ข้อตกลงฯกำหนดให้ผู้เข้าร่วมค้ารายใดรายหนึ่งเป็นผู้เข้าร่วมค้าหลัก ข้อตกลงฯจะต้องมีการกำหนดสัดส่วนหน้าที่ และความรับผิดชอบในปริมาณงาน สิ่งของ หรือมูลค่าตามสัญญาของผู้เข้าร่วมค้าหลักมากกว่าผู้เข้าร่วมค้ารายอื่นทุกราย

กรณีที่ข้อตกลงฯ กำหนดให้ผู้เข้าร่วมค้ารายใดรายหนึ่งเป็นผู้เข้าร่วมค้าหลัก กิจการร่วมค้านั้นต้องใช้ผลงานของผู้เข้าร่วมค้าหลักรายเดียวเป็นผลงานของกิจการร่วมค้าที่ยื่นข้อเสนอ

กรณีที่ข้อตกลงฯกำหนดให้ผู้เข้าร่วมค้ารายใดรายหนึ่งเป็นผู้เข้าร่วมค้าหลัก ผู้เข้าร่วมค้าหลักจะต้องเป็นผู้ประกอบการที่ขึ้นทะเบียนไว้กับกรมบัญชีกลาง ในส่วนของผู้เข้าร่วมค้าที่ไม่ใช่ผู้เข้าร่วมค้าหลักจะเป็นผู้ประกอบการที่ขึ้นทะเบียนในสาขางานก่อสร้างไว้กับกรมบัญชีกลางหรือไม่ก็ได้

สำหรับข้อตกลงฯ ที่ไม่ได้กำหนดให้ผู้เข้าร่วมค้ารายใดเป็นผู้เข้าร่วมค้าหลัก ผู้เข้าร่วมค้าทุกรายจะต้องมีคุณสมบัติครบถ้วนตามเงื่อนไขที่กำหนดไว้ในเอกสารเชิญชวน

๓.๑๒ ผู้ยื่นข้อเสนอต้องลงทะเบียนในระบบจัดซื้อจัดจ้างภาครัฐด้วยอิเล็กทรอนิกส์ (Electronic Government Procurement : e - GP) ของกรมบัญชีกลาง

๔. รูปแบบรายการหรือคุณลักษณะเฉพาะ

ประกอบด้วย รายละเอียดโครงการ

๔.๑ งานติดตั้งแผงโซล่าเซลล์ และระบบไฟฟ้าระบบสูบน้ำด้วยพลังงานแสงอาทิตย์

๔.๒ งานก่อสร้างและติดตั้งถังเก็บน้ำหอถังสูง ขนาด ๑๐๐ ลบ.ม.

๔.๓ งานประสานและเดินท่อระบบกระจายน้ำด้วยพลังงานแสงอาทิตย์

๔.๔ งานเพิ่มปริมาณเก็บกัก งานดินขุดด้วยรถขุด และอื่นๆ ที่แบบแปลนกำหนด

๔.๕ เงื่อนไขทั่วไปของงานก่อสร้างและเงื่อนไขเฉพาะงานก่อสร้าง ตามเอกสารแนบท้ายประกวดราคาอิเล็กทรอนิกส์

๕. ระยะเวลาดำเนินการ

ราคาที่เสนอจะต้องเสนอราคากำหนดยืนราคาไม่น้อยกว่า ๑๒๐ วัน ตั้งแต่วันเสนอราคาโดยภายในกำหนดยืนราคา

ดำเนินการก่อสร้างแล้วเสร็จภายใน ๒๗๐ วัน นับถัดจากวันที่ได้รับหนังสือแจ้งจาก กรมทรัพยากรน้ำให้เริ่มทำงาน

๖. วงเงินในการจัดหา

งบประมาณรวม **๙,๑๖๕,๐๐๐ บาท (เก้าล้านหนึ่งแสนหกหมื่นห้าพันบาทถ้วน)**

ราคากลางรวม **๙,๑๖๕,๐๐๐ บาท (เก้าล้านหนึ่งแสนหกหมื่นห้าพันบาทถ้วน)**

๗. การเสนอราคา

๗.๑ ผู้ยื่นข้อเสนอต้องยื่นข้อเสนอ และเสนอราคาทางระบบจัดซื้อจัดจ้างภาครัฐด้วยอิเล็กทรอนิกส์ ตามที่กำหนดไว้ในเอกสารประกวดราคาอิเล็กทรอนิกส์นี้ โดยไม่มีเงื่อนไขใดๆ ทั้งสิ้น และจะต้องกรอกข้อความให้ถูกต้องครบถ้วน พร้อมทั้งหลักฐานแสดงตัวตนและทำการยืนยันตัวตนของผู้ยื่นข้อเสนอโดยไม่ต้องแนบใบเสนอราคาในรูปแบบ PDF File (Portable Document Format)

๗.๒ ผู้ยื่นข้อเสนอจะต้องกรอกรายละเอียดการเสนอราคาในใบเสนอราคาตามแบบเอกสารประกวดราคาจ้างก่อสร้างด้วยวิธีประกวดราคาอิเล็กทรอนิกส์ (e-bidding) ข้อ ๑.๒ ให้ครบถ้วนโดยไม่ต้องยื่นใบแจ้งปริมาณงานและราคา และใบบัญชีรายการก่อสร้างในรูปแบบ PDF File (Portable Document Format)

ในการเสนอราคาให้เสนอราคาเป็นเงินบาทและเสนอราคาได้เพียงครั้งเดียวและราคาเดียวโดยเสนอราคารวม หรือราคาต่อหน่วย หรือราคาต่อรายการ ตามเงื่อนไขที่ระบุไว้ท้ายใบเสนอราคาให้ถูกต้อง ทั้งนี้ราคารวมที่เสนอจะต้องตรงกันทั้งตัวเลขและตัวหนังสือ ถ้าตัวเลขและตัวหนังสือไม่ตรงกัน ให้ถือตัวหนังสือเป็นสำคัญโดยคิดราคารวมทั้งสิ้นซึ่งรวมค่าภาษีมูลค่าเพิ่ม ภาษีอากรอื่น และค่าใช้จ่ายทั้งปวงไว้แล้ว

๘. การลงนามในสัญญา

การจัดซื้อจัดจ้างครั้งนี้จะมีการลงนามในสัญญาหรือข้อตกลงเป็นหนังสือได้ต่อเมื่อ ได้รับจัดสรรงบประมาณรายจ่ายประจำปีงบประมาณ พ.ศ. ๒๕๖๖ (งบปกติ) จากสำนักงบประมาณแล้ว และกรณีที่กรมทรัพยากรน้ำ โดยสำนักงานทรัพยากรน้ำที่ ๓ อุดรธานี ไม่ได้รับการจัดสรรงบประมาณเพื่อการจัดซื้อจัดจ้างในครั้งนี้ กรมทรัพยากรน้ำ โดยสำนักงานทรัพยากรน้ำที่ ๓ อุดรธานีจะยกเลิกการจัดซื้อจัดจ้างโครงการดังกล่าว ซึ่งผู้เสนอราคาจะเรียกร้องค่าเสียหายใดๆมิได้

๙. การจ่ายเงินล่วงหน้า

ผู้ยื่นข้อเสนอมีสิทธิเสนอขอรับเงินล่วงหน้า ในอัตราไม่เกินร้อยละ ๑๕ (สิบห้า) ของราคาค่าจ้างทั้งหมด แต่ทั้งนี้จะต้องส่งมอบหลักประกันเงินล่วงหน้า เป็นพันธบัตรรัฐบาลไทย หรือหนังสือค้ำประกัน หรือ หนังสือค้ำประกันอิเล็กทรอนิกส์ของธนาคารในประเทศตามแบบดังระบุในข้อ ๑.๔ (๓) ให้แก่กรม ก่อนการรับเงินล่วงหน้านั้น

๑๐. ค่าจ้าง และการจ่ายเงิน

กรมจะจ่ายค่าจ้างต่อหน่วยของงานแต่ละรายการที่ได้ทำสำเร็จจริงตามราคาต่อหน่วยที่กำหนดไว้ในใบแจ้งปริมาณงานและราคานอกจากในกรณีต่อไปนี้

๑๐.๑ เมื่อปริมาณงานที่ทำเสร็จจริงในส่วนที่เกินกว่าร้อยละ ๑๒๕ (หนึ่งร้อยยี่สิบห้า) แต่ไม่เกินร้อยละ ๑๕๐ (หนึ่งร้อยห้าสิบ) ของปริมาณงานที่กำหนดไว้ในสัญญาหรือใบแจ้งปริมาณงานและราคา จะจ่ายให้ในอัตราร้อยละ ๙๐ (เก้าสิบ) ของราคาต่อหน่วยตามสัญญา

๑๐.๒ เมื่อปริมาณงานที่ทำเสร็จจริงในส่วนที่เกินกว่าร้อยละ ๑๕๐ (หนึ่งร้อยห้าสิบ) ของปริมาณงานที่กำหนดไว้ในสัญญาหรือใบแจ้งปริมาณงานและราคา จะจ่ายให้ในอัตราร้อยละ ๘๓ (แปดสิบสาม) ของราคาต่อหน่วยตามสัญญา

๑๐.๓ เมื่อปริมาณงานที่ทำเสร็จจริงน้อยกว่าร้อยละ ๗๕ (เจ็ดสิบห้า) ของปริมาณงานที่กำหนดไว้ในสัญญาหรือใบแจ้งปริมาณงานและราคา จะจ่ายให้ตามราคาต่อหน่วยในสัญญา และจะจ่ายเพิ่มชดเชยเป็นค่า overhead และ mobilization สำหรับงานรายการนั้นในอัตราร้อยละ ๑๗ (สิบเจ็ด) ของผลต่างระหว่างปริมาณงานทั้งหมดของงานรายการนั้นตามสัญญาโดยประมาณ กับปริมาณงานที่ทำเสร็จจริงคูณด้วยราคาต่อหน่วยตามสัญญา ทั้งนี้การจ่ายเงินเพิ่มชดเชยเป็นค่า Overhead และ Mobilization ดังกล่าว ผู้ว่าจ้างจะจ่ายให้แก่ผู้รับจ้าง ในงวดสุดท้ายของการจ่ายเงินค่างานตามสัญญา

๑๐.๔ กรมจะจ่ายเงินที่เพิ่มขึ้นตาม (๑) และ (๒) ดังกล่าวข้างต้น ในงวดสุดท้ายของการจ่ายเงิน หรือก่อนงวดสุดท้ายของการจ่ายเงินตามที่กรมจะพิจารณาตามที่เห็นสมควร เว้นแต่กรณีที่กรมงานพิจารณาเห็นว่าปริมาณงานที่ทำเสร็จจริงดังกล่าว มิได้มีส่วนเกี่ยวข้องกับงานอื่นที่เหลือ อีกทั้งงานที่เหลืออยู่ก็มิได้มีผลกระทบต่อการจ่ายเงินค่างานที่แล้วเสร็จจริงในงวดดังกล่าว ทั้งนี้กรมอาจจ่ายเงินที่เพิ่มขึ้นให้แก่ผู้รับจ้างพร้อมกับการจ่ายเงินค่างานงวดนั้นๆ และการพิจารณาว่างานใดอยู่ในหลักเกณฑ์ดังกล่าวหรือไม่เป็นดุลพินิจโดยเด็ดขาดของกรม

กรมจะจ่ายเงินค่าจ้างให้แก่ผู้รับจ้างเป็นรายเดือนตามเนื้องานที่ทำเสร็จจริง เมื่อกรมหรือเจ้าหน้าที่ขอกรมได้ทำการตรวจสอบผลงานที่ทำเสร็จแล้ว และปรากฏว่าเป็นที่พอใจตรงตามข้อกำหนดแห่งสัญญาทุกประการ กรมจะออกหนังสือรับรองการรับมอบงานนั้นให้ไว้แก่ผู้รับจ้าง

การจ่ายเงินงวดสุดท้ายจะจ่ายให้เมื่องานทั้งหมดตามสัญญาได้แล้วเสร็จทุกประการ

๑๑. การปรับราคาค่างานก่อสร้าง

สูตรการปรับราคา(สูตรค่า K) จะต้องคงที่ที่ระดับที่กำหนดไว้ในวันแล้วเสร็จตามที่กำหนดไว้ในสัญญาหรือภายในระยะเวลาที่สำนักงานได้ขยายออกไป โดยจะใช้สูตรของทางราชการ ตามเงื่อนไขหลักเกณฑ์ สูตรและวิธีการคำนวณที่ใช้กับสัญญาแบบปรับราคาได้ ตามมติคณะรัฐมนตรีเมื่อวันที่ ๒๒ สิงหาคม ๒๕๓๒ เรื่อง การพิจารณาช่วยเหลือผู้ประกอบอาชีพงานก่อสร้าง ตามหนังสือสำนักเลขาธิการคณะรัฐมนตรี ที่ นร ๐๒๐๓/ว ๑๐๙ ลงวันที่ ๒๔ สิงหาคม ๒๕๓๒

๑๒. หลักเกณฑ์และสิทธิในการพิจารณา

๑๒.๑ การพิจารณาผลการยื่นข้อเสนอประกวดราคาอิเล็กทรอนิกส์ครั้งนี้ กรมจะพิจารณาตัดสินโดยใช้เกณฑ์ราคา

๑๒.๒ การพิจารณาผู้ชนะการยื่นข้อเสนอ

กรณีการพิจารณาเกณฑ์ราคาในการพิจารณาผู้ชนะการยื่นข้อเสนอ กรมพิจารณาจากราคารวม

๑๒.๓ หากผู้ยื่นข้อเสนอซึ่งเป็นผู้ประกอบการ SMEs เสนอราคาสูงกว่าราคาต่ำสุดของผู้ยื่นข้อเสนอรายอื่นที่ไม่เกินร้อยละ ๑๐ ให้จัดซื้อจัดจ้างจากผู้ประกอบการ SMEs ดังกล่าว โดยจัดเรียงลำดับผู้ยื่นข้อเสนอซึ่งเป็นผู้ประกอบการ SMEs ซึ่งเสนอราคาสูงกว่าราคาต่ำสุดของผู้ยื่นข้อเสนอรายอื่นไม่เกินร้อยละ ๑๐ ที่จะเรียกมาทำสัญญาไม่เกิน ๓ ราย

ผู้ยื่นข้อเสนอที่เป็นกิจการร่วมค้าที่จะได้สิทธิตามวรรคหนึ่ง ผู้เข้าร่วมค้าทุกรายจะต้องเป็นผู้ประกอบการ SMEs

๑๒.๔ หากผู้ยื่นข้อเสนอซึ่งมิใช่ผู้ประกอบการ SMEs แต่เป็นบุคคลธรรมดาที่ถือสัญชาติไทยหรือนิติบุคคลที่จัดตั้งขึ้นตามกฎหมายไทยเสนอราคาสูงกว่าราคาต่ำสุดของผู้ยื่นเสนอซึ่งเป็นบุคคลธรรมดาที่มิได้ถือสัญชาติไทยหรือนิติบุคคลที่จัดตั้งขึ้นตามกฎหมายของต่างประเทศไม่เกินร้อยละ ๓ ให้หน่วยงานของรัฐจัดซื้อหรือจัดจ้างจากผู้ยื่นข้อเสนอซึ่งเป็นบุคคลธรรมดาที่ถือสัญชาติไทยหรือนิติบุคคลที่จัดตั้งขึ้นตามกฎหมายไทยดังกล่าว

ผู้ยื่นข้อเสนอที่เป็นกิจการร่วมค้าที่จะได้สิทธิตามวรรคหนึ่ง ผู้เข้าร่วมค้าทุกรายจะต้องเป็นบุคคลธรรมดาที่ถือสัญชาติไทยหรือนิติบุคคลที่จัดตั้งขึ้นตามกฎหมายไทย

๑๒.๕ หากผู้ยื่นข้อเสนอรายใดมีคุณสมบัติไม่ถูกต้องตามข้อ ๓ หรือยื่นหลักฐานการยื่นข้อเสนอไม่ถูกต้อง หรือไม่ครบถ้วนตามข้อ ๔ แล้ว คณะกรรมการพิจารณาผลการประกวดราคาอิเล็กทรอนิกส์จะไม่รับพิจารณาข้อเสนอของผู้ยื่นข้อเสนอรายนั้น เว้นแต่ผู้ยื่นข้อเสนอรายใดเสนอเอกสารทางเทคนิคหรือรายละเอียดคุณลักษณะเฉพาะของพัสดุที่จะจ้างไม่ครบถ้วน หรือเสนอรายละเอียดแตกต่างปจากเงื่อนไขที่กรมกำหนดไว้ในประกาศและเอกสารประกวดราคาอิเล็กทรอนิกส์ ในส่วนที่ไม่ใช่สาระสำคัญและความแตกต่างนั้น ไม่มีผลทำให้เกิดการได้เปรียบเสียเปรียบต่อผู้ยื่นข้อเสนอรายอื่น หรือเป็นการผิดพลาดเล็กน้อย คณะกรรมการฯอาจพิจารณาผ่อนปรนการตัดสิทธิผู้ยื่นข้อเสนอรายนั้น

๑๒.๖ กรมขอสงวนสิทธิ์ไม่พิจารณาข้อเสนอของผู้ยื่นข้อเสนอโดยไม่มีการผ่อนผัน ในกรณีดังต่อไปนี้

๑)ไม่ปรากฏชื่อผู้ยื่นข้อเสนอรายนั้นในบัญชีรายชื่อผู้รับเอกสารประกวดราคาอิเล็กทรอนิกส์ทางระบบจัดซื้อจัดจ้างด้วยอิเล็กทรอนิกส์ หรือบัญชีรายชื่อผู้ซื้อเอกสารประกวดราคาอิเล็กทรอนิกส์ทางระบบจัดซื้อจัดจ้างด้วยอิเล็กทรอนิกส์ของกรม

๒)ไม่กรอกชื่อผู้ยื่นข้อเสนอในการเสนอราคาทางระบบจัดซื้อจัดจ้างด้วยอิเล็กทรอนิกส์

๓)เสนอรายละเอียดแตกต่างไปจากเงื่อนไขที่กำหนดในเอกสารประกวดราคาอิเล็กทรอนิกส์ที่เป็นสาระสำคัญ หรือมีผลทำให้เกิดความได้เปรียบเสียเปรียบแก่ผู้ยื่นข้อเสนอรายอื่น

๑๒.๗ ในการตัดสินการประกวดราคาอิเล็กทรอนิกส์หรือในการทำสัญญา คณะกรรมการพิจารณาผลการประกวดราคาอิเล็กทรอนิกส์หรือกรม มีสิทธิให้ผู้ยื่นข้อเสนอชี้แจงข้อเท็จจริงเพิ่มเติมได้ กรมมีสิทธิที่จะไม่รับข้อเสนอ ไม่รับราคา หรือไม่ทำสัญญา หากข้อเท็จจริงดังกล่าวไม่เหมาะสมหรือไม่ถูกต้อง

๑๒.๘ กรมทรงไว้ซึ่งสิทธิที่จะไม่รับราคาต่ำสุด หรือราคาหนึ่งราคาใด หรือราคาที่เสนอทั้งหมดก็ได้และอาจพิจารณาเลือกจ้างในจำนวน หรือขนาด หรือเฉพาะรายการหนึ่งรายการใด หรืออาจจะยกเลิก การประกวดราคาอิเล็กทรอนิกส์โดยไม่พิจารณาจัดจ้างเลยก็ได้ สุดแต่จะพิจารณา ทั้งนี้ เพื่อประโยชน์ของทางราชการเป็นสำคัญ และให้ถือว่าการตัดสินของกรมเป็นเด็ดขาดผู้ยื่นข้อเสนอจะเรียกร้องค่าใช้จ่าย หรือค่าเสียหายใดๆ มิได้ รวมทั้งกรมพิจารณายกเลิกการประกวดราคาอิเล็กทรอนิกส์และลงโทษผู้ยื่นข้อเสนอเป็นผู้ทิ้งงาน ไม่ว่าจะเป็นผู้ยื่นข้อเสนอที่ได้รับการคัดเลือกหรือไม่ก็ตาม หากมีเหตุที่เชื่อถือได้ว่ายื่นข้อเสนอกระทำการโดยไม่สุจริต เช่น การเสนอเอกสารอันเป็นเท็จ หรือใช้ชื่อบุคคลธรรมดา หรือนิติบุคคลอื่นมาเสนอราคาแทน เป็นต้น

ในกรณีที่ผู้ยื่นข้อเสนอรายที่เสนอราคาต่ำสุด เสนอราคาต่ำจนคาดหมายได้ว่าไม่อาจดำเนินงานตามเอกสารประกวดราคาอิเล็กทรอนิกส์ได้ คณะกรรมการพิจารณาผลการประกวดราคาอิเล็กทรอนิกส์หรือกรมจะให้ผู้ยื่นข้อเสนอนั้นชี้แจงและแสดงหลักฐานที่ทำให้เชื่อได้ว่าผู้ยื่นข้อเสนอสามารถดำเนินงานตามเอกสารประกวดราคาอิเล็กทรอนิกส์ให้เสร็จสมบูรณ์ หากคำชี้แจงไม่เป็นที่รับฟังได้ กรมมีสิทธิที่จะไม่รับข้อเสนอหรือไม่รับราคาของผู้ยื่นข้อเสนอรายนั้น ทั้งนี้ผู้ยื่นข้อเสนอดังกล่าวไม่มีสิทธิเรียกร้องค่าใช้จ่ายหรือค่าเสียหายใดๆ จากกรม

๑๒.๙ ก่อนลงนามในสัญญา กรม อาจประกาศยกเลิกการประกวดราคาอิเล็กทรอนิกส์ หากปรากฏว่ามีการกระทำที่เข้าลักษณะผู้ยื่นข้อเสนอที่ชนะการประกวดราคาหรือที่ได้รับการคัดเลือกมีผลประโยชน์ร่วมกัน หรือมีส่วนได้เสียกับผู้อื่นข้อเสนอรายอื่น หรือขัดขวางการแข่งขันอย่างเป็นธรรม หรือสมยอมกันกับผู้ยื่นข้อเสนอรายอื่น หรือเจ้าหน้าที่ในการเสอนราคา หรือส่อว่ากระทำการทุจริตอื่นใดในการเสนอราคา

๑๓. การใช้พัสดุที่ผลิตภายในประเทศ

คู่สัญญาจะต้องใช้พัสดุประเภทวัสดุและครุภัณฑ์ที่จะใช้ในงานก่อสร้างเป็นพัสดุที่ผลิตภายในประเทศ โดยจะต้องใช้ไม่น้อยกว่าร้อยละ ๖๐ ของมูลค่าพัสดุจะใช้ในงานก่อสร้างทั้งหมดตามสัญญา และจะต้องใช้เหล็กที่ผลิตภายในประเทศไม่น้อยกว่าร้อยละ ๙๐ ของปริมาณเหล็กที่ต้องใช้ทั้งหมดตามสัญญา

โดยจะต้องจัดทำแผนการใช้พัสดุที่ผลิตภายในประเทศ ไม่น้อยกว่าร้อยละ ๖๐ ของพัสดุที่จะใช้ในงานก่อสร้างทั้งหมดตามสัญญา และจัดทำแผนการใช้เหล็กที่ผลิตภายในประเทศไม่น้อยกว่าร้อยละ ๙๐ ของปริมาณเหล็กที่ต้องใช้ในงานก่อสร้างทั้งหมดตามสัญญา ภายใน ๖๐ วัน นับถัดจากวันที่ได้ลงนามในสัญญา(ภาคผนวก ๑ และภาคผนวก ๒)

๑๔. สถานที่ส่งมอบงาน

- สถานที่ส่งมอบงาน : **ณ พระธาตุศรีสองรัก ตำบลด่านซ้าย อำเภอด่านซ้าย จังหวัดเลย**

๑๕. การรับประกันความชำรุดบกพร่อง

ผู้รับจ้างจะต้องรับประกันการชำรุดเสียหาย ของวัสดุ และอุปกรณ์จากการใช้งานตามปกติเป็นเวลา ๒ ปี นับตั้งแต่วันที่รับมอบงาน และเป็นภาระของผู้รับจ้างจะต้องดูแลวัสดุอุปกรณ์ต่างๆ ให้อยู่ในสภาพใช้งานได้ดี ยกเว้นวัสดุสิ้นเปลือง ที่จะต้องเปลี่ยนตามอายุ และเวลาการใช้งาน หากในระยะเวลาดังกล่าวเกิดการชำรุดเสียหายหรือขัดข้อง ผู้รับจ้างต้องทำการแก้ไขให้แล้วเสร็จภายใน ๑๕ วัน นับถัดวันที่ได้รับแจ้งความชำรุดบกพร่อง

๑๖. อัตราค่าปรับ

ค่าปรับตามแบบสัญญาจ้างแนบท้ายเอกสารประกวดราคาอิเล็กทรอนิกส์นี้ หรือข้อตกลงจ้างเป็นหนังสือจะกำหนด ดังนี้

๑๖.๑ กรณีที่ผู้รับจ้างนำงานที่รับจ้างไปจ้างช่วงให้ผู้อื่นทำอีกทอดหนึ่งโดยไม่ได้รับอนุญาตจาก กรม จะกำหนดค่าปรับสำหรับการฝ่าฝืนดังกล่าวเป็นจำนวนร้อยละ ๑๐ ของวงเงินของงานจ้างช่วงนั้น

๑๖.๒ กรณีที่ผู้รับจ้างปฏิบัติผิดสัญญาจ้าง นอกเหนือจากข้อ ๑๖.๑ จะกำหนดค่าปรับเป็นรายวันเป็นจำนวนเงินตายตัวในอัตราร้อยละ ๐.๑ ของราคางานจ้าง

๑๗. หลักเกณฑ์การจัดหาช่างฝีมือ

การควบคุมงานเพื่อการก่อสร้างตามสัญญานี้ ผู้รับจ้างจะต้องจัดหาช่างฝีมือที่ผ่านการทดสอบมาตรฐานฝีมือจากสถาบันของทางราชการ หรือผู้มีวุฒิบัตรระดับ ปวช. ปวส. และ ป.ตรี หรือเทียบเท่าจากสถาบันการศึกษาที่ กพ. รับรองให้เข้ารับราชการได้ ในอัตราไม่ต่ำกว่าร้อยละ ๑๐ (สิบ) ของแต่ละสาขาช่าง แต่จะต้องมีช่าง จำนวนอย่างน้อย ๑ คน ในแต่ละสาขาช่าง รวม ๓ คน ดังต่อไปนี้

๑. ช่างก่อสร้าง/โยธา ๑ คน

๒. วิศวกรโยธา ๑ คน

๓. วิศวกรไฟฟ้า(ไฟฟ้ากำลัง) ๑ คน

๑๘. สถานที่ติดต่อเพื่อขอทราบข้อมูลเพิ่มเติม และส่งข้อเนอแนะ วิจารณ์ หรือแสดงความคิดเห็น

สามารถส่งข้อคิดเห็นหรือข้อเสนอแนะ วิจารณ์กับร่างขอบเขตของงานได้ที่

สถานที่ติดต่อ สำนักงานทรัพยากรน้ำที่ ๓ เลขที่ ๓๐๗ หมู่ที่ ๑๔ ตำบลหนองนาคำ อำเภอเมืองอุดรธานี จังหวัดอุดรธานี รหัสไปรษณีย์ ๔๑๐๐๐

โทรศัพท์หมายเลข ๐-๔๒๒๙๐ -๓๕๐ ต่อ ๒๐๒

โทรสารหมายเลข ๐-๔๒๒๙๐ -๓๔๙

เว็บไซต์ www.dwr.go.th

Email:Wanatchaphon.n@dwr.mail.go.th

สาธารณชนที่ต้องการเสนอแนะ วิจารณ์ หรือมีความเห็น ต้องเปิดเผยชื่อและที่อยู่ของผู้ให้ข้อเสนอแนะ วิจารณ์ หรือมีความเห็นด้วย

ลงชื่อ ....ประธานกรรมการ
(นายศิวดล อุปพงษ์)
วิศวกรโยธาชำนาญการพิเศษ

ลงชื่อ ....กรรมการ
(นายเลิศฤทธิ์ เลี่ยมสกุล)
วิศวกรโยธาชำนาญการ

ลงชื่อ ....กรรมการ
(นายบรรจง อภัยแสน)
นายช่างโยธาชำนาญงาน

ทราบ

(นายศิวดล อุปพงษ์)
ผู้อำนวยการส่วนพัฒนาและฟื้นฟูแหล่งน้ำ

(นายวิเชียร ศิริสุวรรณคูหา)
ผู้อำนวยการสำนักงานทรัพยากรน้ำที่ ๓
ปฏิบัติราชการแทน อธิบดีกรมทรัพยากรน้ำ

ข้อกำหนดการก่อสร้างโครงการงานอนุรักษ์ฟื้นฟูแหล่งน้ำ

....	....	....
(นายศิวดล อุปพงษ์)	(นายเลิศฤทธิ์ เลี่ยมสกุล)	(นายบรรจง อภัยแสน)
วิศวกรโยธาชำนาญการพิเศษ	วิศวกรโยธาชำนาญการ	นายช่างโยธาชำนาญงาน

ข้อกำหนดการก่อสร้างโครงการงานอนุรักษ์ฟื้นฟูแหล่งน้ำ

1. รายการทั่วไป

เพื่อประโยชน์การตรวจสอบและติดตามผลงานของผู้ว่าจ้างและการปฏิบัติงานของผู้รับจ้างให้ผู้รับจ้างเสนอแผนปฏิบัติงานตามแบบที่ผู้ว่าจ้างกำหนดให้ต่อผู้ว่าจ้างภายใน 15 วัน นับถัดจากวันลงนามในสัญญาและให้ผู้รับจ้างดำเนินงานตามแผนปฏิบัติงานที่ผู้ว่าจ้างหรือตัวแทนของผู้ว่าจ้างเห็นชอบแล้วจนสุดความสามารถเพื่อให้การก่อสร้างสำเร็จเรียบร้อยภายในกำหนดแห่งสัญญานี้ ผู้ว่าจ้างหรือตัวแทนผู้ว่าจ้างสงวนสิทธิ์ที่จะสั่งเปลี่ยนแปลงแก้ไขเพิ่มเติมแผนปฏิบัติงานอย่างไรก็ได้ ทั้งนี้เพื่อประโยชน์ของงานนี้เป็นสำคัญ ผู้รับจ้างจะต้องปฏิบัติงานตามแผนงานที่ผู้ว่าจ้างหรือตัวแทนผู้ว่าจ้างได้สั่งเปลี่ยนแปลง แก้ไขเพิ่มเติมดังกล่าวโดยเคร่งครัดต่อไป

2.งานเตรียมสถานที่ก่อสร้าง

2.1 คำจำกัดความ/ความหมาย

เป็นการจัดเตรียมความพร้อมของสถานที่และเตรียมงานเบื้องต้น ก่อนที่จะดำเนินการก่อสร้างอาคารหลักต่างๆดังนี้

2.1.1 การเตรียมพื้นที่ หมายถึง การกำหนดพื้นที่เพื่อทำการก่อสร้างอาคารสำนักงาน โรงงาน คลังพัสดุและอาคารชั่วคราวอื่นๆ รวมทั้งสิ่งอำนวยความสะดวกต่างๆ ที่จำเป็นสำหรับการปฏิบัติงาน

2.1.2 การตรวจสอบและวางผัง หมายถึง การตรวจสอบหมุดหลักฐานต่างๆ และสำรวจวางผังการก่อสร้างอาคารตามที่กำหนดไว้ในแบบก่อสร้าง

2.1.3 ทางลำลองชั่วคราว ทางเบี่ยง หมายถึง การกำหนดเส้นทางคมนาคมในการขนส่งวัสดุก่อสร้างจากเส้นทางสายหลักถึงบริเวณโครงการ

2.1.4 การจัดหาวัสดุ หมายถึง การจัดเตรียมวัสดุก่อสร้างพร้อมสุ่มเก็บตัวอย่างวัสดุหลักไปทดสอบคุณสมบัติและหรือจัดเตรียมเอกสารรับรองคุณสมบัติ และมาตรฐานการผลิตของวัสดุหลัก

2.1.5 การถางป่าและปรับพื้นที่ หมายถึง การถางป่า ขุดตอ ขุดรากไม้ และปรับพื้นที่ บริเวณที่จะก่อสร้างอาคาร และหรือตามแนวหรือขอบเขตที่กำหนดไว้ในแบบก่อสร้าง รวมทั้งการ ขนย้ายสิ่งที่ไม่พึงประสงค์ ออกนอกบริเวณก่อสร้าง

2.1.6 การรื้อถอนสิ่งปลูกสร้างเดิม หมายถึง สิ่งก่อสร้างเดิมที่ไม่ต้องการในบริเวณก่อสร้างหรือตามที่กำหนดในแบบแปลนต้องรื้อถอน ต้องกำจัดและขนย้ายออกให้พ้นบริเวณก่อสร้าง

(นายศิวดล อุปพงษ์)	(นายเลิศฤทธิ์ เลี่ยมสกุล)	(นายบรรจง อภัยแสน)
วิศวกรโยธาชำนาญการพิเศษ	วิศวกรโยธาชำนาญการ	นายช่างโยธาชำนาญงาน

2.1.7 การกำจัดน้ำออกจากบริเวณก่อสร้าง หมายถึง การทำเขื่อนกั้นน้ำชั่วคราว การขุดร่องหรือทำรางเปลี่ยนทางน้ำ การใช้เครื่องสูบน้ำ เพื่อป้องกันและกำจัดน้ำออกจากบริเวณก่อสร้าง

2.2 ข้อกำหนด/คุณสมบัติ

2.2.1 การเตรียมพื้นที่

1) ที่ตั้งอาคารสำนักงาน จะต้องอยู่ใกล้เคียงกับบริเวณหัวงานโดยมีขนาดและพื้นที่ใช้สอยตามที่กำหนดไว้ในแบบ พื้นสำนักงานจะต้องอยู่สูงกว่าพื้นดินไม่น้อยกว่าพื้นดินไม่น้อยกว่า0.30 เมตร มีระบบระบายน้ำ และระบบสาธารณูปโภคที่ดี
2) ที่ตั้งอาคาร โรงงาน คลังพัสดุและบ้านพักคนงาน จะต้องไม่สร้างบนพื้นที่กีดขวางทางสัญจรและบริเวณก่อสร้าง จะต้องรักษาความสะอาดอยู่เสมอโดยมีระบบสุขาภิบาล
3) จะต้องมีระบบมาตรการการรักษาความปลอดภัยบริเวณสถานที่ก่อสร้างทั้งหมดตลอดระยะเวลาก่อสร้าง
4) จะต้องจัดทำและติดตั้งแผ่นป้ายแนะนำโครงการ แสดงรายละเอียดเกี่ยวกับงานก่อสร้างตามแบบมาตรฐาน โดยติดตั้งไว้ในที่แลเห็นเด่นชัด

2.2.2 การตรวจสอบและวางผัง

1) ก่อดำเนินการก่อสร้าง จะต้องตรวจสอบความถูกต้องของแบบกับสภาพภูมิประเทศ โดยการวางแนว ถ่ายระดับ วางผังอาคาร และสิ่งปลูกสร้างทุกชนิด กรณีตรวจพบ ความคลาดเคลื่อนหรือมีปัญหาอุปสรรคในพื้นที่ก่อสร้าง ให้รีบรายงานคณะกรรมการตรวจรับพัสดุ ทั้งนี้ ภายใน 30 วัน หากไม่มีผลการรายงานถือว่าแบบแปลนมีความสอดคล้องกับสภาพพื้นที่ ทั้งนี้ขึ้นอยู่กับดุลยพินิจของคณะกรรมการตรวจรับพัสดุ เป็นผู้พิจารณา เพื่อดำเนินการแก้ไขแบบแปลน
2) หมุดหลักฐานต่างๆ ที่กำหนดและได้จัดทำขึ้น จะต้องรักษาให้อยู่ในสภาพเรียบร้อย สามารถตรวจสอบได้ตลอดเวลา

2.2.3 การทำทางลำลองชั่วคราว

1) ทางลำลอง ทางเบี่ยง ทางเข้าหมู่บ้าน/อาคาร และอื่นๆ ทั้งที่อยู่ภายในและนอกบริเวณก่อสร้างจะต้องให้สามารถเชื่อมเข้าถึงกับได้ตลอด
2) จะต้องดูแล บำรุงรักษาเส้นทางให้สามารถใช้งานได้สะดวก รวมทั้งมีมาตรการป้องกันฝุ่นโคลนตม ตลอดอายุสัญญาก่อสร้าง

....	....	....
(นายศิวดล อุปพงษ์)	(นายเลิศฤทธิ์ เลี่ยมสกุล)	(นายบรรจง อภัยแสน)
วิศวกรโยธาชำนาญการพิเศษ	วิศวกรโยธาชำนาญการ	นายช่างโยธาชำนาญงาน

2.2.4 การจัดหาวัสดุ

1) วัสดุหลักที่จะต้องทำการทดสอบคุณสมบัติตามข้อกำหนดของแต่ละประเภทงาน เช่น หิน กรวด ทราย เหล็กเสริม เป็นต้น จะต้องสุ่มจัดเก็บตัวอย่างและควบคุมไปทดสอบยังหน่วยงานของกรมทรัพยากรน้ำหรือหน่วยงานอื่นที่เชื่อถือได้และนำผลการทดสอบคุณสมบัติให้หน่วยงานพิจารณาก่อนนำมาใช้งาน
2) วัสดุหลักที่จะต้องมีเอกสารรับรองคุณสมบัติและมาตรฐานการผลิต ตามแบบและข้อกำหนดของแต่ละประเภทงาน เช่น ท่อและอุปกรณ์ประกอบ แผ่นใยสังเคราะห์ ประตูน้ำ เป็นต้นให้ผู้ควบคุมงานและคณะกรรมการตรวจรับพัสดุพิจารณาก่อนนำมาใช้งาน
3) จะต้องกำหนดมาตรการ ดูแล ป้องกัน รักษา จัดเก็บวัสดุ ให้อยู่ในสภาพที่ดี
4) วัสดุดินลูกรังกรณีใช้บ่อลูกรังผู้รับจ้างต้องใช้บ่อลูกรังที่ถูกต้องตามกฎหมายและต้องเป็นผู้รับผิดชอบความเสียหายกรณีใช้บ่อลูกรังไม่ถูกต้องทั้งนี้ผู้ว่าจ้างจะตรวจสอบเฉพาะคุณสมบัติของวัสดุเท่านั้นและต้องได้คุณสมบัติตามข้อกำหนด

2.2.5 การถางป่าและปรับพื้นที่

1) พื้นที่ก่อสร้างที่กำหนดในแบบ จะต้องมีการถางป่าและปรับพื้นที่ให้เรียบร้อย ปราศจากต้นไม้ ตอไม้ รากไม้ และสิ่งกีดขวางต่างๆ โดยมีอาณาเขตห่างจากตัวอาคารก่อสร้างประมาณ 5 เมตร
2) วัสดุที่ถางออกและขุดออก จะต้องขนย้ายออกพ้นพื้นที่ก่อสร้างและหรือทำลายโดยวิธีเผาฝังกลบ หรือวิธีอื่นใดที่เหมาะสม โดยต้องผ่านการควบคุมดูแลโดยช่างควบคุมงาน

2.2.6 การรื้อถอนสิ่งปลูกสร้างเดิม

1) สิ่งปลูกสร้างเดิมที่ไม่ต้องการในบริเวณก่อสร้างตามที่กำหนดในแบบ ต้องรื้อถอนออกและกำจัดให้หมดส่วนที่ใช้ประโยชน์ได้ให้นำมาเก็บรักษาไว้ในสภาพที่ที่กำหนด
2) เศษขยะหรือดิน หรือสิ่งต่างๆ ที่ไม่ต้องการ จะต้องขนย้ายออกพ้นพื้นที่ก่อสร้างและ หรือทำลายโดยวิธี เผา ฝังกลบ หรือวิธีอื่นใดที่เหมาะสม โดยการกำกับดูแลโดยช่างควบคุมงาน

2.2.7 การกำจัดน้ำออกจากบริเวณก่อสร้าง

1) บริเวณก่อสร้างที่มีน้ำขัง อันเนื่องมาจากน้ำใต้ดินและน้ำที่ไหลมาจากผิวดิน จะต้องกำจัดออกให้หมดตลอดเวลาก่อสร้าง โดยการทำเขื่อนกันน้ำชั่วคราว การขุดร่องหรือทำรางเปลี่ยนทางน้ำ และการใช้เครื่องสูบน้ำ เป็นต้น
2) การทำเขื่อนกั้นน้ำชั่วคราว จะต้องเสนอแบบรวมทั้งวิธีการก่อสร้างและรื้อย้ายให้คณะกรรมการตรวจการจ้างเห็นชอบก่อน

(นายศิวดล อุปพงษ์)	(นายเลิศฤทธิ์ เลี่ยมสกุล)	(นายบรรจง อภัยแสน)
วิศวกรโยธาชำนาญการพิเศษ	วิศวกรโยธาชำนาญการ	นายช่างโยธาชำนาญงาน

3) การขุดร่องหรือทำรางเปลี่ยนทางน้ำ จะต้องเสนอข้อมูลด้านอุทกวิทยาและการออกแบบให้คณะกรรมการตรวจรับพัสดุเห็นชอบก่อน
4) การใช้เครื่องสูบน้ำ จะต้องออกแบบและวางแผน ติดตั้งเครื่องมือ ตลอดจนควบคุมดูแลบำรุงรักษา โดยการกำกับดูแลโดยช่างควบคุมงาน

3. งานขุด

3.1 คำจำกัดความ/ความหมาย

ประเภทของการขุด สามารถแยกตามชนิดของวัสดุและลักษณะการขุด ออกเป็น 4 ประเภท ดังนี้

3.1.1 งานขุดลอกหน้าดิน หมายถึง การขุดลอกผิวหน้าดินเดิมเพื่อเตรียมฐานรากของงานถม ประกอบด้วยการขุดรากไม้ เศษขยะ เศษหิน อินทรียวัตถุ ดินอ่อน และสิ่งที่ไม่พึงประสงค์อื่นๆ ออกให้หมด ภายในขอบเขตและบริเวณที่กำหนดไว้ในแบบ วัสดุที่ได้จากการขุดลอก หน้าดินห้ามนำไปใช้ในงานถมเป็นอันขาด

3.1.2 งานดินขุด แบ่งออกเป็น 3 ประเภท

1) งานดินขุดทั่วไป หมายถึง การขุดดินที่สามารถขุดออกด้วยเครื่องจักรกลและขนเกลี่ยทิ้งบริเวณข้าง พื้นที่ก่อสร้าง
2) งานดินขุดขนทิ้งหมายถึงการขุดดินที่สามารถขุดออกด้วยเครื่องจักรกลและต้องขนทิ้งโดยตักขึ้นใส่รถบรรทุกนำไปทิ้งยังที่กำหนด
3) งานดินขุดเหลว หมายถึง การขุดดินที่มีน้ำท่วมขังมีสภาพเหลว สามารถขุดออกด้วยเครื่องจักรกลขุดมากองผึ่งให้แห้ง แล้วขนทิ้งโดยตักดินใส่รถบรรทุกนำไปทิ้งยังที่กำหนด

3.1.3 งานดินขุดหินผุ หมายถึง การขุดหินผุ ดินดาน ดินลูกรัง หินก้อนที่มีขนาดไม่โตกว่า 0.7 ลูกบาศก์เมตร หรือวัสดุอื่นที่ไม่สามารถขุดออกได้ด้วยเครื่องจักรกล หรือเครื่องมือขุดธรรมดา ต้องใช้ คราด (Ripper) ช่วยขุดทำให้หลวมก่อนแล้วขุดออกด้วยเครื่องจักรกล หรือชมทิ้งโดยตักขึ้นใส่รถบรรทุกนำไปทิ้งยังที่กำหนด

3.1.4 งานขุดหินแข็ง หมายถึง การขุดหินชั้น หินฝืด หรือหินก้อนที่มีขนาดโตกว่า 0.7 ลูกบาศก์เมตรไม่สามารถขุดออกด้วยเครื่องจักรกล หรือใช้คราด (Upper) ต้องใช้วัตถุระเบิดทำการระเบิดหินให้แตกก่อน และขนทิ้งโดยตักขึ้นใส่รถบรรทุกนำไปทิ้งยังที่กำหนด

....	....	....
(นายศิวดล อุปพงษ์)	(นายเลิศฤทธิ์ เลี่ยมสกุล)	(นายบรรจง อภัยแสน)
วิศวกรโยธาชำนาญการพิเศษ	วิศวกรโยธาชำนาญการ	นายช่างโยธาชำนาญงาน

3.2 ข้อกำหนด/คุณสมบัติ

การขุดดินหรือขุดหินเพื่อให้ได้ขนาดตามรูปแบบ การขุดลอกหน้าดินและร่องแกนเพื่อเตรียมฐานรากก่อสร้างทำนบดิน/เขื่อนดิน และการขุดบ่อก่อสร้างเพื่องานก่อสร้างอาคาร มีข้อกำหนดดังนี้

3.2.1 ต้องขุดให้ได้แนวระดับและขนาดตามที่กำหนดไว้ในแบบ การขุดต้องกระทำด้วยความระมัดระวังเป็นพิเศษ และต้องมีมาตรการควบคุมให้วัตถุที่อยู่นอกขอบเขตแนวการขุดยังคงอยู่ในสภาพเดิมเท่าที่จะทำได้

3.2.2 ในกรณีที่แบบไม่ได้ระบุแนวเส้นขอบเขตการขุดไว้ ถ้าเป็นการขุดดินควรใช้ลาด (Slope) 1:1.5และถ้าเป็นการขุดหินควรใช้ลาด (Slope) 1:0.5 หรือตามที่คณะกรรมการตรวจรับพัสดุกำหนด

3.2.3 การขุดเพื่อก่อสร้างฐานรากของอาคารโครงสร้างใดๆ จะต้องขุดเผื่อออกไปจากที่กำหนดไว้ข้างละ 30 เซนติเมตร เพื่อความสะดวกในการตั้งไม้แบบ

3.2.4 ในกรณีที่เป็นหิน การขุดจะต้องใช้ความระมัดระวังเพื่อรักษาแนวให้ได้ตามที่แบบกำหนดไว้ส่วนของหินที่ยื่นออกมาจากแนวที่กำหนดไว้ในแบบอาจยอมให้มีได้ไม่เกิน 15 เซนติเมตรหรือเป็นอย่างอื่นที่เหมาะสมตามสภาพ

3.2.5 ในกรณีที่ขุดผิดพลาดไปจากแนวที่กำหนดในแบบ ความเสียหาย การพังหลายที่เกิดจากการระเบิดหรือโพรงหินที่เกิดจากความไม่ระมัดระวังในขณะที่ดำเนินการขุดของผู้รับจ้าง และความผิดพลาดไม่ว่าจะด้วยเหตุใดก็ตาม ผู้รับจ้างจะต้องรับผิดชอบและต้องซ่อมแซม แก้ไขตามคำแนะนำของวิศวกรควบคุมการก่อสร้าง โดยค่าใช้จ่ายส่วนนี้เป็นของผู้รับจ้าง

3.2.6 การขุดพื้นฐานรากและลาดด้านข้างที่ติดกับงานคอนกรีต ต้องตกแต่งให้เรียบร้อย พื้นผิวหน้าต้องเตรียมการปรับแต่งให้มีความมั่นคงพอที่จะรับอาคารคอนกรีตได้

3.2.7การขุดคืนร่องแกนเขื่อน จะต้องขุดให้มีขนาดความกว้าง ลาดด้านข้างตามแบบสำหรับความลึกให้ขุดลึกลงไปจนถึงระดับชั้นดินหรือหินที่กำหนดในแบบ เมื่อขุดร่องแกนเสร็จจะต้อง ได้รับการตรวจสอบและเห็นชอบจากคณะกรรมการตรวจรับพัสดุก่อน จึงจะดำเนินการขั้นต่อไปได้

3.2.8 วัสดุที่ได้จากการขุด ถ้าคณะกรรมการตรวจบรับพัสดุอนุญาตให้นำไปใช้ถมทำนบดินเขื่อนดินก็ให้นำไปใช้ ส่วนวัสดุที่ไม่เหมาะสมหรือเหลือใช้จะต้องขนไปทิ้งยังบริเวณที่ทิ้งดินซึ่งแสดงไว้ในแบบหรือที่ซึ่งคณะกรรมการตรวจรับพัสดุเห็นชอบแล้ว

3.2.9 บริเวณที่ทิ้งวัสดุจะต้องไม่กีดขวางการทำงานและขวางทางน้ำ การกองวัสดุจะต้องกองให้อยู่ในขอบเขตและจะต้องเกลี่ยปรับระดับของกองวัสดุให้เหมาะสม

....	....	....
(นายศิวดล อุปพงษ์)	(นายเลิศฤทธิ์ เลี่ยมสกุล)	(นายบรรจง อภัยแสน)
วิศวกรโยธาชำนาญการพิเศษ	วิศวกรโยธาชำนาญการ	นายช่างโยธาชำนาญงาน

4. งานถม

4.1คำจำกัดความ/ความหมาย

ประเภทของการถมสามารถแยกตามลักษณะการใช้งานและชนิดของวัสดุ แบ่งออกเป็น 3 ประเภท ดังนี้

4.1.1 ดินถม มีลักษณะการใช้งานดังนี้

1) เป็นทำนบดินหรือเขื่อนดิน เพื่อปิดกั้นทางน้ำไหลผ่าน วัสดุที่ใช้ถมเป็นดินทึบน้ำ เช่นดินเหนียว ดินเหนียวปนกรวด ดินเหนียวปนทราย และดินเหนียวปนดินตะกอน หรือตามที่กำหนดไว้ในแบบก่อสร้าง จะต้องไม่มีรากหญ้าหรือวัชพืชอื่นใดปน

2) เป็นคันทาง เพื่อการคมนาคมและขนส่งพืชผลทางการเกษตร วัสดุที่ใช้ถมเป็นดินที่รับน้ำหนักบรรทุกได้ดีตามข้อกำหนด จะต้องไม่มีรากหญ้าหรือวัชพืชอื่นใดปน

3) เป็นดินถมกลับสำหรับอาคารและโครงสร้างวัสดุที่ใช้ ถ้าไม่ระบุไว้เป็นอย่างอื่นจะเป็นดินส่วนที่ขุดนำกลับมาถมคืนจะต้องไม่มีรากหญ้าหรือวัชพืชอื่นใดปน

4.1.2 ดินลูกรัง ใช้ถมหลังคันดินหรือเขื่อนดิน ป้องกันการกัดเซาะของน้ำฝนและใช้เป็นผิวจราจรสำหรับงานทาง

4.1.3 หินถม เป็นวัสดุถมเปลือกนอกของตัวเขื่อนดิน ทำหน้าที่เสริมความมั่นคงไม่ให้เกิดการเลื่อนไถลวัสดุที่ใช้ถมเป็นหินหรือกรวด ผสมทรายและตะกอน ที่มีคุณสมบัติตามที่ กำหนดไว้ ในแบบก่อสร้าง

4.2ข้อกำหนดคุณสมบัติ

4.2.1 วัสดุที่ใช้ถม จะต้องไม่มีรากหญ้าหรือวัชพืชใดปน และมีคุณสมบัติดังนี้

1) ดินลมทำนบดินหรือเขื่อนดินจะต้องเป็นดินทึบน้ำซึ่งจำแนกดินตามวิธี Unified soil classificationดังนี้

สัญลักษณ์ทางวิศวกรรม	ชนิดของดิน
GC	กรวดผสมดินเหนียว กรวดมีขนาดไม่คละกันผสมทรายและดินเหนียว
SC	ทรายผสมดินเหนียว ทรายมีขนาดไม่คละกันผสมดินเหนียว
CL	ดินเหนียวที่มีความเหนียวน้อยถึงปานกลาง อาจจะปนกรวด ทราย และตะกอน
CH	ดินเหนียวล้วนที่มีความเหนียวมาก ไม่มีอินทรียวัตถุ

(นายศิวดล อุปพงษ์)
วิศวกรโยธาชำนาญการพิเศษ

(นายเลิศฤทธิ์ เลี่ยมสกุล)
วิศวกรโยธาชำนาญการ

(นายบรรจง อภัยแสน)
นายช่างโยธาชำนาญงาน

2) ดินถมคันทาง เป็นดินถมทั่วๆไปที่ไม่มีอินทรียวัตถุ จะต้องมีค่ากำลังแบกทาน โดยวิธีวัดเปรียบเทียบความต้านทานแรงเฉือนของดิน (CPR) มากกว่าหรือเท่ากับ 6%

3) ดินลูกรัง เป็นดินเหนียวผสมเม็ดลูกรัง มีค่าLiquid Limit ไม่สูงกว่า 35% Plastic Indexมีค่าอยู่ระหว่าง 6-12 และมีขนาดสัดส่วนคละที่ดี โดยร่อนผ่านตะแกรงมาตรฐานอเมริกัน

ตามเกรดใดเกรดหนึ่งดังนี้

ตะแกรงมาตรฐานอเมริกัน	% ผ่านตะแกรงโดยน้ำหนัก			
	เกรด C	เกรดD	เกรดE	เกรดF
1 นิ้ว	100	100	100	100
3/8 นิ้ว	50-85	60-100	-	-
เบอร์ 4	35-65	50-85	55-100	70-100
เบอร์ 10	25-50	40-70	40-100	55-100
เบอร์ 40	15-30	25-45	20-50	30-70
เบอร์ 200	5-15	8-15	6-15	8-15

4) หินถม เป็นวัสดุถมเปลือกนอกของเขื่อนดินมีคุณสมบัติน้ำซึมผ่านได้ซึ่งจำแนกดินตามวิธี Unified Soil Classification ดังนี้

สัญลักษณ์ทางวิศวกรรม	ชนิดของดิน
GW	กรวดมีขนาดใหญ่คละกัน กรวดผสมทรายโดยมีตะกอนละเอียดเล็กน้อย
GP	กรวดมีขนาดสม่ำเสมอ กรวดผสมทรายโดยมีตะกอนละเอียดเล็กน้อย
SW(ถ้ามีกรวด)	ทรายมีขนาดใหญ่คละกัน ทรายผสมกรวดโดยมีตะกอนละเอียดเล็กน้อย
SP(ถ้ามีกรวด)	ทรายมีขนาดสม่ำเสมอ ทรายผสมกรวดโดยมีตะกอนละเอียดเล็กน้อย

4.2.2 การบดอัด

1) ดินถม เพื่อให้ดินมีความแน่นเป็นเนื้อเดียวกันโดยตลอด ปราศจากการปูดโค้งโพรงการเป็นแผ่น การถมบดอัดต้องปฏิบัติดังนี้

1.1) นำดินที่จะใช้บดอัดโรยเกลี่ยให้เป็นชั้นในแนวราบ ความหนาของดินแต่ละชั้นเมื่อบดอัดได้ที่แล้วต้องไม่มากกว่า 0.20 เมตร หรือไม่มากกว่า 2 ใน 3 ของความยาวของตีนแกะที่ใช้บด

(นายศิวดล อุปพงษ์)
วิศวกรโยธาชำนาญการพิเศษ

(นายเลิศฤทธิ์ เลี่ยมสกุล)
วิศวกรโยธาชำนาญการ

(นายบรรจง อภัยแสน)
นายช่างโยธาชำนาญงาน

1.2) ดินที่ใช้บดอัดต้องผสมคลุกเคล้าให้เข้ากันดี และต้องมีความชื้นไม่มากกว่าหรือน้อยกว่า 3 % ของความชื้นต่ำสุดที่ให้ความแน่นสูงสุด (Optimum MoistureContent)

1.3) ความลาดชันตรงจุดต่อไม่ควรเกิน 1:3 ผิวสัมผัสของรอยต่อทุกแห่งจะต้องขุด ตัดออกให้เป็นรอยใหม่ ต้องเก็บกวาดส่วนที่หลุดหลวมออกให้หมด และไถคลาดทำให้ผิวขรุขระ การบดอัดจะต้องทำการบดอัดเลยลึกเข้าไปในเขตที่บดอัดแล้วตลอดแนวรอยต่อเป็นระยะไม่น้อยกว่า 1.00 เมตร

1.4) บดอัดแน่นไม่ต่ำกว่า 85% ของความหนาแน่นสูงสุดของดินแห้งตามวิธีการทดลอง Standard Proctor

2)ดินลูกรัง การถมบดอัดเหมือนดินถม

2.1) บดอัดแน่นไม่ต่ำกว่า 85% ของความหนาแน่นสูงสุดของดินแห้งตามวิธีการทดลอง Modified AASHTO หรือตามแบบกำหนด

3) หินถม ก่อนถมต้องเตรียมฐานรากให้ได้ตามแบบที่กำหนดก่อน การถมบดอัดต้องปฏิบัติดังนี้

3.1) การเทหินจะต้องกระทำเป็นชั้นๆ ความหนาแต่ละชั้นไม่เกิน 0.50 เมตร และต้องบดอัดโดยใช้รถบดล้อเหล็กบดทับไปมาอย่างน้อย 4 เที่ยว

3.2) บดอัดแน่น มีค่าความสัมพัทธ์ (Relative Density) ไม่ต่ำกว่า 75% และมีความหนาแน่นสัมพัทธ์เฉลี่ยไม่ต่ำกว่า 90%

4) ดินถมหรือหินถมกลับ สำหรับอาคารและโครงสร้าง

4.1) จะต้องถมเป็นชั้นๆ ตามแนวราบ แต่ละชั้นหนาไม่เกิน 0.50 เมตร ในกรณีของการวางท่อจะถมกลับจากหลังท่อหนาชั้นละ 0.15 เมตร

4.2)กรณีเป็นดินถมกลับการบดอัดเหมือนดินถมส่วนกรณีเป็นหินถมกลับการบดอัดเหมือนหินถม

5) ในกรณีที่การบดอัดผลทดสอบไม่ได้ตามข้อกำหนด จะต้องทำการรื้อออกและบดอัดใหม่จนผลทดสอบผ่านตามข้อกำหนด ถึงจะดำเนินการถมและบดอัดในชั้นต่อไปได้

4.2.3 การทดสอบและรายงานผล

1) การทดสอบความหนาแน่นในสนาม (Field Density) ตามวิธี Sand Cone เทียบกับ StandardProcter Compaction Test เพื่อพิจารณาค่าเปอร์เซ็นต์ของความหนาแน่นสูงสุดในห้องปฏิบัติการ โดยทำการทดสอบไม่น้อยกว่า 3 จุดต่อการทดสอบ 1 ครั้ง ดังนี้

1.1) ดินถม ให้ทำการทดสอบ 1 ครั้งต่อพื้นที่การบดอัด 700 ตารางเมตร หรืออยู่ในดุลพินิจของคณะกรรมการตรวจรับพัสดุ

1.2)ดินลูกรัง ให้ทำการทดสอบ 1 ครั้งต่อพื้นที่บดอัด 500 ตารางเมตร หรืออยู่ในดุลพินิจของคณะกรรมการตรวจรับพัสดุ

....	....	....
(นายศิวดล อุปพงษ์)	(นายเลิศฤทธิ์ เลี่ยมสกุล)	(นายบรรจง อภัยแสน)
วิศวกรโยธาชำนาญการพิเศษ	วิศวกรโยธาชำนาญการ	นายช่างโยธาชำนาญงาน

2)การทดสอบความหนาแน่นในสนาม ให้วิศวกรของผู้รับจ้างร่วมกับผู้ควบคุมงานทำการทดสอบความหนาแน่น ตามวิธี Sand Cone โดยร่วมกันลงชื่อรับรองผลการทดสอบ กรณีผู้รับจ้างไม่มีอุปกรณ์เครื่องมือทดสอบให้จ้างหน่วยงานราชการทดสอบ ทั้งนี้ต้องผ่านการตรวจผู้ควบคุมงานของผู้ว่าจ้าง

3) การรายงานผล ให้รายงานผลการทดสอบความแน่นในสนาม พร้อมระบุตำแหน่งและระดับต่อผู้ควบคุมงาน พร้อมนำเสนอคณะกรรมการตรวจการจ้างเพื่อประกอบการตรวจรับงาน

5. งานคอนกรีต

5.1 คำจำกัดความและความหมาย

งานคอนกรีต หมายถึง การประกอบและติดตั้งแบบ การผสมคอนกรีต การทคอนกรีต การซ่อมคอนกรีต การทำผิวและตกแต่งคอนกรีต การบ่มคอนกรีต สำหรับงานอาคารต่างๆ

คอนกรีตประกอบด้วยส่วนผสมของซีเมนต์ หินย่อยหรือกรวด ทราย น้ำ และหรือสารเคมีผสมเพิ่ม ส่วนผสมทั้งหมดจะต้องคลุกเคล้าให้เข้ากันอย่างดี และให้ความเหลวของคอนกรีตที่เหมาะสม

คอนกรีตต้องมีเนื้อสม่ำเสมอ และเมื่อแข็งตัวต้องมีเนื้อแน่น มีความคงทนถาวร มีคุณสมบัติกันซึมทนต่อการขัดสีได้ดี และมีกำลังรับน้ำหนักที่มากระทำ

5.2 ข้อกำหนคุณสมบัติ

5.2.1 วัสดุผสมคอนกรีต

1) ปูนซีเมนต์ ต้องเป็นปูนซีเมนต์ปอร์ตแลนด์ เป็นของใหม่ ไม่เสื่อมคุณภาพ และจับตัวเป็นก้อน มีคุณภาพตามมาตรฐานผลิตภัณฑ์อุตสาหกรรม (มอก.) ถ้าไม่ระบุไว้เป็นอย่างอื่นให้ใช้ปูนซีเมนต์ปอร์ตแลนด์ประเภท 1

2) ทราย ต้องเป็นทรายหยาบน้ำจืด มีเม็ดแน่นแข็งแกร่ง สะอาด ปราศจากสิ่งเจือปน และมีสัดส่วนคละที่ดีโดยต้องผ่านการทดสอบคุณสมบัติดังนี้

2.1 ทดสอบส่วนคละโดยร่อนผ่านตะแกรงมาตรฐานอเมริกัน ดังนี้

ตะแกรงมาตรฐานอเมริกัน	% ผ่านตะแกรงโดยน้ำหนัก
3/8 นิ้ว	100
เบอร์ 4	95-100
เบอร์ 8	80-100
เบอร์ 16	50-85
เบอร์ 30	25-60
เบอร์ 50	10-30
เบอร์ 100	2-10

....	....	....
(นายศิวดล อุปพงษ์)	(นายเลิศฤทธิ์ เลี่ยมสกุล)	(นายบรรจง อภัยแสน)
วิศวกรโยธาชำนาญการพิเศษ	วิศวกรโยธาชำนาญการ	นายช่างโยธาชำนาญงาน

3) หินย่อยหรือกรวด หินย่อยเป็นหินโม่ด้วยเครื่องจักร กรวดต้องเป็นกรวดน้ำจืดซึ่งเกิดขึ้นตามธรรมชาติมีขนาดตั้งแต่ 4-76 มิลลิเมตร (3/16-3 นิ้ว) ซึ่งจะต้องมีขนาดส่วนคละลดหลั่นกัน ไปอย่างเหมาะสม มีความแข็งแกร่งทนทาน ปราศจากสิ่งเจือปนที่ไม่ต้องการมีรูปร่าง ลักษณะเหลี่ยมค่อนข้างกลม มีส่วนเรียบแบนน้อย ก่อนนำมาใช้ต้องผ่านเกณฑ์ ดังนี้

3.1)ทดสอบการขัดสี โดยเครื่อง Los Angeles 500 รอบ มีค่าทนต่อการขัดสีไม่น้อยกว่า 40%

3.2)ทดสอบสัดส่วนคละ โดยร่อนผ่านตะแกรงมาตรฐานอเมริกันซึ่งแบ่งเป็นขนาดหินเบอร์1 มีขนาดหินใหญ่สุดไม่เกิน 4 นิ้ว ใช้กับอาคารคอนกรีตที่มีความหนาไม่เกิน 0.20 เมตร และหินเบอร์ 2 มีขนาดหินใหญ่สุดไม่เกิน 1 1/2 นิ้ว ใช้กับอาคารคอนกรีตที่มีความหนาเกิน 0.20 เมตร ดังนี้

ขนาดหินย่อย	% ผ่านตะแกรงโดยน้ำหนัก							
	2 "	1 ½ "	1 "	3/4"	1/2 "	3/8 "	No.4	No.8
หินเบอร์ 1	-	-	100	90-100	-	20-55	0-10	0-5
หินเบอร์ 2	100	90-100	20-55	0-15	-	0-5	-	-

4) น้ำ ต้องเป็นน้ำจืดที่สะอาดปราศจากสิ่งเจือปนในปริมาณที่จะทำให้คอนกรีตสูญเสียความแข็งแรง เช่น กรด ด่าง สารอินทรีย์ ฯลฯ

5) สารผสมเพิ่ม (Admixture) เป็นสารเคมีที่ใส่เพิ่มเข้าไปในส่วนผสมคอนกรีต เพื่อเพิ่มความมั่นคงแข็งแรง และสะดวกในการใช้งาน ก่อนนำมาใช้จะต้องได้รับความเห็นชอบจากคณะกรรมการตรวจการจ้างก่อน

5.2.2 แบบหล่อคอนกรีต

1) วัสดุที่ใช้ทำแบบหล่อ เช่น ไม้ ไม้อัด แผ่นเหล็กจะต้องทนต่อการบิดงอซึ่งเกิดจากการเทหรือการกระทุ้งทำให้คอนกรีตแน่น โดยคุณสมบัติของวัสดุที่ใช้มีดังนี้

1.1) ไม้แบบ ไม้ที่จะนำมาทำแบบจะต้องหนาไม่ต่ำกว่า 1 นิ้ว และกว้างไม่เกิน 9 นิ้ว ยึดโยงติดกันให้แข็งแรงไม่โยกคลอน

1.2) ไม้อัด จะต้องเป็นไม้อัดที่ทำด้วยกาวชนิดพิเศษ สามารถกันน้ำได้ ไม่เสียรูปเมื่อถูกน้ำหนาไม่น้อยกว่า 10 มิลลิเมตร

1.3) ไม้เคร่าและไม้สำหรับค้ำยัน มีขนาดไม่เล็กกว่า 1 1/2 x 3 นิ้วหรือไม้เคร่าอื่นที่ผู้ควบคุมงานเห็นชอบ ทั้งนี้ต้องผ่านการตรวจสอบความมั่นคงแข็งแรงก่อนเทคอนกรีต

(นายศิวดล อุปพงษ์)	(นายเลิศฤทธิ์ เลี่ยมสกุล)	(นายบรรจง อภัยแสน)
วิศวกรโยธาชำนาญการพิเศษ	วิศวกรโยธาชำนาญการ	นายช่างโยธาชำนาญงาน

2) การเตรียมพื้นผิวฐานรองรับคอนกรีต พื้นผิวฐานที่รองรับคอนกรีต ผิวหน้าจะต้องไม่มีน้ำขัง ไม่มีโคลนตม และเศษสิ่งของต่างๆ หรือสิ่งที่ไม่พึงประสงค์เคลือบติดอยู่ กรณี พื้นผิวที่ดูดซึมน้ำได้ จะต้องทำให้ชื้นโดยทั่วเพื่อป้องกันมิให้พื้นผิวดูดน้ำออกจากคอนกรีตใหม่

3) แบบหล่อเมื่อได้ประกอบแล้ว ต้องมีความมั่นคงแข็งแรงและได้ตำแหน่ง แนว ระดับ ขนาดและรูปร่างถูกต้องตามที่ระบุไว้ในแบบ

4) ก่อนเทคอนกรีต ต้องทำความสะอาดแบบหล่อ อุดรูรั่วให้เรียบร้อย ทาแบบด้วยน้ำมันทาแบบที่อนุญาตให้ใช้เท่านั้น เพื่อป้องกันมิให้คอนกรีตติดแบบและมีรอยเปื้อน

5)กรณีต้องยึดแบบด้วยเหล็กเส้นหรือโลหะเส้นอย่างอื่นที่จะต้องฝังทิ้งไว้ในคอนกรีตโดยการตัดเหล็กหรือโลหะเส้นที่จุดห่างลึกจากผิวคอนกรีตไม่น้อยกว่า 3 เซนติเมตร

6) กรณีที่ใช้ยึดปลายเหล็กเส้นยึดแบบชนิดถอดเก็บได้ ให้ปล่อยรูคอนกรีตที่ปลายเหล็กเส้นที่ยึดแบบนี้ไว้สำหรับคว้านให้ใหญ่ เพื่อจัดการซ่อมรูคอนกรีตด้วยซีเมนต์ผสมทรายอัตราส่วน 1:1 โดยน้ำหนัก ภายใน 12 ชั่วโมงหลังจากถอดแบบ

5.2.3 การผสมและการเทคอนกรีต

1) ส่วนผสมคอนกรีต เป็นการหาส่วนผสมของซีเมนต์ หินย่อยหรือกรวด ทราย และน้ำผสมโดยน้ำหนัก จากการทดลองในห้องปฏิบัติการโดยถือเอาความแข็งแรงของคอนกรีตที่ ต้องการความเหมาะสมในการผสมและการหล่อคอนกรีตเป็นเกณฑ์ โดยจะต้องมี คุณสมบัติดังนี้

1.1)มีความสามารถรับแรงกดใน 28 วัน ได้ไม่ต่ำกว่า 210 กิโลกรัมต่อตารางเซนติเมตร

1.2) การทดสอบกำลังในการรับแรงกดสามารถกระทำได้2 วิธีคือCylinder Testสามารถรับแรงกดใน 28 วัน ได้ไม่ต่ำกว่า 210 กิโลกรัมต่อตารางเซนติเมตร และ Cube Test สามารถรับแรงกดใน 28 วัน ได้ไม่ต่ำกว่า 240 กิโลกรัมต่อตารางเซนติเมตร

1.3) การทดสอบความข้นเหลวของคอนกรีต (Consistency) เป็นการทดสอบหาค่าการยุบตัว (Stump Test) ก่อนที่จะนำไปเทในแบบหล่อ ให้ใช้ค่าการยุบตัวอยู่ระหว่าง5-10 เซนติเมตร

2)วิธีการผสมคอนกรีต ต้องใช้วิธีผสมด้วยเครื่องผสมคอนกรีตที่ได้รับความเห็นชอบจากช่างควบคุมงานก่อสร้างก่อน คอนกรีตต้องผสมเข้ากันอย่างทั่วถึงจนเป็นสีเดียวกันในการผสมครั้งหนึ่งๆ ต้องใช้เวลาผสมไม่น้อยกว่า 2 นาที

3) คอนกรีตผสมเสร็จ (Ready Mixed Concrete) ส่วนผสมของคอนกรีตยอมให้เปลี่ยนแปลงได้บ้างขึ้นอยู่กับบริษัทผู้ผลิต ก่อนที่จะนำมาใช้ได้ต้องส่งรายการคำนวณออกแบบ ส่วนผสมและผลทดสอบจากการผสมจริง ให้คณะกรรมการตรวจรับพัสดุพิจารณา เห็นชอบก่อน

....	....	....
(นายศิวดล อุปพงษ์)	(นายเลิศฤทธิ์ เลี่ยมสกุล)	(นายบรรจง อภัยแสน)
วิศวกรโยธาชำนาญการพิเศษ	วิศวกรโยธาชำนาญการ	นายช่างโยธาชำนาญงาน

3.1) ความคลาดเคลื่อนที่ยอมให้ของปริมาณส่วนผสม วัตถุดิบต่างๆ จะถูกชั่งตวงให้อยู่ในขอบเขตที่กำหนด ดังแสดงในตาราง

วัตถุดิบ	ความคลาดเคลื่อน
ปูนซีเมนต์	น้อยกว่า 200 กก. ± 2 % มากกว่า 200 กก. ± 1 %
มวลรวม	น้อยกว่า 500 กก. ± 3 % มากกว่า 500 กก. ± 2 %
น้ำและสารผสมเพิ่ม	± 3 %

3.2)การผสม (Mixing) ให้ใช้วิธีข้อใดข้อหนึ่ง

3.2.1) การผสมกับที่ (Central Mixing) หมายถึง การผสมคอนกรีตซึ่งเสร็จเรียบร้อยสมบูรณ์จากโรงงาน เวลาขั้นต่ำในการผสม ดังแสดงในตาราง

ความจุเครื่องผสม (ลบ.ม.)	เวลาขั้นต่ำในการผสม (นาที)
0.75	1
1.50	1.25
2.25	1.50
3.00	1.75
3.75	2.00
4.50	2.25

3.2.2)การผสม 2 ตอน (Shrink Mixing) หมายถึง การผสมคอนกรีต 2 ตอนโดยตอนแรกผสมจากโรงงานและตอนหลังเป็นการผสมให้เสร็จเรียบร้อย สมบูรณ์โดยรถผสม (Truck Mixer)

3.2.3) การผสมโดยรถ (Truck Mixer)หมายถึง การผสมคอนกรีตซึ่งผสมเสร็จ เรียบร้อยสมบูรณ์ในรถผสม (Truck Mixer) การผสมคอนกรีตต้องมีการหมุนไม่ น้อยกว่า 70 รอบ และไม่เกิน 100 รอบ ตามความเร็วของการผสม (Mixing -Speed) ที่กำหนดของเครื่อง

....	....	....
(นายศิวดล อุปพงษ์)	(นายเลิศฤทธิ์ เลี่ยมสกุล)	(นายบรรจง อภัยแสน)
วิศวกรโยธาชำนาญการพิเศษ	วิศวกรโยธาชำนาญการ	นายช่างโยธาชำนาญงาน

3.3) การขนส่ง จำแนกออกเป็น 3 ประเภท มีหลักเกณฑ์ขึ้นอยู่กับลักษณะการผสม (Mixing)ดังนี้

3.3.1) รถผสม Truck Mixer) ถ้าใช้ขนส่งคอนกรีตจาก

- การผสมกับที่ (Central Mixing) ให้ใส่คอนกรีตได้ไม่เกิน 80 % ของปริมาตรทั้งหมด

- การผสม 2 ตอน (Shrink Mixing) ให้ใส่คอนกรีตได้ไม่เกิน 70%ของปริมาตรทั้งหมด

- การผสมโดยรถ (Truck Mixing) ให้ใส่คอนกรีตได้ไม่เกิน 65%ของปริมาตรทั้งหมด

3.2.3) ทั้งนี้การขนส่งโดยรถผสม ต้องถ่ายคอนกรีต (Discharge) ออกจากไม่ให้หมดภายในเวลา 1.5 ชม หลังจากเริ่มผสม

3.2.4) รถขนส่ง (Truck) ใช้ขนส่งระยะสั้น ๆ และจะต้องถ่ายคอนกรีตออกให้หมดภายในเวลา 30 นาที หลังจากเริ่มผสม

<u>ความหมาย</u>

- รถผสม (Truck Mixed) หมายถึง รถซึ่งสามารถขนส่งคอนกรีตและภายในรถประเภทนี้จะมีใบผสมซึ่งสามารถใช้ผสมคอนกรีตได้

-รถกวน (Truck Agitation) หมายถึง รถซึ่งสามารถขนส่งและกวน คอนกรีตที่ผสมเรียบร้อยสมบูรณ์แล้วจากโรงงานไปยังหน่วยงาน ซึ่ง โม่จะหมุนระหว่างการเดินทางด้วย

-รถขนส่ง(Truck) หมายถึง รถซึ่งสามารถขนส่งคอนกรีตที่ผสมเรียบร้อยสมบูรณ์แล้วและต้องป้องกันน้ำรั่วได้

- เวลาที่เริ่มผสม ให้นับจากเวลาที่เริ่มใส่น้ำเวลาที่กำหนด ไม่ใช้กับปูนซีเมนต์ปอร์ตแลนด์ประเภท 3

4. การเทคอนกรีต จะกระทำได้หลังจากช่างควบคุมงานได้คอนกรีต จะกระทำได้หลังจากช่างควบคุมงานได้ตรวจสอบความเรียบร้อยของแบบหล่อ การผูกเหล็ก การวางเหล็ก และสิ่งที่ฝังในคอนกรีต โดยปฏิบัติดังนี้

4.1 คอนครีตที่ผสมเสร็จแล้วต้องเทลงในแบบหล่อให้ใช้หมดภายในเวลา 30 นาที

4.2 การเทคอนกรีตจากที่สูงต้องมีรางหรือท่อส่งคอนกรีต ต้องให้ปลายท่อด้านล่างอยู่ในคอนกรีตที่เทใหม่ ห้ามเทคอนกรีตในระยะสูงกว่า 1.50 เมตรจากพื้นที่เทหรือจากกรณีใดๆ ที่ทำให้มวลรวมแยกตัวออกจากกัน

4.3 การหล่อคอนกรีตที่เชื่อมเข้ากันกับคอนกรีตเดิม ให้กะเทาะผิวหน้าคอนกรีตเดิมเสียก่อน ราดด้วยน้ำปูนแล้วจึงเทของใหม่ทับลงไป

4.4 การเทแต่ละครั้งความหนาไม่เกิน 20 เซนติเมตร และต้องกระทุ้งให้คอนกรีต เนื้อแน่นด้วยเครื่องสั่น (Vibrator)

4.5 ในระหว่างฝนตกต้องระงับการเท โดยก่อนหยุดให้กระทุ้งคอนกรีตส่วนเทให้ แน่นและแต่งหน้าตัดให้ขรุขระไว้เป็นรอยต่อสำหรับงานก่อสร้าง

....	....	....
(นายศิวดล อุปพงษ์)	(นายเลิศฤทธิ์ เลี่ยมสกุล)	(นายบรรจง อภัยแสน)
วิศวกรโยธาชำนาญการพิเศษ	วิศวกรโยธาชำนาญการ	นายช่างโยธาชำนาญงาน

4.6 ขณะที่คอนกรีตยังไม่แข็งตัว ต้องระวังไม่ให้คอนกรีตได้รับความกระทบกระเทือนและต้องป้องกันการสูญเสียน้ำจากแสงแดดและลมด้วย

5. รอยต่อคอนกรีต

5.1 รอยต่อคอนกรีตจะกระทำตามตำแหน่งที่แสดงไว้ในแบบก่อสร้างทุกแห่ง การเท คอนกรีตต้องทำให้เสร็จเป็นช่วงๆ โดยยึดถือเอารอยต่อนี้เป็นเกณฑ์ ดังนี้

5.1.1) รอยต่อสำหรับงานก่อสร้าง (Construction Joint) ก่อนเทคอนกรีตติดต่อกับช่วงเก่าต้องมีการขัดถูล้างสิ่งสกปรกออกเสียก่อน แล้วจึงทำการเทคอนกรีตส่วนต่อไปได้

5.1.2)รอยต่อเพื่อหด (Contraction Joint) ผิวหน้าของรอยต่อด้านหนึ่งที่เกิดจากด้านติดกับแบบหล่อ จะต้องรอให้คอนกรีตแข็งตัวเสียก่อนแล้วจึง ถอดแบบ เพื่อเทคอนกรีตในอีกด้านหนึ่ง ผิวคอนกรีตที่แข็งตัว แล้วจะ ต้องทาด้วยน้ำยาเคลือบผิวชนิดใดชนิดหนึ่งก่อนที่จะเทคอนกรีตในช่วงต่อไป

5.1.3) รอยต่อเพื่อขยาย (Expansion Joint) ช่องว่างระหว่างการเทคอนกรีตครั้งแรกและครั้งที่สอง ให้มีระยะห่างกันอย่างน้อย 1 เซนติเมตรและให้ใส่ช่องว่างระหว่างผิวคอนกรีตด้วยวัสดุประเภท Elastic Filler และอุดรอยต่อด้วยวัสดุประเภท Joint Sealant

5.2 แผ่นใยใส่รอยต่อ (Elastic Filler) ประกอบด้วยแผ่นชานอ้อยหรือเส้นใยอื่นๆ ที่เหมาะสมอัดเป็นแผ่นและอาบด้วยยางมะตอยชนิดเหลว

5.3 วัสดุอุดรอยต่อ (Joint Sealant) เป็นยางมะตอยผสมทรายอัตราส่วน 1:3ใช้ยาแนวอุดรอยต่อเผื่อขยายบริเวณใกล้ถึงผิวคอนกรีต

5.4 วัสดุกันน้ำ (water stop) มีลักษณะ ขนาด และคุณสมบัติ ดังต่อไปนี้

รายการ	Rubber Water Stop	PVC Water Stop
หน่วยแรงยึดอย่างน้อย	2,500 P.S.L.	2,000 P.S.L.
ความถ่วงจำเพาะไม่เกิน	1.20	1.5
ความแข็งน้อยสุด วัดโดย Shore Durometer Type A	60	80
ความดูดน้ำไม่เกิน	5 %	
ยืดจนขาดอย่างน้อย	450 %	400 %
ทนแรงกดได้มากที่สุด	30 %	20 %

....	....	....
(นายศิวดล อุปพงษ์)	(นายเลิศฤทธิ์ เลี่ยมสกุล)	(นายบรรจง อภัยแสน)
วิศวกรโยธาชำนาญการพิเศษ	วิศวกรโยธาชำนาญการ	นายช่างโยธาชำนาญงาน

5.2.4) การถอดแบบและการบ่มคอนกรีต

1) แบบหล่อคอนกรีต จะต้องปล่อยไว้จนกว่าจะครบกำหนดเวลาถอดแบบ และการถอดแบบจะต้องกระทำด้วยความระมัดระวังเพื่อมิให้คอนกรีตเกิดความเสียหาย ระยะเวลาที่ถอดแบบได้ตามความแข็งแรงของคอนกรีตนับจากวันที่เทคอนกรีต กำหนด โดยประมาณ ดังนี้

1.1) แบบด้านข้างเสา คานกำแพงตอม่อ2วัน

1.2) แบบท้องคานใต้แผ่นพื้น21 วัน

2)การบ่มคอนกรีต จะต้องกระทำทันทีที่คอนกรีตเริ่มแข็งตัว และต้องบ่มอย่างน้อย 7 วันวิธีการบ่มมีหลายวิธี ดังนี้

2.1) ใช้กระสอบชุบน้ำคลุมแล้วคอยรดน้ำให้เปียกอยู่เสมอ

2.2) ใช้ฉีดน้ำให้คอนกรีตเปียกขึ้นอยู่เสมอ

2.3) ใช้วิธีขังน้ำไว้บนผิวคอนกรีต

2.4) ใช้สารเคมีเคลือบผิวคอนกรีต

5.2.5) การซ่อมผิวคอนกรีต

1)ห้ามซ่อมผิวคอนกรีตที่ถอดแบบแล้ว จนกว่าจะได้รับการตรวจสอบจากช่างควบคุมงาน

2) ผิวคอนกรีตที่มีรูพรุนหรือมีส่วนบกพร่องเล็กน้อย ไม่กระทบกระเทือนต่อความมั่นคงแข็งแรงของโครงสร้าง ให้ทำการสกัดคอนกรีตที่เกาะกันอย่างหลวมๆ บริเวณนั้นออกให้หมดแล้วอุดฉาบด้วยปูนทราย อัตราส่วนผสมปูนซีเมนต์ ทราย 1:1 โดยน้ำหนัก

5.2.6)การเก็บตัวอย่างทดสอบและรายงานผล

1) การเก็บตัวอย่างทดสอบ

1.1) สุ่มเก็บตัวอย่างหินย่อยหรือกรวดและทราย จำนวนอย่างละ 50 กิโลกรัม เพื่อทดสอบความแข็งแกร่ง สัดส่วนคละ และออกแบบส่วนผสมคอนกรีต

1.2)เก็บตัวอย่างหล่อลูกบาศก์คอนกรีตอย่างน้อยวันละ 1 ครั้งๆ ละ 3 ตัวอย่าง หรือความเห็นขอบของช่างควบคุมการก่อสร้าง และให้เขียน วัน เดือน ปี กับค่ายุบตัวของคอนกรีตลงบนแท่งตัวอย่าง เพื่อทดสอบกำลังรับแรงอัดของคอนกรีต

2)การรายงานผล

2.1) ผลการทดสอบคุณสมบัติของ หินย่อย/กรวด ทราย และการออกแบบส่วนผสมคอนกรีต ให้หน่วยงานพิจารณา ก่อนนำไปใช้งาน

2.2) ผลการทดสอบกำลังรับแรงอัดของตัวอย่างหล่อลูกบาศก์ ให้คณะกรรมการตรวจการจ้างตรวจสอบก่อนตรวจรับงาน

....	....	....
(นายศิวดล อุปพงษ์)	(นายเลิศฤทธิ์ เลี่ยมสกุล)	(นายบรรจง อภัยแสน)
วิศวกรโยธาชำนาญการพิเศษ	วิศวกรโยธาชำนาญการ	นายช่างโยธาชำนาญงาน

6. งานเหล็กเสริมคอนกรีต

6.1 คำจำกัดความและความหมาย

งานเหล็กเสริมคอนกรีต หมายถึง เหล็กกลม เหล็กข้ออ้อย และเหล็กโครงสร้างอื่นที่ปรากฏในแบบก่อสร้างซึ่งต้องห่อหุ้มด้วยคอนกรีต

6.2 ข้อกำหนด/คุณสมบัติ

6.2.1 เหล็กเสริม ต้องเป็นเหล็กใหม่ ปราศจากสนิม คราบน้ำมัน มีคุณสมบัติตามมาตรฐาน

ผลิตภัณฑ์อุตสาหกรรม

1)เหล็กเส้นกลม ชั้นคุณภาพ SR 24 มาตรฐาน มอก.) มีกำลังดึงที่ขีดยืดไม่ต่ำกว่า 2.400กก/ตร.ซม. มีกำลังดึงประลัยไม่ต่ำกว่า 3,900 กก/ตร.ซม. และมีความยืดตัวไม่น้อยกว่าร้อยละ 20 ในช่วงความยาว 0.20 เมตร

2)เหล็กข้ออ้อย ชั้นคุณภาพ SD 30 มาตรฐาน (มอก.) มีกำลังดึงที่ยืดไม่ต่ำกว่า 3000กก./ตร.ซม. มีกำลังดึงประลัยไม่ต่ำกว่า 4,900 กก/ตร.ซม. และมีความยืดตัวไม่น้อยกว่าร้อยละ 16 ในช่วงความยาว 0.20 เมตร

6.2.2 การวางเหล็กเสริม

1)เหล็กเสริมที่ตัดได้ขนาด รูปร่างแล้ว ต้องงอปลายทั้งสองข้าง และวางตามที่แสดงในแบบก่อสร้าง การวัดระยะห่างเหล็กให้วัดจากศูนย์กลางถึงศูนย์กลางเหล็ก

2)เหล็กเสริมจะต้องวางห่างจากผิวคอนกรีต โดยวัดระยะจากผิวคอนกรีตถึงผิวเหล็ก ตามเกณฑ์ ดังนี้

2.1) กรณีเหล็กเสริมชั้นเดียว ถ้าไม่แสดงไว้เป็นอย่างอื่นให้วางตรงกึ่งกลางความหนา

2.2) กรณีเหล็กเสริม 2 ชั้น ระยะระหว่างผิวเหล็กถึงผิวคอนกรีตที่ติดกับแบบไม่น้อยกว่า 2.50 เซนติเมตร และถ้าติดกับดินหรือหินให้ใช้ 7.50 เซนติเมตร นอกจากแสดงไว้เป็นอย่างอื่น

3) เหล็กเสริมต้องวางและผูกให้แผ่น เพื่อมิให้เคลื่อนไหวระหว่างเทคอนกรีต และในขณะกระทุ้งหรือการสั่นคอนกรีต

4) เหล็กเดือย (Dowel Bars) ต้องมีขนาดและอยู่ในตำแหน่งตามแบบ ก่อนนำไปวาง ปลายด้านหนึ่งจะต้องทาด้วยยางมะตอยให้ทั่ว

5)ในขณะที่คอนกรีตยังไม่แข็งตัวห้ามมิให้กระทบกระเทือนที่ปลายเหล็กที่คอนกรีตยังไม่ได้รับการห่อหุ้ม

....	....	....
(นายศิวดล อุปพงษ์)	(นายเลิศฤทธิ์ เลี่ยมสกุล)	(นายบรรจง อภัยแสน)
วิศวกรโยธาชำนาญการพิเศษ	วิศวกรโยธาชำนาญการ	นายช่างโยธาชำนาญงาน

6.2.3 การต่อเหล็กเสริม จะต้องต่อโดยวิธีทาบกัน และรอยต่อของเหล็กแต่ละเส้นต้องสลับกันห้ามต่อเหล็กตรงจุดที่รับแรงมากที่สุดในคาน ดังนี้

1) เหล็กเส้นกลมให้วางทาบกันไม่น้อยกว่า 40 เท่าของเส้นผ่าศูนย์กลางเหล็ก เมื่อปลายต้องงอขอมาตรฐาน หรือ 50 เท่าของเส้นผ่าศูนย์กลางเหล็กเมื่อปลายไม่งอของมาตรฐาน

2)เหล็กข้ออ้อย ให้วางทาบกันไม่น้อยกว่า 30 เท่าของเส้นผ่าศูนย์กลางเหล็กโดยปลายไม่งอขอมาตรฐาน

6.2.4 การเก็บตัวอย่างทดสอบและรายงานผล

1) การเก็บตัวอย่างทดสอบเหล็กทุกขนาดๆ ละ 3 ท่อนโดยไม่ซ้ำเส้น มีความยาวท่อนละ0.60 เมตร

2)การรายงานผลการทดสอบคุณสมบัติของเหล็กเส้นแต่ละขนาดให้คณะกรรมการตรวจรับพัสดุเห็นชอบก่อนนำไปใช้งาน

7.งานหิน

7.1) คำจำกัดความและความหมาย

งานหินที่ใช้ในงานแหล่งน้ำส่วนใหญ่จะเป็นหินใหญ่ใช้ป้องกันการกัดเซาะของกระแสน้ำที่กระทำกับตลิ่ง ของลำน้ำ อาคารที่ขวางทางน้ำ เป็นต้น แบ่งออกเป็นประเภทได้ดังนี้

7.1.1) หินทิ้ง หมายถึง หินขนาดเล็กใหญ่มีขนาดคละกัน นำไปปู หรือทิ้งด้วยเครื่องจักรหรือแรงคน และตบแต่งผิวหน้าครั้งสุดท้ายให้มองดูเรียบร้อยด้วยแรงคน

7.1.2) หินเรียง หมายถึง หินที่มีขนาดประมาณ 0.20-0.25 เมตร นำมาเรียงให้ได้รูปร่างและขนาดตามแบบ ก่อนเรียงต้องทำการบดอัดพื้นให้แน่น แล้วนำหินใหญ่มาเรียงให้ชิด ที่สุดโดยให้หินก้อนใหญ่กว่าอยู่บนหินก้อนเล็ก พร้อมทั้งแต่งผิวหน้าเรียบเสมอกันกับหินก้อนข้างเคียงด้วยแรงคนและถมช่องว่างระหว่างหินด้วยหินย่อยและหินฝุ่นให้แน่น

7.1.3) หินเรียงยาแนว หมายถึง หินเรียงตามข้อ 7.1.2 และยาแนวผิวหน้าตามช่องว่างระหว่างหินด้วยปูนก่อ

7.1.4) หินก่อ หมายถึง หินที่มีคอนกรีตหยาบแทรกตามช่องว่างระหว่างหินก้อนใหญ่

7.1.5)หินเรียงในกล่องลวดตาข่าย หมายถึง หินเรียงตามข้อ 7.1.2 นำมาเรียงลงในกล่องลวดตาข่ายให้เรียบร้อย

....	....	....
(นายศิวดล อุปพงษ์)	(นายเลิศฤทธิ์ เลี่ยมสกุล)	(นายบรรจง อภัยแสน)
วิศวกรโยธาชำนาญการพิเศษ	วิศวกรโยธาชำนาญการ	นายช่างโยธาชำนาญงาน

7.2)ข้อกำหนดและคุณสมบัติ

7.2.1 คุณสมบัติทั่วไป

1) หินใหญ่

1.1) มีความแข็งแกร่ง ไม่ผุกร่อน และทนต่อการขัดสี (Abrasion) ทดสอบโดยวิธีLos Angeles Abrasion Test แล้วส่วนที่สึกหรอ สูญหายไม่เกิน 40 %

1.2) มีความถ่วงจำเพาะไม่ต่ำกว่า2.6 และเป็นหินมาจากแหล่งโรงโม่หิน

1.3)มีสัดส่วนคละที่ดี โดยขึ้นอยู่กับความหนาของหิน ดังนี้

1.3.1)หินทิ้งหนา 0.90 เมตร มีขนาดของก้อนหินโตสุดเส้นผ่านศูนย์กลางไม่เกิน 0.40 เมตร

น้ำหนักของก้อนหิน (กก.)	ขนาด เส้นผ่านศูนย์กลางของหิน (ม.)	% แต่ละขนาดโดยน้ำหนัก
50-100	0.325-0.400	มากกว่า 40
10-50	0.200-0.325	50-60
ต่ำกว่า 5	ต่ำกว่า 0.150	น้อยกว่า 10
หินย่อยและหินฝุ่น	หินย่อยและหินฝุ่น	น้อยกว่า 5

1.3.2) หินทิ้งหนา 0.60 เมตร มีขนาดของก้อนหินโตสุด เส้นผ่านศูนย์กลางไม่เกิน 0.37 เมตร

น้ำหนักของก้อนหิน (กก.)	ขนาด เส้นผ่านศูนย์กลางของหิน (ม.)	% แต่ละขนาดโดยน้ำหนัก
25-75	0.270-0.370	มากกว่า 40
5-25	0.150-0.270	20-40
ต่ำกว่า 5	ต่ำกว่า 0.150	น้อยกว่า 20
หินย่อยและหินฝุ่น	หินย่อยและหินฝุ่น	น้อยกว่า 5

....	....	....
(นายศิวดล อุปพงษ์)	(นายเลิศฤทธิ์ เลี่ยมสกุล)	(นายบรรจง อภัยแสน)
วิศวกรโยธาชำนาญการพิเศษ	วิศวกรโยธาชำนาญการ	นายช่างโยธาชำนาญงาน

1.3.3) หินทิ้งหนา 0.45 เมตร มีขนาดของก้อนหินโตสุด เส้นผ่านศูนย์กลางไม่เกิน 0.27 เมตร

น้ำหนักของก้อนหิน (กก.)	ขนาด เส้นผ่านศูนย์กลางของหิน (ม.)	% แต่ละขนาดโดยน้ำหนัก
10-25	0.200-0.270	มากกว่า 55
5-10	0.150-0.200	35-45
ต่ำกว่า 5	ต่ำกว่า 0.150	น้อยกว่า 10
หินย่อยและหินฝุ่น	หินย่อยและหินฝุ่น	น้อยกว่า 5

2)กล่องลวดตาข่าย

2.1) เป็นตาข่ายเคลือบสังกะสี (Hot dip galvanized) ประกอบขึ้นจากลวดตาข่ายถักเป็นรูปหกเหลี่ยมชนิดพันเกลียว 3 รอบ มี 2 แบบคือ

2.2.1) กล่องลวดตาข่ายแบบ GAEION มีขนาดสัดส่วนตามแบบโดยมีขนาดช่องตาข่ายจากระยะพันเกลียว “D” ไม่น้อยกว่า 10x13 เซนติเมตร

2.2.2) กล่องลวดตาข่าย MATTRESS มีขนาดสัดส่วนตามแบบ โดยมีขนาดช่องตาข่ายจากระยะพันเกลียว “D” ไม่น้อยกว่า 6x8 เซนติเมตร

2.2) การขึ้นโครงรูปกล่องเป็นสี่เหลี่ยมโดยเครื่องจักรให้ได้ขนาดและสัดส่วนตามแบบและมีผนังกั้นภายในทุก 1 เมตร มีฝาปิด - เปิดได้

2.3) คุณลักษณะของลวด (Wire) ที่ใช้ประกอบเป็นกล่องลวดตาข่ายจะต้องมีค่าความต้านทานแรงดึง (tensile strength) ไม่น้อยกว่า 38 กก/ตร.มม. ตามวิธีการทดสอบมอก. 71 “ลวดเหล็กเคลือบสังกะสี” และมีขนาดลวดและการเคลือบสังกะสี ดังนี้

2.3.1กล่องลวดตาข่ายแบบ GABION

ชนิดของลวด	เส้นผ่าศูนย์กลาง(มม.)	น้ำหนักขั้นต่ำของสังกะสีที่เคลือบ (กรัม/ตร.ม.)
ลวดโครง	3.5	275
ลวดถัก	2.7	260
ลวดพัน	2.2	240

(นายศิวดล อุปพงษ์)
วิศวกรโยธาชำนาญการพิเศษ

(นายเลิศฤทธิ์ เลี่ยมสกุล)
วิศวกรโยธาชำนาญการ

(นายบรรจง อภัยแสน)
นายช่างโยธาชำนาญงาน

2.3.2กล่องลวดตาข่ายแบบ MATTRESS

ชนิดของลวด	เส้นผ่าศูนย์กลาง(มม.)	น้ำหนักขั้นต่ำของสังกะสีที่เคลือบ (กรัม/ตร.ม.)
ลวดโครง	3.5	275
ลวดถัก	2.7	260
ลวดพัน	2.2	240

2.4) การยึดและพันกล่อง ระหว่างกล่องตาข่ายและฝาปิดกล่องให้ใช้ลวดพันขนาดเส้นผ่าศูนย์กลาง 2.2 มิลลิเมตร พันยึดกับลวดโครงกล่อง โดยพับเกลียว 3รอบและ1 รอบสลับกันในแต่ละช่วงตาข่าย

2.5) ลวดโครงกล่องต้องหุ้มด้วยวัสดุที่ไม่เป็นสนิมและพิมพ์ชื่อผู้ผลิตบนลวดโครงกล่องโดยให้เห็นเด่นชัดทุกด้าน

7.2.2 การวางเรียงหิน

1) ทำการปรับระดับบริเวณที่จะวางเรียงหินใหญ่หรือกล่องลวดตาข่ายให้เรียบปราศจากวัชพืชและวัสดุรองพื้นประเภทกรวดหรือกรวดผสมทรายหรือแผ่นใยสังเคราะห์ให้ได้ขนาดความหนา ตามแบบหรือตามแบบกำหนด

2) การวางเรียงหินจะต้องทำด้วยความระมัดระวัง มิให้เกิดการแยกตัวโดยมีก้อนขนาดเดียวกันอยู่รวมกันเป็นกลุ่ม และต้องวางเรียงให้ผิวหน้ามองดูเรียบ และความหนาเฉลี่ยเท่ากับที่กำหนดในแบบ

3) ในขณะวางกล่องลวดตาข่ายลงบนแผ่นใยสังเคราะห์ จะต้องไม่ทำให้เกิดการฉีกขาด หรือเกิดการเคลื่อนตัวของแผ่นใยสังเคราะห์ ด้านมุมของการปูแผ่นใยสังเคราะห์ให้พับขึ้นครึ่งเท่าของความหนาของกล่องลวดตาข่าย

4) วางกล่องลวดตาข่าย ทำการโยงยึดให้อยู่ในรูปสี่เหลี่ยม-และบรรจุหินลงในกล่องลวดตาข่ายต้องวางเรียงให้คละกันอย่างหนาแน่น เหลื่อมมุมต้องเข้ากับและมีความสวยงาม

7.2.3 การเก็บตัวอย่างทดสอบและรายงานผล

1) การเก็บตัวอย่างทดสอบ

1.1) สุ่มเก็บตัวอย่างหินใหญ่ จำนวน 100 กิโลกรัม เพื่อทดสอบความแข็งแกร่งความคงทน ความถ่วงจำเพาะ และสัดส่วนคละ

1.2)จัดเตรียมเอกสารรับรองมาตรฐานการผลิตและหรือผลการทดสอบคุณสมบัติ ของกล่องลวดตาช่วยตาข้อกำหนดในแบบ

(นายศิวดล อุปพงษ์)	(นายเลิศฤทธิ์ เลี้ยมสกุล)	(นายบรรจง อภัยแสน)
วิศวกรโยธาชำนาญการพิเศษ	วิศวกรโยธาชำนาญการ	นายช่างโยธาชำนาญงาน

2) การรายงานผล

2.1) ผลการทดสอบคุณสมบัติของหินใหญ่ หน่วยงานพิจารณาก่อนนำไปใช้งาน

2.2) ผลการตรวจสอบคุณสมบัติของกล่องลวดตาข่าย ให้คณะกรรมการตรวจรับพัสดุพิจารณาก่อนนำไปใช้งาน

8. งานท่อ

8.1 คำจำกัดความ/ความหมาย

งานท่อ หมายถึง งานท่อระบายน้ำรับแรงดันน้ำต่ำ เช่น ท่อคอนกรีตเสริมเหล็ก และงานท่อส่งน้ำ ที่รับแรงดันน้ำสูง เช่น ท่อเหล็ก ท่อซีเมนต์ใยหิน ท่อ HDPE เป็นต้น

8.2 ข้อกำหนดและคุณสมบัติ

8.2.1) คุณสมบัติทั่วไป

1) ท่อคอนกรีตเสริมเหล็ก

1.1) มีคุณสมบัติตามมาตรฐานผลิตภัณฑ์อุตสาหกรรม มอก.128 ถ้ามิได้ระบุไว้เป็นอย่างอื่น ชั้น 3 การต่อแบบเข้าลิ้น

1.2) ไม่มีรอยแตกร้าว รอยแตกลึกและผิวหยาบ

2) ท่อเหล็ก

2.1) มีคุณสมบัติตามมาตรฐานผลิตภัณฑ์อุตสาหกรรม มอก. 427 "ท่อเหล็กกล้าเชื่อมด้วยไฟฟ้าสำหรับส่งน้ำ" ชั้นคุณภาพไม่ต่ำกว่าชั้น ขทนแรงดันได้ไม่น้อยกว่า1.0 เมกะปาสคาล ชนิดปลายหน้าจาน

2.2) การเคลือบผิวท่อ ให้ปฏิบัติดังนี้

2.2.1) การเคลือบผิวภายใน ให้เคลือบด้วย Cement - mortar ตามมาตรฐานของ AWWA C-205 หรือ Liquid Epoxy ตามมาตรฐานของ AWWA C-200

2.2.2) การเคลือบผิวภายนอกท่อบนพื้นให้เคลือบด้วย Coal-Tar Enamel ตามมาตรฐาน AWWA G-203

2.2.3) การเคลือบผิวภายนอกท่อใต้ดิน ให้เคลือบด้วย Coal-Tar Enamelตามมาตรฐาน AWWA G-203 2 ชั้น พันผ้าแอสเบสทอน และทาทับด้วยน้ำยาปูนขาว (White-wash)

2.3) อุปกรณ์ข้อต่อท่อ

2.3.1) ข้อต่อเหล็กหล่อเทาชนิดปลายหน้าจาน มีคุณสมบัติตามมาตรฐานผลิตภัณฑ์อุตสาหกรรม มอก.918

2.3.2) หน้าจานเส้นท่อ มีคุณสมบัติตามมาตรฐานผลิตภัณฑ์อุตสาหกรรม มอก. 381 และสลักเกลียว หมุดเกลียว และสลักหมุด มีคุณสมบัติตามมาตรฐานผลิตภัณฑ์อุตสาหกรรม มอก.171

....	....	....
(นายศิวดล อุปพงษ์)	(นายเลิศฤทธิ์ เลี่ยมสกุล)	(นายบรรจง อภัยแสน)
วิศวกรโยธาชำนาญการพิเศษ	วิศวกรโยธาชำนาญการ	นายช่างโยธาชำนาญงาน

3) ท่อซีเมนต์ใยหิน

3.1) ท่อ มีคุณสมบัติตามมาตรฐานผลิตภัณฑ์อุตสาหกรรม มอก.81 ถ้ามิได้ระบุไว้เป็นอย่างอื่นให้ใช้ชั้นคุณภาพ PP 15 ทนแรงดันได้ไม่น้อยกว่า 1.5 เมกะปาสคาล

3.2) ข้อต่อตรง มีคุณสมบัติตามมาตรฐานผลิตภัณฑ์อุตสาหกรรม มอก. 126 ถ้ามิได้ระบุไว้เป็นอย่างอื่นให้ใช้ชั้นคุณภาพเดียวกับท่อ

3.3) แหวนยางกันซึม มีคุณสมบัติตามมาตรฐานผลิตภัณฑ์อุตสาหกรรม มอก. 237

3.4) ข้อต่อเหล็กหล่อ มีคุณสมบัติตามมาตรฐานผลิตภัณฑ์อุตสาหกรรม มอก. 918

4) ท่อ HDPE (High Density Polyethylene)

4.1) มีคุณสมบัติตามมาตรฐานผลิตภัณฑ์อุตสาหกรรม มอก. 982 ถ้ามิได้ระบุไว้เป็นอย่างอื่นให้ใช้ชั้นคุณภาพPN6.3 ทนแรงดันได้ไม่น้อยกว่า 0.63 เมกะปาสคาล

4.2) การเชื่อมต่อท่อ ใช้วิธีการเชื่อมต่อแบบ Burtt Fusion welding โดยใช้เครื่องเชื่อมต่อแบบบัตต์(Butt FusionMachine)ซึ่งเป็นอุปกรณ์ที่ได้มาตรฐาน ประกอบด้วย 4 ส่วนใหญ่ๆ คือ ฐานรากและที่ยึด, แผ่นความร้อน, ชุดไฮดรอลิค สำหรับเลื่อนและบีบท่อ และเครื่องปาดผิว ขั้นตอนการเชื่อมให้เป็นไปตามคู่มือปฏิบัติของเครื่องเชื่อมนั้นๆ

4.3) อุปกรณ์ประกอบท่อ ถ้ามิได้ระบุไว้เป็นอย่างอื่น อุปกรณ์ประกอบท่อต้องทำด้วยวัสดุเช่นเดียวกับท่อ HDPE และความหนาท่อเป็นไปตามแบบของผู้ผลิต แต่ต้องหนาไม่น้อยกว่าความหนาของท่อ หรือตามแบบกำหนด

5) ท่อ PVC (Polyvinyl Chloride Pipe)

5.1) มีคุณสมบัติตามมาตรฐานผลิตภัณฑ์อุตสาหกรรม มอก. 17 ถ้ามิได้ระบุไว้เป็นอย่างอื่นให้ใช้ชั้นคุณภาพ 13.5 ทนแรงดันได้ไม่น้อยกว่า 1.35 เมกะปาสคาลชนิดปลายธรรมดา

5.2) ข้อต่อ PVC มีคุณสมบัติตามมาตรฐานผลิตภัณฑ์อุตสาหกรรม มอก. 1131 ชนิดต่อด้วยน้ำยา ชั้นคุณภาพเดียวกับท่อ

5.3) น้ำยาประสานท่อ PVC มีคุณสมบัติมาตรฐานผลิตภัณฑ์อุตสาหกรรม มอก. 1032

6) ท่อเหล็กอาบสังกะสี

6.1)มีคุณสมบัติตามมาตรฐานผลิตภัณฑ์อุตสาหกรรม มอก. 277 ถ้ามิได้ระบุเป็นอย่างอื่นให้ใช้ประเภทที่ 2 (สีน้ำเงิน) ขนาดและมิติของท่อให้เป็นไปตามมาตรฐานผลิตภัณฑ์อุตสาหกรรม มอก. 276 ประเภท 2

....	....	....
(นายศิวดล อุปพงษ์)	(นายเลิศฤทธิ์ เลี่ยมสกุล)	(นายบรรจง อภัยแสน)
วิศวกรโยธาชำนาญการพิเศษ	วิศวกรโยธาชำนาญการ	นายช่างโยธาชำนาญงาน

7) ท่อระบายน้ำซึม HDPE (High Density Polyethylene)

7.1) ถ้ามิได้ระบุเป็นอย่างอื่นให้ใช้ท่อ ขนาด Dia. 150 มิลลิเมตร

7.2) มีลักษณะการขึ้นรูปแบบเซาะร่อง และพันเกลียวรอบท่ออีกชั้นหนึ่ง

7.3) การต่อท่อทำโดยการใช้ข้อต่อแบบทึบโดยการหมุนเกลียว และให้มีการปิดปลายท่อด้วยตัวปิดปลายท่อโดยการหมุนเกลียว

7.4) คุณสมบัติของท่อระบายน้ำซึมมีดังนี้

คุณลักษณะ	หน่วย	เกณฑ์กำหนด
พื้นที่สำหรับรับน้ำ	%	70-80
ความสามารถในการรับแรงกระทำที่ผิวท่อ ไม่น้อยกว่า	ตัน/ตร.ม.	7.5
การเสียรูปเมื่อรับแรงกระทำตามเกณฑ์ไม่เกิน	%	8
น้ำหนักไม่น้อยกว่า	กก./ตร.ม.	1.10

8.2.2) การวางท่อ

1) ก่อนทำการวางท่อ จะต้องปรับพื้นร่องดินให้แน่น และมีผิวหน้าเรียบตลอดความยาวท่อถ้าพื้นรองดินไม่ดีต้องขุดออกให้หมดลึกอย่างน้อย 0.30 เมตร แล้วนำวัสดุอื่นที่คุณภาพดีมาใส่แทน

2) วางท่อในแนวที่กำหนดให้ด้วยความลาดที่สม่ำเสมอ โดยหลีกเลี่ยงการยกท่อขึ้นหรือ กดท่อลงกะทันหัน และต้องให้ระดับท่อและความลึกของดินถมหลังท่อไม่น้อยกว่าที่กำหนดไว้ในแบบ

3) การยกท่อลงร่องดินจะต้องใช้ปั้นจั่น รอก เชือก สลิงค์ หรือเครื่องมืออื่นที่เหมาะสม ห้ามทิ้งท่อลงในร่องดินและต้องระมัดระวังมิให้ผิวท่อที่ได้รับการเคลือบเสียหายจากการเสียดสี

4) จะต้องไม่ปล่อยให้น้ำขังอยู่ในท้องร่อง ซึ่งจะทำให้ดินข้างๆ ร่วงพังหรือยุบตัวและไม่สะดวกในการวางท่อจะต้องกำจัดน้ำออกให้แห้งก่อนทำการวางท่อ

5) ท่อคอนกรีตเสริมเหล็ก

5.1)ทิศทางการวางจะต้องวางจากต่ำไปหาสูง โดยที่ลิ้นและปลายลิ้นและร่องของท่อ ชี้ไปตามทางน้ำไหล

5.2) การต่อท่อแบบเข้าลิ้น จะต้องตกแต่งให้เข้าร่องได้สนิทและมีช่องว่างที่สม่ำเสมอกันตลอด แล้วยาแนวด้วยปูนฉาบทั้งภายในและภายนอก

(นายศิวดล อุปพงษ์)
วิศวกรโยธาชำนาญการพิเศษ

(นายเลิศฤทธิ์ เลี่ยมสกุล)
วิศวกรโยธาชำนาญการ

(นายบรรจง อภัยแสน)
นายช่างโยธาชำนาญงาน

6) ท่อเหล็ก

6.1) การต่อท่อใช้ข้อต่อท่อแบบหน้าจานและการต่อท่อกับท่อชนิดอื่นให้เป็นไปตามแบบ

6.2) ในกรณีที่จำเป็นต้องตัดท่อในสนาม จะต้องกระทำโดยใช้เครื่องมือที่ทำให้รอยต่อเรียบเป็นเส้นตรงและได้ฉากกับแกนท่อและเชื่อมต่อท่อเป็นแบบต่อชน (WeldedButt Joint) ดังนี้

6.2.1) ก่อนนำท่อเหล็กมาเชื่อม ต้องลบปลายให้เป็นมุมประมาณ 35-40 องศาโดยการกลึงก่อนการลบปลาย

6.2.2) ก่อนการเชื่อมจะต้องทำความสะอาดส่วนปลายที่จะนำมาเชื่อม โดยตั้งปลายท่อให้เป็นแนวตรง เว้นช่องว่างระหว่างท่อที่นำมาเชื่อมเพื่อป้องกันการบิดระหว่างการนำมาเชื่อม

6.2.3) การเชื่อมด้วยไฟฟ้า ต้องเป็นไปอย่างสม่ำเสมอ โลหะที่นำมาเชื่อม ละลายเข้าหากันอย่างทั่วถึง โดยท่อที่มีขนาดเส้นผ่าศูนย์ตั้งแต่ 0.60 เมตรขึ้นไปให้เชื่อมเต็มตลอดแนวทั้งภายในและภายนอก

7) ท่อ HDPE การเชื่อมต่อโดยวิธีต่อชน (Butt welding) โดยการนำปลายท่อทั้งสองให้ความร้อนจนถึงจุดหลอมเหลว แล้วนำมาเชื่อมต่อเข้าด้วยกันด้วยแรงดัน การให้ความร้อน และแรงดันแก่ท่อจะต้องปรับให้เข้ากับขนาดและความหนาของท่อ โดยให้ปฏิบัติตามคู่มือของเครื่องเชื่อม

8.2.3) การขุดและถมกลบแนวท่อ

1) ต้องขุดร่องดินวางท่อให้ลึกไม่น้อยกว่าที่กำหนด โดยเฉพาะจุดที่ตั้งข้อต่อท่อจะต้องปรับความลึกของร่องดินให้มากขึ้นกว่าปกติ เพื่อป้องกันมิให้ข้อต่อท่อเป็นจุดค้ำ (Support)ของท่อ

2) การขุดร่องดิน ถ้ามีการขุดผ่านถนนหรือผ่านหมู่บ้านซึ่งมีการใช้รถเข้าออก จะต้องทำสะพานชั่วคราวหรือใช้แผ่นเหล็กขนาดหนาพอที่รถยนต์แล่นผ่านโดยไม่เป็นอันตราย

3) หากปรากฏว่าชั้นดินที่ขุดได้ความลึกตามที่กำหนดแล้วเป็นชั้นดินอ่อน ไม่สามารถรับน้ำหนักได้ดีให้ทำการรื้อชั้นดินนั้นออกอย่างน้อยลึก 0.30เมตรแล้วนำดินที่มีคุณภาพดีมาถมอัดแน่นแทน หรือใช้วิธีอื่นที่เหมาะสม

4) เมื่อได้ทดลองความดันน้ำแล้วและไม่ปรากฏรอยรั่วซึมและท่อไม่แตกหรือชำรุด ให้ทำการกลบดินให้เรียบร้อยโดยอัดหรือกระทุ้งดินให้แน่นและระมัดระวังมิให้เกิดอันตรายแก่ตัวท่อ

5) การขุดดินสำหรับวางท่อบางช่วง จะต้องจัดหาอุปกรณ์และเครื่องใช้ในการกรุกันดินพังเพื่อป้องกันการเสียหายต่อพื้นผิวถนนและสิ่งปลูกสร้างต่างๆ ที่อยู่ใกล้บริเวณก่อสร้าง

6)ในการกลบดิน จะต้องบดอัดหรือกระทุ้งให้แน่น และระมัดระวังมิให้เกิดอันตรายกับท่อที่วางไว้ วิธีการบดอัดให้ใช้ตามคำแนะนำในงานดินถม

....	....	....
(นายศิวดล อุปพงษ์)	(นายเลิศฤทธิ์ เลี่ยมสกุล)	(นายบรรจง อภัยแสน)
วิศวกรโยธาชำนาญการพิเศษ	วิศวกรโยธาชำนาญการ	นายช่างโยธาชำนาญงาน

8.2.4) การตรวจสอบคุณสมบัติ

1) การทำเครื่องหมาย ท่อทุกท่อนและอุปกรณ์ท่อทุกชิ้นจะต้องแสดงคุณลักษณะของท่อ เช่นชั้นคุณภาพ ขนาดและความยาวท่อ ปีที่ผลิต เครื่องหมายการค้า เป็นต้น

2)หนังสือรับรองผลิตภัณฑ์ท่อทุกชนิดและอุปกรณ์ท่อ ต้องแสดงเอกสาร ดังนี้

2.1 แคตตาล็อคของท่อจากบริษัทผู้ผลิต

2.2 สำเนาหนังสือการแต่งตั้งเป็นผู้แทนจำหน่าย

2.3 สำเนาหนังสือรับรองมาตรฐานการผลิตและหรือผลการทดสอบคุณสมบัติจากหน่วยงานที่เชื่อถือได้

2.4. หนังสือรับรองการส่งมอบสินค้าจากผู้ผลิตหรือผู้แทนจำหน่าย

9. งานปลูกหญ้า

9.1 คำจำกัดความ/ความหมาย

งานปลูกหญ้า หมายถึงการปลูกหญ้าปกคลุมผิวดิน เพื่อป้องกันการกัดเซาะจากน้ำบริเวณเชิงลาดของคันดิน เชิงลวดตลิ่ง บริเวณอาคาร เป็นต้น

9.2. ข้อกำหนด/คุณสมบัติ

9.2.1) ชนิดหญ้าที่ใช้ปลูก จะต้องเป็นพันธุ์หญ้าที่หาได้ง่ายในท้องถิ่น มีลักษณะรากกระจายออกเป็นวงกว้างสามารถยึดเกาะกับเนื้อดินได้เป็นอย่างดี และเป็นพันธุ์ที่ทนทานต่อสภาพดินฟ้าอากาศในท้องถิ่นนั้น

9.2.2) ก่อนปลูกหญ้า จะต้องจัดเตรียมพื้นที่บริเวณปลูกหญ้า โดยปรับหน้าดินให้เรียบ

9.2.3) หญ้าที่นำมาปลูก หรือปู จะต้องเป็นหญ้าที่ยังไม่ตายและกำลังเจริญเติบโตเป็นแผ่นหนา ปราศจากวัชพืช-หินก้อนโตรากไม้ติดมากับหญ้า

9.2.4) แผ่นหญ้าที่นำมาปลูก จะต้องมีดินติดหญ้าหนาไม่เกิน 0.05 เมตร และต้นหญ้าสูงไม่เกิน0.12 เมตร เมื่อขุดหญ้ามาแล้วต้องรีบปลูกภายใน 24 ชั่วโมง พร้อมบดอัดให้แน่นกับพื้นเพื่อมิให้มีโพรงอากาศ ช่องต่อระหว่างแผ่นหญ้ากลบด้วยดินให้เรียบ

9.2.5) ต้องมีการดูแลบำรุงรักษาหญ้าบริเวณที่ปลูก จนกว่าหญ้าเจริญงอกงามและแพร่กระจายคลุมพื้นที่โดยสม่ำเสมอ และจะต้องขุดและกำจัดวัชพืชอื่นๆ ที่ไม่ต้องการออกจากบริเวณที่ปลูกหญ้า

10. งานเหล็ก

10.1 คำจำกัดความ/ความหมาย

งานเหล็ก หมายถึง การจัดหา ประกอบ และติดตั้ง ประตูน้ำ บานระบาย ตะแกรงกันสวะราวลูกกรง และอื่นๆ ซึ่งได้ระบุรายละเอียดไว้ในแบบแปลน

....	....	....
(นายศิวดล อุปพงษ์)	(นายเลิศฤทธิ์ เลี่ยมสกุล)	(นายบรรจง อภัยแสน)
วิศวกรโยธาชำนาญการพิเศษ	วิศวกรโยธาชำนาญการ	นายช่างโยธาชำนาญงาน

10.2 ข้อกำหนด/คุณสมบัติ

10.2.1 ประตูน้ำ (Valve) จะต้องมีคุณสมบัติดังนี้

1) ประตูน้ำ แบบลิ้นเกต (Gate Valves)

1.1) มีคุณสมบัติตามมาตรฐานผลิตภัณฑ์อุตสาหกรรม มอก. 256 "ประตูน้ำเหล็กหล่อลิ้นยกแบบรองลิ้นโลหะสำหรับงานประปา" ชนิดก้านไม่ยก

1.2) เป็นชนิดลิ้นเดียว ปลายหน้าจาน ทนความดันใช้งานได้ไม่น้อยกว่า1.0 เมกะปาสคาล

1.3) กรณีเป็นแบบบนดินต้องมีพวงมาลัยปิดเปิด

1.4) กรณีเป็นแบบใต้ดิน ต้องมีหลอดกับดิน ฝาครอบพร้อมฝาปิดครบชุด

2)ประตูน้ำแบบลิ้นปีกผีเสื้อ (Butterfly Valves)

2.1)มีคุณสมบัติตามมาตรฐานผลิตภัณฑ์อุตสาหกรรม มอก. 382 "ประตูน้ำเหล็กหล่อ:ลิ้นปีกผีเสื้อ"

2.2) เป็นประเภทปิดสนิท ปลายหน้าจาน ทนความดันใช้งานได้ไม่น้อยกว่า 1.0 เมกะปาสคาล

3) ประตูน้ำกันกลับ (Check Valves)

3.1) มีคุณสมบัติตามมาตรฐานผลิตภัณฑ์อุตสาหกรรม มอก383 "ประตูน้ำเหล็กหล่อลิ้นกันกลับชนิดแกว่ง"

3.2) เป็นประเภทปิดสนิท ปลายหน้าจาน ทนความดันใช้งานได้ไม่น้อยกว่า 1.0 เมกะปาสคาล

4) ประตูระบายอากาศ (Air Valves)

4.1) มีคุณสมบัติตามมาตรฐานผลิตภัณฑ์อุตสาหกรรม มอก. 1368 "ประตูระบายอากาศสำหรับงานประปา"

4.2) แบบลูกลอยคู่ ปลายหน้าจาน ทนความดันใช้งานได้ไม่น้อยกว่า 1.0 เมกะปาสคาล

10.2.2 บานระบาย ตะแกรงกับสวะ เสา ราวลูกกรง และงานอื่นๆ

1) วัสดุที่ใช้

1.1) เหล็กโครงสร้างรูปพรรณ มีคุณสมบัติตามมาตรฐานผลิตภัณฑ์อุตสาหกรรม มอก. 116

1.2) เหล็กแผ่น มีคุณสมบัติตามมาตรฐาน ASTM DesignationA-246.

1.3) เหล็กหล่อ มีคุณสมบัติตามมาตรฐาน ASTM Designation A-48-83

1.4) ทองบรอนซ์ มีคุณสมบัติตามมาตรฐาน ASTM Designation B-22-85

1.5) เหล็กไร้สนิม (Stainless steel) มีคุณสมบัติตามมาตรฐาน ASTM 276-86a, ASTM A167-86 type 304 and 316

1.6) สลักเกลียว มีคุณสมบัติตามมาตรฐาน ASTM Designation A 307-86a

1.7) ท่อเหล็กดำ มีคุณสมบัติตามมาตรฐานผลิตภัณฑ์อุตสาหกรรม มอก. 276 ประเภท2 การใช้เชื่อมทั้งหมด

(นายศิวดล อุปพงษ์)	(นายเลิศฤทธิ์ เลี่ยมสกุล)	(นายบรรจง อภัยแสน)
วิศวกรโยธาชำนาญการพิเศษ	วิศวกรโยธาชำนาญการ	นายช่างโยธาชำนาญงาน

1.8) ท่อเหล็กอาบสังกะสี มีคุณสมบัติตามมาตรฐานผลิตภัณฑ์อุตสาหกรรม มอก.277 ประเภท 2 การประกอบให้ใช้ข้อต่อ

2) การเชื่อมจะต้องจัดทำโดยวิธี Electric Shied and Welding Process พื้นที่ผิวที่ต้องการเชื่อมจะต้องสะอาดปราศจากสนิม สี สิ่งสกปรกอื่นๆ รอยเชื่อมจะต้องสม่ำเสมอไม่เป็นตามดหรือรูโพรง

3) การยึดด้วย Boltการเจาะรูเพื่องานยึดด้วย Bolt จะต้องสะอาดและทาสีกันสนิมการสอดใส่ Bolt จะต้องทำด้วยความระมัดระวังห้ามใช้ค้อนเคาะและใช้แหวนรองตามความเหมาะสม

10.2.3 การติดตั้ง

1) ประตูน้ำ บานระบาย ตะแกรงกันสวะ ท่อเหล็ก และงานเหล็กอื่นๆ จะต้องประกอบ และติดตั้งให้ตรงตำแหน่งที่แสดงไว้ และก่อนการติดตั้งจะต้องได้รับการตรวจสอบจากช่างควบคุมงานและคณะกรรมการตรวจรับพัสดุ

2) การติด การเชื่อม การกลึง และการเจาะรูเพื่อติดตั้งงานเหล็ก จะต้องทำด้วยความประณีตชิ้นส่วนที่ต้องเคลื่อนไหวให้ทำการปรับให้เคลื่อนไหวให้สะดวกและให้การหล่อลื่นแก่ส่วนที่เคลื่อนไหว

3) การทาสี งานเหล็กทุกประเภทต้องได้รับการทาสีกันสนิม จากโรงงานหรือจากการประกอบแล้วเสร็จ และเมื่อนำมาติดตั้งแล้วจะต้องซ่อมสีรองพื้นที่ได้รับความเสียหายและทาสีทับอีก อย่างน้อย 2 ชั้น

10.2.4 การตรวจสอบคุณสมบัติ

1) การทำเครื่องหมาย ประตูน้ำทุกชนิดจะต้องแสดงคุณลักษณะเป็นเนื้อเดียวกันตัวเรือนเช่นขนาด ชั้นคุณภาพ ลูกศรแสดงทิศทางการไหล/จำนวนรอบการหมุน ปีที่ ผลิตเครื่องหมายการค้า เป็นต้น

2)หนังสือรับรองผลิตภัณฑ์ ประตูน้ำทุกชนิด ต้องแสดงเอกสาร ดังนี้

2.1) แคตตาล็อคของประตูน้ำจากบริษัทผู้ผลิต

2.2) สำเนาหนังสือการแต่งตั้งเป็นผู้แทนจำหน่าย

2.3) สำเนาหนังสือรับรองมาตรฐานการผลิตและหรือผลการทดสอบคุณสมบัติจากหน่วยงานที่เชื่อถือได้

2.4) หนังสือรับรองการส่งมอบสินค้าจากผู้ผลิตหรือผู้แทนจำหน่าย

....	....	....
(นายศิวดล อุปพงษ์)	(นายเลิศฤทธิ์ เลี่ยมสกุล)	(นายบรรจง อภัยแสน)
วิศวกรโยธาชำนาญการพิเศษ	วิศวกรโยธาชำนาญการ	นายช่างโยธาชำนาญงาน

11.งานวัสดุกรอง

11.1 ค่าจำกัดความ/ความหมาย

วัสดุกรอง หมายถึงวัสดุคัดเลือกที่เป็นกรวดคละอย่างดีหรือกรวดผสมทรายคละกันอย่างดี โดยปราศจากเศษดินและสารที่เป็นอันตรายเจือปนหรือเป็นแผ่นใยสังเคราะห์ ทำหน้าที่กรองและระบายน้ำที่ซึมผ่านชั้นดิน โดยมิยอมให้เศษมวลดินไหลผ่านออกมา เพื่อป้องกันการชะล้างและการกัดเซาะ

11.2ข้อกำหนด/คุณสมบัติ

11.2.1 วัสดุกรอง

1) กรวดผสมทราย แบ่งตามประเภทการใช้งาน เป็น 2 ชนิด

1.1) ชนิดที่ 1 ใช้รองพื้นระหว่างดินกับหินใหญ่มีขนาดคละกันดังนี้

ตะแกรงมาตรฐานอเมริกัน	% ผ่านตะแกรงโดยน้ำหนัก
3 นิ้ว	100
1 1/2 นิ้ว	80-100
3/4 นิ้ว	45-75
3/8 นิ้ว	35-45
เบอร์ 8	25-35
เบอร์ 40	15-25
เบอร์ 100	0-20
เบอร์ 200	0-5

(นายศิวดล อุปพงษ์)
วิศวกรโยธาชำนาญการพิเศษ

(นายเลิศฤทธิ์ เลี่ยมสกุล)
วิศวกรโยธาชำนาญการ

(นายบรรจง อภัยแสน)
นายช่างโยธาชำนาญงาน

1.2) ชนิดที่ 2ใช้เป็นวัสดุรอง มีขนาดคละกัน ดังนี้

ตะแกรงมาตรฐานอเมริกัน	% ผ่านตะแกรงโดยน้ำหนัก
1/2 นิ้ว	100
3/4 นิ้ว	70-85
3/8 นิ้ว	65-75
เบอร์ 4	60-70
เบอร์ 30	35-50
เบอร์ 50	25-40
เบอร์ 100	0-30
เบอร์ 200	0-5

2) กรวดใช้เป็นวัสดุกรองในการทำ Toe Drain มีขนาดคละกัน ดังนี้

ตะแกรงมาตรฐานอเมริกัน	% ผ่านตะแกรงโดยน้ำหนัก
3 นิ้ว	100
1 1/2 นิ้ว	75-95
3/4 นิ้ว	55-75
3/8 นิ้ว	0-55
เบอร์ 4	0

3) แผ่นใยสังเคราะห์ ต้องเป็นชนิด Non-Woven ที่มีกรรมวิธีการผลิตแบบ Needle-punt ที่ผลิตจากเส้นใย Polypropylene ที่มีความยาวต่อเนื่องกันทั้งผืน (Continuous Filament) ความยาวของเส้นใยโดยเฉลี่ยจะยาวกว่า 8 ซม. หรือแบบ Thermally bonded ซึ่งใช้วัสดุที่ ผลิตขึ้นใหม่ทั้งหมด แบ่งตามประเภทการใช้งาน เป็น 2 ชนิด ดังนี้

(นายศิวดล อุปพงษ์)
วิศวกรโยธาชำนาญการพิเศษ

(นายเลิศฤทธิ์ เลี่ยมสกุล)
วิศวกรโยธาชำนาญการ

(นายบรรจง อภัยแสน)
นายช่างโยธาชำนาญงาน

3.1) ใช้กับงานปูคลุมวัสดุกรอง

คุณสมบัติ	ข้อกำหนด
ค่า CBR PUNCTURE (BS 6906 : PART 4,ASTM D 4533)	ไม่น้อยกว่า 1450 N
ค่า MASS PER UNIT AREA	ไม่น้อยกว่า 130 g/m^2
ค่า WATER FLOW RATE (BS 6906 : PART 3,ASTM D 4491)	ไม่น้อยกว่า 85 l/m^2.sec (10 cm - head)
ค่า TENSILE STRENGTH (BS 6906 : PART 1,ASTM D 4595)	ไม่น้อยกว่า 7.5 KN/m. (WIDTH)
ค่า PORE SIZE 090_wหรือ 090_d (ASTM D 4751 , BS 6906 PART 2 AOS D90)	ไม่มากกว่า110 pm.

3.2) ชนิดที่ 2 ใช้รองพื้นหินใหญ่

คุณสมบัติ	ข้อกำหนด
ค่า CBR PUNCTURE (BS 6906 : PART 4,ASTM D 4533)	ไม่น้อยกว่า 2200 N
ค่า MASS PER UNIT AREA	ไม่น้อยกว่า 180 g/m^2
ค่า WATER FLOW RATE (BS 6906 : PART 3,ASTM D 4491)	ไม่น้อยกว่า 50 l/m^2.sec (10 cm - head)
ค่า TENSILE STRENGTH (BS 6906 : PART 1,ASTM D 4595)	ไม่น้อยกว่า 12.5 KN/m. (WIDTH)
ค่า PORE SIZE 090_wหรือ 090_d (ASTM D 4751 , BS 6906 PART 2 AOS D90)	ไม่มากกว่า90 pm.

11.2.2 การปูวัสดุกรอง

1) กรวดผสมทรายหรือกรวด

1.1) ก่อนปูวัสดุกรอง ต้องเตรียมฐานรากรองพื้น โดยขุดปรับแต่งให้มีความลาด และขอบเขตตามที่กำหนดไว้ในแบบ ถ้าขุดเกินไปจะต้องใช้วัสดุรองพื้นใส่ลงไปให้เต็ม

1.2) กรวดใช้ทำวัสดุกรอง Toe Drain การถมบดอัด จะต้องทำเป็นชั้นๆ ความหนาชั้นละไม่เกิน 0.50 เมตร บดอัดโดยใช้รถบดอัดล้อเหล็กบดทับไปมาอย่างน้อย 4 เที่ยว บดอัดแน่นมีค่าความหนาแน่นสัมพัทธ์ (Relative Density) ไม่ต่ำกว่า75% และมีความหนาแน่นสัมพัทธ์เฉลี่ยไม่ต่ำกว่า 90%

(นายศิวดล อุปพงษ์) วิศวกรโยธาชำนาญการพิเศษ	(นายเลิศฤทธิ์ เลี่ยมสกุล) วิศวกรโยธาชำนาญการ	(นายบรรจง อภัยแสน) นายช่างโยธาชำนาญงาน

1.3) ในกรณีที่หยุดการถมวัสดุกรองเป็นเวลานาน และเริ่มถมใหม่ให้ทำการขูดผิวหน้าเดิมให้ขรุขระ แล้วบดอัดก่อน หลังจากนั้นจึงลงวัสดุที่จะถมขึ้นใหม่ต่อไป

2)แผ่นใยสังเคราะห์

2.1) ขณะวางหินลงบนแผ่นใยสังเคราะห์จะต้องไม่ทำให้เกิดการฉีกขาดหรือเกิดการเคลื่อนตัวของแผ่นใยสังเคราะห์ จนทำให้เคลื่อนตัวออกจากบริเวณที่ต้องการระบุด้านมุมของการปูแผ่นใยให้พับชั้นครึ่งเท่าของความหนาหินหรือคาน คสล.

2.2) ไม่อนุญาตให้สิ่งขับเคลื่อนทุกชนิดผ่านไปบนแผ่นใยสังเคราะห์ หลังจากการเรียงหินแล้ว

2.3) ก่อนวางหินบนแผ่นใยสังเคราะห์ จะต้องตอกหมุดยึดให้แน่นและเรียงหินเริ่มจากบริเวณที่อยู่ด้านล่างก่อน

2.4) การเรียงหินห้ามยกก้อนหินสูงกว่า 0.50 ม. ถ้าหากมีการปูหินด้วยเครื่องจักรโดยตรงจะต้องมีหินก้อนเล็กปูรองรับหนาไม่น้อยกว่า 0.15 ม.

2.5) การต่อเชื่อมแผ่นไยสังเคราะห์ทำได้ 2 วิธี ดังนี้

2.5.1) การต่อโดยให้แผ่นเหลื่อมกัน (Overlapping) ระยะทาบของแผ่นใยไม่น้อยกว่า 0.50 ม.

2.5.2)การเย็บ (Sewing) ให้ทำการเย็บแบบต่อเนื่อง โดยใช้ด้าย Polyesterหรือ Nylon ทำการเย็บแบบต่อเนื่อง

11.2.3 การตรวจสอบคุณสมบัติ

1) การเก็บตัวอย่างทดสอบ

1.1) สุ่มเก็บตัวอย่างกรวดหรือกรวดผสมทราย จำนวน 50 กิโลกรัม เพื่อทดสอบ สัดส่วนคละ

1.2) จัดเตรียมเอกสารรับรองมาตรฐานการผลิตและหรือผลการทดสอบคุณสมบัติของแผ่น ใยสังเคราะห์ ตามข้อกำหนดในแบบ

2) รายงานผล

2.1) ผลการทดสอบคุณสมบัติของกรวดและหรือกรวดผสมทราย ให้คณะกรรมการตรวจรับพัสดุพิจารณาก่อนนำไปใช้งาน

2.2) ผลการตรวจสอบคุณสมบัติของแผ่นใยสังเคราะห์ ให้คณะกรรมการตรวจรับพัสดุพิจารณาก่อนนำไปใช้งาน

(นายศิวดล อุปพงษ์)	(นายเลิศฤทธิ์ เลี่ยมสกุล)	(นายบรรจง อภัยแสน)
วิศวกรโยธาชำนาญการพิเศษ	วิศวกรโยธาชำนาญการ	นายช่างโยธาชำนาญงาน

เอกสารแนบท้ายเอกสารประกวดราคา

เงื่อนไขทั่วไปของงานก่อสร้าง

....	....	....
(นายศิวดล อุปพงษ์)	(นายเลิศฤทธิ์ เลี่ยมสกุล)	(นายบรรจง อภัยแสน)
วิศวกรโยธาชำนาญการพิเศษ	วิศวกรโยธาชำนาญการ	นายช่างโยธาชำนาญงาน

เงื่อนไขทั่วไปของงานก่อสร้าง

๑. คำจำกัดความ

คำต่างๆ ที่ระบุในรายการรายละเอียด (Specifications) มีความหมายดังต่อไปนี้

๑.๑ ผู้ว่าจ้าง หมายถึง กรมทรัพยากรน้ำ กระทรวงทรัพยากรธรรมชาติและสิ่งแวดล้อม

๑.๒ ผู้รับจ้าง หมายถึง ผู้เสนอราคาที่กรมทรัพยากรน้ำ ตกลงจ้างตามสัญญา

๑.๓ คณะกรรมการตรวจรับพัสดุ หมายถึง คณะกรรมการที่กรมทรัพยากรน้ำแต่งตั้งขึ้น มีหน้าที่ตามระเบียบกระทรวงการคลังว่าด้วยการจัดซื้อจัดจ้างและบริหารพัสดุภาครัฐ พ.ศ.๒๕๖๐ ข้อ ๒๕ (๕)

๑.๔ ผู้ควบคุมงาน หมายถึง ข้าราชการที่กรมทรัพยากรน้ำ แต่งตั้ง มีหน้าที่ตามระเบียบกระทรวงการคลังว่าด้วยการจัดซื้อจัดจ้างและบริหารพัสดุภาครัฐ พ.ศ.๒๕๖๐ ข้อ ๑๗๘ (๑)(๒)(๓)(๔)

๒. การวางแนว การทำระดับ และการวางผัง

ผู้ว่าจ้างจะกำหนดหมุดหลักฐาน (Bench Mark) แสดงพิกัด และระดับ สถานที่จะทำการก่อสร้างให้ ต่อไปเป็นหน้าที่ของผู้รับจ้างจะต้องวางแนวถ่ายระดับและวางผังบริเวณที่จะทำการก่อสร้าง ให้คณะกรรมการตรวจรับพัสดุทำการตรวจสอบให้ถูกต้องเสียก่อน ผู้รับจ้างจึงจะทำการก่อสร้างต่อไปได้ หมุดหลักฐานต่างๆที่แสดงแนว ระดับ และผังบริเวณทั้งหมด ซึ่งได้ตรวจสอบถูกต้องแล้วเหล่านี้ ผู้รับจ้างต้องรักษาให้อยู่ในสภาพคงเดิมที่สมบูรณ์เรียบร้อยตลอดเวลาที่ทำงานก่อสร้างรายนี้ และจะถอดถอนออกไปเมื่อได้รับอนุญาตจากคณะกรรมการตรวจรับพัสดุเท่านั้น บรรดาความผิดพลาดอันเกิดขึ้นเนื่องจากการวางแนว การถ่ายระดับ การวางผังก็ดี ผู้รับจ้างต้องรับผิดชอบและแก้ไขให้ถูกต้องทุกกรณี

๓. การให้ความร่วมมือและประสานงาน

ในบริเวณที่ทำงานเดียวกันนี้หรือใกล้เคียง ถ้ามีงานของผู้ว่าจ้าง หรือผู้รับจ้าง รายอื่นๆ ทำงานให้กับผู้ว่าจ้างอยู่ด้วย ผู้รับจ้างต้องให้ความร่วมมือและประสานงานด้วยดี เพื่อให้งานก่อสร้างสำเร็จเรียบร้อยตามแผน

๔. ถนนลำลองหรือทางเบี่ยง

ผู้รับจ้างต้องสร้างถนนลำลองหรือทางเบี่ยงต่อจากถนนเดิมที่มีอยู่แล้วและต้องบำรุงรักษาถนนที่จัดสร้างขึ้นใหม่ตลอดจนบำรุงรักษาถนนเดิมให้มีสภาพใช้งานได้

เพื่อความปลอดภัยในการจราจร ผู้รับจ้างต้องติดตั้งและจัดหาเครื่องหมาย ไม้กั้น สัญญาณโคมไฟ ฯลฯ ตามมาตรฐานของกรมทางหลวงให้ชัดแจ้ง พร้อมรื้อถอนทางเบี่ยงออกเมื่อดำเนินการก่อสร้างแล้วเสร็จ โดยทำการรื้อถอนลำเลียงวัสดุไปทิ้งในพื้นที่ทิ้งดินที่กำหนดไว้ หรือบริเวณที่ผู้ควบคุมงานเห็นชอบให้ทิ้งได้

๕. การอำนวยการและสิ่งอำนวยการในการทำงาน

๕.๑ ตรวจสอบคุณสมบัติและคุณภาพวัสดุ และงานก่อสร้าง

งานทดสอบคุณสมบัติและคุณภาพวัสดุ และงานก่อสร้าง ให้เป็นภาระของผู้รับจ้างที่จะต้องนำไปทดสอบที่ สำนักงานทรัพยากรน้ำภาค ๓ หรือสถาบันที่ทางราชการรับรอง หรือสถาบันการศึกษาของรัฐบาล และเป็นที่เชื่อถือได้

(นายศิวดล อุปพงษ์)	(นายเลิศฤทธิ์ เลี่ยมสกุล)	(นายบรรจง อภัยแสน)
วิศวกรโยธาชำนาญการพิเศษ	วิศวกรโยธาชำนาญการ	นายช่างโยธาชำนาญงาน

การเตรียมตัวอย่าง การขนส่งตัวอย่างไปถึงห้องทดสอบ ค่าทดสอบ และค่าใช้จ่ายต่างๆ เป็นของผู้รับจ้างทั้งสิ้น

เครื่องมือทดสอบและอุปกรณ์ดังกล่าว ผู้รับจ้างจะรับคืนได้เมื่อผู้ว่าจ้างได้ตรวจรับงานทั้งสัญญาตามสภาพปัจจุบันขณะนั้น

ค่าใช้จ่ายในการนี้ ให้เป็นหน้าที่ของผู้รับจ้าง

๖. งานจัดทำแบบเพิ่มเติม (Shop Drawing)

ในกรณีที่มีแบบแนบท้ายสัญญานี้ มีรายละเอียดไม่เพียงพอที่จะนำไปใช้ก่อสร้างได้ผู้รับจ้างต้องจัดทำแบบเพิ่มเติม (Shop Drawing) ตามที่คณะกรรมการตรวจรับพัสดุเห็นสมควร ค่าใช้จ่ายในการจัดทำแบบเพิ่มเติม (Shop Drawing) รวมทั้งค่าใช้จ่ายในการสำรวจหาข้อมูลค่าใช้จ่ายในงานที่เกี่ยวเนื่องกับการจัดทำแบบดังกล่าว ค่าใช้จ่ายในการนี้เป็นของผู้รับจ้าง

๗. งานแผ่นป้ายแสดงรายละเอียดเกี่ยวกับงานก่อสร้าง

ผู้รับจ้างจะต้องจัดทำแผ่นป้ายแสดงรายละเอียดเกี่ยวกับงานก่อสร้าง จำนวนอย่างน้อย ๑ ชุด ติดตั้งที่บริเวณก่อสร้าง โดยมีรายละเอียดในการประกาศดังนี้ คือ

- ชื่อหน่วยงานเจ้าของโครงการ สถานที่ติดต่อและหมายเลขโทรศัพท์พร้อมดวงตรากรมทรัพยากรน้ำ
- ชื่อ ที่อยู่ ของผู้รับจ้าง พร้อมหมายเลขโทรศัพท์
- ระยะเวลาเริ่มต้น และระยะเวลาสิ้นสุดโครงการ
- ชื่อเจ้าหน้าที่ของส่วนราชการผู้ควบคุมงานพร้อมหมายเลขโทรศัพท์
- นอกเหนือไปจากข้อความดังกล่าวข้างต้น จะต้องมีคำว่า "โครงการนี้ก่อสร้างด้วยเงินภาษีของประชาชน ขอให้ช่วยกันดูแลรักษา" ระบุไว้ด้วย งานแผ่นป้ายดังกล่าวนี้ ให้เป็นหน้าที่ของผู้รับจ้าง

๘. เหตุสุดวิสัย

คำว่า "**เหตุสุดวิสัย**" หมายความว่าเหตุใดๆ อันจะเกิดขึ้นก็ดี จะให้ผลพิบัติก็ดี เป็นเหตุที่ไม่อาจป้องกันได้ แม้ทั้งบุคคลผู้ต้องประสพ หรือใกล้จะต้องประสพเหตุนั้น จะได้จัดการระมัดระวังตามสมควร อันพึงคาดหมายได้จากบุคคล ในฐานะและภาวะเช่นนั้น

สาเหตุของเหตุสุดวิสัย ซึ่งมีผลมาต่อคู่สัญญาตามเอกสารนี้ ได้แก่สาเหตุดังที่แสดงรายการไว้ข้างล่างนี้ ทั้งนี้ โดยมีเงื่อนไขว่าสาเหตุดังกล่าวมีผลกระทบกระเทือนจริงต่อเอกสารสัญญานี้ ซึ่งสาเหตุเหล่านั้น มิได้ เนื่องมาแต่คู่สัญญาที่เกี่ยวข้องฝ่ายใดและซึ่งทั้งสองฝ่ายต่างได้พยายามใช้มาตรการทั้งมวล เพื่อหลีกเลี่ยงสาเหตุนั้น และ/หรือลดความเสียหายอันเนื่องมาจากสาเหตุนั้นๆ ตลอดจนได้พยายามใช้กฎหมายและระเบียบปฏิบัติในประเทศไทยที่บังคับไว้แล้วทั้งมวล

....	....	....
(นายศิวดล อุปพงษ์)	(นายเลิศฤทธิ์ เลี่ยมสกุล)	(นายบรรจง อภัยแสน)
วิศวกรโยธาชำนาญการพิเศษ	วิศวกรโยธาชำนาญการ	นายช่างโยธาชำนาญงาน

ก. สงคราม เหตุการณ์ระหว่างสงคราม การรุกราน สงครามการเมือง การปฏิวัติ การก่อการจลาจล การก่อความวุ่นวายในบ้านเมือง การก่อการกำเริบหรือการแย่งอำนาจ

ข. การนัดหยุดงาน ซึ่งมิได้เกี่ยวข้องกับผู้รับจ้างโดยตรง เหตุการณ์และการกระทำของผู้นัดหยุดงาน

ค. คำสั่งของรัฐบาลพลเรือนทหารเกี่ยวกับการกำหนดให้ถือเอาการริบหรือทำลาย การเวนคืนทรัพย์สิน

ง. ภัยพิบัติตามธรรมชาติ เช่น แผ่นดินไหว ซึ่งมีความรุนแรงจนถึง INTENSITYVI OF THE RICHTER SCALE หรือกว่านั้นการถล่มทลายเพราะการระเบิดของภูเขาไฟ อุทกภัยร้ายแรง และใต้ฝุ่นมหาประลัย

จ. สาเหตุของการสุดวิสัยอื่นทั้งหมด นอกเหนือจากที่ระบุในข้อ ก. ถึงข้อ ง. ซึ่งผู้ว่าจ้างให้การรับรองตามเงื่อนไขที่ระบุไว้ในวรรคแรกของข้อนี้

ฉ. เหตุเกิดจากพฤติการณ์อันหนึ่งอันใด ที่ผู้รับจ้างไม่ต้องรับผิดตามกฎหมาย

สาเหตุของเหตุสุดวิสัยซึ่งได้รับการรับรองจากผู้ว่าจ้าง หรือเหตุเกิดจากพฤติการณ์อันหนึ่งอันใดที่ผู้รับจ้างไม่ต้องรับผิดตามกฎหมาย จะเป็นผลต่อเอกสารสัญญา ก็ต่อเมื่อผู้รับจ้างได้ยื่นคำบอกกล่าวต่อผู้ว่าจ้างหรือผู้แทนของผู้ว่าจ้างเกี่ยวกับเหตุการณ์นั้นพร้อมพยานหลักฐานในส่วนที่เกี่ยวข้องมาเป็นลายลักษณ์อักษร ภายใน ๑๕ วัน นับแต่เหตุนั้นได้สิ้นสุด

หากผู้รับจ้างไม่ยื่นคำบอกกล่าวพร้อมพยานหลักฐานภายในกำหนดเวลาดังกล่าวข้างต้นนอกจากสิทธิซึ่งผู้ว่าจ้างสงวนไว้ตามเงื่อนไขสัญญาข้ออื่นและวรรคอื่นแล้ว ผู้ว่าจ้างมีสิทธิโดยชอบที่จะไม่พิจารณาคำขอของผู้รับจ้างในกรณีนี้ได้ ผู้ว่าจ้างจะสงวนไว้ซึ่งสิทธิที่ดำเนินการตรวจสอบตามที่เห็นว่าจำเป็นจนเป็นที่พอใจเพื่อตรวจดูผลของที่กล่าวข้างต้น ก่อนให้คำรับรองเรียกร้องค่าเสียหายใดๆ ของผู้รับจ้าง ความเสียหายที่ผู้ว่าจ้างมิได้ให้การรับรองว่าเกิดขึ้นเพราะเหตุสุดวิสัยจะไม่ได้รับการพิจารณาว่าเป็นผล ทั้งในด้านเกี่ยวกับความล่าช้าในความสำเร็จสมบูรณ์ของงานหรือส่วนของงานตามกำหนดวันที่ได้ตกลงกันไว้ในเอกสารสัญญา หรือการชดใช้ค่าเสียหาย

....	....	....
(นายศิวดล อุปพงษ์)	(นายเลิศฤทธิ์ เลี่ยมสกุล)	(นายบรรจง อภัยแสน)
วิศวกรโยธาชำนาญการพิเศษ	วิศวกรโยธาชำนาญการ	นายช่างโยธาชำนาญงาน

เอกสารแนบท้ายเอกสารประกวดราคาอิเล็กทรอนิกส์
เงื่อนไขเฉพาะงานก่อสร้าง

(นายศิวดล อุปพงษ์)
วิศวกรโยธาชำนาญการพิเศษ

(นายเลิศฤทธิ์ เลี่ยมสกุล)
วิศวกรโยธาชำนาญการ

(นายบรรจง อภัยแสน)
นายช่างโยธาชำนาญงาน

เงื่อนไขเฉพาะงานก่อสร้าง

รายการรายละเอียดด้านวิศวกรรม

๑. รายการทั่วไป

รายการรายละเอียดด้านวิศวกรรม (Specifications) ที่จะต้องใช้ควบคู่กับเงื่อนไขของสัญญา (Conditions of Contract) แบบก่อสร้าง (Construction Drawings) ใบแจ้งปริมาณงานและราคา (Bill of Quantities, BOQ) และผู้รับจ้างจะต้องปฏิบัติตามเงื่อนไขที่ระบุในเอกสารสัญญาและตามคำแนะนำของผู้ควบคุมงานของผู้ว่าจ้าง

ผู้รับจ้างจะต้องทราบสภาพของบริเวณก่อสร้างและขอบเขตของงานก่อสร้างเป็นอย่างดี และจะต้องทำการก่อสร้างตามรายการรายละเอียดด้านวิศวกรรม แบบก่อสร้าง และคำแนะนำของผู้ควบคุมงานของผู้ว่าจ้าง

รายการรายละเอียดด้านวิศวกรรมนี้แสดงมาตรฐานต่ำสุดที่ต้องการสำหรับงานก่อสร้างตามสัญญานี้

ผู้รับจ้างจะต้องปฏิบัติตามข้อกำหนดและภาระผูกพันต่าง ๆ ซึ่งได้ระบุไว้ในเงื่อนไขของสัญญาและรายการรายละเอียดด้านวิศวกรรม ในทางตรงกันข้าม ค่าใช้จ่ายสำหรับการทำงาน ตามภาระผูกพันพันต่างๆ เช่นการโยกย้ายเครื่องจักรก่อสร้างเข้าปฏิบัติงาน ค่าดำเนินการ กำไร ฯลฯ จะรวมอยู่ในรายการค่าใช้จ่าย (Pay Item) ที่เหมาะสมของรายการในใบแจ้งปริมาณงานและราคาของสัญญานี้

๒. มาตรฐาน

ในรายการรายละเอียดนี้จะมีการอ้างถึงมาตรฐานต่าง ๆ เช่น มาตรฐานอุตสาหกรรมไทย มอก. ด้วยเลขที่ที่เหมาะสม ในกรณีนี้การอ้าง มอก. จะรวมถึงข้อความว่า “หรือมาตรฐานเทียบเท่าซึ่งจะต้องขออนุมัติจาก ผู้ควบคุมงานของผู้ว่าจ้าง”

ในกรณีที่ผู้รับจ้างเสนอที่จะส่งมาตรฐานอื่นเพื่อรับการพิจารณาจากผู้ควบคุมงานของผู้ว่าจ้างจะต้องให้เวลาผู้ควบคุมงานของผู้ว่าจ้างเพียงพอในการตรวจสอบมาตรฐานนั้น ๆ และในการทำการตามคำสั่งของ ผู้ควบคุมงานของผู้ว่าจ้างเพื่อยืนยันว่าวัสดุที่ส่งมาตามมาตรฐานอื่นนั้นเป็นที่ยอมรับได้ ผู้รับจ้างต้องส่งมอบมาตรฐานเป็นภาษาไทยหรือคำแปลจากภาษาอังกฤษ ให้ผู้ควบคุมงานของผู้ว่าจ้างใช้ระหว่างก่อสร้าง รวม ๒ ชุด

ผู้รับจ้างจะไม่เบิกค่าใช้จ่ายอันเกิดจากความล่าช้าของงานก่อสร้าง เนื่องจากการทดสอบใด ๆ ถือว่าเป็นหน้าที่ของผู้รับจ้างที่จะต้องจัดเวลาไว้อย่างเพียงพอสำหรับการทดสอบวัสดุต่าง ๆ ที่จำเป็นสำหรับก่อสร้าง

รายชื่อต่อไปนี้คือมาตรฐานที่ยอมรับในระดับนานาชาติ คำย่อที่ได้แสดงไว้สำหรับมาตรฐานอย่างเป็นการใช้คำเพื่อให้เกิดความเข้าใจสำหรับมาตรฐานต่าง ๆ ดังนี้

TIS	-	Thai Industrial Standards (มาตรฐานอุตสาหกรรมไทย, มอก.)
JIS	-	Japanese Industrial Standards
AASHTO	-	American Association of State Highway and Transportation Officials
ACI	-	American Concrete Institute

(นายศิวดล อุปพงษ์)	(นายเลิศฤทธิ์ เลี่ยมสกุล)	(นายบรรจง อภัยแสน)
วิศวกรโยธาชำนาญการพิเศษ	วิศวกรโยธาชำนาญการ	นายช่างโยธาชำนาญงาน

AGA -	American Gas Association
AIJ -	Architectural Institute of Japan
AGMA -	American Gear Manufacturers Association
AISC -	American Institute of Steel Construction
AISI -	American Iron & Steel Institute
ANSI -	American National Standards Institute
API -	American Petroleum Institute
ARI -	Airconditioning and Refrigeration Institute
ASCE -	American Society of Civil Engineers
ASME -	American Society of Mechanical Engineers
ASTM -	American Society for Testing and Materials
AWS -	American Welding Society
AWWA -	American Water Works Association
BS -	British Standard
CIPRA -	Cast Iron Pipe Research Association
CISPI -	Cast Iron Soil Pipe Institute
CP -	British Standards Institution (Code of Practice)
DEMA -	Diesel Engine Manufacturers Association
DIN -	German Standards
Fed.Spec -	United States of America Federal Specification
IEEE -	Institute of Electrical and Electronics Engineers
ISO -	International Organization for Standardization
JEC -	Standard of Japanese Electrical Committee
JEM -	Standard of Japanese Electrical Manufacturers Association
JRS -	Japanese Railway Standard
JSCE -	Japanese Society of Civil Engineering
JWWA -	Japanese Water Works Association
NEMA -	National Electrical Manufactures' Association
PWA -	Provincial Water Works Authority
PEA -	Provincial Electricity Authority
SSPC -	Steel Structures Painting Council

(นายศิวดล อุปพงษ์)
วิศวกรโยธาชำนาญการพิเศษ

(นายเลิศฤทธิ์ เลี่ยมสกุล)
วิศวกรโยธาชำนาญการ

(นายบรรจง อภัยแสน)
นายช่างโยธาชำนาญงาน

๓. วัสดุก่อสร้างและมาตรฐานงานฝีมือ

วัสดุก่อสร้างหลักที่นำมาใช้ก่อสร้างจะต้องได้รับอนุมัติจากผู้ควบคุมงานของผู้ว่าจ้าง

๑. ผู้รับจ้างจะต้องส่งตัวอย่างวัสดุก่อสร้างรายชื่อแหล่งส่งวัสดุ และ หรือผู้ผลิตให้กับผู้ควบคุมงานของผู้ว่าจ้าง เพื่อขออนุมัติภายใน ๔๕ วัน นับถัดจากวันที่ได้รับหนังสือแจ้งให้เริ่มงาน วัสดุก่อสร้างหลักที่จะต้องได้รับการอนุมัติก่อน ได้แก่ ซีเมนต์ กรวด หรือหินผสม ทรายและน้ำ สำหรับ ผสมคอนกรีต วัสดุสำหรับหินเรียง (Riprap) เหล็กเสริมและเหล็กก่อสร้าง

๒. กรณีที่มีรายการซึ่งมิได้ระบุในใบแจ้งปริมาณและราคาและเอกสารประกอบสำหรับวัสดุก่อสร้างใด ๆ ที่จะต้องจัดหาโดยผู้รับจ้าง ค่าใช้จ่ายในการจัดหา ขนส่ง เก็บรักษา และจัดการวัสดุคิดเป็นราคาต่อหน่วย หรือราคางานตามปริมาณของวัสดุที่ต้องการ

๓. มาตรฐานงานฝีมือจะต้องมีคุณภาพสูงสุดในงานก่อสร้างประเภทต่าง ๆ วัสดุก่อสร้างที่ใช้ในการก่อสร้างจะต้องมีคุณภาพสูงสุดตามประเภทของงาน ซึ่งระบุหรืออธิบายไว้ในรายการรายละเอียดวิศวกรรม แบบที่ใช้ในการก่อสร้างและใบแจ้งปริมาณงานและราคา นอกเสียจาก จะได้มีการระบุไว้เป็นอย่างอื่น หรือได้รับอนุมัติจากผู้ควบคุมงานของผู้ว่าจ้างอีกทั้งจะต้องเป็นไปตามมาตรฐานที่อ้างถึงฉบับที่มีผลเป็นปัจจุบัน หรือมาตรฐานอื่นที่เทียบเท่า ซึ่งจะต้องได้รับการอนุมัติจากผู้ควบคุมงานของผู้ว่าจ้างเพื่อประโยชน์ในการตรวจสอบและติดตามผลงานของผู้ว่าจ้างและการปฏิบัติงานของผู้รับจ้างให้ผู้รับจ้างเสนอแผนปฏิบัติงานตามแบบที่ผู้ว่าจ้างกำหนดให้ต่อผู้ว่าจ้างภายใน ๑๕ วัน นับถัดจากวันที่ได้รับหนังสือแจ้งให้เริ่มงานและให้ผู้รับจ้างดำเนินงานตามแผนปฏิบัติงานที่ผู้ว่าจ้างหรือตัวแทนของผู้ว่าจ้างเห็นชอบแล้วจนสุดความสามารถเพื่อให้การก่อสร้างสำเร็จเรียบร้อยภายในกำหนดแห่งสัญญานี้ ผู้ว่าจ้างหรือตัวแทนผู้ว่าจ้างสงวนสิทธิ์ที่จะสั่งเปลี่ยนแปลงแก้ไขเพิ่มเติมแผนปฏิบัติงานอย่างไรก็ได้ทั้งนี้เพื่อประโยชน์ของงานนี้เป็นสำคัญผู้รับจ้างจะต้องปฏิบัติงานตามแผนงานที่ผู้ว่าจ้างได้สั่งเปลี่ยนแปลงแก้ไขเพิ่มเติมดังกล่าวโดยเคร่งครัดต่อไป

๔. งานเตรียมสถานที่ก่อสร้าง

๔.๑ คำจำกัดความ/ความหมาย เป็นการจัดเตรียมความพร้อมของสถานที่และเตรียมงานเบื้องต้นก่อนที่จะดำเนินการก่อสร้างอาคารหลักต่าง ๆ ดังนี้

๔.๑.๑ การเตรียมพื้นที่ หมายถึง การกำหนดพื้นที่เพื่อทำการก่อสร้างอาคารสำนักงานโรงงานคลังพัสดุและอาคารชั่วคราวอื่น ๆ รวมทั้งสิ่งอำนวยความสะดวกต่าง ๆ ที่จำเป็นสำหรับการปฏิบัติงาน

๔.๑.๒ การตรวจสอบและวางผัง หมายถึง การตรวจสอบหมุดหลักฐานต่าง ๆ และสำรวจวางผังการก่อสร้างอาคารตามที่กำหนดไว้ในแบบก่อสร้าง

๔.๑.๓ ทางลำลองชั่วคราวทางเบี่ยง หมายถึง การกำหนดเส้นทางคมนาคมในการขนส่งวัสดุก่อสร้างจากเส้นทางสายหลักถึงบริเวณโครงการ

๔.๑.๔ การจัดหาวัสดุ หมายถึง การจัดเตรียมวัสดุก่อสร้างพร้อมสุ่มเก็บตัวอย่างวัสดุหลักไปทดสอบคุณสมบัติและหรือจัดเตรียมเอกสารรับรองคุณสมบัติและมาตรฐานการผลิตของวัสดุหลัก

(นายศิวดล อุปพงษ์)	(นายเลิศฤทธิ์ เลี่ยมสกุล)	(นายบรรจง อภัยแสน)
วิศวกรโยธาชำนาญการพิเศษ	วิศวกรโยธาชำนาญการ	นายช่างโยธาชำนาญงาน

๔.๑.๕ การถางป่าและปรับพื้นที่ หมายถึง การถางป่า ขุดตอ ขุดรากไม้ และปรับพื้นที่บริเวณที่จะก่อสร้างอาคาร และ/หรือตามแนว หรือขอบเขตที่กำหนดไว้ในแบบก่อสร้างรวม ทั้งการขนย้ายสิ่งที่ไม่พึงประสงค์ออกนอกบริเวณก่อสร้าง

๔.๑.๖ การรื้อถอนสิ่งปลูกสร้างเดิม หมายถึง สิ่งก่อสร้างเดิมที่ไม่ต้องการในบริเวณก่อสร้าง หรือตามที่กำหนดในแบบแปลนต้องรื้อถอนต้องกำจัดและขนย้ายออกให้พ้นบริเวณก่อสร้าง

๔.๑.๗ การกำจัดน้ำออกจากบริเวณก่อสร้าง หมายถึง การทำเขื่อนกั้นน้ำชั่วคราวการขุดร่องหรือ ทำรางเปลี่ยนทางน้ำ การใช้เครื่องสูบน้ำ เพื่อป้องกันและกำจัดน้ำออกจากบริเวณก่อสร้าง

๔.๒ ข้อกำหนด/คุณสมบัติ

๔.๒.๑ การเตรียมพื้นที่

๑) ที่ตั้งอาคารสำนักงานจะต้องอยู่ใกล้เคียงกับบริเวณหัวงานโดยมีขนาดและพื้นที่ใช้สอยตามที่กำหนดไว้ในแบบพื้นสำนักงานจะต้องอยู่สูงกว่าพื้นดินไม่น้อยกว่า ๐.๓๐ เมตร มีระบบระบายน้ำและระบบสาธารณูปโภคที่ดี

๒) ที่ตั้งอาคารโรงงานคลังพัสดุและบ้านพักคนงานจะต้องไม่สร้างบนพื้นที่กีดขวางทางสัญจรและบริเวณก่อสร้างจะต้องรักษาความสะอาดอยู่เสมอโดยมีระบบสุขาภิบาล

๔.๒.๒ การตรวจสอบและวางผัง

๑) ก่อนดำเนินการก่อสร้างจะต้องตรวจสอบความถูกต้องของแบบ กับสภาพภูมิประเทศโดยการวางแนวถ่ายระดับวางผังอาคารและสิ่งปลูกสร้างทุกชนิดกรณีตรวจพบความคลาดเคลื่อนหรือมีปัญหาอุปสรรคในพื้นที่ก่อสร้าง ให้รีบรายงานคณะกรรมการตรวจรับพัสดุในงานจ้างก่อสร้าง

๒) หมุดหลักฐานต่าง ๆ ที่กำหนดและได้จัดทำขึ้นจะต้องรักษาให้อยู่ในสภาพเรียบร้อยสามารถตรวจสอบได้ตลอดเวลา

๔.๒.๓ การทำทางลำลองชั่วคราว

๑) ทางลำลองทางเบี่ยงทางเข้าหมู่บ้าน/อาคาร และอื่น ๆ ทั้งที่อยู่ภายในและนอกบริเวณก่อสร้างจะต้องให้สามารถเชื่อมเข้าถึงกันได้ตลอด

๒) จะต้องดูแลบำรุงรักษาเส้นทางให้สามารถใช้งานได้สะดวกรวมทั้งมีมาตรการป้องกันฝุ่นโคลนตมตลอดอายุสัญญาก่อสร้าง

๔.๒.๔ การจัดหาวัสดุ

๑) วัสดุหลักที่จะต้องทำการทดสอบคุณสมบัติตามข้อกำหนดของแต่ละประเภทงาน เช่น หิน กรวด ทราย เหล็กเสริม เป็นต้น จะต้องสุ่มจัดเก็บตัวอย่างและควบคุมไปทดสอบยังหน่วยงานที่เชื่อถือได้และนำผลการทดสอบคุณสมบัติให้คณะกรรมการตรวจรับพัสดุในงานจ้างก่อสร้างพิจารณาเห็นชอบก่อนนำมาใช้งาน

....	....	....
(นายศิวดล อุปพงษ์)	(นายเลิศฤทธิ์ เลี่ยมสกุล)	(นายบรรจง อภัยแสน)
วิศวกรโยธาชำนาญการพิเศษ	วิศวกรโยธาชำนาญการ	นายช่างโยธาชำนาญงาน

๒) วัสดุหลักที่จะต้องมีเอกสารรับรองคุณสมบัติและมาตรฐานการผลิตตามแบบ และข้อกำหนดของแต่ละประเภทงานเช่นท่อและอุปกรณ์ประกอบแผ่นใยสังเคราะห์ประตูน้ำเป็นต้นให้คณะกรรมการตรวจรับพัสดุในงานจ้างก่อสร้างพิจารณาเห็นชอบก่อนนำมาใช้งาน

๓) จะต้องกำหนดมาตรการดูแลป้องกันรักษาจัดเก็บวัสดุให้อยู่ในสภาพที่ดี

๔.๒.๕ การถางป่าและปรับพื้นที่

๑) พื้นที่ก่อสร้างที่กำหนดในแบบจะต้องมีการถางป่าและปรับพื้นที่ให้เรียบร้อยปราศจากต้นไม้ตอไม้ รากไม้และสิ่งกีดขวางต่าง ๆ โดยมีอาณาเขตห่างจากตัวอาคารก่อสร้างประมาณ ๕ เมตร

๒) วัสดุที่ถางออกและขุดออกจะต้องขนย้ายออกพ้นพื้นที่ก่อสร้าง และ/หรือ ทำลาย โดยวิธีเผาฝังกลบหรือวิธีอื่นใดที่เหมาะสมโดยได้รับความเห็นชอบจากคณะกรรมการตรวจรับพัสดุในงานจ้างก่อสร้างก่อน

๓) ต้นไม้ทุกชนิดที่จะโค่นจะต้องมีตราประทับหรือสีป้ายที่ลำต้นโดยช่างควบคุมงานหรือพนักงานป่าไม้และจะต้องทำโดยไม่ก่อให้เกิดความเสียหายแก่ต้นไม้อื่น ๆ หรือทรัพย์สินอื่นใดบริเวณใกล้เคียง

๔.๒.๖ การรื้อถอนสิ่งปลูกสร้างเดิม

๑) สิ่งปลูกสร้างเดิมที่ไม่ต้องการในบริเวณก่อสร้างตามที่กำหนดในแบบต้องรื้อถอนออกและกำจัดให้หมดส่วนที่ใช้ประโยชน์ได้ให้นำมาเก็บรักษาไว้ในสถานที่ที่กำหนด

๒) เศษขยะ หรือดิน หรือสิ่งต่าง ๆ ที่ไม่ต้องการจะต้องขนย้ายออกพ้นพื้นที่ก่อสร้าง และ/หรือทำลายโดยวิธีเผาฝังกลบหรือวิธีอื่นใดที่เหมาะสมโดยได้รับความเห็นชอบจากคณะกรรมการตรวจรับพัสดุในงานจ้างก่อสร้างก่อน

๔.๒.๗ การกำจัดน้ำออกจากบริเวณก่อสร้าง

๑) บริเวณก่อสร้างที่มีน้ำขัง อันเนื่องจากน้ำใต้ดิน และน้ำที่ไหลมาจากผิวดิน จะต้องกำจัดออกให้หมดตลอดเวลาก่อสร้างโดยการทำเขื่อนกั้นน้ำชั่วคราว การขุดร่องหรือทำรางเปลี่ยนทางน้ำ และการใช้เครื่องสูบน้ำเป็นต้น

๒) การทำเขื่อนกั้นน้ำชั่วคราวจะต้องเสนอแบบรวมทั้งวิธีการก่อสร้างและรื้อย้ายให้คณะกรรมการตรวจรับพัสดุในงานจ้างก่อสร้างเห็นชอบก่อน

๓) การขุดร่องหรือทำรางเปลี่ยนทางน้ำจะต้องเสนอข้อมูลด้านอุทกวิทยาและการออกแบบให้คณะกรรมการตรวจรับพัสดุในงานจ้างก่อสร้างเห็นชอบก่อน

๔) การใช้เครื่องสูบน้ำจะต้องออกแบบและวางแผนติดตั้งเครื่องมือตลอดจนควบคุมดูแลบำรุงรักษาให้คณะกรรมการตรวจรับพัสดุในงานจ้างก่อสร้างเห็นชอบก่อน

....	....	....
(นายศิวดล อุปพงษ์)	(นายเลิศฤทธิ์ เลี่ยมสกุล)	(นายบรรจง อภัยแสน)
วิศวกรโยธาชำนาญการพิเศษ	วิศวกรโยธาชำนาญการ	นายช่างโยธาชำนาญงาน

๕. งานขุด

๕.๑ คำจำกัดความ/ความหมาย

ประเภทของการขุด สามารถแยกตามชนิดของวัสดุ และลักษณะการขุดออกเป็น ๔ ประเภท ดังนี้

๕.๑.๑ งานขุดลอกหน้าดิน หมายถึง การขุดลอกผิวหน้าดินเดิม เพื่อเตรียมฐานรากของงานถม ประกอบด้วยการขุดรากไม้เศษขยะเศษหินอินทรีย์วัตถุดินอ่อนและสิ่งที่ไม่พึงประสงค์อื่น ๆ ออกให้หมดภายในขอบเขตและบริเวณที่กำหนดไว้ในแบบวัสดุที่ได้จากการขุดลอกหน้าดินห้ามนำไปใช้ในงานถมเป็นอันขาด

๕.๑.๒ งานดินขุดแบ่งออกเป็น ๓ ประเภท

๑) งานดินขุดทั่วไป หมายถึง การขุดดินที่สามารถขุดออกด้วยเครื่องจักรกล และขนเกลี่ยทิ้งบริเวณข้างๆ พื้นที่ก่อสร้าง

๒) งานดินขุดขนทิ้ง หมายถึง การขุดดินที่สามารถขุดออกด้วยเครื่องจักรกลและต้องขนทิ้งโดยตักขึ้นใส่รถบรรทุกนำไปทิ้งยังที่กำหนด

๓) งานดินขุดเหลว หมายถึง การขุดดินที่มีน้ำท่วมขังมีสภาพเหลวสามารถขุดออกด้วยเครื่องจักรกลขุดมากองผึ่งให้แห้งแล้วขนทิ้งโดยตักดินใส่รถบรรทุกนำไปยังที่กำหนด

๕.๑.๓ งานขุดหินผุ หมายถึง การขุดหินผุดินดาน ดินลูกรัง หินก้อน ที่มีขนาดไม่โตกว่า ๐.๗ ลูกบาศก์เมตร หรือวัสดุอื่นที่ไม่สามารถขุดออกได้ด้วยเครื่องจักรกล หรือเครื่องมือขุดธรรมดาต้องใช้คราด (Ripper) ช่วยขุดทำให้หลวมก่อนแล้วขุดออกด้วยเครื่องจักรกลหรือขนทิ้งโดยตักขึ้นใส่รถบรรทุกนำไปทิ้งยังที่กำหนด

๕.๑.๔ งานขุดหินแข็ง หมายถึง การขุดหินชั้นหินพืดหรือหินก้อนที่มีขนาดโตกว่า ๐.๗ ลูกบาศก์เมตร ไม่สามารถขุดออกด้วยเครื่องจักรกลหรือใช้คราด (Ripper) ต้องใช้วัตถุระเบิดทำการระเบิดหินให้แตกก่อนและขนทิ้งโดยตักขึ้นใส่รถบรรทุกนำไปทิ้งยังที่กำหนด

๕.๑.๕ การวัดปริมาณงานและการจ่ายเงิน

งานขุดดิน วัดเป็นปริมาตรลูกบาศก์เมตร ที่ผู้รับจ้างทำการขุดดินและขนย้ายแล้วเสร็จตามปริมาณงานที่กำหนดไว้ในแบบหรือปริมาณงานที่ทำจริงภายในขอบเขตที่ผู้ควบคุมงานของผู้ว่าจ้างสั่งการโดยให้ยึดถือวิธีการตรวจวัดปริมาณงานของผู้ว่าจ้างเป็นเกณฑ์ โดยวิธี Take Cross ในบริเวณที่ผู้รับจ้างดำเนินการ การขุดดินหรือขุดหินต้องขุดให้ได้แนวระดับและขนาดตามที่กำหนดไว้ในแบบ

การจ่ายเงิน จะจ่ายเงินตามใบแจ้งปริมาณงานและราคางาน ที่ผู้รับจ้างทำการขุดขึ้นและทำลายแล้วเสร็จตามปริมาณงานที่ทำจริง โดยให้ยึดถือการตรวจวัดปริมาณงานตามแบบแปลนและ Cross Section ของผู้ว่าจ้างเป็นเกณฑ์ และให้มีหน่วยวัดเป็นลูกบาศก์เมตร

๕.๑.๖ การสำรวจ

ก่อนเริ่มปฏิบัติการขุดผู้รับจ้างจะต้องทำการสำรวจระดับบริเวณที่จะทำการขุดและบริเวณใกล้เคียงที่อาจมีผลกระทบจากการขุด เพื่อให้สามารถเขียนแผนที่แสดงเส้นชั้นระดับดิน และรูปตัดต่าง ๆ ได้อย่างละเอียดถูกต้อง และเมื่อการขุดแล้วเสร็จผู้รับจ้างจะต้องทำการสำรวจระดับเพื่อแสดงให้ผู้ควบคุมงานของผู้ว่าจ้างเห็นว่าได้ดำเนินการขุดตามรูปแบบที่แสดงไว้ในแบบก่อสร้าง และเพื่อประกอบในการเบิกจ่ายเงินด้วย

....	....	....
(นายศิวดล อุปพงษ์)	(นายเลิศฤทธิ์ เลี่ยมสกุล)	(นายบรรจง อภัยแสน)
วิศวกรโยธาชำนาญการพิเศษ	วิศวกรโยธาชำนาญการ	นายช่างโยธาชำนาญงาน

๕.๑.๗ การทิ้งดิน

ดินที่ขุดขึ้นมาโดยทั่วไปจะถูกนำไปใช้ถมบริเวณหรือจุดทิ้งดินที่ผู้ควบคุมงานของผู้ว่าจ้างกำหนด วิธีการนำดินไปทิ้งจะกำหนดโดยผู้รับจ้างและต้องได้รับความเห็นชอบจากผู้ควบคุมงานของผู้ว่าจ้างก่อน

๕.๒ ข้อกำหนด/คุณสมบัติ

การขุดดินหรือขุดหิน เพื่อให้ได้ขนาดตามรูปแบบ การขุดลอกหน้าดิน และร่องแกนเพื่อเตรียมฐานราก ก่อสร้างทำนบดิน/ เขื่อนดิน และการขุดบ่อก่อสร้างเพื่องานก่อสร้างอาคารมีข้อกำหนด ดังนี้

๕.๒.๑ ต้องขุดให้ได้แนวระดับและขนาดตามที่กำหนดไว้ในแบบ การขุดต้องกระทำด้วยความระมัดระวังเป็นพิเศษและต้องมีมาตรการควบคุมให้วัตถุที่อยู่นอกขอบเขตแนวการขุดยังคงอยู่ในสภาพเดิมเท่าที่จะทำได้

๕.๒.๒ ในกรณีที่แบบไม่ได้ระบุแนวเส้นขอบเขตการขุดไว้ถ้าเป็นการขุดดินควรใช้ลาด (Slope) ๑ : ๑.๕ และถ้าเป็นการขุดหินควรใช้ลาด (Slope) ๑ : ๐.๕ ตามที่คณะกรรมการตรวจรับพัสดุในงานจ้างก่อสร้างกำหนด

๕.๒.๓ การขุดเพื่อก่อสร้างฐานรากของอาคารโครงสร้างใด ๆ จะต้องขุดเผื่อออกไปจากที่กำหนดไว้ข้างละ ๓๐ เซนติเมตรเพื่อความสะดวกในการตั้งไม้แบบ

๕.๒.๔ ในกรณีที่เป็นหินการขุดจะต้องใช้ความระมัดระวังเพื่อรักษาแนวให้ได้ตามที่แบบกำหนดไว้ส่วนของหินที่ยื่นออกมาจากแนวที่กำหนดไว้ในแบบอาจยอมให้มีได้ไม่เกิน ๑๕ เซนติเมตร หรือเป็นอย่างอื่นที่เหมาะสมตามสภาพ

๕.๒.๕ ในกรณีที่ขุดผิดพลาดไปจากแนวที่กำหนดในแบบความเสียหายการพังทลายที่เกิดจากการระเบิดหรือโพรงหินที่เกิดจากความไม่ระมัดระวังในขณะที่ดำเนินการขุดของผู้รับจ้างและความผิดพลาดไม่ว่าจะด้วยเหตุใดก็ตามผู้รับจ้างจะต้องรับผิดชอบและต้องซ่อมแซมแก้ไขตามคำแนะนำของวิศวกรควบคุมการก่อสร้างโดยค่าใช้จ่ายส่วนนี้เป็นของผู้รับจ้าง

๕.๒.๖ การขุดพื้นฐานรากและลาดด้านข้างที่ติดกับงานคอนกรีตต้องตกแต่งให้เรียบร้อยพื้นผิวหน้าต้องเตรียมการปรับแต่งให้มีความมั่นคงพอที่จะรับอาคารคอนกรีตได้

๕.๒.๗ การขุดดินร่องแกนเขื่อน จะต้องขุดให้มีขนาดความกว้างลาดด้านข้างตามแบบ สำหรับความลึกให้ขุดลงไปจนถึงระดับชั้นดินหรือหินที่กำหนดในแบบเมื่อขุดร่องแกนเสร็จจะต้องได้รับการตรวจสอบและเห็นชอบจากคณะกรรมการตรวจรับพัสดุในงานจ้างก่อสร้างก่อนจึงจะดำเนินการขั้นต่อไปได้

๕.๒.๘ วัสดุที่ได้จากการขุดถ้าคณะกรรมการตรวจรับพัสดุในงานจ้างก่อสร้างอนุญาตให้นำไปใช้ เช่น ถมทำนบดิน เขื่อนดิน ก็สามารถให้นำไปใช้ได้ ส่วนวัสดุที่ไม่เหมาะสมหรือเหลือใช้จะต้องขนไปไว้ยังสถานที่กองวัสดุ ซึ่งสถานที่กองวัสดุที่ระบุไว้ในแบบเป็นเพียงจุดแนะนำ ผู้รับจ้างสามารถจัดหาที่กองวัสดุเพิ่มเติมได้ตามความเหมาะสมกับสภาพพื้นที่ โดยจะต้องเป็นพื้นที่ของหน่วยราชการหรือที่สาธารณะประโยชน์ทั้งนี้การเปลี่ยนแปลงใด ๆ เกี่ยวกับพื้นที่ที่ใช้เป็นสถานที่กองวัสดุให้อยู่ในดุลพินิจและความเห็นชอบของผู้ควบคุมงานของ ผู้ว่าจ้างที่จะต้องตรวจสอบพื้นที่ตำแหน่งที่กองวัสดุและต้องได้รับการอนุมัติจากคณะกรรมการตรวจรับพัสดุในงานจ้างก่อสร้างฯ ก่อน โดยสถานที่กองวัสดุเพิ่มเติม ผู้รับจ้างจะต้องยื่นเอกสารที่ได้รับอนุญาตหรือเอกสารยินยอมให้กองวัสดุ และยินยอมให้ขน

(นายศิวดล อุปพงษ์)
วิศวกรโยธาชำนาญการพิเศษ

(นายเลิศฤทธิ์ เลี่ยมสกุล)
วิศวกรโยธาชำนาญการ

(นายบรรจง อภัยแสน)
นายช่างโยธาชำนาญงาน

ย้ายวัสดุดังกล่าวออกจากพื้นที่ได้ตลอดเวลาโดยไม่มีเงื่อนไขใด ๆ ทั้งสิ้น พร้อมทั้งแนบแผนที่แสดงตำแหน่งของจุดที่กองวัสดุที่ได้จากการขุดอย่างละเอียด พร้อมทั้งเอกสารต่าง ๆ ที่เกี่ยวข้องเพื่อขออนุมัติจากคณะกรรมการตรวจรับพัสดุในงานจ้างก่อสร้างฯ โดยผู้ว่าจ้างจะยึดเกณฑ์ราคาค่างานขนย้ายวัสดุตามใบแจ้งปริมาณงานและราคาเป็นสำคัญ

๕.๒.๙ สถานที่กองวัสดุจะต้องไม่กีดขวางการทำงานและขวางทางน้ำการกองวัสดุจะต้องกองให้อยู่ในขอบเขตและจะต้องเกลี่ยปรับระดับของกองวัสดุให้เหมาะสม

หมายเหตุ

งานดินขุดขนทิ้ง ผู้ว่าจ้างจะคิดราคาต่อหน่วยตามระยะทางที่ระบุไว้ตามแบบ โดยอัตราการจ่ายจะเป็นไปตามตารางปริมาณงานที่ผู้รับจ้างเสนอไว้ โดยที่ผู้รับจ้างจะต้องบริหารงานขนย้ายมูลดินให้สอดคล้องกับจุดแนะนำในการทิ้งดินตามแบบ หากมีการเปลี่ยนแปลงสถานที่ทิ้งดิน ผู้รับจ้างจะต้องแจ้งผ่านช่างควบคุมงานเสนอคณะกรรมการตรวจรับพัสดุในงานจ้างก่อสร้างให้ความเห็นชอบโดยราคาค่าขนทิ้งดินจะเป็นไปตามตารางปริมาณงานที่ผู้รับจ้างเสนอไว้

๖. งานถมและบดอัด

๖.๑ คำจำกัดความ/ความหมาย

ประเภทของการถมสามารถแยกตามลักษณะการใช้งานและชนิดของวัสดุแบ่งออกเป็น ๓ ประเภท ดังนี้

๖.๑.๑ ดินถม มีลักษณะการใช้งาน ดังนี้

๑) เป็นทำนบดิน หรือเขื่อนดิน เพื่อปิดกั้นทางน้ำไหลผ่านวัสดุที่ใช้ถมเป็นดินทึบน้ำ เช่น ดินเหนียว ดินเหนียวปนกรวด ดินเหนียวปนทราย และดินเหนียวปนดินตะกอน หรือตามที่กำหนดไว้ในแบบก่อสร้างจะต้องไม่มีรากหญ้าหรือวัชพืชอื่นใดปน

๒) เป็นคันทาง เพื่อการคมนาคม และขนส่งพืชผลทางการเกษตร วัสดุที่ใช้ถมเป็นดินที่รับน้ำหนักบรรทุกได้ดี ตามข้อกำหนดจะต้องไม่มีรากหญ้าหรือวัชพืชอื่นใดปน

๓) เป็นดินถมกลับสำหรับอาคารและโครงสร้างวัสดุที่ใช้ถมถ้าไม่ระบุไว้เป็นอย่างอื่นจะเป็นดินส่วนที่ขุดนำกลับมาถมคืนจะต้องไม่มีรากหญ้าหรือวัชพืชอื่นใดปน

๖.๑.๒ ลูกรังใช้ถมหลังคันดินหรือเขื่อนดินป้องกันการกัดเซาะของน้ำฝนและใช้เป็นผิวจราจรสำหรับงานทาง

๖.๑.๓ หินถมเป็นวัสดุถมเปลือกนอกของตัวเขื่อนดินทำหน้าที่เสริมความมั่นคงไม่ให้เกิดการเลื่อนไถลวัสดุที่ใช้ถมเป็นหินหรือกรวดผสมทรายและตะกอนที่มีคุณสมบัติตามที่กำหนดไว้ในแบบก่อสร้าง

....	....	....
(นายศิวดล อุปพงษ์)	(นายสิทธิ์ฤทธิ์ เลี่ยมสกุล)	(นายบรรจง อภัยแสน)
วิศวกรโยธาชำนาญการพิเศษ	วิศวกรโยธาชำนาญการ	นายช่างโยธาชำนาญงาน

๖.๒ ข้อกำหนด/คุณสมบัติ

๖.๒.๑ วัสดุที่ใช้ถมจะต้องไม่มีรากหญ้าหรือวัชพืชใดปนและมีคุณสมบัติดังนี้

๑) ดินถมทำนบดินหรือเขื่อนดินจะต้องเป็นดินทึบน้ำซึ่งจำแนกดินตามวิธี Unified Soil Classification ดังนี้

สัญลักษณ์ทางวิศวกรรม	ชนิดของดิน
GC	กรวดผสมดินเหนียวกรวด มีขนาดไม่คละกันผสมทรายและดินเหนียว
SC	ทรายผสมดินเหนียวทราย มีขนาดไม่คละกันผสมดินเหนียว
CL	ดินเหนียวที่มีความเหนียวน้อยถึงปานกลางอาจจะปนกรวดทรายและตะกอน
CH	ดินเหนียวล้วนที่มีความเหนียวมากไม่มีอินทรีย์วัตถุ

๒) ดินถมคันทาง เป็นดินถมทั่ว ๆ ไปที่ไม่มีอินทรียวัตถุจะต้องมีค่ากำลังแบกทาน โดยวิธีวัดเปรียบเทียบความต้านทานแรงเฉือนของดิน (CBR) มากกว่าหรือเท่ากับ ๖%

๓) ลูกรัง เป็นดินเหนียวผสมเม็ดลูกรังมีค่า Liquid Limit ไม่สูงกว่า ๓๕% Plastic Index มีค่าอยู่ระหว่าง ๖ - ๑๒ และมีขนาดสัดส่วนคละที่ดีโดยร่อนผ่านตะแกรงมาตรฐานอเมริกันตามเกรดใดเกรดหนึ่ง ดังนี้

ตะแกรงมาตรฐานอเมริกัน	% ผ่านตะแกรงโดยน้ำหนัก			
	เกรดซี	เกรดดี	เกรดอี	เกรดเอฟ
๑ นิ้ว	๑๐๐	๑๐๐	๑๐๐	๑๐๐
๓/๘ นิ้ว	๕๐-๘๕	๖๐-๑๐๐	-	-
เบอร์ ๔	๓๕-๖๕	๕๐-๘๕	๕๕-๑๐๐	๗๐-๑๐๐
เบอร์ ๑๐	๒๕-๕๐	๔๐-๗๐	๔๐-๑๐๐	๕๕-๑๐๐
เบอร์ ๔๐	๑๕-๓๐	๒๕-๔๕	๒๐-๕๐	๓๐-๗๐
เบอร์ ๒๐๐	๕-๑๕	๘-๑๕	๖-๑๕	๘-๑๕

๔) หินถมเป็นวัสดุถมเปลือกนอกของเขื่อนมีคุณสมบัติน้ำซึมผ่านได้ซึ่งจำแนกดินตามวิธี Unified Soil Classification ดังนี้

สัญลักษณ์ทางวิศวกรรม	ชนิดของดิน
GW	กรวด มีขนาดใหญ่คละกันกรวดผสมทรายโดยมีตะกอนละเอียดเล็กน้อย
GP	กรวด มีขนาดสม่ำเสมอกรวดผสมทรายโดยมีตะกอนละเอียดเล็กน้อย
SW (ถ้ามีกรวด)	ทราย มีขนาดใหญ่คละกันทรายผสมกรวดโดยมีตะกอนละเอียดเล็กน้อย
SP (ถ้ามีกรวด)	ทราย มีขนาดสม่ำเสมอทรายผสมกรวดโดยมีตะกอนละเอียดเล็กน้อย

....	....	....
(นายศิวดล อุปพงษ์)	(นายเลิศฤทธิ์ เลี่ยมสกุล)	(นายบรรจง อภัยแสน)
วิศวกรโยธาชำนาญการพิเศษ	วิศวกรโยธาชำนาญการ	นายช่างโยธาชำนาญงาน

๖.๒.๒ การบดอัด

๑) ดินถมเพื่อให้ดินมีความแน่นเป็นเนื้อเดียวกันโดยตลอดปราศจากการปูด โค้ง โพรง การเป็นแผ่น การถมบดอัดต้องปฏิบัติ ดังนี้

๑.๑) นำดินที่จะใช้บดอัดโรยเกลี่ยให้เป็นชั้นในแนวรอบความหนาของดินแต่ละชั้นเมื่อบดอัดได้ที่แล้วต้องไม่มากกว่า ๐.๒๐ เมตร หรือไม่มากกว่า ๒ ใน ๓ ของความยาวของตีนแกละที่ใช้บด

๑.๒) ดินที่ใช้บดอัดต้องผสมคลุกเคล้าให้เข้ากันดีและต้องมีความชื้นไม่มากกว่าหรือน้อยกว่า ๓% ของความชื้นที่พอเหมาะที่ให้ความแน่นสูงสุด (Optimum Moisture Content)

๑.๓) ความลาดชันตรงจุดต่อไม่ควรเกิน ๑:๓ ผิวสัมผัสของรอยต่อทุกแห่งจะต้องขุดตัดออกให้เป็นรอยใหม่ต้องเก็บกวาดส่วนที่หลุดหลวมออกให้หมดและไถคราดทำให้ผิวขรุขระการบดอัดจะต้องทำการบดอัดเลยลึกเข้าไปในเขตที่บดอัดแล้วตลอดแนวรอยต่อเป็นระยะไม่น้อยกว่า ๑.๐๐ เมตร

๑.๔) บดอัดแน่นไม่ต่ำกว่า ๙๕% ของความหนาแน่นสูงสุดของดินแห้งตามวิธีการทดลอง Standard Proctor

๒) ลูกรังการถมบดอัดเหมือนดินถม บดอัดแน่นไม่ต่ำกว่า ๙๕% ของความหนาแน่นสูงสุดของลูกรังแห้งตามวิธีการทดลอง Modified AASHTO

๓) หินถมก่อนถมต้องเตรียมฐานรากให้ได้ตามแบบที่กำหนดก่อนการถมบดอัดต้องปฏิบัติดังนี้

๓.๑) การเทหินจะต้องกระทำเป็นชั้น ๆ ความหนาแต่ละชั้นไม่เกิน ๐.๕๐ เมตร และต้องบดอัดโดยใช้รถบดล้อเหล็กบดทับไปมาอย่างน้อย ๔ เที่ยว

๓.๒) บดอัดแน่นมีค่าความแน่นสัมพัทธ์ (Relative Density Test) ไม่ต่ำกว่า ๗๕% และมีความหนาแน่นสัมพัทธ์เฉลี่ยไม่ต่ำกว่า ๙๐%

๔) ดินถมหรือหินถมกลับสำหรับอาคารและโครงสร้าง

๔.๑) จะต้องถมเป็นชั้น ๆ ตามแนวราบแต่ละชั้นหนาไม่เกิน ๐.๕๐ เมตรในกรณีของการวางท่อจะถมกลับจากหลังท่อหนาชั้นละ ๐.๑๕ เมตร

๔.๒) กรณีเป็นดินถมกลับการบดอัดเหมือนดินถมส่วนกรณีเป็นหินถมกลับการบดอัดเหมือนหินถม

๕) ในกรณีที่การบดอัดผลทดสอบไม่ได้ตามข้อกำหนดจะต้องทำการรื้อออก และบดอัดใหม่จนผลทดสอบผ่านตามข้อกำหนดจึงจะดำเนินการถมและบดอัดในชั้นต่อไปได้

๖.๒.๓ การทดสอบวัสดุและรายงาน

๑) การทดสอบความแน่นในสนาม (Field Density) ตามวิธี Sand Cone เพื่อพิจารณาค่าเปอร์เซ็นต์ของความแน่นสูงสุดในห้องปฏิบัติการโดยทำการทดสอบไม่น้อยกว่า ๓ จุดต่อการทดสอบ ๑ ครั้ง ดังนี้

๑.๑) ดินถมให้ทำการทดสอบ ๑ ครั้งต่อพื้นที่การบดอัด ๗๐๐ ตารางเมตร หรืออยู่ในดุลยพินิจของคณะกรรมการตรวจรับพัสดุในงานจ้างก่อสร้าง

....	....	....
(นายศิวดล อุปพงษ์)	(นายเลิศฤทธิ์ เลี่ยมสกุล)	(นายบรรจง อภัยแสน)
วิศวกรโยธาชำนาญการพิเศษ	วิศวกรโยธาชำนาญการ	นายช่างโยธาชำนาญงาน

๑.๒) ลูกรังให้ทำการทดสอบ ๑ ครั้งต่อพื้นที่บดอัด ๕๐๐ ตารางเมตร หรืออยู่ในดุลยพินิจของคณะกรรมการตรวจรับพัสดุในงานจ้างก่อสร้าง

๒) การรายงานผลให้รายงานผลการทดสอบความแน่นพร้อมระบุตำแหน่งและระดับต่อคณะกรรมการตรวจรับพัสดุในงานจ้างก่อสร้าง

๗. งานลูกรัง

๗.๑ คำจำกัดความ/ความหมาย

งานลูกรัง หมายถึง ดินซึ่งมีส่วนหยาบขนาดเส้นผ่าศูนย์กลางใหญ่กว่า ๒ มิลลิเมตรมากกว่าร้อยละ ๓๕ โดยปริมาตรและมีอนุภาคดินที่พอจะแทรกอยู่ในช่องว่างที่มีขนาดโต กว่า ๑ มิลลิเมตร ลักษณะของดินลูกรังจัดอยู่ใน Skeletal soils ได้แก่ ดินที่มีเศษหินขนาดเส้นผ่าศูนย์กลาง ๒ มิลลิเมตร หรือใหญ่กว่าอยู่ในดินเป็นปริมาณ ๓๕ เปอร์เซ็นต์ หรือมากกว่าโดยปริมาตรที่มีความลึกไม่เกิน ๕๐ เซนติเมตร จากผิวดินเป็นได้ทั้งดินทราย ดินร่วน และ ดินเหนียว ซึ่งเกิดได้ทุกสภาพพื้นที่

๗.๒ การควบคุมคุณภาพและการทดสอบวัสดุ

การที่จะควบคุมคุณภาพของงาน ให้มีประสิทธิภาพและเกิดประโยชน์ต่องานสูงสุด ควบคุมงานจะต้องมีความรู้พื้นฐานทางด้านการทดสอบวัสดุ ดังนี้

๗.๒.๑ การทดสอบการเรียงเม็ด Sieve Analysis

วิธีการทดลองนี้ สำหรับหาขนาดการเรียงเม็ด (Particle Size Distribution) ของวัสดุประเภท ดิน ลูกรัง ทราย และหินย่อย ทั้งชนิดเม็ดละเอียดและหยาบ โดยให้ผ่านตระแกรงจากขนาดใหญ่จนถึงขนาดเล็กที่มีขนาดร่องผ่านตะแกรงเบอร์ ๒๐๐ ขนาด Ø ๐.๐๗๕ มิลลิเมตร แล้วเปรียบเทียบมวลของตัวอย่างที่ผ่านหรือค้างตะแกรงขนาดต่าง ๆ จากมวลทั้งหมดของตัวอย่าง วิธีการทดลองนี้ได้ปรับปรุงจาก AASHTO T๒๗-๗๐

๗.๒.๒ วัสดุคัดเลือกขนาดวัสดุใหญ่ที่สุดไม่โตกว่า ๕ ซม. ขนาดวัสดุผ่านตะแกรงเบอร์ ๒๐๐ ไม่มากกว่าร้อยละ ๒๕ โดยน้ำหนัก ถ้าเป็นทรายขนาดผ่านตะแกรงเบอร์ ๒๐๐ ไม่มากกว่าร้อยละ ๒๐ โดยน้ำหนัก

๗.๒.๒.๑ งานชั้นรองพื้นทางหรือผิวจราจรลูกรัง วัสดุที่ได้จะต้องมีการเรียงขนาดคละจากหยาบไปหาละเอียดอย่างสม่ำเสมอเพื่อทำการทดสอบแล้วจะต้องเป็นไปตามเกรด A , B , C

- มวลรวมหยาบที่ค้างตะแกรงเบอร์ ๑๐ จะต้องประกอบด้วยชิ้นส่วนที่แข็งแรงทนทานและสะอาด

- มวลรวมละเอียดที่ผ่านตะแกรงเบอร์ ๑๐ จะต้องประกอบด้วยทรายธรรมชาติหรือทรายที่ได้จากการโม่และส่วนของวัสดุที่ผ่านตะแกรงเบอร์ ๒๐๐ จะต้องมีไม่มากกว่า ๒ ใน ๓ ของวัสดุที่ผ่านตะแกรงเบอร์ ๔๐

....	....	....
(นายศิวดล อุปพงษ์)	(นายเลิศฤทธิ์ เลี่ยมสกุล)	(นายบรรจง อภัยแสน)
วิศวกรโยธาชำนาญการพิเศษ	วิศวกรโยธาชำนาญการ	นายช่างโยธาชำนาญงาน

๗.๒.๒.๒ งานชั้นพื้นทางมีข้อกำหนด เหมือนข้อ ๒ แต่ต้องเป็นไปตามเกรด A , B หรือ C เท่านั้น

ตารางที่ ๑ ขนาดและของวัสดุมวลรวม

ขนาดตะแกรง มิลลิเมตร (นิ้ว)	ร้อยละที่ผ่านตะแกรงโดยน้ำหนัก				
	เกรด A	เกรด B	เกรด C	เกรด D	เกรด E
๕๐.๐๐๐ (๒)	๑๐๐	๑๐๐	-	-	-
๒๕.๐๐๐ (๑)	-	๗๕-๙๕	๑๐๐	๑๐๐	๑๐๐
๙.๕๐๐ (๓/๘)	๓๐-๖๕	๔๐-๗๕	๕๐-๘๕	๖๐-๑๐๐	-
๔.๗๕๐ (เบอร์ ๔)	๒๕-๕๕	๓๐-๖๐	๓๕-๖๕	๕๐-๘๕	๕๕-๑๐๐
๒.๐๐๐ (เบอร์ ๑๐)	๑๕-๔๐	๒๐-๔๕	๒๕-๕๐	๔๐-๗๐	๔๐-๑๐๐
๐.๔๒๕ (เบอร์ ๔๐)	๘-๒๐	๑๕-๓๐	๑๕-๓๐	๒๕-๔๕	๒๐-๕๐
๐.๐๗๕ (เบอร์ ๒๐๐)	๒-๘	๕-๒๐	๕-๑๕	๕-๒๐	๖-๒๐

๗.๓ การทดสอบหาพิกัดความข้นเหลว (Atterberg Limits Test) : AASHTO T๙๐ T๙๑ เป็นการหาดัชนีของน้ำที่มีอยู่ในมวลดินจากค่า Liquid Limit (L.L) และค่า Plastic Limits (P.L) ซึ่งค่า L.L ของดิน คือ ปริมาณของน้ำที่มีอยู่พอดีในดิน ที่ทำให้ดินเปลี่ยนสภาพจาก Plastic มาเป็น Liquid คิดเทียบเป็นร้อยละของมวลดินอบแห้งหาได้โดยนำดินที่ผ่านตะแกรงเบอร์ ๔๐ (๐.๔๒๕ มิลลิเมตร) มาผสมกับน้ำค่า Liquid Limits คือ ปริมาณของน้ำคิดเป็นร้อยละที่ทำให้ดินในเครื่องมือทดสอบ (Liquid Limits Device) เหลวมาชนกันยาว ๐.๕ นิ้ว เมื่อเครื่องมือทดสอบซึ่งมีจุดตกกระทบสูง ๑๐ มิลลิเมตร จำนวน ๒๕ ครั้ง สำหรับค่า Liquid Limits(P.L.) คือจำนวนน้ำต่ำสุดในดินเมื่อดินนั้นยังอยู่ในสภาพ Plastic โดยการนำดินมาคลึงเป็นเส้นให้แตกลายงาที่ขนาดเส้นผ่าศูนย์ กลาง ๑/๘ นิ้ว

ค่าพิกัดความข้นเหลว Atterberg Limits (P.I) = L.L – P.L

๗.๓.๑ วัสดุคัดเลือก – ปราศจากก้อนดินเหนียว (Clay Lump) รากไม้หรือวัชพืชอื่น ๆ

- L.L ไม่มากกว่า ๔๐ %
- P.I ไม่มากกว่า ๒๐ %

๗.๓.๒ ชั้นรองพื้นทาง หรือผิวจราจรลูกรัง การก่อสร้างชั้นรองพื้นทางสำหรับทางหลวงชนบท ชั้นที่ ๑ ชั้นที่ ๒ ชั้นที่ ๓ ชั้นที่ ๔ และชั้นที่ ๕

- L.L ไม่มากกว่า ๔๐ %
- P.I มีค่า ๔-๑๒ %

ลูกรังสำหรับงานพัฒนาแหล่งน้ำ

- L.L ไม่มากกว่า ๔๐ %
- P.I มีค่า ๖-๑๒ %

(นายศิวดล อุปพงษ์)
วิศวกรโยธาชำนาญการพิเศษ

(นายเลิศฤทธิ์ เลี่ยมสกุล)
วิศวกรโยธาชำนาญการ

(นายบรรจง อภัยแสน)
นายช่างโยธาชำนาญงาน

๗.๓.๓ ชั้นพื้นทาง

- L.L ไม่มากกว่า ๒๕ %
- P.I มีค่า ๖ %

๗.๔ การทดสอบการบดอัด (Compaction Test)

การบดอัดดิน คือ วิธีการที่ทำให้ดินแน่นโดยการใช้เครื่องมือที่มีน้ำหนักและใช้แรงอัดกด กระแทก หรือสั่นสะเทือน (Dynamic Compaction) ให้เม็ดดินเคลื่อนเข้าชิดกันให้มากที่สุดการทดสอบนี้ มีวัตถุประสงค์ ดังต่อไปนี้

- หาความสัมพันธ์ปริมาณน้ำในดินต่อความแน่นของดิน
- หาความแน่นสูงสุดของดินแห้ง (Max. Dry Density) เมื่อใช้พลังงานการบดอัดต่าง ๆ กัน
- หาปริมาณน้ำในดิน (Water Content) ที่ทำให้ดินมีความแน่นมากที่สุด ซึ่งเรียกว่า Optimum Moisture Content หรือ OMC.

การทดสอบการบดอัดนี้มีประโยชน์ในการหาค่าความแน่นของดินเมื่อบดอัดด้วยพลังงานจำนวนหนึ่ง ซึ่งหมายถึงการหาความแข็งแรงของดินที่จะนำมาใช้เป็นวัสดุก่อสร้าง โดยถือว่าความแน่นสูงสุดที่หาได้จากการทดลองในห้องทดลองว่าเป็น ๑๐๐ เปอร์เซ็นต์ เมื่อเข้าเทียบกับความแน่นของดินที่บดอัดในสนาม

การทดสอบความแน่นที่นิยมใช้กันทั่วไปในการก่อสร้างทาง, เขื่อน หรือสนามบิน มี ๒ วิธี คือ

(ก) Standard Compaction Test หรือ Standard AASHTO Compaction Test

(ข) Modified Compaction Test หรือ Modified AASHTO Compaction Test

๗.๔.๑ การถมดินและบดอัดตรงส่วนที่เป็นท่อระบายน้ำความแน่นของชั้นดินที่ถมชั้นแรก จะต้องเปลี่ยนให้สม่ำเสมอตลอดท่อมีความหนา ๓๐ เซนติเมตร ชั้นต่อไปให้ดำเนินการบดอัด ตามข้อ ๖.๒๒

๗.๔.๒ วัสดุคัดเลือกเกลี่ยทีละครึ่งของความกว้างผิวจราจรทีละชั้น ความหนาหลังการบดอัดต้องไม่มากกว่า ๑๕ เซนติเมตร ขึ้นรูปให้ได้ความลาดผิว ๓ % หรือตามแบบราดน้ำและบดอัดให้ได้ความแน่นไม่น้อยกว่า ๙๕ % Modified AASHTO แล้วเสร็จให้บดอัดอีกชั้นหนึ่งและขั้นตอนต่อไปตามขั้นตอนดังกล่าวทุกประการ เพื่อให้ได้ความแน่นตามต้องการ

๗.๔.๓ ชั้นรองพื้นทางหรืองานผิวจราจรลูกรัง ถ้าเป็นชั้นพื้นทางเดิมผู้รับจ้างจะต้องรื้อชั้นรองพื้นทางหรือผิวจราจรลูกรังเดิมด้วยฟันขุดคุ้ยหน้ารถเกลี่ยดินขึ้น แล้วขึ้นรูป ให้มีความลาดตามขวาง ๓ % หรือตามที่กำหนดในแบบแล้วบดอัดดินคันทางให้ได้ความแน่นไม่น้อยกว่า ๙๕ % Modified AASHTO การก่อสร้างชั้นรองพื้นทางหรือผิวจราจรลูกรังเมื่อบดอัด และตบแต่งชั้นดินคันทางหรือชั้นวัสดุคัดเลือกได้ตามรูปแบบและข้อกำหนดแล้ว หากผิวดินคันทางหรือชั้นวัสดุคัดเลือกแห้งให้ราดน้ำจนมีความชื้นใกล้เคียงกับความชื้นที่ให้มีความแน่นสูงสุด (Optimum Moisture Content) เพื่อป้องกันมิให้ดินคันทาง หรือชั้นวัสดุตัดเลือกดูดน้ำจากชั้นผิวจราจรลูกรังที่จะต้องบดอัดในชั้นต่อไป ซึ่งอาจทำให้การบดอัดไม่ได้ความแน่นตามข้อกำหนดนี้ หลักจากนั้นให้เกลี่ยลูกรังที่ละครึ่งความกว้างของผิวจราจรที่ละชั้น ความหนาหลังบดอัดต้องไม่มากกว่า ๑๕ ซม. ขึ้นรูปให้ได้ความลาดผิว ๔% หรือตามแบบราดน้ำและบดอัดให้ได้ความแน่นไม่น้อยกว่า ๙๕ %Modified AASHTO เสร็จแล้วให้บดอัดอีกชั้นหนึ่งที่เหลือ ตามขั้นตอนดังกล่าวทุกประการ

....	....	....
(นายศิวดล อุปพงษ์)	(นายเลิศฤทธิ์ เลี่ยมสกุล)	(นายบรรจง อภัยแสน)
วิศวกรโยธาชำนาญการพิเศษ	วิศวกรโยธาชำนาญการ	นายช่างโยธาชำนาญงาน

๗.๕ การทดสอบการรับน้ำหนัก CBR

วิธีการทดลอง CBR วิธีนี้เป็นวิธีการทดสอบที่กำหนดขึ้นเพื่อหาค่าเปรียบเทียบ Bearing Value ของวัสดุตัวอย่างกับวัสดุหินมาตรฐานเพื่อทำการบดอัดวัสดุตัวอย่างนั้น โดยใช้ค้อนบดอัดทับในแบบ (Mold) ที่ Optimum moisture Content หรือปริมาตรน้ำในดินใด ๆ เพื่อนำมาใช้ออกแบบโครงสร้างของถนนและใช้ควบคุมงานในการบดทับให้ได้ความแน่นและความชื้นตามต้องการ

การทดลอง CBR. อาจทำได้ ๒ วิธีคือ

ก. การทดลองแบบแช่น้ำ (Soaked)

ข. การทดลองแบบไม่แช่น้ำ (Unsoaked)

ถ้าไม่ระบุวิธีใด ให้ใช้ "วิธี ก."

วัสดุคัดเลือกใช้ในกรณีที่ CBR ของชั้นดินคันทางน้อยกว่า ๖ %

๗.๕.๑ วัสดุคัดเลือกค่า CBR ต้องไม่น้อยกว่า ๖ %

๗.๕.๒ ชั้นรองพื้นทาง และ/หรือ ชั้นผิวจราจรผิวลูกรัง วัสดุที่ใช้จะต้องมีค่า CBR ไม่น้อยกว่า ๒๕ %

๗.๕.๓ ชั้นพื้นทางวัสดุจะต้องมีค่า CBR ไม่น้อยกว่า ๘๐%

๗.๖ การทดสอบความสึกหรอของวัสดุ (Abrasion)

เป็นการหาเปอร์เซ็นต์ของวัสดุทดสอบโดยการนำวัสดุไปขัดสีกับลูกตุ้มในเครื่องมือทดสอบ Los Angeles Machine วัสดุที่ผ่านการสึกหรอ Abrasion Test นำมาร่อนผ่านตะแกรงเบอร์ ๑๒ หาเปอร์เซ็นต์ผ่านตะแกรงของวัสดุที่ถูกขัดสีโดยลูกตุ้มเหล็ก เพื่อคำนวณหาเปอร์เซ็นต์การสึกหรอ

๗.๖.๑ ชั้นรองพื้นทาง และ/หรือ ชั้นผิวจราจรลูกรังเปอร์เซ็นต์ความสึกหรอที่ ๑๐๐ รอบไม่มากกว่า ๒๐% ที่ ๕๐๐ ไม่มากกว่า ๕๐%

๗.๖.๒ ชั้นพื้นทางหินคลุกเปอร์เซ็นต์ความสึกหรอไม่มากกว่า ๑๐% ที่ ๕๐๐ รอบไม่มากกว่า ๔๐% หินหรือกรวดผสมคอนกรีตเปอร์เซ็นต์ความสึกหรอที่ ๑๐ รอบไม่มากกว่า ๑๐% ที่ ๕๐๐ รอบไม่มากกว่า ๔๐%

๗.๖.๓ หินย่อย หรือหินกรวดผสมคอนกรีตงานแหล่งน้ำเปอร์เซ็นต์ความสึกหรอที่ ๕๐๐ รอบไม่มากกว่า ๖% ด้วยเครื่องมือทดสอบและมี ๑๐% จากการทดลองความแกร่ง (Soundness Test) โดยใช้แช่ในน้ำยาโซเดียมซัลเฟต ๖ รอบ

๘. งานคอนกรีต

๘.๑ คำจำกัดความ/ความหมาย

งานคอนกรีต หมายถึง การประกอบและติดตั้งแบบการผสมคอนกรีต การเทคอนกรีต การซ่อมคอนกรีต การทำผิว และตกแต่งคอนกรีต การบ่มคอนกรีตสำหรับงานอาคารต่าง ๆ

คอนกรีต ประกอบด้วย ส่วนผสมของซีเมนต์หินย่อย หรือกรวดทรายน้ำและหรือสารเคมีผสมเพิ่ม ส่วนผสมทั้งหมดจะต้องคลุกเคล้าให้เข้ากันอย่างดีและให้ความเหลวของคอนกรีตที่เหมาะสม

....	....	....
(นายศิวดล อุปพงษ์)	(นายเลิศฤทธิ์ เลี่ยมสกุล)	(นายบรรจง อภัยแสน)
วิศวกรโยธาชำนาญการพิเศษ	วิศวกรโยธาชำนาญการ	นายช่างโยธาชำนาญงาน

คอนกรีต ต้องมีเนื้อสม่ำเสมอและเมื่อแข็งตัวต้องมีเนื้อแน่นมีความคงทนถาวรมีคุณสมบัติกันซึมทนต่อการขัดสีได้ดีและมีกำลังรับน้ำหนักที่มากระทำ

๘.๒ ข้อกำหนด/คุณสมบัติ

๘.๒.๑ วัสดุผสมคอนกรีต

๑) ปูนซีเมนต์ต้องเป็นปูนซีเมนต์ปอร์ตแลนด์เป็นของใหม่ไม่เสื่อมคุณภาพและจับตัวเป็นก้อนมีคุณภาพตามมาตรฐานผลิตภัณฑ์อุตสาหกรรมมอก. ๑๕ เล่ม ๑-๒๕๓๒ ถ้าไม่ระบุไว้เป็นอย่างอื่นให้ใช้ปูนซีเมนต์ปอร์ตแลนด์ประเภท ๑

๒) ทรายต้องเป็นทรายหยาบน้ำจืดมีเม็ดแน่นแข็งแกร่งสะอาดปราศจากสิ่งเจือปนและมีสัดส่วนคละกันที่ดีโดยต้องผ่านการทดสอบคุณสมบัติดังนี้

๒.๑) ทดสอบสิ่งเจือปนโดยใส่น้ำยาโซเดียมไฮดรอกไซด์และเทียบกับสีมาตรฐาน

๒.๒) ทดสอบความแข็งแกร่งโดยแช่น้ำยาโซเดียมซัลเฟต ๕ รอบ มีค่าสึกหรอไม่เกิน ๑๐%

๒.๓) ทดสอบส่วนคละโดยร่อนผ่านตะแกรงมาตรฐานอเมริกัน ดังนี้

ตะแกรงมาตรฐานอเมริกัน	% ผ่านตะแกรงโดยน้ำหนัก
๓/๘ นิ้ว	๑๐๐
เบอร์ ๔	๙๕ – ๑๐๐
เบอร์ ๘	๘๐ – ๑๐๐
เบอร์ ๑๖	๕๐ – ๘๕
เบอร์ ๓๐	๒๕ – ๖๐
เบอร์ ๕๐	๑๐ – ๓๐
เบอร์ ๑๐๐	๒ – ๑๐

๓) หินย่อย หรือกรวดหินย่อย เป็นหินโม่ด้วยเครื่องจักรกรวดต้องเป็นกรวดน้ำจืดซึ่งเกิดขึ้นตามธรรมชาติมีขนาดตั้งแต่ ๔ - ๗๖ มิลลิเมตร (๓/๑๖ - ๓ นิ้ว) ซึ่งจะต้องมีขนาดส่วนคละลดหลั่นกันไปอย่างเหมาะสมมีความแข็งแกร่งทนทานปราศจากสิ่งเจือปนที่ไม่ต้องการมีรูปร่างลักษณะเหลี่ยมค่อนข้างกลมมีส่วนเรียวแบนน้อยก่อนนำมาใช้ต้องผ่านเกณฑ์การ ดังนี้

๓.๑) ทดสอบความแข็งแกร่งโดยแช่น้ำยาโซเดียมซัลเฟต ๖ รอบมีความสึกหรอไม่เกิน ๑๐%

๓.๒) ทดสอบการขัดสีโดยเครื่อง Los Angeles Machine ๕๐๐ รอบ มีค่าทนต่อการขัดสีไม่น้อยกว่า ๖๐%

(นายศิวดล อุปพงษ์)	(นายเลิศฤทธิ์ เลี่ยมสกุล)	(นายบรรจง อภัยแสน)
วิศวกรโยธาชำนาญการพิเศษ	วิศวกรโยธาชำนาญการ	นายช่างโยธาชำนาญงาน

๓.๓) ทดสอบสัดส่วนคละโดยร่อนผ่านตะแกรงมาตรฐานอเมริกันซึ่งแบ่งเป็นขนาดเกิน เบอร์ ๑ มีขนาดหินใหญ่สุดไม่เกิน ¾ นิ้วใช้กับอาคารคอนกรีตที่มีความหนาไม่เกิน ๐.๒๐ เมตรและหินเบอร์ ๒ มีขนาดหินใหญ่สุดไม่เกิน ๑ ½ นิ้วใช้กับอาคารคอนกรีตที่มีความหนาเกิน ๐.๒๐ เมตร ดังนี้

ขนาดหินย่อย	% ผ่านตะแกรงโดยน้ำหนัก							
	๒ "	๑ ½ "	๑ "	¾ "	½ "	⅜ "	No.๔	No.๘
หินเบอร์ ๑	-	-	๑๐๐	๙๐ - ๑๐๐	-	๒๐ - ๕๕	๐ - ๑๐	๐ - ๕
หินเบอร์ ๒	๑๐๐	๙๐ - ๑๐๐	๒๐ – ๕๕	๐ – ๑๕	-	๐ – ๕	-	-

๔) น้ำ ต้องเป็นน้ำจืดที่สะอาดปราศจากสิ่งเจือปนในปริมาณที่จะทำให้คอนกรีตสูญเสียความแข็งแรง เช่น กรดด่างสารอินทรีย์ ฯลฯ

๕) สารผสมเพิ่ม (Admixture) เป็นสารเคมีที่ใส่เพิ่มเข้าไปในส่วนผสมคอนกรีต เพื่อเพิ่มความมั่นคงแข็งแรงและสะดวกในการใช้งานก่อนนำมาใช้จะต้องได้รับความเห็นชอบจากคณะกรรมการตรวจรับพัสดุก่อน

๘.๒.๒ แบบหล่อคอนกรีต

๑) วัสดุที่ใช้ทำแบบหล่อ เช่น ไม้อัด แผ่นเหล็ก จะต้องทนต่อการบิดงอซึ่งเกิดจากการเทหรือการกระทุ้งทำให้คอนกรีตแน่น โดยคุณสมบัติของวัสดุที่ใช้มี ดังนี้

๑.๑) ไม้แบบ ไม้ที่จะนำมาทำแบบจะต้องหนาไม่ต่ำกว่า ๑ นิ้วและกว้างไม่เกิน ๙ นิ้ว ยึดโยงติดกันให้แข็งแรงไม่โยกคลอน

๑.๒) ไม้อัด จะต้องเป็นไม้อัดที่ทำด้วยกาวชนิดพิเศษสามารถกันน้ำได้ไม่เสียรูปเมื่อถูกน้ำ หนาไม่น้อยกว่า ๑๐ มิลลิเมตร

๑.๓) ไม้เคร่า และไม้สำหรับค้ำยันมีขนาดไม่เล็กกว่า ๑ ½ x ๓ นิ้ว

๒) การเตรียมพื้นผิวฐานรองรับคอนกรีตพื้นผิวฐานที่รองรับคอนกรีตผิวหน้าจะต้องไม่มีน้ำขังไม่มีโคลนตมและเศษสิ่งของต่าง ๆ หรือสิ่งที่ไม่พึงประสงค์เคลือบติดอยู่กรณีพื้นผิวที่ดูดซึมน้ำจะต้องทำให้ชื้นโดยทั่วไป เพื่อป้องกันมิให้พื้นผิวดูดน้ำออกจากคอนกรีตใหม่

๓) แบบหล่อเมื่อได้ประกอบแล้วต้องมีความมั่นคงแข็งแรงและได้ตำแหน่งแนวระดับขนาดและรูปร่างถูกต้องตามระบุไว้ในแบบ

๔) ก่อนเทคอนกรีตต้องทำความสะอาดแบบหล่ออุดรูรั่วให้เรียบร้อยทาแบบด้วยน้ำมันทาแบบที่อนุญาตให้ใช้เท่านั้นเพื่อป้องกันมิให้คอนกรีตติดแบบและมีรอยเปื้อน

๕) กรณีต้องยึดแบบด้วยเหล็กเส้นหรือโลหะเส้นอย่างอื่นที่จะต้องฝังทิ้งไว้ในคอนกรีต โดยการตัดเหล็กหรือโลหะเส้นที่จุดห่างลึกจากผิวคอนกรีตไม่น้อยกว่า ๓ เซนติเมตร

๖) กรณีที่ใช้ยึดปลายเหล็กเส้นยึดแบบชนิดถอดเก็บได้ให้ปล่อยรูคอนกรีตที่ปลายเหล็กเส้นที่ยึดแบบนี้ไว้สำหรับคว้านให้ใหญ่เพื่อจัดการซ่อมรูคอนกรีตด้วยซีเมนต์ผสมทรายอัตราส่วน ๑ : ๑ โดยน้ำหนักภายใน ๑๒ ชั่วโมง หลังจากถอดแบบ

(นายศิวดล อุปพงษ์)
วิศวกรโยธาชำนาญการพิเศษ

(นายเลิศฤทธิ์ เลี่ยมสกุล)
วิศวกรโยธาชำนาญการ

(นายบรรจง อภัยแสน)
นายช่างโยธาชำนาญงาน

๘.๒.๓ การผสมและการเทคอนกรีต

๑) ส่วนผสมคอนกรีต เป็นการหาส่วนผสมของซีเมนต์หินย่อยหรือกรวดทรายและน้ำผสมโดยน้ำหนักจากการทดลองในห้องปฏิบัติการโดยถือเอาความแข็งแรงของคอนกรีตที่ต้องการความเหมาะสมในการผสมและในการหล่อคอนกรีตเป็นเกณฑ์โดยจะต้องมีคุณสมบัติ ดังนี้

๑.๑) มีความสามารถรับแรงกดใน ๒๘ วันได้ไม่ต่ำกว่า ๒๑๐ กิโลกรัมต่อตารางเซนติเมตร

๑.๒) การทดสอบกำลังในการรับแรงกดสามารถกระทำได้ ๒ วิธีคือ Cylinder Test สามารถรับแรงกดใน ๒๘ วันได้ไม่ต่ำกว่า ๒๑๐ กิโลกรัมต่อตารางเซนติเมตรและ Cube Test สามารถรับแรงกดใน ๒๘ วันได้ไม่ต่ำกว่า ๒๔๐ กิโลกรัมต่อตารางเซนติเมตร

๑.๓) การทดสอบความข้นเหลวของคอนกรีต (Consistency) เป็นการทดสอบหาค่าการยุบตัว (Slump Test) ก่อนที่จะนำไปเทในแบบหล่อให้ใช้ค่าการยุบตัวอยู่ระหว่าง ๕-๑๐ เซนติเมตร

๒) วิธีการผสมคอนกรีตต้องใช้วิธีผสมด้วยเครื่องผสมคอนกรีตที่ได้รับความเห็นชอบจากช่างควบคุมงานก่อสร้างก่อนคอนกรีตต้องผสมเข้ากันอย่างทั่วถึงจนเป็นสีเดียวกันในการผสมครั้งหนึ่งๆต้องใช้เวลาผสมไม่น้อยกว่า ๒ นาที

๓) คอนกรีตผสมเสร็จ (Ready Mixed Concrete) ส่วนผสมของคอนกรีตยอมให้เปลี่ยนแปลงได้บ้างขึ้นอยู่กับบริษัทผู้ผลิตก่อนที่จะนำมาใช้ได้ต้องส่งรายการคำนวณออกแบบส่วนผสมและผลทดสอบจากการผสมจริงให้คณะกรรมการตรวจรับพัสดุในงานจ้างก่อสร้างพิจารณาเห็นชอบก่อน

๓.๑) ความคลาดเคลื่อนที่ยอมให้ของปริมาณส่วนผสมวัตถุดิบต่าง ๆ จะถูกชั่งตวงให้อยู่ในขอบเขตที่ กำหนดดังแสดงในตาราง

วัตถุดิบ	ความคลาดเคลื่อน
ปูนซีเมนต์	น้อยกว่า ๒๐๐ กก. ± ๒% มากกว่า ๒๐๐ กก. ± ๑%
มวลรวม	น้อยกว่า ๕๐๐ กก. ± ๓% มากกว่า ๕๐๐ กก. ± ๒%
วัตถุดิบ	ความคลาดเคลื่อน
น้ำและส่วนผสมเพิ่ม	± ๓%

(นายศิวดล อุปพงษ์)	(นายเลิศฤทธิ์ เลี่ยมสกุล)	(นายบรรจง อภัยแสน)
วิศวกรโยธาชำนาญการพิเศษ	วิศวกรโยธาชำนาญการ	นายช่างโยธาชำนาญงาน

๓.๒) การผสม (Mixing) ให้ใช้วิธีข้อใดข้อหนึ่ง

๓.๒.๑) การผสมกับที่ (Central Mixing) หมายถึงการผสมคอนกรีตซึ่งเสร็จเรียบร้อยสมบูรณ์จากโรงงานเวลาขั้นต่ำในการผสมดังแสดงในตาราง

ความจุเครื่องผสม (ลบ.ม)	เวลาขั้นต่ำในการผสม (นาที)
๐.๗๕	๑
๑.๕๐	๑.๒๕
๒.๒๕	๑.๕๐
๓.๐	๑.๗๕
๓.๗๕	๒.๐๐
๔.๕๐	๒.๒๕

๓.๒.๒) การผสม ๒ ตอน (Shrink Mixing) หมายถึงการผสมคอนกรีต ๒ ตอน โดยตอนแรกผสมจากโรงงานและตอนหลังเป็นการผสมให้เสร็จเรียบร้อยสมบูรณ์ โดยรถผสม(Truck Mixer)

๓.๒.๓) การผสมโดยรถ (Truck Mixer) หมายถึงการผสมคอนกรีตซึ่งผสมเสร็จเรียบร้อยสมบูรณในรถผสม (Truck Mixer) การผสมคอนกรีตต้องมีการหมุนไม่น้อยกว่า ๗๐ รอบและไม่เกิน ๑๐๐ รอบตามความเร็วของการผสม (Mixing – Speed) ที่กำหนดของเครื่อง

๓.๓) การขนส่งจำแนกออกเป็น ๓ ประเภทมีหลักเกณฑ์ขึ้นอยู่กับลักษณะการผสม (Mixing) ดังนี้

๓.๓.๑) รถผสม (Truck Mixer) ถ้าใช้ขนส่งคอนกรีตจาก

- การผสมกับที่ (Central Mixing) ให้ใส่คอนกรีตได้ไม่เกิน ๘๐% ของปริมาตรทั้งหมดการผสม ๒ ตอน (Shrink Mixing) ให้ใส่คอนกรีตได้ไม่เกิน ๗๐ % ของปริมาตรทั้งหมด

- การผสมโดยรถ (Truck Mixing) ให้ใส่คอนกรีตได้ไม่เกิน ๖๕ % ของปริมาตรทั้งหมด

๓.๓.๒) การขนส่งโดยรถผสมต้องถ่ายคอนกรีต (Discharge) ออกจากโม่ให้หมดภายในเวลา ๑ ½ ชม. หลังจากเริ่มผสม

๓.๓.๓) รถขนส่ง (Truck) ใช้ขนส่งระยะสั้นๆ และจะต้องถ่ายคอนกรีตออกให้หมดภายในเวลา ๓๐ นาทีหลังจากเริ่มผสม

<u>ความหมาย</u>

- รถผสม (Truck Mixer) หมายถึง รถซึ่งสามารถขนส่งคอนกรีตและภายในรถประเภทนี้จะมีใบผสมซึ่งสามารถใช้ผสมคอนกรีตได้

- รถกวน (Truck Agitation) หมายถึง รถซึ่งสามารถขนส่งและกวนคอนกรีตที่ผสมเรียบร้อยสมบูรณ์แล้วจากโรงงานไปยังหน่วยงานซึ่งโม่จะหมุนระหว่างการเดินทางด้วย

....	....	....
(นายศิวดล อุปพงษ์)	(นายเลิศฤทธิ์ เลี่ยมสกุล)	(นายบรรจง อภัยแสน)
วิศวกรโยธาชำนาญการพิเศษ	วิศวกรโยธาชำนาญการ	นายช่างโยธาชำนาญงาน

- รถขนส่ง (Truck) หมายถึง รถซึ่งสามารถขนส่งคอนกรีตที่ผสมเรียบร้อยสมบูรณ์แล้วและต้องป้องกันน้ำรั่วได้
- เวลาที่เริ่มผสมให้นับจากวันเวลาที่เริ่มใส่น้ำ
- เวลาที่กำหนดไม่ใช้กับปูนซีเมนต์ปอร์ตแลนด์ประเภท ๓

๔) การเทคอนกรีตจะกระทำได้หลังจากช่างควบคุมงานได้ตรวจสอบความเรียบร้อยของแบบหล่อการผูกเหล็กการวางเหล็กและสิ่งที่ฝังในคอนกรีต โดยปฏิบัติดังนี้

๔.๑) คอนกรีตที่ผสมเสร็จแล้วต้องเทลงในแบบหล่อให้ใช้หมดภายในเวลา ๓๐ นาที

๔.๒) การเทคอนกรีตจากที่สูงต้องมีรางหรือท่อส่งคอนกรีตต้องให้ปลายท่อด้านล่างจมอยู่ในคอนกรีตที่เทใหม่ห้ามเทคอนกรีตในระยะสูงกว่า ๑.๕๐ เมตรจากพื้นที่เทหรือจากกรณีใด ๆ ที่ทำให้มวลรวมแยกตัวออกจากกัน

๔.๓) การหล่อคอนกรีตที่เชื่อมเข้ากันกับคอนกรีตเดิมให้กะเทาะผิวหน้าคอนกรีตเดิมเสียก่อนราดด้วยน้ำปูนแล้วจึงเทของใหม่ทับลงไป

๔.๔) การเทแต่ละครั้งความหนาไม่เกิน ๒๐ เซนติเมตร และต้องกระทุ้งให้คอนกรีตเนื้อแน่นด้วยเครื่องสั่น (Vibrator)

๔.๕) ในระหว่างที่ฝนตกต้องระงับการเทโดยก่อนหยุดให้กระทุ้งคอนกรีตส่วนเทให้แน่นและแต่งหน้าตัดให้ขรุขระไว้เป็นรอยต่อสำหรับงานก่อสร้าง

๔.๖)ขณะที่คอนกรีตยังไม่แข็งตัวต้องระวังไม่ให้คอนกรีตได้รับความกระทบกระเทือนและต้องป้องกันการสูญเสียน้ำจากแสงแดดและลมด้วย

๕) รอยต่อคอนกรีต

๕.๑) รอยต่อคอนกรีตจะทำตามตำแหน่งที่แสดงไว้ในแบบก่อสร้างทุกแห่งการเทคอนกรีตต้องทำให้เสร็จเป็นช่วง ๆ โดยยึดถือเอารอยต่อนี้เป็นเกณฑ์ ดังนี้

๕.๑.๑) รอยต่อสำหรับงานก่อสร้าง (Construction Joint) ก่อนเทคอนกรีตติดต่อกับช่วงเก่าต้องมีการขัดถูล้างสิ่งสกปรกออกเสียก่อนแล้วจึงทำการเทคอนกรีตส่วนต่อไปได้

๕.๑.๒) รอยต่อเผื่อหด (Contraction Joint) ผิวหน้าของรอยต่อด้านหนึ่งที่เกิดจากด้านติดกับแบบหล่อจะต้องรอให้คอนกรีตแข็งตัวเสียก่อนแล้วจึงถอดแบบเพื่อเทคอนกรีตในอีกด้านหนึ่งผิวคอนกรีตที่แข็งตัวแล้วจะต้องทาด้วยน้ำยาเคลือบผิวชนิดใดชนิดหนึ่งก่อนที่จะเทคอนกรีตในช่วงต่อไป

๕.๑.๓) รอยต่อเผื่อขยาย (Expansion Joint) ช่องว่างระหว่างการเทคอนกรีตครั้งแรกและครั้งที่สองให้มีระยะห่างกันอย่างน้อย ๑ เซนติเมตรและให้ใส่ช่องว่างระหว่างผิวคอนกรีตด้วยวัสดุประเภท Elastic Filler และอุดรอยต่อด้วยวัสดุประเภท Joint Sealant

๕.๒) แผ่นใยใส่รอยต่อ (Elastic Filler) ประกอบด้วยแผ่นชานอ้อยหรือเส้นใยอื่น ๆ ที่เหมาะสมอัดเป็นแผ่นและอาบด้วยยางมะตอยชนิดเหลว

๕.๓) วัสดุอุดรอยต่อ (Joint Sealant) เป็นยางมะตอยผสมทรายอัตราส่วน ๑ : ๓ รอยต่อเผื่อขยายบริเวณใกล้ถึงผิวคอนกรีต

(นายศิวดล อุปพงษ์)	(นายเลิศฤทธิ์ เลี่ยมสกุล)	(นายบรรจง อภัยแสน)
วิศวกรโยธาชำนาญการพิเศษ	วิศวกรโยธาชำนาญการ	นายช่างโยธาชำนาญงาน

๕.๔) วัสดุกันน้ำ (Water Stop) มีลักษณะขนาดและคุณสมบัติ ดังนี้

รายการ	Rubber Water Stop	PVC. Water Stop
หน่วยแรงยืดอย่างน้อย	๒,๕๐๐ P.S.I.	๒,๐๐๐ P.S.I.
ความถ่วงจำเพาะไม่เกิน	๑.๒๐	๑.๕๐
ความแข็งน้อยที่สุดวัดโดย Shore Durometer Type A	๖๐	๘๐
ความดูดน้ำไม่เกิน	๕%	๐.๓๐%
ยืดจนขาดอย่างน้อย	๔๕๐%	๔๐๐%
ทนแรงกดได้มากที่สุด	๓๐%	๒๐%

๘.๒.๔ การถอดแบบและการบ่มคอนกรีต

๑) แบบหล่อคอนกรีตจะต้องปล่อยไว้จนกว่าจะครบกำหนดเวลาถอดแบบและการถอดแบบจะต้องกระทำด้วยความระมัดระวังเพื่อมิให้คอนกรีตเกิดความเสียหายระยะเวลาที่ถอดแบบได้ตามความแข็งแรงของคอนกรีตนับจากวันที่เทคอนกรีตกำหนดโดยประมาณ ดังนี้

๑.๑) แบบด้านข้างเสาคานกำแพงตอม่อ ๒ วัน

๑.๒) แบบท้องคานใต้แผ่นพื้น ๒๑ วัน

๒) การบ่มคอนกรีตจะต้องกระทำทันทีที่คอนกรีตเริ่มแข็งตัวและต้องบ่มอย่างน้อย ๗ วัน วิธีการบ่มมีหลายวิธี ดังนี้

๒.๑) ใช้กระสอบชุบน้ำคลุมแล้วคอยรดน้ำให้เปียกอยู่เสมอ

๒.๒) ใช้ฉีดน้ำให้คอนกรีตเปียกชื้นอยู่เสมอ

๒.๓) ใช้วิธีขังน้ำไว้บนผิวคอนกรีต

๒.๔) ใช้สารเคมีเคลือบผิวคอนกรีต

๘.๒.๕ การซ่อมผิวคอนกรีต

๑) ห้ามซ่อมผิวคอนกรีตที่ถอดแบบแล้วจนกว่าจะได้รับการตรวจสอบจากช่างควบคุมงาน

๒) ผิวคอนกรีตที่มีรูพรุน หรือมีส่วนบกพร่องเล็กน้อยไม่กระทบกระเทือนต่อความมั่นแข็งแรงของโครงสร้างให้ทำการสกัดคอนกรีตที่เกาะกันอย่างหลวมๆ บริเวณนั้นออกให้หมดแล้ว อุดฉาบด้วยปูนทรายอัตราส่วนผสม ปูนซีเมนต์ : ทราย / ๑ : ๑ โดยน้ำหนัก

๘.๒.๖ การเก็บตัวอย่างทดสอบและรายงานผล

๑) การเก็บตัวอย่างทดสอบ

๑.๑) สุ่มเก็บตัวอย่างหินย่อยหรือกรวดและทรายจำนวนอย่างละ ๕๐ กิโลกรัม เพื่อทดสอบความแข็งแกร่งการขัดสีสิ่งเจือปนสัดส่วนคละและออกแบบส่วนผสมคอนกรีต

(นายศิวดล อุปพงษ์) วิศวกรโยธาชำนาญการพิเศษ	(นายเลิศฤทธิ์ เลี่ยมสกุล) วิศวกรโยธาชำนาญการ	(นายบรรจง อภัยแสน) นายช่างโยธาชำนาญงาน

๑.๒) เก็บตัวอย่างหล่อลูกบาศก์คอนกรีตอย่างน้อยวันละ ๑ ครั้งๆ ละ ๓ ตัวอย่าง หรือความเห็นชอบของช่างควบคุมการก่อสร้าง และให้เขียนวันเดือนปีกับค่ายุบตัวของคอนกรีตลงบนแท่งตัวอย่างเพื่อทดสอบกำลังรับแรงอัดของคอนกรีต

๒) การรายงานผล

๒.๑) ผลการทดสอบคุณสมบัติของหินย่อย/กรวดทรายและการออกแบบส่วนผสมคอนกรีตให้คณะกรรมการตรวจรับพัสดุในงานจ้างก่อสร้างเห็นชอบก่อนนำไปใช้งาน

๒.๒) ผลการทดสอบกำลังรับแรงอัดของตัวอย่างหล่อลูกบาศก์ให้คณะกรรมการตรวจรับพัสดุในงานจ้างก่อสร้างเห็นชอบก่อนตรวจรับงาน (หากจะให้มีการตรวจรับงานก่อนอายุคอนกรีตครบ ๒๘ วัน ให้ทำการทดสอบแท่งคอนกรีตตัวอย่างที่อายุ ๗ วันและมีความสามารถรับแรงกดได้ไม่ต่ำกว่า ร้อยละ ๗๕ ของกำลังอัดประลัยคอนกรีตอายุ ๒๘ วัน)

๙. งานเหล็กเสริมคอนกรีต

๙.๑ คำจำกัดความ/ความหมาย

งานเหล็กเสริมคอนกรีต หมายถึง เหล็กกลม เหล็กข้ออ้อย และเหล็กโครงสร้างอื่นที่ปรากฏในแบบก่อสร้างซึ่งต้องห่อหุ้มด้วยคอนกรีต โดยเหล็กที่ใช้ในงานก่อสร้างผู้รับจ้างต้องใช้เหล็กที่ผลิตภายในประเทศไม่น้อยกว่าร้อยละ ๙๐ ของปริมาณงานเหล็กที่ต้องใช้ทั้งหมดตามสัญญา ทั้งนี้ผู้รับจ้างต้องจัดทำตารางการจัดทำแผนการใช้เหล็กที่ผลิตภายในประเทศ ภายใน ๖๐ วัน นับถัดจากวันลงนามในสัญญา

๙.๒ ข้อกำหนด/คุณสมบัติ

๙.๒.๑ เหล็กเสริมต้องเป็นเหล็กใหม่ปราศจากสนิมคราบน้ำมันมีคุณสมบัติตามมาตรฐานผลิตภัณฑ์อุตสาหกรรม ดังนี้

๑) เหล็กเส้นกลมชั้นคุณภาพ SR ๒๔ มาตรฐาน มอก. ๒๐-๒๕๔๓ มีกำลังดึงที่ขีดยืดไม่ต่ำกว่า ๒,๔๐๐ กก./ตร.ซม. มีกำลังดึงประลัยไม่ต่ำกว่า ๓,๙๐๐ กก./ตร.ซม. และมีความยืดตัวไม่น้อยกว่าร้อยละ ๒๐ ในช่วงความยาว ๐.๒๐ เมตร

๒) เหล็กข้ออ้อยชั้นคุณภาพ SD ๓๐ มาตรฐาน มอก. ๒๔-๒๕๔๘ มีกำลังดึงที่ขีดยืดไม่ต่ำกว่า ๓,๐๐๐ กก./ตร.ซม. มีกำลังดึงประลัยไม่ต่ำกว่า ๔,๙๐๐ กก./ตร.ซม. และมีความยืดตัวไม่น้อยกว่าร้อยละ ๑๖ ในช่วงความยาว ๐.๒๐ เมตร

๙.๒.๒ การวางเหล็กเสริม

๑) เหล็กเสริมที่ตัดได้ขนาดรูปร่างแล้วต้องงอปลายทั้งสองข้างและวางตามที่แสดงในแบบก่อสร้าง การวัดระยะห่างเหล็กให้วัดจากศูนย์กลางถึงศูนย์กลางเหล็ก

๒) เหล็กเสริมจะต้องวางห่างจากผิวคอนกรีตโดยวัดระยะจากผิวคอนกรีตถึงผิวเหล็กตามเกณฑ์ดังนี้

....	....	....
(นายศิวดล อุปพงษ์)	(นายเลิศฤทธิ์ เลี่ยมสกุล)	(นายบรรจง อภัยแสน)
วิศวกรโยธาชำนาญการพิเศษ	วิศวกรโยธาชำนาญการ	นายช่างโยธาชำนาญงาน

๒.๑) กรณีเหล็กเสริมชั้นเดียวถ้าไม่แสดงไว้เป็นอย่างอื่นให้วางตรงกึ่งกลางความหนา

๒.๒) กรณีเหล็กเสริม ๒ ชั้น ระยะระหว่างผิวเหล็ก ถึงผิวคอนกรีตที่ติดกับแบบไม่น้อยกว่า ๒.๕๐ เซนติเมตร และถ้าติดกับดินหรือหินให้ใช้ ๗.๕๐ เซนติเมตร นอกจากแสดงไว้เป็นอย่างอื่น

๓) เหล็กเสริมต้องวางและผูกให้แน่นเพื่อมิให้เคลื่อนไหวระหว่างเทคอนกรีตและในขณะกระทุ้งหรือการสั่นคอนกรีต

๔) เหล็กเดือย (Dowel Bars) ต้องมีขนาดและอยู่ในตำแหน่งตามแบบก่อนนำไปวางปลายด้านหนึ่งจะต้องทาด้วยยางมะตอยให้ทั่ว

๕) ในขณะที่คอนกรีตยังไม่แข็งตัวห้ามมิให้กระทบกระเทือนที่ปลายเหล็กที่คอนกรีตยังไม่ได้รับการห่อหุ้ม

๙.๒.๓ การต่อเหล็กเสริมจะต้องต่อโดยวิธีทาบกันและรอยต่อของเหล็กแต่ละเส้นต้องสลับกันห้ามต่อเหล็กตรงจุดที่รับแรงมากที่สุดในคาน ดังนี้

๑) เหล็กเส้นกลมให้วางทาบกันไม่น้อยกว่า ๔๐ เท่าของเส้นผ่าศูนย์กลางเหล็กเมื่อปลายต้องงอขอมาตรฐานหรือ ๕๐ เท่าของเส้นผ่าศูนย์กลางเหล็กเมื่อปลายไม่งอขอมาตรฐาน

๒) เหล็กข้ออ้อยให้วางทาบกันไม่น้อยกว่า ๓๐ เท่าของเส้นผ่าศูนย์กลาง โดยปลายไม่งอขอมาตรฐาน

๙.๒.๔ การเก็บตัวอย่างทดสอบและรายงานผล

๑) การเก็บตัวอย่างทดสอบเหล็กทุกขนาดๆ ละ ๓ ท่อนโดยไม่ซ้ำเส้นมีความยาวท่อนละ ๐.๖๐ เมตร

๒) การรายงานผลการทดสอบคุณสมบัติของเหล็กเส้นแต่ละขนาดให้คณะกรรมการตรวจรับพัสดุในงานจ้างก่อสร้างเห็นชอบก่อนนำไปใช้งาน

๑๐. งานหิน

๑๐.๑ คำจำกัดความ/ความหมาย

งานหิน ที่ใช้ในงานแหล่งน้ำส่วนใหญ่จะเป็นหินใหญ่ใช้ป้องกันการกัดเซาะของกระแสน้ำที่กระทำกับตลิ่งของลำน้ำอาคารที่ขวางทางน้ำเป็นต้นแบ่งออกเป็นประเภทได้ ดังนี้

๑๐.๑.๑ หินทิ้ง หมายถึง หินขนาดเล็กใหญ่มีขนาดคละกันนำไปปูหรือทิ้งด้วยเครื่องจักรหรือแรงคนและตบแต่งผิวหน้าครั้งสุดท้ายให้มองดูเรียบร้อยด้วยแรงคน

๑๐.๑.๒ หินเรียง หมายถึง หินที่มีขนาดประมาณ ๐.๒๐ - ๐.๒๕ เมตร นำมาเรียงให้ได้รูปร่างและขนาดตามแบบก่อนเรียงต้องทำการบดอัดพื้นให้แน่นแล้วนำหินใหญ่มาเรียงให้ชิดที่สุดโดยให้หินก้อนใหญ่กว่าอยู่บนหินก้อนเล็กพร้อมทั้งแต่งผิวหน้าเรียบเสมอกันกับหินก้อนข้างเคียงด้วยแรงคนและถมช่องว่างระหว่างหินด้วยหินย่อยและหินฝุ่นให้แน่น

๑๐.๑.๓ หินเรียงยาแนว หมายถึง หินเรียง ตามข้อ ๑๐.๑.๒ และยาแนวผิวหน้าตามช่องว่างระหว่างหินด้วยปูนก่อ

(นายศิวดล อุปพงษ์)	(นายเลิศฤทธิ์ เลี่ยมสกุล)	(นายบรรจง อภัยแสน)
วิศวกรโยธาชำนาญการพิเศษ	วิศวกรโยธาชำนาญการ	นายช่างโยธาชำนาญงาน

๑๐.๑.๔ หินก่อ หมายถึง หินที่มีคอนกรีตหยาบแทรกตามช่องว่างระหว่างหินก้อนใหญ่

๑๐.๑.๕ หินเรียงในกล่องลวดตาข่าย

๑) หินเรียงในกล่องลวดตาข่ายแบบ GABION หมายถึง หินเรียงขนาดประมาณ ๐.๑๕ - ๐.๒๕ เมตร

๒) หินเรียงในกล่องลวดตาข่าย MATTRESS หมายถึง หินเรียงขนาดประมาณ ๐.๐๗๕ - ๐.๑๕ เมตร

๑๐.๒ ข้อกำหนด/คุณสมบัติ

๑๐.๒.๑ คุณสมบัติทั่วไป

๑) หินใหญ่

๑.๑) มีความแข็งแกร่งไม่ผุกร่อนและทนต่อการขัดสี (Abrasion) ทดสอบโดยวิธี Los Angeies Abrasion Test แล้วส่วนที่สึกหรอสูญหายไม่เกิน ๔๐%

๑.๒) มีความคงทน (Soundness) เมื่อทดสอบด้วยวิธี Sodium Sulphate แล้วส่วนสูญหายต้องไม่เกิน ๑๒% โดยน้ำหนัก

๑.๓) มีความถ่วงจำเพาะไม่ต่ำกว่า ๒.๖ และเป็นหินมาจากแหล่งโรงโม่หิน

๑.๔) มีสัดส่วนคละที่ดีโดยขึ้นอยู่กับความหนาของหิน ดังนี้

๑.๔.๑) หินทิ้งหนา ๐.๙๐ เมตร มีขนาดของก้อนหินโตสุด ø ไม่เกิน ๐.๔๐ เมตร

น้ำหนักของก้อนหิน (กก.)	ขนาด ø ของก้อนหิน (ม.)	% แต่ละขนาดโดยน้ำหนัก
๕๐-๑๐๐	๐.๓๒๕-๐.๔๐๐	มากกว่า ๔๐
๑๐-๕๐	๐.๒๐๐ – ๐.๓๒๕	๕๐-๖๐
ต่ำกว่า ๕	ต่ำกว่า ๐.๑๕๐	น้อยกว่า ๑๐
น้ำหนักของก้อนหิน (กก.)	ขนาด ø ของก้อนหิน (ม.)	% แต่ละขนาดโดยน้ำหนัก
หินย่อยและหินฝุ่น	หินย่อยและหินฝุ่น	น้อยกว่า ๕

๑.๔.๒) หินทิ้งหนา ๐.๖๐ เมตรมีขนาดของก้อนหินโตสุด ø ไม่เกิน ๐.๓๗ เมตร

น้ำหนักของก้อนหิน (กก.)	ขนาด ø ของก้อนหิน (ม.)	% แต่ละขนาดโดยน้ำหนัก
๒๕ – ๗๕	๐.๒๗๐ – ๐.๓๗๐	มากกว่า ๔๐
๕ – ๒๕	๐.๑๕๐ – ๐.๒๗๐	๒๐ – ๖๐
ต่ำกว่า ๕	ต่ำกว่า ๐.๑๕๐	น้อยกว่า ๒๐
หินย่อยและหินฝุ่น	หินย่อยและหินฝุ่น	น้อยกว่า ๕

(นายศิวดล อุปพงษ์)	(นายเลิศฤทธิ์ เลี่ยมสกุล)	(นายบรรจง อภัยแสน)
วิศวกรโยธาชำนาญการพิเศษ	วิศวกรโยธาชำนาญการ	นายช่างโยธาชำนาญงาน

๑.๔.๓) หินทิ้งหนา ๐.๔๕ เมตรมีขนาดของก้อนหินโตสุด ø ไม่เกิน ๐.๒๗ เมตร

น้ำหนักของก้อนหิน (กก.)	ขนาด ø ของก้อนหิน (ม.)	% แต่ละขนาดโดยน้ำหนัก
๑๐ -๒๕	๐.๒๐๐ – ๐.๒๗๐	มากกว่า ๕๕
๕ – ๑๐	๐.๑๕๐ – ๐.๒๐๐	๓๕ -๔๕
ต่ำกว่า ๕	ต่ำกว่า ๐.๑๕๐	ต่ำกว่า ๑๐
หินย่อยและหินฝุ่น	หินย่อยและหินฝุ่น	น้อยกว่า ๕

๒) กล่องลวดตาข่าย

๒.๑) เป็นชนิดเคลือบสังกะสี (Hot dip galvanized) ประกอบขึ้นจากลวดตาข่ายถักเป็นรูปหกเหลี่ยมชนิดพันเกลียว ๓ รอบมี ๒ แบบ คือ

๒.๒.๑) กล่องลวดตาข่ายแบบ GABION มีขนาดสัดส่วนตามแบบโดยมีขนาดช่องตาข่ายจากระยะพันเกลียว “D” ไม่มากกว่า ๑๐ x ๑๓ เซนติเมตร

๒.๒.๒) กล่องลวดตาข่าย MATTRESS มีขนาดสัดส่วนตามแบบโดยมีขนาดช่องตาข่ายจากระยะพันเกลียว “D” ไม่มากกว่า ๖ x ๘ เซนติเมตร

๒.๒) การขึ้นโครงรูปกล่องเป็นสี่เหลี่ยมโดยเครื่องจักรให้ได้ขนาดและสัดส่วนตามแบบและมีผนังกั้นภายในทุก ๑ เมตร มีฝาปิด – เปิดได้

๒.๓) คุณลักษณะของลวด (Wire) ที่ใช้ประกอบเป็นกล่องลวดตาข่ายจะต้องมีค่าความต้านทานแรงดึง (Tensile Strength) ไม่น้อยกว่า ๓๘ กก./ตร.มม. ตามวิธีการทดสอบ มอก.๗๑ “ลวดเหล็กเคลือบสังกะสี” และมีขนาดลวดและการเคลือบสังกะสี ดังนี้

๒.๓.๑) กล่องลวดตาข่ายแบบ GABION

ชนิดของลวด	เส้นผ่าศูนย์กลาง (มม.)	น้ำหนักขั้นต่ำของสังกะสีที่เคลือบ (กรัม/ตร.ม.)
ลวดโครง	๓.๕	๒๗๕
ลวดถัก	๒.๗	๒๖๐
ลวดพัน	๒.๒	๒๔๐

๒.๓.๒) กล่องลวดตาข่ายแบบ MATTRESS

ชนิดของลวด	เส้นผ่าศูนย์กลาง (มม.)	น้ำหนักขั้นต่ำของสังกะสีที่เคลือบ (กรัม/ตร.ม.)
ลวดโครง	๒.๗	๒๖๐
ลวดถัก	๒.๒	๒๔๐
ลวดพัน	๒.๒	๒๔๐

(นายศิวดล อุปพงษ์)
วิศวกรโยธาชำนาญการพิเศษ

(นายเลิศฤทธิ์ เลี่ยมสกุล)
วิศวกรโยธาชำนาญการ

(นายบรรจง อภัยแสน)
นายช่างโยธาชำนาญงาน

๒.๔) การยึดและพันกล่องระหว่างกล่องตาข่ายและฝาปิดกล่องให้ใช้ลวดพันขนาดเส้นผ่าศูนย์กลาง ๒.๒ มิลลิเมตร พันยึดกับลวดโครงกล่องโดยพันเกลียว ๓ รอบ และ ๑ รอบสลับกันในแต่ละช่วงตาข่าย

๒.๕) ลวดโครงกล่องต้องหุ้มด้วยวัสดุที่ไม่เป็นสนิมและพิมพ์ชื่อผู้ผลิตบนลวดโครงกล่องโดยให้เห็นเด่นชัดทุกด้าน

๑๐.๒.๒ การวางเรียงหิน

๑) ทำการปรับระดับบริเวณที่จะวางเรียงหินใหญ่หรือกล่องลวดตาข่ายให้เรียบปราศจากวัชพืช และปูวัสดุรองพื้นประเภทกรวดหรือกรวดผสมทรายหรือแผ่นใยสังเคราะห์ให้ได้ขนาดความหนาตามแบบ

๒) การวางเรียงหินจะต้องทำด้วยความระมัดระวังมิให้เกิดการแยกตัวโดยมีก้อนขนาดเดียวกันอยู่รวมกันเป็นกลุ่มและต้องวางเรียงให้ผิวหน้ามองดูเรียบและความหนาเฉลี่ยเท่ากับที่กำหนดในแบบ

๓) ในขณะวางกล่องลวดตาข่ายลงบนแผ่นใยสังเคราะห์จะต้องไม่ทำให้เกิดการฉีกขาดหรือเกิดการเคลื่อนตัวของแผ่นใยสังเคราะห์ด้านมุมของการปูแผ่นใยสังเคราะห์ให้พับขึ้นครึ่งเท่าของความหนาของกล่องลวดตาข่าย

๔) วางกล่องลวดตาข่ายทำการโยงยึดให้อยู่ในรูปสี่เหลี่ยมและบรรจุหินลงในกล่องลวดตาข่ายต้องวางเรียงให้คละกันอย่างหนาแน่นเหลี่ยมมุมต้องเข้ากันและมีความสวยงาม

๑๐.๒.๓ การเก็บตัวอย่างทดสอบและรายงานผล

๑) การเก็บตัวอย่างทดสอบ

๑.๑) สุ่มเก็บตัวอย่างหินใหญ่จำนวน ๑๐๐ กิโลกรัม เพื่อทดสอบความแข็งแกร่งความคงทนความถ่วงจำเพาะและสัดส่วนคละ

๑.๒) จัดเตรียมเอกสารรับรองมาตรฐานการผลิตและหรือผลการทดสอบคุณสมบัติของกล่องลวดตาข่ายตามข้อกำหนดในแบบ

๒) การรายงานผล

๒.๑) ผลการทดสอบคุณสมบัติของหินใหญ่ให้คณะกรรมการตรวจรับพัสดุในงานจ้างก่อสร้างเห็นชอบก่อนนำไปใช้งาน

๒.๒) ผลการตรวจสอบคุณสมบัติของกล่องลวดตาข่ายให้คณะกรรมการตรวจรับพัสดุในงานจ้างก่อสร้างเห็นชอบก่อนนำไปใช้งาน

๑๑. งานปลูกหญ้า

๑๑.๑ คำจำกัดความ/ความหมาย

งานปลูกหญ้า หมายถึง การปลูกหญ้าปกคลุมผิวดิน เพื่อป้องกันการกัดเซาะจากน้ำบริเวณเชิงลาดของคันดิน เชิงลาดตลิ่งบริเวณอาคาร เป็นต้น

....	....	....
(นายศิวดล อุปพงษ์)	(นายเลิศฤทธิ์ เลี่ยมสกุล)	(นายบรรจง อภัยแสน)
วิศวกรโยธาชำนาญการพิเศษ	วิศวกรโยธาชำนาญการ	นายช่างโยธาชำนาญงาน

๑๑.๒ ข้อกำหนด/คุณสมบัติ

๑๑.๒.๑ ชนิดหญ้าที่ใช้ปลูกจะต้องเป็นพันธุ์หญ้าที่หาได้ง่ายในท้องถิ่นมี ลักษณะรากกระจายออกเป็นวงกว้างสามารถยึดเกาะกับเนื้อดินได้เป็นอย่างดี และเป็นพันธุ์ที่ทนทานต่อสภาพดินฟ้าอากาศในท้องถิ่นนั้น

๑๑.๒.๒ ก่อนปลูกหญ้าจะต้องจัดเตรียมพื้นที่บริเวณปลูกหญ้าโดยนำหน้าดิน (Top Soil) มาถมและบดอัดให้มีความหนาประมาณ ๐.๑๐ เมตร

๑๑.๒.๓ หญ้าที่นำมาปลูกหรือปูจะต้องเป็นหญ้าที่ยังไม่ตายและกำลังเจริญเติบโตเป็นแผ่นหนาปราศจากวัชพืชหินก้อนโตรากไม้ติดมากับหญ้า

๑๑.๒.๔ แผ่นหญ้าที่นำมาปลูกจะต้องมีดินติดหญ้าหนาไม่เกิน ๐.๐๕ เมตร และต้นหญ้าสูงไม่เกิน ๐.๑๒ เมตร เมื่อขุดหญ้ามาแล้วต้องรีบปลูกภายใน ๒๔ ชั่วโมง พร้อมบดอัดให้แน่นกับพื้นเพื่อมิให้มีโพรงอากาศช่องต่อระหว่างแผ่นหญ้ากลบด้วยดินให้เรียบ

๑๑.๒.๕ ต้องมีการดูแลบำรุงรักษาหญ้าบริเวณที่ปลูกจนกว่าหญ้าเจริญงอกงามและแพร่กระจายคลุมพื้นที่โดยสม่ำเสมอและจะต้องขุดและกำจัดวัชพืชอื่น ๆ ที่ไม่ต้องการออกจากบริเวณที่ปลูกหญ้า

๑๒. งานวัสดุกรอง

๑๒.๑ คำจำกัดความ / ความหมาย

วัสดุกรองหมายถึงวัสดุคัดเลือกที่เป็นกรวดคละอย่างดีหรือกรวดผสมทรายคละกันอย่างดีโดยปราศจากเศษดินและสารที่เป็นอันตรายเจือปนหรือเป็นแผ่นใยสังเคราะห์ทำหน้าที่กรองและระบายน้ำที่ซึมผ่านชั้นดินโดยมิยอมให้เศษมวลดินไหลผ่านออกมาเพื่อป้องกันการชะล้างและการกัดเซาะ

๑๒.๒ ข้อกำหนด/คุณสมบัติ

๑๒.๒.๑ วัสดุกรอง

๑) กรวดผสมทรายแบ่งตามประเภทการใช้งานเป็น ๒ ชนิด

๑.๑) ชนิดที่ ๑ ใช้รองพื้นระหว่างดินกับหินใหญ่มีขนาดคละกัน ดังนี้

ตะแกรงมาตรฐานอเมริกัน	% ผ่านตะแกรงโดยน้ำหนัก
๓ นิ้ว	๑๐๐
๑ ½ นิ้ว	๘๐-๑๐๐
¾ นิ้ว	๔๕-๗๕
๓/๘ นิ้ว	๓๕-๔๕
เบอร์ ๘	๒๕-๓๕
เบอร์ ๔๐	๑๕-๒๕
เบอร์ ๑๐๐	๐-๒๐
เบอร์ ๒๐๐	๐-๕

(นายศิวดล อุปพงษ์) วิศวกรโยธาชำนาญการพิเศษ	(นายเลิศฤทธิ์ เลี่ยมสกุล) วิศวกรโยธาชำนาญการ	(นายบรรจง อภัยแสน) นายช่างโยธาชำนาญงาน

๑.๒) ขนิดที่ ๒ ใช้เป็นวัสดุกรองมีขนาดคละกัน ดังนี้

ตะแกรงมาตรฐานอเมริกัน	% ผ่านตะแกรงโดยน้ำหนัก
๑ ½ นิ้ว	๑๐๐
¾ นิ้ว	๗๐-๘๕
๓/๘ นิ้ว	๖๕-๗๕
เบอร์ ๔	๖๐-๗๐
เบอร์ ๓๐	๓๕-๕๐
เบอร์ ๕๐	๒๕-๔๐
เบอร์ ๑๐๐	๐-๓๐
เบอร์ ๒๐๐	๐-๕

๒) กรวดใช้เป็นวัสดุกรองในการทำ Toe Drain มีขนาดคละกัน ดังนี้

ตะแกรงมาตรฐานอเมริกัน	% ผ่านตะแกรงโดยน้ำหนัก
๓ นิ้ว	๑๐๐
๑ ½ นิ้ว	๗๕-๙๕
¾ นิ้ว	๕๕-๗๕
๓/๘ นิ้ว	๐-๕๕
เบอร์ ๔	๐

(นายศิวดล อุปพงษ์)
วิศวกรโยธาชำนาญการพิเศษ

(นายเลิศฤทธิ์ เลี่ยมสกุล)
วิศวกรโยธาชำนาญการ

(นายบรรจง อภัยแสน)
นายช่างโยธาชำนาญงาน

๓) แผ่นใยสังเคราะห์ต้องเป็นชนิด Non-Woven ที่มีกรรมวิธีการผลิตแบบ Needlepunch ที่ผลิตจากเส้นใย Polypropylene ที่มีความยาวต่อเนื่องกันทั้งผืน (Continuous Filament) ความยาวของเส้นใยโดยเฉลี่ยจะยาวกว่า ๘ ซม. หรือแบบ Thermally Bonded ซึ่งใช้วัสดุที่ผลิตขึ้นใหม่ทั้งหมดแบ่งตามประเภทการใช้งานเป็น ๒ ชนิด ดังนี้

๓.๑) ชนิดที่ ๑ ใช้กับงานปูคลุมวัสดุกรอง

คุณสมบัติ	ข้อกำหนด
ค่า CBR.PUNCTURE (EN ISO ๑๒๒๓๖,BS ๖๙๐๖ : PART ๔, ASTM D ๖๒๔๑)	ไม่น้อยกว่า ๑๔๕๐ N
ค่า MASS PER UNIT AREA	ไม่น้อยกว่า ๑๓๐ g/m๒
ค่า WATER FLOW RATE (BN ๖๙๐๖ : PART ๓, ASTM D ๔๔๙๑)	ไม่น้อยกว่า ๘๕ l/m๒ sec (๑๐ cm-head)
ค่า TENSILE STRENGTH (EN ISO ๑๐๓๑๙, BS ๖๙๐๖ : PART ๑, ASTM D ๔๕๙๕)	ไม่น้อยกว่า ๗.๕ K N/m. (WIDTH)
ค่า PORE SIZE O๙๐wหรือ O๙๐d (ASTM D ๔๗๕๑, BS ๖๙๐๖ PART ๒ AOS ๐๙๐)	ไม่น้อยกว่า ๑๑๐ μm.

๓.๒) ชนิดที่ ๒ ใช้รองพื้นหินใหญ่

คุณสมบัติ	ข้อกำหนด
ค่า CBR. PUNCTURE (EN ISO ๑๒๒๓๖, BS ๖๙๐๖ : PART ๔, ASTM D ๖๒๔๑)	ไม่น้อยกว่า ๒๒๐๐ N
ค่า MASS PER UNIT AREA	ไม่น้อยกว่า ๑๘๐ g/m๒
ค่า WATER FLOW RATE (BS ๖๙๐๖ : PART ๓, ASTM D ๔๔๙๑)	ไม่น้อยกว่า ๕๐ l/m.๒ sec (๑๐ cm-head)
ค่า TENSILE STRENGTH (EN ISO ๑๐๓๑๙, BS ๖๙๐๖ : PART ๑, ASTM D ๔๕๙๕)	ไม่น้อยกว่า ๑๒.๕ K N/m. (WIDTH)
ค่า PORE SIZE O๙๐wหรือ O๙๐d (ASTM D ๔๗๕๑, BS ๖๙๐๖ PART ๒ AOS ๐๙๐	ไม่มากกว่า ๙๐ μm.

๑๒.๒.๒ การปูวัสดุกรอง

๑) กรวดผสมทรายหรือกรวด

๑.๑) ก่อนปูวัสดุกรองต้องเตรียมฐานรากรองพื้นโดยขุดปรับแต่งให้มีความลาดและขอบเขตตามที่กำหนดไว้ในแบบถ้าขุดเกินไปจะต้องใช้วัสดุรองพื้นใส่ลงไปให้เต็ม

(นายศิวดล อุปพงษ์)
วิศวกรโยธาชำนาญการพิเศษ

(นายเลิศฤทธิ์ เลี่ยมสกุล)
วิศวกรโยธาชำนาญการ

(นายบรรจง อภัยแสน)
นายช่างโยธาชำนาญงาน

๑.๒) กรวดใช้ทำวัสดุกรอง Toe Drain การถมบดอัดจะต้องทำเป็นชั้น ๆ ความหนาชั้นละไม่เกิน ๐.๕๐ เมตร บดอัดโดยใช้รถบดอัดล้อเหล็กบดทับไม่มาอย่างน้อย ๔ เที่ยวบดอัดแน่นมีความหนาแน่นสัมพัทธ์ (Relative Density) ไม่ต่ำกว่า ๗๕% และมีความหนาแน่นสัมพัทธ์เฉลี่ยไม่ต่ำกว่า ๙๐%

๑.๓) ในกรณีที่หยุดการถมวัสดุกรองเป็นเวลานานและเริ่มถมใหม่ให้ทำการขุดผิวหน้าเดิมให้ขรุขระแล้วบดอัดก่อนหลังจากนั้นจึงลงวัสดุที่จะถมขึ้นใหม่ต่อไป

๒) แผ่นใยสังเคราะห์

๒.๑) ขณะวางหินลงบนแผ่นใยสังเคราะห์จะต้องไม่ทำให้เกิดการฉีกขาดหรือเกิดการเคลื่อนตัวของแผ่นใยสังเคราะห์จนทำให้เคลื่อนตัวออกจากบริเวณที่ต้องการระบุด้านมุมของการปูแผ่นใยให้พับขึ้นครึ่งเท่าของความหนาหิน หรือ คาน คสล.

๒.๒) ไม่อนุญาตให้สิ่งขับเคลื่อนทุกชนิดผ่านไปบนแผ่นใยสังเคราะห์หลังจากการเรียงหินแล้ว

๒.๓) ก่อนวางหินบนแผ่นใยสังเคราะห์จะต้องตอกหมุดยึดให้แน่นและเรียงหินเริ่มจากบริเวณที่อยู่ด้านล่างก่อน

๒.๔) การเรียงหินห้ามยกก้อนหินสูงกว่า ๐.๕๐ ม. ถ้าหากมีการปูหินด้วยเครื่องจักรโดยตรงจะมีหินก้อนเล็กปูรองรับหนาไม่น้อยกว่า ๐.๑๕ ม.

๒.๕) การต่อเชื่อมแผ่นใยสังเคราะห์ทำได้ ๒ วิธี ดังนี้

๒.๕.๑) การต่อโดยการให้แผ่นเหลื่อมกัน (Overlapping) ระยะทาบของแผ่นใยไม่น้อยกว่า ๐.๕๐ ม.

๒.๕.๒) การเย็บ (Sewing) ให้ทำการเย็บแบบต่อเนื่องโดยใช้ด้าย Polyester หรือ Nylon ทำการเย็บแบบต่อเนื่อง

๑๒.๒.๓ การตรวจสอบคุณสมบัติ

๑) การเก็บตัวอย่างทดสอบ

๑.๑) สุ่มเก็บตัวอย่างกรวดหรือกรวดผสมทรายจำนวน ๕๐ กิโลกรัม เพื่อทดสอบสัดส่วนคละ

๑.๒) จัดเตรียมเอกสารรับรองมาตรฐานการผลิตและหรือผลการทดสอบคุณสมบัติของแผ่นใยสังเคราะห์ตามข้อกำหนดในแบบ

๒) รายงานผล

๒.๑) ผลการทดสอบคุณสมบัติของกรวดและหรือกรวดผสมทรายให้คณะกรรมการตรวจรับพัสดุในงานจ้างก่อสร้างเห็นชอบก่อนนำไปใช้งาน

๒.๒) ผลการตรวจสอบคุณสมบัติของแผ่นใยสังเคราะห์ให้คณะกรรมการตรวจรับพัสดุในงานจ้างก่อสร้างเห็นชอบก่อนนำไปใช้งาน

....
(นายศิวดล อุปพงษ์)
วิศวกรโยธาชำนาญการพิเศษ

....
(นายเลิศฤทธิ์ เลี่ยมสกุล)
วิศวกรโยธาชำนาญการ

....
(นายบรรจง อภัยแสน)
นายช่างโยธาชำนาญงาน

๑๓. งานตอกเสาเข็ม

๑๓.๑ คำจำกัดความ/ความหมาย

เสาเข็มคอนกรีต จะต้องไม่นำไปตอกจนกว่าคอนกรีตจะรับกำลังกดที่น้อยที่สุดตามที่ระบุไว้ได้ จะต้องมีการระมัดระวังในการป้องกันความเสียหายที่เกิดขึ้นกับตัวเข็ม ตัวเข็มจะต้องไม่ถูกแรงดึงหรืองอหรือแรงกระทำที่ทำให้คอนกรีตถูกกระแทกและแตกแยกออกจากกัน ห้ามมิให้ตอกเข็มภายในรัศมี ๓๐ เมตร ของโครงสร้างที่เป็น Structural Concrete จนกว่าสิ่งก่อสร้างดังกล่าวนั้นจะมีอายุไม่น้อยกว่า ๗ วัน การตอกเข็มทุกครั้งจะต้องมีผู้ควบคุมงานของผู้ว่าจ้างอยู่เสมอไป

๑๓.๑.๑ การกำหนดตำแหน่ง จะต้องตรวจสอบตำแหน่งและระยะห่างของเสาเข็มให้ถูกต้องตามแบบอย่างระมัดระวังก่อนที่จะทำการตอกเสาเข็มลงไป

๑๓.๑.๒ ความคลาดเคลื่อนที่ยอมรับ ในกรณีที่เป็นการตอกเสาเข็มตรง แกนเสาเข็มจะเบนออกจากแนวดิ่งได้ไม่เกิน ¼ นิ้ว ต่อความยาวของเสาเข็ม ๑ ฟุต (๖ มม. ต่อความยาวของเสาเข็ม ๓๐ ซม.) ในกรณีที่เป็นการตอกเสาเข็มเอียง แกนของเสาเข็มจะเบนออกจากแนวเอียงที่กำหนดให้ไม่เกิน ½ นิ้ว ต่อความยาวของเสาเข็ม ๑ ฟุต (๑๒.๕ มม. ต่อความยาวของเสาเข็ม ๓๐ ซม.) ในกรณีใด ๆ ก็ตามจุดศูนย์กลางของหัวเสาเข็มจะต้องไม่เบี่ยงเบนออกจากจุดที่กำหนดไว้ในแบบเกินกว่า ๔ นิ้ว (๑๐ ซม.)

๑๓.๑.๓ การตอกเข็มต่อเนื่องกัน การตอกเข็มแต่ละต้นจะต้องให้ลูกตุ้มตอกติดต่อกันไปตั้งแต่การตอกครั้งแรกโดยปราศจากการหยุด จนเสาเข็มจมดินได้ระดับที่ถูกต้องนอกจากจะมีเหตุสุดวิสัยเกิดขึ้น การตอกให้ตอกจากกึ่งกลางของฐานรากออกไปทั้งสองข้าง หากมีการลอยตัวของเสาเข็ม ให้กดเสาเข็มให้จมดินจนได้ระดับที่ถูกต้อง

๑๓.๑.๔ ความลึกของเข็มที่ตอกลงไปเสาเข็มจะต้องตอกลงไปให้ลึกจนถึงระดับที่ได้กำหนดไว้ ในกรณีที่ตอกเสาเข็มตอกลึกลงไปถึงระดับที่กำหนดไว้แล้ว แต่ไม่สามารถรับน้ำหนักตามที่ต้องการที่กำหนดไว้ได้นั้น จะต้องดำเนินการอย่างใดอย่างหนึ่งต่อไปนี้ คือ

ก. จะต้องต่อความยาวของเสาเข็มเพิ่มขึ้นให้ติดต่อ และต้องตอกลงไปอีกภายหลังจากพ้นระยะการบ่มคอนกรีตและคอนกรีตสามารถรับกำลังกดได้ตามที่กำหนดไว้แล้ว จนกระทั่งเสาเข็มนั้นรับน้ำหนักตามที่กำหนดไว้ได้หรือ

ข. จะต้องเพิ่มจำนวนเสาเข็มตามผู้ควบคุมงานของผู้ว่าจ้างเห็นสมควร

๑๓.๑.๕ ข้อระมัดระวังเกี่ยวกับเสาเข็มแบบยาวเรียว การเคลื่อนย้ายและการตอกเข็มที่มีการยาวมาก (High Slenderness Ratio) จะต้องมีความระมัดระวังเป็นพิเศษในเรื่อง Overstress หรือแนวเข็มที่เบี่ยงเบนออกจากแนวดิ่งที่ถูกต้อง

๑๓.๑.๖ อัตราการรับน้ำหนักบรรทุกปลอดภัยที่น้อยที่สุดของเสาเข็ม ผู้รับจ้างจะต้องทำการคำนวณอัตราการรับน้ำหนักบรรทุกปลอดภัยน้อยที่สุดของเสาเข็มโดยให้เป็นที่ยอมรับกันทั่วไปและตามที่ผู้ควบคุมงานของผู้ว่าจ้างพิจารณาเห็นชอบ

....	....	....
(นายศิวดล อุปพงษ์)	(นายเลิศฤทธิ์ เลี่ยมสกุล)	(นายบรรจง อภัยแสน)
วิศวกรโยธาชำนาญการพิเศษ	วิศวกรโยธาชำนาญการ	นายช่างโยธาชำนาญงาน

ในกรณีที่อัตราการรับน้ำหนักบรรทุกปลอดภัยที่น้อยที่สุดของเสาเข็มที่คำนวณจากสูตรดังกล่าวข้างต้นอยู่ภายใต้อัตราการรับน้ำหนักบรรทุกปลอดภัยของเสาเข็มที่กำหนดไว้ในแบบ แต่หากผู้ควบคุมงานของว่าจ้างมีความเห็นว่าควรจะต้องตรวจสอบโดยการทดลองน้ำหนักบรรทุกบนเสาเข็มอีกเพื่อให้แน่ใจ ผู้รับจ้างต้องจัดทำให้โดยคิดค่าใช้จ่ายเพิ่มขึ้นเท่าที่ได้จ่ายไปจริง ๆ เท่านั้น

๑๓.๑.๗ การตัดเสาเข็มจะต้องตัดให้ผิวหน้าของเสาเข็มตั้งฉากกับความยาวของเสาเข็ม การตัดจะใช้ Pneumatic สกัด เลื่อย หรือเครื่องมืออื่นที่ได้รับการเห็นชอบจากผู้ควบคุมงานของผู้ว่าจ้าง ห้ามมิให้ตัดเสาเข็มโดยการระเบิดเป็นอันขาด

๑๓.๑.๘ เศษและวัสดุที่ต้องตัดออกมาจากเสาเข็ม ผู้รับจ้างจะต้องรวบรวมและเป็นผู้นำไปทิ้งยังที่ที่ผู้ควบคุมงานของผู้ว่าจ้างกำหนดให้

๑๓.๑.๙ หัวเข็มที่ตอกผิดตำแหน่ง ห้ามมิให้ใช้เครื่องมือเครื่องใช้ใด ๆ ดึงหรือดันให้เข้าสู่ตำแหน่งตามที่กำหนดไว้

๑๓.๑.๑๐ เครื่องบังคับเสาเข็ม ในการตอกเสาเข็มจะต้องมีเครื่องบังคับหรือเครื่องมือใด ๆ ที่เหมาะสมเพื่อมิให้เข็มเคลื่อนทางด้านข้างจากตำแหน่งที่กำหนดไว้

๑๓.๑.๑๑ การถอนเข็มกลับของเสาเข็ม ในกรณีที่ตอกเข็มอยู่เป็นกลุ่มหรือมีระยะใกล้กัน จะต้องมีการตรวจสอบดูการถอนกลับหรือเคลื่อนย้ายจากตำแหน่งเดิมของเสาเข็ม ถ้าเสาเข็มมีการถอนกลับหรือเคลื่อนย้ายจากตำแหน่งเดิมเกิดขึ้น จะต้องทำการแก้ไขให้เสาเข็นเหล่านั้นอยู่ในตำแหน่งและระดับเดิมหรือสามารถรับน้ำหนักบรรทุกของเสาเข็มได้ตามที่กำหนดไว้อย่างใดอย่างหนึ่งหรือทั้งสองอย่าง

๑๓.๒ การถอนเสาเข็มสำหรับการตรวจสอบ ผู้ควบคุมงานของผู้ว่าจ้างมีสิทธิ์ที่จะทำให้ผู้รับจ้างทำการถอนเสาเข็มที่มีความสงสัยออกเพื่อตรวจสอบสภาพของเสาเข็ม เสาเข็มนั้นเมื่อถอนขึ้นมาแล้วไม่ว่าจะมีความเสียหายหรือไม่ก็ถือว่าเป็นเข็มที่ใช้ไม่ได้แล้ว

๑๓.๓ เสาเข็มที่ชำรุดในระหว่างการตอก หรือไม่อยู่ในตำแหน่งตามที่ระบุไว้เสาเข็มที่ชำรุดหรือไม่อยู่ในตำแหน่งตามที่ระบุไว้ในแบบจะต้องถอนออก และตอกเสาเข็มใหม่แทน หรือจะตัดทิ้งแล้วตอกเสาเข็มใหม่ลงไปแทนจุดใกล้เคียง โดยมีขนาดของหัวเข็มใหญ่ขึ้นกว่าเดิมตามที่จะกำหนด โดยผู้รับจ้างจะต้องเป็นผู้ออกค่าใช้จ่ายเองทั้งหมด

๑๓.๔ ระดับของหัวเข็ม ระดับของหัวเข็มทุก ๆ ต้นที่ครอบด้วย Pile-cap จะต้องยื่นเข้าไปใน Pile-cap ตามที่กำหนดไว้ในแบบ ผู้รับจ้างจะต้องตรวจสอบระดับของเสาเข็มและแสดงแบบของระดับของช่วงห่างของหัวเข็มด้วย ถ้าปรากฏว่ามีความคลาดเคลื่อนเกินกว่า ๐.๑๐ เมตร จะต้องทำการแก้ไขตามคำแนะนำของผู้ควบคุมงานของผู้ว่าจ้าง

๑๓.๕ บันทึกการตอกเสาเข็ม

ผู้รับจ้างจะต้องจัดทำบันทึกแสดงการตอกเสาเข็มทุกต้นโดยสมบูรณ์ รายงานบันทึกการตอกเสาเข็มจะต้องประกอกด้วยขนาด ตำแหน่ง และระดับของปลายเสาเข็มทั้งก่อนและหลังการตอกเสาเข็ม ในบันทึกจะต้องรวมถึงระยะการจมของเสาเข็มโดยเฉลี่ยแต่ละต้นเมื่อทำการตอกสิบครั้งสุดท้าย การเก็บบันทึกการตอกเสาเข็มของหมู่หรือกลุ่มใดๆ ก็ตามจะต้องทำติดต่อกันตั้งแต่เริ่มจนกระทั่งตอกเสาเข็มเสร็จ ในกรณีที่ทำการตอกในสถานที่ที่ได้

(นายศิวดล อุปพงษ์)	(นายเลิศฤทธิ์ เลี่ยมสกุล)	(นายบรรจง อภัยแสน)
วิศวกรโยธาชำนาญการพิเศษ	วิศวกรโยธาชำนาญการ	นายช่างโยธาชำนาญงาน

ทดสอบไว้แล้วว่าจะมีการเปลี่ยนแปลงระยะการจมของเสาเข็ม ในการตอกแต่ละครั้งการเก็บระยะการจมของเสาเข็มในระหว่างการตอกจะต้องกระทำตลอดความยาวของเสาเข็ม

๑๓.๖ การจัดทำผังเสาเข็มที่ได้ตอกไปแล้ว ภายใน ๒ สัปดาห์หลังจากตอกเสาเข็มแล้วเสร็จ หรือภายใน ๒ สัปดาห์ หลังจากการเปิดหน้าดินจนถึงหัวเสาเข็มแล้ว ผู้รับจ้างจะต้องจัดทำผังแสดงตำแหน่งเสาเข็มที่ได้ตอกไปแล้วทุกต้น โดยมีความละเอียดถึง ๐.๑๐ ม.

๑๓.๗ การทดลองน้ำหนักบรรทุกบนเสาเข็ม

๑๓.๗.๑ ผู้รับจ้างต้องทำการทดลองน้ำหนักบรรทุกเสาเข็ม ตามวิธีการในข้อ ๑๓.๗.๔ และผู้ควบคุมงานของผู้ว่าจ้างเป็นผู้กำหนดตำแหน่งของเข็มที่จะทำการทดลองให้

ในกรณีที่ไม่ได้ระบุความต้องการให้ทำการทดลองน้ำหนักบรรทุกบนเสาเข็มไว้ก่อน แต่ในระหว่างการก่อสร้างได้ดำเนินไป หากผู้ควบคุมงานของผู้ว่าจ้างเห็นสมควรที่จะได้มีการทดลองน้ำหนักบรรทุกของเข็มผู้รับจ้างจะต้องดำเนินการให้โดยไม่คิดค่าใช้จ่ายเพิ่มขึ้น โดยใช้วิธีดังนี้

๑๓.๗.๒ จำนวนและตำแหน่งของเข็มที่จะทำการทดลอง ผู้ควบคุมงานของผู้ว่าจ้างจะต้องเป็นผู้กำหนดจำนวนและตำแหน่งของเข็มที่จะทำการทดลองให้

๑๓.๗.๓ เครื่องมือเครื่องใช้ในการทดลอง จะต้องเหมาะสมที่จะนำมาใช้งานและต้องได้รับความเห็นชอบจากผู้ควบคุมงานของผู้ว่าจ้างก่อน

๑๓.๗.๔ วิธีการทดลอง (Load Test)

Seismic Test การทดสอบเสาเข็มโดยวิธี Seismic Test เป็นการทดสอบเพื่อประเมินสภาพความสมบูรณ์ตลอดความยาวของเสาเข็ม การทดสอบวิธีนี้เป็นการการทดสอบที่สะดวก รวดเร็ว และค่าใช้จ่ายต่ำจึงเป็นที่นิยมใช้ในการตรวจสอบความสมบูรณ์ของเสาเข็มในขั้นต้น การทดสอบนี้สามารถดำเนินการได้ทั้งในเสาเข็มคอนกรีตอัดแรง และเสาเข็มเจาะหล่อกับที่ โดยทดสอบความสมบูรณ์ของเสาเข็มตามมาตรฐาน ASTM D ๕๘๘๒-๐๗

๑๓.๗.๕ การรายงานผลการทดลองเข็ม ในรายงานผลการทดลองเข็ม จะต้องประกอบด้วยหัวข้อต่อไปนี้

ก. ลักษณะของดิน ณ จุดที่ทำการทดลอง

ข. ลักษณะของเสาเข็มที่ทำการตอกทดลอง และรายงานผลการตอกเข็ม ซึ่งประกอบด้วยจำนวน Blows Per Foot ตั้งแต่เริ่มต้นจนกระทั่งถึงการจมของเสาเข็มที่ทำการตอก ๑๐ ครั้งสุดท้ายที่เสาเข็มจะจมถึงระดับตามที่กำหนด

ค. ลักษณะของลูกตุ้มที่ใช้ในการตอกเข็ม และระยะเวลาทั้งหมดที่ใช้ในการตอกเสาเข็มทดลอง

ง. จัดทำตารางแสดงน้ำหนักบรรทุกเป็นเมตริกตัน และผลการอ่านค่า Settlement ละเอียดถึง ๐.๐๐๑ นิ้ว ตลอดระยะเวลาที่ใส่น้ำหนักบรรทุกและใส่น้ำหนักบรรทุก

จ. จัดทำ Graph แสดงผลการทดลองในรูปของ Time – Load , Settlement

....	....	....
(นายศิวดล อุปพงษ์)	(นายเลิศฤทธิ์ เลี่ยมสกุล)	(นายบรรจง อภัยแสน)
วิศวกรโยธาชำนาญการพิเศษ	วิศวกรโยธาชำนาญการ	นายช่างโยธาชำนาญงาน

ฉ. ถ้ามีเหตุการณ์ผิดปกติเกิดขึ้นในระหว่างการตอกเสาเข็มทดลองหรือในระหว่างทำการทดลอง ให้ระบุไว้ในหมายเหตุด้วยว่าเกิดขึ้นอย่างไร

ช. เมื่อทำการทดลองเสาเข็มเสร็จเรียบร้อยแล้ว การกำหนดความยาวของเสาเข็มที่จะใช้ก่อสร้างจริง จะต้องได้รับความเห็นชอบจากผู้ควบคุมงานของผู้ว่าจ้างเสียก่อน

๑๔. งานระบบพลังงานแสงอาทิตย์

๑๔.๑ แผงเซลล์แสงอาทิตย์

๑. แผงเซลล์แสงอาทิตย์ต้องได้รับมาตรฐานผลิตภัณฑ์อุตสาหกรรม มอก.๖๑๒๑๕ และ มอก.๒๕๘๐

๑๔.๒ การดำเนินการติดตั้งแผงเซลล์แสงอาทิตย์

๑. ผู้รับจ้างจะต้องติดตั้งแผงเซลล์แสงอาทิตย์ ชนิดผลึกซิลิคอน (Crystalline silicon) มีพิกัดกำลังไฟฟ้าขาออกสูงสุด (Maximum Power Output) ไม่น้อยกว่า ๔๐๐ วัตต์ต่อแผง และมีประสิทธิภาพในการทำงาน (Module efficiency) ไม่น้อยกว่า ๒๐% หรือดีกว่า ที่เงื่อนไขการทดสอบตามมาตรฐาน STC (Standard Test Condition) ได้แก่ ที่พลังงานแสงแดด (Irradiance condition) ๑,๐๐๐ วัตต์ต่อตารางเมตร ที่อุณหภูมิโดยรอบ ๒๕ องศาเซลเซียส และ ที่ค่าสเปกตรัมของแสงผ่านชั้นบรรยากาศหนา ๑.๕ เท่า (Air mass = ๑.๕) และแผงฯต้องมีค่าแรงดันไฟฟ้าสูงสุดในระบบเมื่อต่ออนุกรม (Maximum system voltage) ไม่น้อยกว่า ๑,๐๐๐ โวลต์

๒. กระจกแทมเปอร์ชนิด AR coating pattern tempered glass เป็นส่วนทับหน้าที่ใช้ทำแผงเซลล์แสงอาทิตย์เป็นมาตรฐานผลิตภัณฑ์อุตสาหกรรมแบบบังคับต้องได้รับการรับรองมาตรฐานมอก.๙๖๕-๒๕๖๐ โดยต้องแนบเอกสารมาตรฐานจาก สมอ.

๓.แผงเซลล์แสงอาทิตย์ภายในต้องมีการผนึกด้วยด้วยสารกันชื้น (Ethylene Vinyl Acetate: EVA) หรือวัสดุที่เทียบเท่าหรือดีกว่า ด้านหน้าแผงฯปิดทับด้วยกระจกนิรภัยแบบใส (Tempered glass) หรือวัสดุอื่นที่มีคุณสมบัติดีกว่าและทนต่อรังสีอัลตราไวโอเลต (UV) ได้ตลอดอายุการใช้งานของแผงฯ ด้านหลังของแผงฯติดตั้งกล่องรวมสายไฟ (Junction Box หรือ Terminal Box) ที่มั่นคงแข็งแรงทนต่อสภาพอากาศและสภาวะแวดล้อมการใช้งานภายนอกอาคารได้ดี มีอายุการใช้งานยืนยาวเทียบเท่าแผงฯ และ มีระดับมาตรฐานการป้องกันการซึมของน้ำ IP๖๗ ซึ่งผลิตพร้อมมาจากโรงงานผู้ผลิตแผงฯ กล่องรวมสายไฟจะต้องมีบายพาสไดโอดเบ็ดเสร็จ (Integrated Bypass Diode) ต่ออยู่ภายในเพื่อช่วยให้การไหลของกระแสไฟฟ้าเป็นปกติกรณีเกิดเงาบังทับเซลล์ใดเซลล์หนึ่ง (Hot spot) การประกอบขั้วต่อสายกล่องรวมสายไฟต้องมีการประกอบภายในขบวนการผลิตเดียวกันกับแผงฯตั้งแต่ต้นจนจบถึงขั้นตอนบรรจุหีบห่อ กรอบของแผงฯต้องทำจากวัสดุโลหะปลอดสนิม (Anodized Aluminum) น้ำหนักต่อแผงฯไม่เกิน ๒๒.๕ กิโลกรัม ความสูงขอบเฟรมไม่น้อยกว่า ๓๕ มิลลิเมตร และ แผงฯทุกแผงต้องแสดงชื่อ "กรมทรัพยากรน้ำ" สลักบนกรอบด้านบนซ้ายและด้านล่างขวา

(นายศิวดล อุปพงษ์)	(นายเลิศฤทธิ์ เลี่ยมสกุล)	(นายบรรจง อภัยแสน)
วิศวกรโยธาชำนาญการพิเศษ	วิศวกรโยธาชำนาญการ	นายช่างโยธาชำนาญงาน

๔. แผงเซลล์แสงอาทิตย์ทุกชุดที่เสนอราคาต้องเป็นผลิตภัณฑ์ที่มีเครื่องหมายการค้าเดียวกัน มีรุ่นการผลิตเดียวกัน มีค่ากำลังไฟฟ้าสูงสุดเหมือนกัน มีหนังสือรับรองคุณภาพแผงฯ (Product Warranty) ไม่น้อยกว่า ๑๐ ปี และ มีหนังสือยืนยันการรับประกันกำลังผลิตไฟฟ้า (Linear performance warranty) ไม่น้อยกว่า ๘๐% ในช่วงเวลา ๒๕ ปี รับรองโดยโรงงานผู้ผลิตแผงฯ เพื่อให้คณะกรรมการตรวจพิจารณาในวันที่ยื่นเอกสารพร้อมใบเสนอราคา

๕. โรงงานผู้ผลิตแผงเซลล์แสงอาทิตย์จะต้องจดทะเบียนนิติบุคคลภายใต้กฎหมายไทย สถานที่ผลิตต้องอยู่ในประเทศไทย ต้องได้รับมาตรฐาน ISO ๙๐๐๑, ISO ๑๔๐๐๑ และ ISO ๔๕๐๐๑ พร้อมยื่นเอกสารแสดงข้อมูลดังกล่าวลงนามรับรองโดยผู้มีอำนาจ พร้อมหนังสือรับรองนิติบุคคลที่ออกไม่เกิน ๖ เดือน เพื่อให้คณะกรรมการตรวจพิจารณาในวันที่ยื่นเอกสารพร้อมใบเสนอราคา

๖. แผงเซลล์แสงอาทิตย์ที่เสนอราคาต้องเป็นผลิตภัณฑ์ที่ได้รับการรับรองว่าผลิตในประเทศไทยและได้รับการรับรอง MiT (Made in Thailand) จากสภาอุตสาหกรรมแห่งประเทศไทย โดยต้องมีสำเนาเอกสารแสดงหนังสือรับรองดังกล่าว ลงนามโดยผู้มีอำนาจผลิตแผงฯ ส่งให้คณะกรรมการตรวจพิจารณาในวันที่ยื่นเอกสารพร้อมใบเสนอราคา

ผู้เสนอราคาจะต้องแสดงผลการทดสอบระบบป้องกันฝุ่นและน้ำ โดยแนบสำเนาแสดงเอกสารดังกล่าว ที่ลงนามโดยผู้ผลิต และประทับตรารับรอง พร้อมหนังสือรับรองนิติบุคคลของผู้ผลิตที่ออกไม่เกิน ๖ เดือน เพื่อให้คณะกรรมการตรวจพิจารณาในวันที่ยื่นเอกสารพร้อมใบเสนอราคา

กรณีวัดปริมาณงานและการจ่ายเงินแผงเซลล์แสงอาทิตย์ ให้วัดปริมาณงานเป็นหน่วยตามที่ระบุแสดงในใบแจ้งปริมาณและราคาตามที่กำหนดในแบบ และการจ่ายเงิน กรมทรัพยากรน้ำจะจ่ายค่าจ้างต่อหน่วยของงานแต่ละรายการที่ได้ทำสำเร็จจริงตามราคาต่อหน่วยที่กำหนดไว้ในใบแจ้งปริมาณงานและราคานี้เป็นจำนวนโดยประมาณเท่านั้น จำนวนปริมาณงานที่แท้จริงอาจจะมากหรือน้อยกว่านี้ก็ได้ ซึ่งผู้ว่าจ้างจะจ่ายเงินค่าจ้างให้แก่ผู้รับจ้างตามราคาต่อหน่วยของงานแต่ละรายการที่ได้ทำเสร็จจริง คู่สัญญาทั้งสองฝ่ายต่างตกลงที่จะไม่เปลี่ยนแปลงราคาต่อหน่วยหรือเรียกร้องค่าสินไหมทดแทนอันเกิดจากการที่จำนวนปริมาณงานในแต่ละรายการได้แตกต่างไปจากที่กำหนดไว้ในสัญญา ดังนี้

๑. จะจ่ายให้ ร้อยละ ๗๐ ของราคาต่อหน่วยที่ตกลงในสัญญา ตามปริมาณงานที่ส่งมอบในแต่ละงวดการส่งงาน และสามารถตรวจนับได้จริงหลังจากผู้รับจ้าง ดำเนินการนำแผงเซลล์แสงอาทิตย์เข้ามาในบริเวณก่อสร้าง และได้รับการอนุมัติจากคณะกรรมการตรวจรับพัสดุในงานจ้างก่อสร้าง

๒. จะจ่ายให้ ร้อยละ ๒๐ ของราคาต่อหน่วยที่ตกลงในสัญญา ตามปริมาณงานที่ส่งมอบในแต่ละงวดการส่งงาน และสามารถตรวจนับได้จริงหลังจากผู้รับจ้าง ดำเนินการติดตั้งแผงเซลล์แสงอาทิตย์เรียบร้อย และได้รับการอนุมัติจากคณะกรรมการตรวจรับพัสดุในงานจ้างก่อสร้าง

....	....	....
(นายศิวดล อุปพงษ์)	(นายเลิศฤทธิ์ เลี่ยมสกุล)	(นายบรรจง อภัยแสน)
วิศวกรโยธาชำนาญการพิเศษ	วิศวกรโยธาชำนาญการ	นายช่างโยธาชำนาญงาน

๓. จะจ่ายให้ ร้อยละ ๑๐ ของราคาต่อหน่วยที่ตกลงในสัญญา ตามปริมาณงานที่ส่งมอบในแต่ละงวดการส่งงาน และสามารถตรวจนับได้จริงหลังจากผู้รับจ้าง ดำเนินการทดสอบแผงเซลล์แสงอาทิตย์ และสามารถใช้งานได้ตามวัตถุประสงค์ เข้ามาในบริเวณก่อสร้าง และได้รับการอนุมัติจากคณะกรรมการตรวจรับพัสดุในงานจ้างก่อสร้าง

๑๕. ชุดเครื่องสูบน้ำ Vertical Multi-Stage Centrifugal ขนาดไม่น้อยกว่า ๗.๕ กิโลวัตต์

๑. รายละเอียดคุณลักษณะเฉพาะเครื่องสูบน้ำผิวดินแบบ Vertical Multi-Stage Centrifugal Pump ขนาดไม่น้อยกว่า ๗.๕ กิโลวัตต์ ระบบไฟฟ้า ๓ เฟส ๓๘๐ โวลท์

๑.๑. รายละเอียดคุณลักษณะทั่วไป

เป็นเครื่องสูบน้ำผิวดินแบบ Vertical Multi-Stage Centrifugal Pump ซึ่งได้รับเครื่องหมายมาตรฐานผลิตภัณฑ์อุตสาหกรรม มอก.๑๕๔๘ – ๒๕๕๑ หรือ CE ต้องผลิตจากโรงงานที่ได้รับการรับรองคุณภาพตามมาตรฐาน ISO มอเตอร์ของเครื่องสูบน้ำขนาดไม่น้อยกว่า ๗.๕ กิโลวัตต์ ผู้รับจ้างจะต้องแนบหนังสือรับรองจากโรงงานผู้ผลิตเครื่องสูบน้ำด้วยว่า เครื่องสูบน้ำและมอเตอร์เมื่อประกอบกันเป็นชุดแล้ว มีคุณสมบัติตรงตามข้อกำหนดของทางราชการ โดยหนังสือรับรองจากโรงงานผู้ผลิต เอกสารรับรองสำเนาลงนามโดยผู้มีอำนาจครบถ้วนถูกต้องมาพร้อมโดยมีรายละเอียดดังนี้

๒. รายละเอียดคุณลักษณะเฉพาะ

๒.๑. เป็นเครื่องสูบน้ำชนิดสูบน้ำผิวดิน (Surface pump) ชนิด Vertical Multi-Stage Centrifugal Pump

๒.๒. สามารถสูบน้ำได้ปริมาณ (Q) ไม่น้อยกว่า ๔๐ ลูกบาศก์เมตรต่อชั่วโมง ที่ความสูงส่งรวม(TDH) ไม่น้อยกว่า ๓๖ เมตร และรอบมอเตอร์ที่ไม่เกิน ๓,๐๐๐ รอบ / นาที

๒.๓. ตัวเรือนเครื่องสูบน้ำทำจาก STAINLESS STEEL หรือดีกว่า

๒.๔. ใบพัด (Impeller) ทำจาก STAINLESS STEEL หรือดีกว่า

๒.๕. เพลา (Shaft) ทำจาก STAINLESS STEEL หรือดีกว่า

๒.๖. เครื่องสูบน้ำสามารถทนอุณหภูมิได้ถึง ๗๐ องศาเซลเซียส

๒.๗. ซีลกันรั่วของน้ำออกจากแกนเพลาเป็นแบบ Mechanical Seal (Tungsten) สามารถ Dry – running ได้

๒.๘. ตัวมอเตอร์เป็นแบบ TEFC, Insulation Class F

๒.๙. มอเตอร์สามารถใช้ได้ในอุณหภูมิภายนอกสูงถึง ๔๐ องศาเซลเซียส

๒.๑๐. มอเตอร์ของปั๊มสูบน้ำขนาดไม่น้อยกว่า ๗.๕ kW

๒.๑๑. แรงดันไฟฟ้า เป็นชนิด ๓ เฟส ๓๘๐ V ความถี่ ๕๐ Hz

๒.๑๒. มีระดับป้องกันไม่น้อยกว่า IP๔๕

....	....	....
(นายศิวดล อุปพงษ์)	(นายเลิศฤทธิ์ เลี้ยมสกุล)	(นายบรรจง อภัยแสน)
วิศวกรโยธาชำนาญการพิเศษ	วิศวกรโยธาชำนาญการ	นายช่างโยธาชำนาญงาน

ผู้เสนอราคาจะต้องยื่นสำเนาเอกสารดังกล่าวลงนามโดยผู้มีอำนาจของโรงงานผู้ผลิต และประทับตรารับรองพร้อมหนังสือรับรองนิติบุคคลที่ออกไม่เกิน ๖ เดือน เพื่อให้คณะกรรมการตรวจพิจารณาในวันที่ยื่นเอกสารพร้อมใบเสนอราคา

กรณีวัดปริมาณงานและการจ่ายเงินชุดเครื่องสูบน้ำ (PUMP) ให้วัดปริมาณงานเป็นหน่วยตามที่ระบุแสดงในใบแจ้งปริมาณและราคาตามที่กำหนดในแบบ และการจ่ายเงิน กรมทรัพยากรน้ำจะจ่ายค่าจ้างต่อหน่วยของงานแต่ละรายการที่ได้ทำสำเร็จจริงตามราคาต่อหน่วยที่กำหนดไว้ในใบแจ้งปริมาณงานและราคานี้เป็นจำนวนโดยประมาณเท่านั้น จำนวนปริมาณงานที่แท้จริงอาจจะมากหรือน้อยกว่านี้ก็ได้ ซึ่งผู้ว่าจ้างจะจ่ายเงินค่าจ้างให้แก่ผู้รับจ้างตามราคาต่อหน่วยของงานแต่ละรายการที่ได้ทำเสร็จจริง คู่สัญญาทั้งสองฝ่ายต่างตกลงที่จะไม่เปลี่ยนแปลงราคาต่อหน่วยหรือเรียกร้องค่าสินไหมทดแทนอันเกิดจากการที่จำนวนปริมาณงานในแต่ละรายการได้แตกต่างไปจากที่กำหนดไว้ในสัญญา ดังนี้

๑. จะจ่ายให้ ร้อยละ ๗๐ ของราคาต่อหน่วยที่ตกลงในสัญญา ตามปริมาณงานที่ส่งมอบในแต่ละงวดการส่งงาน และสามารถตรวจนับได้จริงหลังจากผู้รับจ้าง ดำเนินการนำชุดเครื่องสูบน้ำ (PUMP) เข้ามาในบริเวณก่อสร้าง และได้รับการอนุมัติจากคณะกรรมการตรวจรับพัสดุในงานจ้างก่อสร้าง

๒. จะจ่ายให้ ร้อยละ ๒๐ ของราคาต่อหน่วยที่ตกลงในสัญญา ตามปริมาณงานที่ส่งมอบในแต่ละงวดการส่งงาน และสามารถตรวจนับได้จริงหลังจากผู้รับจ้าง ดำเนินการติดตั้งชุดเครื่องสูบน้ำ (PUMP) เรียบร้อย และได้รับการอนุมัติจากคณะกรรมการตรวจรับพัสดุในงานจ้างก่อสร้าง

๓. จะจ่ายให้ ร้อยละ ๑๐ ของราคาต่อหน่วยที่ตกลงในสัญญา ตามปริมาณงานที่ส่งมอบในแต่ละงวดการส่งงาน และสามารถตรวจนับได้จริงหลังจากผู้รับจ้าง ดำเนินการทดสอบชุดเครื่องสูบน้ำ (PUMP) และสามารถใช้งานได้ตามวัตถุประสงค์ เข้ามาในบริเวณก่อสร้าง และได้รับการอนุมัติจากคณะกรรมการตรวจรับพัสดุในงานจ้างก่อสร้าง

....	....	....
(นายศิวดล อุปพงษ์)	(นายเลิศฤทธิ์ เลี่ยมสกุล)	(นายบรรจง อภัยแสน)
วิศวกรโยธาชำนาญการพิเศษ	วิศวกรโยธาชำนาญการ	นายช่างโยธาชำนาญงาน

๑๖. ชุดควบคุมการทำงานของเครื่องสูบน้ำ (Solar Pump Inverter)

เป็นอุปกรณ์จ่ายพลังงาน ควบคุม ตัดต่อ ป้องกัน และแสดงผล ของระบบเครื่องสูบน้ำมอเตอร์ โดยใช้พลังงานไฟฟ้า จากแผงเซลล์แสงอาทิตย์ หรือใช้ไฟฟ้ากระแสสลับAC ๓PH- ๓๘๐ โวลท์ ชุดควบคุมการทำงานของเครื่องสูบน้ำ (Solar Pump Inverter) ขนาดไม่น้อยกว่า ๗.๕ กิโลวัตต์ กล่องควบคุม Inverter ต้องผลิตจากโรงงานที่ได้รับการรับรองคุณภาพตามมาตรฐาน ISO และผลิตภัณฑ์ต้องได้รับการรับรองคุณภาพมาตรฐาน CE หรือ UL และอุปกรณ์ต้องผ่านมาตรฐาน EN หรือ IEC Standard Inverter หรือเทียบเท่า โดยแสดงเอกสารอย่างครบถ้วน เพื่อให้คณะกรรมการตรวจพิจารณาในวันที่ยื่นเอกสารพร้อมใบเสนอราคาเอกสารประกอบการรับรองมาตรฐานอย่างครบถ้วน ข้อมูลรายละเอียดอุปกรณ์มีดังนี้

๑. ชุดควบคุมการทำงานของเครื่องสูบน้ำ (Solar Pump Inverter) จากแผงเซลล์แสงอาทิตย์ DC ใช้กับเครื่องสูบน้ำแบบไฟฟ้ากระแสสลับ AC แบบ ๓ เฟส ที่แรงดันระหว่าง ๓๘๐-๔๔๐ โวลท์ ๕๐/๖๐ เฮิร์ต

๒. มีระบบฟังก์ชั่นแบบ MPPT (Maximum power point tacking) สามารถทำงานได้ มีประสิทธิภาพ ถึง ๙๙% และ รองรับ Recommended MPP Voltage ๕๐๐-๗๐๐V

๓. มีฟังก์ชั่นแสดงสถานะการทำงานของระบบสูบน้ำ เช่น ชั่วโมงการทำงาน แรงดันไฟฟ้า และกระแสไฟฟ้าของเครื่องสูบน้ำ พร้อมปุ่มควบคุม (display and keypad buttons) รวมถึง ระบบป้องกันความเสียหายตามมาตรฐานสากลเช่น Over voltage, Under voltage, No load, Overload, Overcurrent, Dry-run และ flow sensor switch port

๔. ชุดควบคุมการทำงานของเครื่องสูบน้ำ (Solar Pump Inverter) สามารถทำงานที่สภาวะอากาศ -๒๐ ถึง +๖๐ องศาเซลเซียส

๕. ชุดควบคุมการทำงานของเครื่องสูบน้ำ (Solar Pump Inverter) มีประสิทธิภาพการแปลงกระแสไฟฟ้าสูงสุด ๙๘% ของชุดควบคุมการทำงานของเครื่องสูบน้ำ (Solar Pump Inverter)

๖. ระบบควบคุมต้องสามารถตัดต่อการทำงานของเครื่องสูบน้ำ เมื่อพลังงานแสงอาทิตย์ไม่เพียงพอ (Low Power Protection) และสามารถกลับมาเริ่มทำงานใหม่ได้ด้วยตัวเอง (Automatic Re-Start)

๗. สามารถใช้ร่วมกับเซ็นเซอร์วัดความดันเพื่อบอกระดับน้ำในถังเก็บน้ำ สามารถใช้ร่วมกับระบบตัดต่อของชุดควบคุมการทำงานของเครื่องสูบน้ำ (Solar Pump Inverter) สามารถทำงานร่วมกับมาตรวัดน้ำเพื่อตรวจจับสัญญาณข้อมูลที่เกี่ยวข้อง โดยมีช่องต่อสัญญาณ (Terminal port) เพื่อวัดค่าดังกล่าวไม่น้อยกว่า ๒ จุด

๘. ชุดควบคุมการทำงานของเครื่องสูบน้ำ (Solar Pump Inverter) ต้องป้องกันฝุ่นและน้ำ ตามมาตรฐานไม่ต่ำกว่า IP๕๕ และต้องผ่านทดสอบระบบป้องกัน IP จากสถาบันในประเทศไทยรับรอง

....	....	....
(นายศิวดล อุปพงษ์)	(นายเลิศฤทธิ์ เลี่ยมสกุล)	(นายบรรจง อภัยแสน)
วิศวกรโยธาชำนาญการพิเศษ	วิศวกรโยธาชำนาญการ	นายช่างโยธาชำนาญงาน

๙. มีจอแสดงผลแบบ LCD ซึ่งสามารถแสดง วันที่ เวลา แรงดันไฟฟ้า กระแสไฟฟ้า กำลังไฟฟ้า ความถี่และสถานะผิดปรกติ

๑๐. มีฟังก์ชันควบคุม (Voltage limits) ไม่ให้แรงดันสูงหรือต่ำกว่าที่กำหนด (Under voltage) ป้องกันความเสียหายสูงเกินค่ากำหนดและมีระบบป้องกันกรณีน้ำไม่ให้ไหลเข้าปั๊ม (Dry run protection)

๑๑. ชุดควบคุมการทำงานของเครื่องสูบน้ำ (Solar Pump Inverter) ต้องสามารถเก็บข้อมูลการทำงานของระบบสูบน้ำไว้ในกล่องควบคุมนาน ๘ ปี

๑๒. ระบบสามารถตัดการทำงานของเครื่องสูบน้ำ ในกรณีน้ำในถังเก็บน้ำขาด (Dry Run) หรือเมื่อน้ำเต็มถังเก็บน้ำ (Overflow)

๑๓. รองรับแหล่งจ่ายไฟ AC แบบกริด เพื่อตอบสนองความต้องการใช้งานตลอด ๒๔ ชั่วโมงทุกสภาพอากาศ

๑๔. ชุดควบคุมการทำงานของเครื่องสูบน้ำ (Solar Pump Inverter) สามารถเชื่อมต่อกับระบบสื่อสารทางไกล (Remote Monitoring) เพื่อส่งข้อมูล แรงดันไฟฟ้า กระแสไฟฟ้า กำลังไฟฟ้า พลังงานไฟฟ้า ความถี่ไฟฟ้า ชั่วโมง การทำงาน อัตราการไหล สภาวะการทำงานที่ปกติ ไม่ปกติ (Alarm) ของระบบและแจ้งสาเหตุความผิดปกติ เข้า Smartphone หรือ Tablet หรือ Computer PC ได้

๑๕. ชุดควบคุมการทำงานของเครื่องสูบน้ำ (Solar Pump Inverter) สามารถใช้งานได้ ๓ ระบบ โดยการผสมไฟฟ้าและเลือกใช้ DC และ AC และ Hybrid

ผู้เสนอราคาจะต้องยื่นสำเนาเอกสารดังกล่าวลงนามโดยผู้มีอำนาจของโรงงานผู้ผลิต และประทับตรารับรองพร้อมหนังสือรับรองนิติบุคคลที่ออกไม่เกิน ๖ เดือน เพื่อให้คณะกรรมการตรวจพิจารณาในวันที่ยื่นเอกสารพร้อมใบเสนอราคา

กรณีวัดปริมาณงานและการจ่ายเงินชุดควบคุมการทำงานของเครื่องสูบน้ำ (Solar Pump Inverter) ให้วัดปริมาณงานเป็นหน่วยตามที่ระบุแสดงในใบแจ้งปริมาณและราคาตามที่กำหนดในแบบ และการจ่ายเงินกรมทรัพยากรน้ำจะจ่ายค่าจ้างต่อหน่วยของงานแต่ละรายการที่ได้ทำสำเร็จจริงตามราคาต่อหน่วยที่กำหนดไว้ในใบแจ้งปริมาณงานและราคานี้เป็นจำนวนโดยประมาณเท่านั้น จำนวนปริมาณงานที่แท้จริงอาจจะมากหรือน้อยกว่านี้ก็ได้ ซึ่งผู้ว่าจ้างจะจ่ายเงินค่าจ้างให้แก่ผู้รับจ้างตามราคาต่อหน่วยของงานแต่ละรายการที่ได้ทำเสร็จจริง คู่สัญญาทั้งสองฝ่ายต่างตกลงที่จะไม่เปลี่ยนแปลงราคาต่อหน่วยหรือเรียกร้องค่าสินไหมทดแทนอันเกิดจากการที่จำนวนปริมาณงานในแต่ละรายการได้แตกต่างไปจากที่กำหนดไว้ในสัญญา ดังนี้

....	....	....
(นายศิวดล อุปพงษ์)	(นายเลิศฤทธิ์ เลี่ยมสกุล)	(นายบรรจง อภัยแสน)
วิศวกรโยธาชำนาญการพิเศษ	วิศวกรโยธาชำนาญการ	นายช่างโยธาชำนาญงาน

๑. จะจ่ายให้ ร้อยละ ๗๐ ของราคาต่อหน่วยที่ตกลงในสัญญา ตามปริมาณงานที่ส่งมอบในแต่ละงวดการส่งงาน และสามารถตรวจนับได้จริงหลังจากผู้รับจ้าง ดำเนินการนำชุดควบคุมการทำงานของเครื่องสูบน้ำ (Solar Pump Inverter) เข้ามาในบริเวณก่อสร้าง และได้รับการอนุมัติจากคณะกรรมการตรวจรับพัสดุในงานจ้างก่อสร้าง

๒. จะจ่ายให้ ร้อยละ ๒๐ ของราคาต่อหน่วยที่ตกลงในสัญญา ตามปริมาณงานที่ส่งมอบในแต่ละงวดการส่งงาน และสามารถตรวจนับได้จริงหลังจากผู้รับจ้าง ดำเนินการติดตั้งชุดควบคุมการทำงานของเครื่องสูบน้ำ (Solar Pump Inverter) เรียบร้อย และได้รับการอนุมัติจากคณะกรรมการตรวจรับพัสดุในงานจ้างก่อสร้าง

๓. จะจ่ายให้ ร้อยละ ๑๐ ของราคาต่อหน่วยที่ตกลงในสัญญา ตามปริมาณงานที่ส่งมอบในแต่ละงวดการส่งงาน และสามารถตรวจนับได้จริงหลังจากผู้รับจ้าง ดำเนินการทดสอบชุดควบคุมการทำงานของเครื่องสูบน้ำ (Solar Pump Inverter) และสามารถใช้งานได้ตามวัตถุประสงค์ เข้ามาในบริเวณก่อสร้าง และได้รับการอนุมัติจากคณะกรรมการตรวจรับพัสดุในงานจ้างก่อสร้าง

๑๗. อุปกรณ์ติดตามผลระยะไกล (Remote Monitoring)

เป็นอุปกรณ์และระบบติดตาม ตรวจสอบ ควบคุมการทำงานของระบบสูบน้ำพลังงานแสงอาทิตย์ โดยมีการรายงานผลเป็นภาษาอังกฤษ ซึ่งสามารถแสดงข้อมูลการทำงาน และควบคุมการทำงานของระบบสูบน้ำพลังงานแสงอาทิตย์ โดยใช้ App. Mobile ที่ทำงานบน Smartphone หรือ Tablet หรือ Computer PC ได้ มีรายละเอียดดังนี้

๑. ชุดสื่อสารระยะไกลสามารถใช้ SIM Card (IoT) หรือ APN SIM ในประเทศไทยและสามารถใช้งานได้โดยผู้รับจ้างเป็นผู้ออกค่าใช้จ่ายในระบบ ระยะเวลา ๒ ปี โดยสามารถนำข้อมูลต่างๆ ที่บันทึกไว้มาจัดทำเป็นรายงานตลอดระยะเวลาการใช้งาน

๒. อุปกรณ์ติดตามผลระยะไกล สามารถใส่ซิมการ์ด IOT รองรับเครือข่ายสัญญาเคลื่อนที เพื่อส่งสัญญาณ

๓. สามารถแสดงข้อมูลสถานะการทำงานปัจจุบันของระบบสูบน้ำ ซึ่งอย่างน้อยได้แก่ แรงดันไฟฟ้าจากแผงเซลล์แสงอาทิตย์ กระแสไฟฟ้าจากแผงเซลล์แสงอาทิตย์ กำลังไฟฟ้าจากแผงเซลล์แสงอาทิตย์ กระแสไฟฟ้ามอเตอร์ อุณหภูมิกล่องควบคุม อัตราการไหลน้ำ ความเร็วรอบมอเตอร์ การสูญเสียในสายไฟ การผลิตกำลังไฟฟ้ารายวัน รายเดือน รายปี, อัตราการไหลของน้ำ และสถานะผิดปกติของกล่องควบคุมอุปกรณ์

๔. สามารถแสดงข้อมูลสถิติสถานะ การทำงานย้อนหลังของระบบสูบน้ำ ซึ่งอย่างน้อยได้แก่ แรงดันไฟฟ้าจากแผงเซลล์แสงอาทิตย์ กระแสไฟฟ้าจากแผงเซลล์แสงอาทิตย์ กำลังไฟฟ้าจากแผงเซลล์แสงอาทิตย์ กระแสไฟฟ้ามอเตอร์ อุณหภูมิกล่องควบคุม อัตราการไหลน้ำ ความเร็วรอบมอเตอร์ โดยสามารถเลือกช่วงระยะเวลาการแสดงผลได้

๕. สามารถแสดงข้อมูลสะสมของระบบสูบน้ำ ซึ่งอย่างน้อยได้แก่ จำนวนพลังงาน ปริมาณน้ำที่สูบ และจำนวนเวลาทำงาน โดยสามารถเลือกหมวดแสดงผลเป็น วัน เดือน หรือปี

....	....	....
(นายศิวดล อุปพงษ์)	(นายเลิศฤทธิ์ เลี่ยมสกุล)	(นายบรรจง อภัยแสน)
วิศวกรโยธาชำนาญการพิเศษ	วิศวกรโยธาชำนาญการ	นายช่างโยธาชำนาญงาน

๖. สามารถควบคุมให้ระบบสูบน้ำ ทำงาน หยุดการทำงาน หรือ รีเซ็ทระบบ ผ่านระบบออนไลน์

๗. อุปกรณ์ติดตามผลระยะไกลและกล่องควบคุมต้องเป็นผลิตภัณฑ์ที่มีเครื่องหมายการค้าเดียวกันและได้รับมาตรฐาน IP (International Protection) ไม่น้อยกว่า IP๕๕

๘. ต้องเป็นอุปกรณ์ที่ได้รับการขึ้นทะเบียนและผ่านการทดสอบ จาก กสทช. (สำนักงานกิจการกระจายเสียง กิจการโทรทัศน์ และกิจการโทรคมนาคมแห่งชาติ) และผ่านการทดสอบ ศูนย์ทดสอบผลิตภัณฑ์ไฟฟ้าและอิเล็กทรอนิกส์ (PTEC) ผู้เสนอราคาจะต้องยื่นเอกสารสำเนารับรองเอกสารดังกล่าว ที่ลงนามโดยผู้ผลิตหรือตัวแทนจำหน่ายที่ได้รับการแต่งตั้งในประเทศไทย และประทับตรารับรอง พร้อมหนังสือรับรองนิติบุคคลของผู้ผลิตหรือตัวแทนจำหน่ายที่ออกไม่เกิน ๖ เดือน เพื่อให้คณะกรรมการตรวจพิจารณาในวันที่ยื่นเอกสารพร้อมใบเสนอราคา

๑๘. ชุดตู้ควบคุมระบบสูบน้ำ

เป็นตู้ที่ทำจากโลหะเคลือบสีกันสนิม ความหนาไม่น้อยกว่า ๑.๐ มิลลิเมตร สีพื้นเป็นสีเทาหรือสีโทนสีอ่อน ด้านหลังตู้เป็นโครงเหล็กเจาะรูสำหรับใช้ยึดติดตั้งกับผนัง ด้านหน้าตู้เป็นฝาเปิด – ปิด ด้านเดียว มีตัวล็อคฝาปิดเป็นแบบกดปุ่ม พื้นฝาตัดเป็นช่องที่มีสัดส่วนเหมาะสม โดยติดกรอบยางหรือวัสดุอื่นๆ ที่มีคุณภาพเทียบเท่าหรือดีกว่าและสามารถกันน้ำได้ พร้อมติดตั้งพัดลมระบายอากาศ (ดูดเข้า/ดูดออก) ขนาด ๔ นิ้ว จำนวนไม่น้อยกว่า ๒ ตัว เบรกเกอร์ชนิด กระแสตรง (DC)

กรณีวัดปริมาณงานและการจ่ายเงินชุดตู้ควบคุมระบบสูบน้ำ ให้วัดปริมาณงานเป็นหน่วยตามที่ระบุแสดงในใบแจ้งปริมาณและราคาตามที่กำหนดในแบบ และการจ่ายเงิน กรมทรัพยากรน้ำจะจ่ายค่าจ้างต่อหน่วยของงานแต่ละรายการที่ได้ทำสำเร็จจริงตามราคาต่อหน่วยที่กำหนดไว้ในใบแจ้งปริมาณงานและราคานี้เป็นจำนวนโดยประมาณเท่านั้น จำนวนปริมาณงานที่แท้จริงอาจจะมากหรือน้อยกว่านี้ก็ได้ ซึ่งผู้ว่าจ้างจะจ่ายเงินค่าจ้างให้แก่ผู้รับจ้างตามราคาต่อหน่วยของงานแต่ละรายการที่ได้ทำเสร็จจริง คู่สัญญาทั้งสองฝ่ายต่างตกลงที่จะไม่เปลี่ยนแปลงราคาต่อหน่วยหรือเรียกร้องค่าสินไหมทดแทนอันเกิดจากการที่จำนวนปริมาณงานในแต่ละรายการได้แตกต่างไปจากที่กำหนดไว้ในสัญญา ดังนี้

๑. จะจ่ายให้ ร้อยละ ๗๐ ของราคาต่อหน่วยที่ตกลงในสัญญา ตามปริมาณงานที่ส่งมอบในแต่ละงวดการส่งงาน และสามารถตรวจนับได้จริงหลังจากผู้รับจ้าง ดำเนินการนำตู้ควบคุมระบบสูบน้ำเข้ามาในบริเวณก่อสร้างและได้รับการอนุมัติจากคณะกรรมการตรวจรับพัสดุในงานจ้างก่อสร้าง

๒. จะจ่ายให้ ร้อยละ ๒๐ ของราคาต่อหน่วยที่ตกลงในสัญญา ตามปริมาณงานที่ส่งมอบในแต่ละงวดการส่งงาน และสามารถตรวจนับได้จริงหลังจากผู้รับจ้าง ดำเนินการติดตั้งตู้ควบคุมระบบสูบน้ำเรียบร้อย และได้รับการอนุมัติจากคณะกรรมการตรวจรับพัสดุในงานจ้างก่อสร้าง

๓. จะจ่ายให้ ร้อยละ ๑๐ ของราคาต่อหน่วยที่ตกลงในสัญญา ตามปริมาณงานที่ส่งมอบในแต่ละงวดการส่งงาน และสามารถตรวจนับได้จริง หลังจากผู้รับจ้าง ดำเนินการทดสอบตู้ควบคุมระบบสูบน้ำ และสามารถใช้งานได้ตามวัตถุประสงค์ เข้ามาในบริเวณก่อสร้าง และได้รับการอนุมัติจากคณะกรรมการตรวจรับพัสดุในงานจ้างก่อสร้าง

....	....	....
(นายศิวดล อุปพงษ์)	(นายเลิศฤทธิ์ เลี่ยมสกุล)	(นายบรรจง อภัยแสน)
วิศวกรโยธาชำนาญการพิเศษ	วิศวกรโยธาชำนาญการ	นายช่างโยธาชำนาญงาน

๑๙. งานท่อ

๑๙.๑ คำจำกัดความ/ความหมาย

งานท่อ หมายถึง งานท่อระบายน้ำที่รับแรงดันน้ำต่ำเช่นท่อคอนกรีตเสริมเหล็ก และงานท่อส่งน้ำที่รับแรงดันน้ำสูง เช่น ท่อเหล็ก ท่อซีเมนต์ใยหิน ท่อ HDPE เป็นต้น

๑๙.๒ ข้อกำหนดและคุณสมบัติ

๑๙.๒.๑ คุณสมบัติทั่วไป

๑) ท่อคอนกรีตเสริมเหล็ก

๑.๑) มีคุณสมบัติตามมาตรฐานผลิตภัณฑ์อุตสาหกรรม มอก. ๑๒๘-๒๕๔๙ ถ้ามิได้ระบุไว้เป็นอย่างอื่นใช้ชั้น ๓ การต่อแบบเข้าลิ้น

๑.๒) ไม่มีรอยแตกร้าวรอยแตกลึกและผิวหยาบ

๒) ท่อซีเมนต์ใยหิน

๒.๑) ท่อมีคุณสมบัติตามมาตรฐานผลิตภัณฑ์อุตสาหกรรม มอก.๘๑-๒๕๔๘ ถ้ามิได้ระบุไว้เป็นอย่างอื่นให้ใช้ชั้นคุณภาพ PP ๑๕ ทนแรงดันไม่น้อยกว่า ๑.๕ เมกะปาสคาล

๒.๒) ข้อต่อตรงมีคุณสมบัติตามมาตรฐานผลิตภัณฑ์อุตสาหกรรม มอก.๑๒๖-๒๕๔๘ ถ้ามิได้ระบุไว้เป็นอย่างอื่นให้ใช้ชั้นคุณภาพเดียวกับท่อ

๒.๓) แหวนยางกันซึมมีคุณสมบัติตามมาตรฐานผลิตภัณฑ์อุตสาหกรรม มอก.๒๓๗-๒๕๕๒

๒.๔) ข้อต่อเหล็กหล่อมีคุณสมบัติตามมาตรฐานผลิตภัณฑ์อุตสาหกรรม มอก.๙๑๘ - ๒๕๓๕

๓) ท่อ HDPE (High Density Polyethylene)

๓.๑) มีคุณสมบัติตามมาตรฐานผลิตภัณฑ์อุตสาหกรรม มอก.๙๘๒-๒๕๕๖ ประเภทท่อชนิดผนังสองชั้น ถ้ามิได้ระบุไว้เป็นอย่างอื่นให้ใช้ชั้นคุณภาพ PN ๖ ทนแรงดันได้ไม่น้อยกว่า ๐.๖ เมกะปาสคาล

๓.๒) การเชื่อมต่อท่อ ใช้วิธีการเชื่อมต่อแบบ Butt Fusion Welding โดยใช้เครื่องเชื่อมต่อแบบบัตต์ (Butt Fusion Machine) ซึ่งเป็นอุปกรณ์ที่ได้มาตรฐานประกอบด้วย ๔ ส่วนใหญ่ๆ คือ ฐานรากและที่ยึด, แผ่นความร้อน, ชุดไฮโดรลิคส์ สำหรับเลื่อนแบบบีบท่อและเครื่องปาดผิว ขั้นตอนการเชื่อมให้เป็นไปตามคู่มือปฏิบัติของเครื่องเชื่อมนั้น ๆ

๓.๓) อุปกรณ์ประกอบท่อ ถ้ามิได้ระบุไว้เป็นอย่างอื่น อุปกรณ์ประกอบท่อต้องทำด้วยวัสดุเช่นเดียวกับ ท่อ HDPE และความหนาท่อเป็นไปตามแบบของผู้ผลิต แต่ต้องหนาไม่น้อยกว่าความหนาของท่อ

๔) ท่อ PVC (Polyvinyl Choride Pipe)

๔.๑) มีคุณสมบัติตามมาตรฐานผลิตภัณฑ์อุตสาหกรรม มอก.๑๗-๒๕๓๒ ถ้ามิได้ระบุไว้เป็นอย่างอื่น ให้ใช้ชั้นคุณภาพ ๑๓.๕ ทนแรงดันได้ไม่น้อยกว่า ๑.๓๕ เมกะปาสคาล ชนิดปลายธรรมดา

....	....	....
(นายศิวดล อุปพงษ์)	(นายเลิศฤทธิ์ เลี่ยมสกุล)	(นายบรรจง อภัยแสน)
วิศวกรโยธาชำนาญการพิเศษ	วิศวกรโยธาชำนาญการ	นายช่างโยธาชำนาญงาน

๔.๒) ข้อต่อ PVC มีคุณสมบัติตามมาตรฐานผลิตภัณฑ์อุตสาหกรรม มอก. ๑๑๓๑-๒๕๓๕ ชนิดต่อด้วยน้ำยา ชั้นคุณภาพเดียวกับท่อ

๔.๓) น้ำยาประสานท่อ PVC มีคุณสมบัติตามมาตรฐานผลิตภัณฑ์อุตสาหกรรม มอก.๑๐๓๒-๒๕๓๔

๕) ท่อเหล็กอาบสังกะสี มีคุณสมบัติตามมาตรฐานผลิตภัณฑ์อุตสาหกรรม มอก.๒๗๗-๒๕๓๒ ถ้ามิได้ระบุเป็นอย่างอื่นให้ใช้ประเภทที่ ๒ (สีน้ำเงิน) ขนาดและมิติของท่อให้เป็นไปตามมาตรฐานผลิตภัณฑ์อุตสาหกรรม มอก.๒๗๖-๒๕๓๒ ประเภท ๒

๑๙.๒.๒ การวางท่อ

๑) ก่อนทำการวางท่อจะต้องปรับพื้นร่องดินให้แน่นและมีผิวหน้าเรียบตลอดความยาวท่อถ้าพื้นร่องดินไม่ดีต้องขุดออกให้หมดลึกอย่างน้อย ๐.๓๐ เมตร แล้วนำวัสดุอื่นที่คุณภาพดีมาใส่แทน

๒) วางท่อในแนวที่กำหนดให้ด้วยความลาดที่สม่ำเสมอโดยหลีกเลี่ยงการยกท่อขึ้นหรือกดท่อลงกะทันหันและต้องให้ระดับท่อและความลึกของดินถมหลังท่อไม่น้อยกว่าที่กำหนดไว้ในแบบ

๓) การยกท่อลงร่องดินจะต้องใช้ปั้นจั่นรอกเชือกสลิงหรือเครื่องมืออื่นที่เหมาะสมห้ามทิ้งท่อลงในร่องดินและต้องระมัดระวังมิให้ผิวท่อที่ได้รับการเคลือบเสียหายจากการเสียดสี

๔) จะต้องไม่ปล่อยให้น้ำขังอยู่ในท้องร่องซึ่งจะทำให้ดินข้างๆ ร่วงพังหรือยุบตัวและไม่สะดวกในการวางท่อจะต้องกำจัดน้ำออกให้แห้งก่อนทำการวางท่อ

๕) ท่อคอนกรีตเสริมเหล็ก

๕.๑) ทิศทางการวางจะต้องวางจากต่ำไปหาสูงโดยที่ลิ้นและปลายลิ้นและร่องของท่อชี้ไปตามทางน้ำไหล

๕.๒) การต่อท่อแบบเข้าลิ้นจะต้องตกแต่งให้เข้าร่องได้สนิทและมีช่องว่างที่สม่ำเสมอกันตลอดแล้วยาแนวด้วยปูนฉาบทั้งภายในและภายนอก

๖) ท่อเหล็ก

๖.๑) การต่อท่อให้ข้อต่อท่อแบบหน้าจานและการต่อท่อกับท่อชนิดอื่นให้เป็นไปตามแบบ

๖.๒) ในกรณีที่จำเป็นต้องตัดท่อในสนามจะต้องกระทำโดยใช้เครื่องมือที่ทำให้รอยต่อเรียบเป็นเส้นตรงและได้ฉากกับแกนท่อและเชื่อมต่อท่อเป็นแบบต่อชน (Welded Butt Joint) ดังนี้

๖.๒.๑) ก่อนนำท่อเหล็กมาเชื่อมต้องลบปลายให้เป็นมุมประมาณ ๓๕-๔๐ องศาโดยการกลึงก่อนการลบปลาย

๖.๒.๒) ก่อนการเชื่อมจะต้องทำความสะอาดส่วนปลายที่จะนำมาเชื่อมโดยตั้งปลายท่อให้เป็นแนวตรงเว้นช่องว่างระหว่างท่อที่จะนำมาเชื่อมเพื่อป้องกันการบิดระหว่างการนำมาเชื่อม

๖.๒.๓) การเชื่อมด้วยไฟฟ้าต้องเป็นไปอย่างสม่ำเสมอโลหะที่นำมาเชื่อมละลายเข้าหากันอย่างทั่วถึงโดยท่อที่มีขนาดเส้นผ่าศูนย์ตั้งแต่ ๐.๖๐ เมตร ขึ้นไปให้เชื่อมเต็มตลอดแนวทั้งภายในและภายนอก

....	....	....
(นายศิวดล อุปพงษ์)	(นายเลิศฤทธิ์ เลี่ยมสกุล)	(นายบรรจง อภัยแสน)
วิศวกรโยธาชำนาญการพิเศษ	วิศวกรโยธาชำนาญการ	นายช่างโยธาชำนาญงาน

๗) ท่อ HDPE การเชื่อมต่อโดยวิธีต่อชน (Butt Welding) โดยการนำปลายท่อทั้งสองให้ความร้อนจนถึงจุดหลอมเหลวแล้วนำมาเชื่อมต่อเข้าด้วยกันด้วยแรงดันการให้ความร้อนและแรงดันแก่ท่อจะต้องปรับให้เข้ากับขนาดและความหนาของท่อโดยให้ปฏิบัติตามคู่มือของเครื่องเชื่อม

๑๙.๒.๓ การขุดและถมกลบแนวท่อ

๑) ต้องขุดร่องดินวางท่อให้ลึกไม่น้อยกว่าที่กำหนดโดยเฉพาะจุดที่ตั้งข้อต่อท่อจะต้องปรับความลึกของร่องดินให้มากขึ้นกว่าปกติเพื่อป้องกันมิให้ข้อต่อท่อเป็นจุดค้ำ (Support) ของท่อ

๒) การขุดร่องดินถ้ามีการขุดผ่านถนนหรือผ่านหมู่บ้านซึ่งมีการใช้รถเข้าออกจะต้องทำสะพานชั่วคราว หรือใช้แผ่นเหล็กขนาดหนาพอที่รถยนต์แล่นผ่านโดยไม่เป็นอันตราย

๓) หากปรากฏว่าชั้นดินที่ขุดได้ความลึกตามที่กำหนดแล้วเป็นชั้นดินอ่อนไม่สามารถรับน้ำหนักได้ดี ให้ทำการรื้อชั้นดินนั้นออกอย่างน้อยลึก ๐.๓๐ เมตร แล้วนำดินที่มีคุณภาพดีมาถมอัดแน่นแทนหรือใช้วิธีอื่นที่เหมาะสม

๔) เมื่อได้ทดลองความดันน้ำแล้วและไม่ปรากฏรอยรั่วซึมและท่อไม่แตกหรือชำรุดให้ทำการกลบดินให้เรียบร้อยโดยอัดหรือกระทุ้งดินให้แน่นและระมัดระวังมิให้เกิดอันตรายแก่ตัวท่อ

๕) การขุดดินสำหรับวางท่อบางช่วงจะต้องจัดหาอุปกรณ์และเครื่องใช้ในการกรุกันดินพังเพื่อป้องกันการเสียหายต่อพื้นผิวถนนและสิ่งปลูกสร้างต่าง ๆ ที่อยู่ใกล้บริเวณก่อสร้าง

๖) ในการกลบดินจะต้องบดอัดหรือกระทุ้งให้แน่นและระมัดระวังมิให้เกิดอันตรายกับท่อที่วางไว้วิธีการบดอัดให้ใช้ตามคำแนะนำในงานดินถม

๑๙.๒.๔ การตรวจสอบคุณสมบัติ

๑) การทำเครื่องหมาย ท่อทุกท่อน และอุปกรณ์ทุกชิ้นจะต้องแสดงคุณลักษณะของท่อ เช่น ชั้นคุณภาพขนาด และความยาวท่อปีที่ผลิตเครื่องหมายการค้าเป็นต้น

๒) หนังสือรับรองผลิตภัณฑ์ท่อทุกชนิดและอุปกรณ์ท่อต้องแสดงเอกสารดังนี้.-

๒.๑) แคตตาล็อกของท่อจากบริษัทผู้ผลิต

๒.๒) สำเนาหนังสือรับรองมาตรฐานการผลิตและหรือผลการทดสอบคุณสมบัติจากหน่วยงานที่เชื่อถือได้

๑๙.๒.๕ การจ่ายเงินค่าท่อ

กรณีวัดปริมาณงานและการจ่ายเงินค่าท่อ ให้วัดปริมาณงานเป็นหน่วยตามที่ระบุแสดงในใบแจ้งปริมาณและราคาตามที่กำหนดในแบบ และการจ่ายเงิน กรมทรัพยากรน้ำจะจ่ายค่าจ้างต่อหน่วยของงานแต่ละรายการที่ได้ทำสำเร็จจริงตามราคาต่อหน่วยที่กำหนดไว้ในใบแจ้งปริมาณงานและราคานี้เป็นจำนวนโดยประมาณเท่านั้น จำนวนปริมาณงานที่แท้จริงอาจจะมากหรือน้อยกว่านี้ก็ได้ ซึ่งผู้ว่าจ้างจะจ่ายเงินค่าจ้างให้แก่ผู้รับจ้างตามราคาต่อหน่วยของงานแต่ละรายการที่ได้ทำเสร็จจริง คู่สัญญาทั้งสองฝ่ายต่างตกลงที่จะไม่เปลี่ยนแปลงราคาต่อหน่วยหรือเรียกร้องค่าสินไหมทดแทนอันเกิดจากการที่จำนวนปริมาณงานในแต่ละรายการได้แตกต่างไปจากที่กำหนดไว้ในสัญญา ดังนี้

(นายศิวดล อุปพงษ์)	(นายเลิศฤทธิ์ เลี่ยมสกุล)	(นายบรรจง อภัยแสน)
วิศวกรโยธาชำนาญการพิเศษ	วิศวกรโยธาชำนาญการ	นายช่างโยธาชำนาญงาน

๑. จะจ่ายให้ ร้อยละ ๗๐ ของราคาต่อหน่วยที่ตกลงในสัญญา ตามปริมาณงานที่ส่งมอบในแต่ละงวดการส่งงาน และสามารถตรวจนับได้จริงหลังจากผู้รับจ้าง ดำเนินการนำท่อเข้ามาในบริเวณก่อสร้าง และได้รับการอนุมัติจากคณะกรรมการตรวจรับพัสดุในงานจ้างก่อสร้าง

๒. จะจ่ายให้ ร้อยละ ๒๐ ของราคาต่อหน่วยที่ตกลงในสัญญา ตามปริมาณงานที่ส่งมอบในแต่ละงวดการส่งงาน และสามารถตรวจนับได้จริงหลังจากผู้รับจ้าง ดำเนินการติดตั้งท่อเรียบร้อย และได้รับการอนุมัติจากคณะกรรมการตรวจรับพัสดุในงานจ้างก่อสร้าง

๓. จะจ่ายให้ ร้อยละ ๑๐ ของราคาต่อหน่วยที่ตกลงในสัญญา ตามปริมาณงานที่ส่งมอบในแต่ละงวดการส่งงาน และสามารถตรวจนับได้จริง หลังจากผู้รับจ้าง ดำเนินการทดสอบท่อ และสามารถใช้งานได้ตามวัตถุประสงค์ เข้ามาในบริเวณก่อสร้าง และได้รับการอนุมัติจากคณะกรรมการตรวจรับพัสดุในงานจ้างก่อสร้าง

๒๐. ถังเก็บน้ำชนิดเคลือบแก้ว (Glass fusion to steel) ขนาดไม่น้อยกว่า ๑๐๐ ลูกบาศก์เมตร

๑. ถังเก็บน้ำสามารถถอดประกอบได้ ด้วยวิธีการขันด้วยน็อต (ยกเว้นฐานราก) มีวัสดุทึบกันน้ำอยู่ภายใน (Liner) ถังเก็บน้ำมีลักษณะเป็นถังทรงกระบอก โดยมีปริมาตรความจุ ไม่น้อยกว่า ๑๐๐,๐๐๐ ลิตร ความสูงไม่น้อยกว่า ๙.๐ เมตร

๒. โรงงานผู้ผลิตชิ้นส่วนแผ่นถังต้องได้รับมาตรฐาน ISO และ ใบอนุญาตประกอบกิจการโรงงาน (ร.ง. ๔) ต้องนำสำเนาหนังสือรับรองนิติบุคคลที่ออกไม่เกิน ๖ เดือน ลงนามโดยผู้มีอำนาจ พร้อมประทับตรารับรอง มาประกอบให้คณะกรรมการตรวจพิจารณาในวันที่ยื่นของประกวดราคา

๓. ผู้เสนอราคาต้องแนบสำเนาหนังสือรับรอง การให้บริการตรวจสอบแบบ Visual Inspection จากโรงงานผู้ผลิต หรือตัวแทนจำหน่าย ปีละ ๑ ครั้ง ตลอดระยะเวลาการรับประกัน ๒ ปี ต้องนำสำเนาหนังสือรับรองนิติบุคคล ของผู้ออกใบรับรองที่ออกไม่เกิน ๖ เดือน ลงนามโดยผู้มีอำนาจ พร้อมประทับตรารับรอง มาประกอบให้คณะกรรมการตรวจพิจารณาในวันที่ยื่นซองประกวดราคา

๔. การออกแบบโครงสร้างถังเป็นไปตามมาตรฐาน AWWA D๑๐๓-๙๗ โดยมีอายุการใช้งานตามการออกแบบไม่น้อยกว่า ๒๐ ปี (Design lifetime) ผู้เสนอราคาจะต้องแนบสำเนารายการคำนวณโครงสร้างถังที่ลงนามโดยวิศวกร ระดับสามัญวิศวกรโยธา พร้อมสำเนาบัตรประชาชน และใบประกอบวิชาชีพของวิศวกรฯ แนบมาด้วย และต้องระบุชื่อโครงการ ตำแหน่งที่ตั้งของโครงการที่จะดำเนินก่อสร้าง

๕. วัสดุที่ใช้ทำผนังผลิตด้วยเหล็กกล้าชนิด Hot Low Carbon Mild Steel Plates เผาเคลือบด้วยแก้ว (Enamel Glass) ความหนาในการเคลือบไม่น้อยกว่า ๒๕๐ ไมครอน สำเร็จรูปจากโรงงานผู้ผลิต ทั้งผิวภายในและภายนอก การประกอบยึดติดด้วยน็อต ผนังถังที่นำมาใช้ต้องผ่านการทดสอบด้วย High Voltage ที่ไม่ต่ำกว่า ๗๐๐ โวลต์ โดยมีผลการทดสอบตัวอย่างผนังถังจากหน่วยงานหรือสถาบันที่น่าเชื่อถือของรัฐ นำมาแสดงต่อคณะกรรมการในวันยื่นซองประกวดราคา และสามารถให้ทางคณะกรรมการตรวจการจ้าง หรือผู้แทนคณะกรรมการตรวจการจ้างเข้าตรวจสอบชิ้นงานตัวอย่างที่ผลิตแล้วเสร็จที่โรงงานผู้ผลิตเพื่อตรวจสอบความครบถ้วนสมบูรณ์ของแผ่นถังและวัสดุอุปกรณ์ (Factory Acceptance Test) ตามมาตรฐานการออกแบบและผลิต ในกรณีที่กรรมการเห็นสมควร

....	....	....
(นายศิวดล อุปพงษ์)	(นายเลิศฤทธิ์ เลี่ยมสกุล)	(นายบรรจง อภัยแสน)
วิศวกรโยธาชำนาญการพิเศษ	วิศวกรโยธาชำนาญการ	นายช่างโยธาชำนาญงาน

๖. รอยต่อ (Joints) โครงสร้างถังเหล็ก ให้ใช้สลักเกลียว/แป้นเกลียว (Tank Bolts/Nuts) เป็นวัสดุ Galvanized หรือวัสดุอื่นที่มีคุณสมบัติเทียบเท่า หรือดีกว่า มีค่า Ultimate Tensile Strength (Min UTS) ไม่น้อยกว่า ๗,๘๐๐ kg/cm๒ โดยมีผลการทดสอบตัวอย่างสลักเกลียว/แป้นเกลียว จากหน่วยงานหรือสถาบันที่น่าเชื่อถือของรัฐ นำมาแสดงต่อคณะกรรมการในวันยื่นซองประกวดราคา

๗. ซิลิโคน (Mastic) สำหรับซีลป้องกันการรั่วซึมประเภท Polyurethane มีค่าความแข็ง Hardness Shore A อยู่ในช่วง ๕๐ (-+๓) ทนต่ออุณหภูมิอยู่ในช่วง -๓๐ C ถึง ๙๐ C ,ค่าการรับแรงดึงสูงสุด (Max tension) ๑.๖๕ N/mm๒ ได้รับมาตรฐาน FDA ผู้เสนอราคาจะต้องส่งสำเนาหนังสือรับรองคุณภาพของผลิตภัณฑ์ ที่ลงนามรับรองเอกสารโดยผู้มีอำนาจของโรงงานผู้ผลิต ดังกล่าวยื่นต่อคณะกรรมการตรวจพิจารณาในวันที่ยื่นเอกสารเสนอราคา

๘. วัสดุทึบน้ำ (Liner) ผลิตจาก PVC หรือเทียบเท่า มีความหนาไม่น้อยกว่า ๐.๖ มม. หรือวัสดุอื่นที่มีคุณสมบัติดีกว่า หรือเทียบเท่า

๙. ชุดอุปกรณ์ประกอบ

- ชุดท่อ พร้อมหน้าจานน้ำเข้าชนิด PN๑๐ จำนวน ๑ จุด
- ชุดท่อ พร้อมหน้าจานน้ำล้นชนิด PN๑๐ จำนวน ๑ จุด
- ชุดท่อ พร้อมหน้าจานน้ำทิ้งชนิด PN๑๐ จำนวน ๑ จุด
- หน้าจานน้ำออกชนิด PN๑๐ จำนวน ๒ จุด (ใช้จริง ๑ จุด สำรอง ๑ จุด)
- ช่องเปิด ACCESS MANWAY, ชุดราวกันตกบนถัง และเหล็กเสริมกำลัง STIFFENER ตามมาตรฐานผู้ผลิต
- บันไดครอบกันตกหลัง จำนวน ๑ ชุด
- อุปกรณ์บอกระดับน้ำ จำนวน ๑ ชุด
- ระบบป้องกันฟ้าผ่า จำนวน ๑ จุด

๑๐. เอกสารประกอบดังกล่าวตามข้อที่ ๑- ๘ ต้องนำมาให้คณะกรรมการตรวจพิจารณาในวันที่ยื่นซองประกวดราคา

กรณีการวัดปริมาณงาน และการจ่ายเงินถังเก็บน้ำ ให้วัดปริมาณงานเป็นหน่วยตามที่ระบุ แสดงในใบแจ้งปริมาณและราคาตามที่กำหนดในแบบ และการจ่ายเงิน กรมทรัพยากรน้ำจะจ่ายค่าจ้างต่อหน่วยของงานแต่ละรายการที่ได้ทำสำเร็จจริงตามราคาต่อหน่วยที่กำหนดไว้ในใบแจ้งปริมาณงานและราคานี้เป็นจำนวนโดยประมาณเท่านั้น จำนวนปริมาณงานที่แท้จริงอาจจะมากหรือน้อยกว่านี้ก็ได้ ซึ่งผู้ว่าจ้างจะจ่ายเงินค่าจ้างให้แก่ผู้รับจ้างตามราคาต่อหน่วยของงานแต่ละรายการที่ได้ทำเสร็จจริง คู่สัญญาทั้งสองฝ่ายต่างตกลงที่จะไม่เปลี่ยนแปลงราคาต่อหน่วยหรือเรียกร้องค่าสินไหมทดแทนอันเกิดจากการที่จำนวนปริมาณงานในแต่ละรายการได้แตกต่างไปจากที่กำหนดไว้ในสัญญา ดังนี้

....	....	....
(นายศิวดล อุปพงษ์)	(นายเลิศฤทธิ์ เลี่ยมสกุล)	(นายบรรจง อภัยแสน)
วิศวกรโยธาชำนาญการพิเศษ	วิศวกรโยธาชำนาญการ	นายช่างโยธาชำนาญงาน

๑. จะจ่ายให้ ร้อยละ ๗๐ ของราคาต่อหน่วยที่ตกลงในสัญญา ตามปริมาณงานที่ส่งมอบในแต่ละงวดการส่งงาน และสามารถตรวจนับได้จริงหลังจากผู้รับจ้าง ดำเนินการนำถังเก็บน้ำ เข้ามาในบริเวณก่อสร้าง และได้รับการอนุมัติจากคณะกรรมการตรวจรับพัสดุในงานจ้างก่อสร้าง

๒. จะจ่ายให้ ร้อยละ ๒๐ ของราคาต่อหน่วยที่ตกลงในสัญญา ตามปริมาณงานที่ส่งมอบในแต่ละงวดการส่งงาน และสามารถตรวจนับได้จริงหลังจากผู้รับจ้าง ดำเนินการติดตั้งถังเก็บน้ำ เรียบร้อย และได้รับการอนุมัติจากคณะกรรมการตรวจรับพัสดุในงานจ้างก่อสร้าง

๓. จะจ่ายให้ ร้อยละ ๑๐ ของราคาต่อหน่วยที่ตกลงในสัญญา ตามปริมาณงานที่ส่งมอบในแต่ละงวดการส่งงาน และสามารถตรวจนับได้จริงหลังจากผู้รับจ้าง ดำเนินการทดสอบถังเก็บน้ำ และสามารถใช้งานได้ตามวัตถุประสงค์ เข้ามาในบริเวณก่อสร้าง และได้รับการอนุมัติจากคณะกรรมการตรวจรับพัสดุในงานจ้างก่อสร้าง

๒๑. เครื่องกรองน้ำอัตโนมัติ ขนาดไม่น้อยกว่า ๖๐ ลูกบาศก์เมตร/ชั่วโมง

๑. เป็นเครื่องกรองน้ำอัตโนมัติชนิดแผ่นกรองดิส (Automatic Disc Filter) สามารถทำการล้างย้อนด้วยตัวระบบเอง (Automatic Back Wash)

๒. มีขนาดการกรอง ๑๓๐ ไมครอน

๓. การล้างย้อนของเครื่องกรองนั้น สามารถทำงานจากการตั้งเวลา การจับความต่างของความดันของน้ำที่เข้าและออก และจากการทำงานแบบ Manual

๔. การสั่งการทำงานของเครื่องให้ทำงานแบบอัตโนมัติ จะต้องถูกสั่งโดยใช้ระบบน้ำร่วมกับไดอะแฟรมวาล์ว

๕. ตัวเครื่องกรองน้ำออกแบบมาสำหรับกรองน้ำที่อัตราการไหลของน้ำไม่น้อยกว่า ๖๐ ลบ.ม./ชม.

๖. ใน ๑ ชุดของเครื่องกรอง ประกอบด้วยหัวกรอง (Filter Module) ขนาด ๒ นิ้ว จำนวน ๓ ชุด

๗. เป็นเครื่องกรองที่สามารถกรองได้ที่ระดับความดันสูงสุด ๘ บาร์

๘. เป็นเครื่องกรองที่ใช้น้ำแรงดันต่ำในกระบวนการล้างย้อนแบบอัตโนมัติได้ (Automatic Back Wash/Flush) ทั้งนี้เพื่อประสิทธิภาพในการล้างย้อนในกรณีความดันในระบบลดลง

๙. มีพื้นที่ที่ใช้สำหรับการกรองรวมอย่างน้อย ๓,๐๐๐ ตารางเซนติเมตรในหัวกรอง (Filter Module) ขนาด ๒ นิ้ว จำนวน ๓ ชุด

๑๐. ตัววัสดุที่ใช้ผลิตเครื่องกรองน้ำต้องทำมาจากวัสดุ Polyamide ซึ่งมีคุณสมบัติในการป้องกันการกัดกร่อนได้อย่างดีเยี่ยม ทำให้เครื่องกรองมีอายุการใช้งานที่ยาวนาน

๑๑. ตัววัสดุที่ใช้ผลิตแผ่น Disc ต้องทำมาจากวัสดุ PP ซึ่งเป็นวัสดุที่เหนียว แข็งแรง ทนทาน เพื่อประสิทธิภาพการกรองที่ดีตลอดอายุการใช้งาน

๑๒. เครื่องกรองต้องมีขนาดท่อน้ำเข้า และน้ำออกอย่างน้อย ๔ นิ้ว

๑๓. เครื่องกรองน้ำต้องผลิตจากโรงงานที่ได้รับมาตราฐาน ISO ๙๐๐๑ ทั้งนี้ผู้เข้าร่วมประมูลต้องแนบเอกสารประกอบ

....	....	....
(นายศิวดล อุปพงษ์)	(นายเลิศฤทธิ์ เลี่ยมสกุล)	(นายบรรจง อภัยแสน)
วิศวกรโยธาชำนาญการพิเศษ	วิศวกรโยธาชำนาญการ	นายช่างโยธาชำนาญงาน

กรณีวัดปริมาณงานและการจ่ายเงินเครื่องกรองน้ำอัตโนมัติให้วัดปริมาณงานเป็นหน่วยตามที่ระบุแสดงในใบแจ้งปริมาณและราคาตามที่กำหนดในแบบและการจ่ายเงินกรมทรัพยากรน้ำจะจ่ายค่าจ้างต่อหน่วยของงานแต่ละรายการที่ได้ทำสำเร็จจริงตามราคาต่อหน่วยที่กำหนดไว้ในใบแจ้งปริมาณงานและราคานี้เป็นจำนวนโดยประมาณเท่านั้น จำนวนปริมาณงานที่แท้จริงอาจจะมากหรือน้อยกว่านี้ก็ได้ซึ่งผู้ว่าจ้างจะจ่ายเงินค่าจ้างให้แก่ผู้รับจ้างตามราคาต่อหน่วยของงานแต่ละรายการที่ได้ทำเสร็จจริงคู่สัญญาทั้งสองฝ่ายต่างตกลงที่จะไม่เปลี่ยนแปลงราคาต่อหน่วยหรือเรียกร้องค่าสินไหมทดแทนอันเกิดจากการที่จำนวนปริมาณงานในแต่ละรายการได้แตกต่างไปจากที่กำหนดไว้ในสัญญาดังนี้

๑. จะจ่ายให้ ร้อยละ ๗๐ ของราคาต่อหน่วยที่ตกลงในสัญญา ตามปริมาณงานที่ส่งมอบในแต่ละงวดการส่งงาน และสามารถตรวจนับได้จริงหลังจากผู้รับจ้าง ดำเนินการนำเครื่องกรองน้ำอัตโนมัติ เข้ามาในบริเวณก่อสร้าง และได้รับการอนุมัติจากคณะกรรมการตรวจรับพัสดุในงานจ้างก่อสร้าง

๒. จะจ่ายให้ ร้อยละ ๒๐ ของราคาต่อหน่วยที่ตกลงในสัญญา ตามปริมาณงานที่ส่งมอบในแต่ละงวดการส่งงาน และสามารถตรวจนับได้จริงหลังจากผู้รับจ้าง ดำเนินการติดตั้งเครื่องกรองน้ำอัตโนมัติเรียบร้อย และได้รับการอนุมัติจากคณะกรรมการตรวจรับพัสดุในงานจ้างก่อสร้าง

๓. จะจ่ายให้ ร้อยละ ๑๐ ของราคาต่อหน่วยที่ตกลงในสัญญา ตามปริมาณงานที่ส่งมอบในแต่ละงวดการส่งงาน และสามารถตรวจนับได้จริง หลังจากผู้รับจ้าง ดำเนินการทดสอบเครื่องกรองน้ำอัตโนมัติ และสามารถใช้งานได้ตามวัตถุประสงค์ เข้ามาในบริเวณก่อสร้าง และได้รับการอนุมัติจากคณะกรรมการตรวจรับพัสดุในงานจ้างก่อสร้าง

๑. เครื่องกรองน้ำต้องผลิตจากโรงงานทีได้รับมาตรฐาน ISO ๙๐๐๑ ทั้งนี้ผู้เข้าร่วมประมูลต้องแนบเอกสารประกอบ

กรณีวัดปริมาณงานและการจ่ายเงินเครื่องกรองน้ำอัตโนมัติให้วัดปริมาณงานเป็นหน่วยตามที่ระบุแสดงในใบแจ้งปริมาณและราคาตามที่กำหนดในแบบและการจ่ายเงินกรมทรัพยากรน้ำจะจ่ายค่าจ้างต่อหน่วยของงานแต่ละรายการที่ได้ทำสำเร็จจริงตามราคาต่อหน่วยที่กำหนดไว้ในใบแจ้งปริมาณงานและราคานี้เป็นจำนวน โดยประมาณเท่านั้น จำนวนปริมาณงานที่แท้จริงอาจจะมากหรือน้อยกว่านี้ก็ได้ซึ่งผู้ว่าจ้างจะจ่ายเงินค่าจ้างให้แก่ผู้รับจ้างตามราคาต่อหน่วยของงานแต่ละรายการที่ได้ทำเสร็จจริงคู่สัญญาทั้งสองฝ่ายต่างตกลงที่จะไม่เปลี่ยนแปลงราคาต่อหน่วยหรือเรียกร้องค่าสินไหมทดแทนอันเกิดจากการที่จำนวนปริมาณงานในแต่ละรายการได้แตกต่างไปจากที่กำหนดไว้ในสัญญาดังนี้

๑. จะจ่ายให้ ร้อยละ ๗๐ ของราคาต่อหน่วยที่ตกลงในสัญญา ตามปริมาณงานที่ส่งมอบในแต่ละงวดการส่งงาน และสามารถตรวจนับได้จริงหลังจากผู้รับจ้าง ดำเนินการนำเครื่องกรองน้ำอัตโนมัติ เข้ามาในบริเวณก่อสร้าง และได้รับการอนุมัติจากคณะกรรมการตรวจรับพัสดุในงานจ้างก่อสร้าง

....	....	....
(นายศิวดล อุปพงษ์)	(นายเลิศฤทธิ์ เลี่ยมสกุล)	(นายบรรจง อภัยแสน)
วิศวกรโยธาชำนาญการพิเศษ	วิศวกรโยธาชำนาญการ	นายช่างโยธาชำนาญงาน

๒. จะจ่ายให้ ร้อยละ ๒๐ ของราคาต่อหน่วยที่ตกลงในสัญญา ตามปริมาณงานที่ส่งมอบในแต่ละงวดการส่งงาน และสามารถตรวจนับได้จริงหลังจากผู้รับจ้าง ดำเนินการติดตั้งเครื่องกรองน้ำอัตโนมัติเรียบร้อย และได้รับการอนุมัติจากคณะกรรมการตรวจรับพัสดุในงานจ้างก่อสร้าง

๓. จะจ่ายให้ ร้อยละ ๑๐ ของราคาต่อหน่วยที่ตกลงในสัญญา ตามปริมาณงานที่ส่งมอบในแต่ละงวดการส่งงาน และสามารถตรวจนับได้จริง หลังจากผู้รับจ้าง ดำเนินการทดสอบเครื่องกรองน้ำอัตโนมัติ และสามารถใช้งานได้ตามวัตถุประสงค์ เข้ามาในบริเวณก่อสร้าง และได้รับการอนุมัติจากคณะกรรมการตรวจรับพัสดุในงานจ้างก่อสร้าง

๒๒. งานเหล็ก

๒๒.๑ คำจำกัดความ/ความหมาย

งานเหล็ก หมายถึง การจัดหา ประกอบ และติดตั้ง ประตูน้ำ บานระบาย ตะแกรงกันสวะราว ลูกกรงเหล็กโครงสร้าง และอื่น ๆ ซึ่งได้ระบุรายละเอียดไว้ในแบบแปลน โดยเหล็กที่ใช้ในงานก่อสร้างผู้รับจ้างต้องใช้เหล็กที่ผลิตภายในประเทศไม่น้อยกว่าร้อยละ ๙๐ ของปริมาณงานเหล็กที่ต้องใช้ทั้งหมดตามสัญญา ทั้งนี้ผู้รับจ้างต้องจัดทำตารางการจัดทำแผนการใช้เหล็กที่ผลิตภายในประเทศ ภายใน ๖๐ วัน นับถัดจากวันลงนามในสัญญา

๒๒.๒ ข้อกำหนด/คุณสมบัติ

๒๒.๒.๑ ประตูน้ำ (Valve) จะต้องมีคุณสมบัติ ดังนี้

๑) ประตูน้ำแบบลิ้นเกต (Gate Valves)

๑.๑) มีคุณสมบัติตามมาตรฐานผลิตภัณฑ์อุตสาหกรรม มอก.๒๕๖-๒๕๔๐ “ประตูน้ำเหล็กหล่อลิ้นยกแบบรองลิ้นโลหะสำหรับงานประปา” ชนิดก้านไม่ยก

๑.๒) เป็นชนิดลิ้นเดียว ปลายหน้าจาน ทนความดันใช้งานได้ไม่น้อยกว่า ๑.๐ เมกะปาสคาล

๑.๓) กรณีเป็นแบบบนดิน ต้องมีพวงมาลัยปิดเปิด

๑.๔) กรณีเป็นแบบใต้ดิน ต้องมีหลอดกันดิน ฝาครอบพร้อมฝาปิดครบชุด

๒) ประตูน้ำแบบลิ้นปีกผีเสื้อ (Butterfly Valves)

๒.๑) มีคุณสมบัติตามมาตรฐานผลิตภัณฑ์อุตสาหกรรม มอก.๓๘๒-๒๕๓๑ “ประตูน้ำเหล็กหล่อ ลิ้นปีกผีเสื้อ”

๒.๒) เป็นประเภทปิดสนิท ปลายหน้าจาน ทนความดันใช้งานได้ไม่น้อยกว่า ๑.๐ เมกะปาสคาล

๓) ประตูน้ำกันกลับ (Check Valves)

๓.๑) มีคุณสมบัติตามมาตรฐานผลิตภัณฑ์อุตสาหกรรม มอก.๓๘๓-๒๕๒๙ “ประตูน้ำเหล็กหล่อลิ้นกันกลับชนิดแกว่ง”

๓.๒) เป็นประเภทปิดสนิท ปลายหน้าจาน ทนความดันใช้งานได้ไม่น้อยกว่า ๑.๐ เมกะปาสคาล

....	....	....
(นายศิวดล อุปพงษ์)	(นายเลิศฤทธิ์ เลี่ยมสกุล)	(นายบรรจง อภัยแสน)
วิศวกรโยธาชำนาญการพิเศษ	วิศวกรโยธาชำนาญการ	นายช่างโยธาชำนาญงาน

๔) ประตูระบายอากาศ (Air Valves)

๔.๑) มีคุณสมบัติตามมาตรฐานผลิตภัณฑ์อุตสาหกรรม มอก.๑๓๖๘-๒๕๓๙ “ประตูระบายอากาศสำหรับงานประปา”

๔.๒) แบบลูกลอยคู่ ปลายหน้าจาน ทนความดันใช้งานได้ไม่น้อยกว่า ๑.๐ เมกะปาสคาล หรือที่ตามกำหนดในแบบรูปรายละเอียด

๒๒.๒.๒ บานระบาย ตะแกรงกันสวะ เสา ราวลูกกรง เหล็กโครงสร้าง และงานอื่นๆ

๑) วัสดุที่ใช้

๑.๑) เหล็กโครงสร้างรูปพรรณ มีคุณสมบัติตามมาตรฐานผลิตภัณฑ์อุตสาหกรรม มอก.๑๑๖-๒๕๒๙

๑.๒) เหล็กโครงสร้างรูปพรรณรีดร้อน มีคุณสมบัติตามมาตรฐานผลิตภัณฑ์ อุตสาหกรรม มอก.๑๒๒๗-๒๕๕๘

๑.๓) เหล็กโครงสร้างรูปพรรณขึ้นรูปเย็น มีคุณสมบัติตามมาตรฐานผลิตภัณฑ์ อุตสาหกรรม มอก.๑๒๒๘-๒๕๕๘

๑.๔) เหล็กกล้าทรงแบนรีดร้อน สำหรับงานโครงสร้างทั่วไป มีคุณสมบัติตามมาตรฐานผลิตภัณฑ์อุตสาหกรรม มอก.๑๔๗๙-๒๕๕๘

๑.๕) เหล็กแผ่น มีคุณสมบัติตามมาตรฐาน ASTM Designation A-๒๔๖

๑.๖) เหล็กหล่อ มีคุณสมบัติตามมาตรฐาน ASTM Designation A ๔๘-๘๓

๑.๗) ทองบรอนซ์ มีคุณสมบัติตามมาตรฐาน ASTM Designation B ๒๒-๘๕

๑.๘) เหล็กไร้สนิม (Stainless Steel) มีคุณสมบัติตามมาตรฐาน ASTM ๒๗๖-๘๖a, ASTM A ๑๖๗-๘๖ type ๓๐๔ and ๓๑๖

๑.๙) สลักเกลียว มีคุณสมบัติตามมาตรฐาน ASTM Designation A ๓๐๗-๘๖a

๑.๑๐) ท่อเหล็กกล้า มีคุณสมบัติตามมาตรฐานผลิตภัณฑ์อุตสาหกรรม มอก.๒๗๖-๒๕๓๒ ประเภท ๒ การประกอบใช้เชื่อมทั้งหมด

๑.๑๑) ท่อเหล็กอาบสังกะสี มีคุณสมบัติตามมาตรฐานผลิตภัณฑ์อุตสาหกรรม มอก.๒๗๗-๒๕๓๒ ประเภท ๒ การประกอบให้ใช้ข้อต่อ

- การเชื่อม จะต้องจัดทำโดยวิธี Electric Shied and Welding Process พื้นที่ผิวที่ต้องการเชื่อมจะต้องสะอาดปราศจากสนิม สี สิ่งสกปรกอื่น ๆ รอยเชื่อมจะต้องสม่ำเสมอไม่เป็นตามดหรือรูโพรง

- การยึดด้วย Bolt การเจาะรูเพื่องานยึดด้วย Bolt จะต้องสะอาด และทาสีกันสนิมการสอดใส่ Bolt จะต้องทำด้วยความระมัดระวังห้ามใช้ค้อนเคาะและใช้แหวนรองตามความเหมาะสม

๒๒.๒.๓ การติดตั้ง

....	....	....
(นายศิวดล อุปพงษ์)	(นายเลิศฤทธิ์ เลี่ยมสกุล)	(นายบรรจง อภัยแสน)
วิศวกรโยธาชำนาญการพิเศษ	วิศวกรโยธาชำนาญการ	นายช่างโยธาชำนาญงาน

๑) ประตูน้ำ บานระบาย ตะแกรงกันสวะ ท่อเหล็ก และงานเหล็กอื่น ๆ จะต้องประกอบและติดตั้งให้ตรงตำแหน่งที่แสดงไว้ในแบบ และก่อนการติดตั้งจะต้องได้รับการตรวจสอบจากคณะกรรมการตรวจรับพัสดุในการก่อสร้าง

๒) การติด การเชื่อม การกลึง และการเจาะรูเพื่อติดตั้งงานเหล็ก จะต้องทำด้วยความประณีต ชิ้นส่วนที่ต้องเคลื่อนไหวให้ทำการปรับให้เคลื่อนไหวได้สะดวกและให้การหล่อลื่นแก่ส่วนที่เคลื่อนไหว

๓) การทำสี งานเหล็กทุกประเภทต้องได้รับการทำสีกันสนิม จากโรงงานหรือจากการประกอบแล้วเสร็จ และเมื่อนำมาติดตั้งแล้วจะต้องซ่อมสีรองพื้นที่ได้รับความเสียหายและทาสีทับอีกอย่างน้อย ๒ ชั้น

๒๒.๒.๔ การตรวจสอบคุณสมบัติ

๑) การทำเครื่องหมาย ประตูน้ำทุกชนิดจะต้องแสดงคุณลักษณะเป็นเนื้อเดียวกันตัวเรือนเช่น ขนาด ชั้นคุณภาพ ลูกศรแสดงทิศทางการไหล/ จำนวนรอบการหมุน ปีที่ผลิต เครื่องหมายการค้า เป็นต้น

๒) หนังสือรับรองผลิตภัณฑ์ ประตูน้ำทุกชนิด ต้องแสดงเอกสาร ดังนี้

๒.๑) แคตตาล็อกของประตูน้ำจากบริษัทผู้ผลิต

๒.๒) สำเนาหนังสือรับรองมาตรฐานการผลิตและหรือผลการทดสอบคุณสมบัติจากหน่วยงานที่เชื่อถือได้

(นายศิวดล อุปพงษ์)	(นายเลิศฤทธิ์ เลี่ยมสกุล)	(นายบรรจง อภัยแสน)
วิศวกรโยธาชำนาญการพิเศษ	วิศวกรโยธาชำนาญการ	นายช่างโยธาชำนาญงาน

กรมทรัพยากรน้ำ กระทรวงทรัพยากรธรรมชาติและสิ่งแวดล้อม

โครงการก่อสร้างระบบกระจายน้ำด้วยพลังงานแสงอาทิตย์พระธาตุศรีสองรัก

ตำบลด่านซ้าย อำเภอด่านซ้าย จังหวัดเลย

ปีงบประมาณ 2566

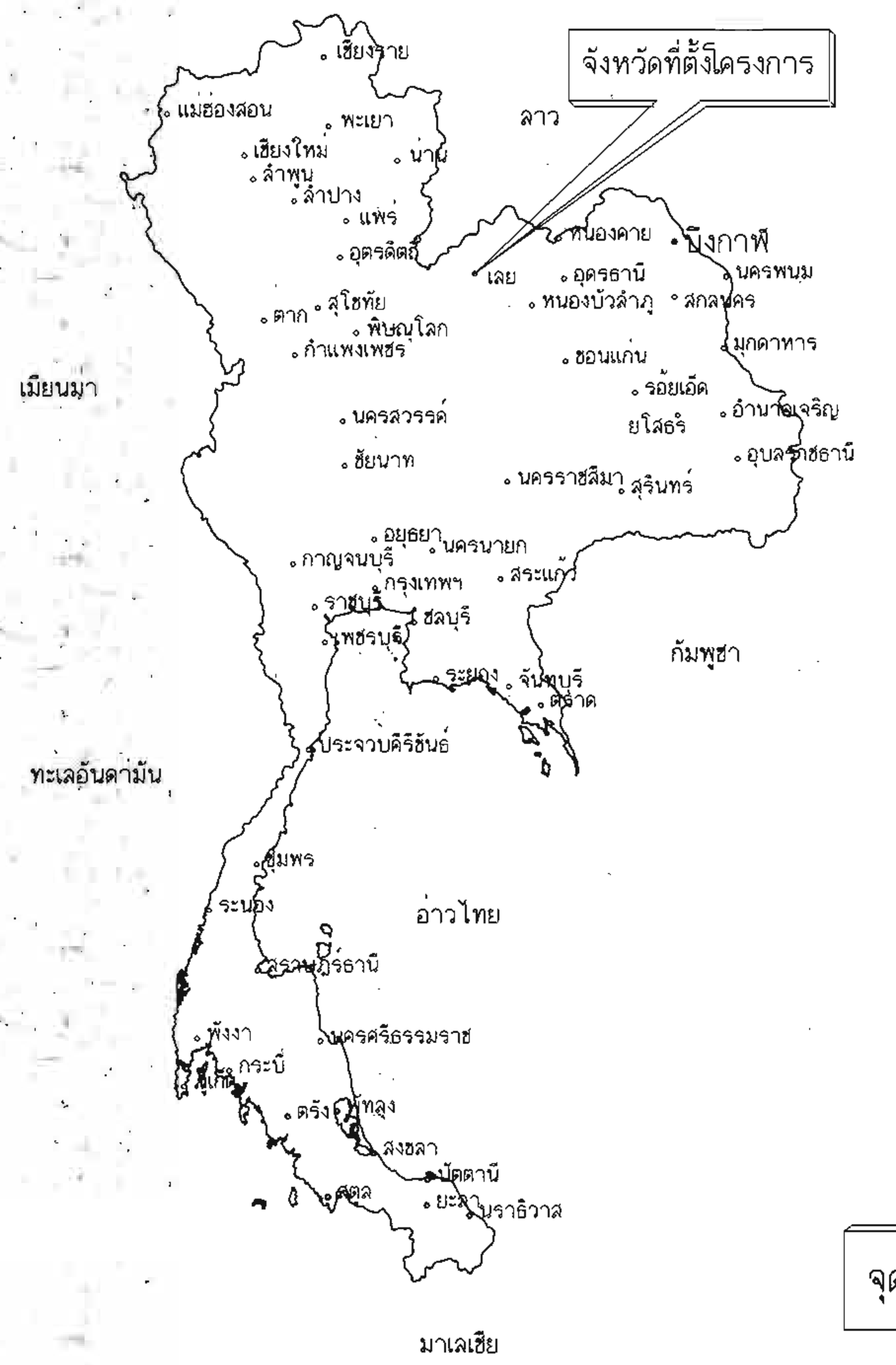

แผนที่แสดงอาณาเขตติดต่อ

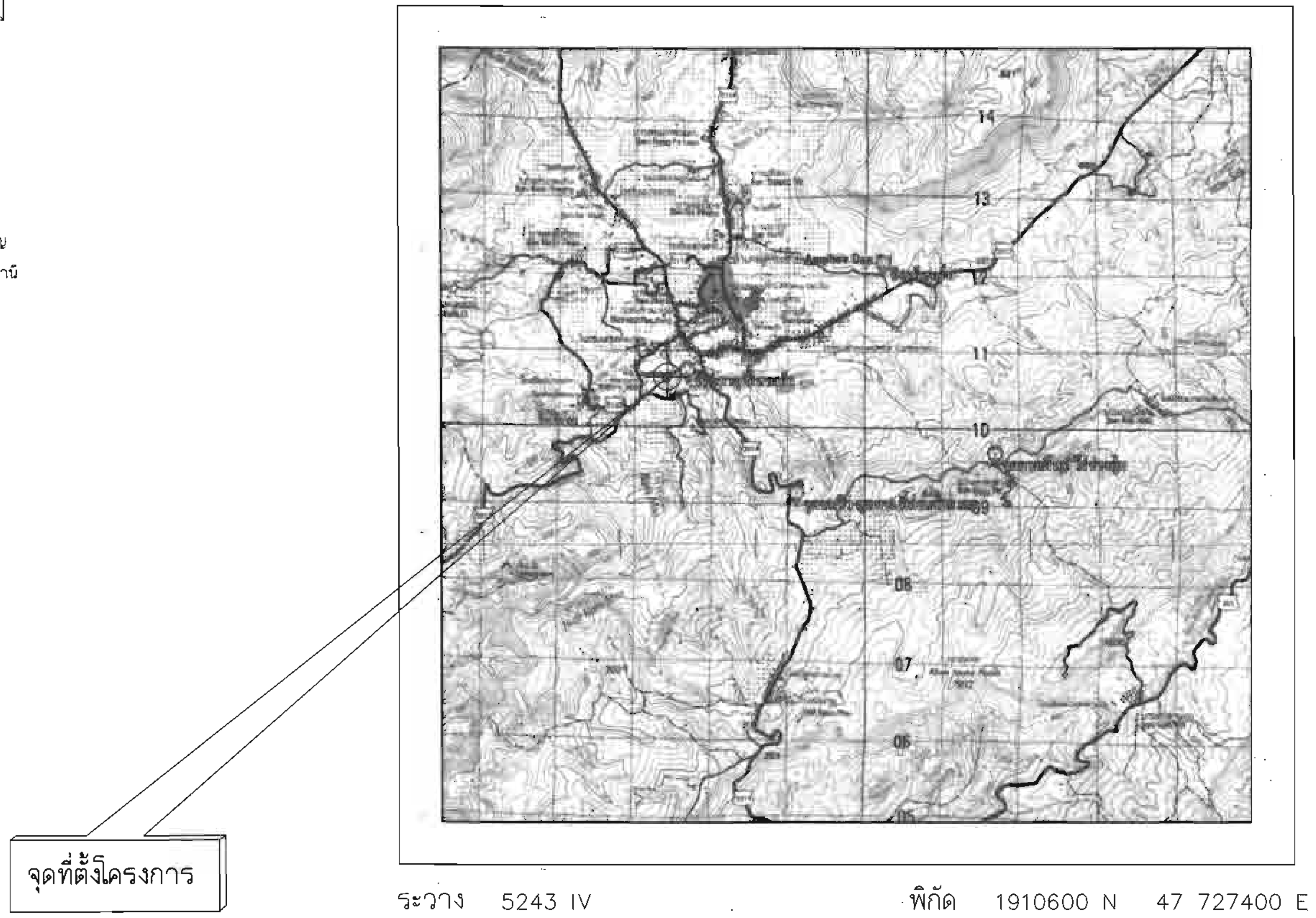

ระวาง 5243 IV   พิกัด 1910600 N 47 727400 E

แผนที่แสดงที่ตั้งโครงการ

มาตราส่วน 1 : 50,000

สารบัญ

ลำดับที่	ชื่อแบบ	จำนวนแผ่น
1	สารบัญแบบ แผนที่แสดงที่ตั้งโครงการ	1
2	สัญลักษณ์, ลักษณะโครงการ, ข้อกำหนดเกี่ยวกับแบบแปลน	1
3	ข้อกำหนกงานระบบกระจายน้ำ	1
4	แปลนทั่วไประบบกระจายน้ำ	1
5	แปลนที่ตั้งสถานีสูบน้ำ	1
6	รูปตัดแสดงานดิน	1
7	รูปตัดตามยาวแนวท่อส่งน้ำ	2
8	แบบสถานีสูบน้ำ	5
9	แบบอาคารถังเก็บน้ำ	5
10	แบบโครงสร้างรับแผงเซลล์แสงอาทิตย์	1
11	แบบแพรับเครื่องสูบน้ำ	17
12	แบบประกอบระบบกระจายน้ำ	9
13	แบบป้าย	2
	รวม	47

อนุมัติ

(นายวิเชียร ศิริสุวรรณคูหา)
ผู้อำนวยการสำนักงานทรัพยากรน้ำที่ ๓
ปฏิบัติราชการแทน อธิบดีกรมทรัพยากรน้ำ

กรมทรัพยากรน้ำ

โครงการก่อสร้างระบบกระจายน้ำด้วยพลังงานแสงอาทิตย์พระธาตุศรีสองรัก

ตำบลด่านซ้าย อำเภอด่านซ้าย จังหวัดเลย

แผนที่แสดงอาณาเขตติดต่อ แผนที่แสดงที่ตั้งโครงการ

สำนักงานทรัพยากรน้ำที่ 3 อุดรธานี

คณะกรรมการจัดทำรูปแบบรายการก่อสร้าง		
ประธานกรรมการ	นายเลิศฤทธิ์ เลี่ยมสกุล	
กรรมการ	นายบรรจง อภัยแสน	
กรรมการ	นายชัยณรงค์ เฟื่องระย้า	

สำรวจ	นายบรรจง อภัยแสน นายสุวิทย์ พิมพ์มหา	เสนอ		หนก.
ออกแบบ	นายบรรจง อภัยแสน	ผ่าน		ผอ.ส.
เขียนแบบ	นายสุวิทย์ พิมพ์มหา	เห็นชอบ		ผอ.สทน.
ตรวจ				
แบบเลขที่		แผ่นที่ 1	จำนวน 47	

คำย่อ

BASE LINE	B/L
BENCH MARK	BM.
BRIDGE	BRDG.
CENTER LINE	C/L
CROSS SECTION	X–SECTION
DEFLECTION ANGLE	△
EXTERNAL DISTANCE	E.
HIGH WATER LEVEL	H.W.L.
HUB & NAIL	H.& N.
LENGTH OF CIRCULAR CURVE	L.
POINT OF CURVATURE	P.C.
POINT OF TANGENCY	P.T.
POINT OF INTERSECTION	P.I.
POINT ON TANGENT	P.O.T.
PROPOSED GRADE	P.G.
RADIUS OF CURVE	R.
REFERENCE POINT	R.P.
STATION	STA.
TANGENT DISTANCE	T.
ORIGINAL GROUND LINE	O.G.L.
DEGREE OF CURVATURE	D.
ELEVATION	ELEV.

สัญลักษณ์ชั้นดินและมวลวัสดุ

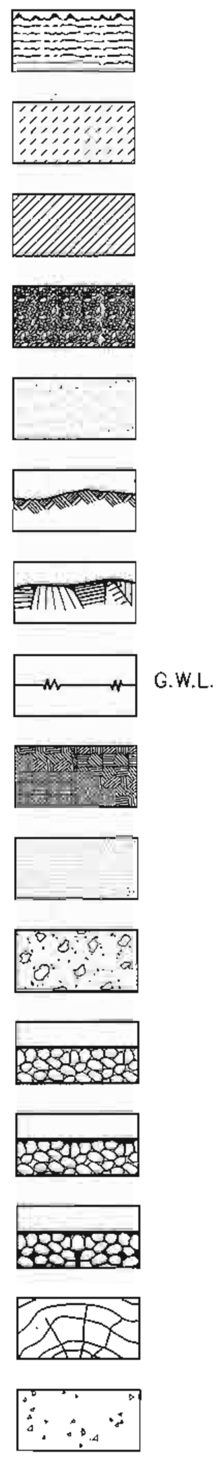

- ดินอ่อน, ดินผิวบน
- ดินเหนียว
- ดินตะกอน
- กรวด
- ทราย
- ผิวดิน
- ผิวหิน
- ระดับน้ำใต้ดิน
- หินที่ยังไม่แบ่งแยกชั้น
- หินทราย
- หินก้อนใหญ่และทราย
- หินเรียง
- หินเรียงยาแนว
- หินก่อ
- ไม้
- คอนกรีต

สัญลักษณ์

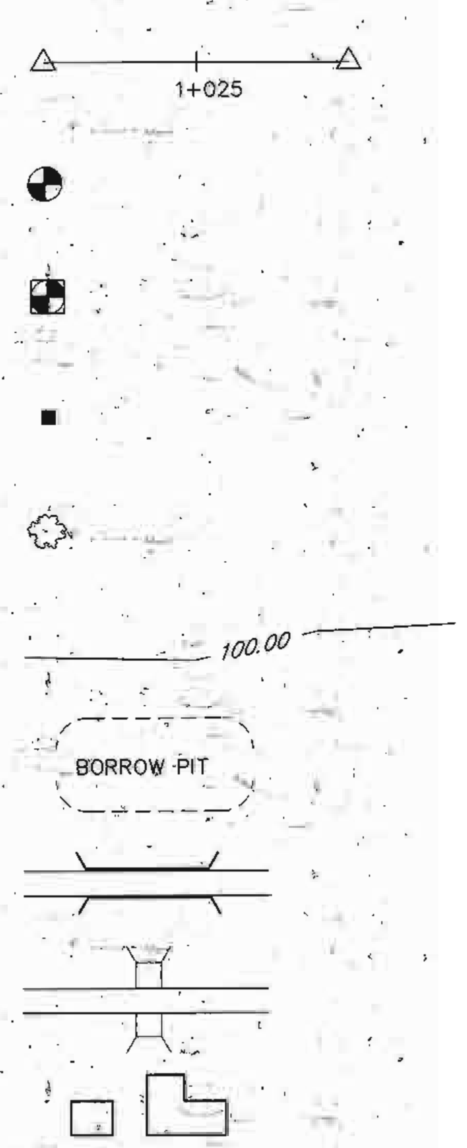

- เส้นฐาน , หมุดสกัด
- หมุดหลักฐานการระดับ
- หมุดหลักฐานการระดับถาวร
- หมุดหลักอ้างอิง
- ต้นไม้
- เส้นชั้นความสูง
- บ่อดินยืม
- สะพาน
- ท่อลอด
- อาคาร

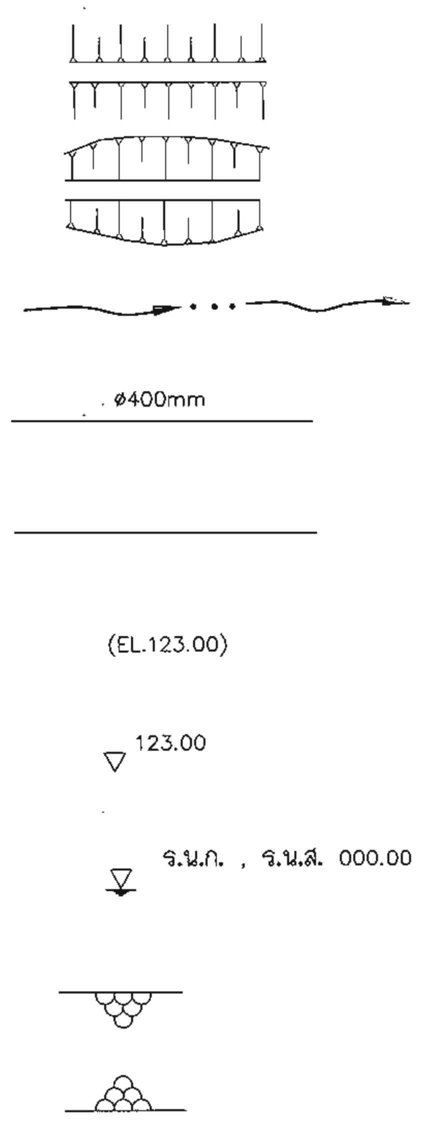

- แนวดินถม
- แนวดินตัด
- แม่น้ำ , ลำธาร
- คลอง , คลองซอย
- แนวท่อ , ขนาดท่อ
- บอกระดับ รูปแปลน
- บอกระดับ รูปตัด
- บอกระดับน้ำเก็บกัก , ระดับน้ำสูงสุด
- เชิงลาดหินเรียงด้วยมือรูปแปลน
- เชิงลาดหินเรียงด้วยมือรูปตัด

ลักษณะโครงการระบบส่งน้ำ

ที่ตั้งโครงการ แผนที่ ระวาง 5643 I พิกัด 1928239 N 322580 E

1. ระบบส่งน้ำ

2. ชนิดคลองส่งน้ำ

คลองส่งน้ำสาย กว้าง ม. ลึก ม. ยาว ม. ลาดท้องคลอง
ปริมาณน้ำที่ส่งได้ ลบ.ม./วินาที

คลองส่งน้ำสาย กว้าง ม. ลึก ม. ยาว ม. ลาดท้องคลอง
ปริมาณน้ำที่ส่งได้ ลบ.ม./วินาที

คลองส่งน้ำสาย กว้าง ม. ลึก ม. ยาว ม. ลาดท้องคลอง
ปริมาณน้ำที่ส่งได้ ลบ.ม./วินาที

คลองส่งน้ำสาย กว้าง ม. ลึก ม. ยาว ม. ลาดท้องคลอง
ปริมาณน้ำที่ส่งได้ ลบ.ม./วินาที

คลองส่งน้ำสาย กว้าง ม. ลึก ม. ยาว ม. ลาดท้องคลอง
ปริมาณน้ำที่ส่งได้ ลบ.ม./วินาที

3. ชนิดของท่อส่งน้ำ

ท่อส่งน้ำสาย PIPE LINE MP ขนาดเส้นผ่าศูนย์กลางท่อ 125 มม. ยาว 80 ม.
ปริมาณน้ำที่ส่งได้ 0.0083 ลบ.ม./วินาที

ท่อส่งน้ำสาย PIPE LINE A ขนาดเส้นผ่าศูนย์กลางท่อ 125 มม. ยาว 361 ม.
ปริมาณน้ำที่ส่งได้ 0.0083 ลบ.ม./วินาที

ท่อส่งน้ำสาย PIPE LINE B ขนาดเส้นผ่าศูนย์กลางท่อ 125 ม. ยาว 352 ม.
ปริมาณน้ำที่ส่งได้ 0.0083 ลบ.ม./วินาที

ท่อส่งน้ำสาย PIPE LINE C ขนาดเส้นผ่าศูนย์กลางท่อ 125 ม. ยาว 200 ม.
ปริมาณน้ำที่ส่งได้ 0.0083 ลบ.ม./วินาที

ท่อส่งน้ำสาย PIPE LINE D ขนาดเส้นผ่าศูนย์กลางท่อ 125 ม. ยาว 166 ม.
ปริมาณน้ำที่ส่งได้ 0.0083 ลบ.ม./วินาที

ท่อส่งน้ำสาย ขนาดเส้นผ่าศูนย์กลางท่อ - ม. ยาว - ม.
ปริมาณน้ำที่ส่งได้ - ลบ.ม./วินาที

4. ผลประโยชน์

ราษฎรได้รับประโยชน์ 50 ครัวเรือน 1 หมู่บ้าน 1 ตำบล
-ส่งน้ำให้แก่พื้นที่เพาะปลูกในเขตโครงการได้ 500 ไร่

5. อื่นๆ

อาคารถังเก็บน้ำ 100 ลบ.ม.	1	ชุด
อาคารจุดปล่อยน้ำ	17	ชุด
อาคารท่อระบายอากาศ	2	ชุด

ข้อกำหนดเกี่ยวกับแบบแปลน

1. มิติต่างๆกำหนดเป็นเมตร นอกจากแสดงไว้เป็นอย่างอื่น
2. รายการก่อสร้างที่ไม่ระบุไว้เป็นอย่างอื่น ให้ก่อสร้างตามข้อกำหนดรายละเอียดประกอบแบบของกรมทรัพยากรน้ำเท่านั้น
3. รายละเอียดใดๆที่ไม่ปรากฎชัดในแบบแปลนและไม่แจ้งชัดในข้อกำหนดรายการก่อสร้าง ให้ผู้รับจ้างแจ้งแก่ผู้ว่าจ้างเป็นผู้ชี้ขาด ห้ามผู้รับจ้างกระทำโดยพละการ
4. การทดสอบใดๆ ที่ไม่ปรากฎชัดในแบบแปลนและรายละเอียดการก่อสร้าง ที่แนบท้ายสัญญา ให้เป็นค่าใช้จ่ายทั้งหมดของผู้รับจ้าง
5. ให้ผู้รับจ้างจัดทำและติดตั้งป้ายชื่อโครงการและป้ายแนะนำโครงการตามแบบที่กำหนดให้ ก่อนทำการติดตั้ง ให้ผู้รับจ้างแจ้งแก่ผู้ว่าจ้างเห็นชอบก่อนดำเนินการต่อไป
6. งานดินขุดทิ้งให้ผู้ว่าจ้างเป็นผู้กำหนดที่ทิ้งดิน เท่านั้น
7. การระบายน้ำระหว่างการก่อสร้าง ผู้รับจ้างจะต้องหาวิธีระบายน้ำออกจากบริเวณนั้น เพื่อป้องกันการเสียหายอันอาจจะเกิดขึ้นกับการก่อสร้าง โดยผู้รับจ้างจะต้องออกค่าใช้จ่ายเอง
8. การปลูกหญ้าให้ปลูกแบบปูพรมติดต่อกัน (BLOCK SODDING) ห้ามปลูกแบบเป็นหย่อมๆ หรือเป็นแบบแถบ (STRIP SODDING) ก่อนทำการปลูกหญ้าให้ปู TOPSOIL หนา 0.10 ม. และต้องรดน้ำจนกว่าหญ้าจะเจริญงอกงาม ข้อกำหนดอื่นๆเกี่ยวกับการปลูกหญ้า ให้ถือตามข้อกำหนดการก่อสร้างของกรมทรัพยากรน้ำ
9. อาคารประกอบเช่น อาคารทางน้ำเข้า บันไดลงสระ สามารถเปลี่ยนแปลงตำแหน่งได้ ตามความเหมาะสมของสภาพภูมิประเทศ โดยได้รับความเห็นชอบจากผู้ว่าจ้าง
10. ลบมุมอาคารส่วนที่มองเห็นได้ 2 ซม. นอกจากแสดงไว้เป็นอย่างอื่น

หมายเหตุ

1.งานดินขุดขนทิ้งให้ผู้ควบคุมงานเป็นผู้กำหนด โดยกำหนอให้ทิ้งดินภายในบริเวณโครงการ หรือที่ดินสาธารณะ ทั้งนี้ต้องประสานหน่วยงาน องค์กรปกครองส่วนท้องถิ่น หรือผู้ใหญ่บ้านร่วมชี้จุดที่ทิ้งดิน
2.กรณีไม่สามารถหาจุดที่ทิ้งสาธารณะได้ ให้ผู้ควบคุมงานและผู้รับจ้าง พิจารณาหาแนวทางแก้ไขร่วมกับหน่วยงาน องค์กรปกครองส่วนท้องถิ่น หรือกำนันผู้ใหญ่บ้านร่วมชี้จุดที่พักดิน และมอบมวลดินให้พื้นที่ดูแลต่อไป
3.กรณีผู้รับจ้างไม่ทิ้งดินตามที่ระบุไว้ในแบบแปลน ผู้ว่าจ้างสามารถปรับลดค่างานดินขุดทิ้งได้ โดยไม่มีเงื่อนไขใดๆ
4.จุดที่ทิ้งดินสามารถเปลี่ยนแปลงได้ ทั้งนี้ขึ้นอยู่กับดุลพินิจของคณะกรรมการตรวจการจ้างเห็นชอบ ห้ามผู้รับจ้างดำเนินการโดยพลการ โดยขาดความเห็นชอบจากคณะกรรมการตรวจการจ้าง
5.ก่อนดำเนินการก่อสร้าง ผู้รับจ้างต้องติดตั้งป้ายประชาสัมพันธ์โครงการ ไว้ที่โครงการ และสามารถมองเห็นได้ชัดเจน ตามรูปแบบข้อกำหนดของกรมทรัพยากรน้ำ

คณะกรรมการจัดทำรูปแบบรายการก่อสร้าง		
ประธานกรรมการ	นายเลิศฤทธิ์ เลี่ยมสกุล	(ลงชื่อ)
กรรมการ	นายบรรจง อภัยแสน	(ลงชื่อ)
กรรมการ	นายชัยณรงค์ เฟื่องระย้า	(ลงชื่อ)

กรมทรัพยากรน้ำ

โครงการก่อสร้างระบบกระจายน้ำด้วยพลังงานแสงอาทิตย์พระธาตุศรีสองรัก

ตำบลด่านซ้าย ,อำเภอด่านซ้าย จังหวัดเลย

สัญลักษณ์, ลักษณะโครงการ, ข้อกำหนดเกี่ยวกับแบบแปลน

สำนักงานทรัพยากรน้ำที่ 3 อุดรธานี

สำรวจ	นายบรรจง อภัยแสน นายสุวิทย์ พิมพ์มหา	เสนอ	(ลงชื่อ)	หนก.
ออกแบบ	นายบรรจง อภัยแสน (ลงชื่อ)	ผ่าน	(ลงชื่อ)	ผอ.ส.
เขียนแบบ	นายสุวิทย์ พิมพ์มหา (ลงชื่อ)	เห็นชอบ	(ลงชื่อ)	ผอ.สทน.
ตรวจ	(ลงชื่อ)			
แบบเลขที่		แผ่นที่ 2	จำนวน 47	

รายละเอียดข้อกำหนดการใช้ระบบกระจายน้ำด้วยพลังงานแสงอาทิตย์

1. รายการก่อสร้าง

1. งานคลังเก็บน้ำเหล็กเคลือบแก้ว ขนาดความจุ 100,000 ลิตร จำนวน 1 ชุด พร้อมอุปกรณ์ติดตั้ง
2. งานระบบกระจายน้ำโดยใช้ท่อส่งน้ำ พร้อมอุปกรณ์ข้อต่อตามแบบแปลนซึ่งต้องเป็นไปตามมาตรฐานของกรมทรัพยากรน้ำ
3. งานระบบปั๊มสูบน้ำชนิด VERTICAL MULTISTAGE CENTRIFUGAL PUMP (ปั๊มที่มีมอเตอร์ติดกับตัวปั๊ม) สามารถสูบน้ำได้ไม่น้อยกว่า **40** ลบ.ม./ชม./ชุด จำนวน 2 ชุด
4. งานแผงพลังงานแสงอาทิตย์ชนิด Crystalline Silicon มีกำลังไฟฟ้า Output ไม่น้อยกว่า 400 วัตต์/แผง ที่พลังงานแสงแดด (Irradiance Condition) 1,000 วัตต์ต่อตารางเมตร อุณหภูมิ 25 องศา ที่ค่า Air mass 1.5
5. ชุดควบคุมการทำงานของเครื่องสูบน้ำแบบผิวดิน มีเครื่องแปลงกระแสไฟฟ้าจากแผงเซลล์แสงอาทิตย์ จำนวน 2 ชุด ระบบไฟฟ้ากระแสตรง (DC) เป็นกระแสสลับ(AC) 3 เฟส 380-415 โวลต์ ขนาดไม่น้อยกว่า 7.5 กิโลวัตต์ เพื่อใช้กับเครื่องสูบน้ำ
6. ตู้ควบคุมระบบสูบน้ำ เป็นตู้โลหะทำจากแผ่นโลหะความหนาไม่น้อยกว่า 1.0 มม. พร้อมอุปกรณ์ภายในตู้ทาสีและพ่นสีพื้นกันสนิม
   - เบรกเกอร์ชนิดกระแสตรง (DC)
   - อุปกรณ์ป้องกันคลื่นไฟฟ้ากระโชก (Surge protector) ฝั่ง กระแสตรง (DC.)
   - เบรกเกอร์ชนิดกระแสสลับ (AC)
7. ระบบฐานรากโดยใช้เสาเข็ม และฐานคอนกรีตเสริมเหล็ก
8. งานอาคารโรงสูบน้ำ
9. งานดินถมบดอัดความหนาแน่นไม่น้อยกว่า 95% (STANDARD PROCTOR COMPACTION TEST.)
10. ผู้รับจ้างจะต้องจัดทำเอกสาร รวบรวมเอกสารต่าง ๆ ประกอบการส่งมอบงานอยู่ในรูปแบบ Digital Fileใน Hard disk ดังนี้
    - แบบแปลนตามสัญญา และแบบแก้ไข
    - แบบ Asbuilt plan และแบบ Shop Drawing ต่างๆ
    - สัญญาก่อสร้าง สัญญาแก้ไขเพิ่มเติม และเอกสารขยายระยะเวลาก่อสร้าง
    - หนังสือยินยอมอุทิศที่ดิน (ถ้ามี)
    - รายงานความก้าวหน้าโครงการ (รายงานประจำวัน ประจำสัปดาห์ รายงานประจำเดือน)
    - รูปถ่ายหรือวีดีโอบันทึกภาพ ก่อนการก่อสร้าง ขณะก่อสร้าง และหลังก่อสร้างเสร็จ

2. ข้อกำหนดเกี่ยวแบบแปลน

1. มิติต่างๆกำหนดเป็นเมตร นอกจากแสดงไว้เป็นอย่างอื่น
2. งานหิน
   - 2.1 มีความแข็งแกร่ง ไม่ผุกร่อน และทนต่อการขัดสี (Abrasion)โดยส่วนที่สึกหรอสูญหายต้องไม่เกิน 40% ตามวิธีทดสอบ Los Angeles Abrasion Test
   - 2.2 มีความคงทน (Soundness) โดยส่วนที่สูญหายต้องไม่เกิน 12% ตามวิธีทดสอบ Sodium Sulphate
3. ทราย
   ทรายต้องมีความสะอาดปราศจากสิ่งปนเปื้อนทุกชนิด ไม่ว่าจะเป็นวัชพืช ต่างๆหรือดินที่เจอปน ทรายที่ใช้ต้องเป็นผ่านตะแกรง No.100 ได้ไม่เกิน 10% ทรายรองพื้นต้องทำการบดอัดแน่น(C.B.R) ไม่น้อยกว่าร้อยละ 10 ที่ร้อยละ 95 ของค่าความแน่นแห้งสูงสุด โดยการฉีดน้ำหรือใช้เครื่องมือที่เหมาะสม บดอัดให้แน่น ทั้งนี้ให้อยู่ในดุลยพินิจของผู้ควบคุมงานก่อสร้าง
4. งานคอนกรีต ต้องใช้ปูนซีเมนต์ปอร์ตแลนด์ ประเภทที่ 1 มีคุณภาพตาม มอก.15 เล่ม 1-2532 และต้องรับแรงกดสูงสุดได้ไม่น้อยกว่า 240 กก/ตร.ซม. โดยการทดสอบแท่งคอนกรีตมาตรฐานรูปทรงลูกบาศก์ ขนาด 15 x 15 ซม.ที่อายุบ่ม 28 วัน
5. เหล็กเสริมใช้เหล็กข้ออ้อย (DEFORMED BAR) ชั้นคุณภาพ SD-30 ตามมาตรฐาน มอก.24-2559
6. รายละเอียดใดๆที่ไม่ปรากฏชัดในแบบแปลน และไม่ชัดแจ้งในข้อกำหนดรายละเอียดประกอบการก่อสร้าง ผู้รับจ้างจะต้องทำแบบก่อสร้างจริง (Shop Drawing) เสนอต่อกรรมการตรวจรับพัสดุในงานก่อสร้างเพื่อพิจารณาเห็นชอบก่อนการดำเนินการ
7. การกำหนดตำแหน่งสิ่งปลูกสร้างทุกชนิดที่ไม่ได้ระบุไว้ในแบบแปลน เช่น อาคารสำนักงานสนาม ป้ายชื่อโครงการ และป้ายแนะนำโครงการ จะต้องได้รับความเห็นชอบจากคณะกรรมการตรวจรับพัสดุในงานก่อสร้างเห็นชอบก่อนการดำเนินการ
8. ตำแหน่งของอาคารประกอบ สามารถเปลี่ยนแปลงได้ตามความเหมาะสมของสภาพภูมิประเทศ ทั้งนี้ต้องได้รับความเห็นชอบจากคณะกรรมการตรวจรับพัสดุในงานก่อสร้างก่อนการดำเนินการ
9. การดำเนินการใดๆ ที่ส่งผลกระทบต่อกรรมสิทธิ์ที่ดินของราษฎร ตลอดพื้นที่ตั้งโครงการให้ผู้รับจ้างแจ้งเป็นหนังสือต่อคณะกรรมการตรวจรับพัสดุในงานก่อสร้างเพื่อพิจารณาเห็นชอบก่อนการดำเนินการทุกครั้ง ทั้งนี้ห้ามผู้รับจ้างกระทำการใดๆโดยพละการโดยเด็ดขาด
10. รายละเอียดอื่นๆที่มีการแก้ไขเปลี่ยนแปลงให้ผู้รับจ้างเสนอแบบ Shop Drawing พร้อมเปรียบเทียบราคาค่าก่อสร้างให้คณะกรรมการตรวจรับพัสดุในงานก่อสร้าง พิจารณาก่อนการดำเนินการ
11. รายการก่อสร้างที่ไม่ระบุไว้เป็นอย่างอื่น ให้ก่อสร้างตามข้อกำหนดรายละเอียดประกอบแบบที่กรมทรัพยากรน้ำ กำหนด
12. รายละเอียดใดๆที่ไม่ปรากฏชัดในแบบแปลนและไม่แจ้งชัดในข้อกำหนดรายการก่อสร้าง ให้ผู้รับจ้างแจ้งเป็นหนังสือต่อ คณะกรรมการตรวจรับพัสดุในงานก่อสร้างเป็นผู้ชี้ขาด ห้ามผู้รับจ้างกระทำโดยพละการ
13. การก่อสร้างฐานราก ชนิดฐานรากเสาเข็ม ต้องได้รับอนุมัติผลการทดสอบดินบริเวณตั้งโครงการโดยดินต้องมีกำลังรับน้ำหนักบรรทุกปลอดภัย ตามข้อกำหนดที่ระบุไว้ในแบบ และความยาวเสาเข็มจากการทดสอบ ทั้งนี้ผู้รับจ้างต้องดำเนินการทดสอบความสามารถในการรับน้ำหนักบรรทุกของเข็มที่จะก่อสร้างคลังเก็บน้ำขนาดความจุ 100,000 ลิตร โดยวิธี SEISMIC PILE TEST หรือดีกว่าจำนวนไม่น้อยกว่า 1 ต้น ณ ตำแหน่งที่จะก่อสร้าง ต้องเป็นไปตามมาตรฐานทางวิศวกรรม และได้รับความเห็นชอบจากคณะกรรมการตรวจรับพัสดุในงานก่อสร้าง ก่อนเริ่มทดสอบ โดยการวินิจฉัย และการรับรองผลการทดสอบต้องมีวิศวกรของผู้รับจ้างที่ได้รับใบอนุญาตให้เป็นผู้ประกอบวิชาชีพวิศวกรรมควบคุม สาขาวิศวกรรมโยธา ระดับ สามัญวิศวกร จากสภาวิศวกรตามพระราชบัญญัติวิศวกร พ.ศ. 2542 เป็นผู้เซ็นต์รับรองผลการทดสอบดิน และสรุปผลการรับน้ำหนักบรรทุกที่ปลอดภัยของเสาเข็ม ณ ระดับจุดก่อสร้าง ทั้งนี้บรรดาค่าใช้จ่ายในการทดสอบเป็นหน้าที่ของผู้รับจ้าง

3.สายไฟเชื่อมต่อระบบ

1) สายไฟที่ใช้เชื่อมต่อระบบจากแผงเซลล์แสงอาทิตย์เชื่อมต่อกับเครื่องควบคุมเป็นชนิด PV แบบ 1x4 ตร.มม ในกรณีระยะห่างไม่เกิน 30 เมตร และแบบ 1x6 ตร.มม. ในกรณีระยะห่างเกิน 30 เมตร แต่ไม่เกิน 100 เมตร

2) สายไฟที่ใช้สำหรับตู้ควบคุมไปถึงตัวปั๊มน้ำให้ใช้สายไฟ VCT 4x4 ตร.มม ในกรณีระยะห่างไม่เกิน 30 เมตร และแบบ 4x6 ตร.มม ในกรณีระยะห่างเกิน 30 เมตร แต่ไม่เกิน 100 เมตร โดยเดินท่อสายไฟให้มีความเรียบร้อยและสวยงาม

3) สายไฟที่ใช้มีคุณภาพดี ทนต่อสภาพอากาศได้เป็นอย่างดี

1. สายไฟฟ้าที่ใช้ติดตั้งระบบกระจายน้ำด้วยพลังงานแสงอาทิตย์ต้องเป็นผลิตภัณฑ์ที่ได้รับ การรับรองมาตรฐาน มอก. 11-2531 หรือ มอก. เลขที่ 11-2553 หรือตามมาตราฐานเกี่ยวข้อง เช่น IEC 60502-1, UL 4703 เป็นต้น
2. ท่อร้อยสายไฟฟ้าให้เป็นชนิดพีอีความหนาแน่นสูง (High Density Polyhylene Pie, HDPE) ชั้นคุณภาพ PN 8 หรือดีกว่าเป็นผลผลิตภัณฑ์ที่ได้รับรองมาตรฐาน มอก.เลขที่ 982 โดยขนาดท่อและจำนวนสายไฟฟ้าที่ร้อยท่อเป็นไปตามหลักวิชาการ
3. การเดินสายไฟฟ้าระหว่างแผงเซลล์แสงอาทิตย์แต่ละแผง ให้ใช้สายไฟฟ้าที่ติดตั้งมาพร้อมกับ Trminal box ของแผงเซลล์แสงอาทิตย์ ต่อวงจรให้ถูกต้อง แข็งแรง หรือใช้สายไฟฟ้าที่ร้อยท่อเน ไปตามหลักวิชาการหรือสายชนิด 0.6 / 1.0 KV CV หรือ ดีกว่า ขนาดสายไม่น้อยกว่า 2.5 ตร.มม หนือขนาดสายตามคู่มือของผู้ผลิตแผงเซลล์ (ถ้ามี) และการต่อสายไฟฟ้าให้ใช้ PV connector หรือแบบชื่อที่เรียกว่า
4. สายไฟฟ้าของชุดแผงเซลล์แสงอาทิตย์แต่ละสาขา (PV String) ให้ใช้สายไฟฟ้าชนิด Photovoltaic wire หรือสายชนิด 0.6 / 1.0 KV CV หรือดีกว่า ขนาดสายไม่น้อยกว่า 4 ตร.มม. และต้องแสดงสัญลักษณ์ขั้วของแผงเซลล์ฯ ก่อนต่อเข้ากับขั้วต่อสายของชุดฟิวส์ไฟฟ้ากระแสตรง โดยอ้างอิงรูปแบบ การติดตั้งให้เป็นไปตามมาตรฐาน มอก.เลขที่ 2572 กำหนดให้ชุดฟิวส์ไฟฟ้ากระแสตรงติดตั้งภายในกล่องอย่างถูกต้องปลอดภัยและยึดเข้ากับเสาโครงสร้างรองรับแผงเซลล์แสงอาทิตย์
5. ผู้รับจ้างต้องจัดหาติดตั้งสายไฟฟ้าเชื่อมต่อภายในระบบทั้งหมดให้สัมพันธ์กับพลังงานไฟฟ้าที่ใช้พลังงานไฟฟ้าจากพลังงานแสงอาทิตย์ในระบบที่เกี่ยวข้องทั้งหมดระยะทางทั้งระบบไม่เกิน 200 เมตรโดยให้รวมงานระบบสายไฟฟ้าไว้กับชุดพลังงานแสงอาทิตย์หากระยะทางระบบสายไฟฟ้าในโครงการหลักมีระยะทางเกิน 200 เมตร ให้คิดเพิ่มตามระยะทางจริงส่วนที่เกิน 200 เมตร

4. ถังเก็บน้ำชนิดเคลือบแก้ว (Glass fusion to steel) ขนาดไม่น้อยกว่า 100 ลูกบาศก์เมตร

1. ถังเก็บน้ำความจุขนาดต่อถัง ไม่น้อยกว่า 100,000 ลิตร ความสูงไม่น้อยกว่า **9.00** เมตร
2. โรงงานผู้ผลิตต้องได้รับมาตรฐาน ISO9001 ด้านการผลิตชิ้นส่วนแผ่นถังฯ
3. โรงงานผู้ผลิตต้องมีประสบการณ์ในการผลิตแผ่นผนังเหล็กด้วยอินาเมลที่ใช้สำหรับผลิตถังกักเก็บน้ำถอดประกอบแบบสลักเกลียวชนิดเคลือบแก้ว - Glass Fusion to Steel (GFS Tank) ไม่น้อยกว่า 3 ปี
4. ผู้เสนอราคาต้องแสดงหนังสือรับรองว่ามี อุปกรณ์หลัก ผนังถังและอะไหล่ จากโรงงานผู้ผลิตหรือผู้แทนจำหน่ายในประเทศ สำหรับการเข้ามาแก้ไขในกรณีชำรุดภายในระยะเวลา 7 วัน ทำการ
5. ผู้เสนอราคาต้องแนบหนังสือรับรอง การให้บริการตรวจสอบแบบ Visual Inspection ปีละ 1 ครั้ง ตลอดระยะเวลาการรับประกัน 2 ปี ที่ออกโดยผู้ผลิตหรือตัวแทนจำหน่าย
6. การออกแบบโครงสร้างถังเป็นไปตามมาตรฐาน หรือ ISO 28765:2016 หรือ AWWA D103-97 โดยมีอายุการใช้งานตามการออกแบบไม่น้อยกว่า 20 ปี (Design lifetime) ผู้เสนอราคาจะต้องแนบสำเนารายการคำณวนโครงสร้างถังโดยต้องระบุชื่อโครงการ ตำแหน่งที่ตั้งของ โครงการที่จะดำเนินก่อสร้าง
7. โครงสร้างหลังคาถังน้ำต้องออกแบบ รับน้ำหนักได้ไม่น้อยกว่า 75 กก/ตรม. (ไม่มีเสาค้ำหลังคา ภายในถัง)

5. ชุดแผงเซลล์แสงอาทิตย์

แผงเซลล์แสงอาทิตย์ต้องได้รับมาตรฐานผลิตภัณฑ์อุตสาหกรรม มอก.61215 และ มอก.2580

1. ผู้รับจ้างจะต้องติดตั้งแผงเซลล์แสงอาทิตย์ ชนิดผลึกซิลิคอน (Crystalline silicon) มีพิกัดกำลังไฟฟ้าขาออกสูงสุด (Maximum Power Output) ไม่น้อยกว่า 400 วัตต์ต่อแผง และมีประสิทธิภาพในการทำงาน (Module efficiency) ไม่น้อยกว่า **20%** หรือดีกว่า ที่เงื่อนไขการทดสอบตามมาตรฐาน STC (Standard Test Condition) ได้แก่ ที่พลังงานแสงแดด (Irradiance condition) 1,000 วัตต์ต่อตารางเมตร ที่อุณหภูมิโดยรอบ 25 องศาเซลเซียส และ ที่ค่าสเปกตรัมของแสงผ่านชั้นบรรยากาศหนา 1.5 เท่า (Air mass = 1.5) และแผงฯต้องมีค่าแรงดันไฟฟ้าสูงสุดในระบบเมื่อต่ออนุกรม (Maximum system voltage) ไม่น้อยกว่า 1,000 โวลต์
2. แผงเซลล์แสงอาทิตย์ภายในต้องมีการผนึกด้วยด้วยสารกันชื้น (Ethylene Vinyl Acetote: EVA) หรือวัสดุที่เทียบเท่าหรือดีกว่า ด้านหน้าแผงฯปิดทับด้วยกระจกนิรภัยแบบใส (Tempered glass) หรือวัสดุอื่นที่มีคุณสมบัติดีกว่าและทนต่อรังสีอัลตราไวโอเลต (UV) ได้ตลอดอายุการใช้งานของแผงฯ ด้านหลังของแผงฯติดตั้งกล่องรวมสายไฟ (Junction Box หรือ Terminal Box) ที่มั่นคงแข็งแรงทนต่อสภาพอากาศและสภาวะแวดล้อมการใช้งานภายนอกอาคารได้ดี มีอายุการใช้งานยืนยาวเทียบเท่าแผงฯ และ มีระดับมาตรฐานการป้องกันการซึมซองน้ำ IP67 ซึ่งผลิตพร้อมมาจากโรงงานผู้ผลิตแผงฯ กล่องรวมสายไฟจะต้องมีบายพาสไดโอดเบ็ดเสร็จ (Integroted Bypass Diode) ต่ออยู่ภายในเพื่อช่วยให้การไหลของกระแสไฟฟ้าเป็นปกติกรณีเกิดเงาบังทับเซลล์ใดเซลล์หนึ่ง (Hot spot) การประกอบขั้วต่อสายกล่องรวมสายไฟต้องมีการประกอบภายในขบวนการผลิตเดียวกันกับแผงฯตั้งแต่ต้นจนจบถึงขั้นตอนบรรจุหีบห่อ กรอบของแผงฯต้องทำจากวัสดุโลหะปลอดสนิม (Anodized Aluminum) ความสูงขอบเฟรมไม่น้อยกว่า 35 มิลลิเมตร และ แผงฯทุกแผงต้องแสดงชื่อ 'กรมทรัพยากรน้ำ' สลักบนกรอบด้านบนซ้ายและด้านล่างขวา
3. แผงเซลล์แสงอาทิตย์ทุกชุดที่เสนอราคาต้องเป็นผลิตภัณฑ์ที่มีเครื่องหมายการค้าเดียวกัน มีรุ่นการผลิตเดียวกัน มีค่ากำลังไฟฟ้าสูงสุดเหมือนกัน มีหนังสือรับรองคุณภาพแผงฯ (Product Warranty) ไม่น้อยกว่า 10 ปี และ มีหนังสือยืนยันการรับประกันกำลังผลิตไฟฟ้า (Linear performance warranty) ไม่น้อยกว่า 80% ในช่วงเวลา 25 ปี รับรองโดยโรงงานผู้ผลิตแผงฯ เพื่อให้คณะกรรมการตรวจพิจารณาในวันที่ยื่นเอกสารพร้อมใบเสนอราคา
4. โรงงานผู้ผลิตแผงเซลล์แสงอาทิตย์จะต้องจดทะเบียนนิติบุคคลภายใต้กฎหมายไทย สถานที่ผลิตต้องอยู่ในประเทศไทย ต้องได้รับมาตรฐาน ISO9001, ISO14001 และ ISO45001 พร้อมยื่นเอกสารแสดงข้อมูลดังกล่าวลงนามรับรองโดยผู้มีอำนาจ พร้อมหนังสือรับรองนิติบุคคลที่ออกไม่เกิน 6 เดือน เพื่อให้คณะกรรมการตรวจพิจารณาในวันที่ยื่นเอกสารพร้อมใบเสนอราคา
5. แผงเซลล์แสงอาทิตย์ที่เสนอราคาต้องเป็นผลิตภัณฑ์ที่ได้รับการรับรองว่าผลิตในประเทศไทยและได้รับการรับรอง MiT (Made in Thailand) จากสภาอุตสาหกรรมแห่งประเทศไทย และผลิตจากโรงงานที่เป็นผู้ประกอบการวิสาหกิจขนาดกลางและขนาดย่อม (SMES) ตามรายการสินค้าที่มีรายชื่อตามที่สำนักงานส่งเสริมวิสาหกิจขนาดกลางและขนาดย่อมได้ขึ้นบัญชีไว้ โดยต้องมีสำเนาเอกสารแสดงหนังสือรับรองดังกล่าว ลงนามโดยผู้มีอำนาจผลิตแผงฯ หรือตัวแทนจำหน่ายแผงฯที่ได้รับการแต่งตั้ง ส่งให้กรรมการตรวจพิจารณาในวันที่ยื่นเอกสารพร้อมใบเสนอราคา

6. ชุดเครื่องสูบน้ำ (PUMP)

ผู้รับจ้างจะต้องติดตั้งเครื่องสูบน้ำและมอเตอร์ ผู้เสนอต้องแสดงสำเนาเอกสารพร้อมสแกนเอกสาร มาตราฐาน ISO 9001 จากผู้ผลิตหรือผู้แทนจำหน่าย เครื่องสูบน้ำเป็นชนิด VERTICAL MULTISTAGE CENTRIFUGAL PUMP สามารถสูบได้ไม่น้อยกว่า 40 ลบ.ม/ชม./ชุด จำนวน 2 ชุด ต้องมีประสิทธิภาพไม่น้อยกว่า 70% และระยะยกน้ำ (TDH) ไม่น้อยกว่า **36** ม. ที่ความเร็วรอบไม่เกิน 3,000 รอบต่อนาที ตัวเครื่องสูบน้ำทำจาก Stainless Steel ใบพัดทำจาก Stainless Steel เพลาทำจาก Stainless Steel มอเตอร์เป็นแบบเหนี่ยวนำไฟฟ้า แนวตั้ง Vertical ทรงกรงกระรอก (Squirrel-Cage Induction Motor) ตามมาตรฐาน TEFCระดับกันฝุ่นและน้ำไม่น้อยกว่า IP45 มีแรงขับไม่น้อย 15 แรงม้า ระบบไฟฟ้า 380 โวลต์, 3 เฟส 50 เฮิร์ท

7. ชุดควบคุมการทำงานของเครื่องสูบน้ำ (Solar Pump Inverter)

เป็นอุปกรณ์จ่ายพลังงาน ควบคุม ตัดต่อ ป้องกัน และแสดงผล ของระบบเครื่องสูบน้ำมอเตอร์ โดยใช้พลังงานไฟฟ้า จากแผงเซลล์แสงอาทิตย์ หรือใช้ไฟฟ้ากระแสสลับAC 3PH- 380 โวลท์ ชุดควบคุมการทำงานของเครื่องสูบน้ำ (Solar Pump Inverter) ขนาดไม่น้อยกว่า 7.5 กิโลวัตต์ กล่องควบคุม Inverter ต้องผลิตจากโรงงานที่ได้รับการรับรองคุณภาพตามมาตรฐาน ISO-9001:2015 และผลิตภัณฑ์ต้องได้รับการรับรองคุณภาพมาตรฐาน CE หรือ UL และอุปกรณ์ต้องผ่านมาตรฐาน EN 62109-1 :2010,EN 62109-2:2021 Standard Inverter หรือเทียบเท่า มีศูนย์บริการซ่อมในประเทศ พร้อมการสำรองอะไหล่ ไม่น้อยกว่า 5 ปี ผู้เสนอราคาต้องแนบสำเนาแสดงเอกสารดังกล่าว ที่ลงนามโดยผู้ผลิตหรือตัวแทนจำหน่ายที่ได้รับการแต่งตั้งในประเทศไทย พร้อมประทับตรารับรอง

8. อุปกรณ์ติดตามผลระยะไกล (Remote Monitoring)

เป็นอุปกรณ์และระบบติดตาม ตรวจสอบ ควบคุมการทำงานของระบบสูบน้ำพลังงานแสงอาทิตย์ โดยมีการรายงานผลเป็นภาษาอังกฤษ ซึ่งสามารถแสดงข้อมูลการทำงาน และควบคุมการทำงานของระบบสูบน้ำพลังงานแสงอาทิตย์ โดยใช้ App. Mobile ที่ทำงานบน Smartphone หรือ Tablet หรือ Computer PC ได้ และเป็นอุปกรณ์ที่ได้รับการขึ้นทะเบียนและผ่านการทดสอบ จาก กสทช. (สำนักงานกิจการกระจายเสียง กิจการโทรทัศน์ และกิจการโทรคมนาคมแห่งชาติ) และผ่านการทดสอบ ศูนย์ทดสอบผลิตภัณฑ์ไฟฟ้าและอิเล็กทรอนิกส์ (PTEC)

9. การทดสอบการใช้งาน

1. ผู้รับจ้างต้องทดสอบกำลังรับน้ำหนักบรรทุกของเสาเข็มในที่ตั้งโครงการ และส่งผลการทดสอบเสนอคณะกรรมการตรวจรับพัสดุพิจารณาอนุมัติการดำเนินการ
2. ผู้รับจ้างต้องส่งผลทดสอบท่อ และ/หรือแคตตาล็อก เครื่องสูบน้ำ ชุดแผงเซลล์พลังงานแสงอาทิตย์ และชุดควบคุมการทำงานเครื่องสูบน้ำที่ใช้ในการก่อสร้างตามมาตรฐาน นำเสนอคณะกรรมการตรวจรับพัสดุพิจารณาก่อนดำเนินการ ทั้งนี้คณะกรรมการตรวจรับพัสดุมีอำนาจไปตรวจสอบการผลิตของโรงงานผลิตที่ผู้รับจ้างแจ้งเพื่อประกอบการอนุมัติและสามารถที่จะไม่พิจารณาอนุมัติใช้หากพบว่าข้อเท็จจริงไม่ตรงตามที่แจ้งในการก่อสร้างตามมาตรฐาน นำเสนอคณะกรรมการตรวจรับพัสดุพิจารณาก่อนดำเนินการ ทั้งนี้คณะกรรมการตรวจรับพัสดุมีอำนาจไปตรวจสอบ
3. ผู้รับจ้างต้องรับประกันคุณภาพวัสดุและอุปกรณ์ต่างๆที่ใช้ในการก่อสร้างที่เสียหรือเสื่อมคุณภาพ ภายในระยะเวลา 2 ปี นับถัดจากวันที่ส่งมอบงานงวดสุดท้าย
4. ผู้รับจ้างจะต้องรับประกันคุณสมบัติในการใช้งานของถังเก็บน้ำชนิดเคลือบแก้ว พร้อมอุปกรณ์ที่หล่อยึดท่อจากโรงงานผู้ผลิต โดยจะรับประกันความ เสียหายหรือชำรุดใดๆที่เกิดขึ้นจากการใช้งานปกติภายในระยะเวลา 10 ปี นับถัดจากวันที่ส่งมอบงานงวดสุดท้าย
5. ผู้รับจ้างจะต้องทำการทดสอบคุณสมบัติคอนกรีต เหล็กเสริมคอนกรีต และเสนอต่อคณะกรรมการตรวจรับพัสดุในงานก่อสร้าง พิจารณาก่อนดำเนินการ
6. ผู้รับจ้างจะต้องจัดการฝึกอบรม การใช้งานอุปกรณ์ระบบการเติมน้ำและจ่ายน้ำ ให้กับผู้ใช้งานและผู้เกี่ยวข้อง อย่างน้อย 20 คน และส่งมอบคู่มือการใช้งาน จำนวน 30 ชุด พร้อมดิจิตอลไฟล์จำนวน 1 ชุด ให้ผู้ว่าจ้างภายใน 7 วันภายหลังส่งงานงวดสุดท้าย

10. เงื่อนไขในการใช้แบบแปลน ของผู้รับจ้างดำเนินการ

1. พื้นที่ในการจัดวางคลังเก็บน้ำฯ ตำแหน่งอาคารโรงสูบ ตำแหน่งแผงเซลล์แสงอาทิตย์ และระบบท่อกระจายน้ำ สามารถเปลี่ยนแปลงได้ตามความเหมาะสมและของชุมชนโดยคำแนะนำของผู้ควบคุมงานก่อสร้างและคณะกรรมการตรวจรับพัสดุในงานก่อสร้าง โดยเงื่อนไขการหาตำแหน่งวางถังเก็บน้ำตรงตามวัตถุประสงค์ เพื่อใช้สำหรับกาใช้งานให้เกิดประสิทธิผลสูงสุด ต้องมีพื้นที่อย่างน้อย 3,600 ตารางเมตร และระยะความยาวความกว้างและความสูงต้องไม่น้อยกว่าแบบมาตรฐานที่กำหนดไว้
2. ผู้รับจ้างจะต้องสำรวจภูมิประเทศและทดสอบคุณสมบัติของดินฐานรากที่เสาเข็มอัดแรงสี่เหลี่ยมตัน 0.30x0.30 เมตร รับน้ำหนักบรรทุกปลอดภัยไม่น้อยกว่า 26 ตัน/ต้น และเสาเข็มอัดแรงสี่เหลี่ยมตัน 0.15x0.15 เมตร รับน้ำหนักบรรทุกปลอดภัยไม่น้อยกว่า 10 ตัน/ต้น ถ้าไม่ได้ตามที่กำหนดให้หาจุดที่ตั้งโครงการใหม่
3. เงื่อนไขที่ระบุไว้ข้างต้นตามแบบมาตรฐานนี้ สามารถใช้ดุลพินิจ ปรับปรุง เปลี่ยนแปลง แก้ไข เพิ่มลดได้ตามความเหมาะสมตามสภาพภูมิประเทศทั้งนี้ต้องอยู่ภายใต้เงื่อนไขความมั่นคง ปลอดภัยทางด้านวิศวกรรมเป็นสำคัญ เพื่อให้เหมาะสมกับลักษณะเฉพาะของที่ตั้งแต่ละโครงการและความต้องการของชุมชนนั้นๆทั้งนี้ต้องได้รับความเห็นชอบจากคณะกรรมการตรวจรับพัสดุในงานก่อสร้างก่อนดำเนินการ

ข้อกำหนดหนดเกี่ยวกับการใช้วัสดุก่อสร้างและครุภัณฑ์ตามสัญญาก่อสร้างเพื่อส่งเสริมการใช้ สินค้า/ผลิตภัณฑ์ ที่ผลิตในประเทศ

1. ผู้รับจ้างต้องใช้วัสดุก่อสร้างหรือครุภัณฑ์ที่เป็นส่วนหนึ่งของงานก่อสร้าง(ถ้ามี) ตามโครงการก่อสร้างนี้ โดยต้องเป็นวัสดุก่อสร้างหรือครุภัณฑ์ที่เป็นผลิตภัณฑ์ที่ผลิตภายในประเทศ ไม่น้อยกว่าร้อยละ 60 ของมูลค่าวัสดุก่อสร้างที่ใช้ในโครงการก่อสร้างนี้ ทั้งนี้หาก งานก่อสร้างมีวัสดุก่อสร้างที่เป็นเหล็ก จะต้องใช้วัสดุก่อสร้างที่เป็นเหล็กซึ่งเป็นสินค้าผลิตภายในประเทศ ไม่น้อยกว่าร้อยละ 90 ของปริมาณเหล็กที่ใช้ตามสัญญาก่อสร้างนี้
2. ผู้รับจ้างต้องเสนอแผนการใช้วัสดุก่อสร้างและครุภัณฑ์ ที่เป็นผลิตภัณฑ์ที่ผลิตภายในประเทศตามสัญญาจ้างก่อสร้างนี้ ตามเอกสาร ภาคผนวก 2 และ ภาคผนวก 3 (ภาคผนวก 3 เฉพาะกรณีที่เป็นงานก่อสร้างที่มีวัสดุก่อสร้างที่เป็นเหล็ก) ให้ผู้ว่าจ้าง ตามระยะ เวลาที่กำหนดในสัญญาจ้าง(ถ้ามี) แต่ต้องไม่ช้ากว่า 60 วันหลังลงนามในสัญญาจ้างก่อสร้างหากผู้รับจ้างไม่เสนอ แผนตามเวลาที่กำหนดถือว่าผู้รับจ้างผิดสัญญา ผู้ว่าจ้างมี สิทธิยกเลิกสัญญาได้แผนการใช้วัสดุก่อสร้างฯ ที่ผู้รับจ้างเสนอ สามารถปรับเปลี่ยนได้ตามความจำเป็น เพื่อให้ มูลค่า/ปริมาณ การใช้วัสดุก่อสร้างฯ ซึ่งเป็นผลิตภัณฑ์ที่ผลิตในประเทศไม่น้อยกว่าร้อย ละ 60 ทั้งนี้ผู้รับจ้างต้องแจ้งการปรับแผนให้ผู้ว่าจ้างก่อสร้างทราบก่อนดำเนินการนำวัสดุ ก่อสร้างฯ ตามแผนที่ปรับใหม่มาใช้ล่วงหน้าอย่างน้อย 7 วัน ทั้งนี้ต้องก่อนการส่งมอบงาน แต่ละงวด
3. ผู้รับจ้างต้องแสดงหลักฐานเพื่อประกอบการพิจารณาว่าวัสดุก่อสร้างหรือครุภัณฑ์เป็น ผลิตภัณฑ์ที่ผลิตภายในประเทศ อย่างใดอย่างหนึ่งแล้วแต่กรณีแสดงต่อผู้ว่าจ้างเมื่อผู้ว่าจ้างร้องขอ เพื่อประกอบการตรวจสอบของผู้ว่าจ้างว่าวัสดุก่อสร้าง/ครุภัณฑ์ ที่ผู้รับจ้างนำมาใช้เป็นผลิตภัณฑ์ที่ผลิตในประเทศหรือไม่ ดังนี้
   1)สำเนาใบรับรองสินค้าที่ผลิตในประเทศ Made in Thailod (MiT) ที่ออกโดย สภาอุตสาหกรรมแห่งประเทศไทย
   2)ฉลากสินค้าที่แสดงว่าเป็นสินค้าที่ผลิตในประเทศไทย
   3)หลักฐานแสดงที่ตั้งของแหล่งผลิตที่สามารถแสดงได้ว่าเป็นวัสดุก่อสร้างที่ เป็นผลิตภัณฑ์ในประเทศ เช่นตำแหน่งที่ตั้งโรงโม่หินท่าทราย บ่อดิน เป็นต้น

กรมทรัพยากรน้ำ

โครงการก่อสร้างระบบกระจายน้ำด้วยพลังงานแสงอาทิตย์พระธาตุศรีสองรัก

ตำบลด่านซ้าย อำเภอด่านซ้าย จังหวัดเลย

ข้อกำหนดงานระบบกระจายน้ำ

สำนักงานทรัพยากรน้ำที่ 3 อุดรธานี

คณะกรรมการจัดทำรูปแบบรายการก่อสร้าง		
ประธานกรรมการ	นายเลิศฤทธิ์ เลี่ยมสกุล	
กรรมการ	นายบรรจง อภัยแสน	
กรรมการ	นายชัยณรงค์ เพื่องระย้า	

สำรวจ	นายบรรจง อภัยแสน นายสุวิทย์ ฟิกน์มหา	เสนอ		หนก.
ออกแบบ	นายบรรจง อภัยแสน	ผ่าน		ผอ.ส.
เขียนแบบ	นายสุวิทย์ ฟิกน์มหา	เห็นชอบ		ผอ.สทน.
ตรวจ				
แบบเลขที่		แผ่นที่ 3	จำนวน 47	

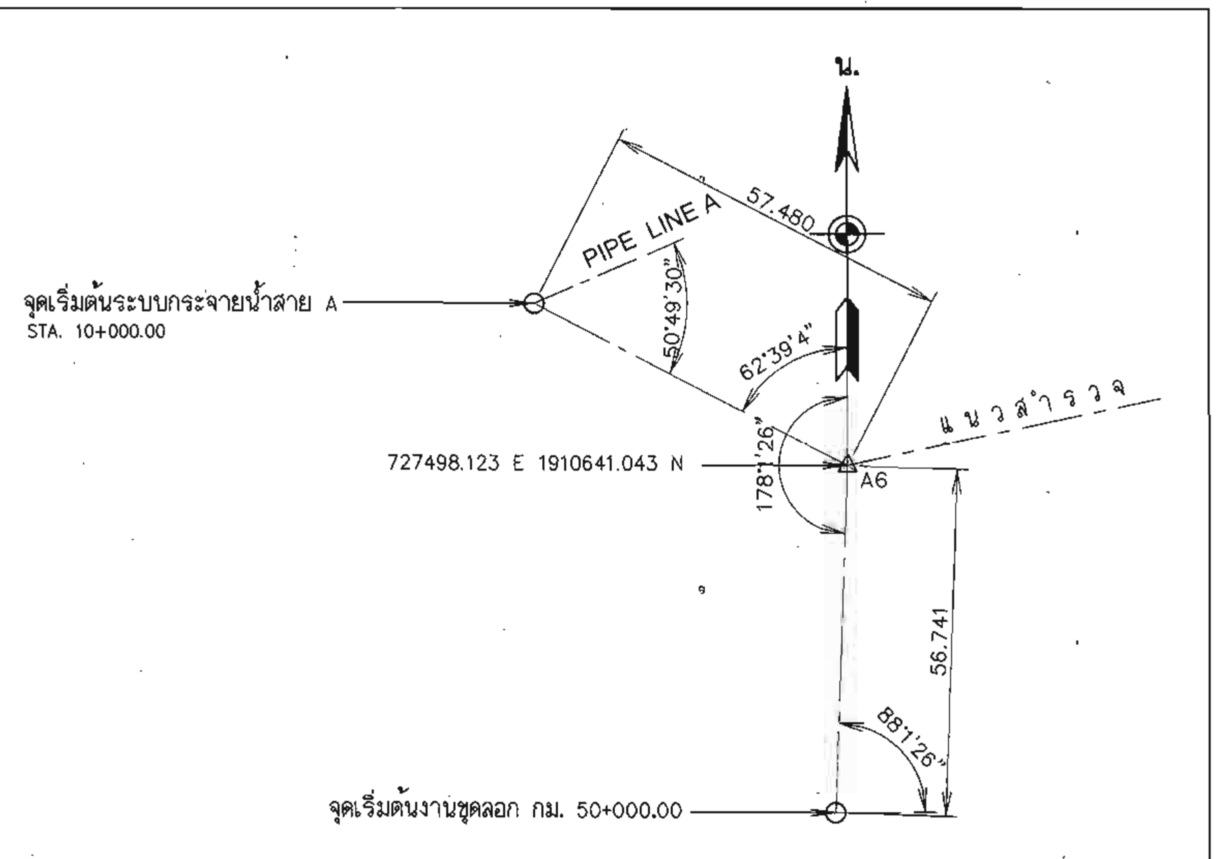

แนวก่อสร้าง

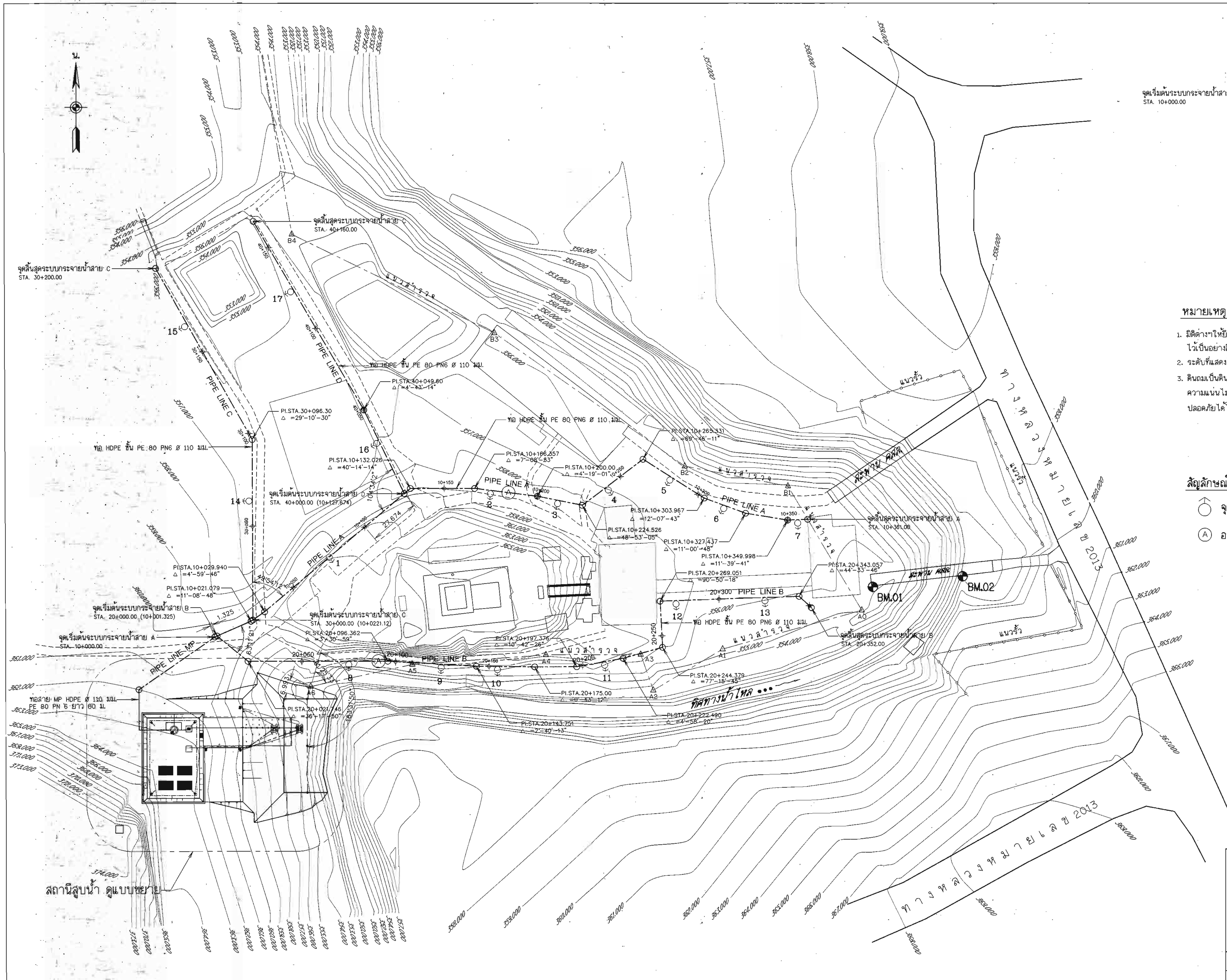

แปลนทั่วไประบบกระจายน้ำ

มาตราส่วน 1:1,000

หมายเหตุ

1. มิติต่างๆให้ยึดถือตามที่แสดงไว้ในแบบแปลน กำหนดเป็นเมตรนอกจากจะระบุไว้เป็นอย่างอื่น รายละเอียดที่เกี่ยวข้องให้ใช้ตามแบบมาตราฐาน
2. ระดับที่แสดงไว้ในแบบแปลนเป็นค่าอ้างอิงจากระดับน้ำทะเลปานกลาง (ร.ท.ก.)
3. ดินถมเป็นดินทึบน้ำชนิด GC,SC,CL การถมให้ถมเป็นชั้นๆแล้วทำการบดอัดให้มีความแน่นไม่ต่ำกว่า 95% STANDARD PROCTOR และต้องรับน้ำหนักบรรทุกปลอดภัยได้ไม่น้อยกว่า 10 ตัน/ตารางเมตร

สัญลักษณ์

- จุดปล่อยน้ำ
- (A) อาคารท่อระบายอากาศ

BM.01 อยู่บนหัวน็อตทางเดินสะพาน คสล.
727798.019 E 1910693.968 N
ค่าระดับ 355.497 ม.

BM.02 อยู่บนหัวน็อตทางเดินสะพาน คสล.
727845.953 E 1910699.655 N
ค่าระดับ 355.644 ม.

มาตราส่วน 1:1,000
0 20.00 40.00 60.00 80.00 100.00 ม.

กรมทรัพยากรน้ำ

โครงการก่อสร้างระบบกระจายน้ำด้วยพลังงานแสงอาทิตย์พระธาตุศรีสองรัก

ตำบลด่านซ้าย อำเภอด่านซ้าย จังหวัดเลย

แปลนที่ตั้งสถานีสูบน้ำ

สำนักงานทรัพยากรน้ำที่ 3 อุดรธานี

คณะกรรมการจัดทำรูปแบบรายการก่อสร้าง		
ประธานกรรมการ	นายเลิศฤทธิ์ เลี่ยมสกุล	
กรรมการ	นายบรรจง อภัยแสน	
กรรมการ	นายชัยณรงค์ เฟื่องระย้า	

สำรวจ	นายบรรจง อภัยแสน นายสุวิทย์ พิมพ์ผา	เสนอ		หนก.
ออกแบบ	นายบรรจง อภัยแสน	ผ่าน		ผอ.ส.
เขียนแบบ	นายสุวิทย์ พิมพ์ผา	เห็นชอบ		ผอ.สทน.
ตรวจ				
แบบเลขที่		แผ่นที่ 4	จำนวน 47	

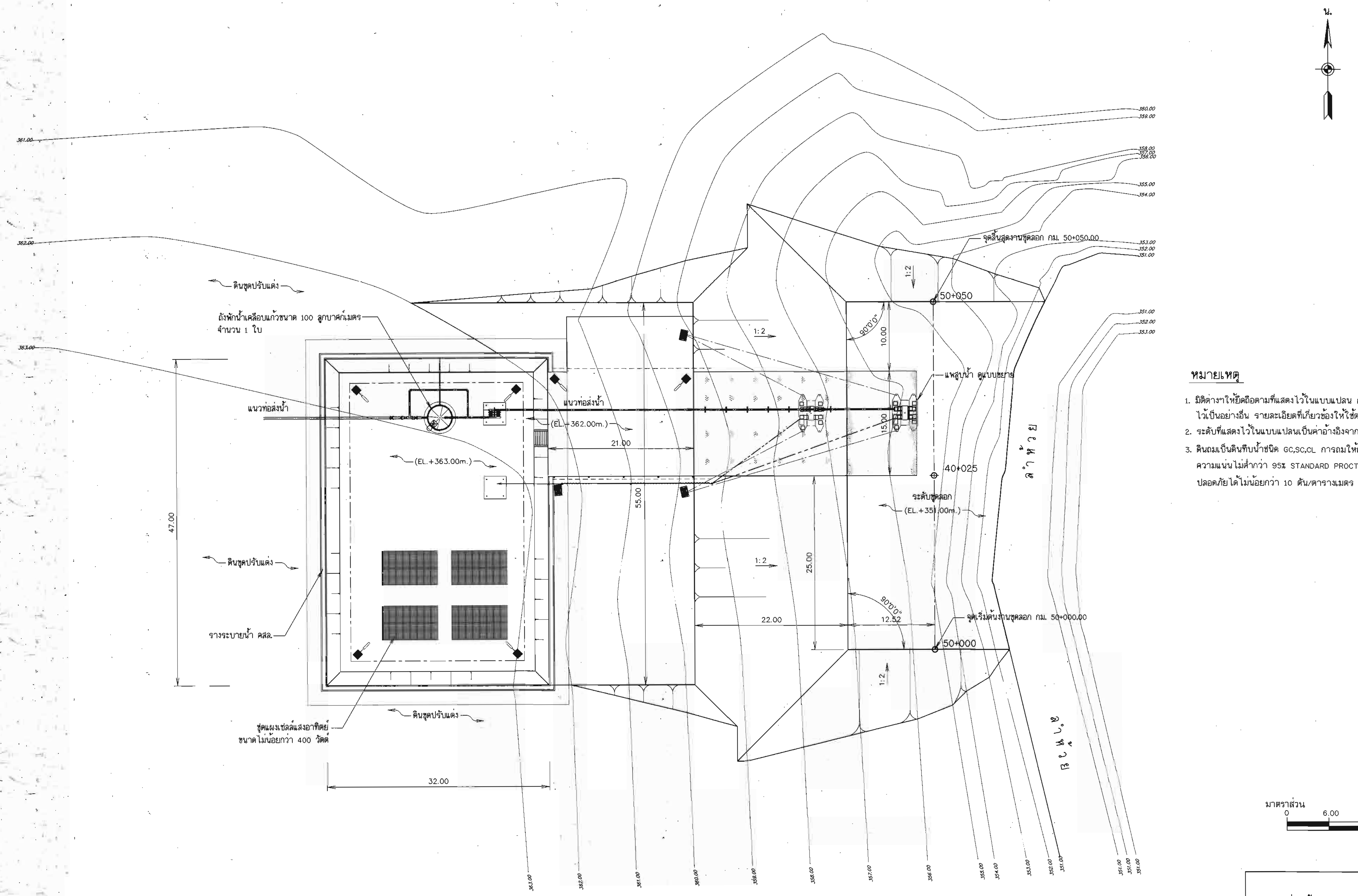

หมายเหตุ

1. มิติต่างๆให้ยึดถือตามที่แสดงไว้ในแบบแปลน กำหนดเป็นเมตรนอกจากจะระบุไว้เป็นอย่างอื่น รายละเอียดที่เกี่ยวข้องให้ใช้ตามแบบมาตราฐาน
2. ระดับที่แสดงไว้ในแบบแปลนเป็นค่าอ้างอิงจากระดับน้ำทะเลปานกลาง (ร.ท.ก.)
3. ดินถมเป็นดินทึบน้ำชนิด GC,SC,CL การถมให้ถมเป็นชั้นๆแล้วทำการบดอัดให้มีความแน่นไม่ต่ำกว่า 95% STANDARD PROCTOR และต้องรับน้ำหนักบรรทุกปลอดภัยได้ไม่น้อยกว่า 10 ตัน/ตารางเมตร

มาตราส่วน 1:300

0 6.00 12.00 18.00 24.00 30.00 ม.

แปลนที่ตั้งสถานีสูบน้ำ

มาตราส่วน 1:300

กรมทรัพยากรน้ำ

โครงการก่อสร้างระบบกระจายน้ำด้วยพลังงานแสงอาทิตย์พระธาตุศรีสองรัก

ตำบลด่านซ้าย อำเภอด่านซ้าย จังหวัดเลย

แปลนที่ตั้งสถานีสูบน้ำ

สำนักงานทรัพยากรน้ำที่ 3 อุดรธานี

คณะกรรมการจัดทำรูปแบบรายการก่อสร้าง		
ประธานกรรมการ	นายเลิศฤทธิ์ เลี่ยมสกุล	
กรรมการ	นายบรรจง อภัยแสน	
กรรมการ	นายชัยณรงค์ เฟื่องระย้า	

สำรวจ	นายบรรจง อภัยแสน นายสุวิทย์ พิมพ์มหา	เสนอ		หนก.
ออกแบบ	นายบรรจง อภัยแสน	ผ่าน		ผอ.ส.
เขียนแบบ	นายสุวิทย์ พิมพ์มหา	เห็นชอบ		ผอ.สทน.
ตรวจ				
แบบเลขที่		แผ่นที่ 5	จำนวน 47	

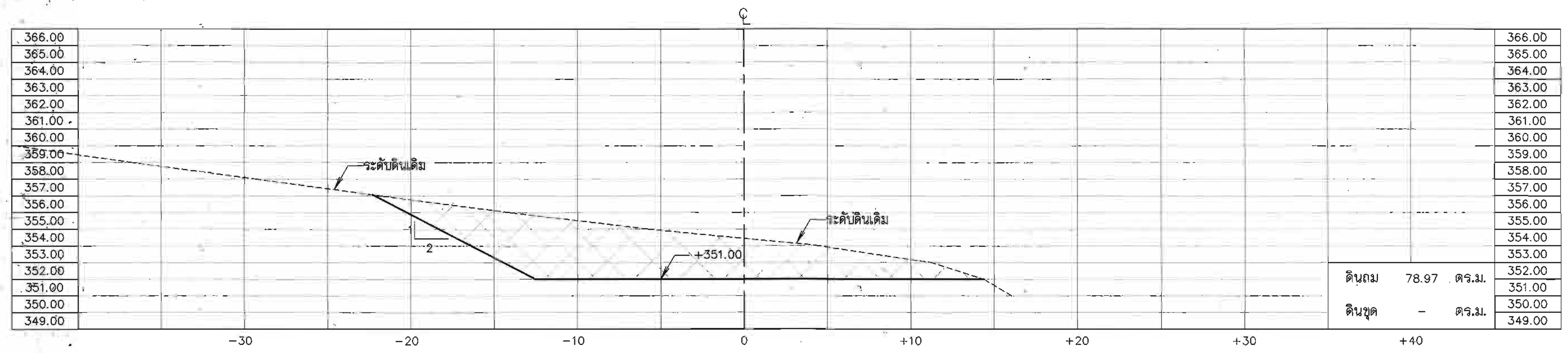

กม. 50+050.00

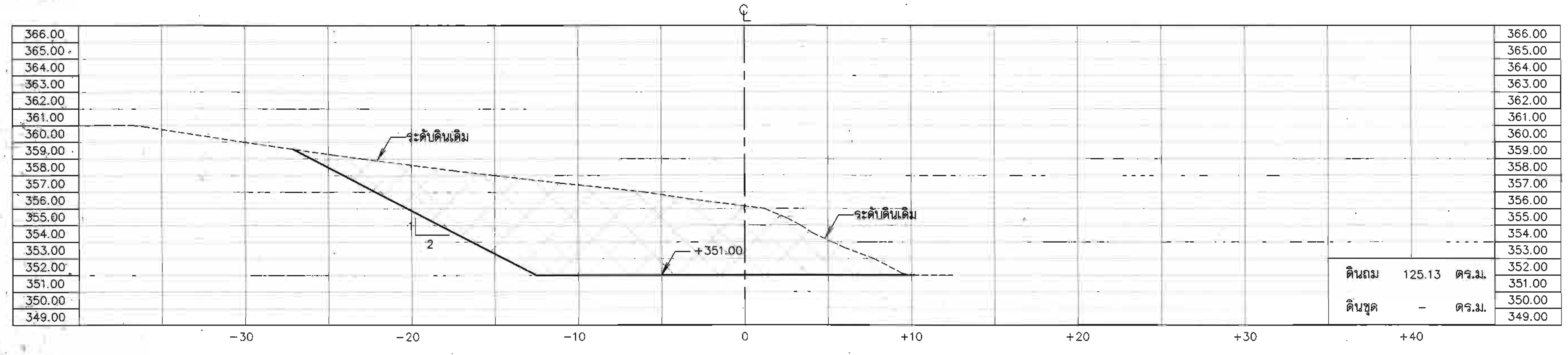

กม. 50+025.00

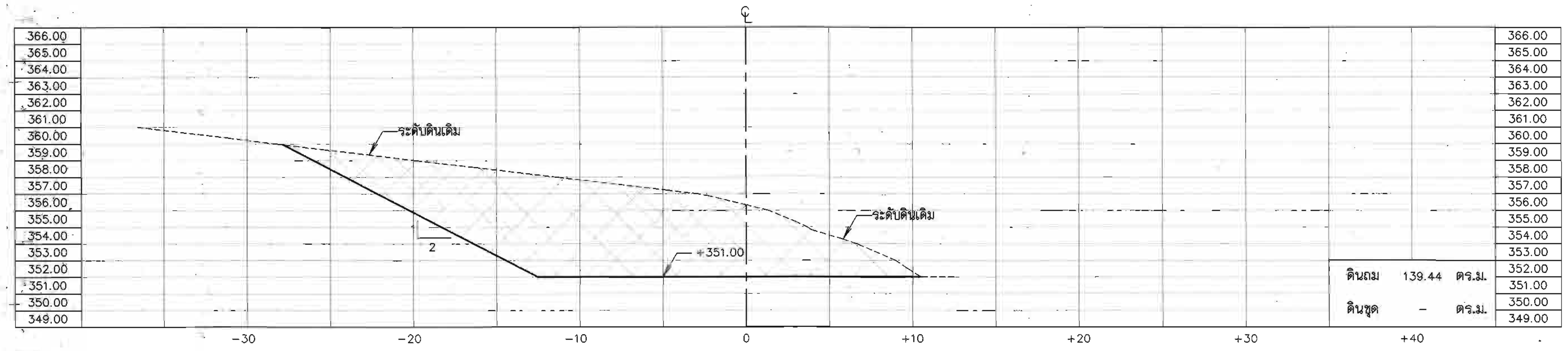

กม. 50+000.00

หมายเหตุ

1. มิติและระดับต่างๆ เป็น รทก. กำหนดเป็นเมตร นอกจากแสดงไว้เป็นอย่างอื่น
2. ในกรณีที่ขุดลอก ไม่ได้ระดับตามที่แบบกำหนด เนื่องจากขุดถึงชั้นดินดาน หรือชั้นหินให้แจ้งผู้ควบคุมงาน หรือคณะกรรมการตรวจการรับพัสดุโดยด่วน

มาตราส่วน 1:200

0 4.00 8.00 12.00 16.00 20.00 ม.

รูปตัดแสดงงานดิน

มาตราส่วน 1:200

กรมทรัพยากรน้ำ

โครงการก่อสร้างระบบกระจายน้ำด้วยพลังงานแสงอาทิตย์พระธาตุศรีสองรัก

ตำบลด่านซ้าย อำเภอด่านซ้าย จังหวัดเลย

รูปตัดแสดงงานดิน

สำนักงานทรัพยากรน้ำที่ 3 อุดรธานี

สำรวจ	นายบรรจง อภัยแสน นายสุวิทย์ พิมพ์มหา	เสนอ		หนก.
ออกแบบ	นายบรรจง อภัยแสน	ผ่าน		ผอ.ส.
เขียนแบบ	นายสุวิทย์ พิมพ์มหา	เห็นชอบ		ผอ.สทน.
ตรวจ				
แบบเลขที่		แผ่นที่ 6	จำนวน 47	

คณะกรรมการจัดทำรูปแบบรายการก่อสร้าง		
ประธานกรรมการ	นายเลิศฤทธิ์ เลี่ยมสกุล	
กรรมการ	นายบรรจง อภัยแสน	
กรรมการ	นายชัยณรงค์ เฟื่องระย้า	

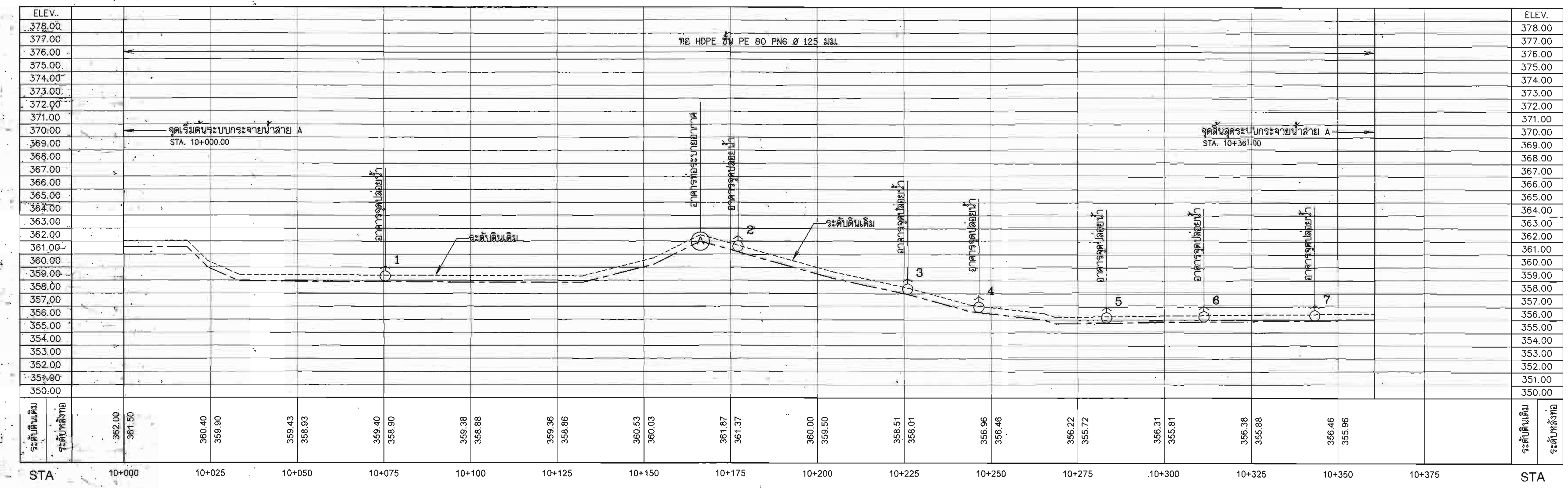

รูปตัดตามยาวแนววางท่อ สาย A

มาตราส่วน — แนวตั้ง 1:200 — แนวนอน 1:750

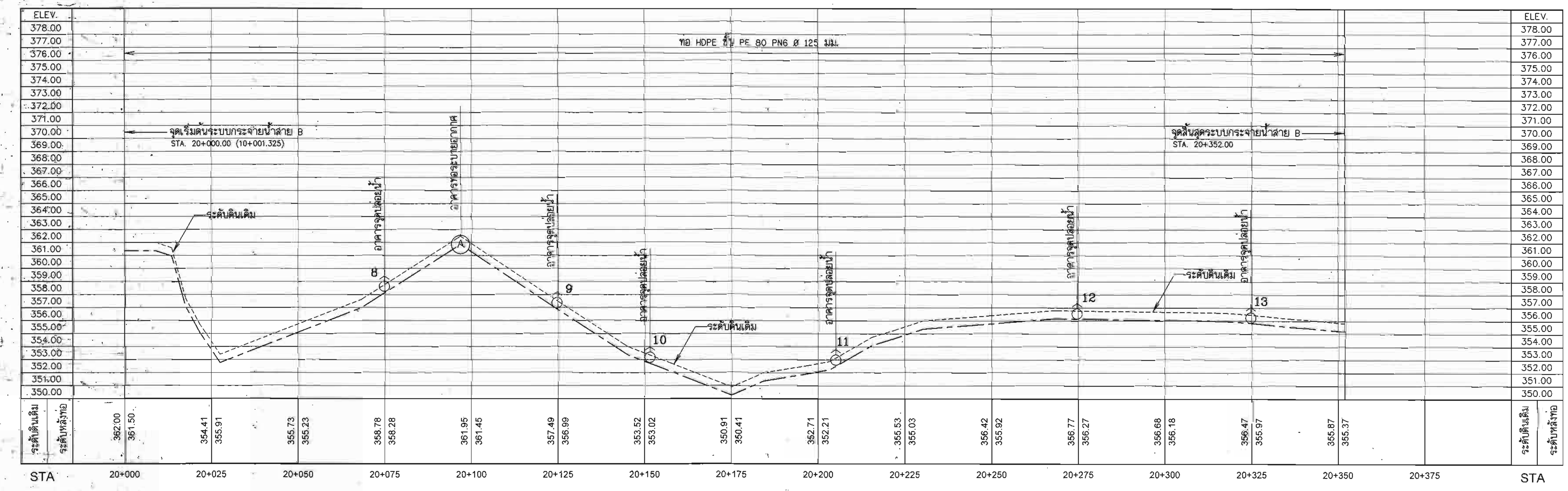

รูปตัดตามยาวแนววางท่อ สาย B

มาตราส่วน — แนวตั้ง 1:200 — แนวนอน 1:750

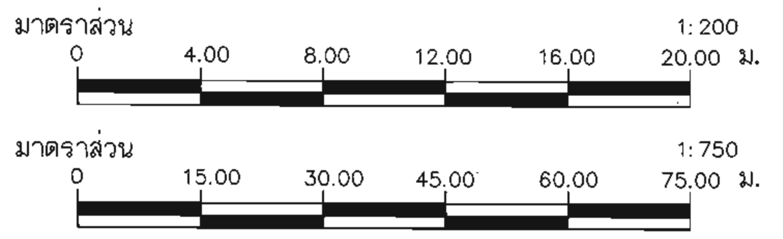

หมายเหตุ

1. มิติและระดับต่างๆ เป็น. รทก. กำหนดเป็นเมตร นอกจากแสดงไว้เป็นอย่างอื่น
2. แนวศูนย์กลางท่อส่งน้ำ และตำแหน่งของอุปกรณ์ประกอบท่อส่งน้ำ อาจเปลี่ยนแปลงได้ตามความความเหมาะสมในระหว่างก่อสร้าง แต่ทั้งนี้ผู้รับจ้างจะต้องแจ้งให้ผู้ควบคุมงานและคณะกรรมการตรวจการรับพัสดุเป็นผู้ชี้ขาด เมื่อมีการเปลี่ยนแปลงผู้รับจ้างจะต้องจัดทำ ASBUILT DRAWING เสนอผู้ว่าจ้างอนุมัติต่อไป

คณะกรรมการจัดทำรูปแบบรายการก่อสร้าง		
ประธานกรรมการ	นายเลิศฤทธิ์ เลี่ยมสกุล	
กรรมการ	นายบรรจง อภัยแสน	
กรรมการ	นายชัยณรงค์ เฟื่องระย้า	

กรมทรัพยากรน้ำ

โครงการก่อสร้างระบบกระจายน้ำด้วยพลังงานแสงอาทิตย์พระธาตุศรีสองรัก

ตำบลด่านซ้าย อำเภอด่านซ้าย จังหวัดเลย

รูปตัดตามยาวแนวท่อส่งน้ำ -1

สำนักงานทรัพยากรน้ำที่ 3 อุดรธานี

สำรวจ	นายบรรจง อภัยแสน นายสุวิทย์ พิมพ์มหา	เสนอ		หนก.
ออกแบบ	นายบรรจง อภัยแสน	ผ่าน		ผอ.ส.
เขียนแบบ	นายสุวิทย์ พิมพ์มหา	เห็นชอบ		ผอ.สทน.
ตรวจ				
แบบเลขที่		แผ่นที่ 7	จำนวน 47	

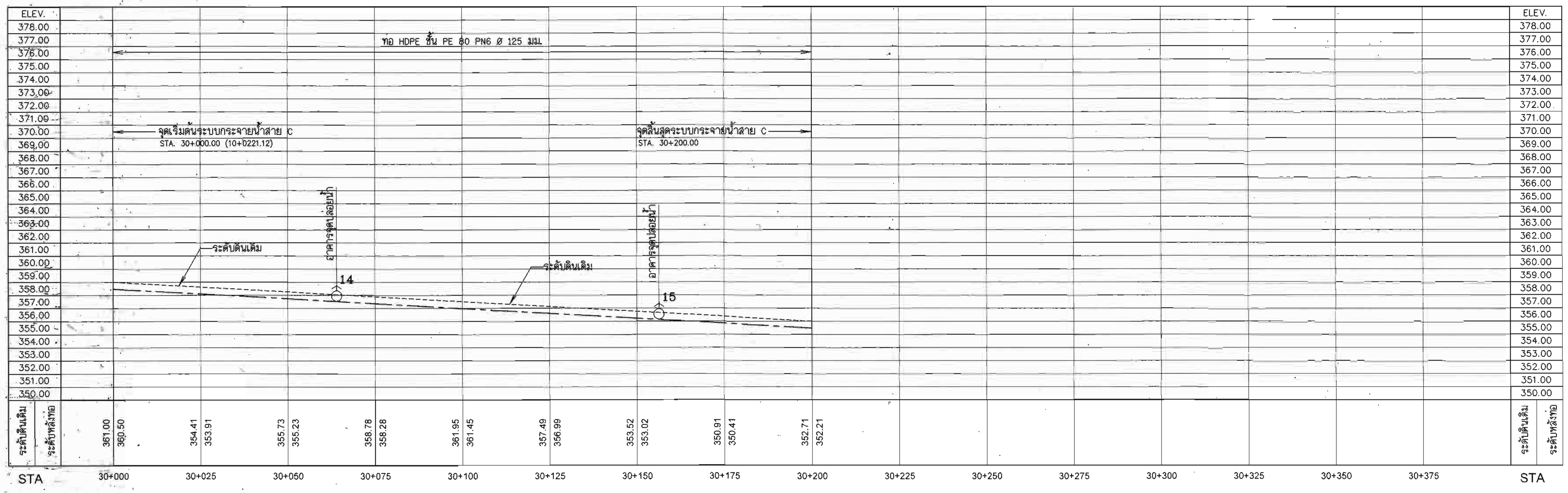

รูปตัดตามยาวแนววางท่อ สาย C

มาตราส่วน — แนวตั้ง 1:200, แนวนอน 1:750

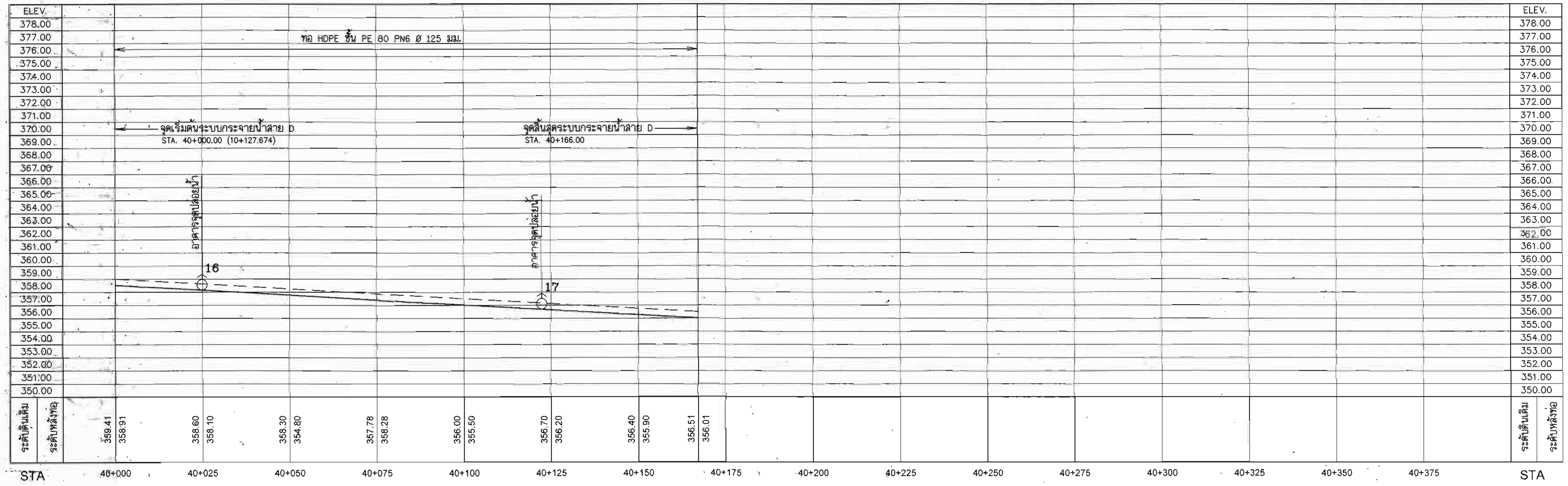

รูปตัดตามยาวแนววางท่อ สาย D

มาตราส่วน — แนวตั้ง 1:200, แนวนอน 1:750

มาตราส่วน 1:200
0 4.00 8.00 12.00 16.00 20.00 ม.

มาตราส่วน 1:750
0 15.00 30.00 45.00 60.00 75.00 ม.

หมายเหตุ

1. มิติและระดับต่างๆ เป็น รทก. กำหนดเป็นเมตร นอกจากแสดงไว้เป็นอย่างอื่น
2. แนวศูนย์กลางท่อส่งน้ำ และตำแหน่งของอุปกรณ์ประกอบท่อส่งน้ำ อาจเปลี่ยนแปลงได้ตามความเหมาะสมในระหว่างก่อสร้าง แต่ทั้งนี้ผู้รับจ้างจะต้องแจ้งให้ผู้ควบคุมงานและคณะกรรมการตรวจการรับพัสดุเป็นผู้ชี้ขาด เมื่อมีการเปลี่ยนแปลงผู้รับจ้างจะต้องจัดทำ ASBUILT DRAWING เสนอผู้ว่าจ้างอนุมัติต่อไป

คณะกรรมการจัดทำรูปแบบรายการก่อสร้าง		
ประธานกรรมการ	นายเลิศฤทธิ์ เลี่ยมสกุล	
กรรมการ	นายบรรจง อภัยแสน	
กรรมการ	นายชัยณรงค์ เฟื่องระย้า	

กรมทรัพยากรน้ำ

โครงการก่อสร้างระบบกระจายน้ำด้วยพลังงานแสงอาทิตย์พระธาตุศรีสองรัก

ตำบลด่านซ้าย อำเภอด่านซ้าย จังหวัดเลย

รูปตัดตามยาวแนวท่อส่งน้ำ –1

สำนักงานทรัพยากรน้ำที่ 3 อุดรธานี

สำรวจ	นายบรรจง อภัยแสน นายสุวิทย์ พิมพ์มาฑา	เสนอ		หนก.
ออกแบบ	นายบรรจง อภัยแสน	ผ่าน		ผอ.ส.
เขียนแบบ	นายสุวิทย์ พิมพ์มาฑา	เห็นชอบ		ผอ.สทน.
ตรวจ				
แบบเลขที่		แผ่นที่ 8	จำนวน 47	

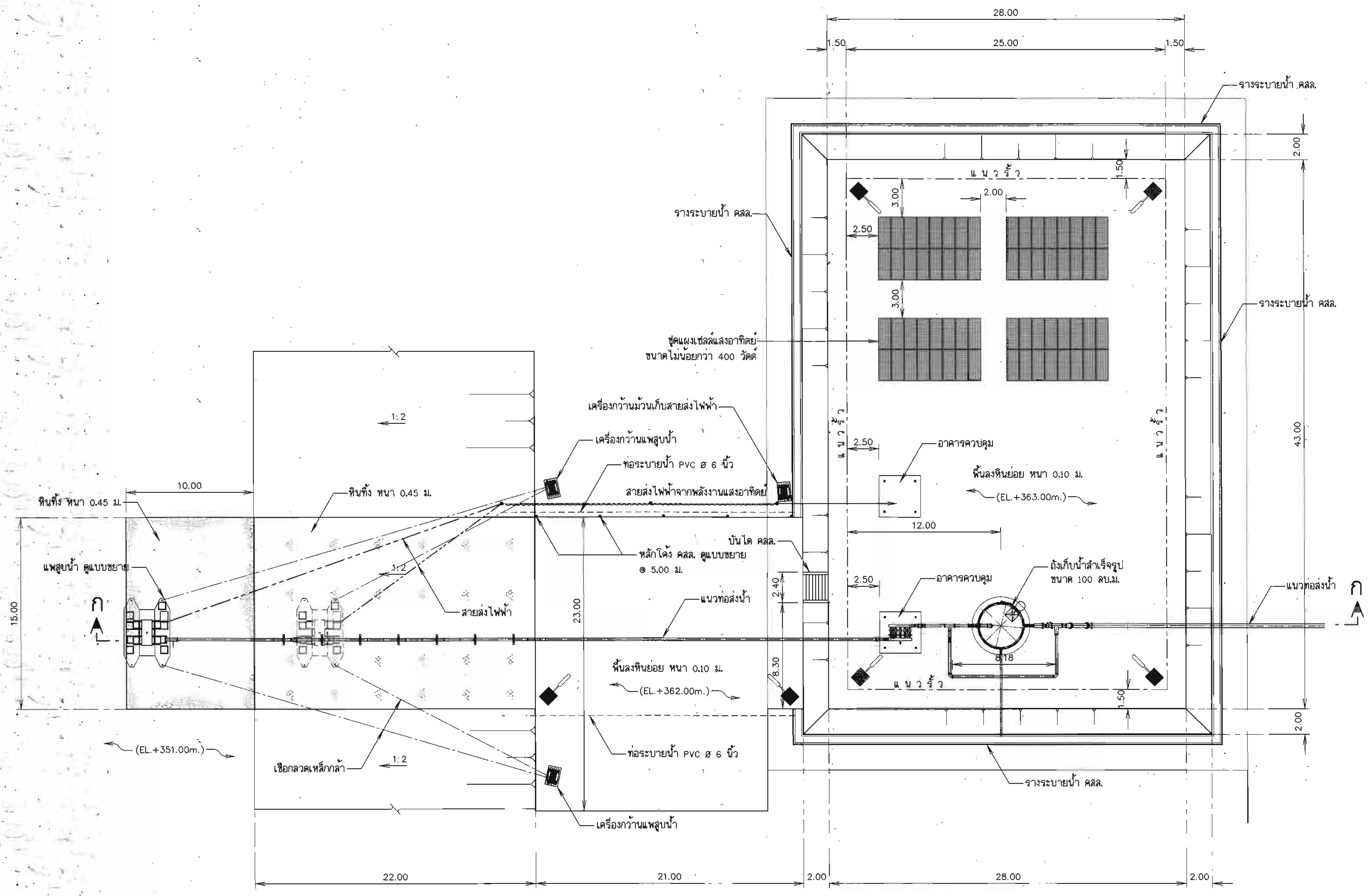

หมายเหตุ

1. มิติต่างๆให้ยึดถือตามที่แสดงไว้ในแบบแปลน กำหนดเป็นเมตรนอกจากจะระบุไว้เป็นอย่างอื่น รายละเอียดที่เกี่ยวข้องให้ใช้ตามแบบมาตราฐาน
2. ระดับที่แสดงไว้ในแบบแปลนเป็นค่าอ้างอิงจากระดับน้ำทะเลปานกลาง (ร.ท.ก.)
3. ดินถมเป็นดินทึบน้ำชนิด GC,SC,CL การถมให้ถมเป็นชั้นๆแล้วทำการบดอัดให้มีความแน่นไม่ต่ำกว่า 95% STANDARD PROCTOR และต้องรับน้ำหนักบรรทุกปลอดภัยได้ไม่น้อยกว่า 10 ตัน/ตารางเมตร

มาตราส่วน 1:200

0 4.00 8.00 12.00 16.00 20.00 ม.

แปลนอาคารสถานีสูบน้ำ

มาตราส่วน 1:200

กรมทรัพยากรน้ำ

โครงการก่อสร้างระบบกระจายน้ำด้วยพลังงานแสงอาทิตย์พระธาตุศรีสองรัก

ตำบลด่านซ้าย อำเภอด่านซ้าย จังหวัดเลย

แปลนอาคารสถานีสูบน้ำ

สำนักงานทรัพยากรน้ำที่ 3 อุดรธานี

คณะกรรมการจัดทำรูปแบบรายการก่อสร้าง		
ประธานกรรมการ	นายเลิศฤทธิ์ เลี่ยมสกุล	
กรรมการ	นายบรรจง อภัยแสน	
กรรมการ	นายชัยณรงค์ เฟื่องระย้า	

สำรวจ	นายบรรจง อภัยแสน นายสุวิทย์ พิมพ์มหา	เสนอ		หนก.
ออกแบบ	นายบรรจง อภัยแสน	ผ่าน		ผอ.ส.
เขียนแบบ	นายสุวิทย์ พิมพ์มหา	เห็นชอบ		ผอ.สทน.
ตรวจ				
แบบเลขที่		แผ่นที่ 9	จำนวน 47	

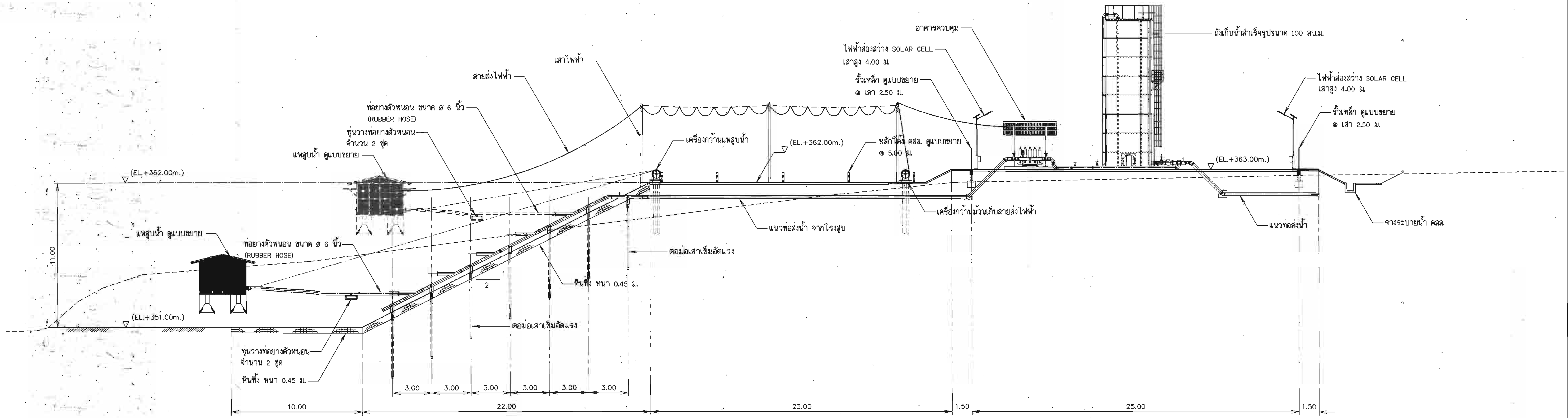

รูปตัด ก-ก อาคารสถานีสูบน้ำ

มาตราส่วน 1:150

หมายเหตุ

1. มิติต่างๆให้ยึดถือตามที่แสดงไว้ในแบบแปลน กำหนดเป็นเมตรนอกจากจะระบุไว้เป็นอย่างอื่น รายละเอียดที่เกี่ยวข้องให้ใช้ตามแบบมาตราฐาน
2. ระดับที่แสดงไว้ในแบบแปลนเป็นค่าอ้างอิงจากระดับน้ำทะเลปานกลาง (ร.ท.ก.)
3. ดินถมเป็นดินทึบน้ำชนิด GC,SC,CL การถมให้ถมเป็นชั้นๆแล้วทำการบดอัดให้มีความแน่นไม่ต่ำกว่า 95% STANDARD PROCTOR และต้องรับน้ำหนักบรรทุกปลอดภัยได้ไม่น้อยกว่า 10 ตัน/ตารางเมตร

มาตราส่วน 1:150

0 3.00 6.00 9.00 12.00 15.00 ม.

กรมทรัพยากรน้ำ

โครงการก่อสร้างระบบกระจายน้ำด้วยพลังงานแสงอาทิตย์พระธาตุศรีสองรัก

ตำบลด่านซ้าย อำเภอด่านซ้าย จังหวัดเลย

รูปตัด ก-ก อาคารสถานีสูบน้ำ

สำนักงานทรัพยากรน้ำที่ 3 อุดรธานี

คณะกรรมการจัดทำรูปแบบรายการก่อสร้าง			
ประธานกรรมการ	นายเลิศฤทธิ์ เลี่ยมสกุล		
กรรมการ	นายบรรจง อภัยแสน		
กรรมการ	นายชัยณรงค์ เฟื่องระย้า		

สำรวจ	นายบรรจง อภัยแสน นายสุวิทย์ พิมพ์มุทา	เสนอ		หนก.
ออกแบบ	นายบรรจง อภัยแสน	ผ่าน		ผอ.ส.
เขียนแบบ	นายสุวิทย์ พิมพ์มุทา	เห็นชอบ		ผอ.สทน.
ตรวจ				
แบบเลขที่		แผ่นที่ 10	จำนวน 47	

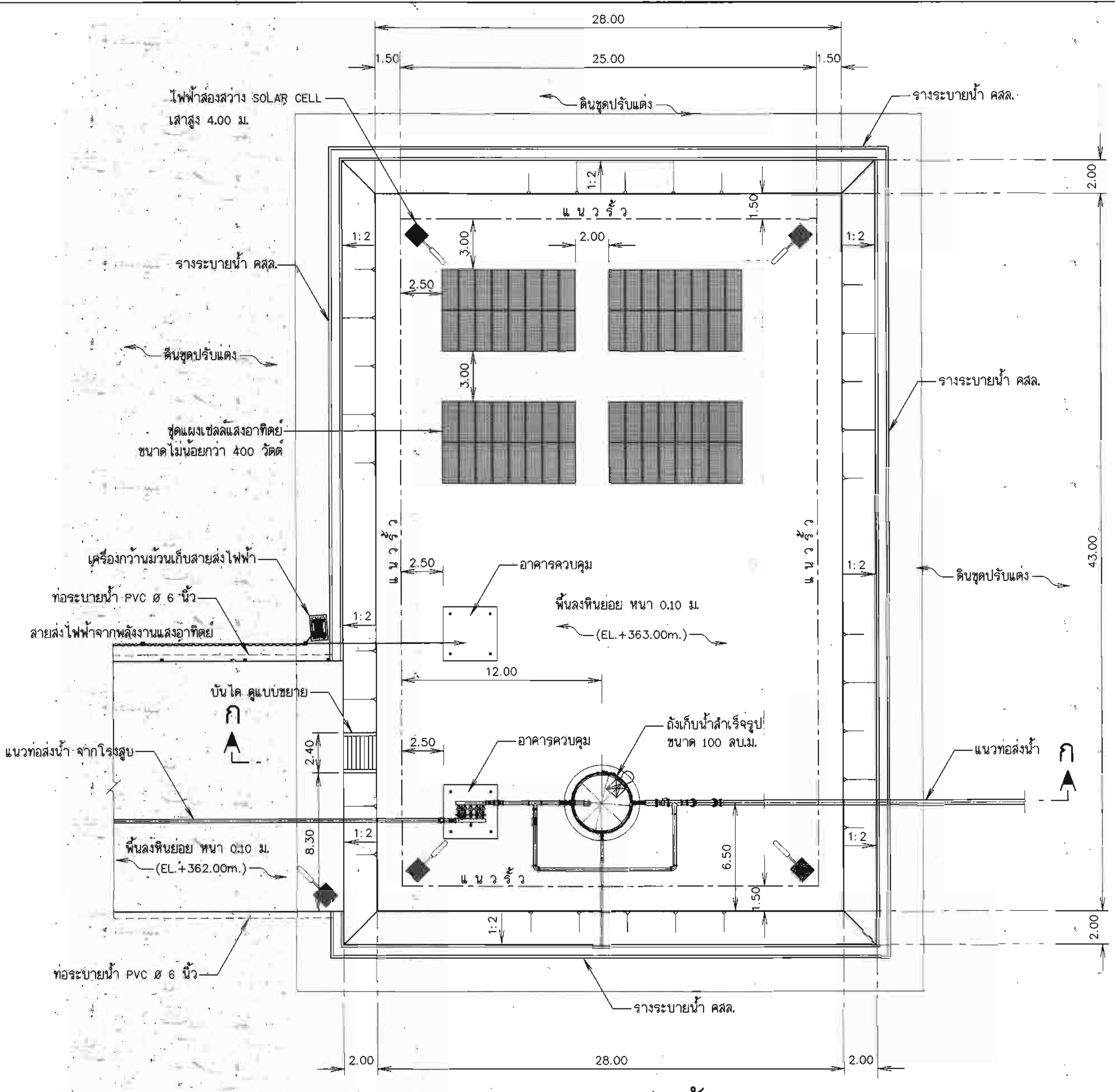

แปลนอาคารถังเก็บน้ำ

มาตราส่วน 1:200

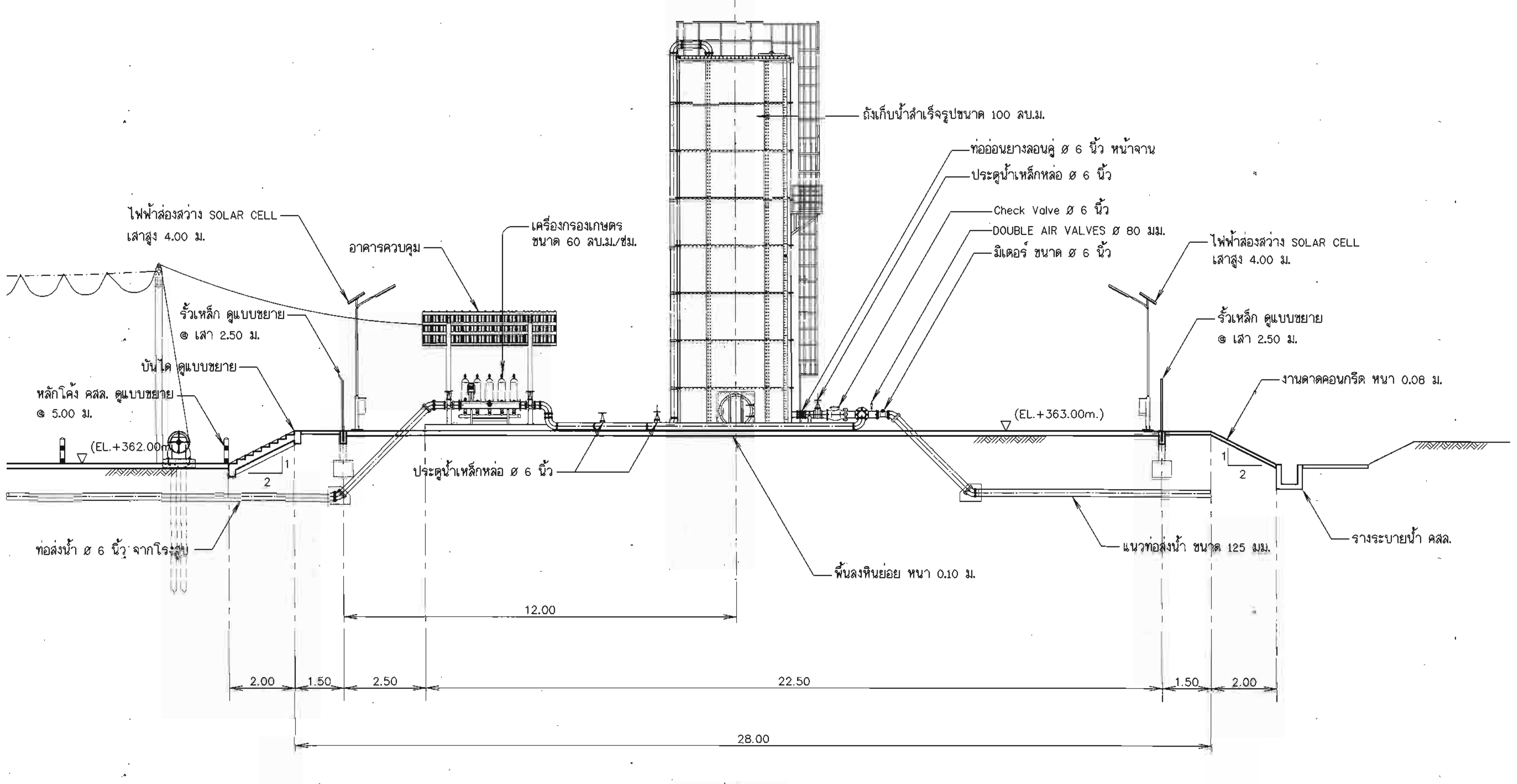

รูปตัด ก - ก

มาตราส่วน 1:100

หมายเหตุ

1. มิติต่างๆให้ยึดถือตามที่แสดงไว้ในแบบแปลน กำหนดเป็นเมตรนอกจากจะระบุไว้เป็นอย่างอื่น รายละเอียดที่เกี่ยวข้องให้ใช้ตามแบบมาตราฐาน
2. ระดับที่แสดงไว้ในแบบแปลนเป็นค่าอ้างอิงจากระดับน้ำทะเลปานกลาง (ร.ท.ก.)
3. ดินถมเป็นดินทึบน้ำชนิด GC,SC,CL การถมให้ถมเป็นชั้นๆแล้วทำการบดอัดให้มีความแน่นไม่ต่ำกว่า 95% STANDARD PROCTOR และต้องรับน้ำหนักบรรทุกปลอดภัยได้ไม่น้อยกว่า 10 ตัน/ตารางเมตร

มาตราส่วน 1:100
0 2.00 4.00 6.00 8.00 10.00 ม.

มาตราส่วน 1:200
0 4.00 8.00 12.00 16.00 20.00 ม.

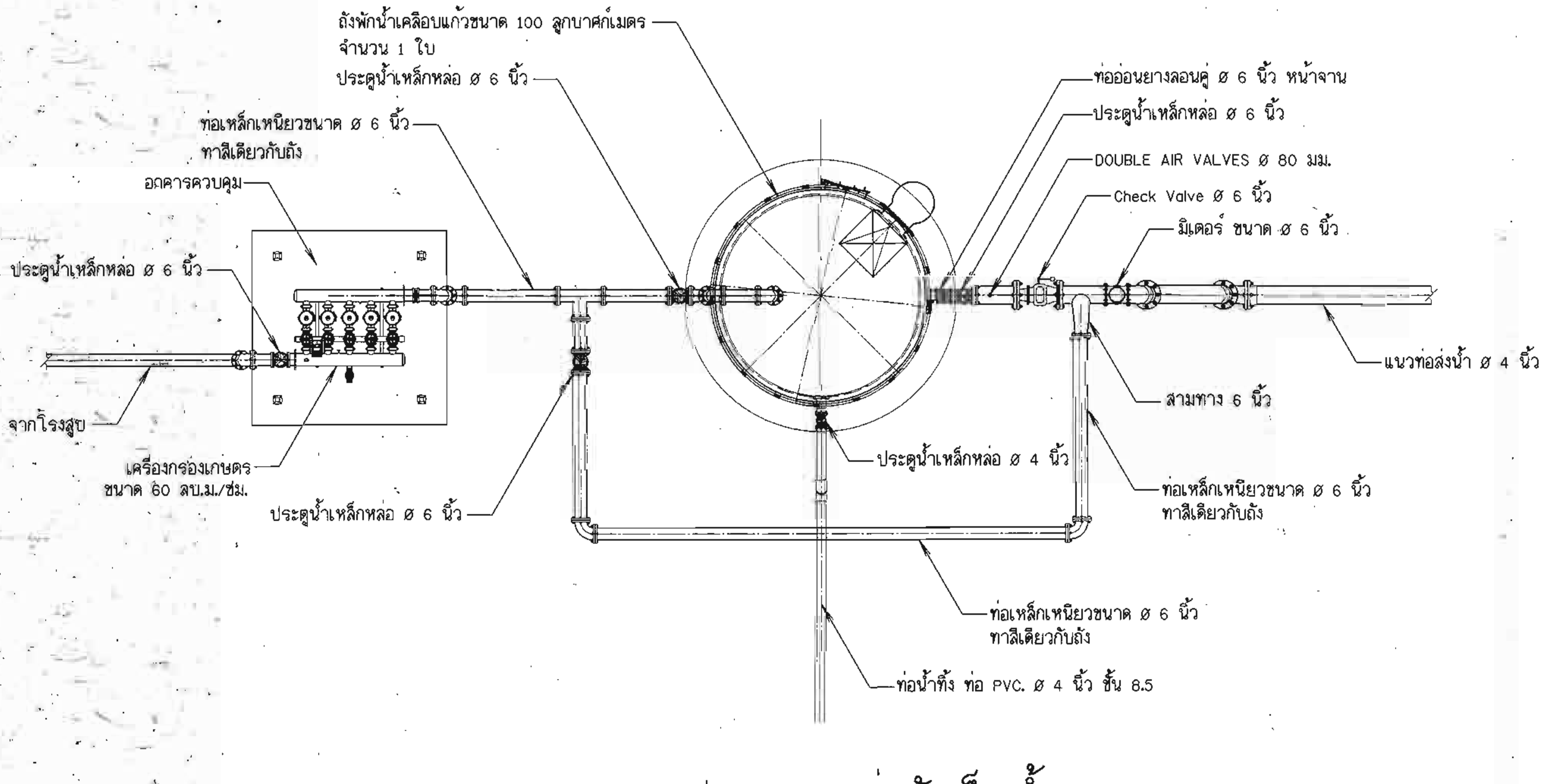

แปลนระบบท่อถังเก็บน้ำ

มาตราส่วน 1:200

คณะกรรมการจัดทำรูปแบบรายการก่อสร้าง		
ประธานกรรมการ	นายเลิศฤทธิ์ เลี่ยมสกุล	
กรรมการ	นายบรรจง อภัยแสน	
กรรมการ	นายชัยณรงค์ เฟื่องระย้า	

กรมทรัพยากรน้ำ

โครงการก่อสร้างระบบกระจายน้ำด้วยพลังงานแสงอาทิตย์พระธาตุศรีสองรัก

ตำบลด่านซ้าย อำเภอด่านซ้าย จังหวัดเลย

แบบอาคารถังเก็บน้ำ

สำนักงานทรัพยากรน้ำที่ 3 อุดรธานี

สำรวจ	นายบรรจง อภัยแสน นายสุวิทย์ ฆิมนัทา	เสนอ		หนก.
ออกแบบ	นายบรรจง อภัยแสน	ผ่าน		ผอ.ส.
เขียนแบบ	นายสุวิทย์ ฆิมนัทา	เห็นชอบ		ผอ.สทน.
ตรวจ				
แบบเลขที่		แผ่นที่ 11	จำนวน 47	

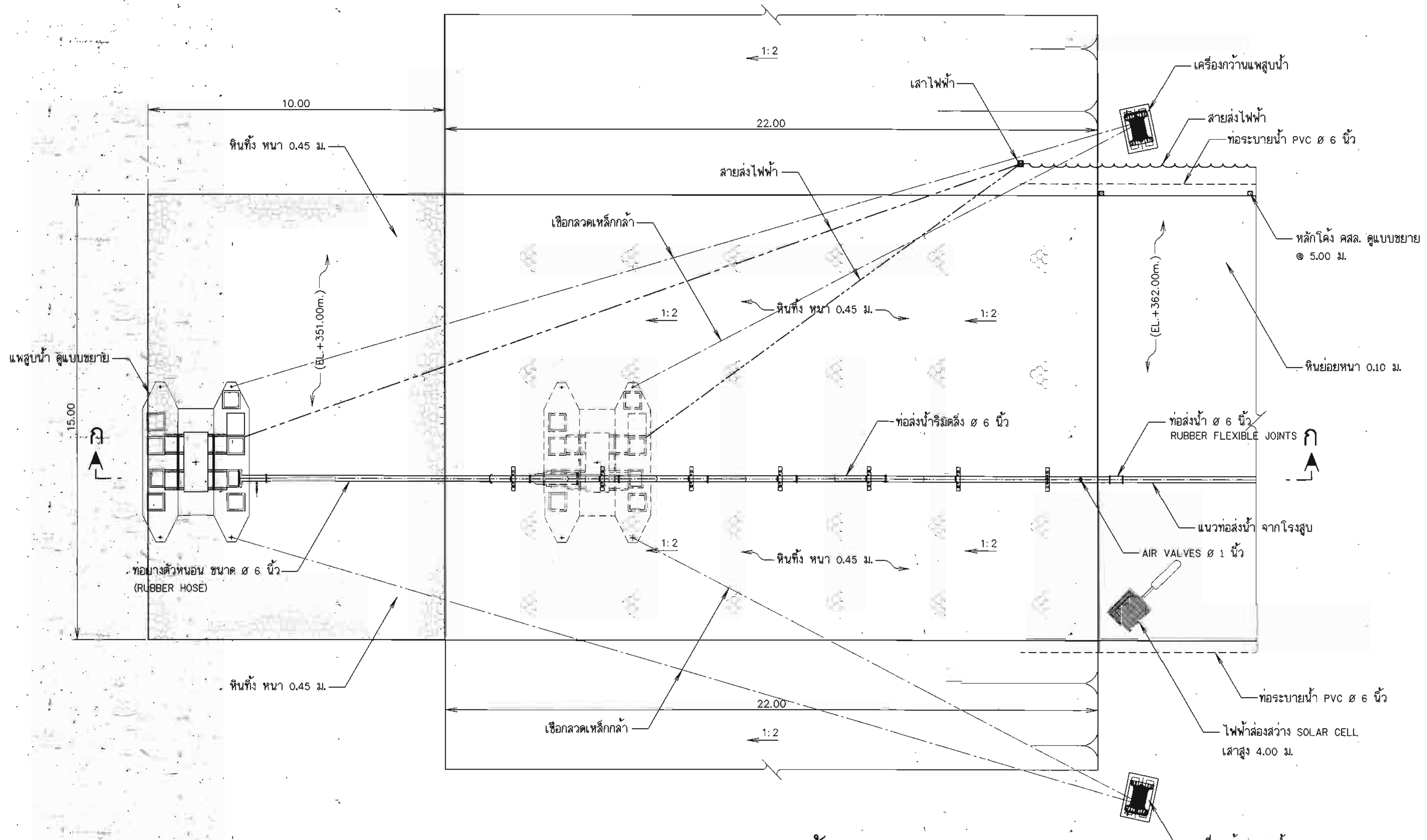

แปลนอาคารสถานีสูบน้ำ

มาตราส่วน 1:100

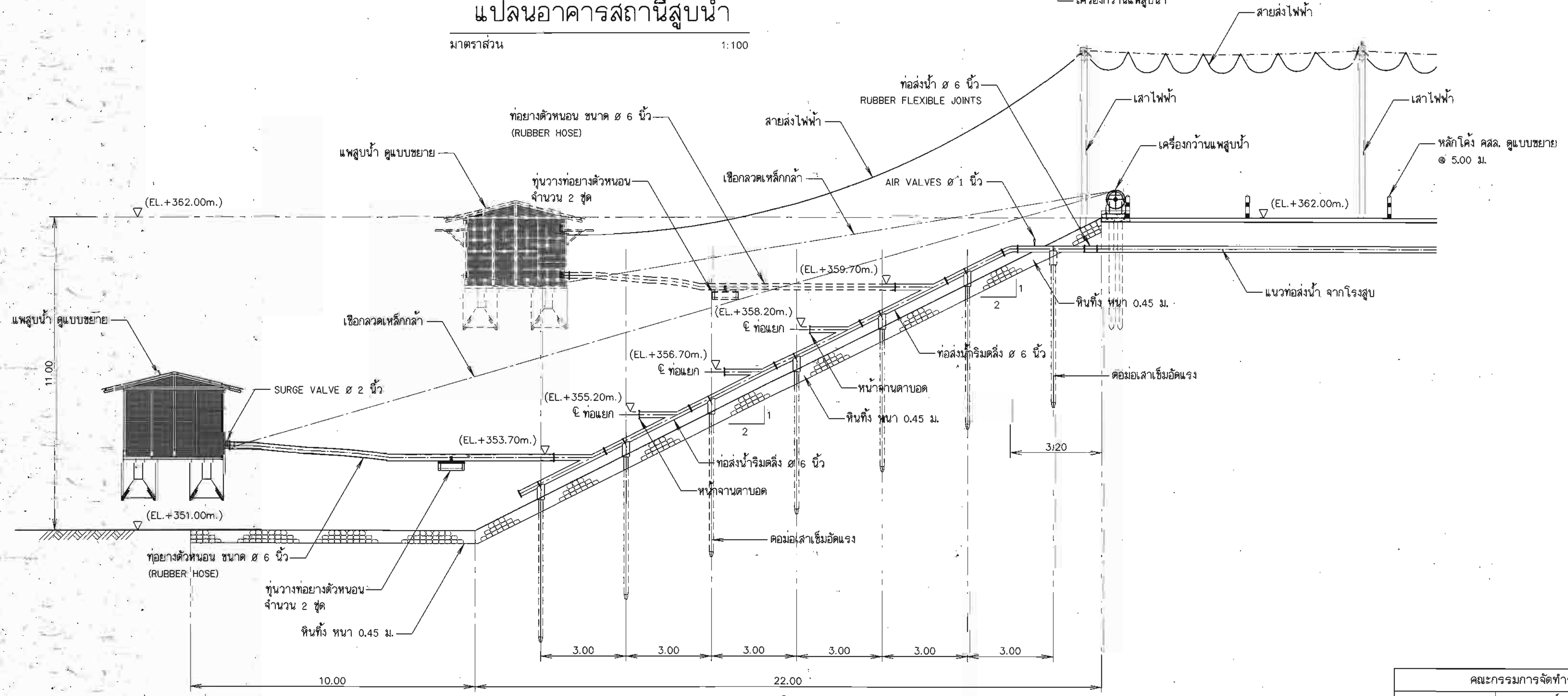

รูปตัด ก - ก

มาตราส่วน 1:100

หมายเหตุ

1. มิติต่างๆ กำหนดไว้เป็นเมตร นอกจากแสดงไว้เป็นอย่างอื่น
2. ท่อส่งน้ำ ท่อโค้ง และข้อต่อให้ใช้ท่อเหล็กกล้าคุณภาพตามมาตรฐานผลิตภัณฑ์อุตสาหกรรม มอก.427-2531
   ขนาด ø 150 มม. หนา 5.50 มม. ขนาด ø 200 มม. หนา 6 มม.
3. เสาเข็มฐานรากใช้เสาเข็มคอนกรีตอัดแรงชนิดสี่เหลี่ยมตันขนาด 0.15x0.15 ม.
   รับน้ำหนักบรรทุกปลอดภัยไม่น้อยกว่า 10 ตัน/ต้น โดยเสริมเหล็กพิเศษที่หัวเสาเข็มขนาด ø12 มม.
   ยาวตลอด จำนวน 4 เส้น
4. ท่อเหล็กและอุปกรณ์ประกอบท่อทุกชนิดให้ทำการเคลือบผิวเพื่อป้องกันการผุกร่อนดูแบบหมายเลข มฐ02-02-006
5. สลักหัวหกเหลี่ยมสำหรับยึดหน้าจาน กำหนดให้ใช้มาตรฐานไม่ต่ำกว่า มอก.291-2530 เล่มที่ 1 ,เล่มที่2 และเล่มที่ 3
6. แป้นเกลียวกำหนดให้ใช้มาตรฐานไม่ต่ำกว่า มอก.672-2530
7. หน้าจานกำหนดใช้ตามมาตรฐาน มอก. 381 เล่มที่ 1 และเล่มที่ 2-2543 และมาตรฐาน ISO 7005-1 : 1992 (E)
8. ปะเก็น กำหนดใช้มาตรฐานไม่ต่ำกว่า ISO 7483 หรือมาตรฐานการประปานครหลวง

มาตราส่วน 1:100

0 2.00 4.00 6.00 8.00 10.00 ม.

กรมทรัพยากรน้ำ

โครงการก่อสร้างระบบกระจายน้ำด้วยพลังงานแสงอาทิตย์พระธาตุศรีสองรัก

ตำบลด่านซ้าย อำเภอด่านซ้าย จังหวัดเลย

แบบอาคารสถานีสูบน้ำ

สำนักงานทรัพยากรน้ำที่ 3 อุดรธานี

คณะกรรมการจัดทำรูปแบบรายการก่อสร้าง		
ประธานกรรมการ	นายเลิศฤทธิ์ เลี่ยมสกุล	
กรรมการ	นายบรรจง อภัยแสน	
กรรมการ	นายชัยณรงค์ เฟื่องระย้า	

สำรวจ	นายบรรจง อภัยแสน นายสุวิทย์ พิมพ์มหา	เสนอ		หนก.
ออกแบบ	นายบรรจง อภัยแสน	ผ่าน		ผอ.ส.
เขียนแบบ	นายสุวิทย์ พิมพ์มหา	เห็นชอบ		ผอ.สทน.
ตรวจ				
แบบเลขที่		แผ่นที่ 12	จำนวน 47	

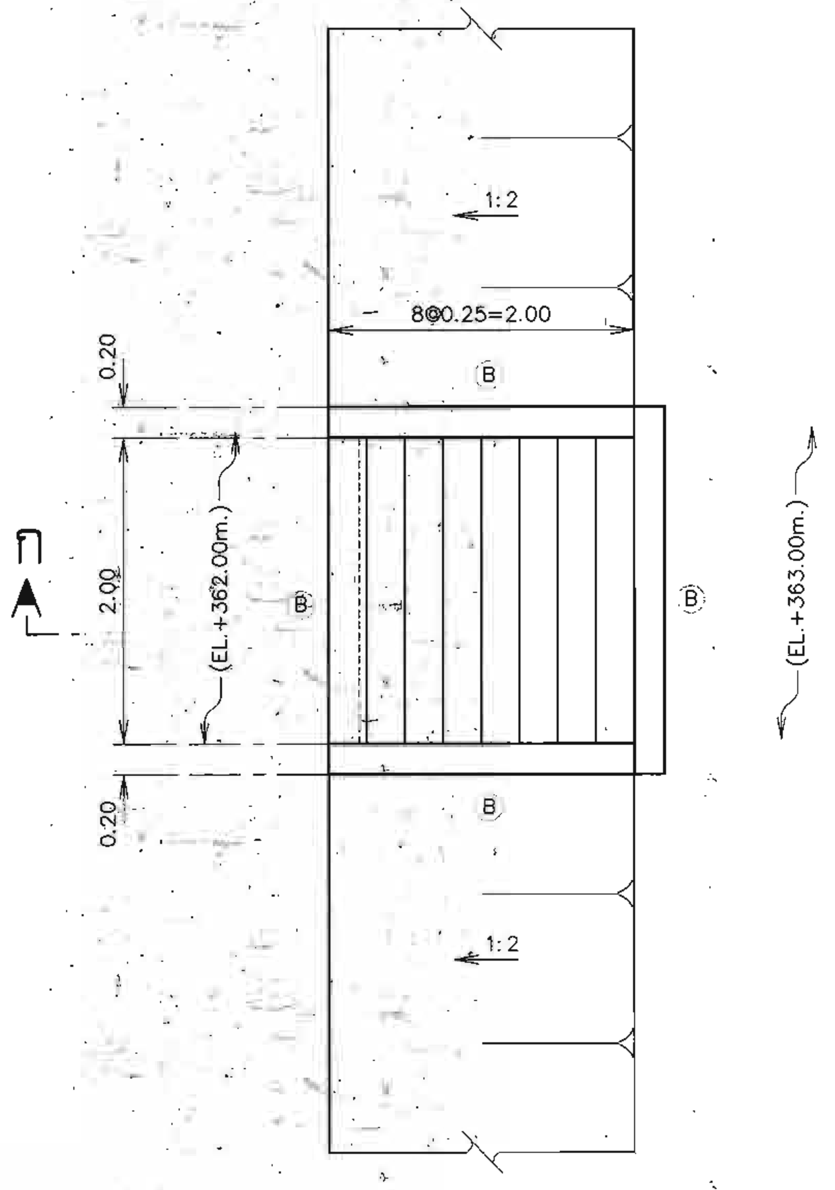

แปลนอาคารบันได คสล.

มาตราส่วน 1:40

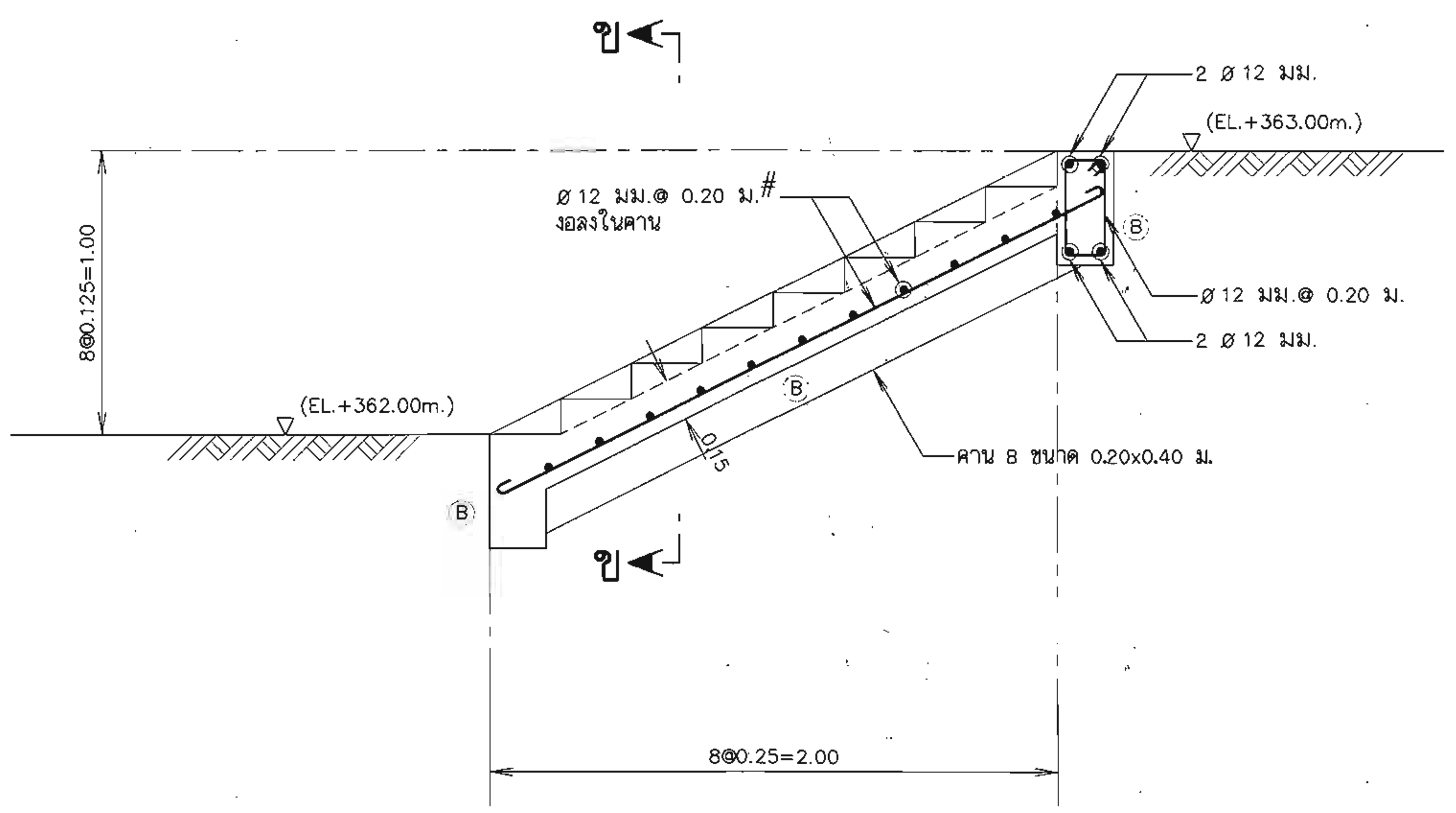

รูปตัดแนว ก – ก

มาตราส่วน 1:20

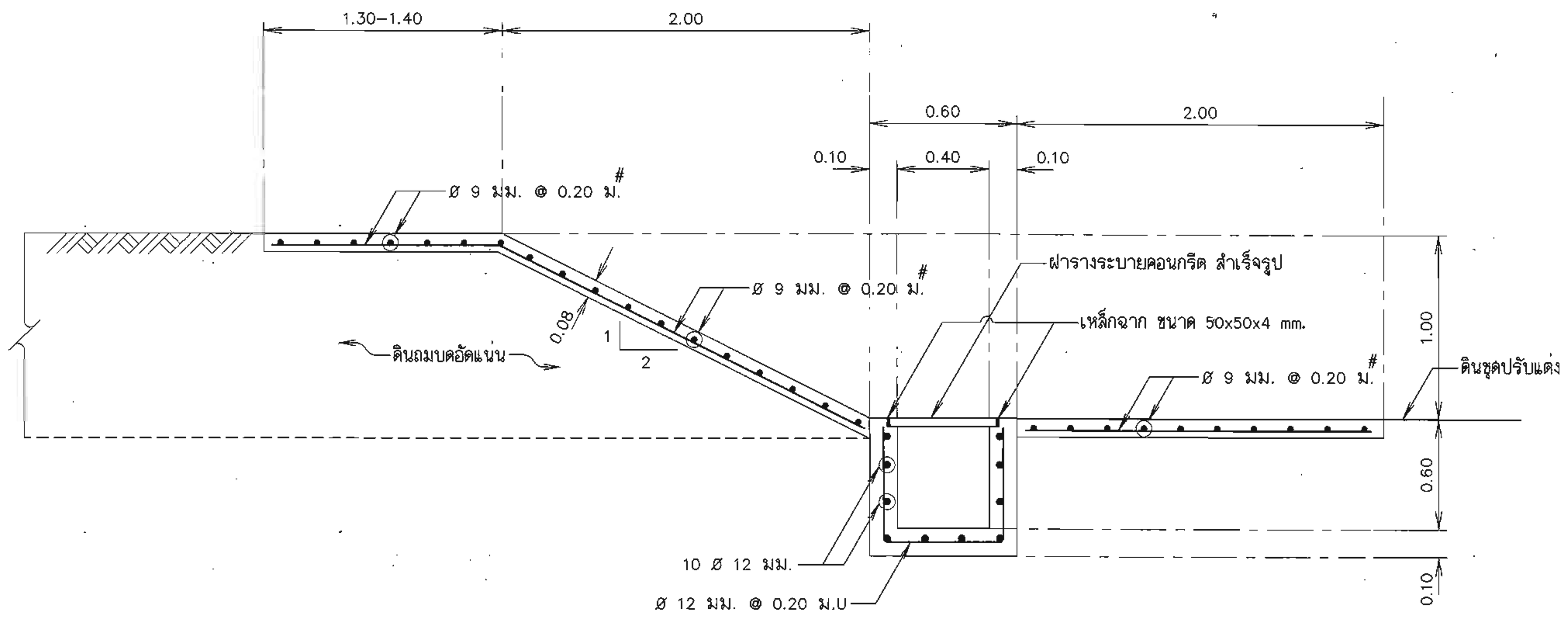

ขยายรางระบายน้ำ ดาดคอนกรีต

มาตราส่วน 1:25

หมายเหตุ

1. มิติและระดับต่างๆ เป็น รทก. กำหนดเป็นเมตร นอกจากแสดงไว้เป็นอย่างอื่น
2. ตำแหน่งและขนาดช่องติดตั้งเครื่องสูบน้ำ สามารถเปลี่ยนแปลงได้ตามความเหมาะสม โดยให้ผู้รับจ้างเสนอ Shop Drawing กับผู้ว่าจ้างก่อนดำเนินการก่อสร้าง
3. ขนาดของเหล็กเสริม กำหนดไว้เป็นมิลลิเมตร นอกจากแสดงไว้เป็นอย่างอื่น
4. เหล็กเสริมใช้เหล็กข้ออ้อย (DEFORMED BAR) ชั้นคุณภาพ SD-30 ตามมาตรฐาน มอก.24-2559 และเหล็กเส้นกลม (ROUND BAR) ชั้นคุณภาพ SR-24 ตามมาตรฐาน มอก.20-2559 สำหรับเหล็กเสริมขนาด 10 มม. ขึ้นไปเป็นเหล็กข้ออ้อย

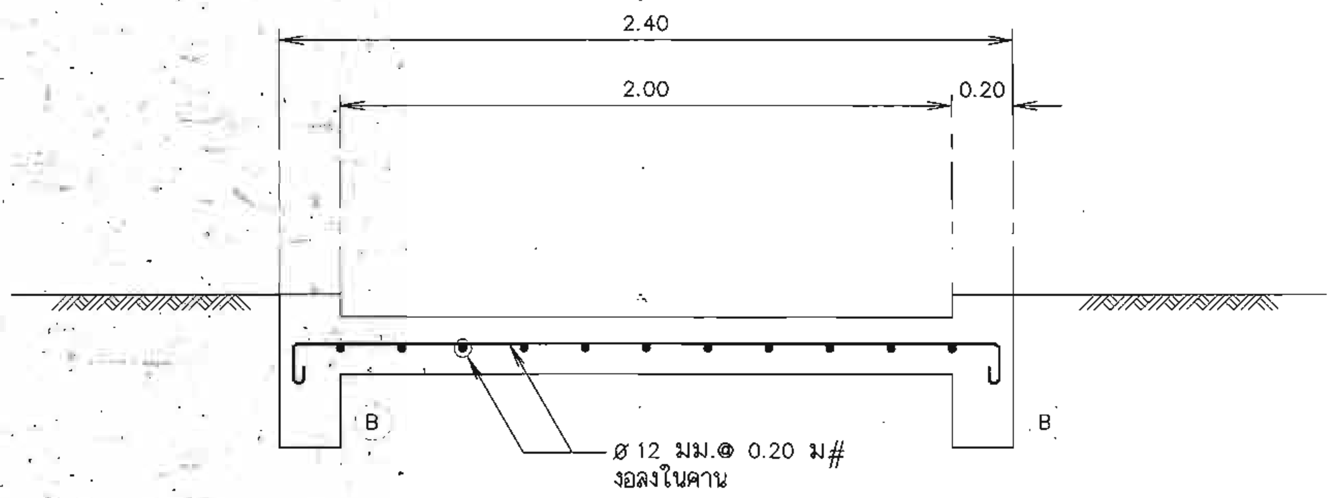

รูปตัดแนว ข – ข

มาตราส่วน 1:20

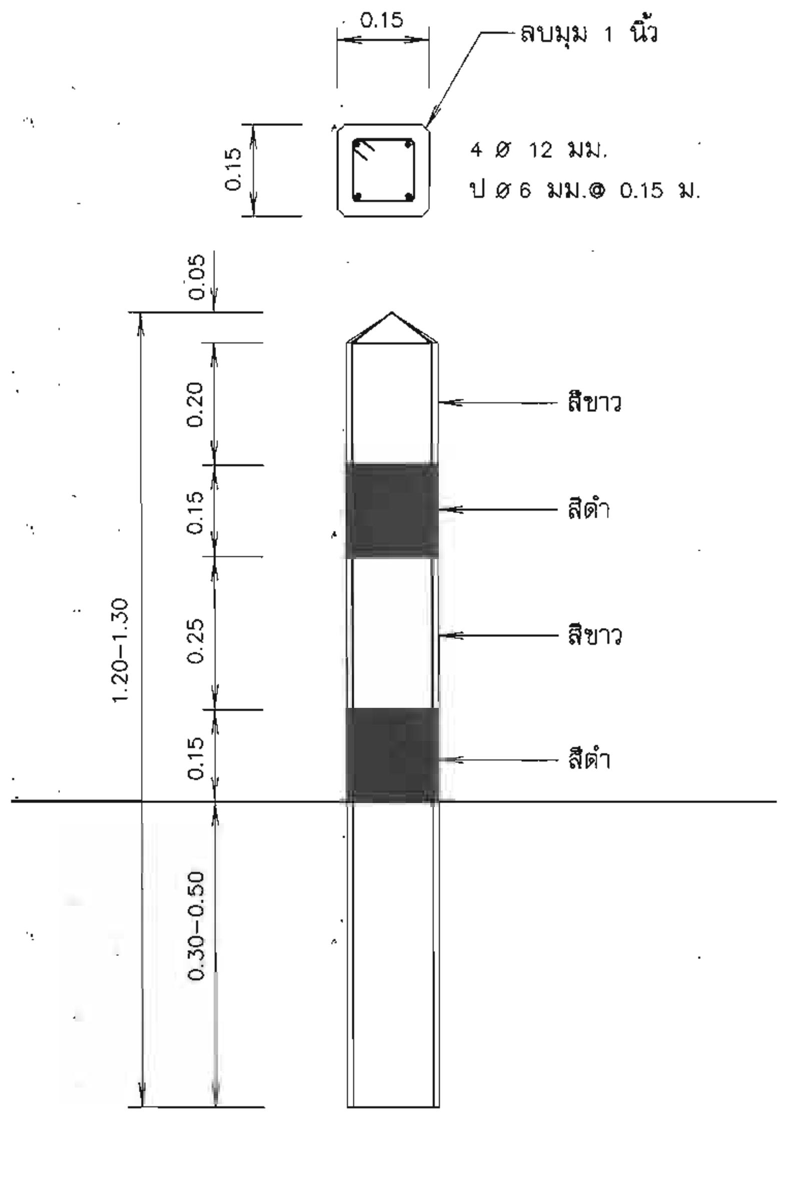

แบบขยายหลักโค้ง คสล.

มาตราส่วน 1:10

ข้อกำหนดหลักโค้ง คสล.

1. คอนกรีต ปูนซิเมนต์ที่ใช้ต้องเป็นปอร์ตแลนด์ซิเมนต์
2. และเมื่อผสมกับหินย่อย หรือ กรวดและทรายแล้ว จะต้องสามารถรับแรงอัดประลัยไม่ต่ำกว่า 240 กก./ซม. เมื่ออายุ 28 ปี
3. เหล็กเสริมที่ใช้ต้องเป็นลวดรับแรงดึงกำลังสูงมีไม่ต่ำกว่า 4 มม. และรับแรงอัดประลัยสูงสุดไม่ต่ำกว่า 165.00 กก./ซม.
4. ให้ปักหลักริมสันเขื่อนทั้งสองฝั่งตลอดความยาว ห่างกันทุกระยะ 5.00 ม.

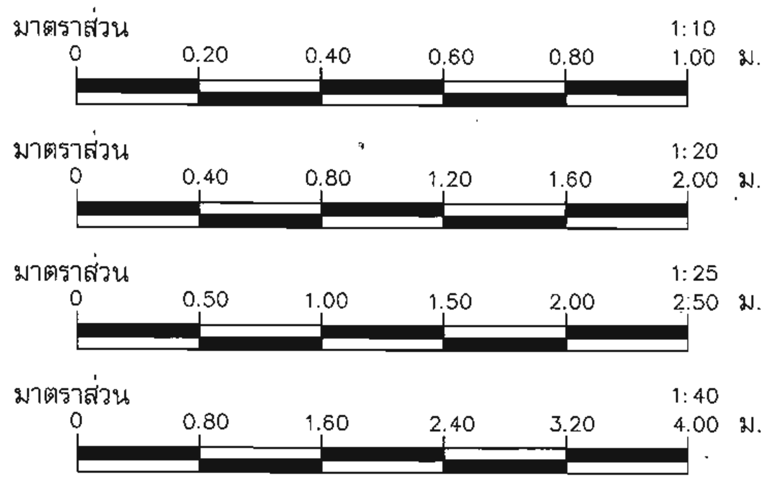

กรมทรัพยากรน้ำ

โครงการก่อสร้างระบบกระจายน้ำด้วยพลังงานแสงอาทิตย์พระธาตุศรีสองรัก

ตำบลด่านซ้าย อำเภอด่านซ้าย จังหวัดเลย

แบบอาคารบันได คสล.

สำนักงานทรัพยากรน้ำที่ 3 อุดรธานี

			สำรวจ	นายบรรจง อภัยแสน นายสุวิทย์ พิมพ์มหา	เสนอ		หนก.
คณะกรรมการจัดทำรูปแบบรายการก่อสร้าง			ออกแบบ	นายบรรจง อภัยแสน	ผ่าน		ผอ.ส.
ประธานกรรมการ	นายเลิศฤทธิ์ เลี่ยมสกุล		เขียนแบบ	นายสุวิทย์ พิมพ์มหา	เห็นชอบ		ผอ.สทน.
กรรมการ	นายบรรจง อภัยแสน		ตรวจ				
กรรมการ	นายชัยณรงค์ เฟื่องระย้า		แบบเลขที่		แผ่นที่ 13	จำนวน 47	

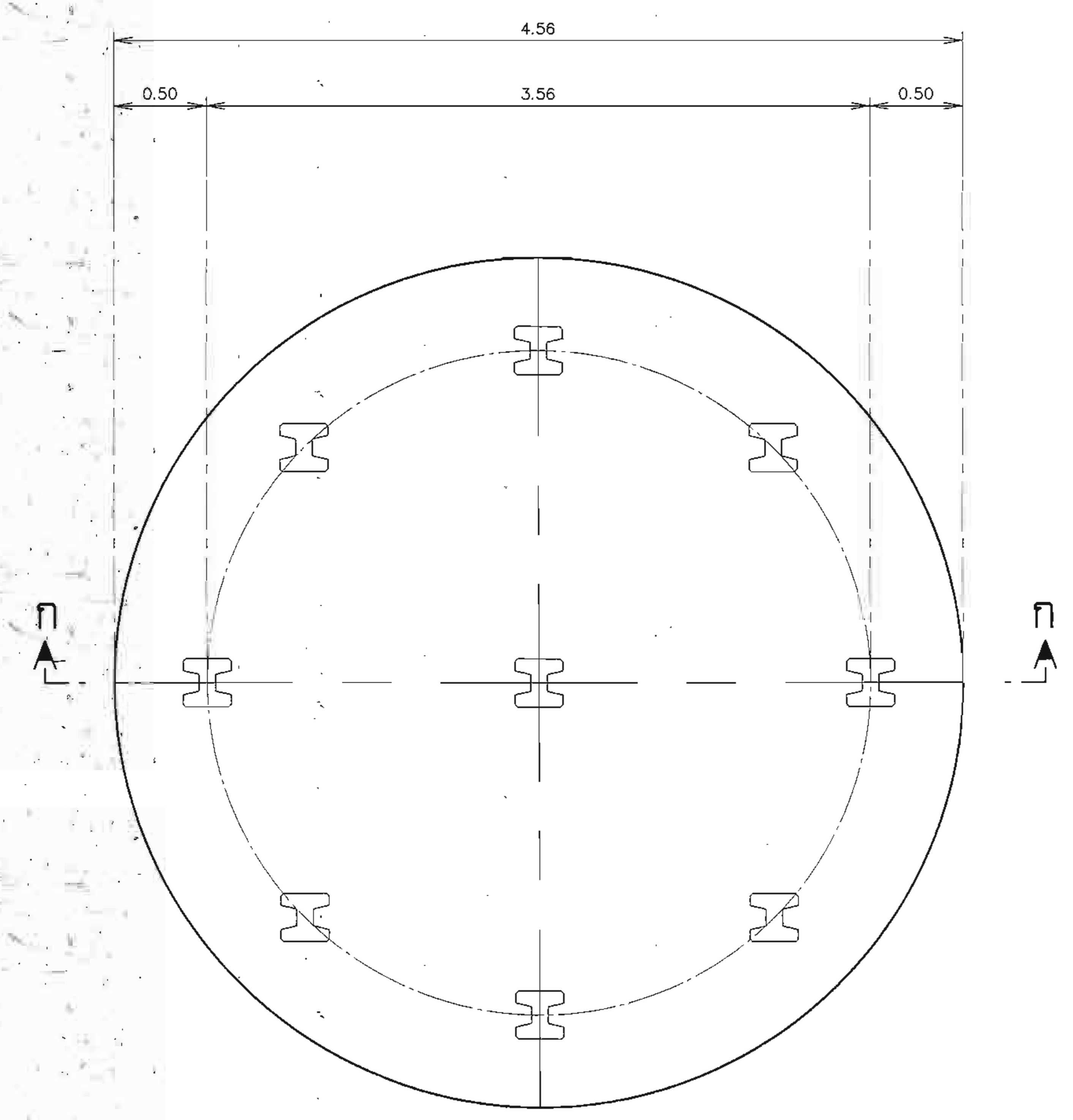

แปลนฐานรากอาคารถังเก็บน้ำ

มาตราส่วน 1:25

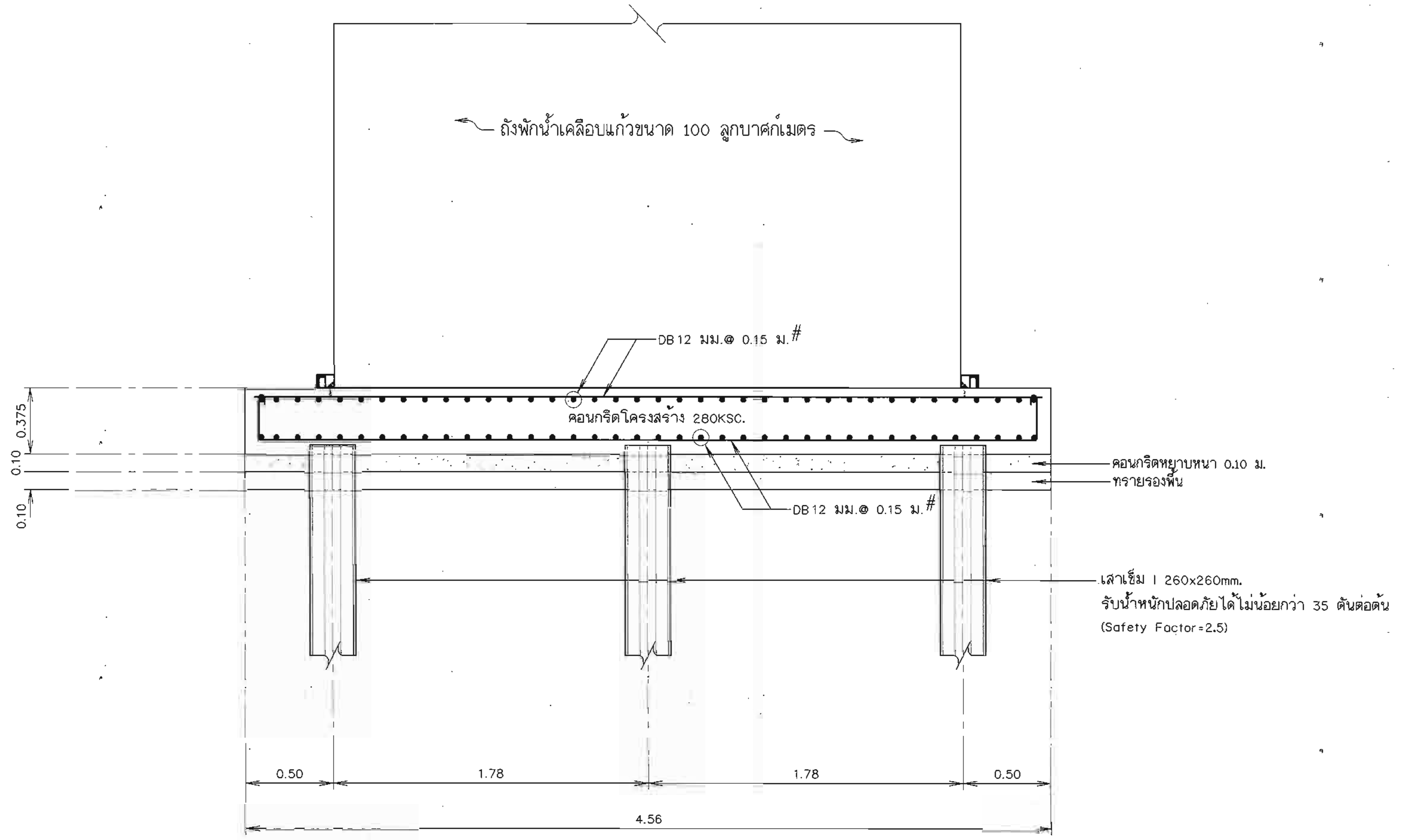

รูปตัดแนว ก – ก

มาตราส่วน 1:20

หมายเหตุ

1. กรณีใช้ฐานรากเสาเข็มบนชั้นดินที่มีคุณสมบัติทางปฐพีกลศาสตร์ การรับน้ำหนักน้อยกว่า 10 ตัน ต่อ ตารางเมตร
2. กรณีใช้ฐานรากแผ่บนชนิดดินที่มีคุณสมบัติทางปฐพีกลศาสตร์ การรับน้ำหนักต้องมากกว่า 10 ตัน ต่อ ตารางเมตร
3. ผู้รับจ้างต้องทดสอบชั้นดินที่จะใช้ก่อสร้างฐานราก เพื่อหาคุณสมบัติการรับน้ำหนักทางปฐพีกลศาสตร์ให้คณะกรรมการเห็นชอบ ผ่านผู้ควบคุมงาน ก่อนดำเนินการก่อสร้างฐานราก โดยผู้รับจ้างเป็นผู้รับผิดชอบค่าใช้จ่ายในการทดสอบ
4. มิติต่างๆกำหนดเป็นเมตร นอกจากแสดงไว้เป็นอย่างอื่น
5. อาคารต้องสร้างบนดินเดิมหรือดินถมบดอัดแน่นไม่น้อยกว่า 95% STANDARD PROCTOR COMPACTION TEST.
6. ดินฐานรากของอาคารต้องรับน้ำหนักบรรทุกปลอดภัยไม่น้อยกว่า5ตัน ต่อ ตารางเมตร
7. อาคารก่อสร้างบนดินหรือหินให้เทคอนกรีตหยาบปรับผิวดินหรือผิวหิน อย่างน้อย 0.10 เมตร คอนกรีตหยาบรองพื้นใช้ส่วนผสม 1:3:5 เมตร
โดยปริมาตร หรือรองทรายหยาบอย่างน้อย 0.10 เมตร
8.ก่อนทำการถม บดอัดแน่นดิน ให้ขุดลอกหน้าดินเดิมออกจนพ้นรากวัชพืช และดินอ่อนลึกไม่น้อยกว่า 0.30 เมตร หรือตามคำแนะนำผู้ควบคุมโครงการ และดินถมจะต้องถมเป็นชั้นๆ บดอัดให้มีความแน่นไม่น้อยกว่า 95% STANDARD PROCTOR COMPACTION TEST.
โดยแต่ละชั้นหนาไม่มากกว่า 0.15 เมตร
9. กำลังอัดคอนกรีตโครงสร้างต้องไม่น้อยกว่า 280 ksc. ทรงกระบอก 150x300 mm. ที่อายุไม่น้อยกว่า 28 วัน และผสมน้ำยากันซึม
10. ขนาดของเหล็กเสริมกำหนดไว้เป็นมิลลิเมตร นอกจากแสดงไว้เป็นอย่างอื่น
11. เหล็กเสริมใช้เหล็กข้ออ้อย (DEFORMED BAR) ชั้นคุณภาพ SD-40 ตามมาตรฐาน มอก.24-2559 และเสริมเส้นกลม (ROUND BAR)
ชั้นคุณภาพ SR-24 ตามมาตรฐาน มอก.20-2559 สำหรับเหล็กเสริมขนาด 10 มิลลิเมตร ขึ้นไปเป็นเหล็กข้ออ้อย กรณีใช้เหล็กชั้นคุณภาพอื่นๆ ต้องได้รับการเห็นชอบจากคณะกรรมการตรวจรับพสดุ
12. คอนกรีตหุ้มเหล็กเสริมให้เป็นไปตามเกณฑ์ ดังนี้
    12.1 เหล็กเสริมชั้นเดียวถ้าไม่แสดงใว้เป็นอย่างอื่นให้วางกึ่งกลางความหนา
    12.2 เหล็กเสริมสองชั้นระยะระหว่างผิวเหล็กกับผิวคอนกรีตที่ติดกับแบบให้ใช้ 7.5 เซนติเมตร นอกจากแสดงใว้เป็นอย่างอื่น
13. การต่อเหล็กทาบ (LARPED SPICES) ถ้าไม่แสดงใว้เป็นอย่างอื่น
    12.1 เหล็กเส้นกลมให้วางห่างกันไม่น้อยกว่า 48 เท่า ของเส้นผ่านศูนย์กลางเหล็กเมื่อปลายงอมาตรฐาน และ 62.50 เท่า ของเส้นผ่านศูนย์กลางเหล็กเมื่อปลายไม่งอมาตรฐาน
    12.2 เหล็กข้ออ้อยให้วางทาบกันไม่น้อยกว่า 30 เท่าของเส้นผ่านศูนย์กลางเหล็ก เมื่อปลายงอมาตรฐาน และ 50 เท่าของเส้นผ่านศูนย์กลางเหล็กเมื่อปลายไม่งอขอมาตรฐาน
14. ระยะระหว่างเหล็กเสริมที่แสดงใว้เป็นระยะระหว่างศูนย์กลางเหล็ก ถึง ศูนย์กลางเหล็ก
15. เหล็กรูปพรรณทุกขนาด ให้ใช้ชั้นคุณภาพ เทียบเท่า มาตรฐาน STKR 400 ของ มอก.TIS107-2561 หรือ ความต้านทานแรงดึงต้องไม่น้อยกว่า 400MPa หรือเทียบเท่า ชั้นคุณภาพของเหล็กกำลังสูง ของมอก.
16. รายละเอียดเสาเข็มในแบบ สามารถปรับเปลี่ยนตามความเหมาะสมของพื้นที่หน้างาน

มาตราส่วน 1:20
0 0.40 0.80 1.20 1.60 2.00 ม.

มาตราส่วน 1:25
0 0.50 1.00 1.50 2.00 2.50 ม.

กรมทรัพยากรน้ำ

โครงการก่อสร้างระบบกระจายน้ำด้วยพลังงานแสงอาทิตย์พระธาตุศรีสองรัก

ตำบลด่านซ้าย อำเภอด่านซ้าย จังหวัดเลย

แบบฐานราก ถังเก็บน้ำชนิดถังเหล็กเคลือบแก้ว

สำนักงานทรัพยากรน้ำที่ 3 อุดรธานี

คณะกรรมการจัดทำรูปแบบรายการก่อสร้าง		
ประธานกรรมการ	นายเลิศฤทธิ์ เลี่ยมสกุล	
กรรมการ	นายบรรจง อภัยแสน	
กรรมการ	นายชัยณรงค์ เฟื่องระย้า	

สำรวจ	นายบรรจง อภัยแสน นายสุวิทย์ พิมพ์มหา	เสนอ		หนก.
ออกแบบ	นายบรรจง อภัยแสน	ผ่าน		ผอ.ส.
เขียนแบบ	นายสุวิทย์ พิมพ์มหา	เห็นชอบ		ผอ.สทน.
ตรวจ				
แบบเลขที่		แผ่นที่ 14	จำนวน 47	

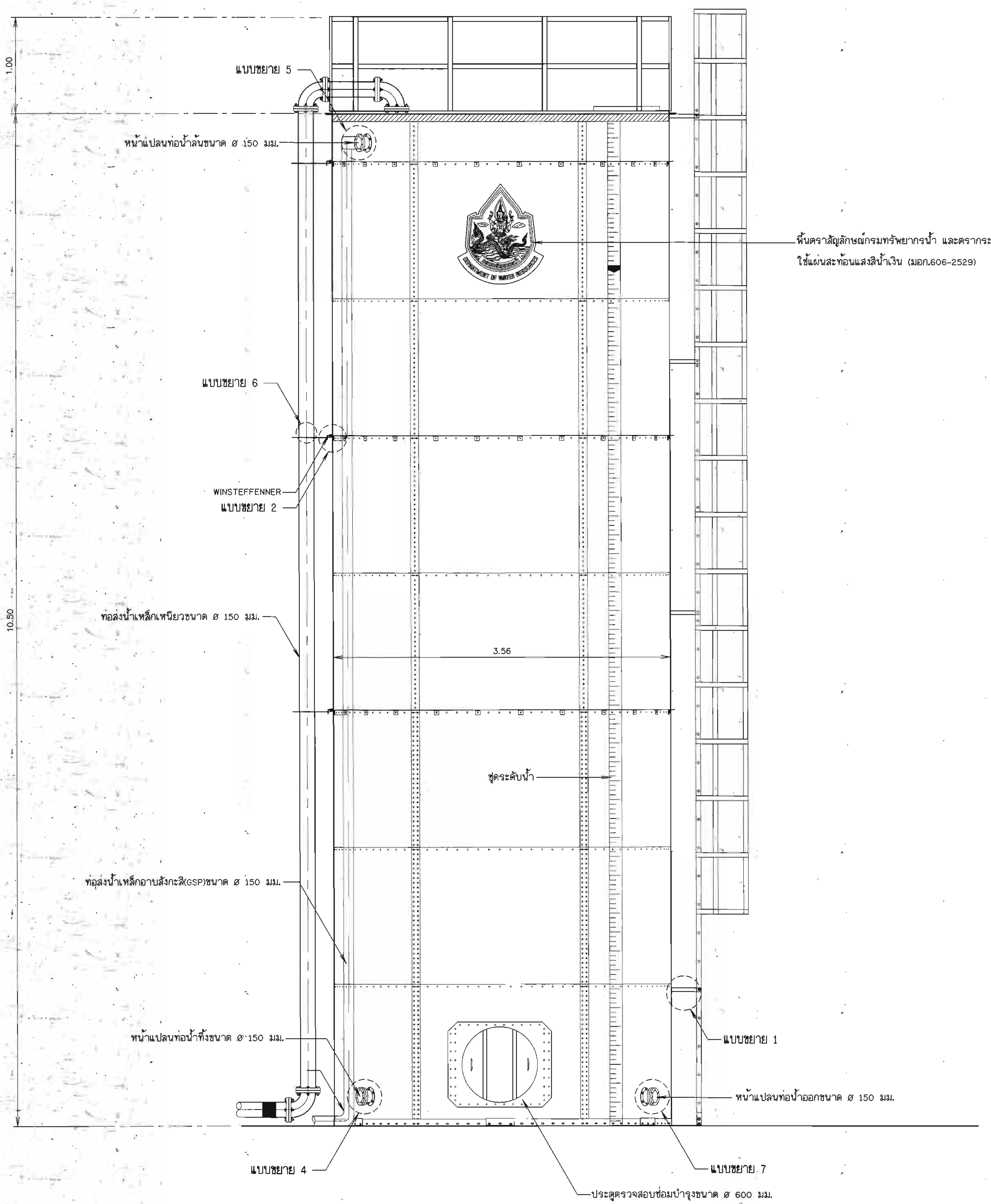

แบบถังเก็บน้ำ

ไม่แสดงมาตราส่วน

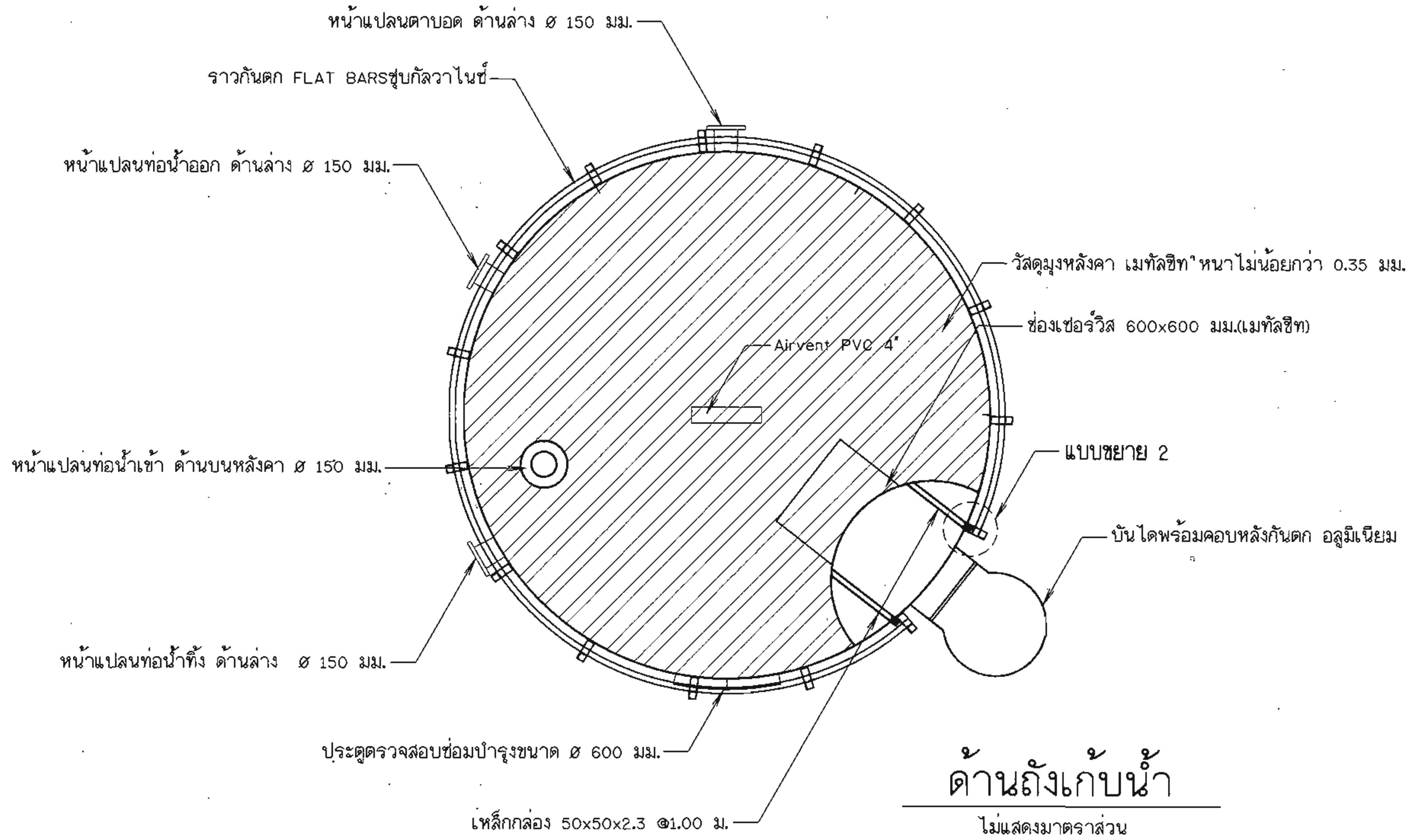

ด้านถังเก็บน้ำ

ไม่แสดงมาตราส่วน

หมายเหตุ

1. ถังเก็บน้ำสามารถถอดประกอบได้ ด้วยวิธีการขันด้วยน็อต (ยกเว้นฐานราก) มีวัสดุทึบกันน้ำอยู่ภายใน (Liner) ถังเก็บน้ำมีลักษณะเป็นถังทรงกระบอก โดยมีปริมาตรความจุ ไม่น้อยกว่า 100,000 ลิตร ความสูงไม่น้อยกว่า 9.0 เมตร
2. โรงงานผู้ผลิตชิ้นส่วนแผ่นถังต้องได้รับมาตรฐาน ISO และ ใบอนุญาตประกอบกิจการโรงงาน (ร.ง.4) ต้องนำสำเนาหนังสือรับรองดิบุคคลที่ออกไม่เกิน 6 เดือน ลงนามโดยผู้มีอำนาจ พร้อมประทับตรารับรอง มาประกอบให้คณะกรรมการตรวจพิจารณาในวันที่ยื่นซองประกวดราคา
3. ผู้เสนอราคาต้องแนบสำเนาหนังสือรับรอง การให้บริการตรวจสอบแบบ Visual Inspection จากโรงงานผู้ผลิต หรือตัวแทนจำหน่าย ปีละ1 ครั้ง ตลอดระยะเวลาการรับประกัน 2 ปี ต้องนำสำเนาหนังสือรับรองนิติบุคคล ของผู้ออกใบรับรองที่ออกไม่เกิน 6 เดือน ลงนามโดยผู้มีอำนาจ พร้อมประทับตรารับรอง มาประกอบให้คณะกรรมการตรวจพิจารณาในวันที่ยื่นซองประกวดราคา
4. การออกแบบโครงสร้างถังเป็นไปตามมาตรฐาน AWWA D103-97 โดยมีอายุการใช้งานตามการออกแบบไม่น้อยกว่า 20 ปี (Design lifetime) ผู้เสนอราคาจะต้องแนบสำเนารายการคำนวณโครงสร้างถังที่ลงนามโดยวิศวกร ระดับสามัญวิศวกรโยธา พร้อมสำเนาบัตรประชาชน และใบประกอบวิชาชีพของวิศวกรฯ แนบมาด้วย และต้องระบุชื่อโครงการ ตำแหน่งที่ตั้งของโครงการที่จะดำเนินก่อสร้าง
5. วัสดุที่ใช้ทำผนังผลิตด้วยเหล็กกล้าชนิด Hot Low Carbon Mild Steel Plates เผาเคลือบด้วยแก้ว (Enamel Glass) ความหนาในการเคลือบ ไม่น้อยกว่า 250 ไมครอน สำเร็จรูปจากโรงงานผู้ผลิต ทั้งผิวภายในและภายนอก การประกอบยึดติดด้วยน็อต ผนังถังที่นำมาใช้ต้องผ่านการทดสอบด้วย High Voltage ที่ไม่ต่ำกว่า 700 โวลต์ โดยมีผลการทดสอบตัวอย่างผนังถังจากหน่วยงานหรือสถาบันที่น่าเชื่อถือของรัฐ นำมาแสดงต่อคณะกรรมการในวันยื่นซองประกวดราคา และสามารถให้ทางคณะกรรมการตรวจการจ้าง หรือผู้แทนคณะกรรมการตรวจการจ้างเข้าตรวจสอบชิ้นงานตัวอย่างที่ผลิตแล้วเสร็จที่โรงงานผู้ผลิตเพื่อตรวจสอบความครบถ้วนสมบูรณ์ของแผ่นถังและวัสดุอุปกรณ์ (Factory Acceptance Test) ตามมาตรฐานการออกแบบและผลิต ในกรณีที่กรรมการเห็นสมควร
6. รอยต่อ (Joints) โครงสร้างถังเหล็ก ให้ใช้สลักเกลียว/แป้นเกลียว (Tank Bolts/Nuts) เป็นวัสดุ Galvanized หรือวัสดุอื่นที่มีคุณสมบัติเทียบเท่า หรือดีกว่า มีค่า Ultimate Tensile Strength (Min UTS) ไม่น้อยกว่า 7,800 kg/cm2 โดยมีผลการทดสอบตัวอย่างสลักเกลียว/แป้นเกลียว จากหน่วยงานหรือสถาบันที่น่าเชื่อถือของรัฐ นำมาแสดงต่อคณะกรรมการในวันยื่นซองประกวดราคา
7. ซิลิโคน (Mastic) สำหรับซีลป้องกันการรั่วซึมประเภท Polyurethane มีค่าความแข็ง Hardness Shore A อยู่ในช่วง 50 (-+3) ทนต่ออุณหภูมิอยู่ในช่วง -30 C ถึง 90 C ,ค่าการรับแรงดึงสูงสุด (Max tension) 1.65 N/mm2 ได้รับมาตรฐาน FDA ผู้เสนอราคาจะต้องส่งสำเนาหนังสือรับรองคุณภาพของผลิตภัณฑ์ ที่ลงนามรับรองเอกสารโดยผู้มีอำนาจของโรงงานผู้ผลิต ดังกล่าวยื่นต่อคณะกรรมการตรวจพิจารณาในวันที่ยื่นเอกสารเสนอราคา
8. วัสดุทึบน้ำ (Liner) ผลิตจาก PVC หรือเทียบเท่า มีความหนาไม่น้อยกว่า 0.6 มม. หรือวัสดุอื่นที่มีคุณสมบัติดีกว่า หรือเทียบเท่า

คณะกรรมการจัดทำรูปแบบรายการก่อสร้าง		
ประธานกรรมการ	นายเลิศฤทธิ์ เลียมสกุล	
กรรมการ	นายบรรจง อภัยแสน	
กรรมการ	นายชัยณรงค์ เฟื่องระย้า	

กรมทรัพยากรน้ำ

โครงการก่อสร้างระบบกระจายน้ำด้วยพลังงานแสงอาทิตย์พระธาตุศรีสองรัก

ตำบลด่านซ้าย อำเภอด่านซ้าย จังหวัดเลย

แบบถังเก็บน้ำชนิดถังเหล็กเคลือบแก้ว

สำนักงานทรัพยากรน้ำที่ 3 อุดรธานี

สำรวจ	นายบรรจง อภัยแสน นายสุวิทย์ พิมพ์มหา	เสนอ		หนก.
ออกแบบ	นายบรรจง อภัยแสน	ผ่าน		ผอ.ส.
เขียนแบบ	นายสุวิทย์ พิมพ์มหา	เห็นชอบ		ผอ.สทน.
ตรวจ				
แบบเลขที่		แผ่นที่ 15	จำนวน 47	

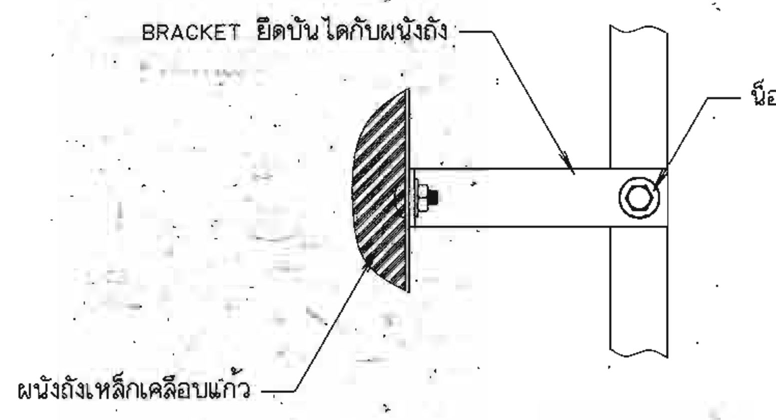

แบบขยาย 1

ไม่แสดงมาตราส่วน

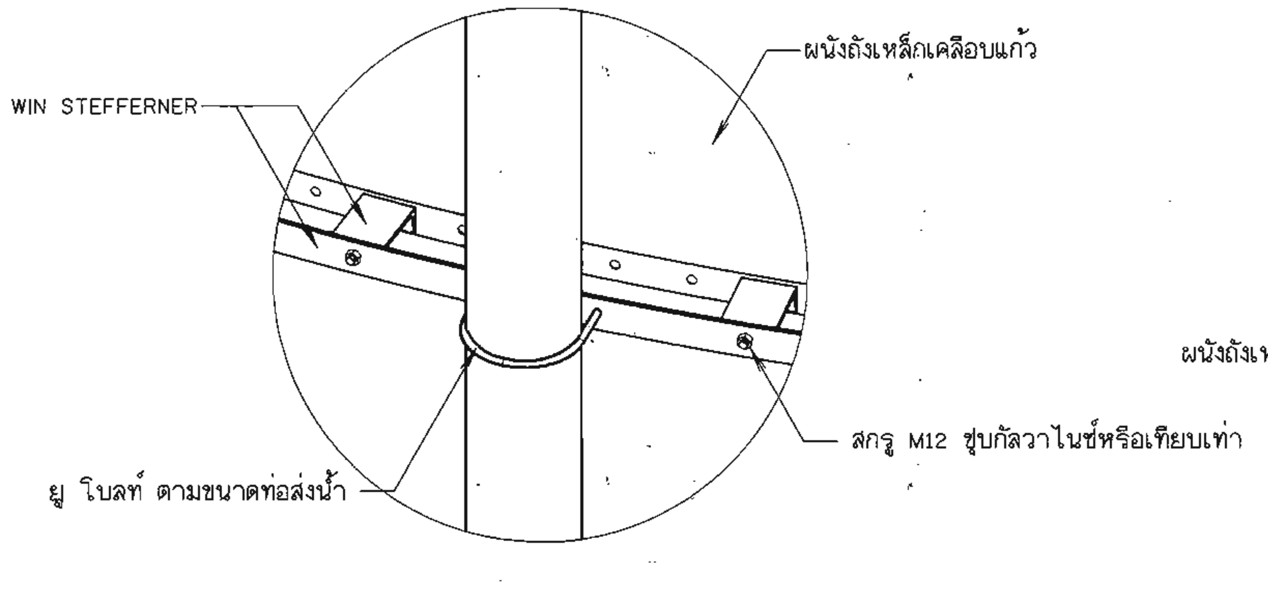

แบบขยาย 2

ไม่แสดงมาตราส่วน

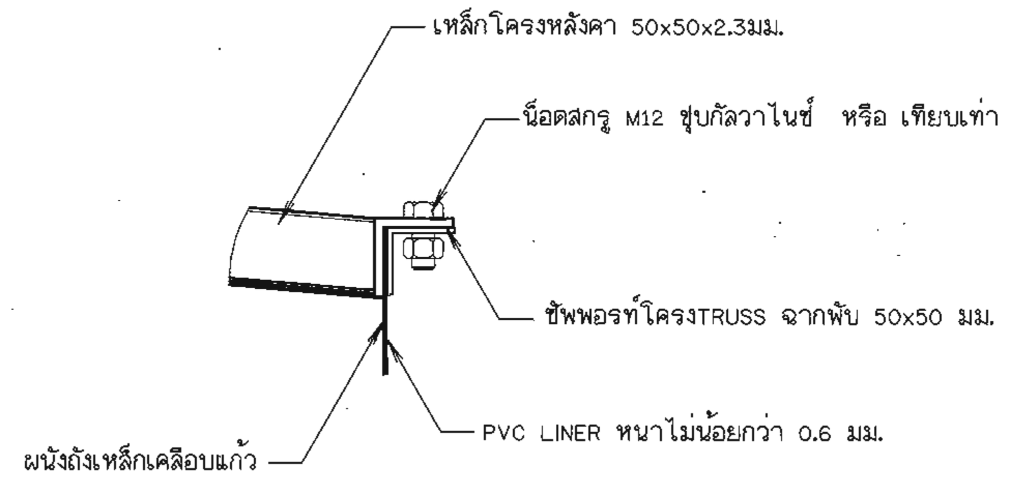

แบบขยาย 3

ไม่แสดงมาตราส่วน

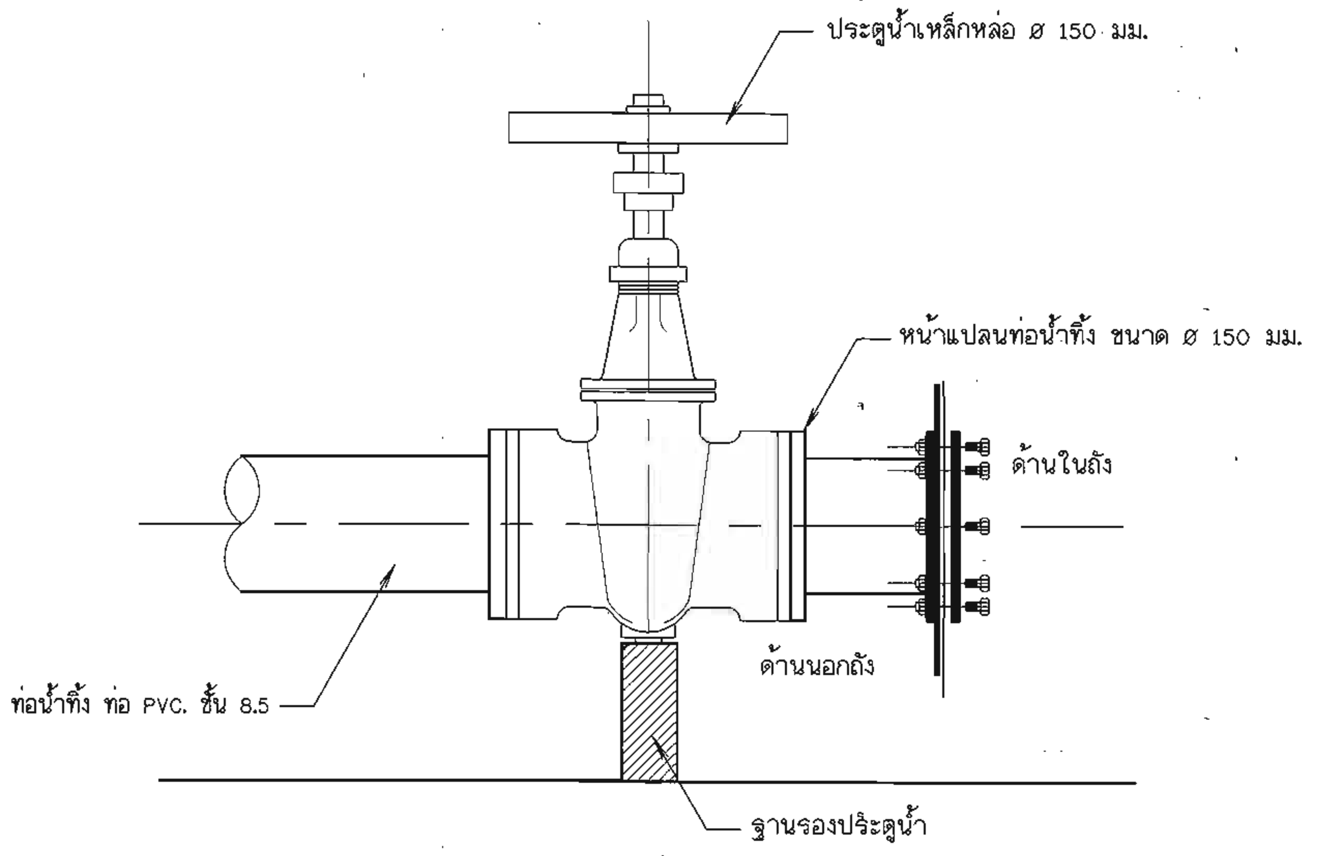

แบบขยาย 4

ไม่แสดงมาตราส่วน

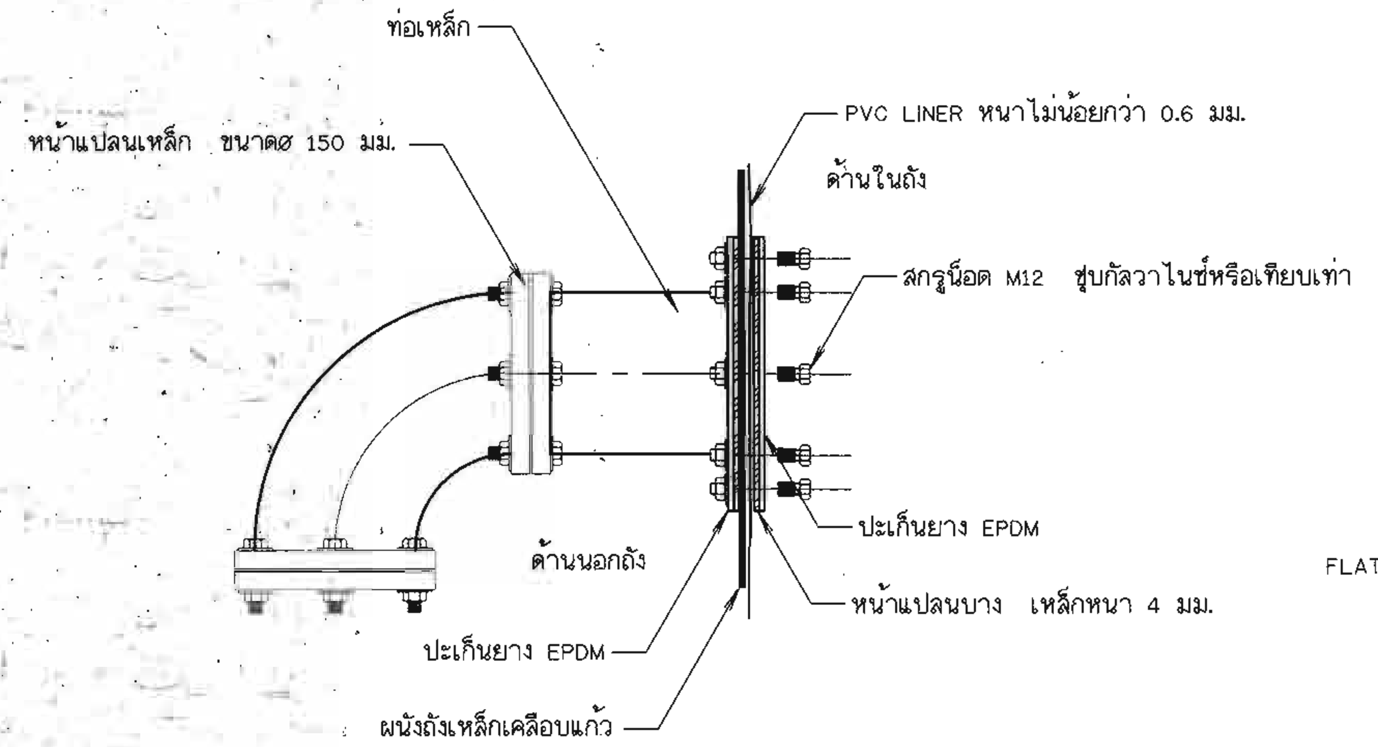

แบบขยาย 5

ไม่แสดงมาตราส่วน

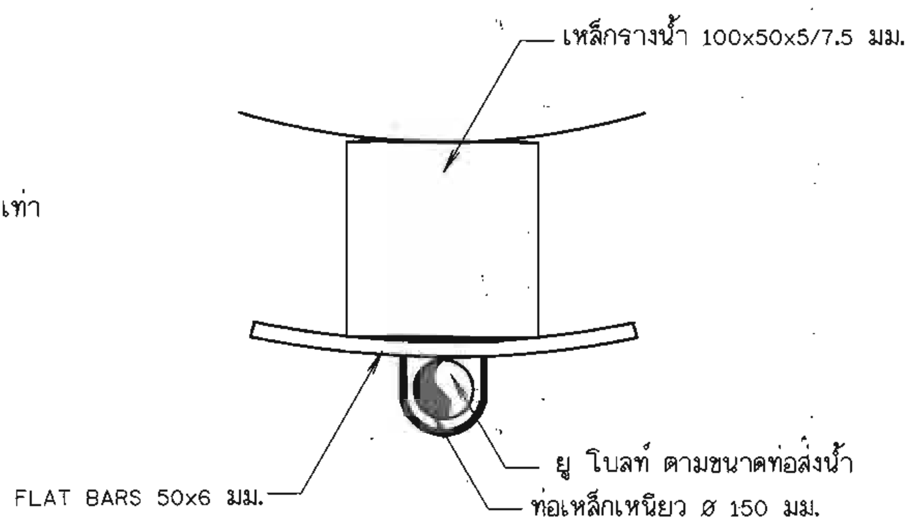

แบบขยาย 6

ไม่แสดงมาตราส่วน

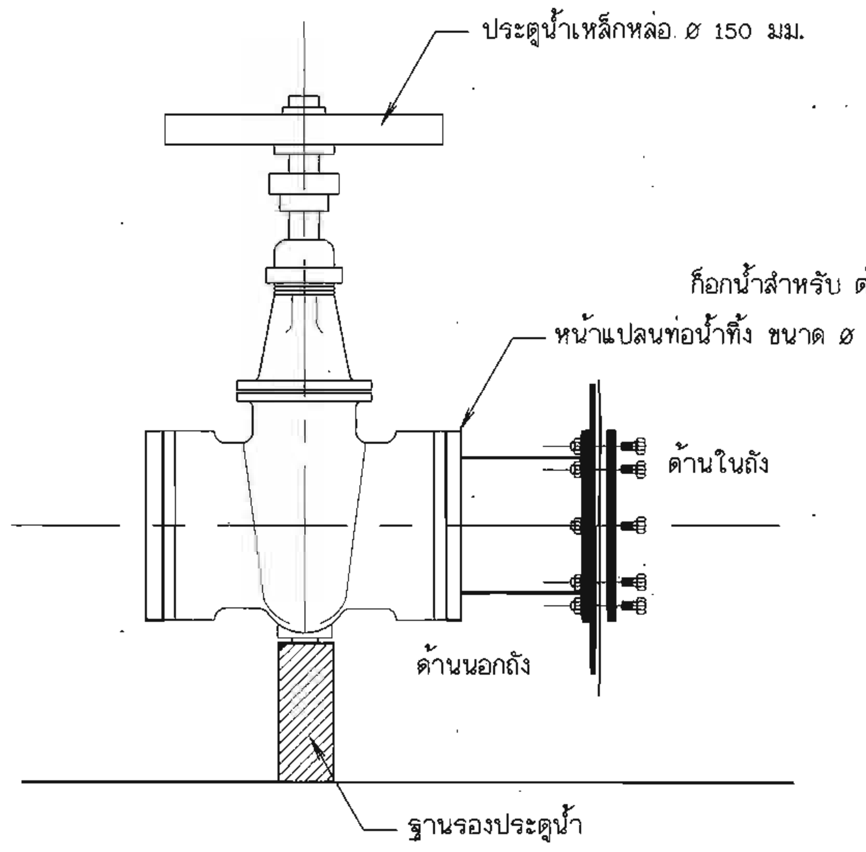

แบบขยาย 7

ไม่แสดงมาตราส่วน

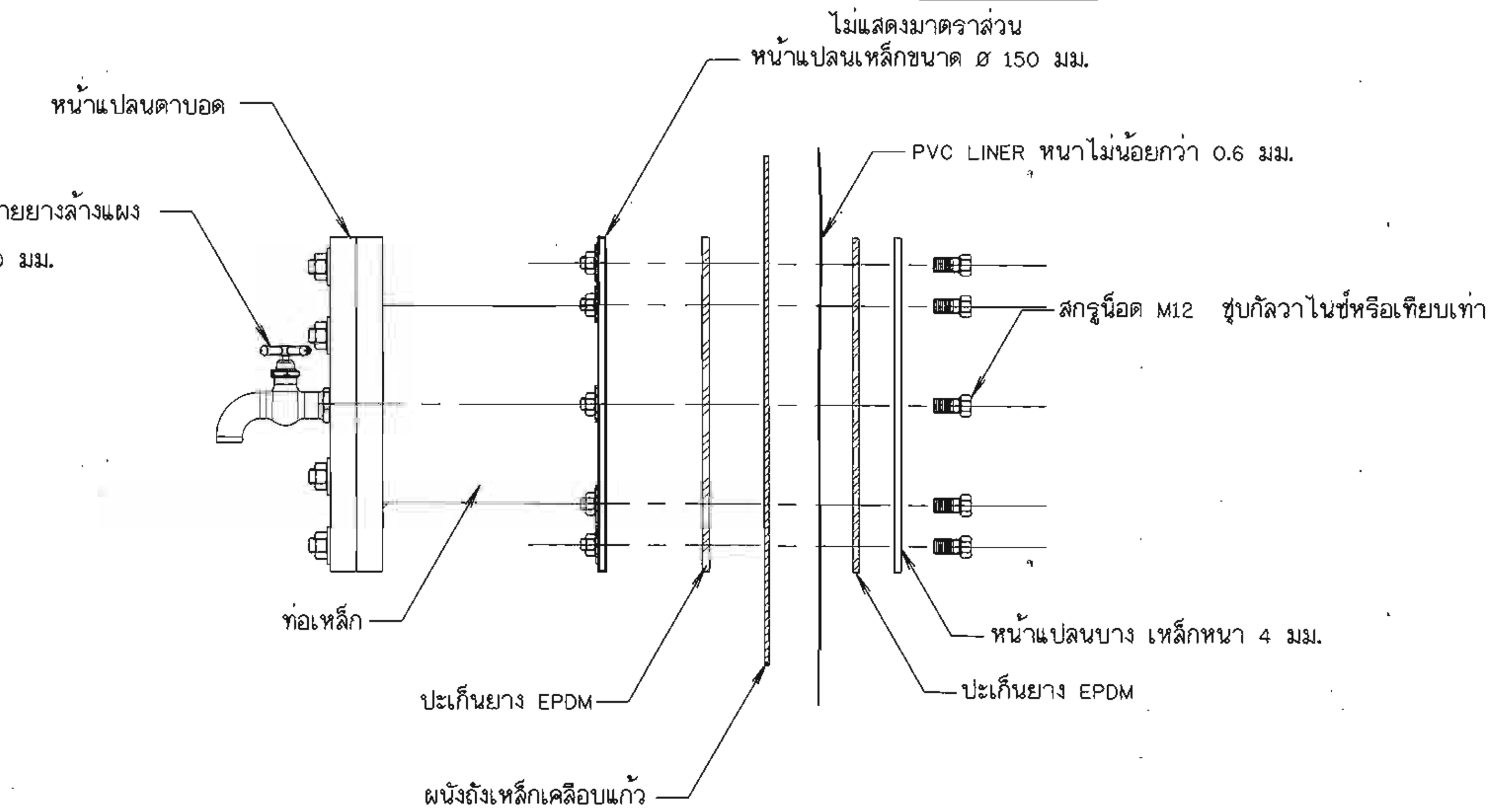

แบบขยายหน้าแปลนตาบอด

ไม่แสดงมาตราส่วน

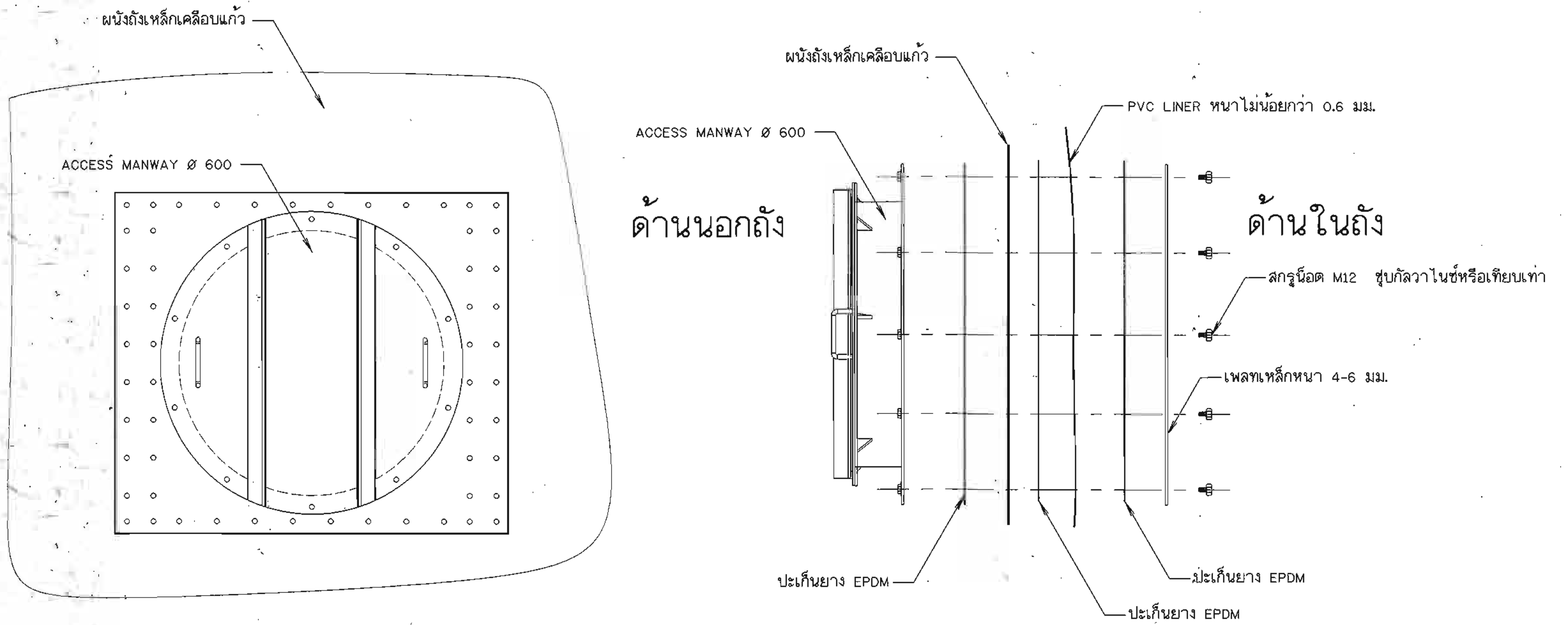

แบบขยายประตูตรวจสอบบำรุงรักษา

ไม่แสดงมาตราส่วน

กรมทรัพยากรน้ำ

โครงการก่อสร้างระบบกระจายน้ำด้วยพลังงานแสงอาทิตย์พระธาตุศรีสองรัก

ตำบลด่านซ้าย อำเภอด่านซ้าย จังหวัดเลย

แบบขยาย ถังเก็บน้ำชนิดถังเหล็กเคลือบแก้ว

สำนักงานทรัพยากรน้ำที่ 3 อุดรธานี

คณะกรรมการจัดทำรูปแบบรายการก่อสร้าง		
ประธานกรรมการ	นายเลิศฤทธิ์ เลี่ยมสกุล	
กรรมการ	นายบรรจง อภัยแสน	
กรรมการ	นายชัยณรงค์ เฟื่องระย้า	

สำรวจ	นายบรรจง อภัยแสน นายสุวิทย์ พิมพ์มหา	เสนอ		หนก.
ออกแบบ	นายบรรจง อภัยแสน	ผ่าน		ผอ.ส.
เขียนแบบ	นายสุวิทย์ พิมพ์มหา	เห็นชอบ		ผอ.สทน.
ตรวจ				
แบบเลขที่		แผ่นที่ 16	จำนวน 47	

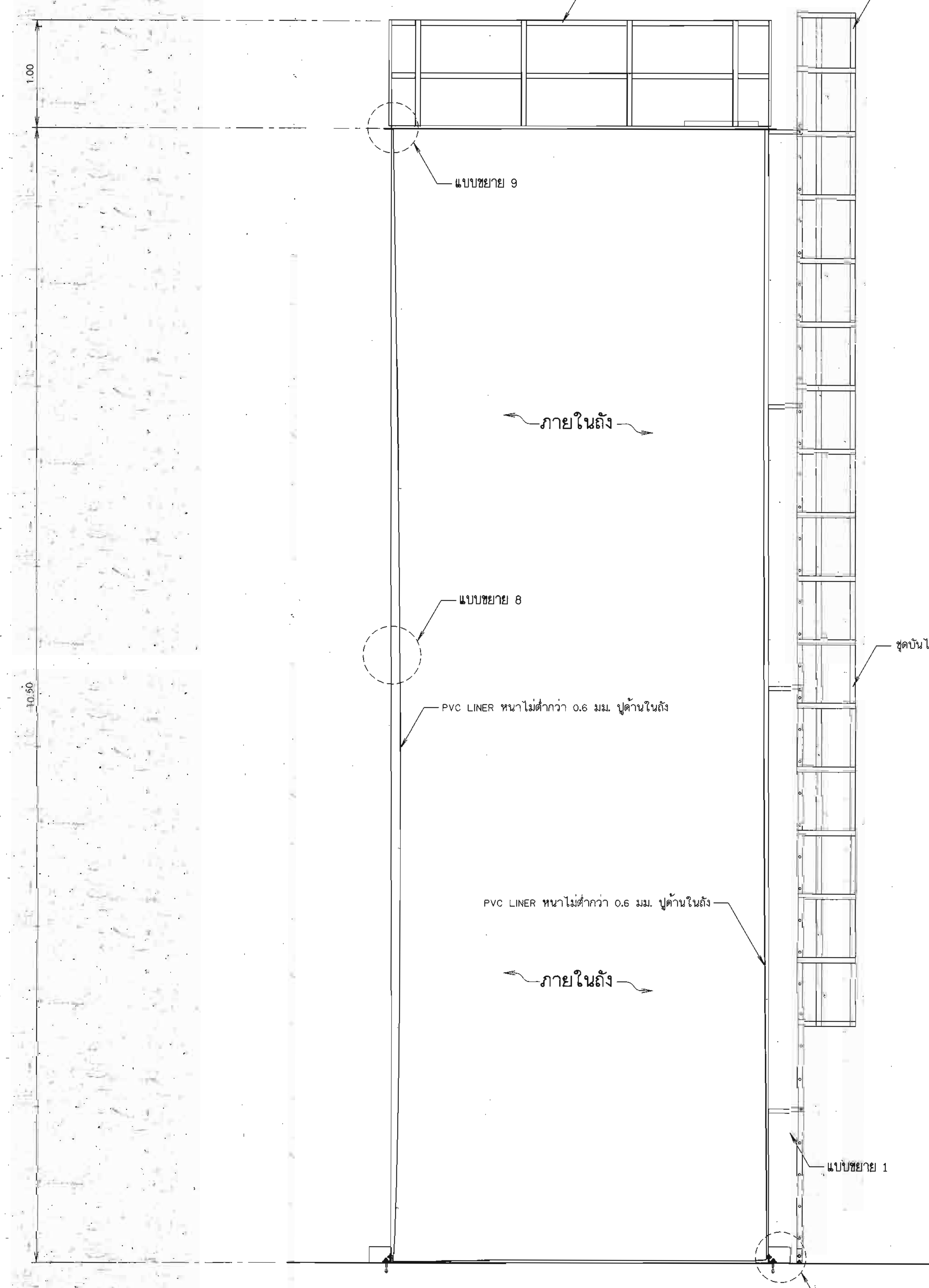

รูปตัดด้านในถัง
ไม่แสดงมาตราส่วน

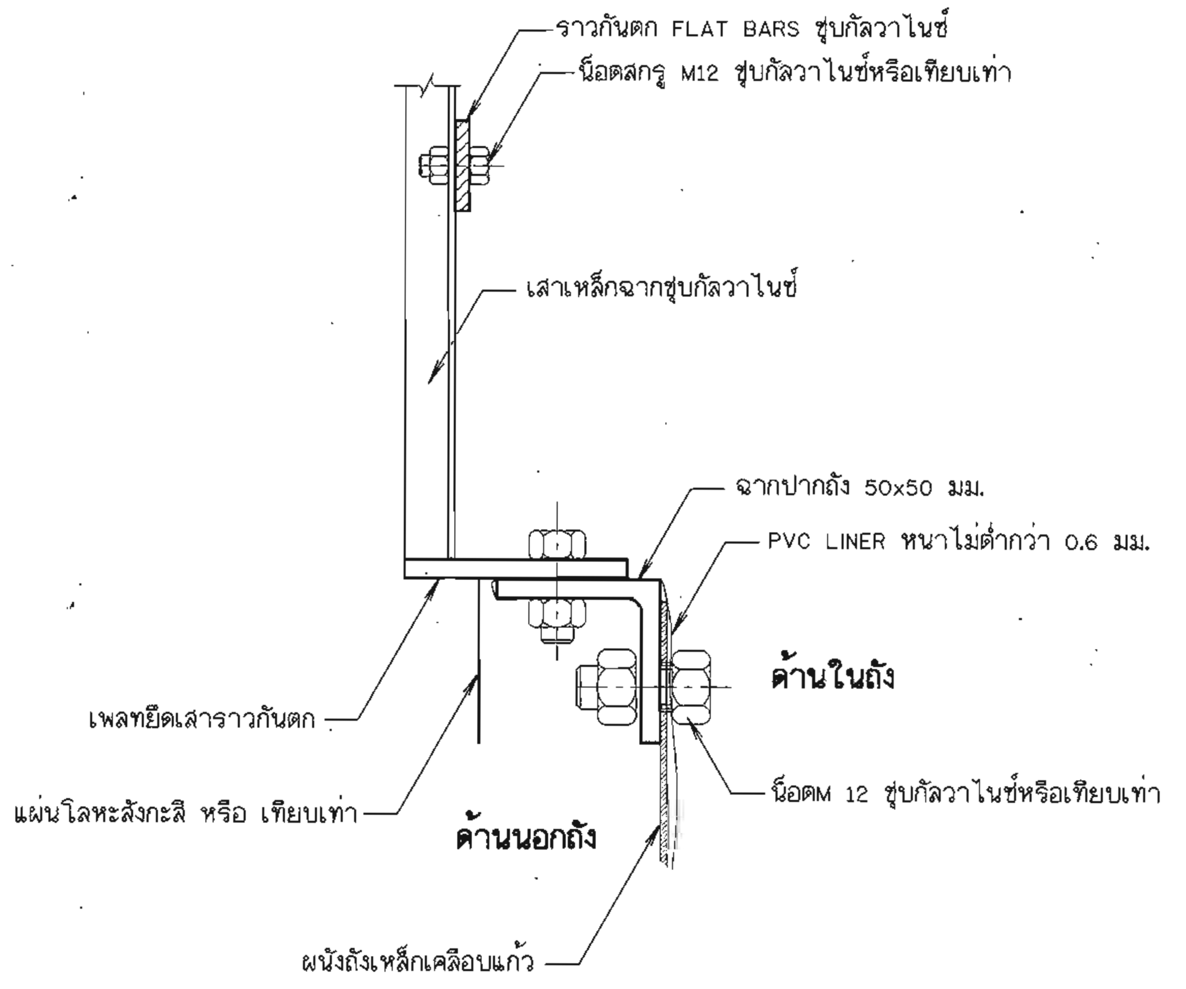

แบบขยาย 9
ไม่แสดงมาตราส่วน

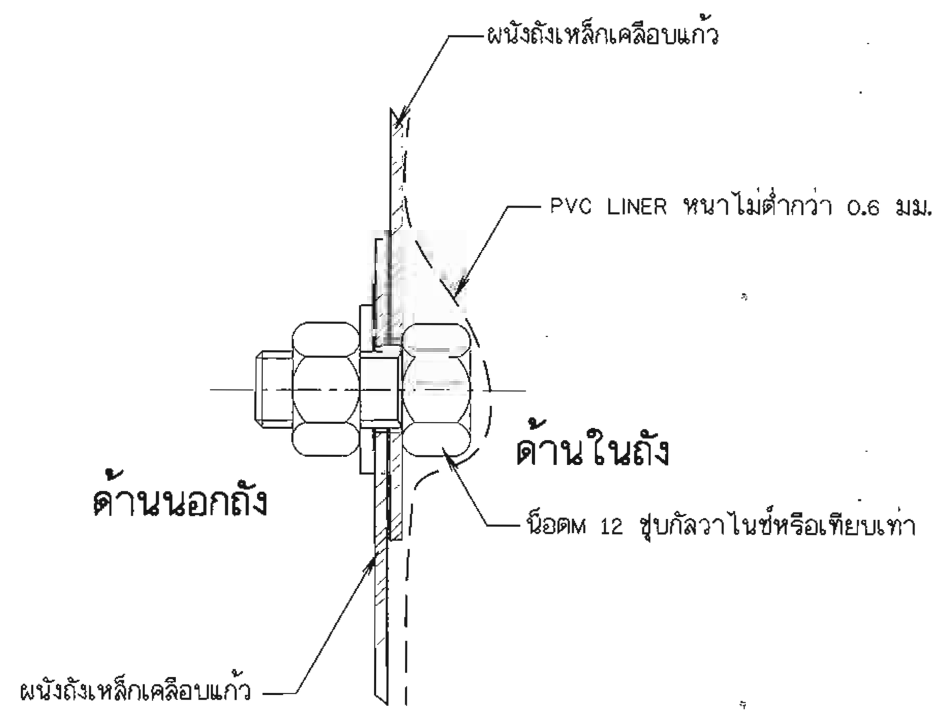

แบบขยาย 8
ไม่แสดงมาตราส่วน

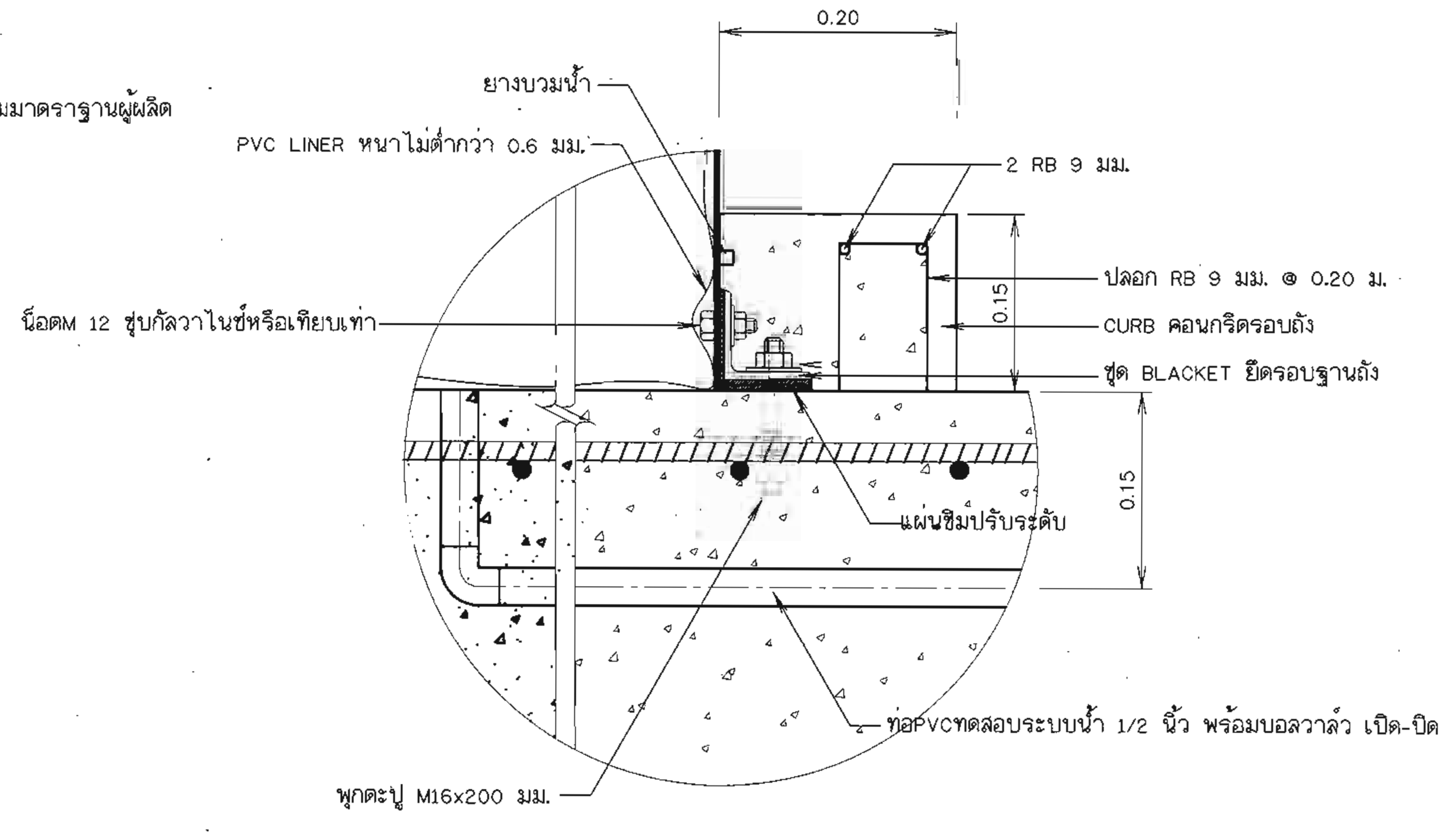

แบบขยาย 10
ไม่แสดงมาตราส่วน

คณะกรรมการจัดทำรูปแบบรายการก่อสร้าง		
ประธานกรรมการ	นายเลิศฤทธิ์ เลี่ยมสกุล	
กรรมการ	นายบรรจง อภัยแสน	
กรรมการ	นายชัยณรงค์ เฟื่องระย้า	

กรมทรัพยากรน้ำ

โครงการก่อสร้างระบบกระจายน้ำด้วยพลังงานแสงอาทิตย์พระธาตุศรีสองรัก

ตำบลด่านซ้าย อำเภอด่านซ้าย จังหวัดเลย

แบบด้านในถังเก็บน้ำชนิดถังเหล็กเคลือบแก้ว

สำนักงานทรัพยากรน้ำที่ 3 อุดรธานี

สำรวจ	นายบรรจง อภัยแสน นายสุวิทย์ พิมพ์มหา	เสนอ		หนก.
ออกแบบ	นายบรรจง อภัยแสน	ผ่าน		ผอ.ส.
เขียนแบบ	นายสุวิทย์ พิมพ์มหา	เห็นชอบ		ผอ.สทน.
ตรวจ				
แบบเลขที่		แผ่นที่ 17	จำนวน 47	

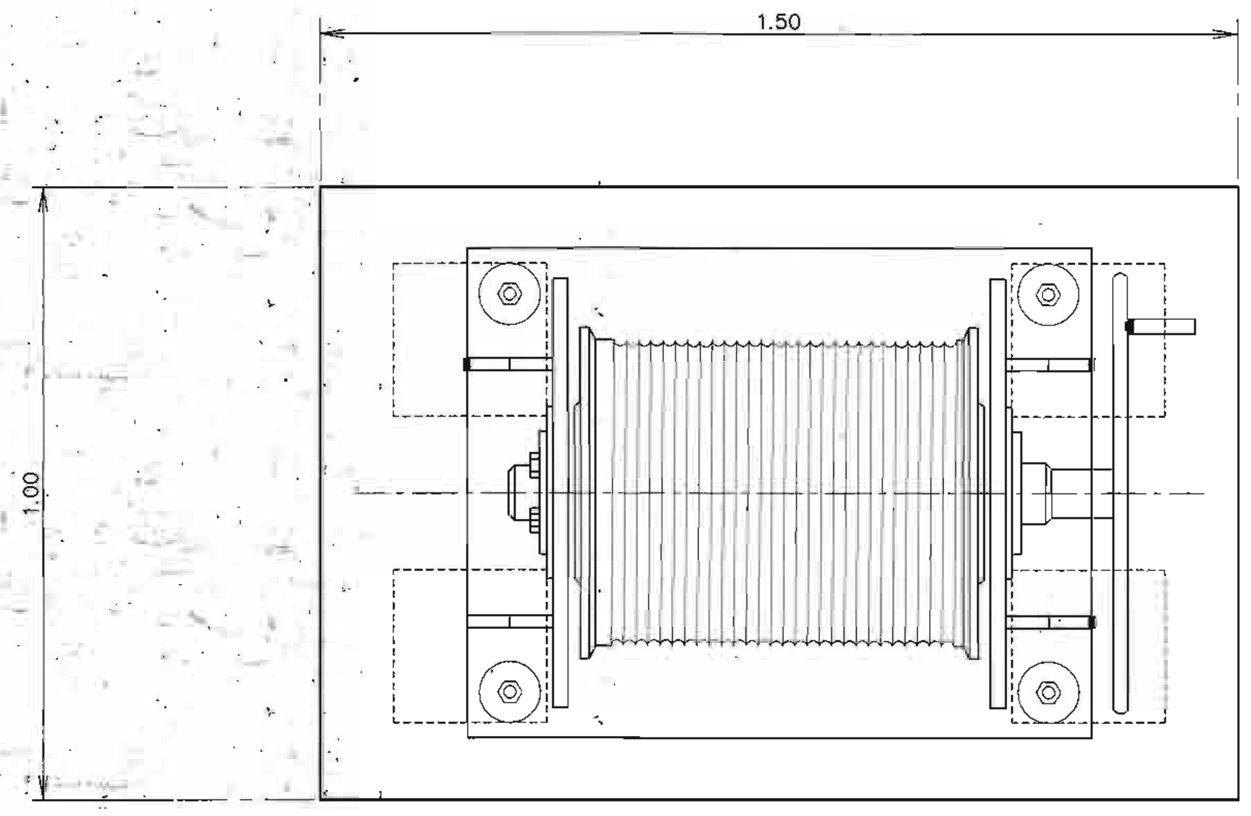

แปลนเครื่องกว้าน

ไม่แสดงมาตราส่วน

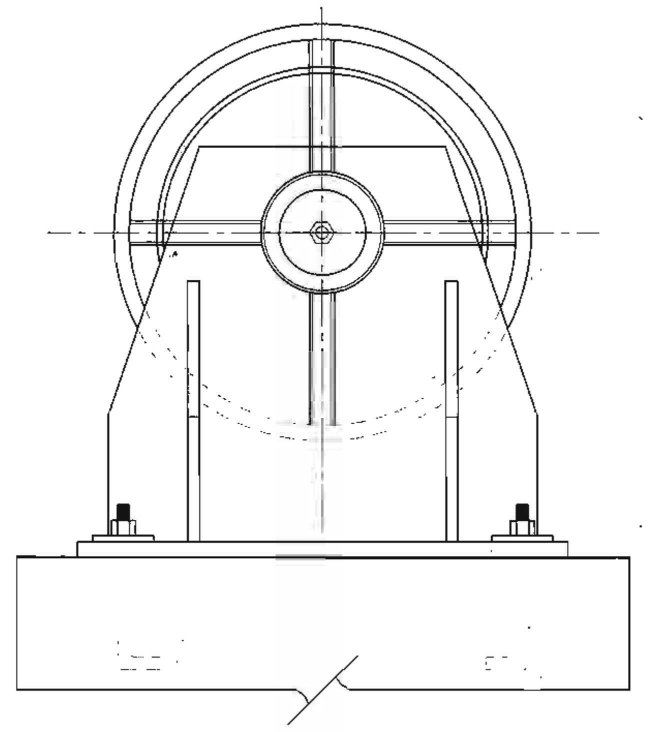

รูปด้านข้าง

ไม่แสดงมาตราส่วน

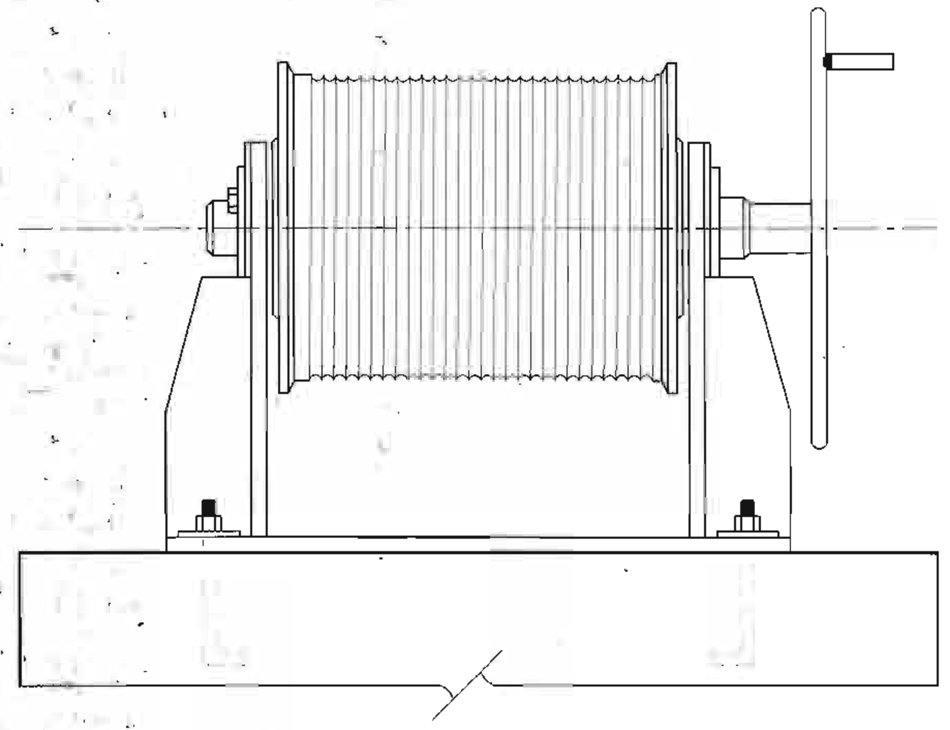

รูปด้านหน้า

ไม่แสดงมาตราส่วน

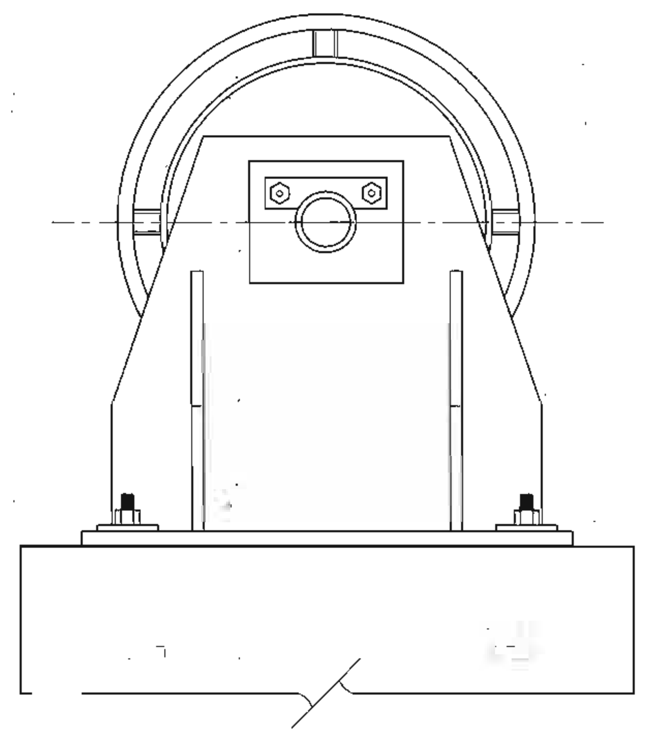

รูปด้านข้าง

ไม่แสดงมาตราส่วน

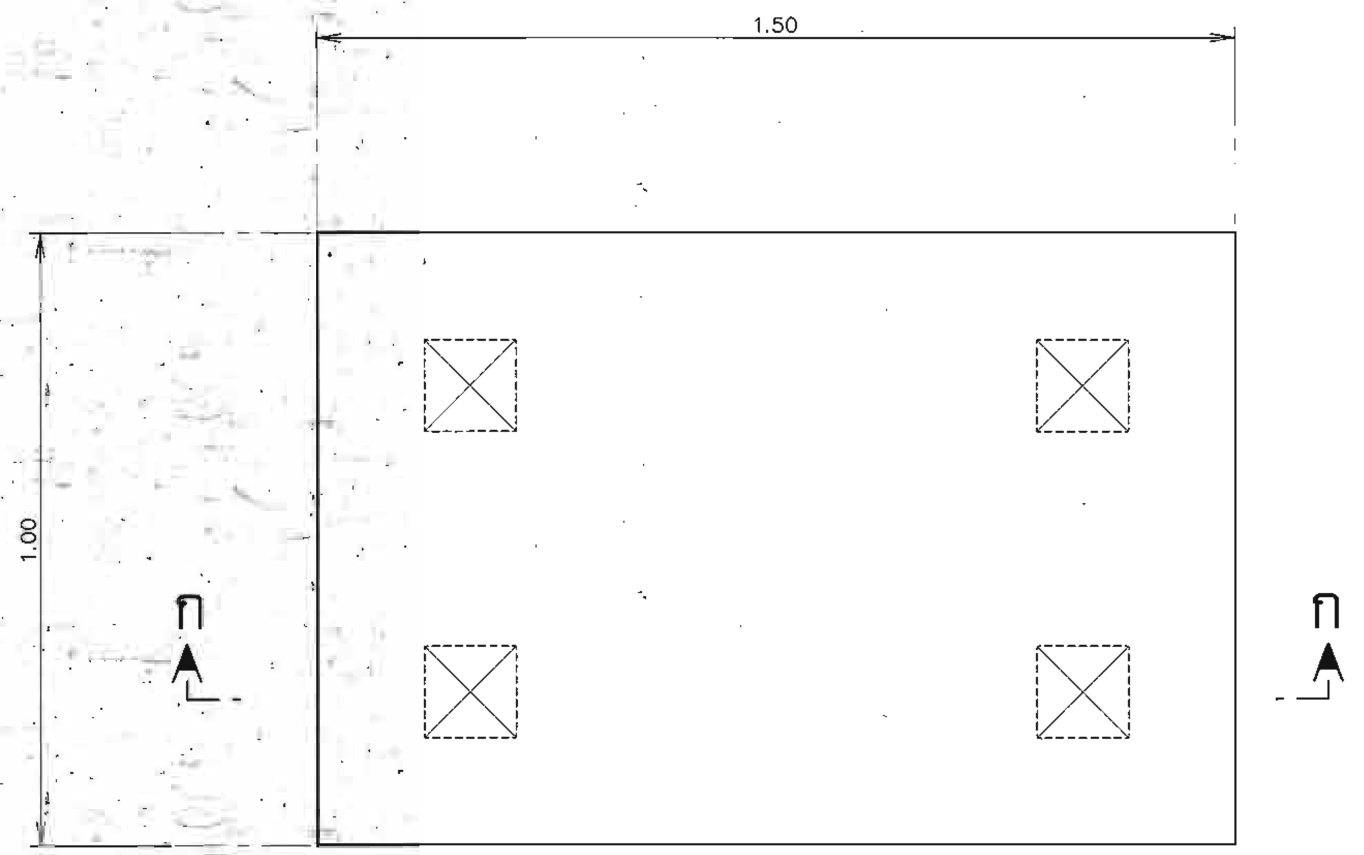

แปลนแท่นเครื่องกว้าน

ไม่แสดงมาตราส่วน

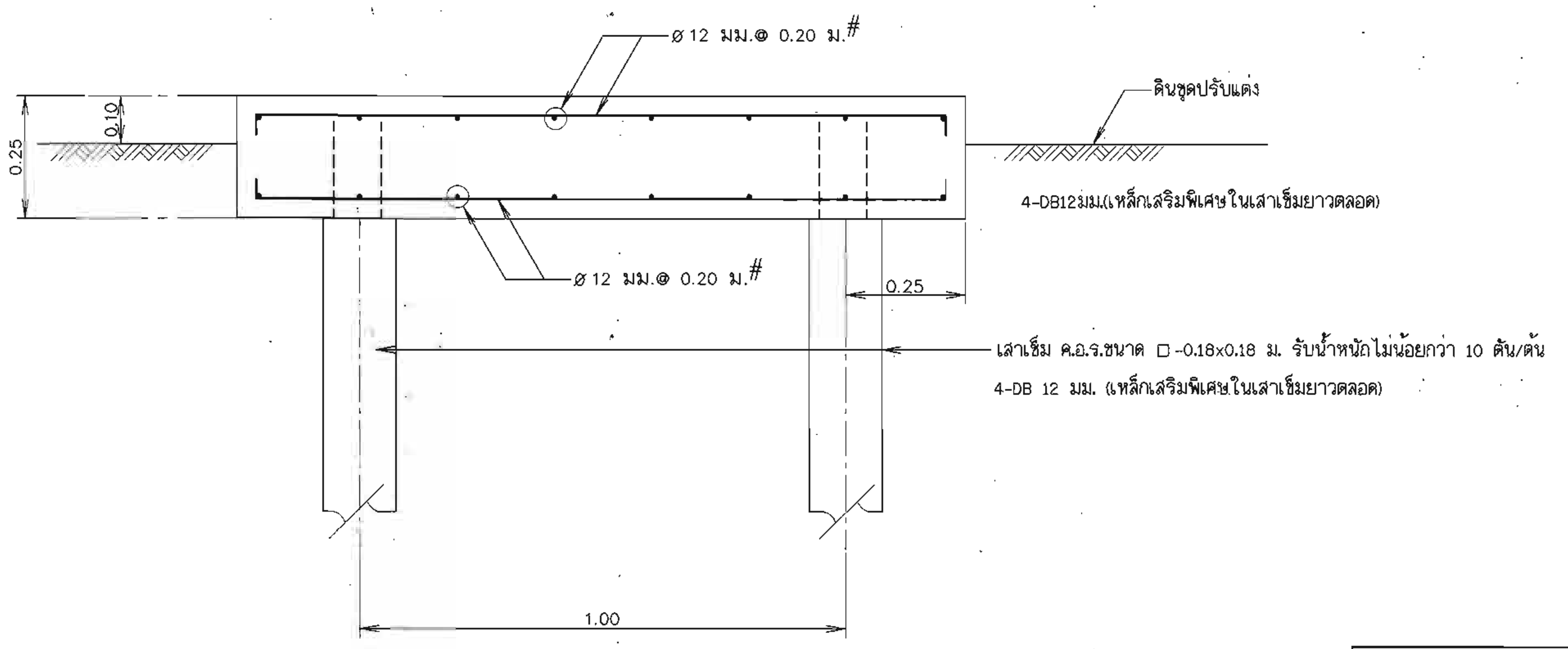

รูปตัด ก - ก

ไม่แสดงมาตราส่วน

หมายเหตุ

1. ขนาดและมิติต่างๆกำหนดเป็นเมตร นอกจากแสดงไว้เป็นอย่างอื่น
2. เครื่องกว้านใช้จำนวน 3 ชุด ประกอบด้วย
   - 2.1 เครื่องกว้านพร้อมเชือกลวดเหล็กกล้าสำหรับแพสูบน้ำ 2 ชุด
   - 2.2 เครื่องกว้านพร้อมเชือกลวดเหล็กกล้าสำหรับม้วนเก็บสายไฟ 1 ชุด
   - 2.3 ผู้รับจ้างจะต้องนำเสนอรายการคำนวณ และแบบรายละเอียดเครื่องกว้านต่อนายช่างผู้ควบคุมโครงการ และจะต้องได้รับความเห็นชอบจากวิศวกรผู้ควบคุมโครงการ ก่อนทำการติดตั้ง
3. ก่อนการก่อสร้างผู้รับจ้างต้องเจาะสำรวจและทดสอบความแข็งแรงของดินฐานราก เสนอต่อผู้ว่าจ้างเพื่อพิจารณาเห็นชอบ
4. เสาเข็มต้องรับน้ำหนักบรรทุกปลอดภัยได้ไม่น้อยกว่า 10 ตัน/ต้น
5. ขนาดของฐานรากที่แสดงในแบบแผ่นนี้เป็นเพียงแนวทางเท่านั้น ผู้รับจ้างต้องเสนอแบบรายละเอียดและรายการคำนวณเสนอต่อผู้ว่าจ้างก่อนทำการก่อสร้าง
6. อาคารต้องสร้างบนดินเดิมหรือดินถมบดอัดแน่นไม่น้อยกว่า 95% STANDARD PROCTOR COMPACTION TEST (S.P.C.T)
7. ก่อนทำการถมบดอัดแน่นดิน ให้ขุดลอกหน้าดินเดิมออกไม่น้อยกว่า 0.30 ม. หรือตามคำแนะนำของนายช่างผู้ควบคุมโครงการ
8. ลบมุมอาคารส่วนที่มองเห็นได้ 2 ซม. นอกจากแสดงไว้เป็นอย่างอื่น
9. คอนกรีตต้องรับแรงกดสูงสุดได้ไม่น้อยกว่า 175 กก./ตร.ซม. โดยการทดสอบแท่งคอนกรีตรูปทรงกระบอก ขนาด ø15x30 ซม.หรือไม่น้อยกว่า 220 กก./ตร.ซม. โดยการทดสอบแท่งคอนกรีตมาตรฐานรูปลูกบาศก์ ขนาด 15x15x15 ซม.เมื่ออายุได้ 28 วัน
10. ขนาดของเหล็กเสริมกำหนดเป็นมิลลิเมตร นอกจากแสดงไว้เป็นอย่างอื่น
11. เหล็กเสริมใช้เหล็กเส้นกลมเกลี้ยง (ROUND BARS) ชั้นคุณภาพ SR 24 ตามมาตรฐาน มอก.20-2543 และเหล็กข้ออ้อย (DEFORMED BARS) ชั้นคุณภาพ SD 30 ตามมาตรฐาน มอก.24-2548 เหล็กเสริมขนาดตั้งแต่ ø10 มม.ขึ้นไป ให้ใช้เหล็กข้ออ้อย นอกจากแสดงไว้เป็นอย่างอื่น
12. คอนกรีตหุ้มเหล็กเสริมให้ใช้ตามเกณฑ์ ดังนี้
    - 12.1 เหล็กเสริมชั้นเดียว ถ้าไม่แสดงไว้เป็นอย่างอื่น ให้วางตรงกึ่งกลางความหนา
    - 12.2 เหล็กเสริมสองชั้น ระยะระหว่างผิวเหล็กถึงผิวคอนกรีตที่ติดกับแบบ ให้ใช้ 4 ซม. และถ้าติดกับดินหรือหิน ให้ใช้ 6 ซม. นอกจากแสดงไว้เป็นอย่างอื่น
13. การต่อเหล็กเสริมใช้วิธีต่อทาบ (LAPPED SPLICES) ถ้าไม่แสดงไว้เป็นอย่างอื่น สำหรับเหล็กข้ออ้อยให้วางทาบกันไม่น้อยกว่า 30 เท่าของเส้นผ่านศูนย์กลางเหล็กเสริม โดยปลายไม่ต้องงอขอมาตรฐาน สำหรับเหล็กเส้นกลมเกลี้ยงให้วางทาบกันไม่น้อยกว่า 50 เท่าของเส้นผ่านศูนย์กลางเหล็กเสริมเมื่อปลายงอขอมาตรฐาน
14. การต่อเหล็กเสริมในแต่ละแนว ให้ต่อเหลื่อมกัน (STAGGERED) อย่างน้อยเท่ากับระยะทาบ เว้นแต่ระบุไว้เป็นอย่างอื่น

กรมทรัพยากรน้ำ

โครงการก่อสร้างระบบกระจายน้ำด้วยพลังงานแสงอาทิตย์พระธาตุศรีสองรัก

ตำบลด่านซ้าย อำเภอด่านซ้าย จังหวัดเลย

แสดง แปลนแท่นเครื่องกว้าน

สำนักงานทรัพยากรน้ำที่ 3 อุดรธานี

สำรวจ	นายบรรจง อภัยแสน นายสุวิทย์ พิมพ์มหา	เสนอ		หนก.
ออกแบบ	นายบรรจง อภัยแสน	ผ่าน		ผอ.ส.
เขียนแบบ	นายสุวิทย์ พิมพ์มหา	เห็นชอบ		ผอ.สทน.
ตรวจ				
แบบเลขที่		แผ่นที่ 18	จำนวน 47	

คณะกรรมการจัดทำรูปแบบรายการก่อสร้าง		
ประธานกรรมการ	นายเลิศฤทธิ์ เลี่ยมสกุล	
กรรมการ	นายบรรจง อภัยแสน	
กรรมการ	นายชัยณรงค์ เฟื่องระย้า	

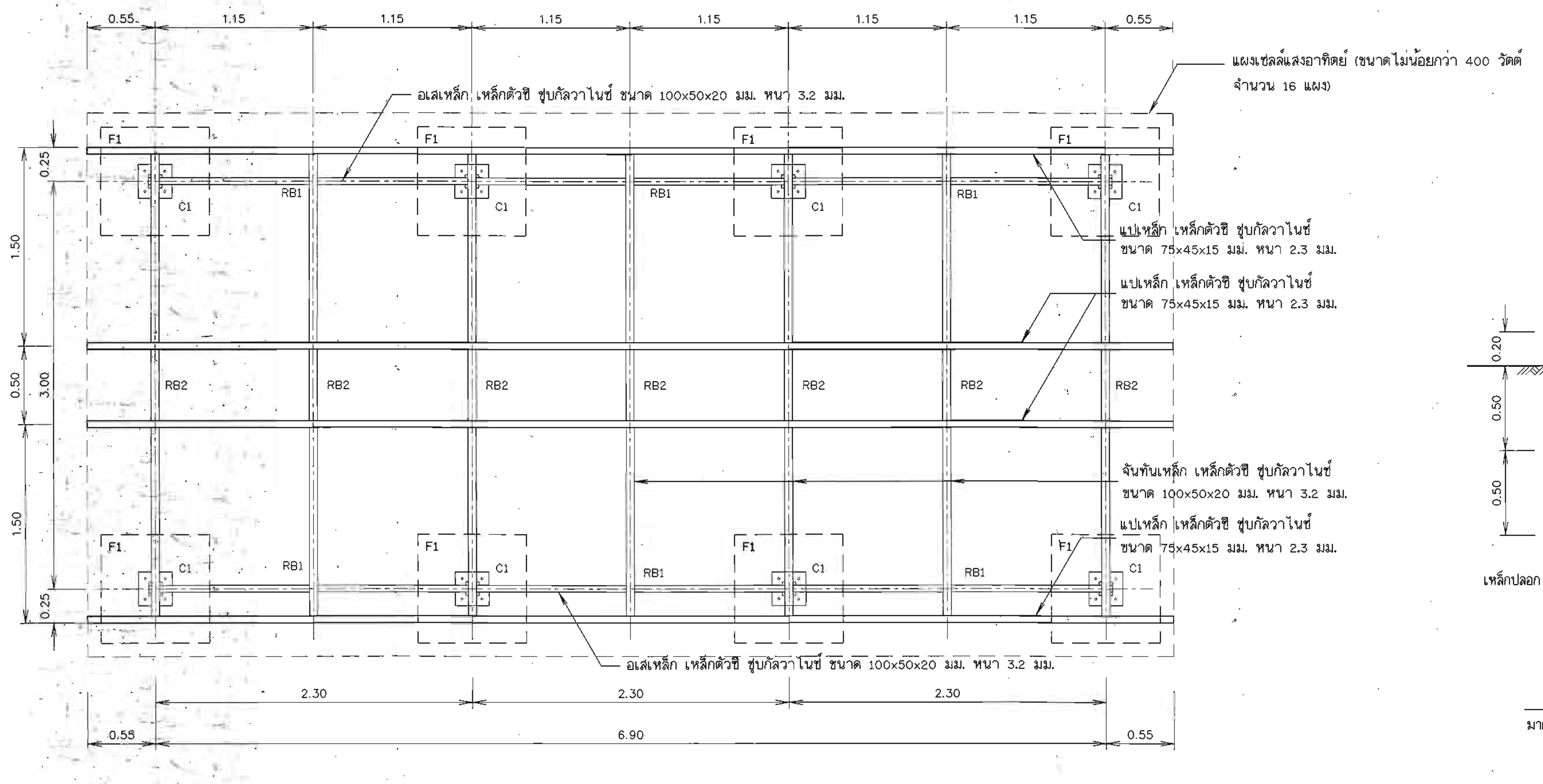

แปลนฐานรากและโครงหลังคา

ไม่แสดงมาตราส่วน

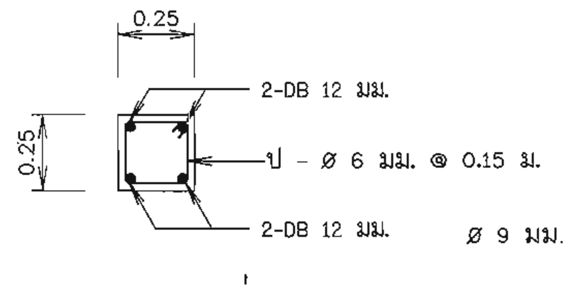

เสาตอม่อ

มาตราส่วน 1:20

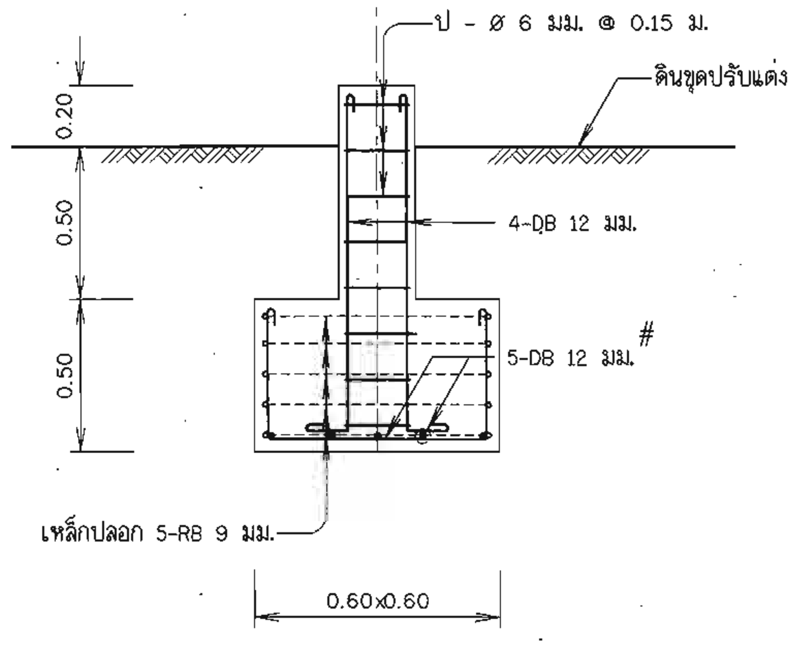

ขยายฐานราก F1

มาตราส่วน 1:20

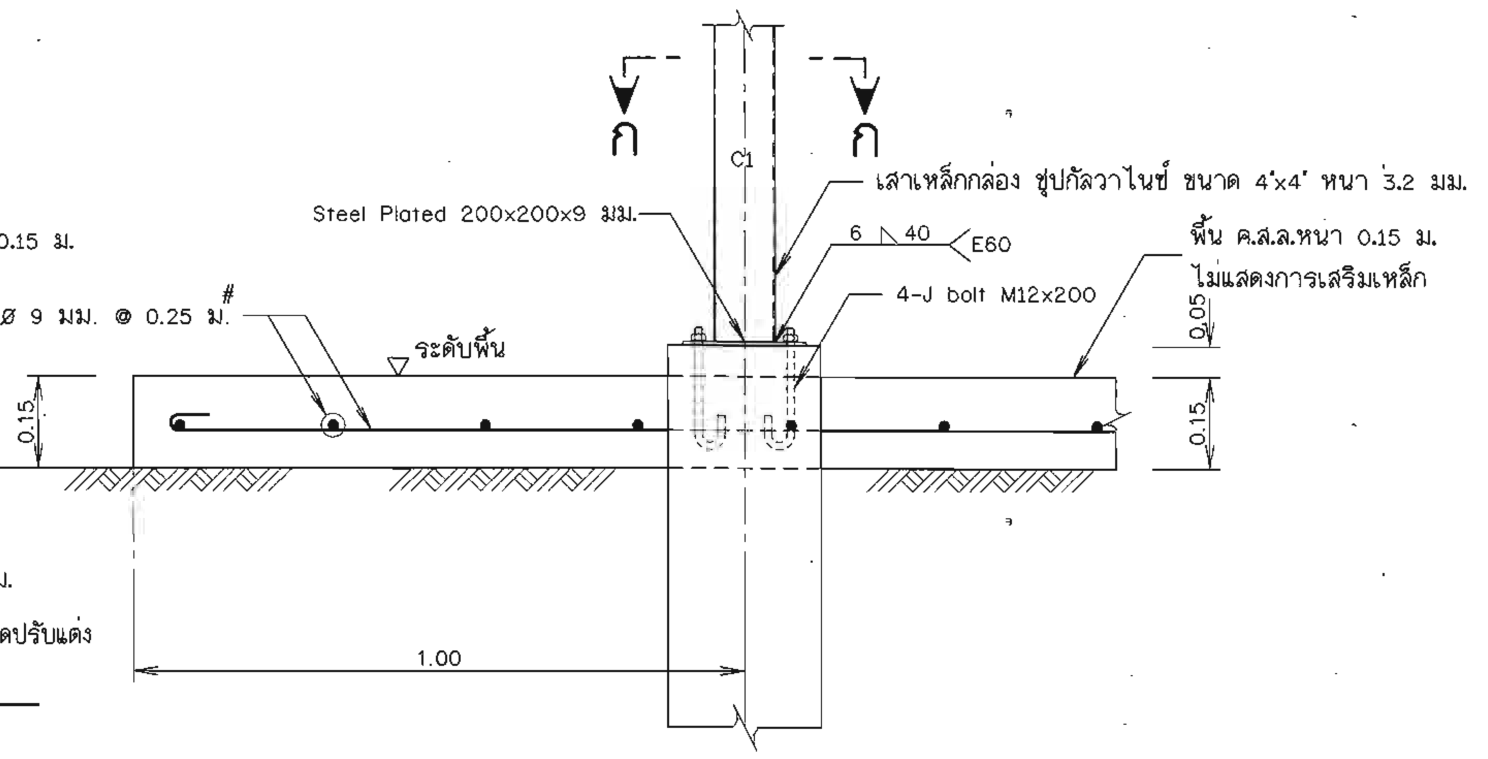

รูปขยายฐานรากโครงสร้างรับแผง F1 และ พื้น

(ตอม่อ คสล. หล่อสำเร็จรูปพร้อมติดตั้ง)

ไม่แสดงมาตราส่วน

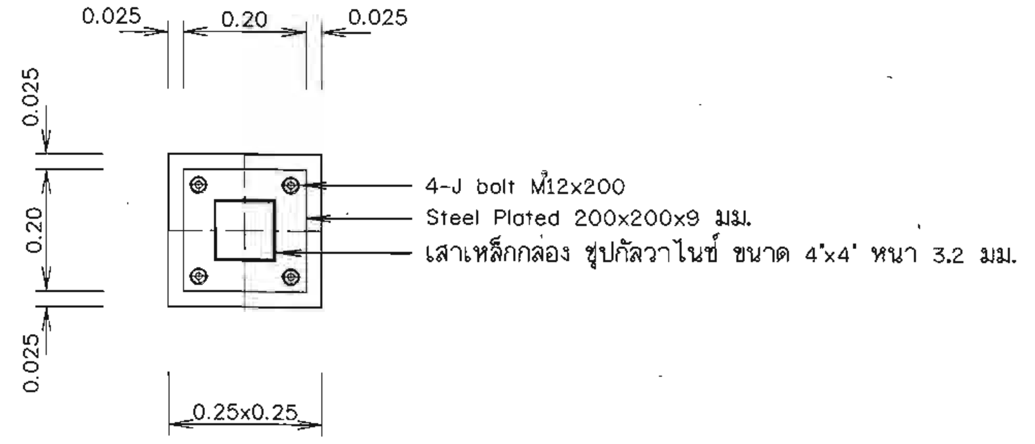

รูปตัด ก-ก

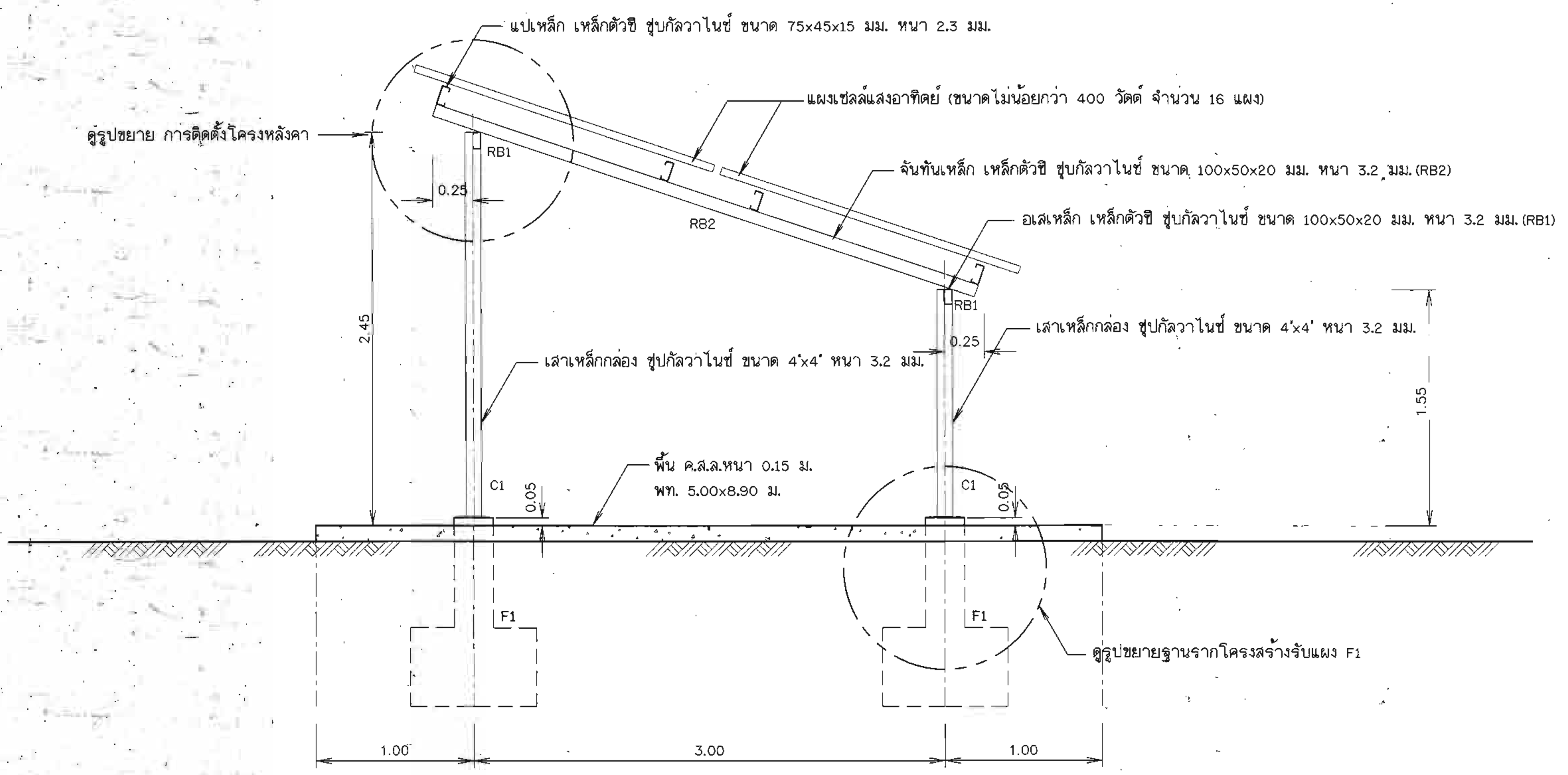

รูปด้านข้าง

ไม่แสดงมาตราส่วน

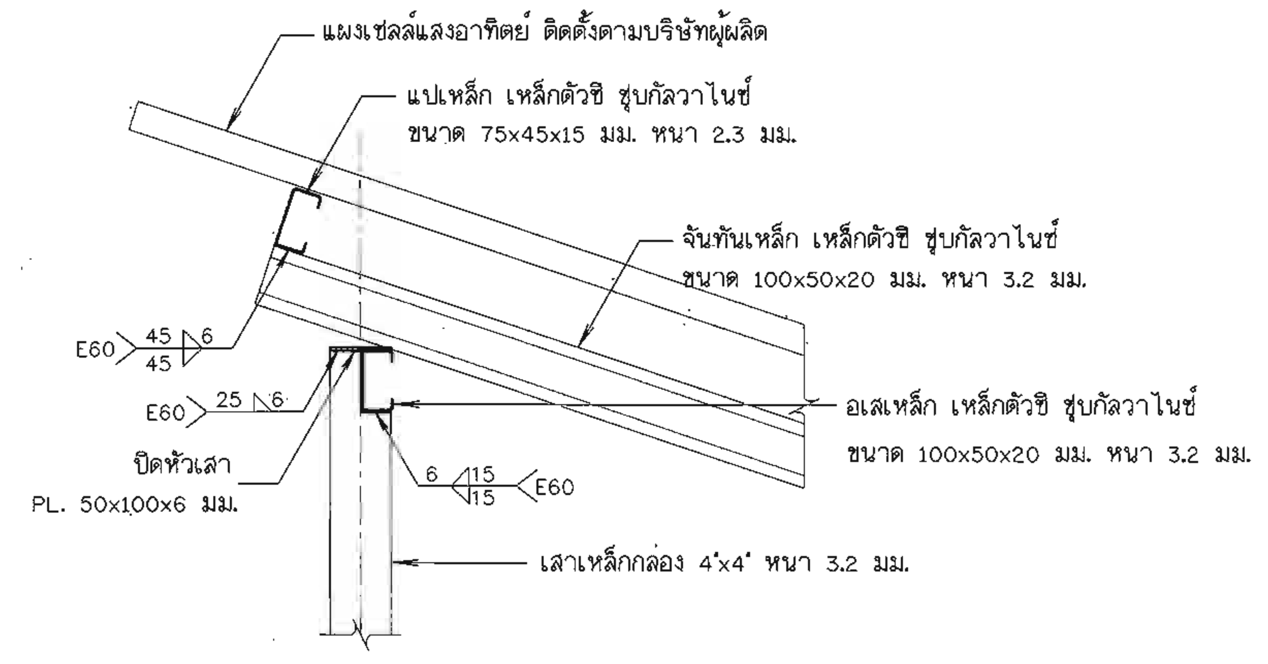

รูปขยาย การติดตั้งโครงหลังคา

ไม่แสดงมาตราส่วน

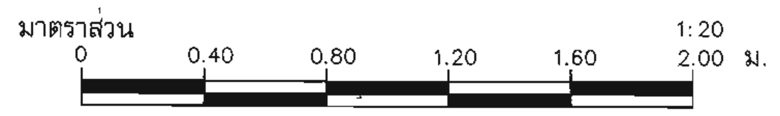

หมายเหตุ

1. มิติต่างๆกำหนดเป็นเมตร นอกจากแสดงไว้เป็นอย่างอื่น
2. แบบการติดตั้งโครงสร้างรับแผงเซลล์แสงอาทิตย์สามารถปรับขนาดและระยะห่างได้ตามความเหมาะสม
3. ผู้รับจ้างต้องส่งแบบ โดยความเห็นชอบจากผู้ควบคุมงาน รายละเอียดในการติดตั้งซึ่งเป็นไปตามขนาดมาตรฐานแผงเซลล์แสงอาทิตย์ และต้องติดตั้งในที่แจ้งไม่มีเงาจาก หอถังสูง , เสาไฟ , ต้นไม้ หรือสิ่งอื่นๆ ที่ทำให้ประสิทธิภาพของแผงเซลล์แสงอาทิตย์ลดน้อยลง
4. เหล็กรูปพรรณเป็นเหล็กชุบกัลวาไนซ์
5. เหล็กรูปพรรณ ตามมาตรฐาน มอก. 107-2533 และ มอก. 1228-2549
6. แผงเซลล์แสงอาทิตย์ทำมุมองศาประมาณ 17 กับแนวราบ

คณะกรรมการจัดทำรูปแบบรายการก่อสร้าง		
ประธานกรรมการ	นายเลิศฤทธิ์ เลี่ยมสกุล	
กรรมการ	นายบรรจง อภัยแสน	
กรรมการ	นายชัยณรงค์ เฟื่องระย้า	

กรมทรัพยากรน้ำ

โครงการก่อสร้างระบบกระจายน้ำด้วยพลังงานแสงอาทิตย์พระธาตุศรีสองรัก

ตำบลด่านซ้าย อำเภอด่านซ้าย จังหวัดเลย

รายละเอียดการติดตั้งโครงสร้างรับแผง

สำนักงานทรัพยากรน้ำที่ 3 อุดรธานี

สำรวจ	นายบรรจง อภัยแสน นายสุวิทย์ ผิวผ่อง	เสนอ	หนก.
ออกแบบ	นายบรรจง อภัยแสน	ผ่าน	ผอ.ส.
เขียนแบบ	นายสุวิทย์ ผิวผ่อง	เห็นชอบ	ผอ.สทน.
ตรวจ			
แบบเลขที่		แผ่นที่ 19	จำนวน 47

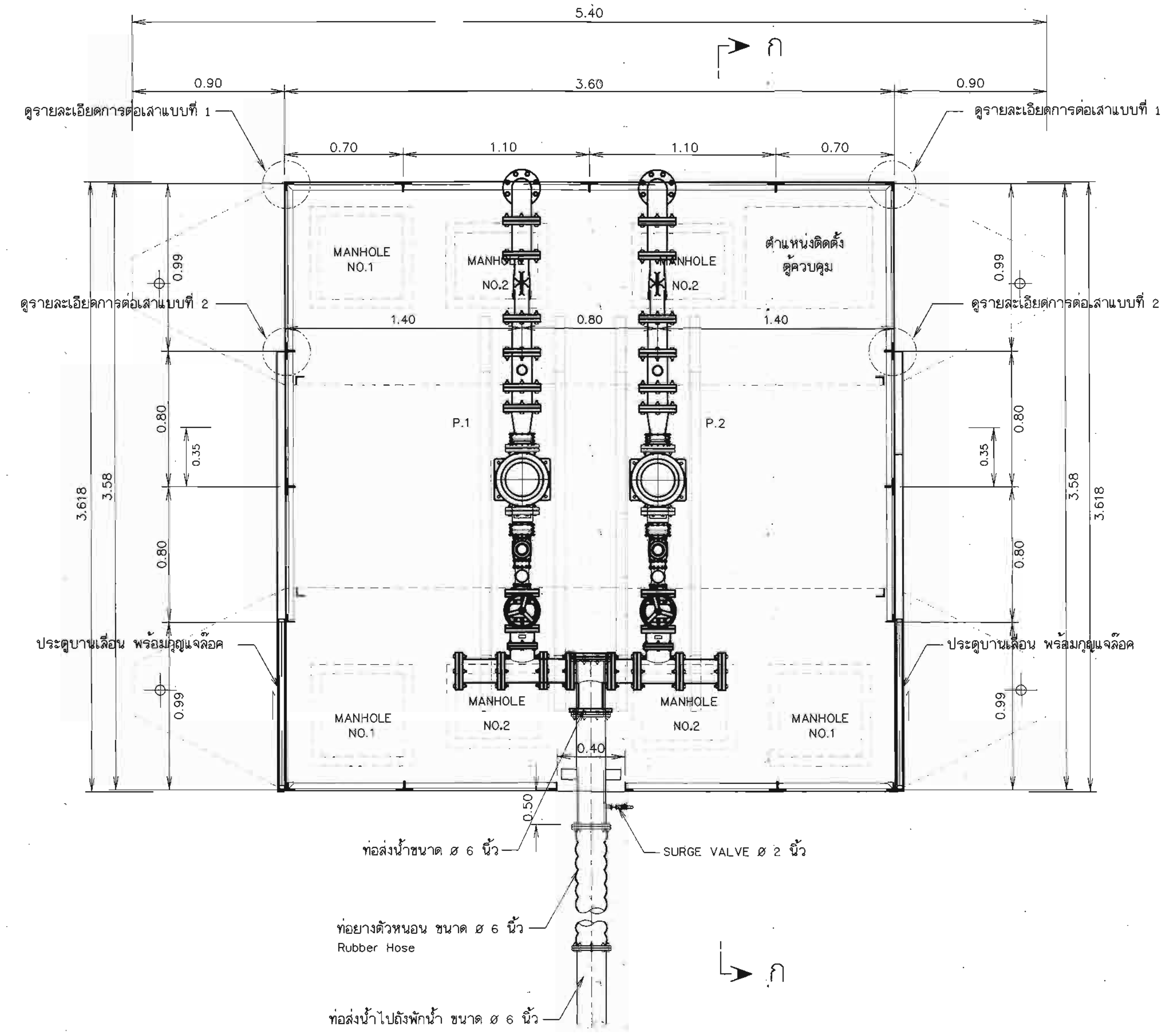

แปลนพื้น

มาตราส่วน 1 : 20

สารบัญรูปด้าน

หมายเหตุ

1. มิติต่างๆ กำหนดไว้เป็นเมตร นอกจากแสดงไว้เป็นอย่างอื่น
2. วัสดุส่วนที่เป็นเหล็กรูปพรรณกำหนดให้มีคุณสมบัติตามมาตรฐานอุตสาหกรรมดังนี้
   - 2.1 เหล็กโครงสร้างรูปพรรณรีดร้อนให้ใช้ตาม มอก. 1227 - 2539 ชั้นคุณภาพ SM 400
   - 2.2 เหล็กโครงสร้างรูปพรรณขึ้นรูปเย็นให้ใช้ตาม มอก. 1228 - 2537 ชั้นคุณภาพ SS 400
   - 2.3 แผ่นเหล็ก ให้ใช้ตามมาตรฐาน มอก. 1499- 2541 ชั้นคุณภาพ SM 400 B
3. การประกอบงานเหล็กให้ใช้กรรมวิธีตามมาตรฐานดังนี้
   - 3.1 การประกอบ (FABRICATION) ให้ใช้มาตรฐานของ AISC เรื่อง 'DESIGN FABRICATION AND ERECTION OF STRUCTURAL STEEL FOR BUILDING' เป็นหลัก
   - 3.2 มาตรฐานงานเชื่อม
     - คุณภาพงานเชื่อม จะต้องถูกต้องตามข้อกำหนดของ AWS. D1.1 เว้นแต่ว่าจะระบุไว้เป็นอย่างอื่น
     - คุณภาพลวดเชื่อม (WELDING ROD) จะต้องถูกต้องตามข้อกำหนดของ AWS. D5.1 หรือ AWS. D5.5
     - ลวดเชื่อมเหล็กเหนียว ให้ใช้ตามมาตรฐาน AWS A5.1 : E60 หรือเทียบเท่า
   - 3.3 การเชื่อม
     - ระหว่างเหล็กรูปพรรณและเหล็กรูปพรรณ ให้เชื่อมอย่างต่อเนื่องหนา 5 มม. แบบ FILLET WELDS นอกจากแสดงไว้เป็นอย่างอื่น
     - ระหว่างเหล็กรูปพรรณและเหล็กแผ่น ให้เชื่อมต่อเนื่องยาว 5 ซม. เว้นระยะห่างไม่ต้องมีรอย เชื่อม 10 ซม. สลับกันเป็นตลอดแนว ที่แผ่นเหล็กทาบกับเหล็กรูปพรรณ และให้เชื่อมแบบ FILLET WELDS หนา 5 มม.
4. มาตรฐานการทาสี
   - 4.1 ก่อนทาสีผิวเหล็กให้ขัดสนิมก่อน ทำความสะอาด ปราศจากคราบน้ำมัน สนิม คราบสี ขี้เชื่อมและคราบสกปรกอื่นๆ
   - 4.2 การเคลือบสีและทาสี ส่วนที่เป็นเหล็ก เสา และโครงสร้างเหล็กส่วนที่อยู่เหนือแพสูบน้ำ ให้ใช้สีดังนี้
     - สีชั้นแรกใช้สีชนิด CHLORINATED RUBBER ANTI - RUST PRIMER หนา 40 ไมครอน
     - สีชั้นสองใช้สีชนิด CHLORINATED RUBBER PAINT หนา 35 ไมครอน
     - สีชั้นสามใช้สีชนิด CHLORINATED RUBBER FINISH PAINT หนา 35 ไมครอน
   - 4.3 งานเคลือบสีไม้ ใช้สีดังนี้
     - ชั้นแรก ทาสีรองพื้นใช้สีชนิด ALKYD WOOD PRIMER
     - ชั้นสอง และชั้นที่สาม ทาทับด้วยสีชนิด ALKYD BASE ENAMEL
5. หลังคาและผนังบุห้องควบคุมใช้เมทัลชีท (สีเทา) หนาไม่น้อยกว่า 0.30 มม.
6. ลวดตาข่ายใช้ลวดตาข่ายชุบสังกะสีขึ้นรูปด้วยการถักแบบตาสี่เหลี่ยมจัตุรัส ขนาดช่องตาข่าย 2 นิ้วขนาดเส้นลวด ø 3.2 มม.(เบอร์ 10)
7. P1, P2 เครื่องสูบน้ำ VERTICAL MULTISTAGE TURBINE PUMP สามารถสูบได้ไม่น้อยกว่า 50 ลบ.ม./ชม./ชุด จำนวน 2 ชุด ต้องมีประสิทธิภาพไม่น้อยกว่า 70% และส่งน้ำสูงไม่น้อยกว่า 40 ม. ที่ความเร็วรอบไม่เกิน 2,900 รอบต่อนาที แรงขับไม่น้อยกว่า 15 แรงม้าระบบไฟฟ้า 380 โวลต์. 3 เฟส 50 เฮริท

มาตราส่วน 1:20

0 0.50 1.00 1.50 2.00 ม.

กรมทรัพยากรน้ำ

โครงการก่อสร้างระบบกระจายน้ำด้วยพลังงานแสงอาทิตย์พระธาตุศรีสองรัก

ตำบลด่านซ้าย อำเภอด่านซ้าย จังหวัดเลย

แปลนแสดงตำแหน่งการติดตั้งเครื่องสูบน้ำบนแพ

สำนักงานทรัพยากรน้ำที่ 3 อุดรธานี

สำรวจ	นายบรรจง อภัยแสน นายสุวิทย์ พิมพ์มา	เสนอ		หนภ.
ออกแบบ	นายบรรจง อภัยแสน	ผ่าน		ผอ.ส.
เขียนแบบ	นายสุวิทย์ พิมพ์มา	เห็นชอบ		ผอ.สทน.
ตรวจ				
แบบเลขที่		แผ่นที่ 20	จำนวน 47	

คณะกรรมการจัดทำรูปแบบรายการก่อสร้าง		
ประธานกรรมการ	นายเลิศฤทธิ์ เลี่ยมสกุล	
กรรมการ	นายบรรจง อภัยแสน	
กรรมการ	นายชัยณรงค์ เฟื่องระย้า	

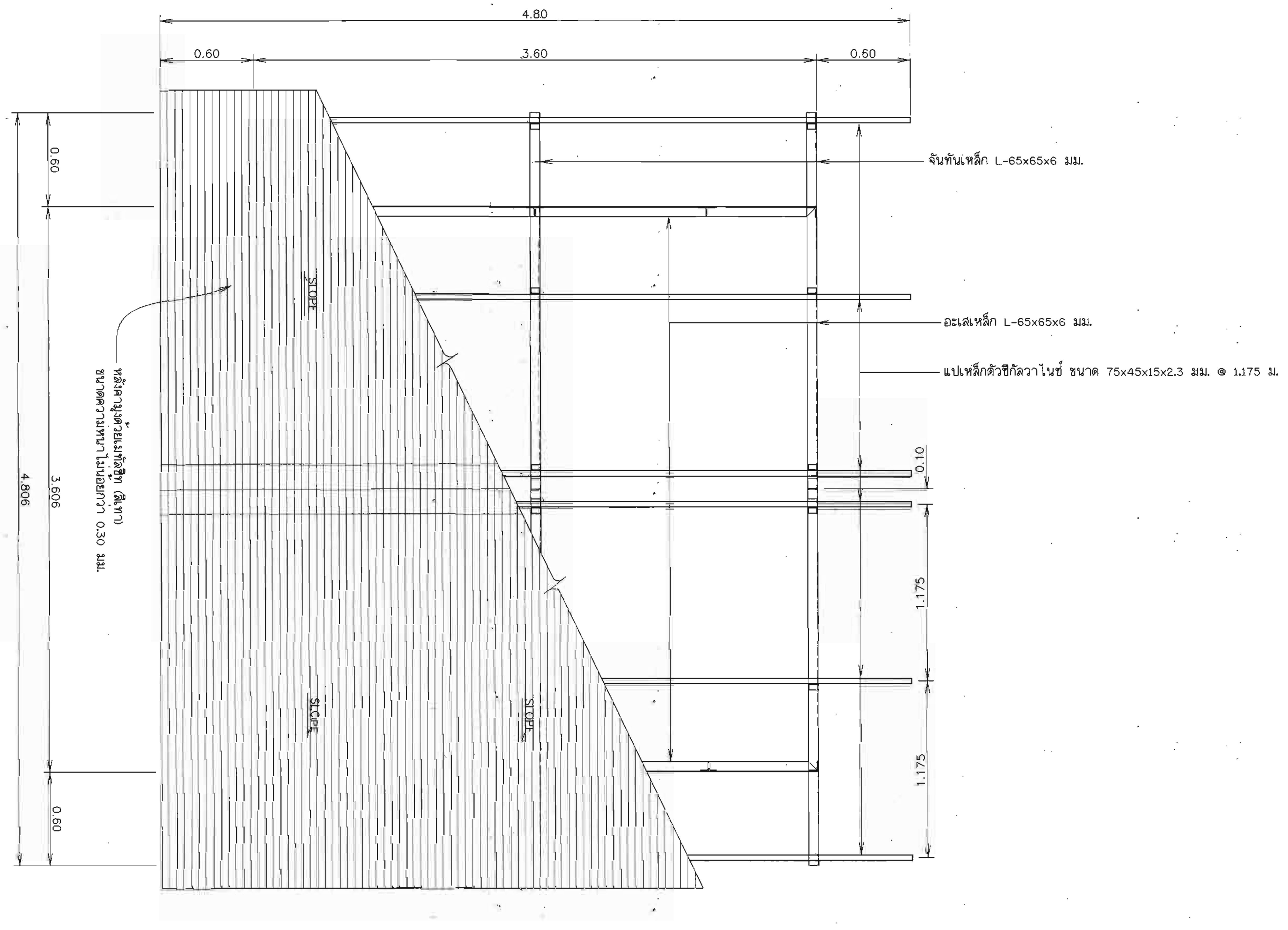

แปลนโครงหลังคา

มาตราส่วน 1 : 20

สารบัญรูปด้าน

หมายเหตุ

1. มิติต่างๆ กำหนดไว้เป็นเมตร นอกจากแสดงไว้เป็นอย่างอื่น

มาตราส่วน 0 0.50 1.00 1.50 2.00 ม. 1:20

กรมทรัพยากรน้ำ

โครงการก่อสร้างระบบกระจายน้ำด้วยพลังงานแสงอาทิตย์พระธาตุศรีสองรัก

ตำบลด่านซ้าย อำเภอด่านซ้าย จังหวัดเลย

ผังโครงหลังคาห้องเครื่องสูบน้ำ

สำนักงานทรัพยากรน้ำที่ 3 อุดรธานี

สำรวจ	นายบรรจง อภัยแสน นายสุวิทย์ พิมพ์มหา	เสนอ		หนก.
ออกแบบ	นายบรรจง อภัยแสน	ผ่าน		ผอ.ส.
เขียนแบบ	นายสุวิทย์ พิมพ์มหา	เห็นชอบ		ผอ.สทน.
ตรวจ				
แบบเลขที่		แผ่นที่ 21	จำนวน 47	

คณะกรรมการจัดทำรูปแบบรายการก่อสร้าง		
ประธานกรรมการ	นายเลิศฤทธิ์ เลี่ยมสกุล	
กรรมการ	นายบรรจง อภัยแสน	
กรรมการ	นายชัยณรงค์ เฟื่องระย้า	

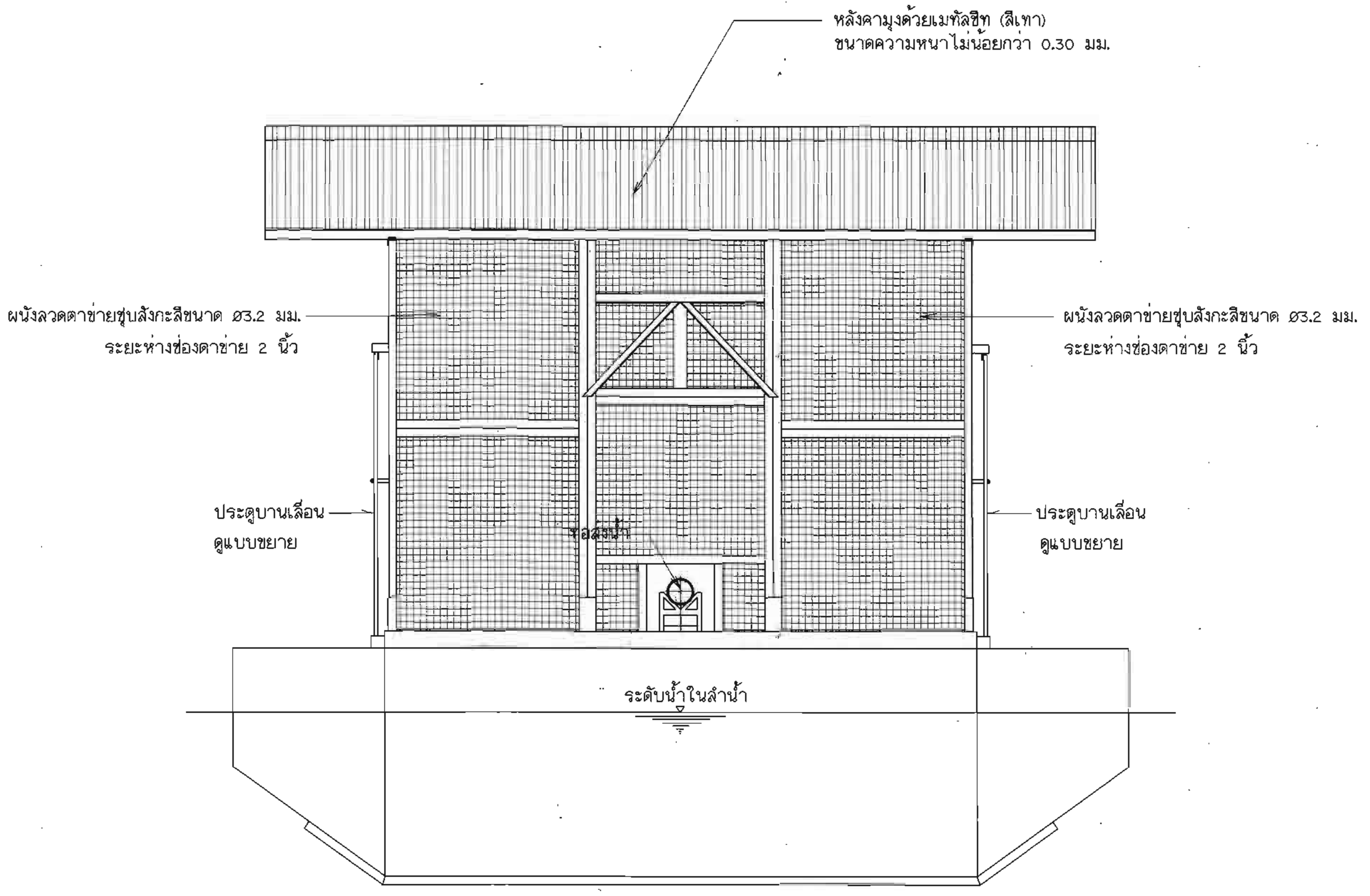

รูปด้าน 1

มาตราส่วน 1 : 25

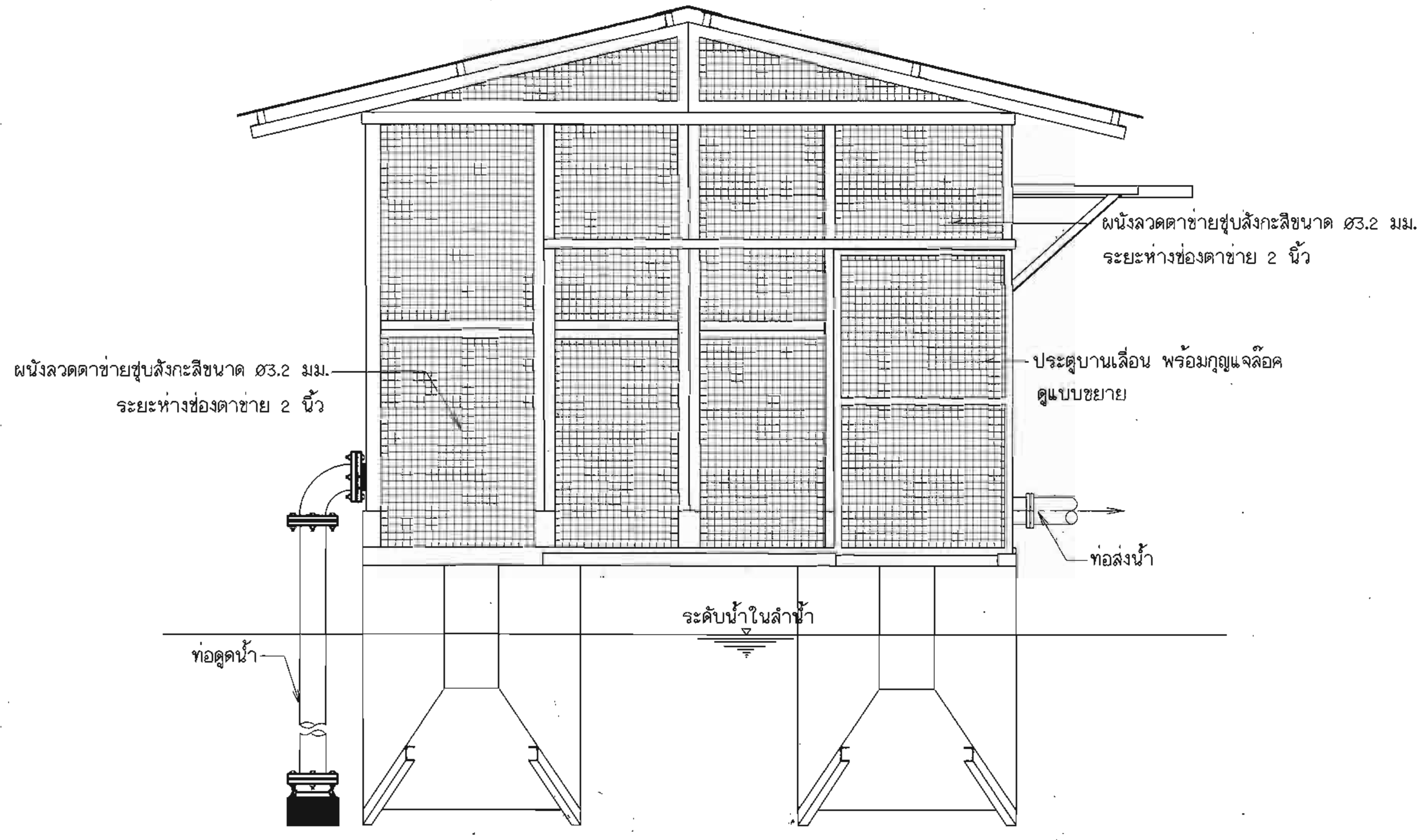

รูปด้าน 4

มาตราส่วน 1 : 25

หมายเหตุ

1. มิติต่างๆ กำหนดไว้เป็นเมตร นอกจากแสดงไว้เป็นอย่างอื่น

มาตราส่วน 1:25

0 0.50 1.00 1.50 2.00 2.50 ม.

กรมทรัพยากรน้ำ

โครงการก่อสร้างระบบกระจายน้ำด้วยพลังงานแสงอาทิตย์พระธาตุศรีสองรัก

ตำบลด่านซ้าย อำเภอด่านซ้าย จังหวัดเลย

รูปด้านห้องเครื่องสูบน้ำ ด้าน 1 , ด้าน 2

สำนักงานทรัพยากรน้ำที่ 3 อุดรธานี

สำรวจ	นายบรรจง อภัยแสน นายสุวิทย์ พิมพ์มหา	เสนอ		หนก.
ออกแบบ	นายบรรจง อภัยแสน	ผ่าน		ผอ.ส.
เขียนแบบ	นายสุวิทย์ พิมพ์มหา	เห็นชอบ		ผอ.สทน.
ตรวจ				
แบบเลขที่		แผ่นที่ 22	จำนวน 47	

คณะกรรมการจัดทำรูปแบบรายการก่อสร้าง		
ประธานกรรมการ	นายเลิศฤทธิ์ เลี่ยมสกุล	
กรรมการ	นายบรรจง อภัยแสน	
กรรมการ	นายชัยณรงค์ เฟื่องระย้า	

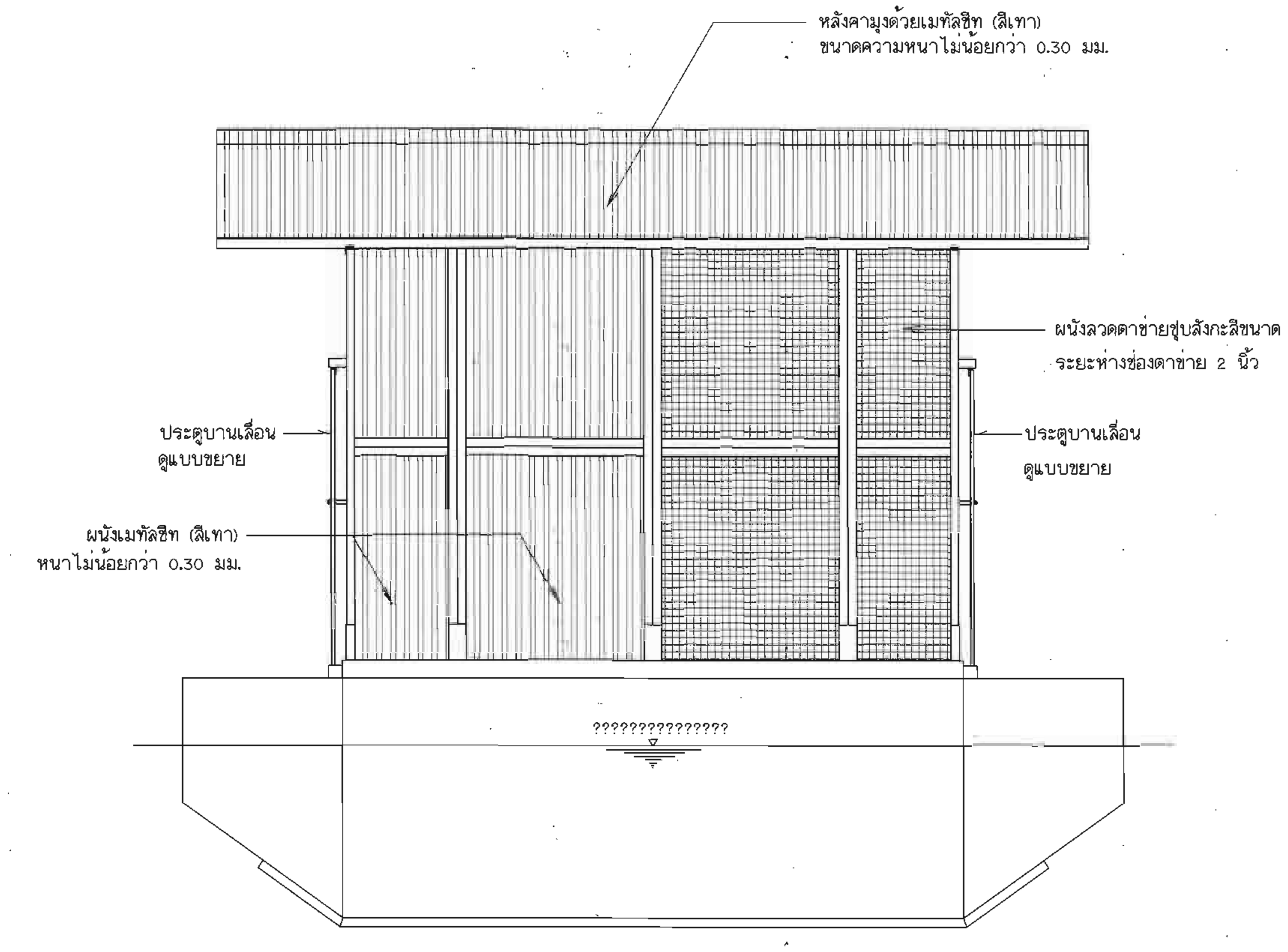

รูปด้าน 3

มาตราส่วน 1 : 25

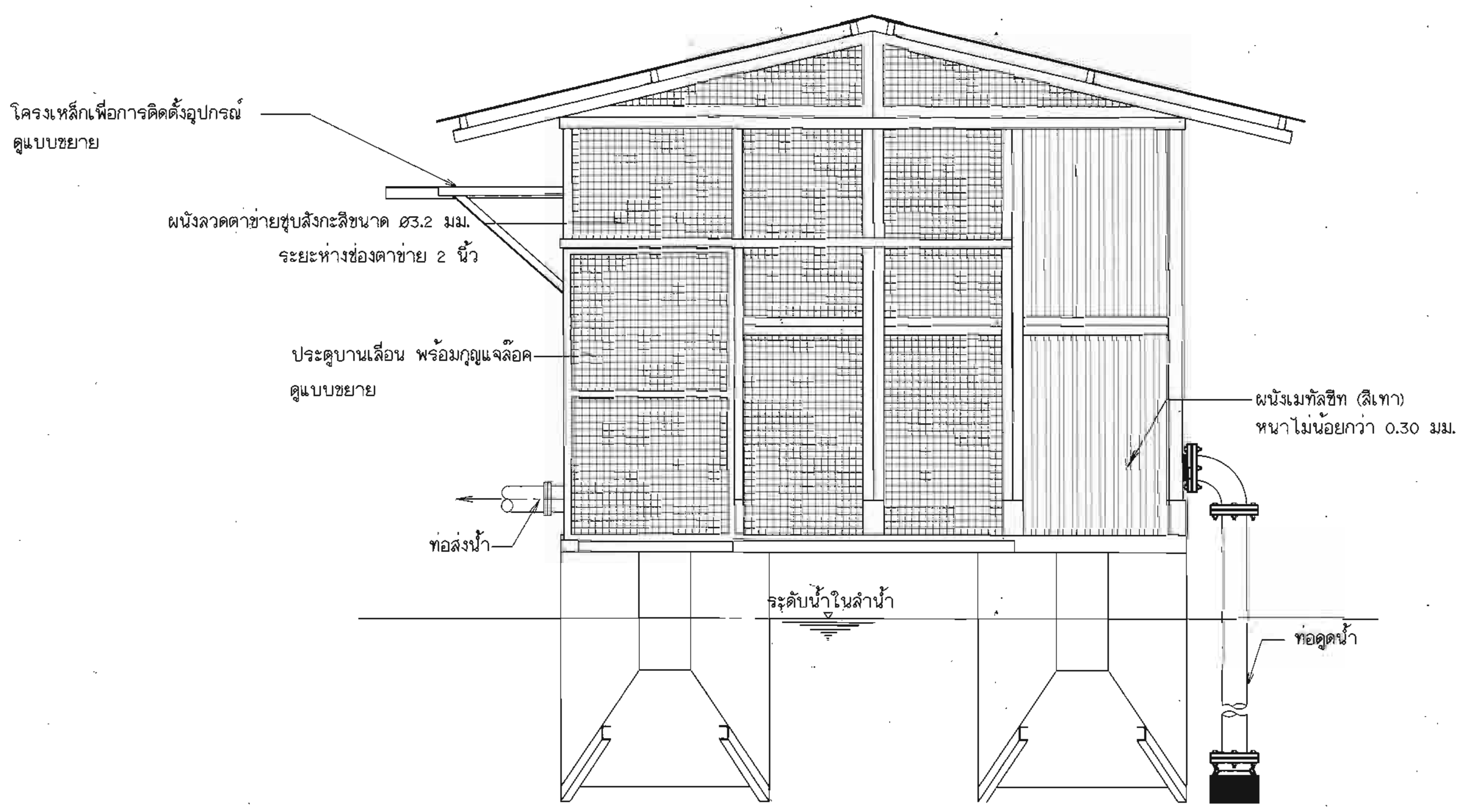

รูปด้าน 2

มาตราส่วน 1 : 25

หมายเหตุ

1. มิติต่างๆ กำหนดไว้เป็นเมตร นอกจากแสดงไว้เป็นอย่างอื่น

มาตราส่วน 1:25

0 0.50 1.00 1.50 2.00 2.50 ม.

กรมทรัพยากรน้ำ

โครงการก่อสร้างระบบกระจายน้ำด้วยพลังงานแสงอาทิตย์พระธาตุศรีสองรัก

ตำบลด่านซ้าย อำเภอด่านซ้าย จังหวัดเลย

รูปด้านห้องเครื่องสูบน้ำ ด้าน 1 , ด้าน 2

สำนักงานทรัพยากรน้ำที่ 3 อุดรธานี

สำรวจ	นายบรรจง อภัยแสน นายสุวิทย์ จิมพ์มหา	เสนอ	หนก.
ออกแบบ	นายบรรจง อภัยแสน	ผ่าน	ผอ.ส.
เขียนแบบ	นายสุวิทย์ จิมพ์มหา	เห็นชอบ	ผอ.สทน.
ตรวจ			
แบบเลขที่		แผ่นที่ 23	จำนวน 47

คณะกรรมการจัดทำรูปแบบรายการก่อสร้าง		
ประธานกรรมการ	นายเลิศฤทธิ์ เลี่ยมสกุล	
กรรมการ	นายบรรจง อภัยแสน	
กรรมการ	นายชัยณรงค์ เพื่องระย้า	

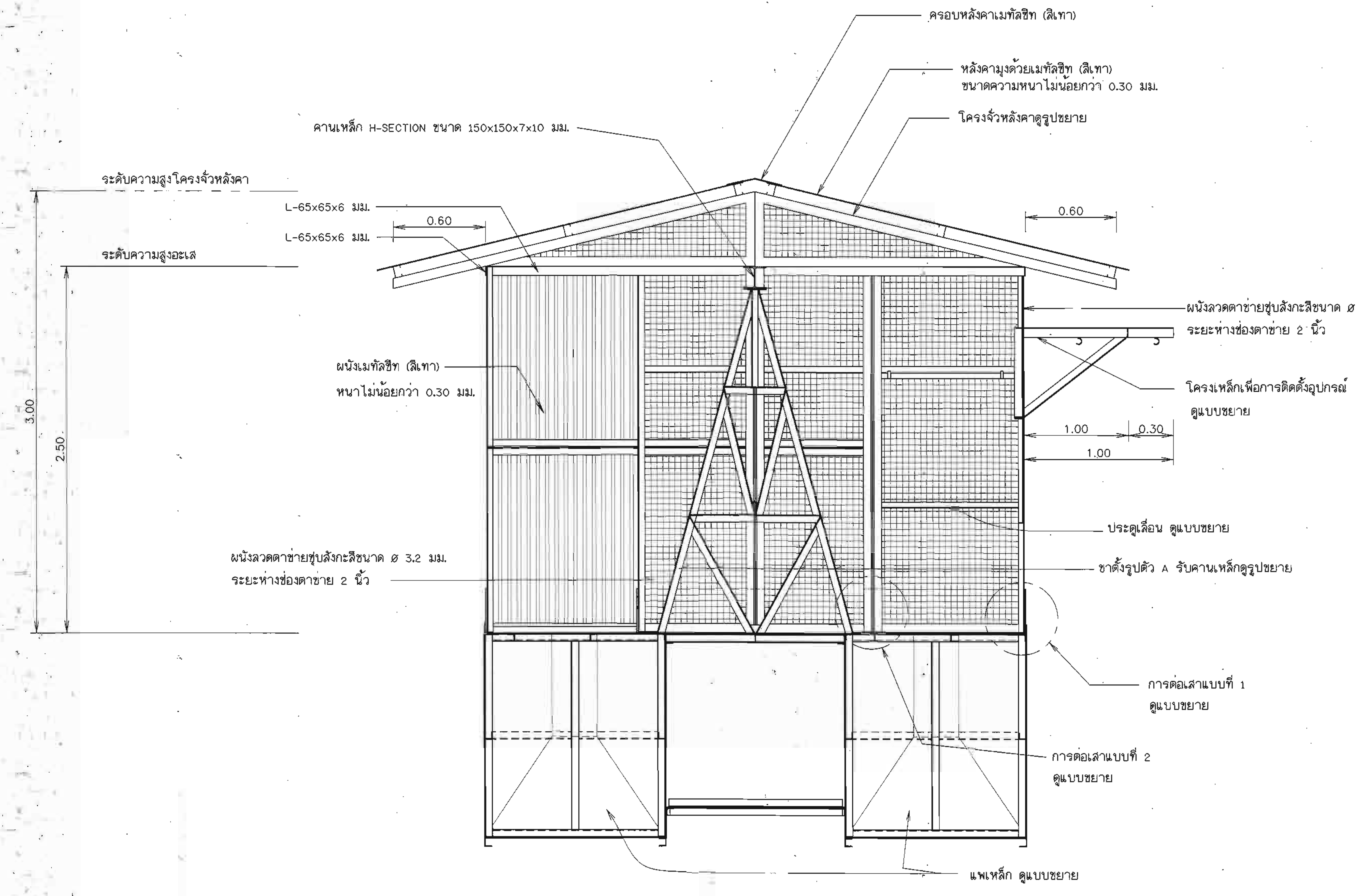

รูปตัด ก - ก

(ไม่แสดงฐานรองรับเครื่องสูบน้ำ)

มาตราส่วน 1 : 20

หมายเหตุ

1. มิติต่างๆ กำหนดไว้เป็นเมตร นอกจากแสดงไว้เป็นอย่างอื่น

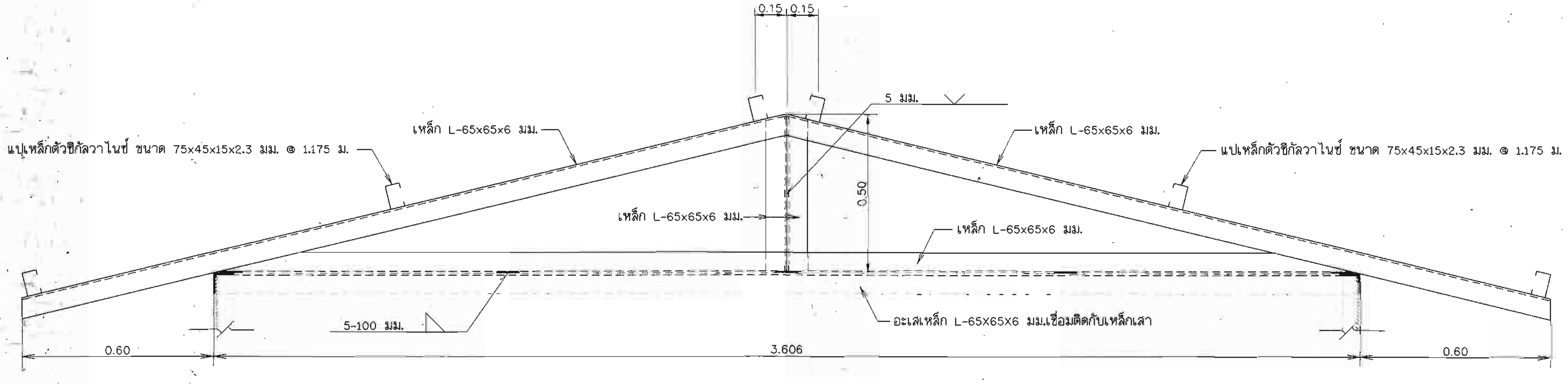

รูปขยายโครงจั่วหลังคา

มาตราส่วน 1 : 10

มาตราส่วน 1:5
0 0.10 0.20 0.30 0.40 0.50 ม.

มาตราส่วน 1:10
0 0.20 0.40 0.60 0.80 1.00 ม.

มาตราส่วน 1:20
0 0.50 1.00 1.50 2.00 ม.

กรมทรัพยากรน้ำ

โครงการก่อสร้างระบบกระจายน้ำด้วยพลังงานแสงอาทิตย์พระธาตุศรีสองรัก

ตำบลด่านซ้าย อำเภอด่านซ้าย จังหวัดเลย

รายละเอียดโครงสร้างห้องเครื่องสูบน้ำบนแพและรูปขยาย

สำนักงานทรัพยากรน้ำที่ 3 อุดรธานี

คณะกรรมการจัดทำรูปแบบรายการก่อสร้าง		
ประธานกรรมการ	นายเลิศฤทธิ์ เลี่ยมสกุล	
กรรมการ	นายบรรจง อภัยแสน	
กรรมการ	นายชัยณรงค์ เฟื่องระย้า	

สำรวจ	นายบรรจง อภัยแสน นายสุวิทย์ พิมพ์มหา	เสนอ		หนก.
ออกแบบ	นายบรรจง อภัยแสน	ผ่าน		ผอ.ส.
เขียนแบบ	นายสุวิทย์ พิมพ์มหา	เห็นชอบ		ผอ.สทน.
ตรวจ				
แบบเลขที่		แผ่นที่ 24	จำนวน 47	

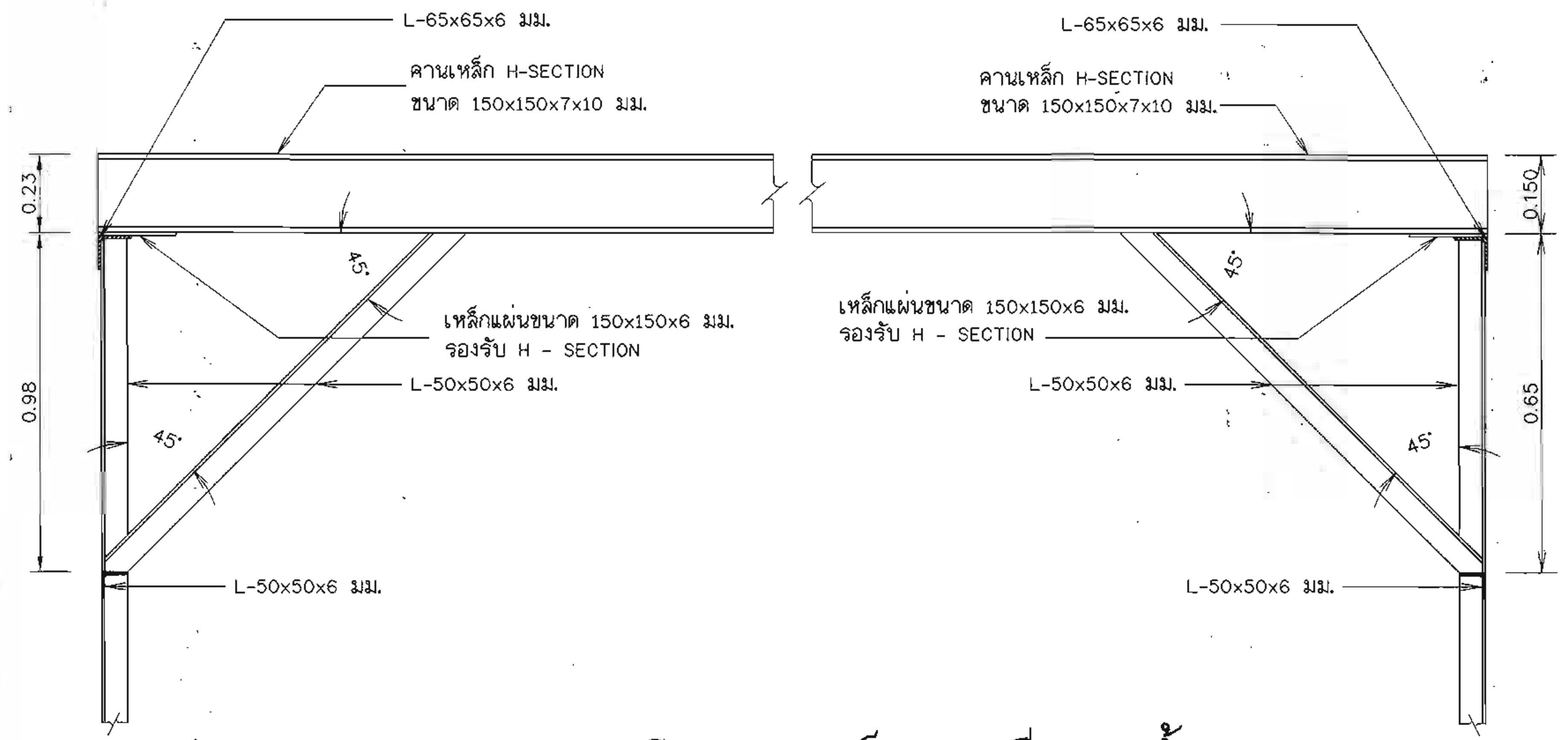

รายละเอียดคานเหล็กยกเครื่องสูบน้ำ

มาตราส่วน 1 : 10

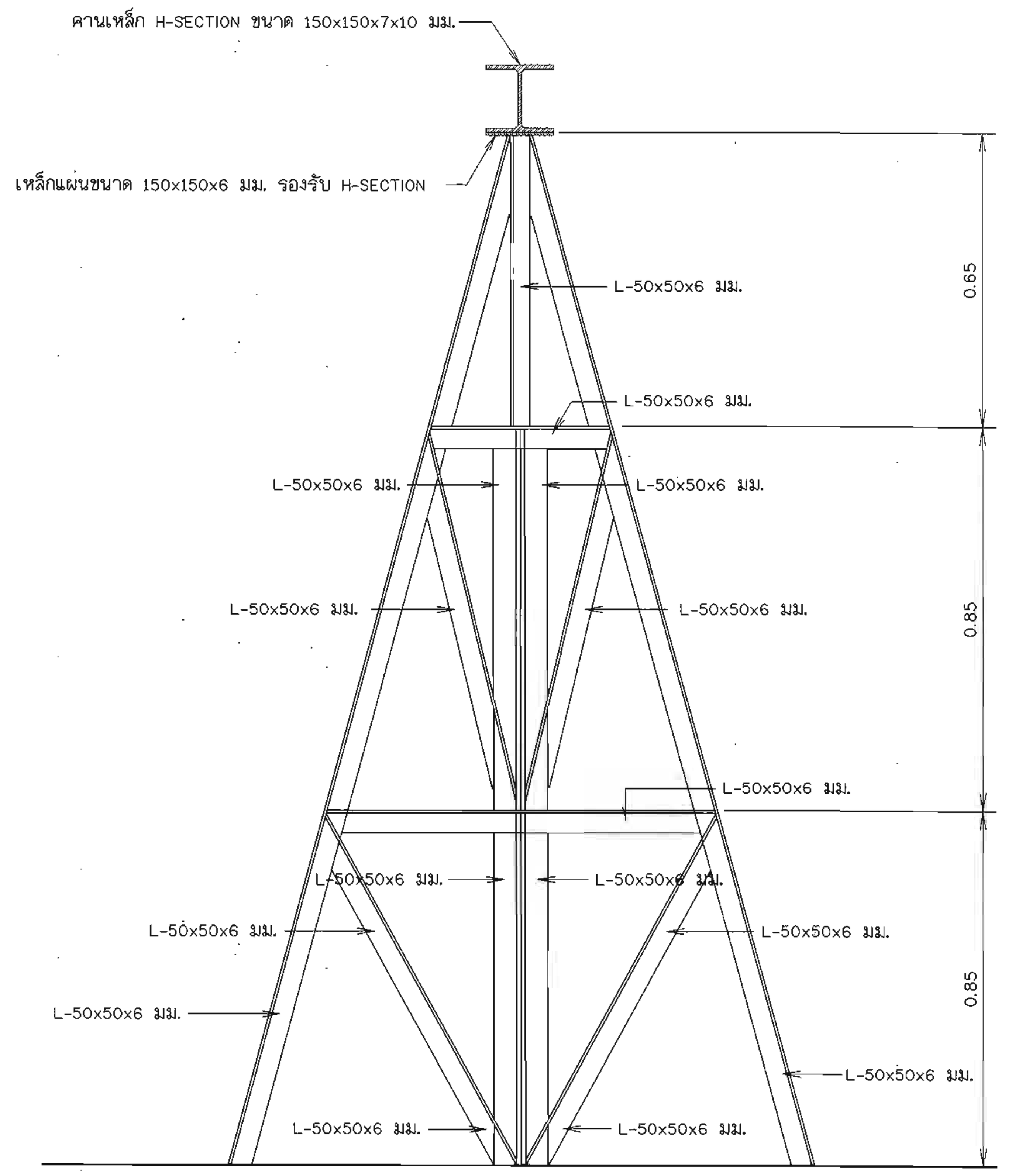

รูปขยายขาตั้งรูปตัว A รับคานเหล็ก

มาตราส่วน 1 : 10

หมายเหตุ

1. มิติต่างๆ กำหนดไว้เป็นเมตร นอกจากแสดงไว้เป็นอย่างอื่น

มาตราส่วน 1:10 — 0, 0.20, 0.40, 0.60, 0.80, 1.00 ม.

กรมทรัพยากรน้ำ

โครงการก่อสร้างระบบกระจายน้ำด้วยพลังงานแสงอาทิตย์พระธาตุศรีสองรัก

ตำบลด่านซ้าย อำเภอด่านซ้าย จังหวัดเลย

รายละเอียดคานเหล็กยกเครื่องสูบน้ำ

สำนักงานทรัพยากรน้ำที่ 3 อุดรธานี

สำรวจ	นายบรรจง อภัยแสน นายสุวิทย์ พิมพ์มหา	เสนอ		หนก.
ออกแบบ	นายบรรจง อภัยแสน	ผ่าน		ผอ.ส.
เขียนแบบ	นายสุวิทย์ พิมพ์มหา	เห็นชอบ		ผอ.สทน.
ตรวจ				
แบบเลขที่		แผ่นที่ 25	จำนวน 47	

คณะกรรมการจัดทำรูปแบบรายการก่อสร้าง		
ประธานกรรมการ	นายเลิศฤทธิ์ เลี่ยมสกุล	
กรรมการ	นายบรรจง อภัยแสน	
กรรมการ	นายชัยณรงค์ เฟื่องระย้า	

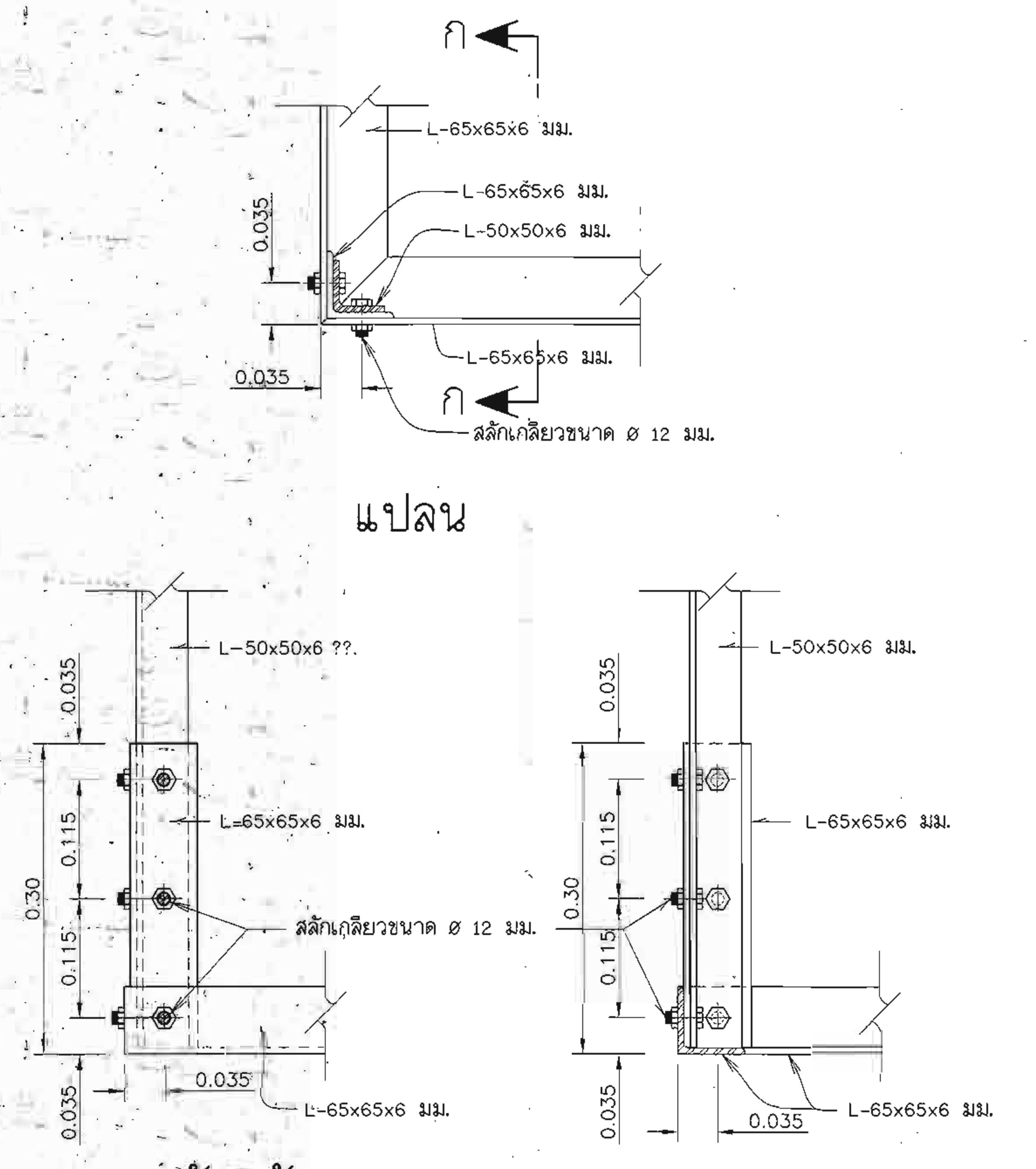

แปลน

รูปด้านตั้ง

รูปตัด ก - ก

รูปขยายการต่อเสาแบบที่ 1

มาตราส่วน 1 : 5

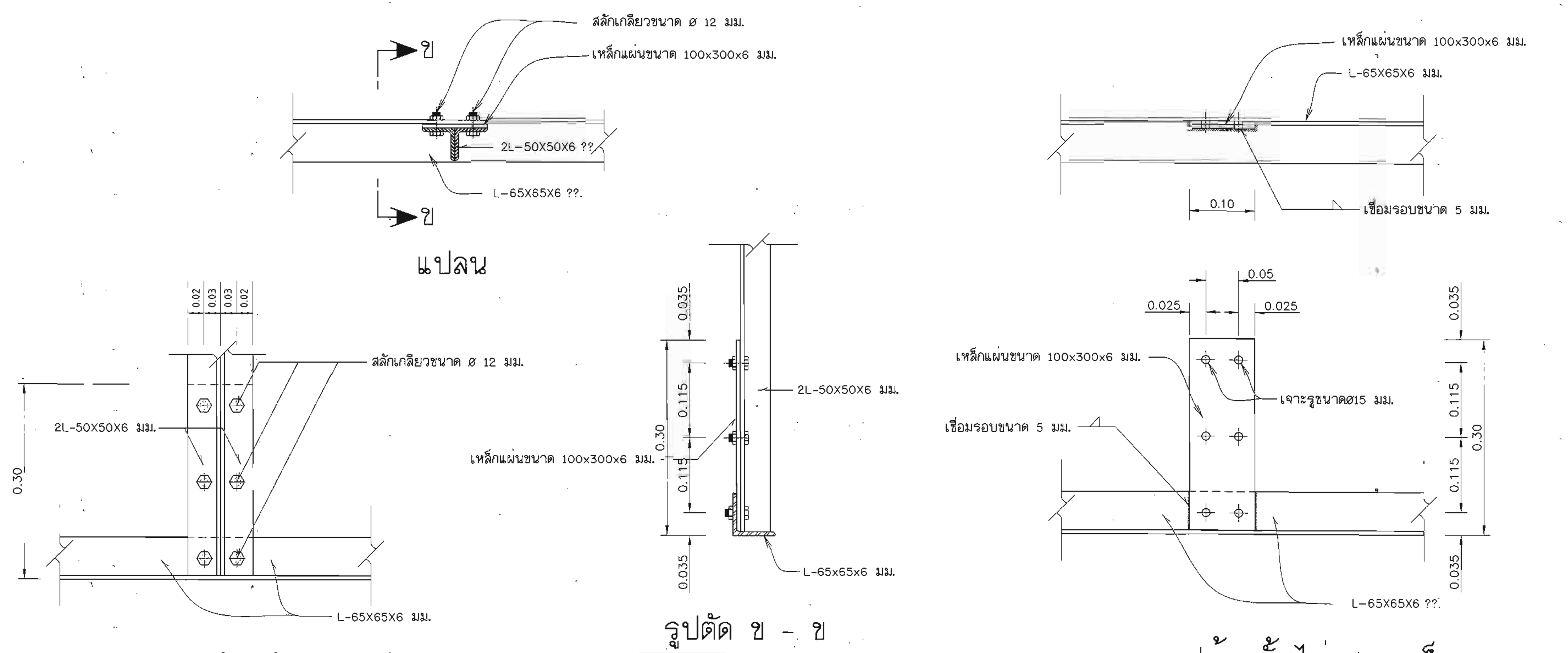

แปลน

รูปด้านตั้ง

รูปตัด ข - ข

มาตราส่วน 1 : 5

รูปด้านตั้ง(ไม่แสดงเหล็กฉาก)

รูปขยายการต่อเสาแบบที่ 2

มาตราส่วน 1 : 5

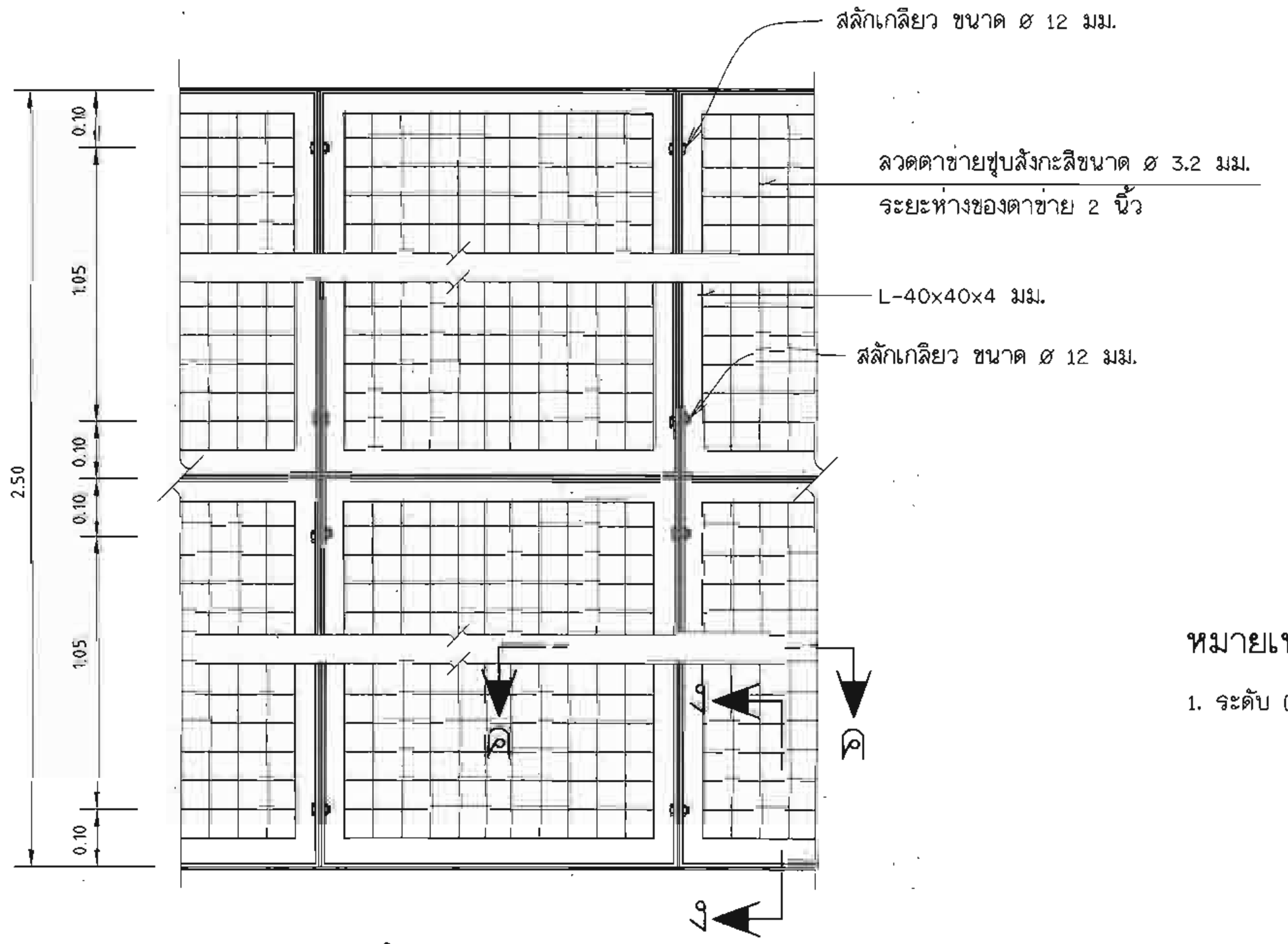

รูปด้านผนังลวดตาข่าย

มาตราส่วน 1 : 10

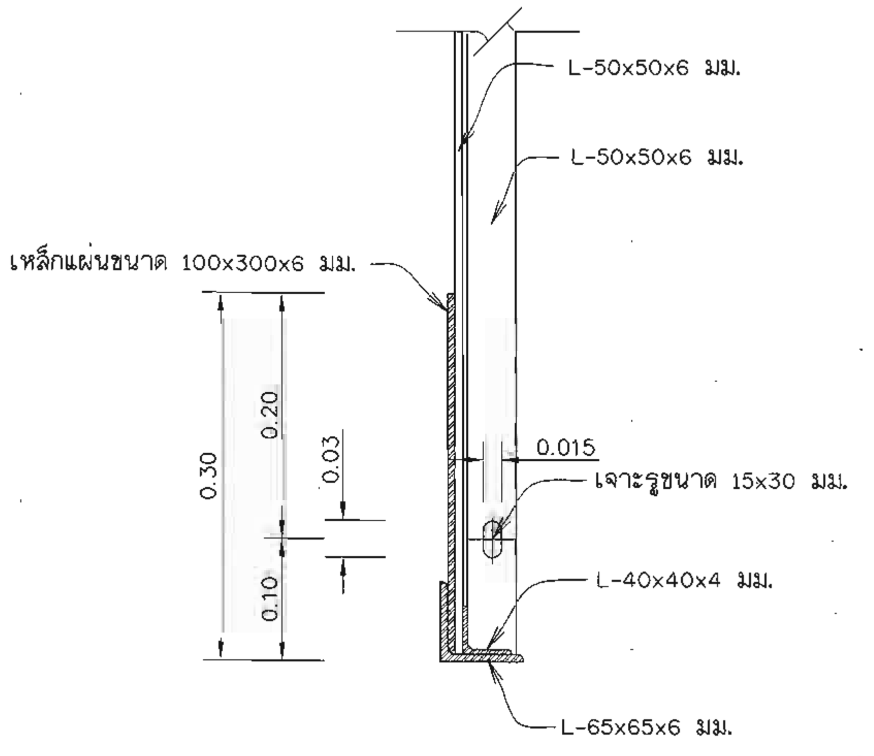

รูปตัด ง-ง

มาตราส่วน 1 : 5

หมายเหตุ

1. ระดับ (ร.ท.ก. หรือ ร.ส.ม.) และมิติต่างๆกำหนดเป็นเมตร นอกจากแสดงไว้เป็นอย่างอื่น

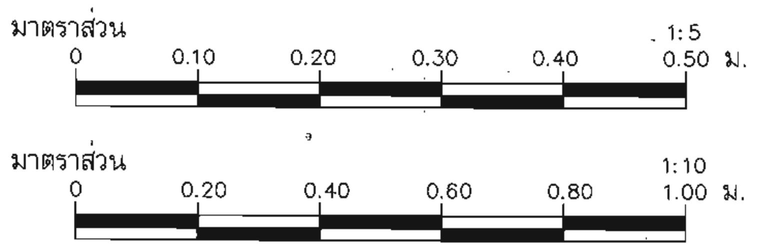

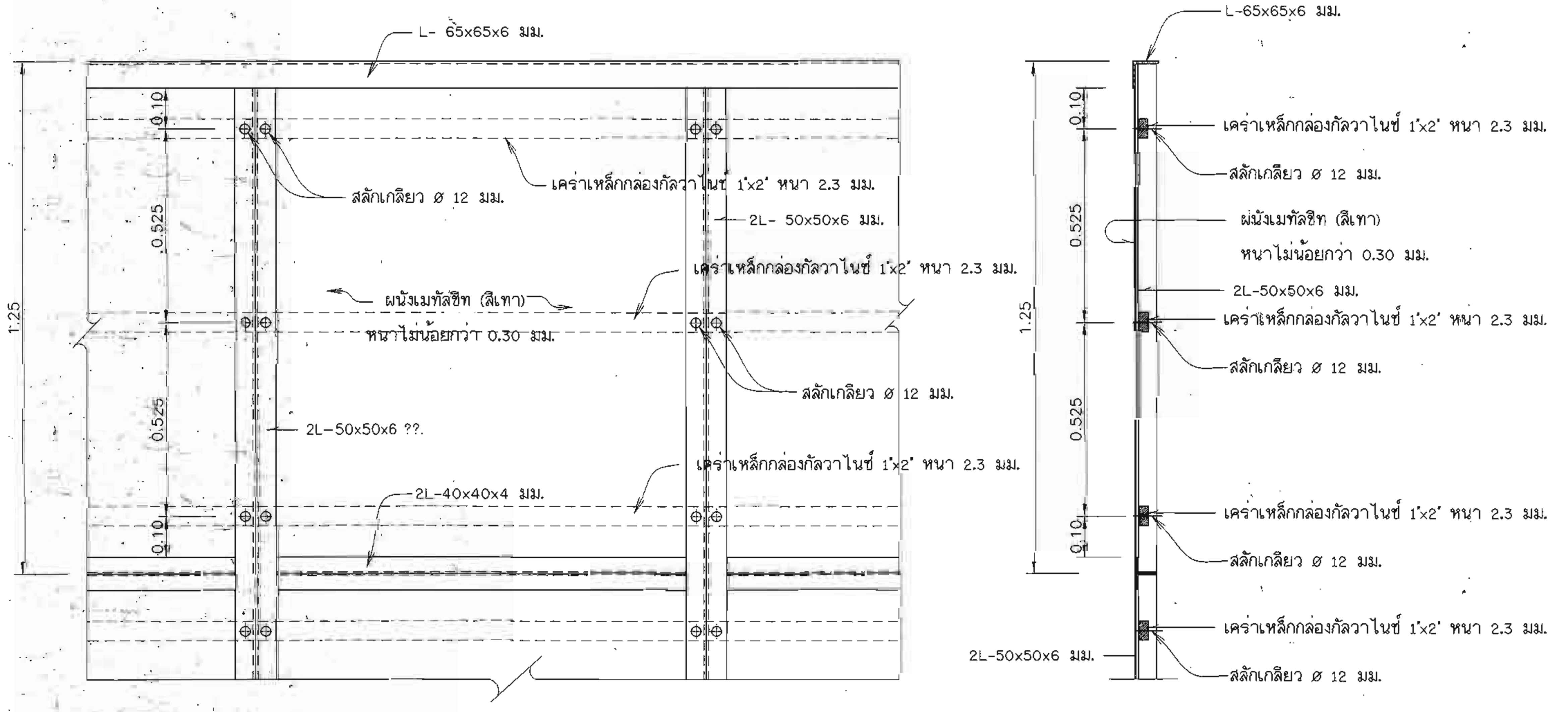

รูปขยายการประกอบติดตั้งผนัง

มาตราส่วน 1 : 10

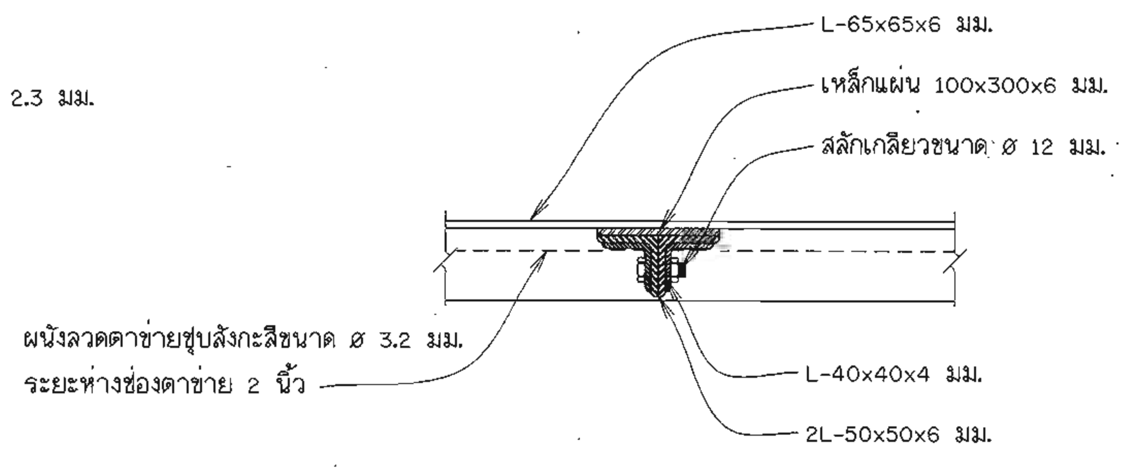

รูปตัด ค-ค

มาตราส่วน 1 : 5

กรมทรัพยากรน้ำ

โครงการก่อสร้างระบบกระจายน้ำด้วยพลังงานแสงอาทิตย์พระธาตุศรีสองรัก

ตำบลด่านซ้าย อำเภอด่านซ้าย จังหวัดเลย

แสดงแบบขยายผนังตาข่าย และจุดยึดรอยต่อ

สำนักงานทรัพยากรน้ำที่ 3 อุดรธานี

คณะกรรมการจัดทำรูปแบบรายการก่อสร้าง			สำรวจ	นายบรรจง อภัยแสน นายสุวิทย์ จิ...	เสนอ	หนก.
			ออกแบบ	นายบรรจง อภัยแสน	ผ่าน	ผอ.ส.
ประธานกรรมการ	นายเลิศฤทธิ์ เลี่ยมสกุล		เขียนแบบ	นายสุวิทย์ พิมพ์มหา	เห็นชอบ	ผอ.สทน.
กรรมการ	นายบรรจง อภัยแสน		ตรวจ			
กรรมการ	นายชัยณรงค์ เฟื่องระย้า		แบบเลขที่		แผ่นที่ 26	จำนวน 47

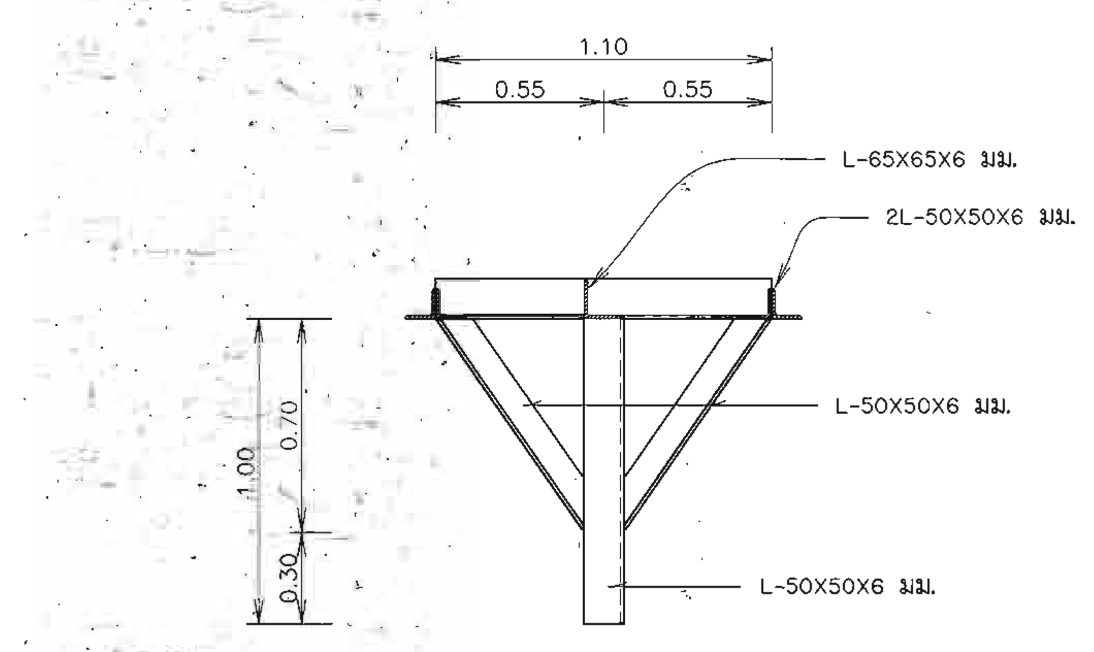

แปลน
มาตราส่วน 1 : 20

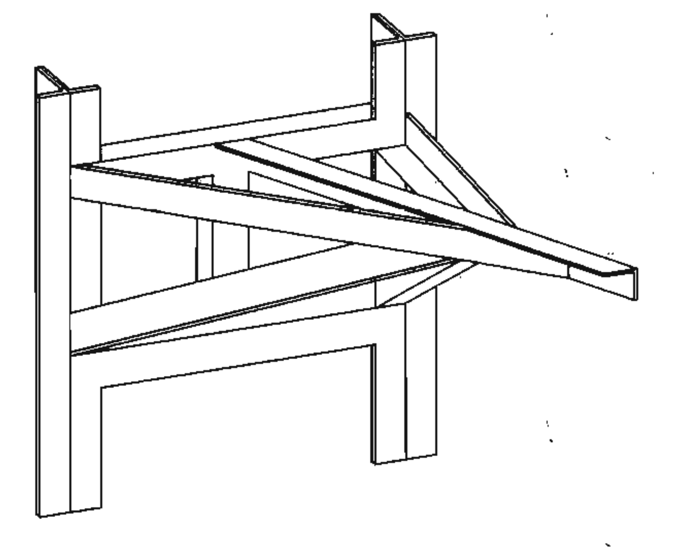

ISOMETIC

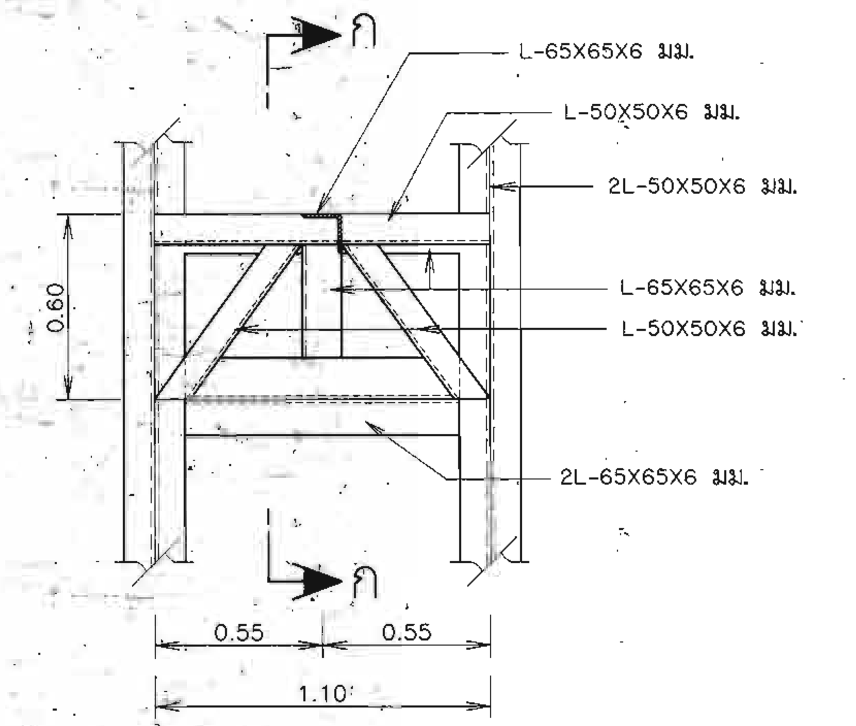

รูปด้านหน้า
มาตราส่วน 1 : 20

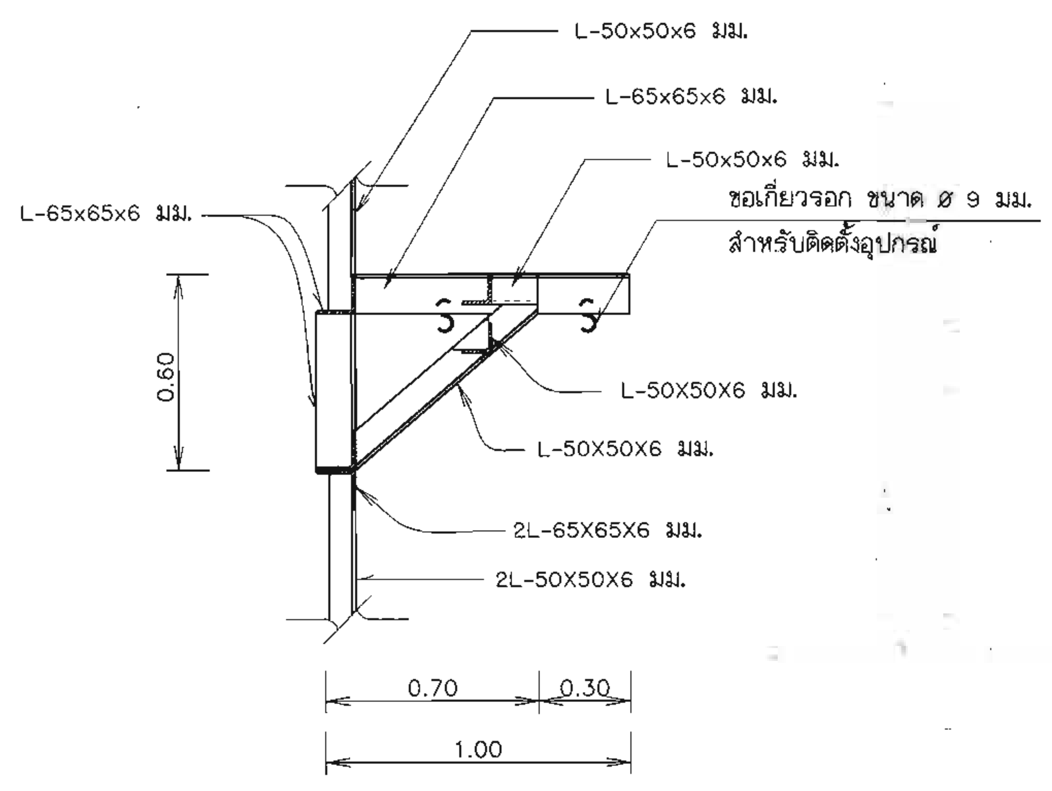

รูปตัด ก-ก
มาตราส่วน 1 : 20

รายละเอียดโครงเหล็กเพื่อการติดตั้งอุปกรณ์

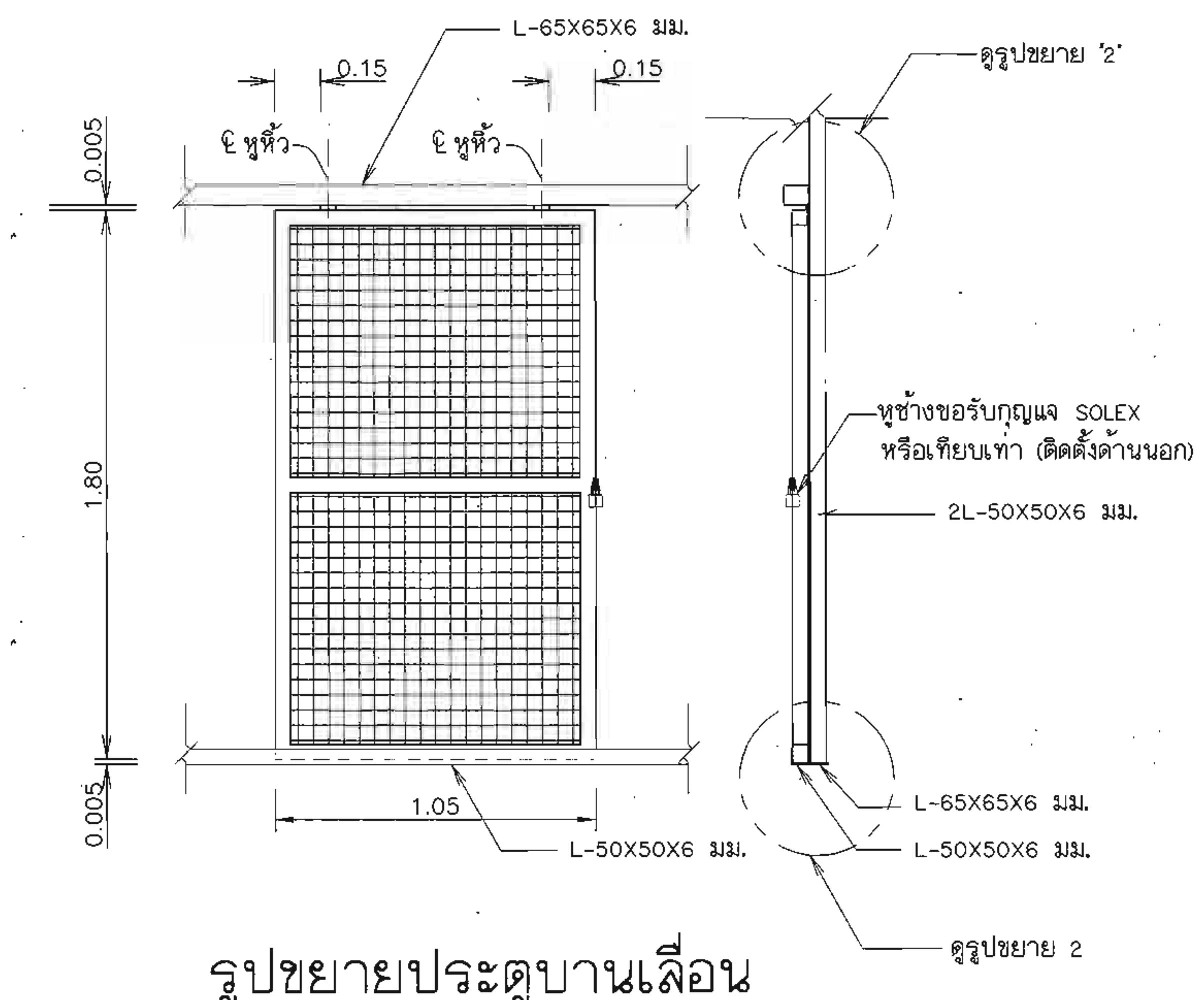

รูปขยายประตูบานเลื่อน
มาตราส่วน 1 : 20

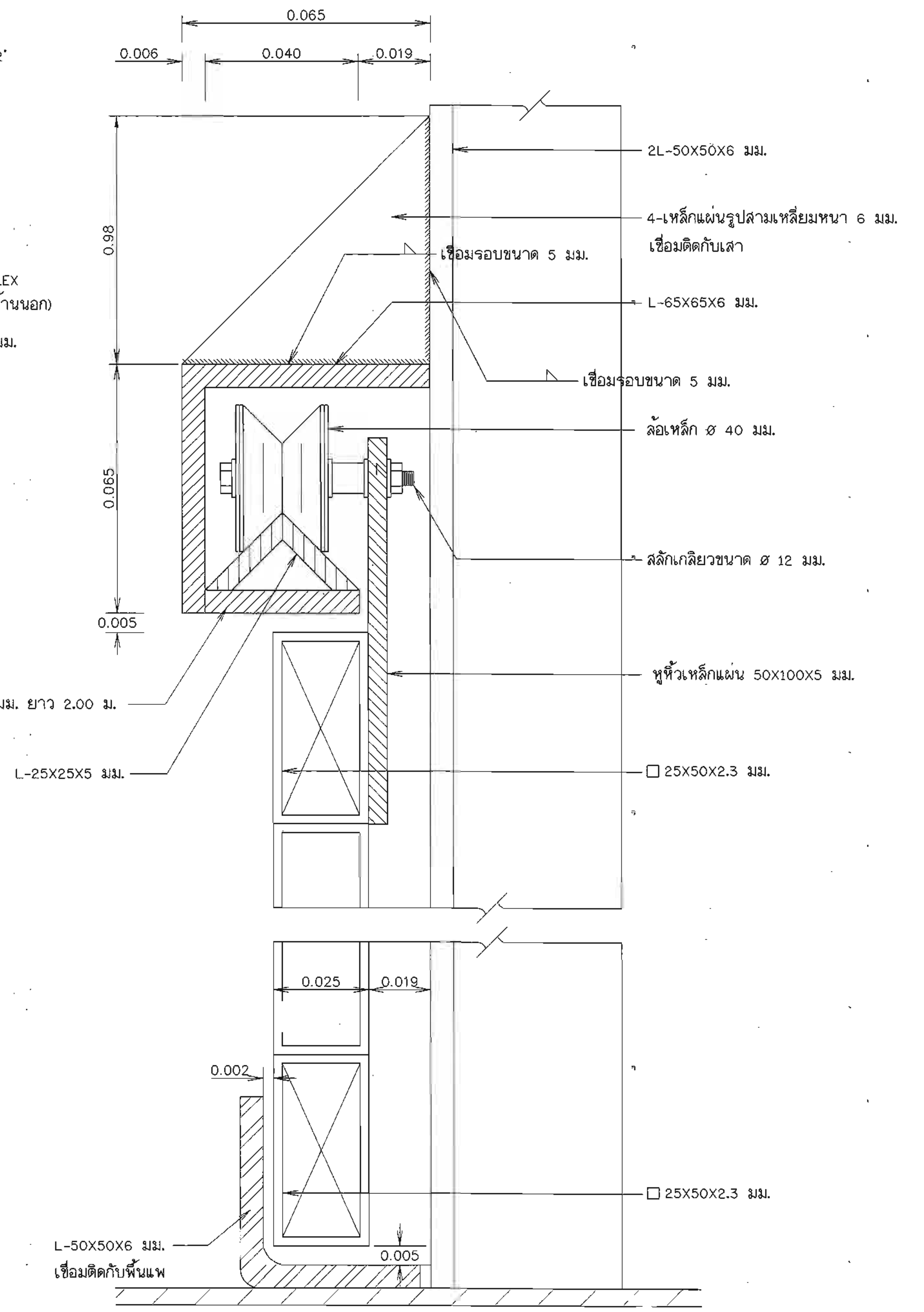

รูปขยาย "2"
มาตราส่วน 1 : 1

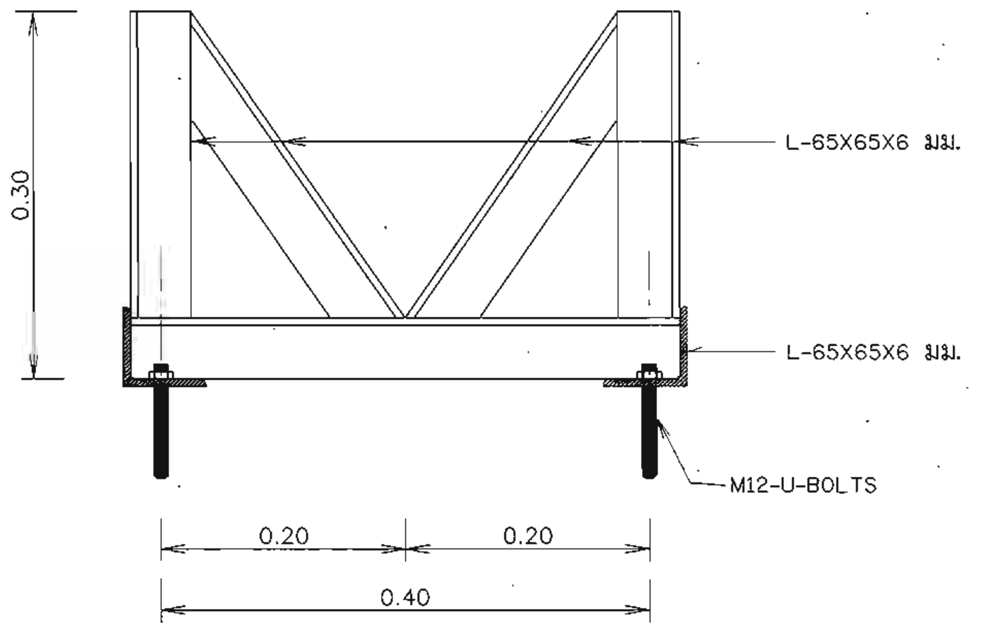

รูปขยาย "1"
มาตราส่วน 1 : 5

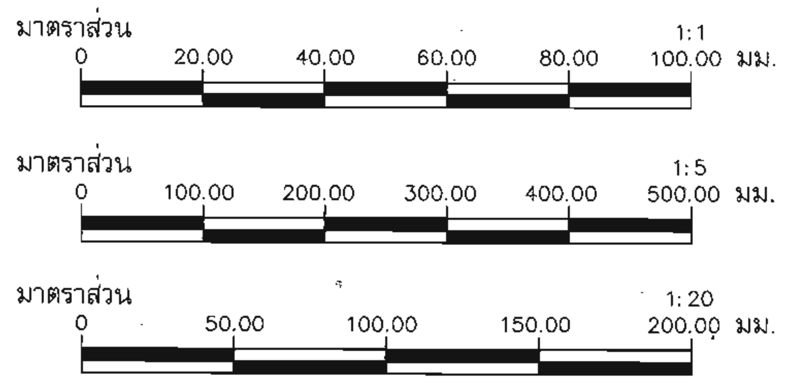

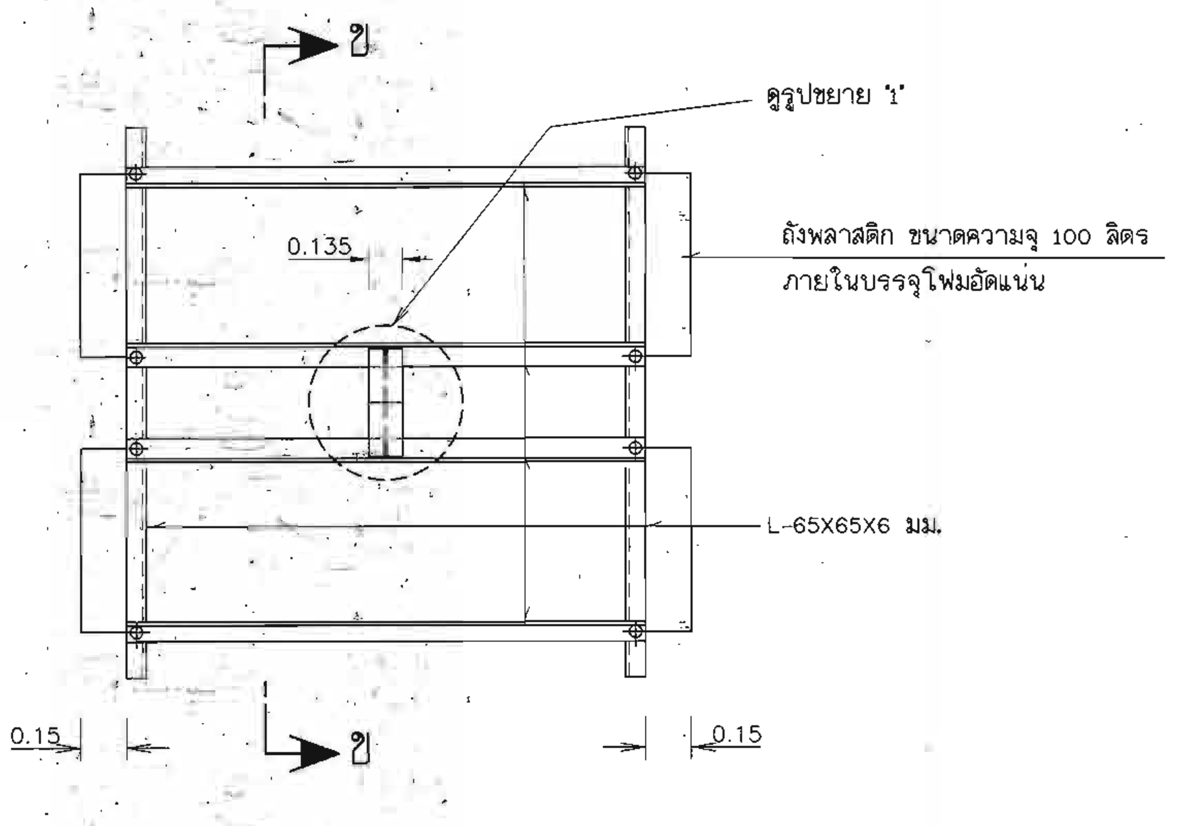

แปลนรายละเอียดทุ่นวางท่อยางตัวหนอน
มาตราส่วน 1 : 20

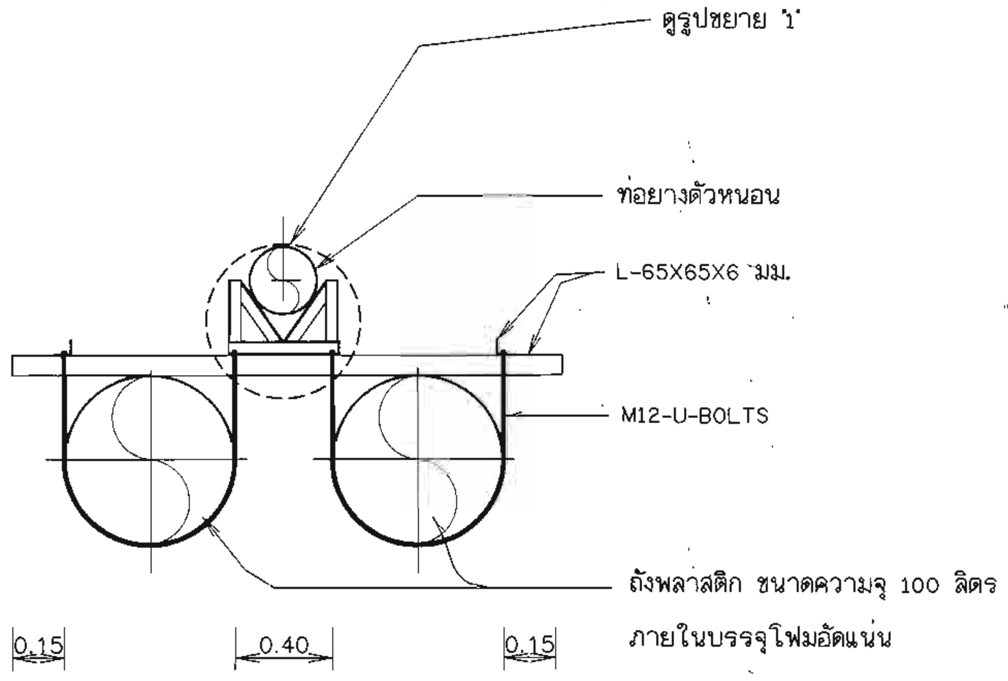

รูปตัด ข-ข
มาตราส่วน 1 : 20

รายละเอียดแสดงทุ่นวางท่อส่งน้ำ

หมายเหตุ

1. มิติต่างๆ กำหนดไว้เป็นมิลลิเมตร นอกจากแสดงไว้เป็นอย่างอื่น
2. ทุ่นวางท่อยางตัวหนอนอาจใช้ถังเหล็กขนาดความจุ 200 ลิตร เชื่อมปิดไม่ให้มีรอยรั่วแทนได้

กรมทรัพยากรน้ำ

โครงการก่อสร้างระบบกระจายน้ำด้วยพลังงานแสงอาทิตย์พระธาตุศรีสองรัก

ตำบลด่านซ้าย อำเภอด่านซ้าย จังหวัดเลย

รายละเอียดทุ่นวางท่อส่งน้ำ และประตูแพสูบน้ำ

สำนักงานทรัพยากรน้ำที่ 3 อุดรธานี

สำรวจ	นายบรรจง อภัยแสน นายสุวิทย์ พิมพ์มหา	เสนอ		หนก.
ออกแบบ	นายบรรจง อภัยแสน	ผ่าน		ผอ.ส.
เขียนแบบ	นายสุวิทย์ พิมพ์มหา	เห็นชอบ		ผอ.สทน.
ตรวจ				
แบบเลขที่		แผ่นที่ 27	จำนวน 47	

คณะกรรมการจัดทำรูปแบบรายการก่อสร้าง		
ประธานกรรมการ	นายเลิศฤทธิ์ เลี่ยมสกุล	
กรรมการ	นายบรรจง อภัยแสน	
กรรมการ	นายชัยณรงค์ เฟื่องระย้า	

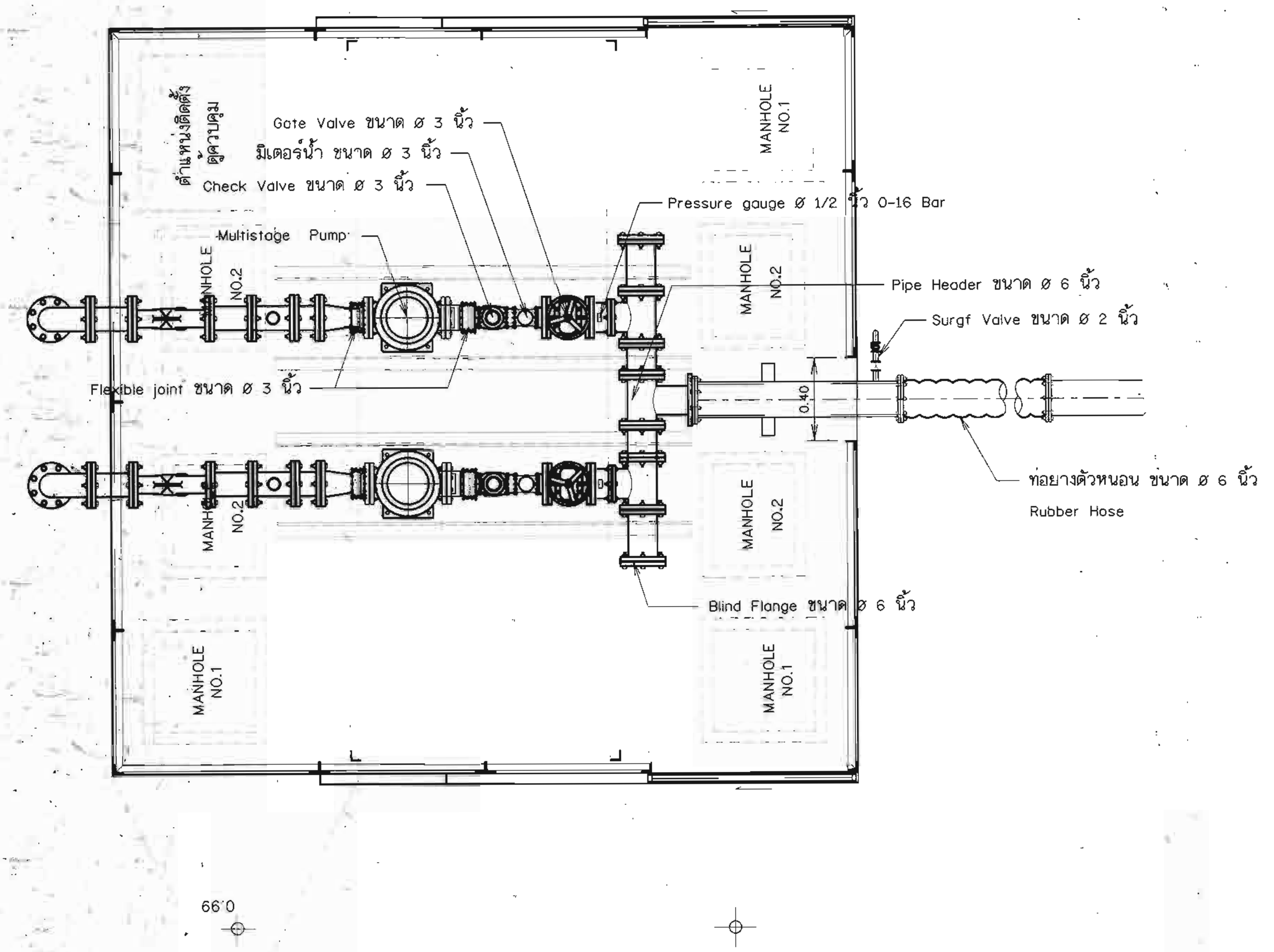

แปลนแสดงการติดตั้งเครื่องสูบน้ำ

ไม่แสดงมาตราส่วน

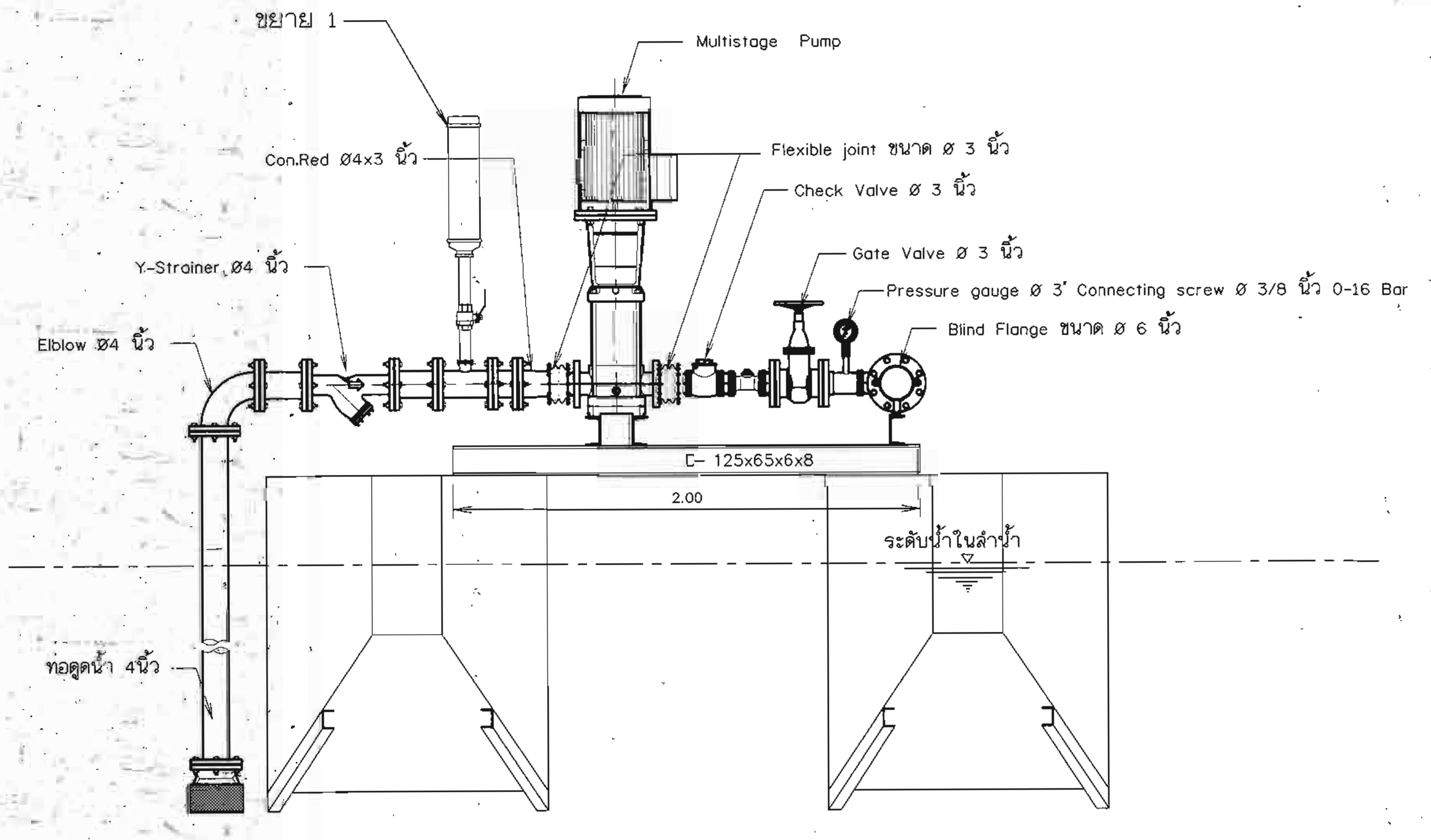

รูปด้านข้าง

ไม่แสดงมาตราส่วน

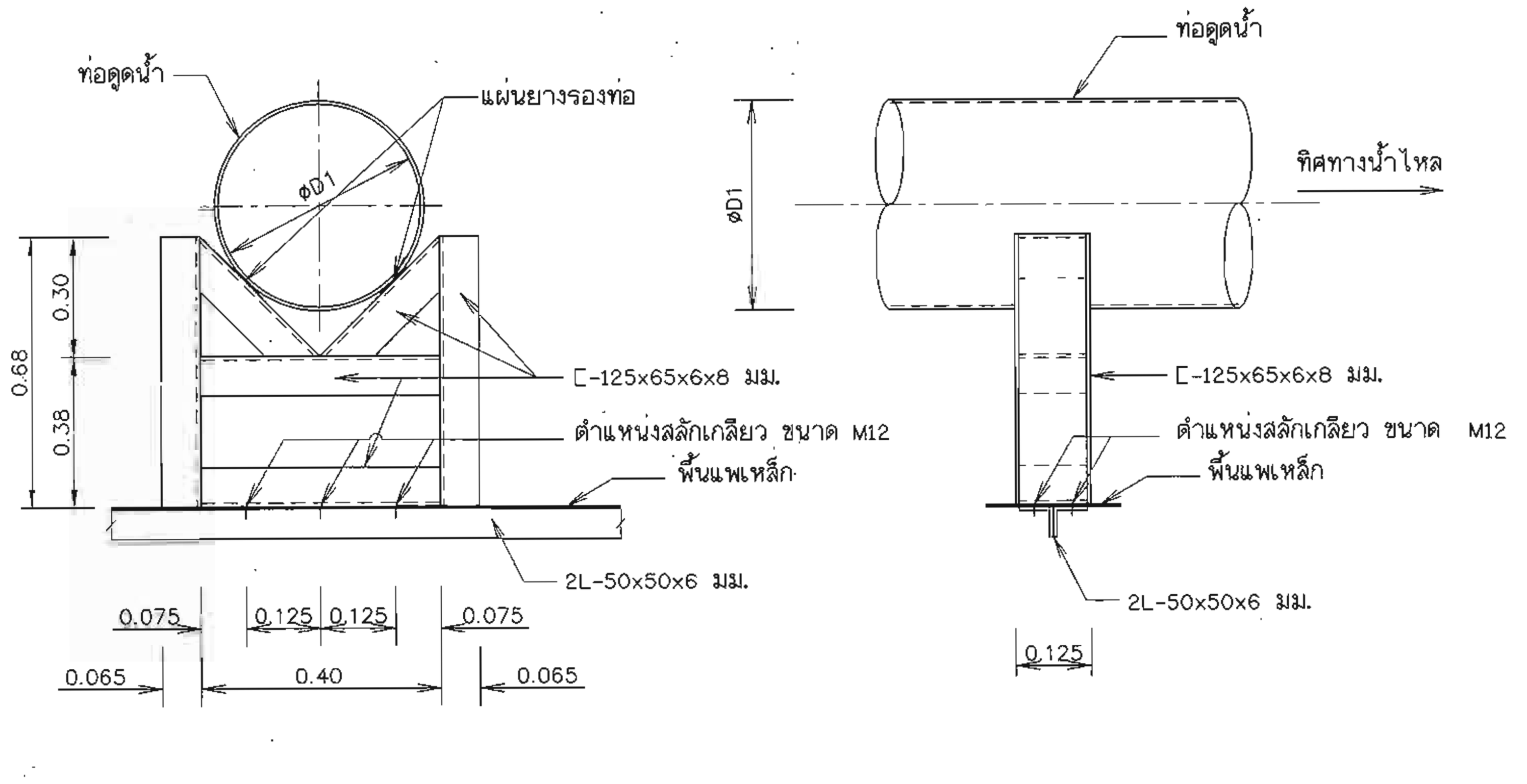

รูปขยาย SUPPORT "A"

ไม่แสดงมาตราส่วน

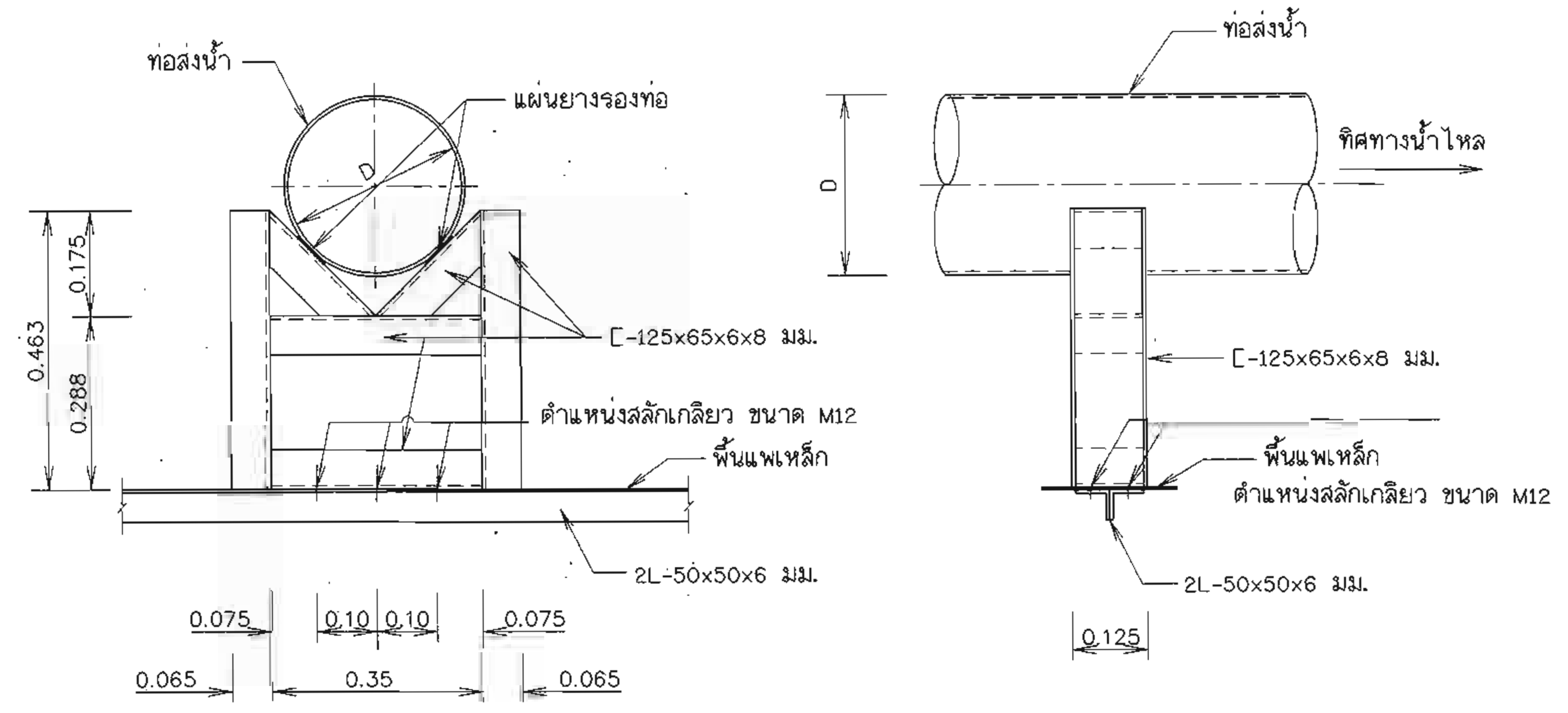

รูปขยาย SUPPORT "B"

ไม่แสดงมาตราส่วน

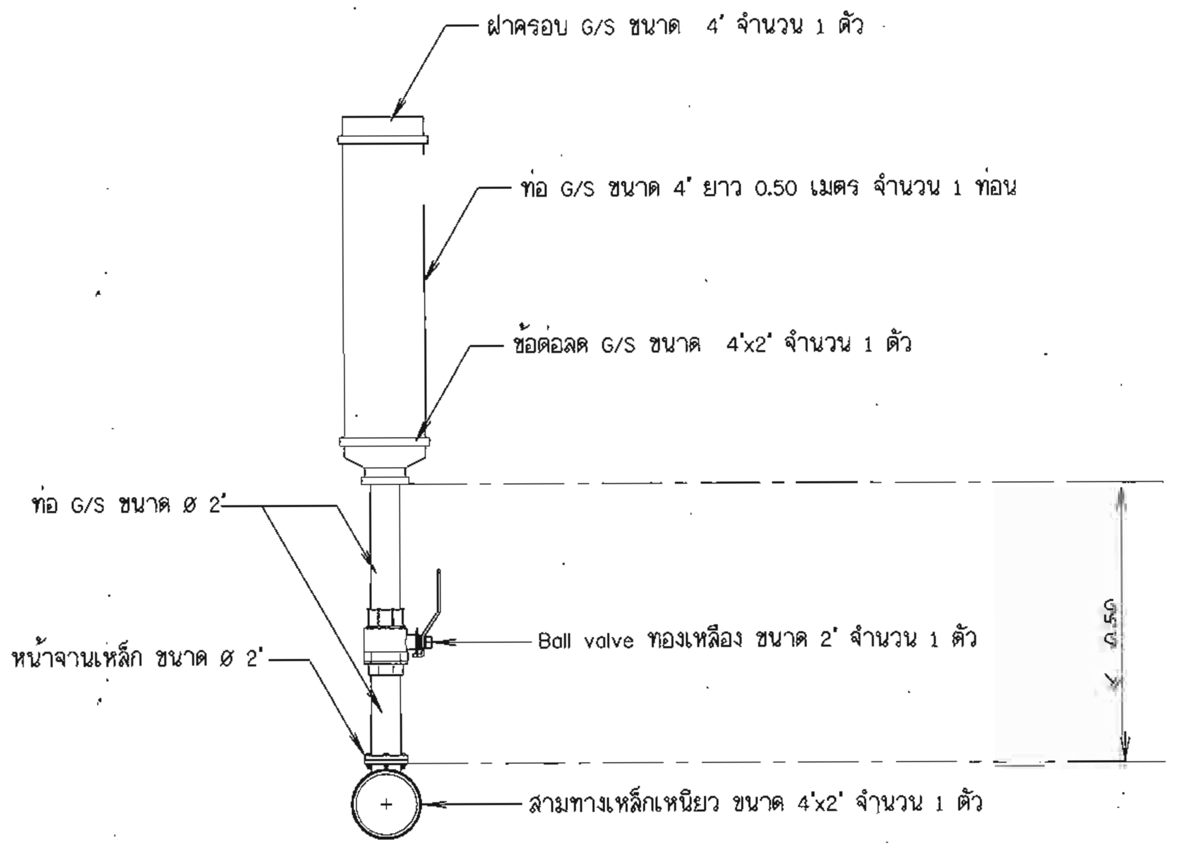

ขยาย 1

ไม่แสดงมาตราส่วน

หมายเหตุ

1. หมายเหตุและแบบประกอบดูแบบหมายเลข มฐ02-02-007
2. รายละเอียดระบบไฟฟ้า เครื่องสูบน้ำและอุปกรณ์ประกอบ รวมทั้งการติดตั้ง ให้เป็นไปตามข้อกำหนดของสำนักเครื่องจักรกล
3. ท่อยางตัวหนอน(RUBBER HOSE) ที่ใช้ต่อระหว่างแพสูบน้ำกับท่อส่งน้ำริมตลิ่ง ใช้ขนาด ø 4 นิ้ว ความยาว 6.00 ม.

กรมทรัพยากรน้ำ

โครงการก่อสร้างระบบกระจายน้ำด้วยพลังงานแสงอาทิตย์พระธาตุศรีสองรัก

ตำบลด่านซ้าย อำเภอด่านซ้าย จังหวัดเลย

แสดงการติดตั้งเครื่องสูบน้ำ

สำนักงานทรัพยากรน้ำที่ 3 อุดรธานี

คณะกรรมการจัดทำรูปแบบรายการก่อสร้าง		
ประธานกรรมการ	นายเลิศฤทธิ์ เลี่ยมสกุล	
กรรมการ	นายบรรจง อภัยแสน	
กรรมการ	นายชัยณรงค์ เฟื่องระย้า	

สำรวจ	นายบรรจง อภัยแสน นายสุวิทย์ พิมพ์ผกา	เสนอ		หนภ.
ออกแบบ	นายบรรจง อภัยแสน	ผ่าน		ผอ.ส.
เขียนแบบ	นายสุวิทย์ พิมพ์ผกา	เห็นชอบ		ผอ.สทน.
ตรวจ				
แบบเลขที่		แผ่นที่ 28	จำนวน 47	

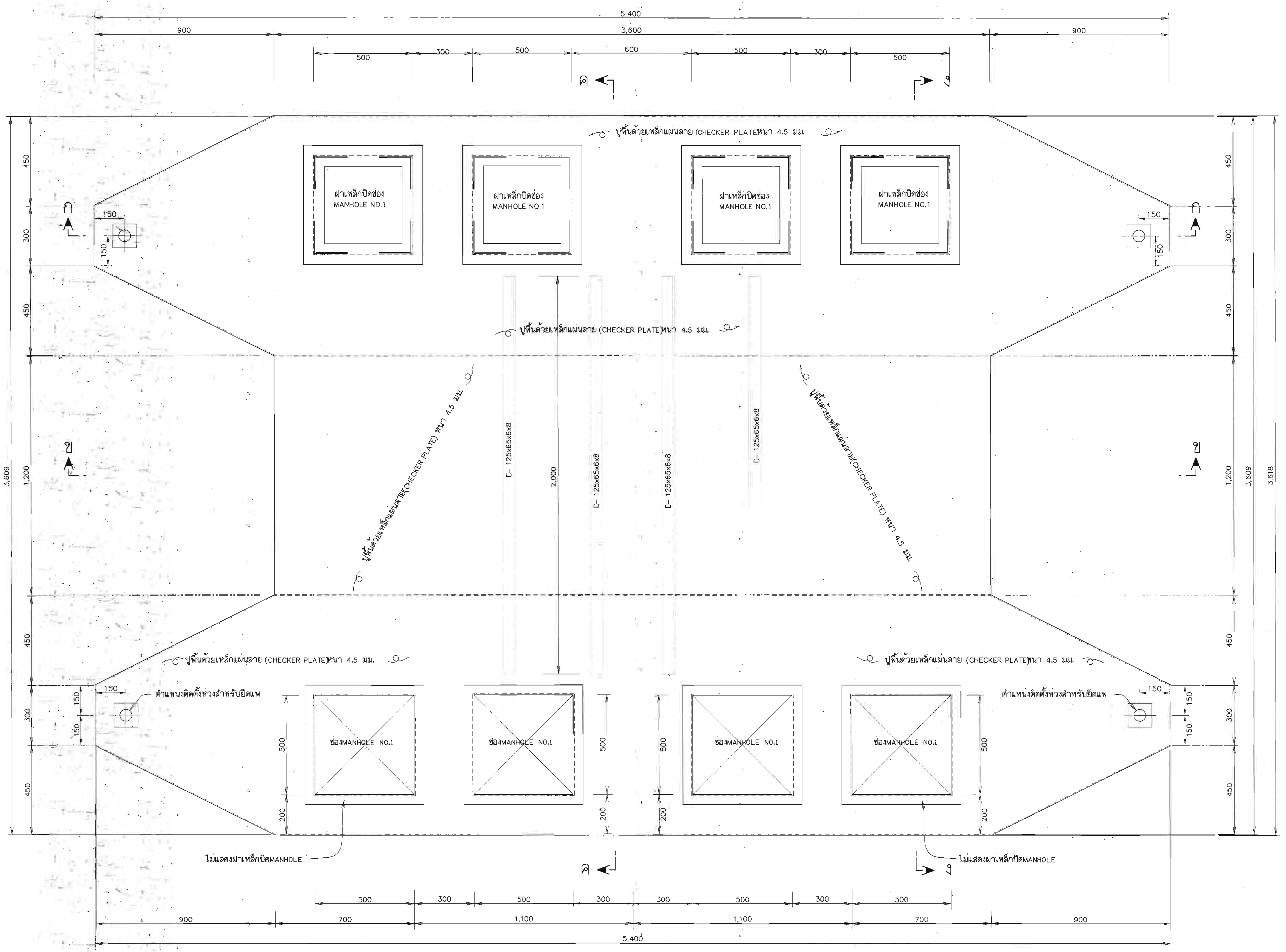

แปลนพื้นแพสูบน้ำ

มาตราส่วน 1 : 10

หมายเหตุ

1. มิติต่างๆ กำหนดไว้เป็นมิลลิเมตร นอกจากแสดงไว้เป็นอย่างอื่น

มาตราส่วน 1:10

0 0.20 0.40 0.60 0.80 1.00 ม.

กรมทรัพยากรน้ำ

โครงการก่อสร้างระบบกระจายน้ำด้วยพลังงานแสงอาทิตย์พระธาตุศรีสองรัก

ตำบลด่านซ้าย อำเภอด่านซ้าย จังหวัดเลย

แสดงแปลนพื้นแพสูบน้ำ

สำนักงานทรัพยากรน้ำที่ 3 อุดรธานี

คณะกรรมการจัดทำรูปแบบรายการก่อสร้าง		
ประธานกรรมการ	นายเลิศฤทธิ์ เลี่ยมสกุล	
กรรมการ	นายบรรจง อภัยแสน	
กรรมการ	นายชัยณรงค์ เฟื่องระย้า	

สำรวจ	นายบรรจง อภัยแสน นายสุวิทย์ พิมพ์มหา	เสนอ		หนก.
ออกแบบ	นายบรรจง อภัยแสน	ผ่าน		ผอ.ส.
เขียนแบบ	นายสุวิทย์ พิมพ์มหา	เห็นชอบ		ผอ.สทน.
ตรวจ				
แบบเลขที่		แผ่นที่ 29	จำนวน 47	

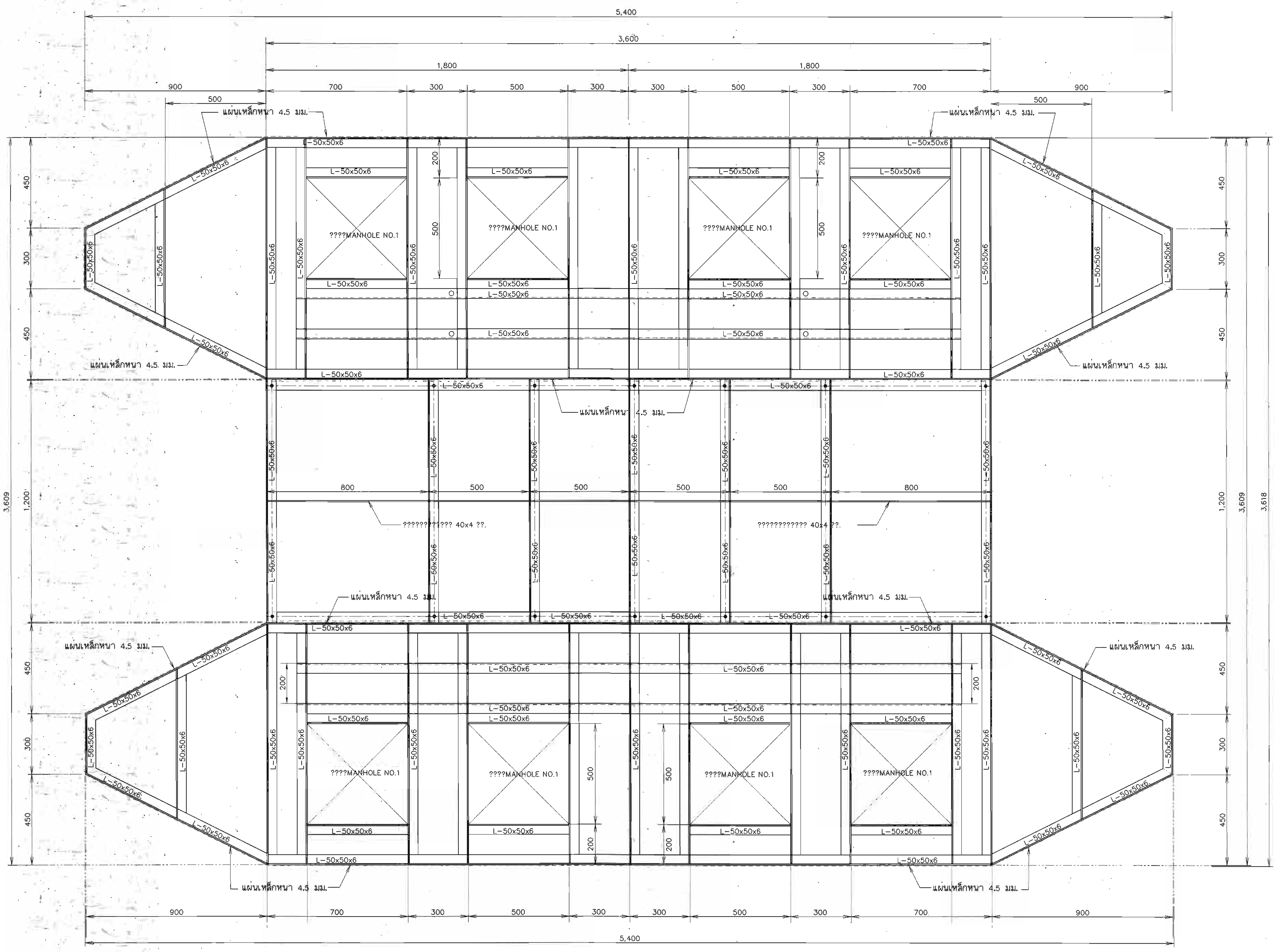

แปลนแสดงโครงเหล็กพื้นบน

มาตราส่วน 1 : 10

หมายเหตุ

1. มิติต่างๆ กำหนดไว้เป็นมิลลิเมตร นอกจากแสดงไว้เป็นอย่างอื่น

มาตราส่วน 1:10

0 200.00 400.00 600.00 800.00 1,000.00 มม.

กรมทรัพยากรน้ำ

โครงการก่อสร้างระบบกระจายน้ำด้วยพลังงานแสงอาทิตย์พระธาตุศรีสองรัก

ตำบลด่านซ้าย อำเภอด่านซ้าย จังหวัดเลย

แสดงโครงคานเหล็กพื้นบนแพสูบน้ำ

สำนักงานทรัพยากรน้ำที่ 3 อุดรธานี

สำรวจ	นายบรรจง อภัยแสน นายสุวิทย์ พิมพ์มหา	เสนอ		หนก.
ออกแบบ	นายบรรจง อภัยแสน	ผ่าน		ผอ.ส.
เขียนแบบ	นายสุวิทย์ พิมพ์มหา	เห็นชอบ		ผอ.สทน.
ตรวจ				
แบบเลขที่		แผ่นที่ 30	จำนวน 47	

คณะกรรมการจัดทำรูปแบบรายการก่อสร้าง		
ประธานกรรมการ	นายเลิศฤทธิ์ เลี่ยมสกุล	
กรรมการ	นายบรรจง อภัยแสน	
กรรมการ	นายชัยณรงค์ เฟื่องระย้า	

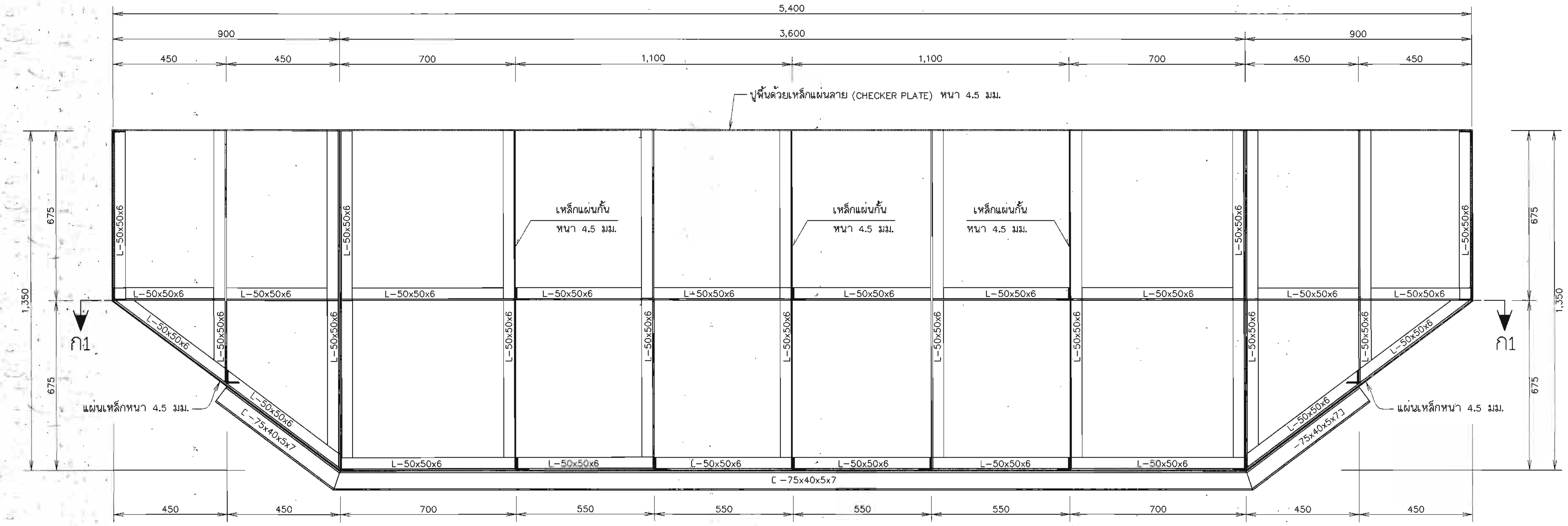

รูปตัด ก – ก

มาตราส่วน 1 : 10

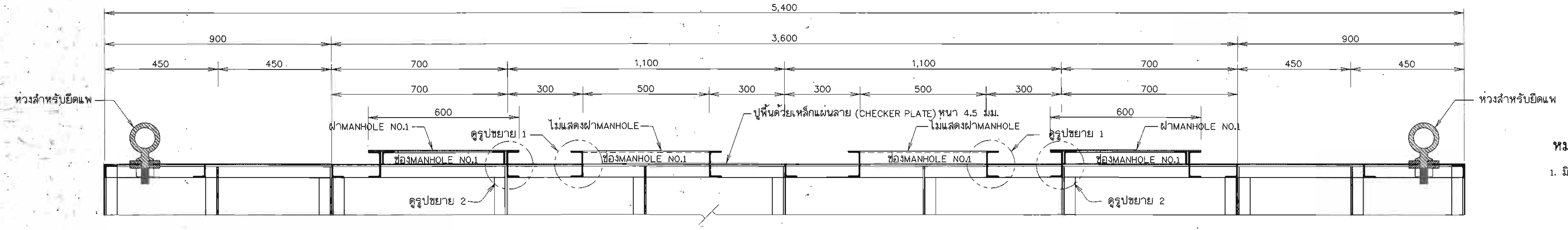

รูปตัด ก – ก

(แสดงรายละเอียดพื้นบน)

มาตราส่วน 1 : 10

หมายเหตุ

1. มิติต่างๆ กำหนดไว้เป็นมิลลิเมตร นอกจากแสดงไว้เป็นอย่างอื่น

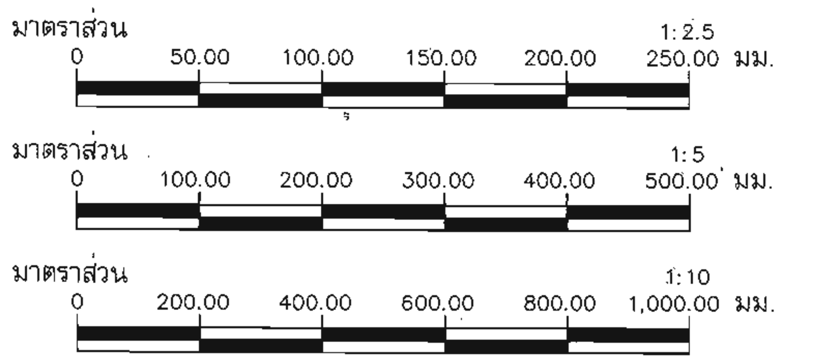

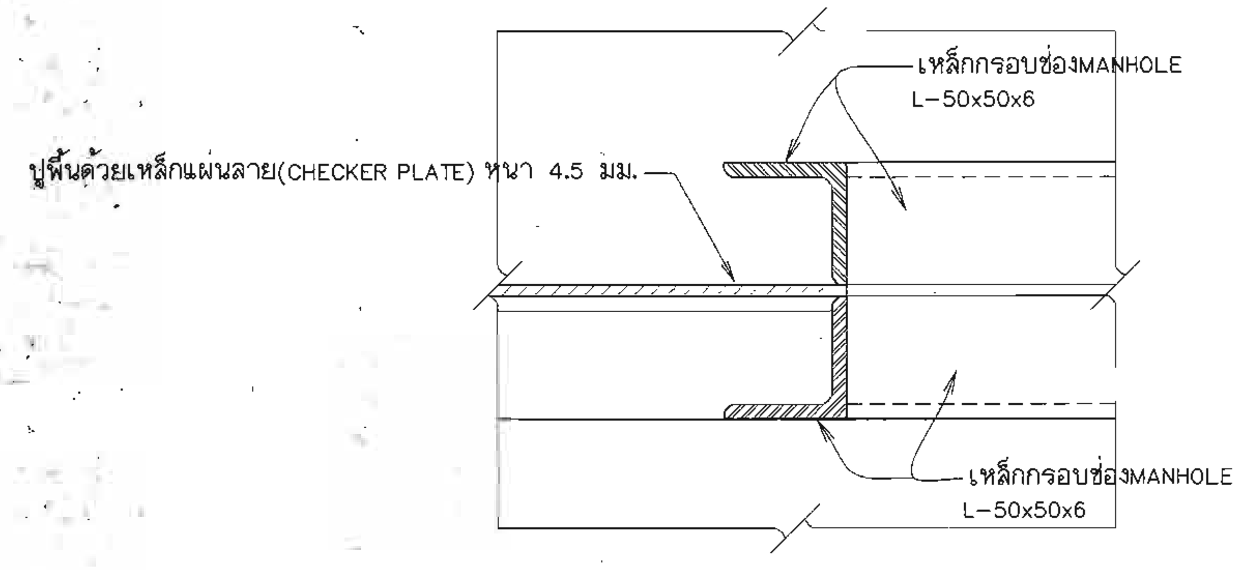

รูปขยาย 1

มาตราส่วน 1 : 2.5

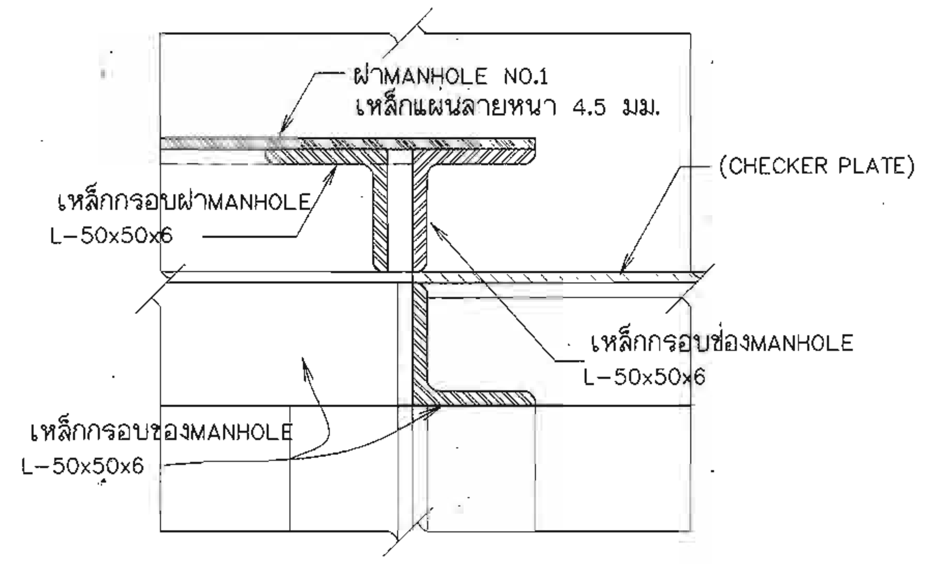

รูปขยาย 2

มาตราส่วน 1 : 2.5

กรมทรัพยากรน้ำ

โครงการก่อสร้างระบบกระจายน้ำด้วยพลังงานแสงอาทิตย์พระธาตุศรีสองรัก

ตำบลด่านซ้าย อำเภอด่านซ้าย จังหวัดเลย

แสดงโครงสร้างคานแพสูบน้ำ รูปตัด ก – ก และแบบขยายจุดต่อ

สำนักงานทรัพยากรน้ำที่ 3 อุดรธานี

คณะกรรมการจัดทำรูปแบบรายการก่อสร้าง		
ประธานกรรมการ	นายเลิศฤทธิ์ เลี่ยมสกุล	
กรรมการ	นายบรรจง อภัยแสน	
กรรมการ	นายชัยณรงค์ เฟื่องระย้า	

สำรวจ	นายบรรจง อภัยแสน นายสุวิทย์ พิมพ์มหา	เสนอ		หนก.
ออกแบบ	นายบรรจง อภัยแสน	ผ่าน		ผอ.ส.
เขียนแบบ	นายสุวิทย์ พิมพ์มหา	เห็นชอบ		ผอ.สทน.
ตรวจ				
แบบเลขที่		แผ่นที่ 31	จำนวน 47	

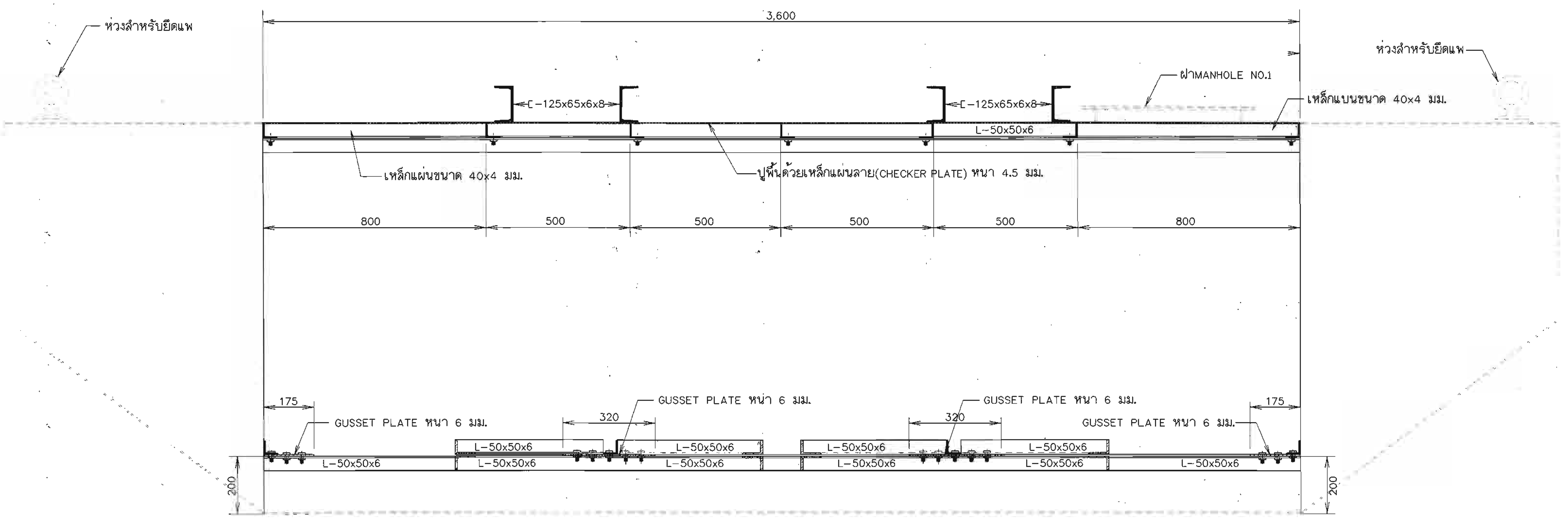

รูปตัด ข - ข
(แสดงรายละเอียดการยึดทุ่น)

มาตราส่วน 1 : 10

หมายเหตุ

1. มิติต่างๆ กำหนดไว้เป็นมิลลิเมตร นอกจากแสดงไว้เป็นอย่างอื่น .

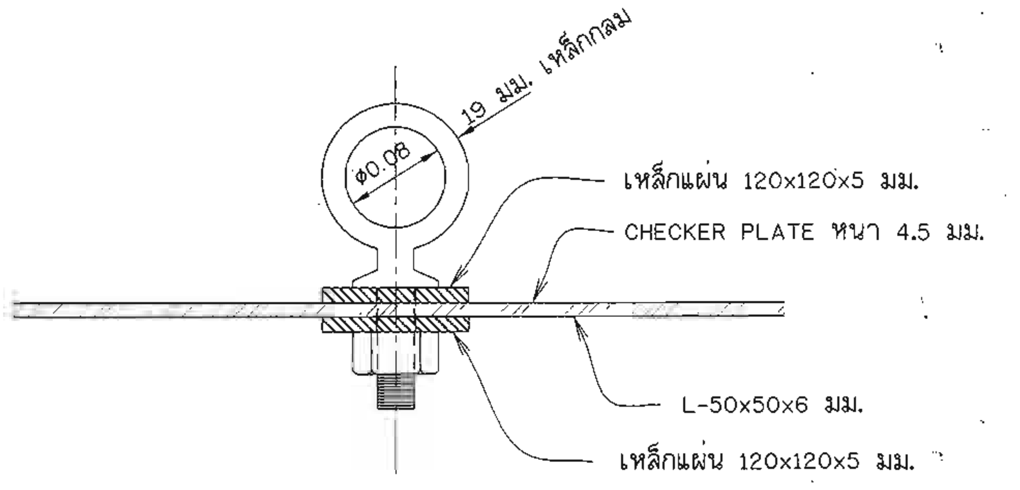

รูปขยายห่วงยึดแพสูบน้ำ
มาตราส่วน 1 : 5

มาตราส่วน 1:10
0 200.00 400.00 600.00 800.00 1,000.00 มม.

กรมทรัพยากรน้ำ

โครงการก่อสร้างระบบกระจายน้ำด้วยพลังงานแสงอาทิตย์พระธาตุศรีสองรัก

ตำบลด่านซ้าย อำเภอด่านซ้าย จังหวัดเลย

แสดงรูปตัดตามยาว ข – ข และแบบขยายห่วงยึดแพสูบน้ำ

สำนักงานทรัพยากรน้ำที่ 3 อุดรธานี

คณะกรรมการจัดทำรูปแบบรายการก่อสร้าง		
ประธานกรรมการ	นายเลิศฤทธิ์ เลี่ยมสกุล	
กรรมการ	นายบรรจง อภัยแสน	
กรรมการ	นายชัยณรงค์ เฟื่องระย้า	

สำรวจ	นายบรรจง อภัยแสน นายสุวิทย์ พิมพ์มหา	เสนอ		หนก.
ออกแบบ	นายบรรจง อภัยแสน	ผ่าน		ผอ.ส.
เขียนแบบ	นายสุวิทย์ พิมพ์มหา	เห็นชอบ		ผอ.สทน.
ตรวจ				
แบบเลขที่		แผ่นที่ 32	จำนวน 47	

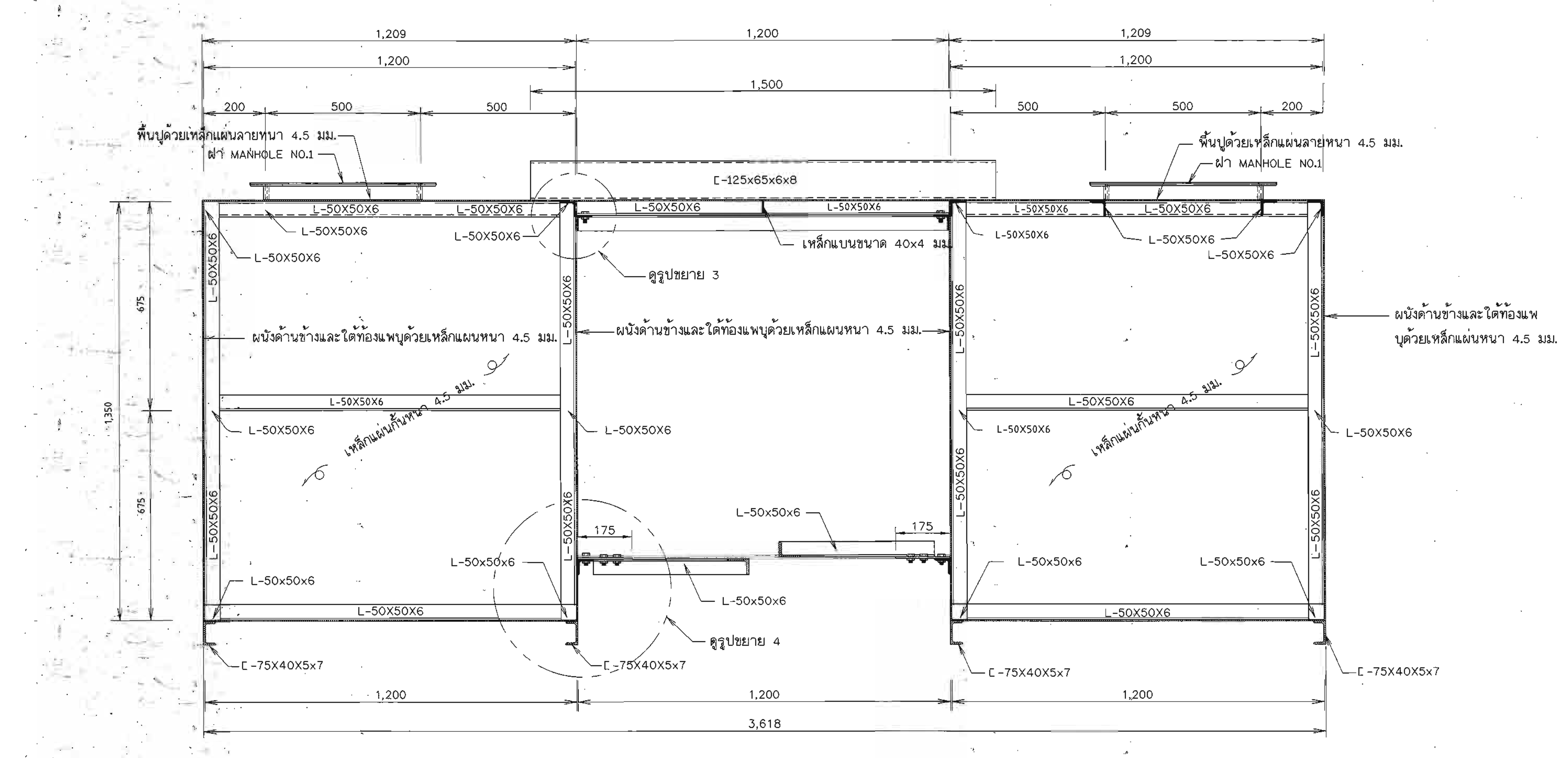

รูปตัด ค – ค

มาตราส่วน 1 : 10

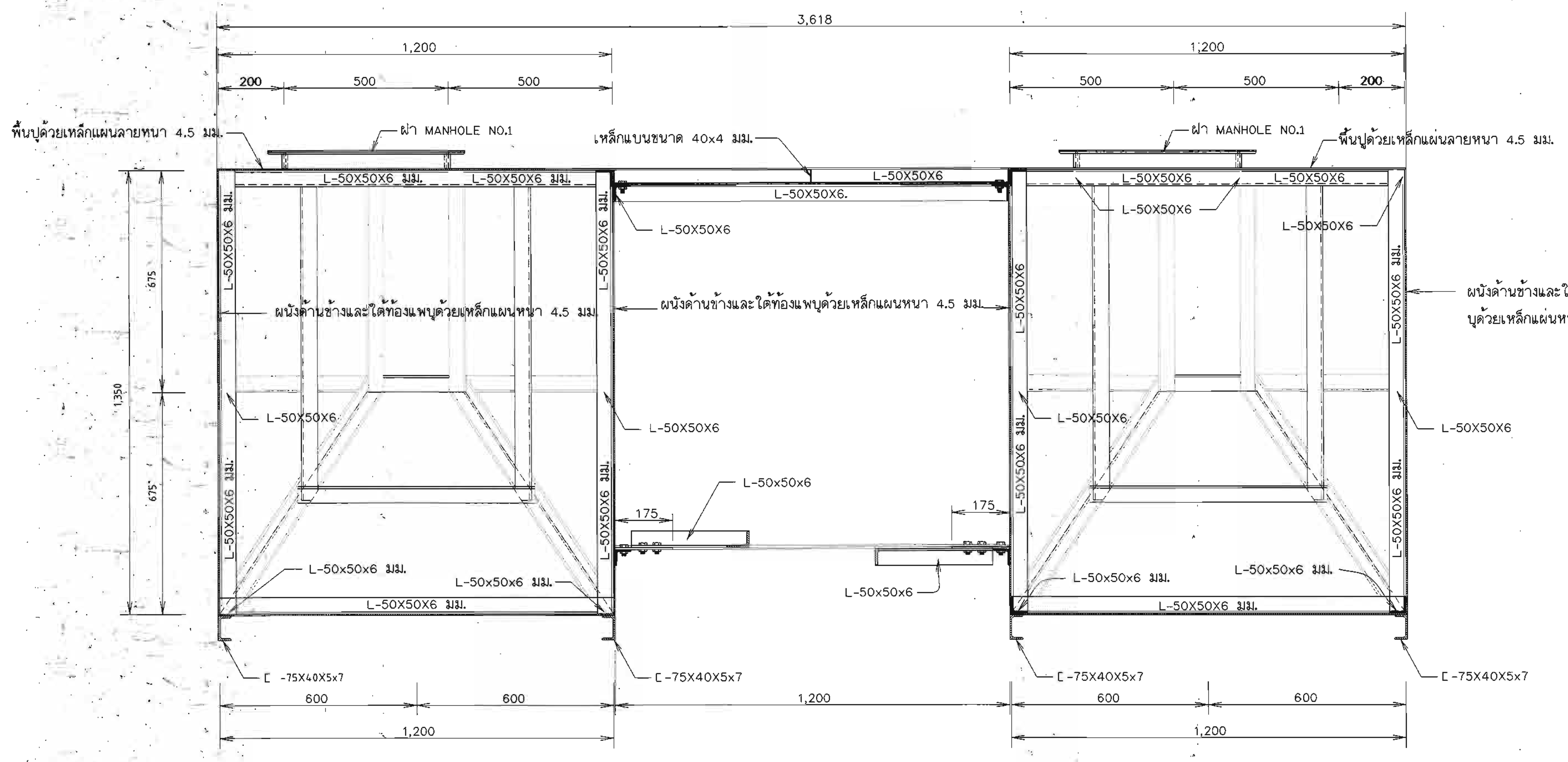

รูปตัด ง – ง

มาตราส่วน 1 : 10

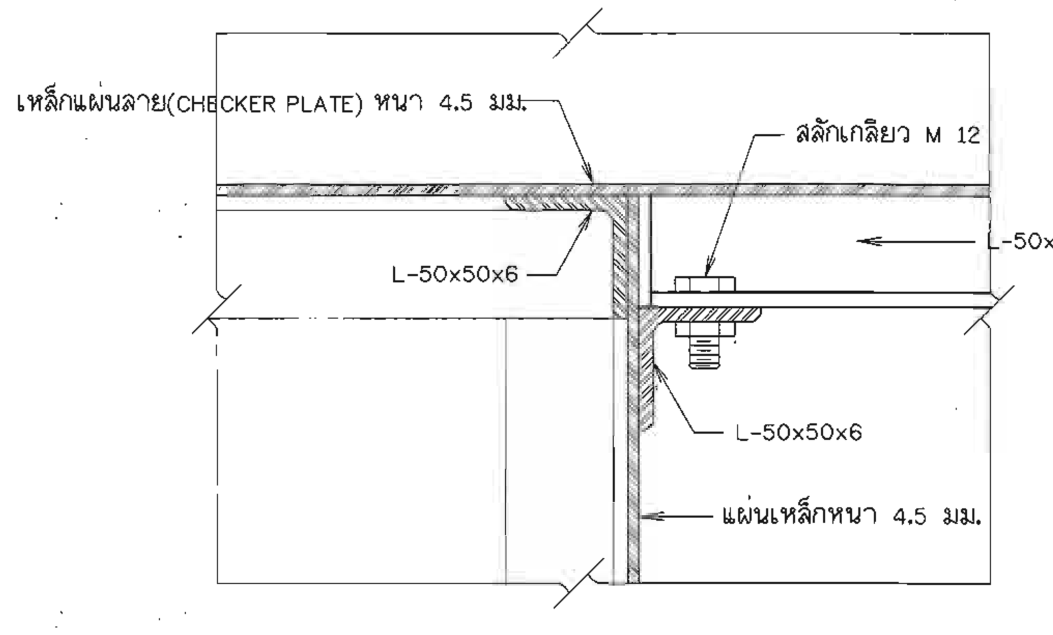

รูปขยาย 3

มาตราส่วน 1 : 2.5

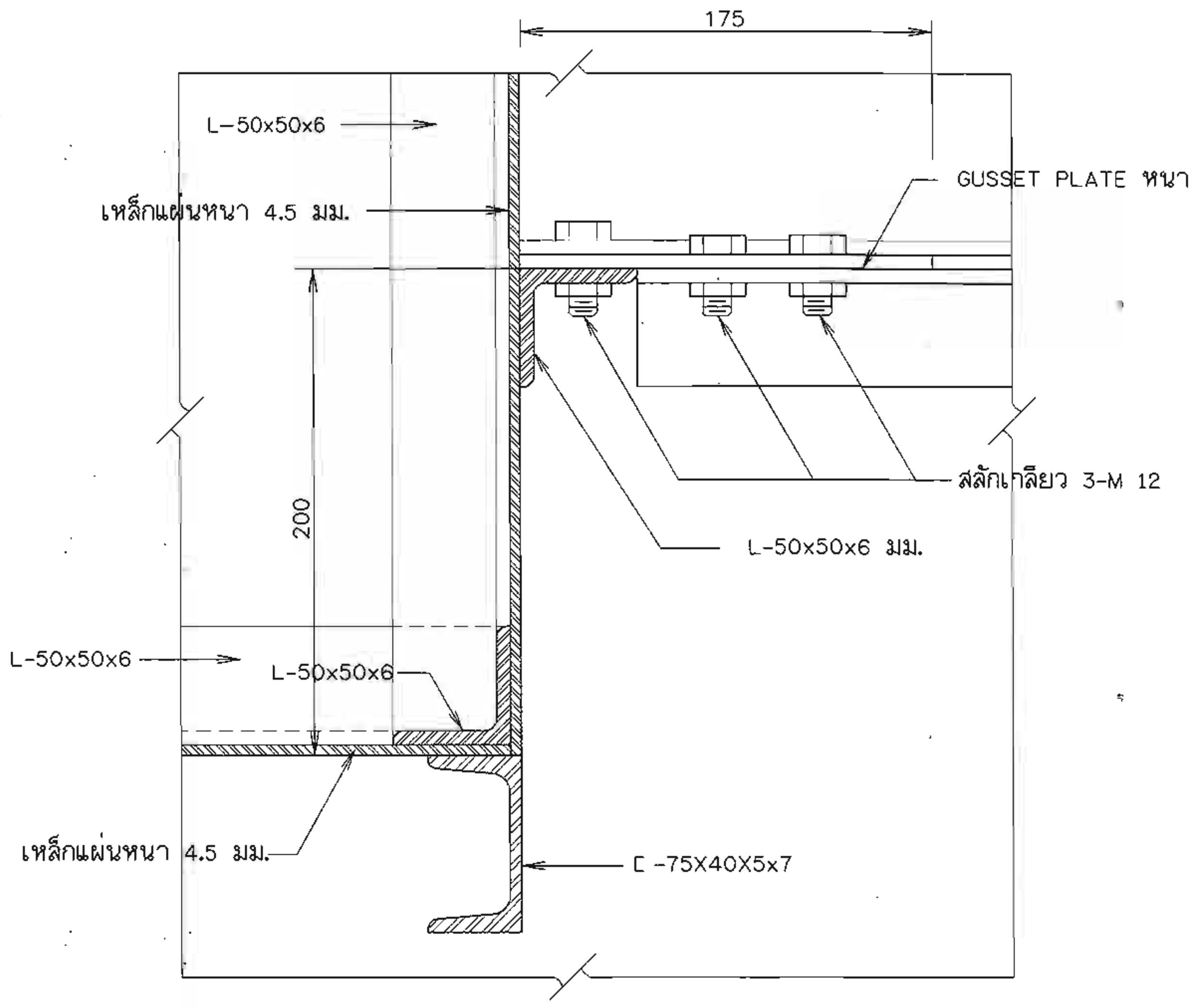

รูปขยาย 4

มาตราส่วน 1 : 2.5

หมายเหตุ

1. มิติต่างๆ กำหนดไว้เป็นมิลลิเมตร นอกจากแสดงไว้เป็นอย่างอื่น

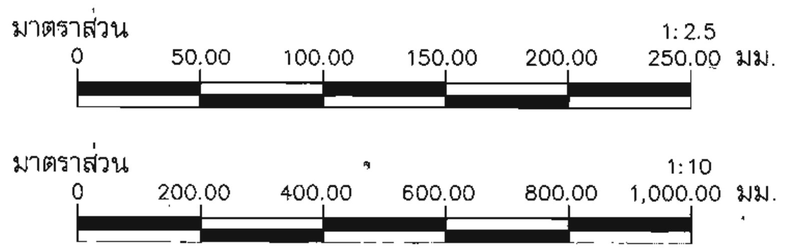

กรมทรัพยากรน้ำ

โครงการก่อสร้างระบบกระจายน้ำด้วยพลังงานแสงอาทิตย์พระธาตุศรีสองรัก

ตำบลด่านซ้าย อำเภอด่านซ้าย จังหวัดเลย

แสดงรูปตัดทางขวาง ค – ค , ง – ง แพสูบน้ำ และแบบขยายจุดต่อ

สำนักงานทรัพยากรน้ำที่ 3 อุดรธานี

สำรวจ	นายบรรจง อภัยแสน นายสุวิทย์ พิมพ์มหา	เสนอ		หนก.
ออกแบบ	นายบรรจง อภัยแสน	ผ่าน		ผอ.ส.
เขียนแบบ	นายสุวิทย์ พิมพ์มหา	เห็นชอบ		ผอ.สทน.
ตรวจ				
แบบเลขที่		แผ่นที่ 33	จำนวน 47	

คณะกรรมการจัดทำรูปแบบรายการก่อสร้าง		
ประธานกรรมการ	นายเลิศฤทธิ์ เลี่ยมสกุล	
กรรมการ	นายบรรจง อภัยแสน	
กรรมการ	นายชัยณรงค์ เฟื่องระย้า	

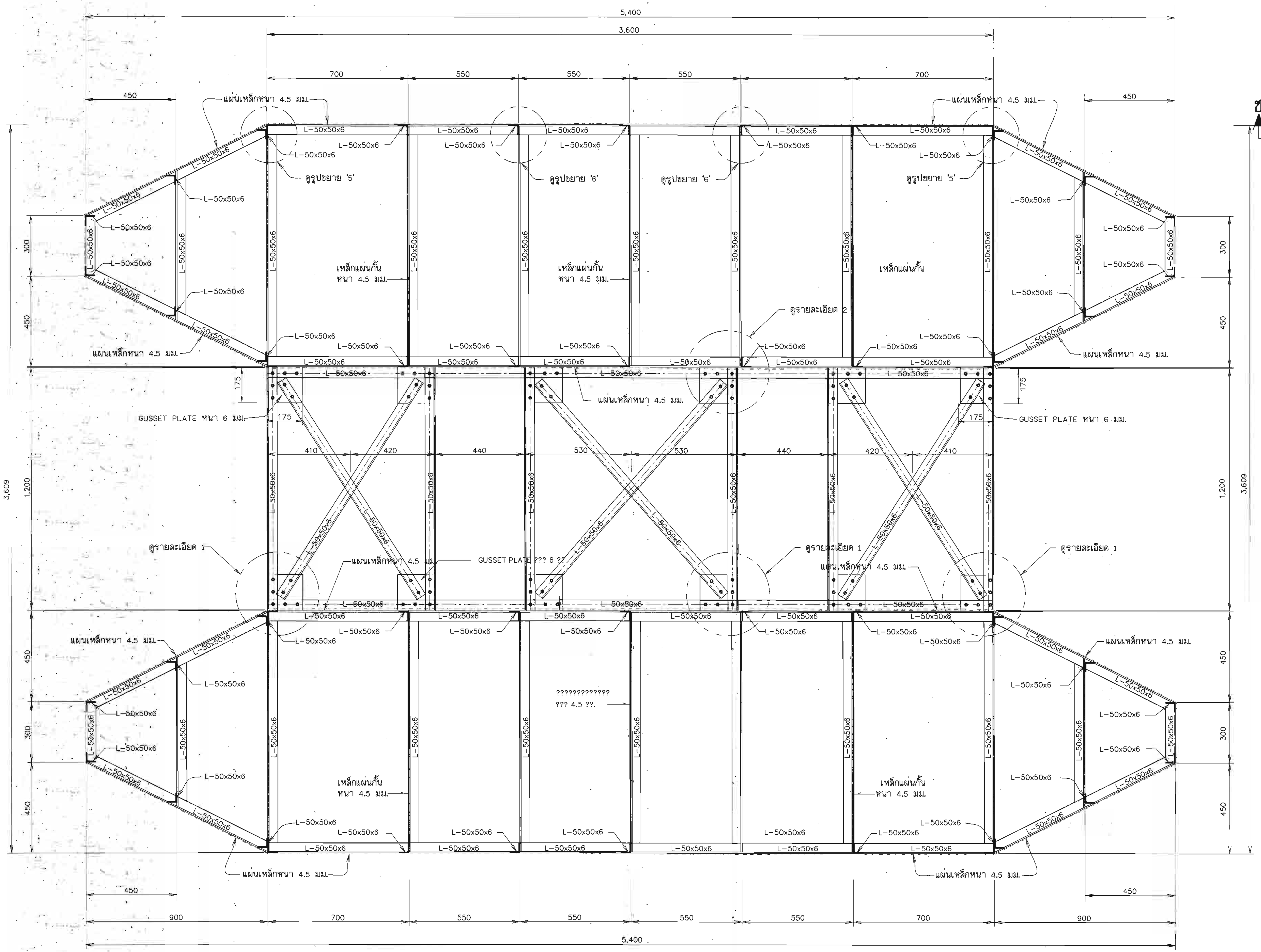

รูปตัด ก1-ก1

มาตราส่วน 1 : 10

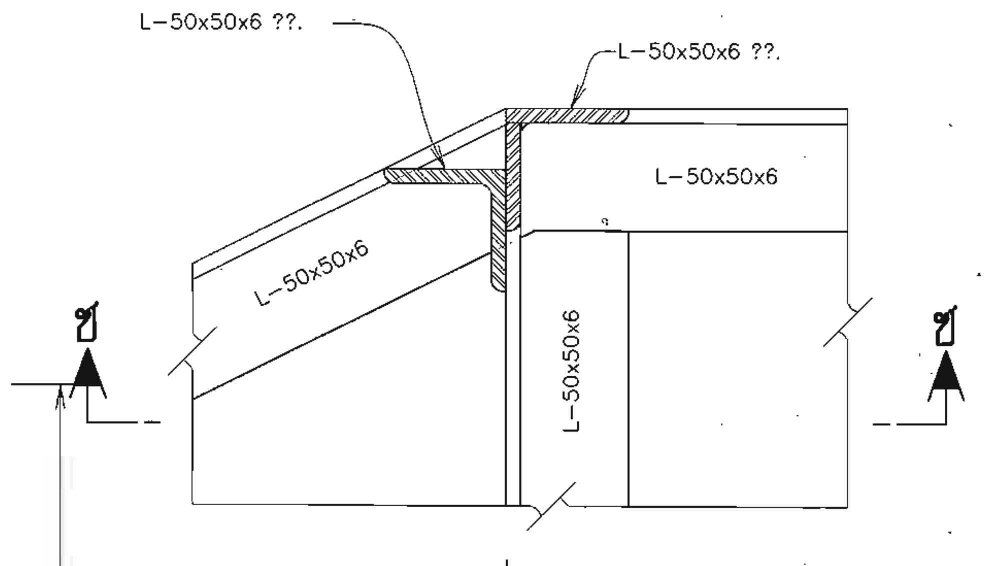

รูปขยาย 5

มาตราส่วน 1 : 2.5

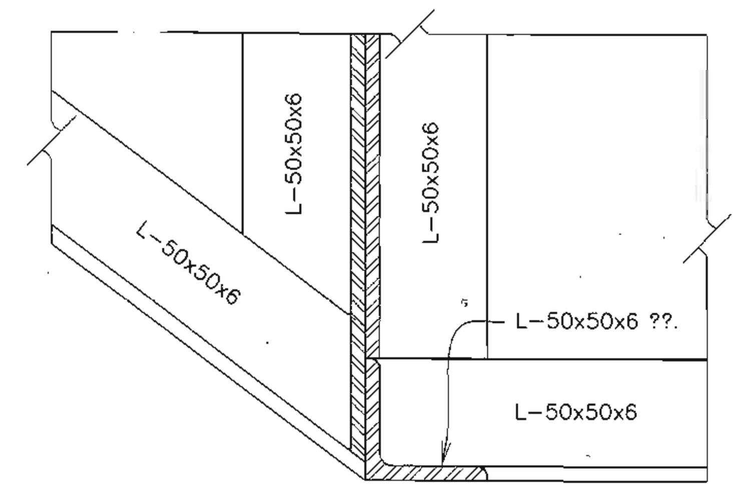

รูปตัด ซ-ซ

มาตราส่วน 1 : 2.5

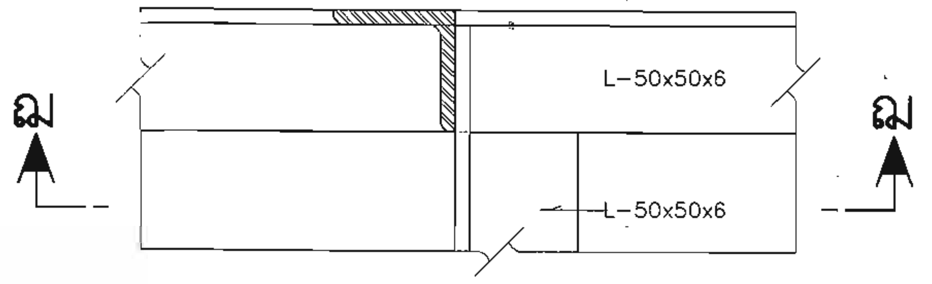

รูปขยาย 6

????????? 1 : 2.5

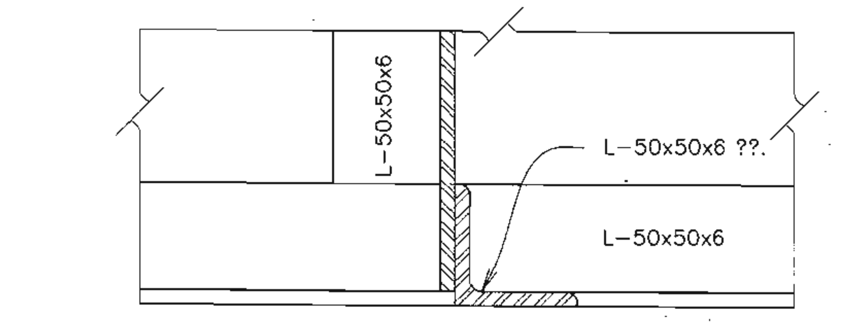

รูปตัด ฌ-ฌ

มาตราส่วน 1 : 2.5

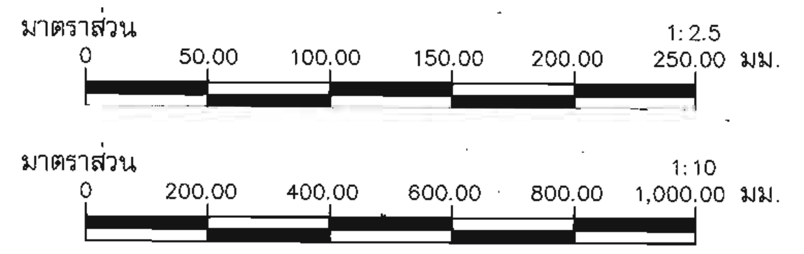

หมายเหตุ

1. มิติต่างๆ กำหนดไว้เป็นมิลลิเมตร นอกจากแสดงไว้เป็นอย่างอื่น

กรมทรัพยากรน้ำ

โครงการก่อสร้างระบบกระจายน้ำด้วยพลังงานแสงอาทิตย์พระธาตุศรีสองรัก

ตำบลด่านซ้าย อำเภอด่านซ้าย จังหวัดเลย

แสดงโครงสร้างคานแพชุดกลาง รูปตัด ก1 – ก1,ซ – ซ,ฌ – ฌ และแบบขยายจุดต่อ

สำนักงานทรัพยากรน้ำที่ 3 อุดรธานี

คณะกรรมการจัดทำรูปแบบรายการก่อสร้าง		
ประธานกรรมการ	นายเลิศฤทธิ์ เลี่ยมสกุล	
กรรมการ	นายบรรจง อภัยแสน	
กรรมการ	นายชัยณรงค์ เฟื่องระย้า	

สำรวจ	นายบรรจง อภัยแสน นายสุวิทย์ พิมพ์มหา	เสนอ		หนก.
ออกแบบ	นายบรรจง อภัยแสน	ผ่าน		ผอ.ส.
เขียนแบบ	นายสุวิทย์ พิมพ์มหา	เห็นชอบ		ผอ.สทน.
ตรวจ				
แบบเลขที่		แผ่นที่ 34	จำนวน 47	

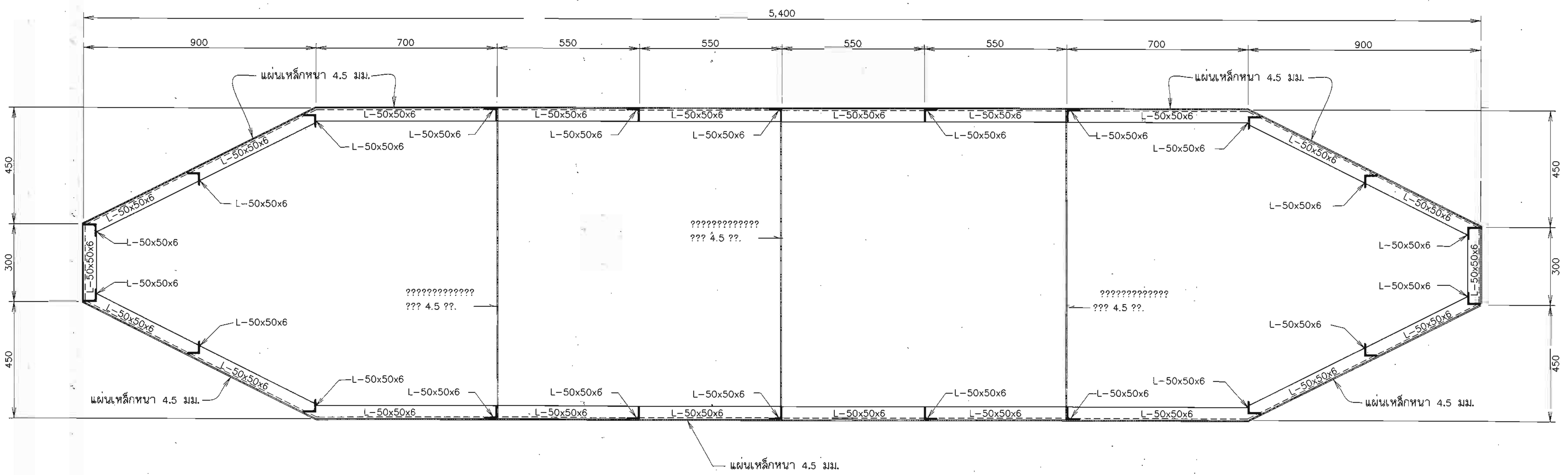

รูปตัด จ-จ

มาตราส่วน 1 : 10

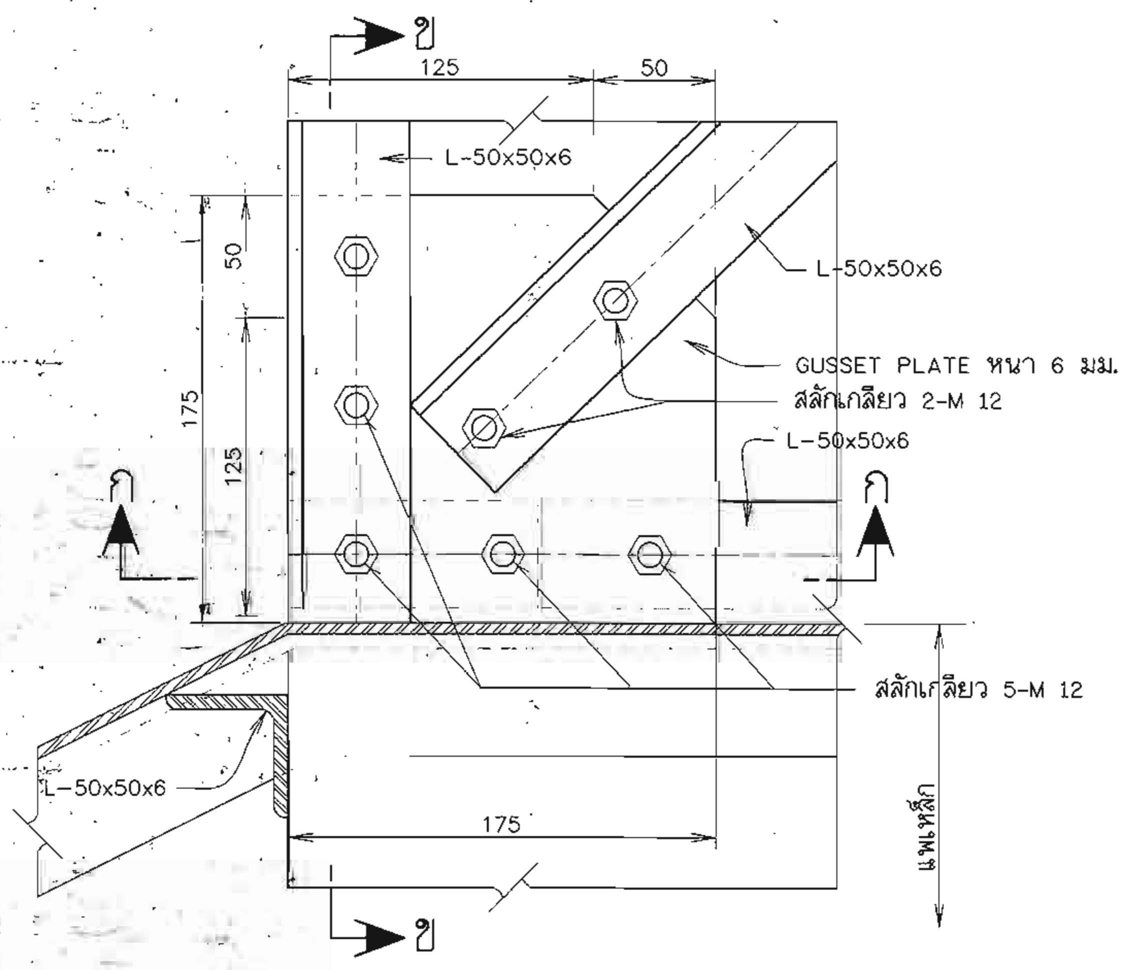

รายละเอียด 1

มาตราส่วน 1 : 2.5

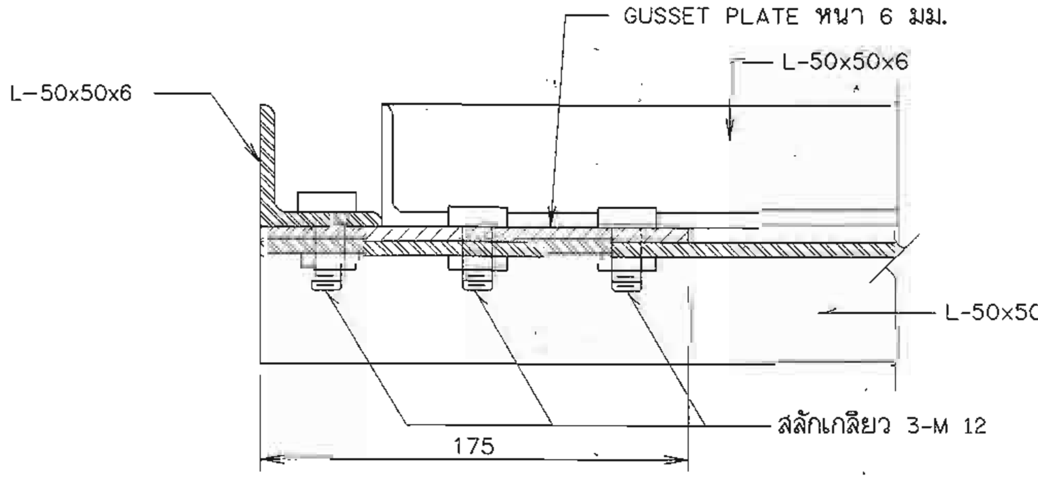

รูปตัด ก - ก

มาตราส่วน 1 : 2.5

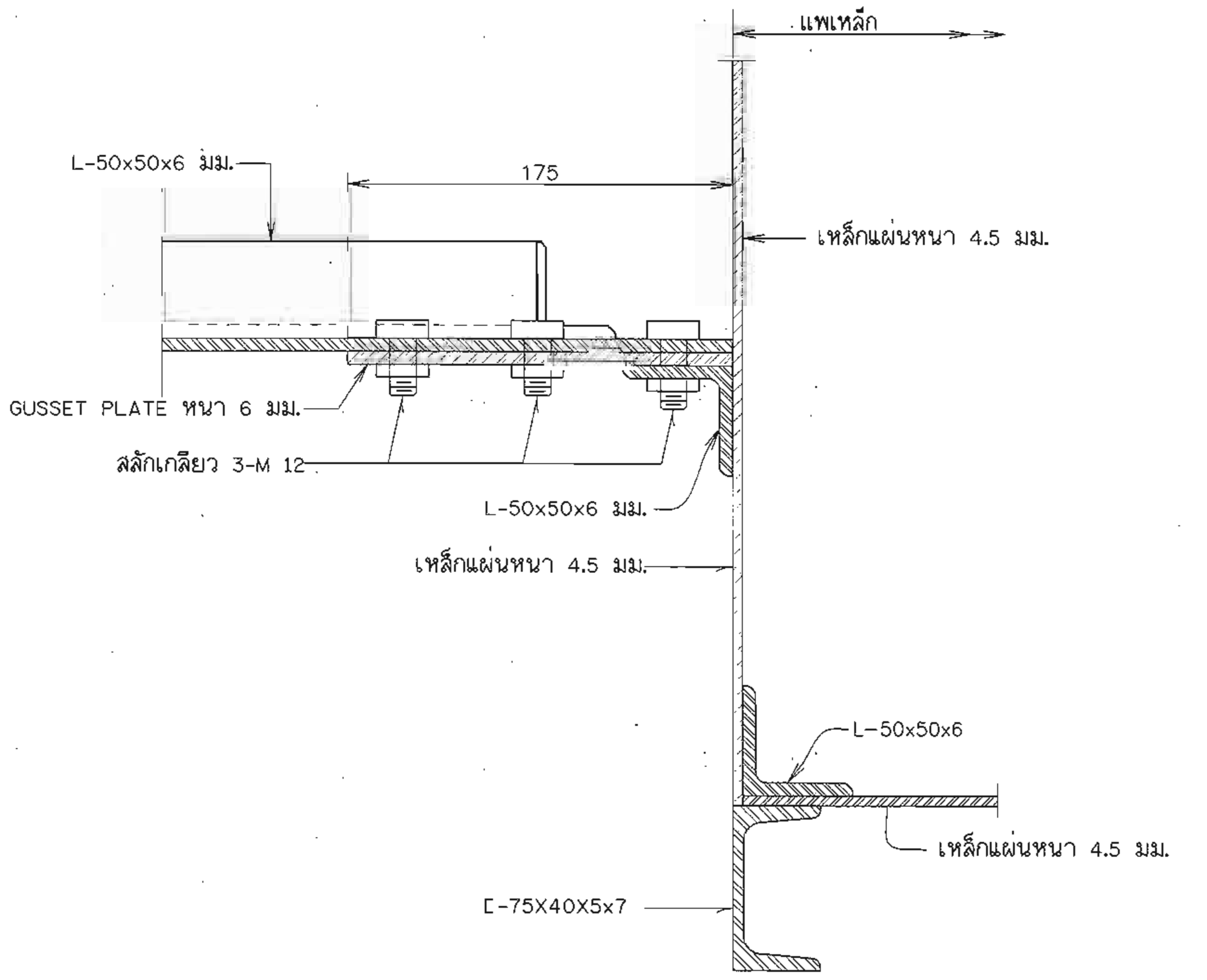

รูปตัด ข - ข

มาตราส่วน 1 : 2.5

หมายเหตุ

1. มิติต่างๆ กำหนดไว้เป็นมิลลิเมตร นอกจากแสดงไว้เป็นอย่างอื่น

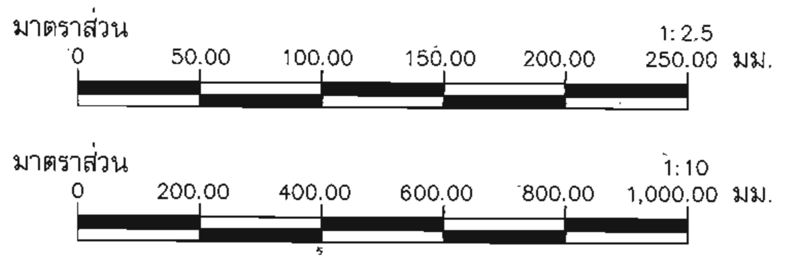

กรมทรัพยากรน้ำ

โครงการก่อสร้างระบบกระจายน้ำด้วยพลังงานแสงอาทิตย์พระธาตุศรีสองรัก

ตำบลด่านซ้าย อำเภอด่านซ้าย จังหวัดเลย

แสดงโครงสร้างคานแพชุดล่าง รูปตัด จ - จ และแบบขยายจุดต่อ

สำนักงานทรัพยากรน้ำที่ 3 อุดรธานี

คณะกรรมการจัดทำรูปแบบรายการก่อสร้าง		
ประธานกรรมการ	นายเลิศฤทธิ์ เลี่ยมสกุล	
กรรมการ	นายบรรจง อภัยแสน	
กรรมการ	นายชัยณรงค์ เฟื่องระย้า	

สำรวจ	นายบรรจง อภัยแสน นายสุวิทย์ พิมพ์มหา	เสนอ		หนก.
ออกแบบ	นายบรรจง อภัยแสน	ผ่าน		ผอ.ส.
เขียนแบบ	นายสุวิทย์ พิมพ์มหา	เห็นชอบ		ผอ.สทน.
ตรวจ				
แบบเลขที่		แผ่นที่ 35	จำนวน 47	

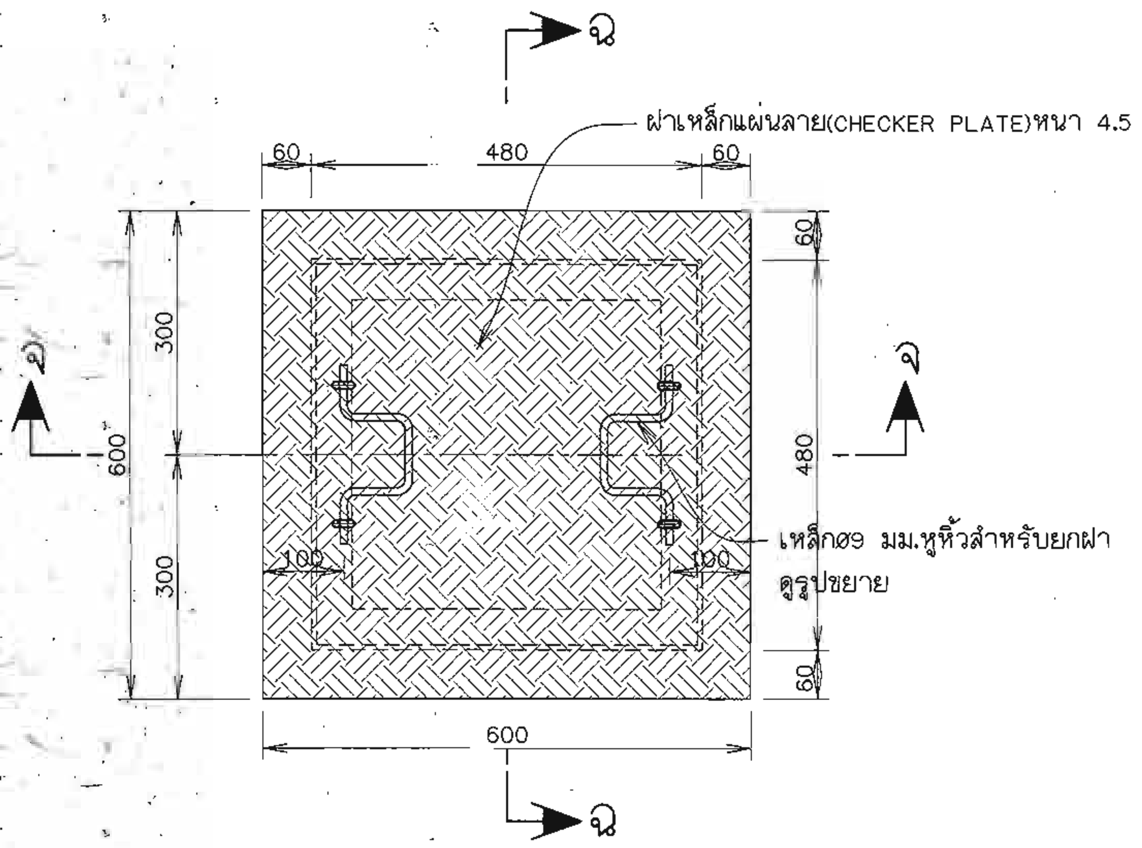

แปลน MANHOLE NO.1

มาตราส่วน 1 : 7.5

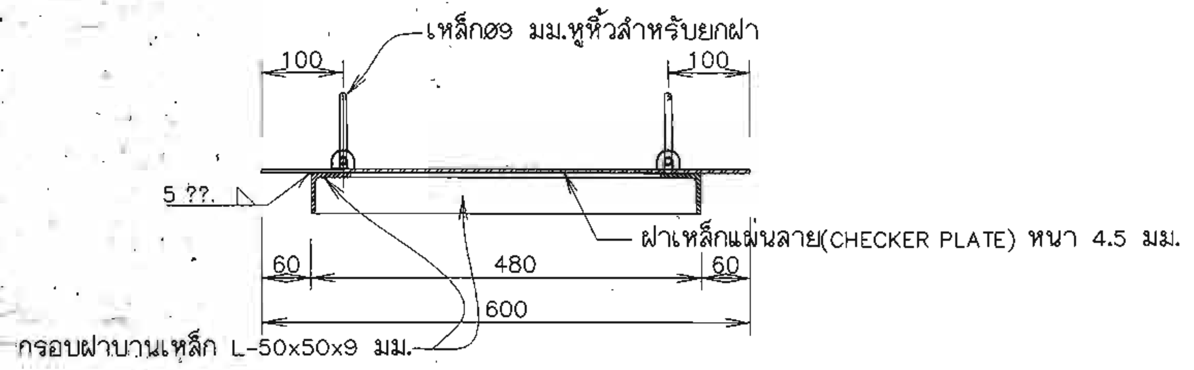

รูปตัด จ-จ

รายละเอียดฝาเหล็ก MANHOLE NO.1

มาตราส่วน 1 : 7.5

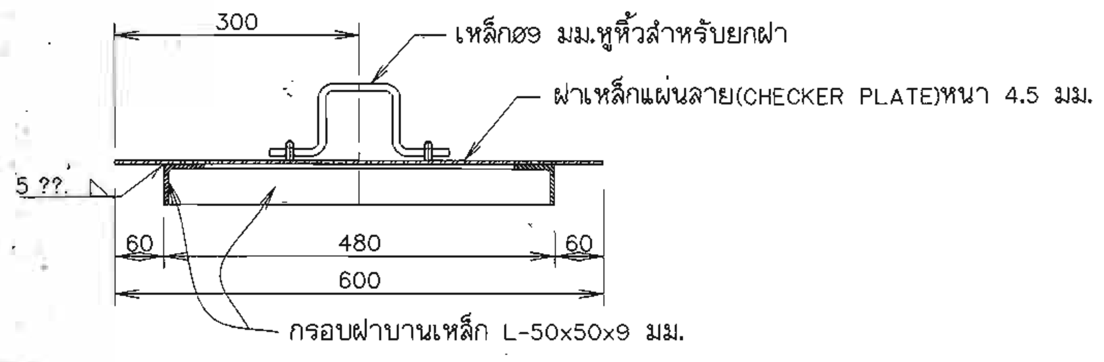

รูปตัด ฉ-ฉ

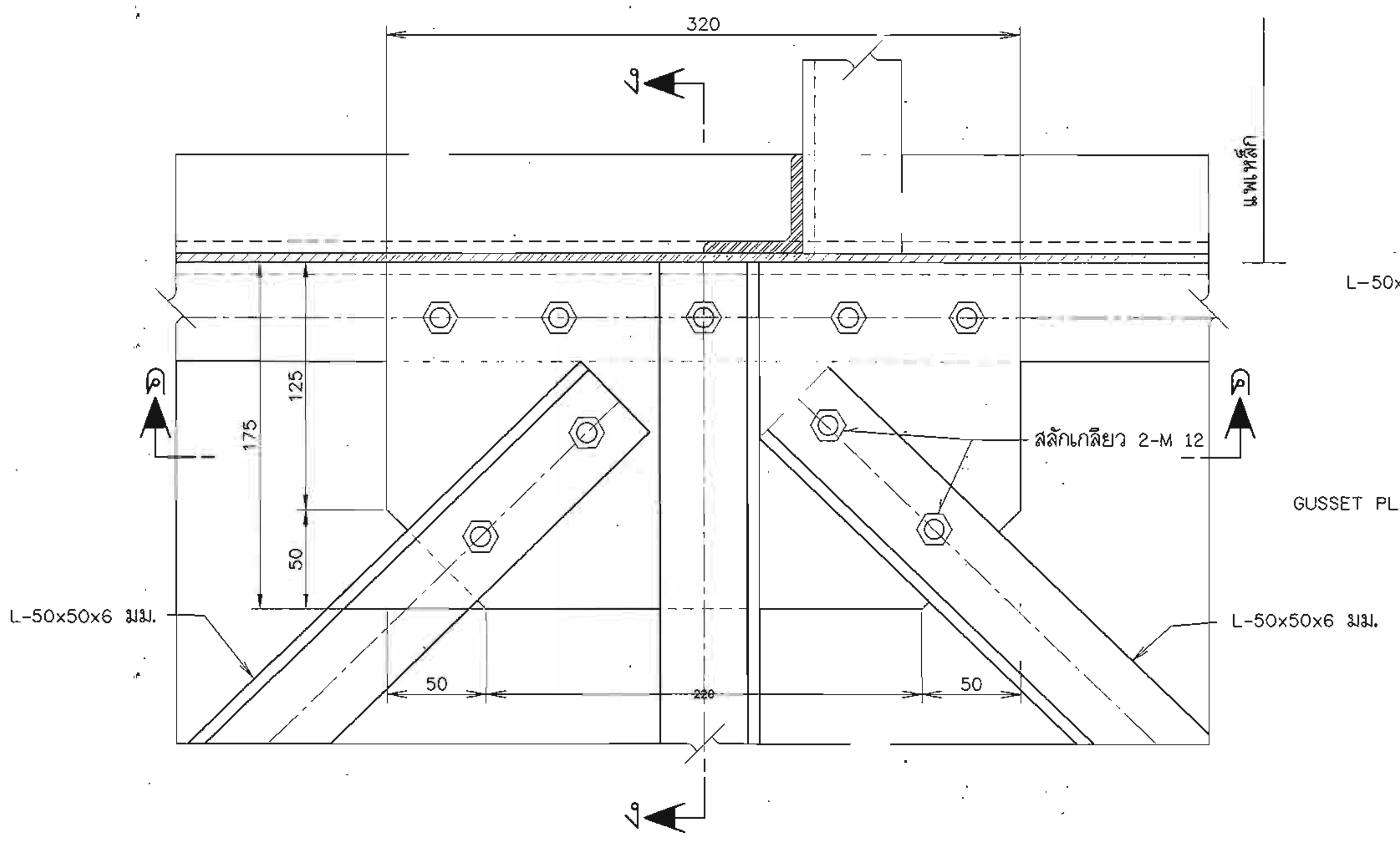

รายละเอียด 2

มาตราส่วน 1 : 2.5

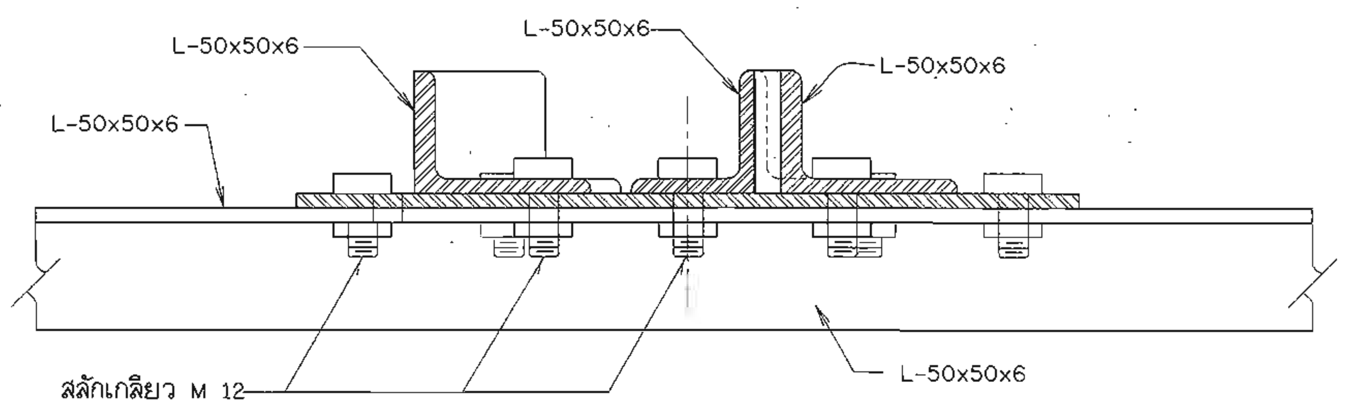

รูปตัด ค - ค

มาตราส่วน 1 : 2.5

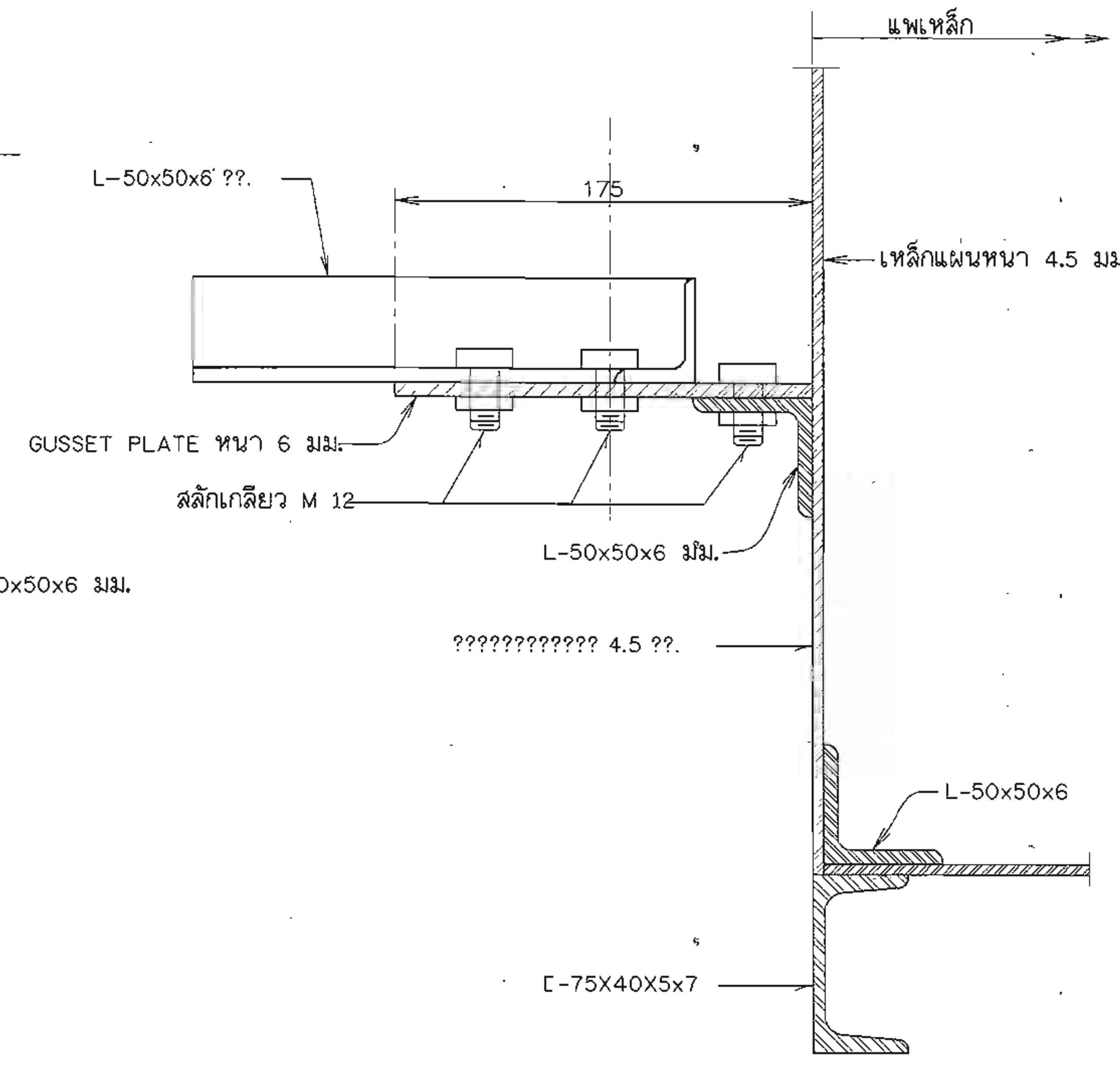

รูปตัด ง - ง

มาตราส่วน 1 : 2.5

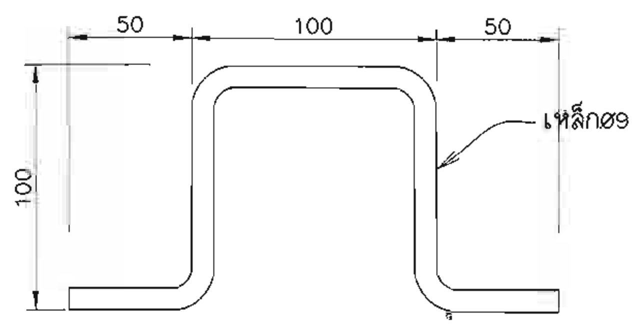

รูปขยายเหล็กหูหิ้วฝาMANHOLE

มาตราส่วน 1 : 2

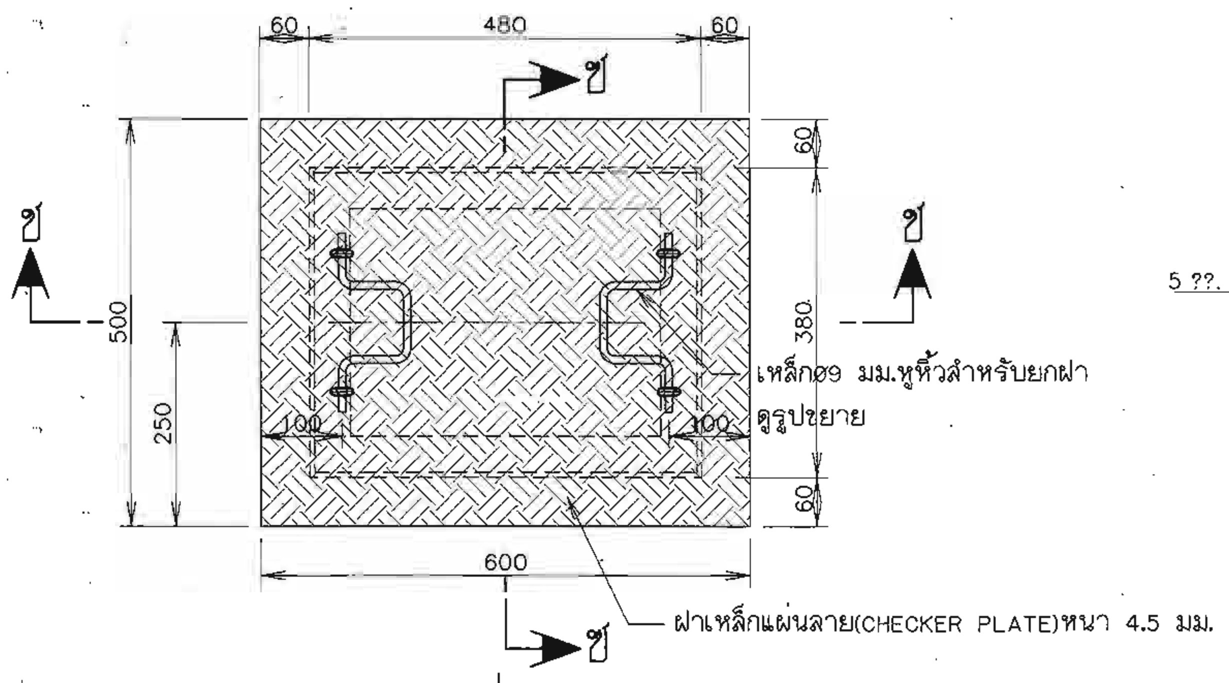

แปลน

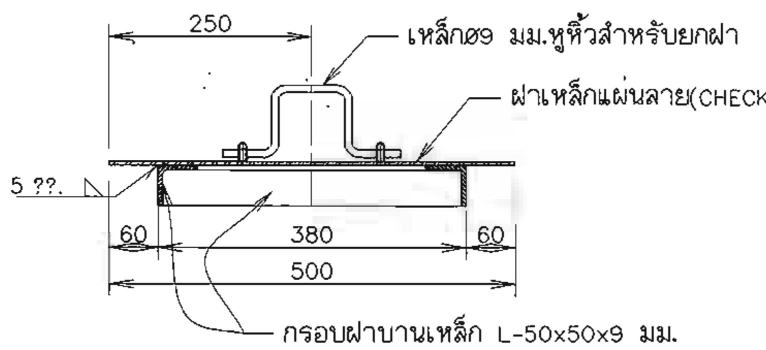

รูปตัด ซ-ซ

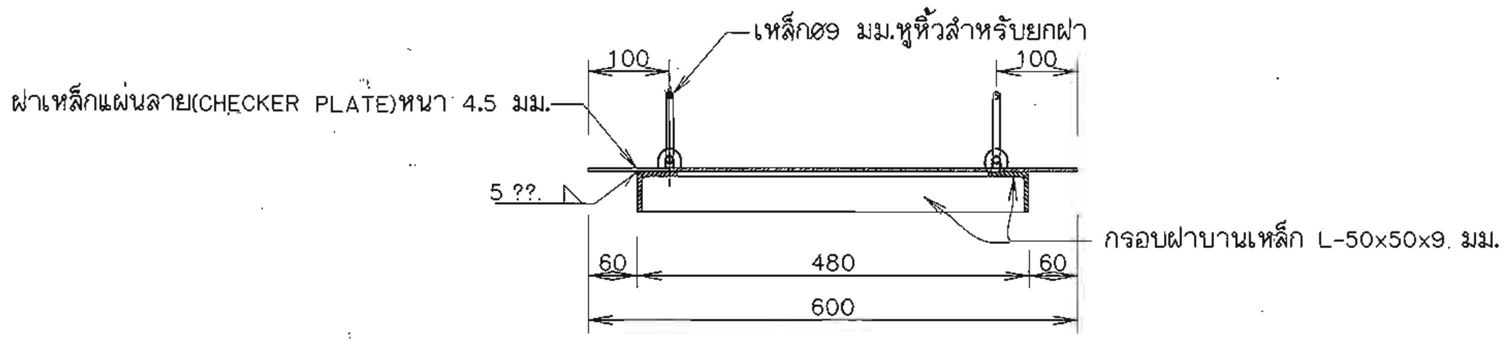

รูปตัด ซ-ซ

รายละเอียดฝาเหล็ก MANHOLE NO.2

มาตราส่วน 1 : 7.5

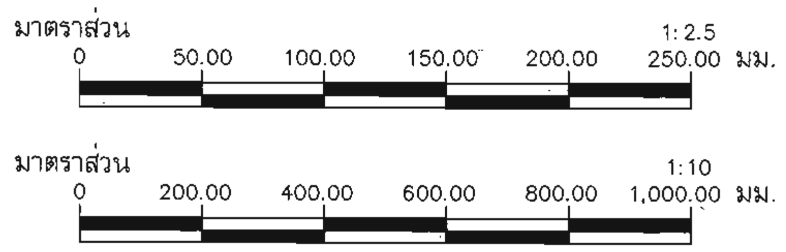

หมายเหตุ

1. มิติต่างๆ กำหนดไว้เป็นมิลลิเมตร นอกจากแสดงไว้เป็นอย่างอื่น

กรมทรัพยากรน้ำ

โครงการก่อสร้างระบบกระจายน้ำด้วยพลังงานแสงอาทิตย์พระธาตุศรีสองรัก

ตำบลด่านซ้าย อำเภอด่านซ้าย จังหวัดเลย

แสดง รูปตัดและแบบขยาย ฝาปิด MANHOLE

สำนักงานทรัพยากรน้ำที่ 3 อุดรธานี

คณะกรรมการจัดทำรูปแบบรายการก่อสร้าง	
ประธานกรรมการ	นายเลิศฤทธิ์ เลี่ยมสกุล
กรรมการ	นายบรรจง อภัยแสน
กรรมการ	นายชัยณรงค์ เฟื่องระย้า

สำรวจ	นายบรรจง อภัยแสน นายสุทัศน์ จันทร์ศรา	เสนอ	หนก.
ออกแบบ	นายบรรจง อภัยแสน	ผ่าน	ผอ.ส.
เขียนแบบ	นายสุทัศน์ จันทร์ศรา	เห็นชอบ	ผอ.สทน.
ตรวจ			
แบบเลขที่		แผ่นที่ 36	จำนวน 47

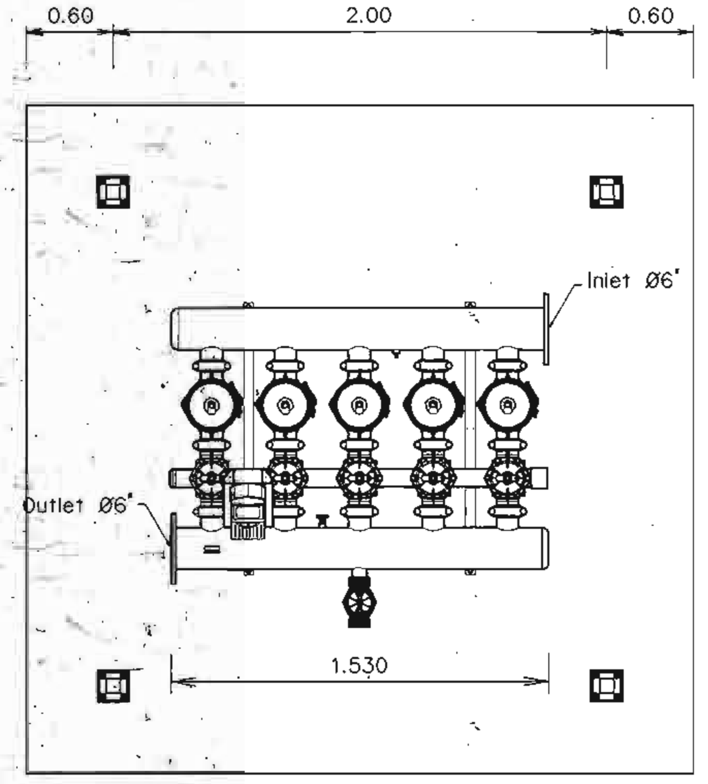

แปลนเครื่องกรองเกษตร

ไม่แสดงมาตราส่วน

สารบัญรูปด้าน

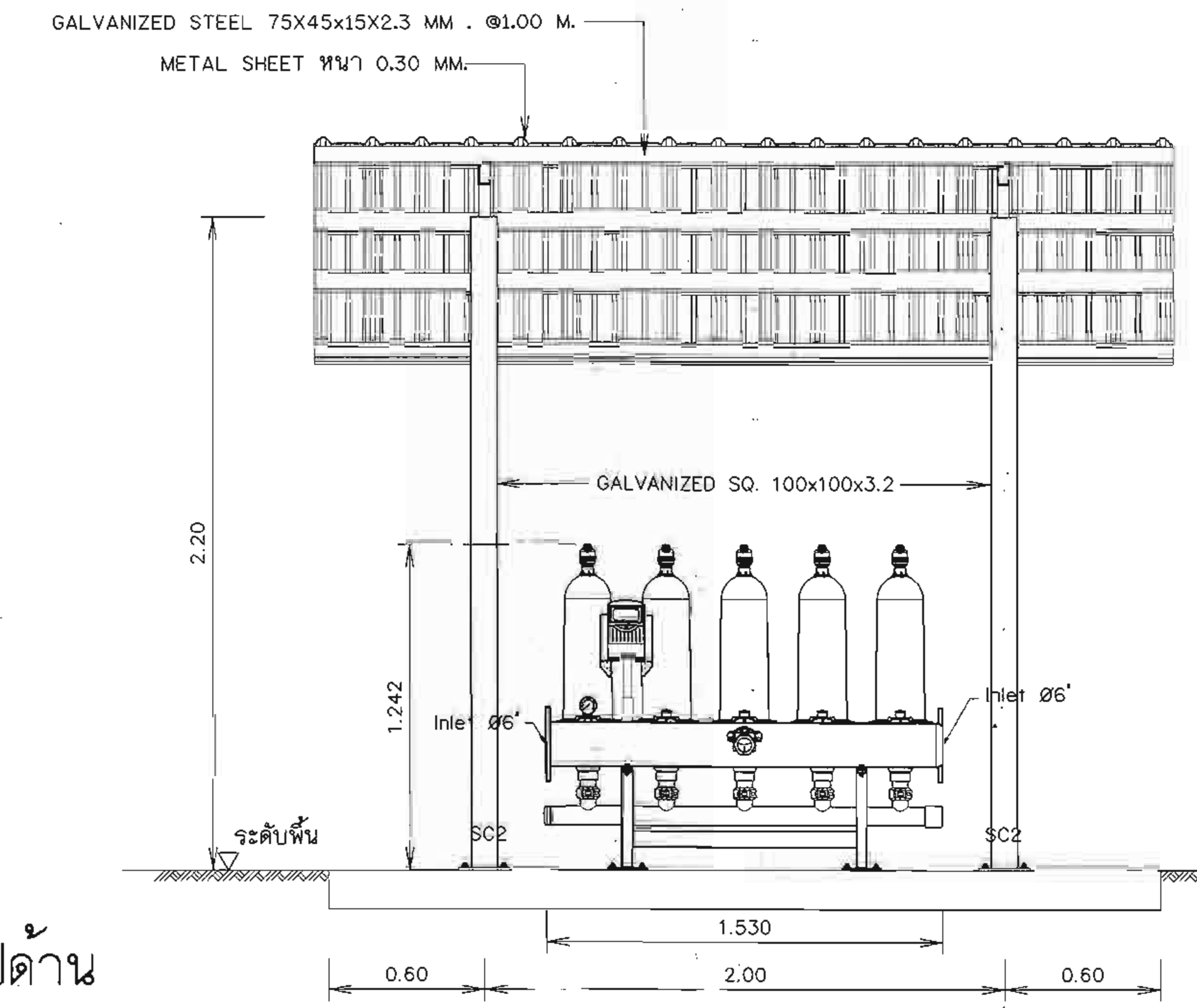

รูปด้าน 1

ไม่แสดงมาตราส่วน

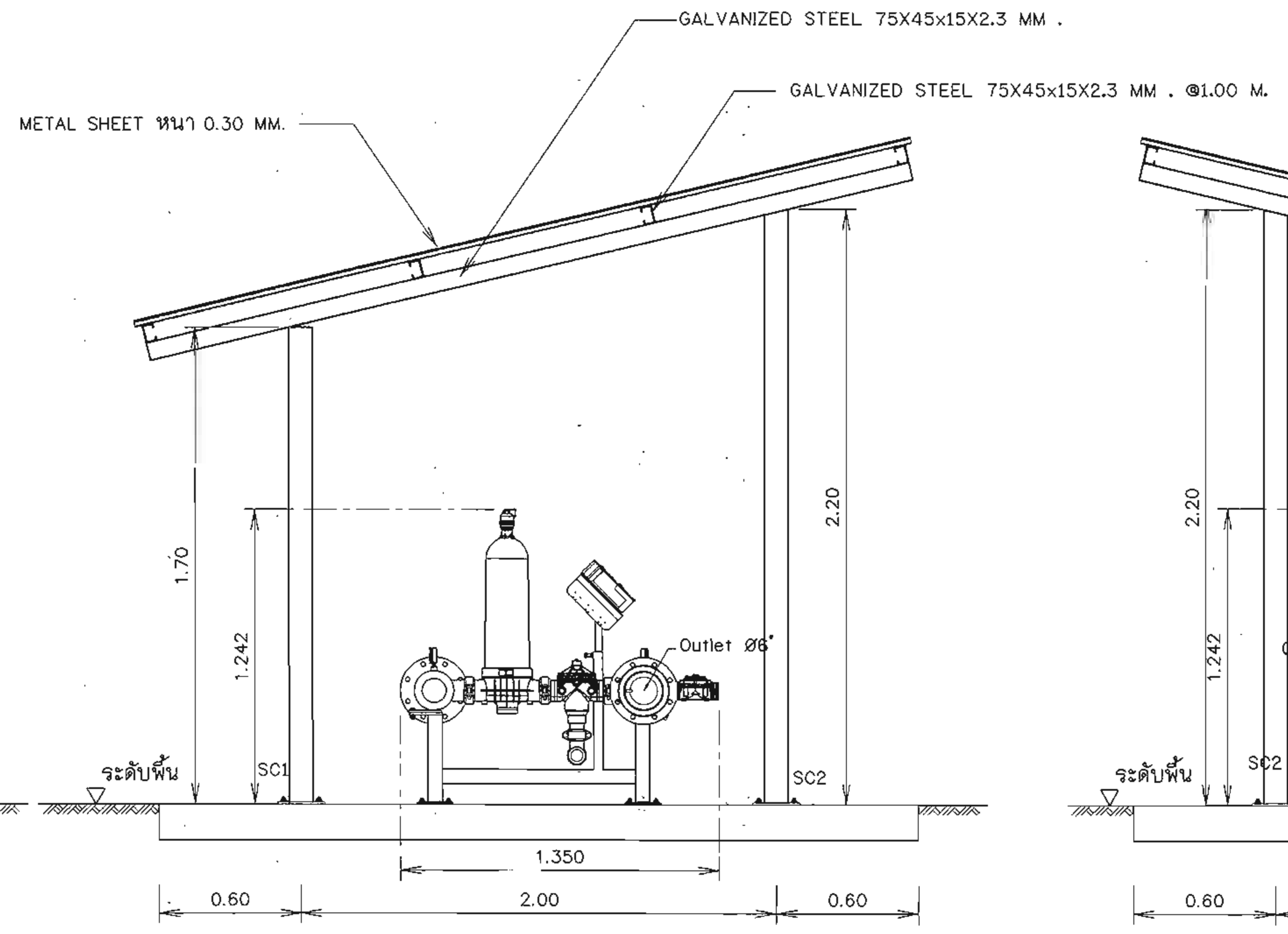

รูปด้าน 2

ไม่แสดงมาตราส่วน

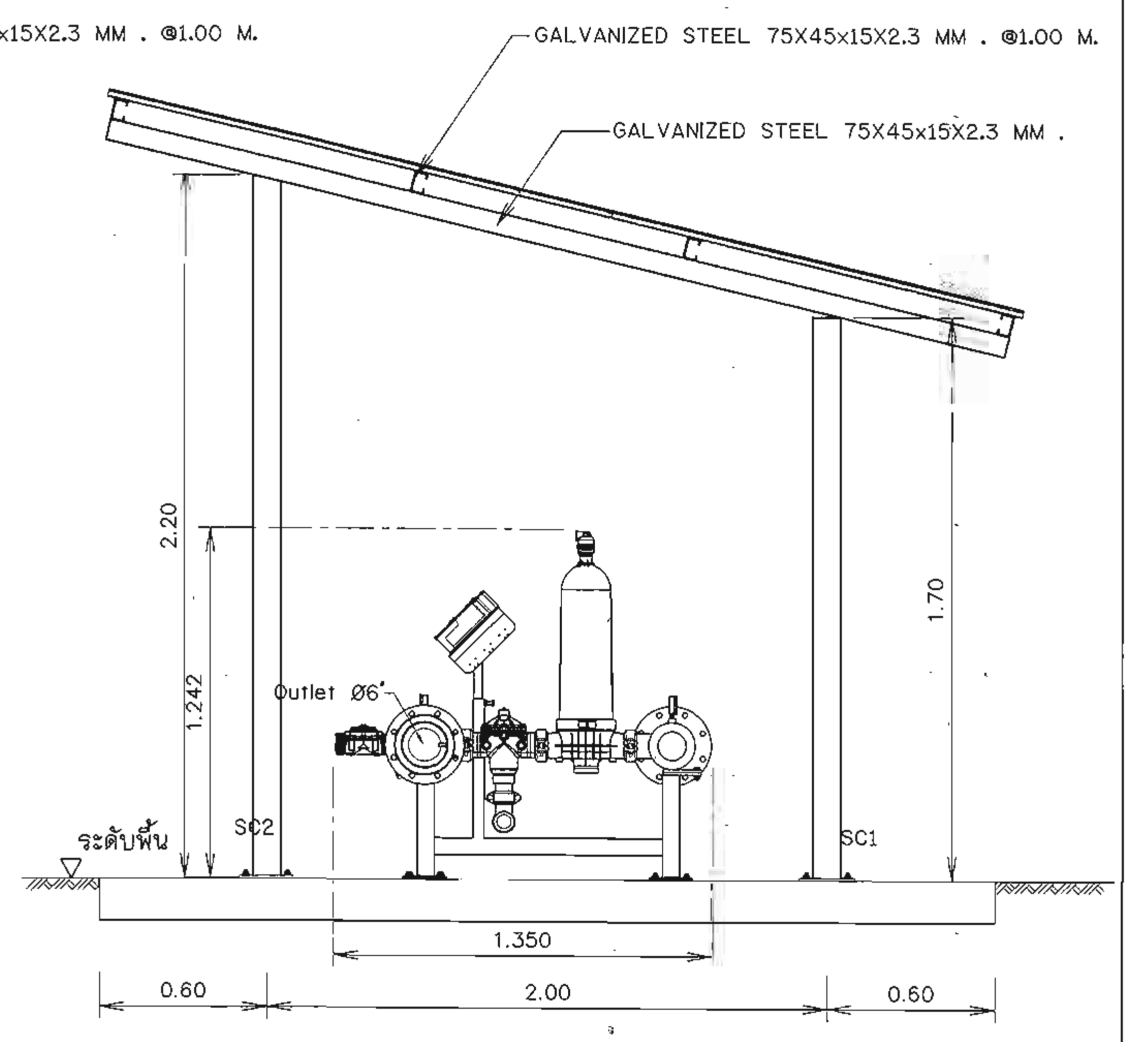

รูปด้าน 4

ไม่แสดงมาตราส่วน

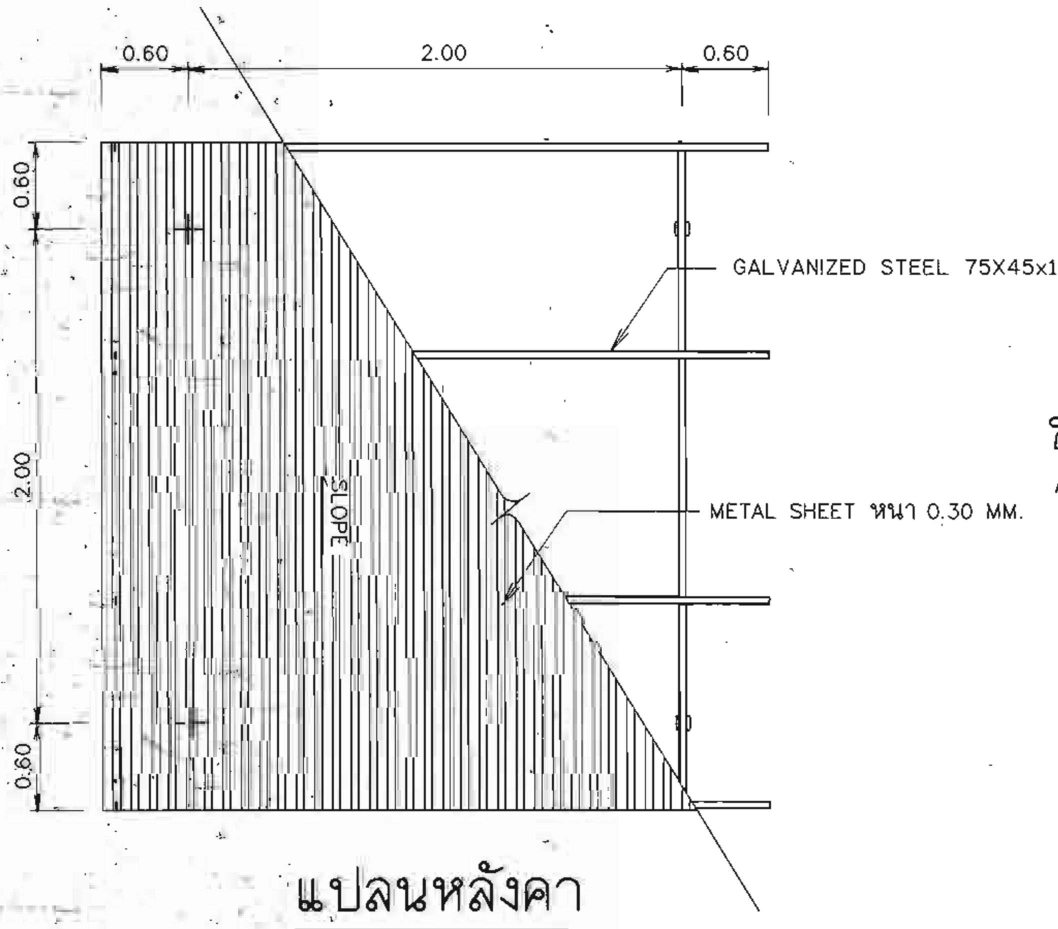

แปลนหลังคา

ไม่แสดงมาตราส่วน

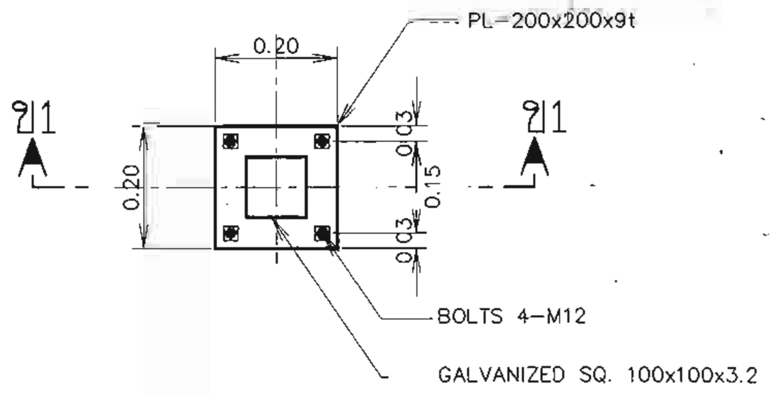

แบบขยายเสา 1

มาตราส่วน 1:10

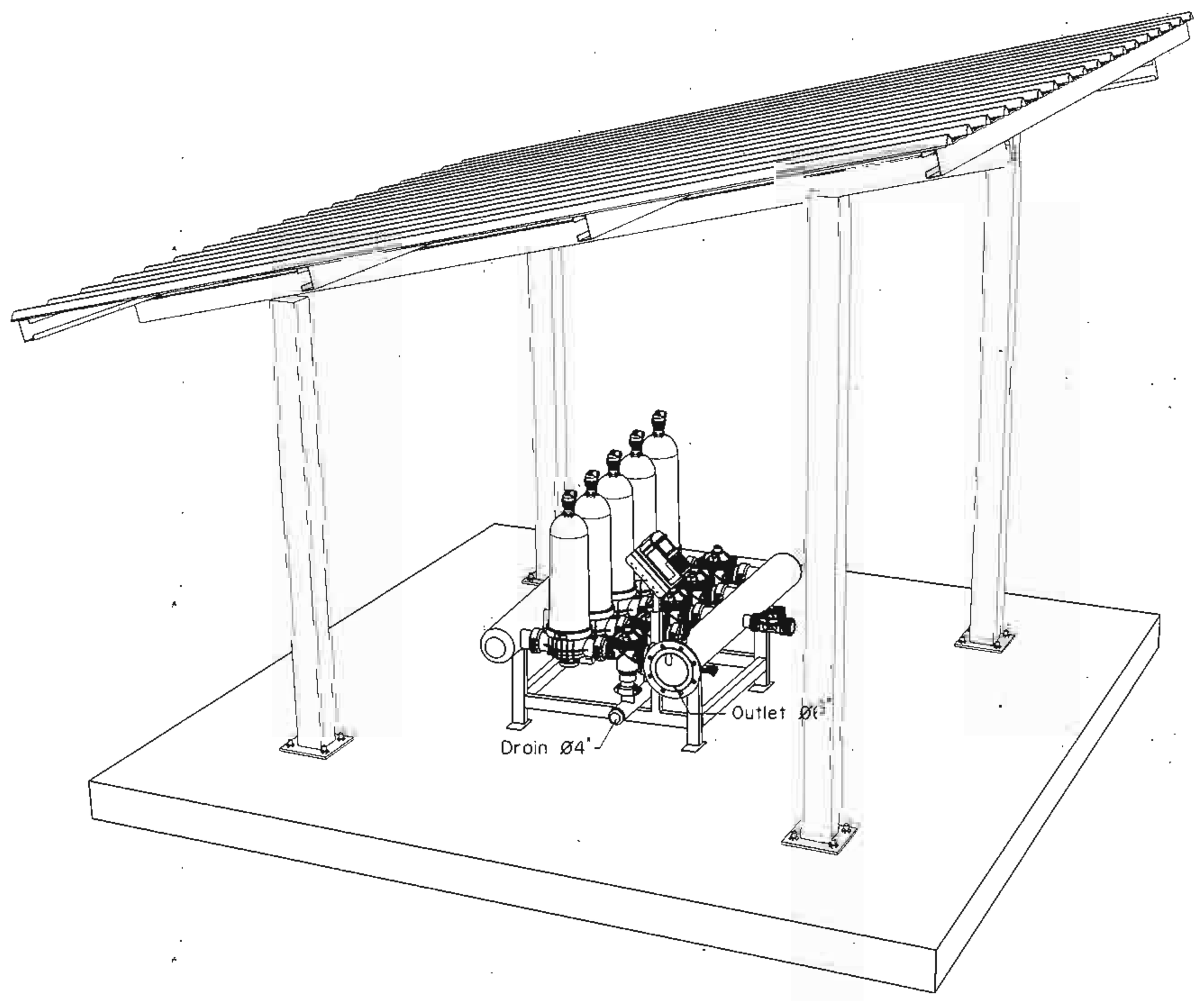

หมายเหตุ

ข้อกำหนดของเครื่องกรองน้ำอัตโนมัติ ขนาด 60 ลูกบาศก์เมตร/ชั่วโมง

1. เป็นเครื่องกรองน้ำอัตโม้ติชนิดแผ่นกรองดิส (Automatic DiscFilter) สามารถทำการล้างย้อนด้วยตัวระบบเอง (Automatic Back Wash)
2. มีขนาดการกรอง 130ไมคอรอน
3. การล้างย้อนของเครื่องกรองนั้น สามารถทำงานจากการตั้งเวลา การจับความต่างของความดันของน้ำที่เข้าและออก และจากการทำงานแบบแมนนวล
4. การสั่งการทำงานของเครื่องให้ทำงานแบบอัตโนมัติ จะต้องถูกสั่งโดยใช้ระบบน้ำร่วมกับไดอะแฟรมวาล์ว
5. ตัวเครื่องกรองน้ำออกแบบมาสำหรับกรองน้ำที่อัตราการไหลของน้ำ 60 ลบ.ม./ชม
6. ใน 1 ชุดของเครื่องกรองประกอบด้วยหัวกรอง (Filter Module) ขนาด 2 นิ้ว จำนวน **3** ชุด
7. เป็นเครื่องกรองที่สามารถกรองได้ที่ระดับความดันสูงสุด 8 บาร์
8. เป็นเครื่องกรองที่มีเทคโนโลยีใช้แรงดันน้ำต่ำในการล้างย้อน (Bock Wash) อย่างน้อย 1 บาร์ เพื่อประสิทธิภาพในการล้างย้อนในกรณีความดันในระบบลดลง ทั้งนี้ผู้เข้าร่วมประมูลต้องแนบเอกสารรับรองเทคโนโลยีดังกล่าวประกอบการประมูล
9. มีพื้นที่ที่ใช้สำหรับการกรองอย่างน้อย **3,000** ตารางเซนติเมตร
10. ตัววัสดุที่ใช้ผลิตเครื่องกรองน้ำต้องทำมาจากวัสดุ Polyamide ซึ่งมีคุณสมบัติในการป้องกันการกัดกร่อนได้อย่างดีเยี่ยม ทำให้เครื่องกรองมีอายุการรใช้งานที่ยาวนาน
11. ตัววัสดุที่ใช้ผลิตแผ่น Disc ต้องทำมาจากวัสดุ Nylon Reinforced PP ซึ่งเป็นวัสดุที่เหนียว แข็งแรง ทนทาน เพื่อประสิทธิภาพการกรอง ที่ดี ตลอดอายุการใช้งาน
12. เครื่องกรองต้องมีขนาดท่อน้ำเข้า และน้ำออกอย่างน้อย **4** นิ้ว
13. เครื่องกรองน้ำต้องผลิตจากโรงงาน ที่ได้รับมาตราฐาน ISO 9000, ISO 14000 และ OSHA 18001 ทั้งนี้ผู้เข้าร่วมประมูลต้องแนบเอกสารประกอบ
14. ผู้เข้าร่วมประมูลต้องเป็นผู้ได้รับการแต่งตั้งให้เป็นผู้จำหน่ายเครื่อง กรองน้ำโดยต้องมีเอกสารประกอบการพิจารณา

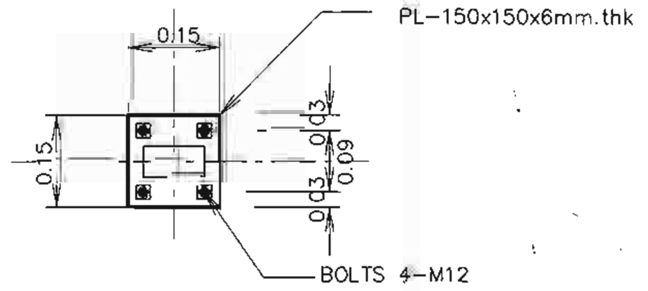

แบบขยายเสา 2

มาตราส่วน 1:10

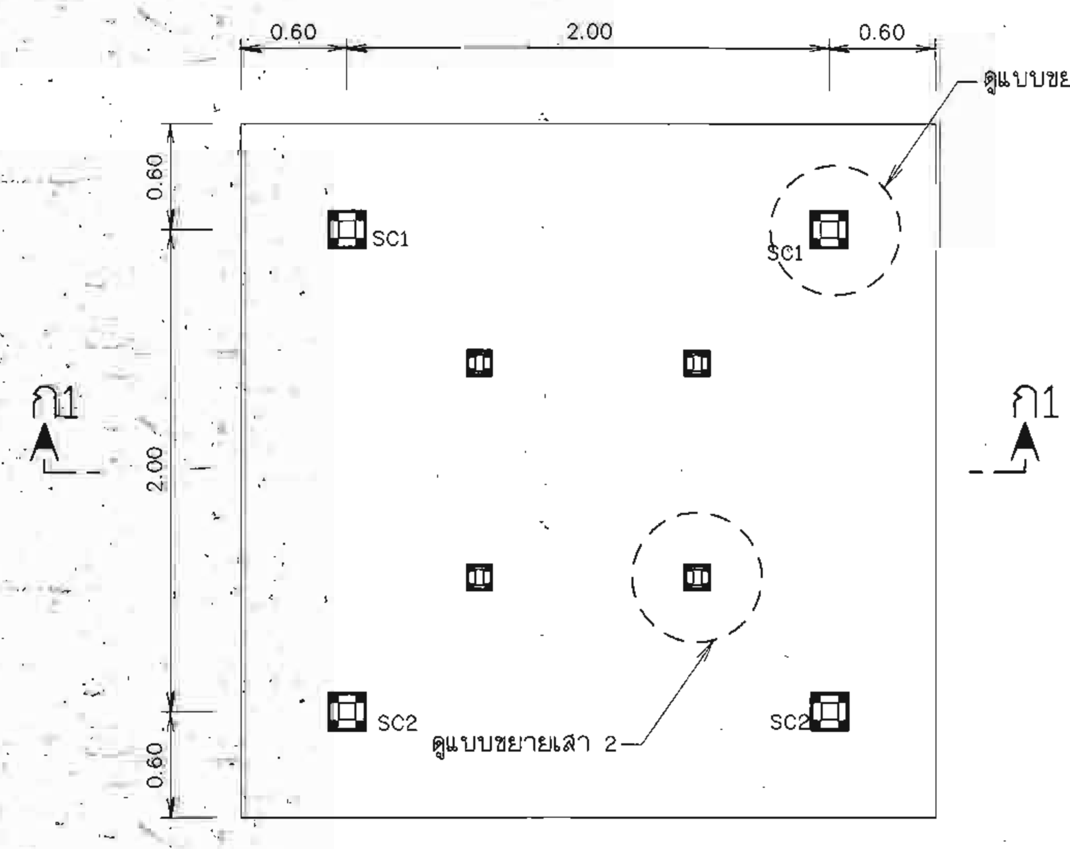

แปลนฐานรับเครื่องกรองเกษตร

ไม่แสดงมาตราส่วน

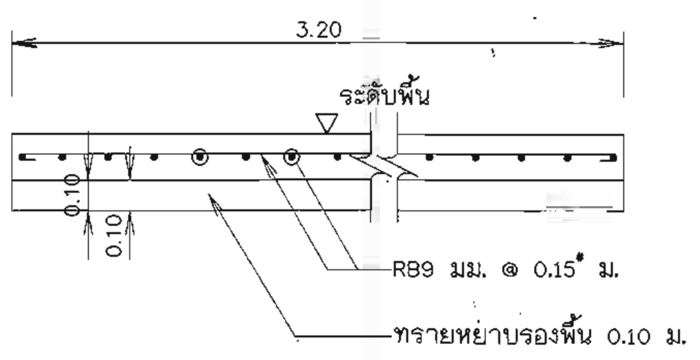

รูปตัด ก1 - ก1

มาตราส่วน 1:20

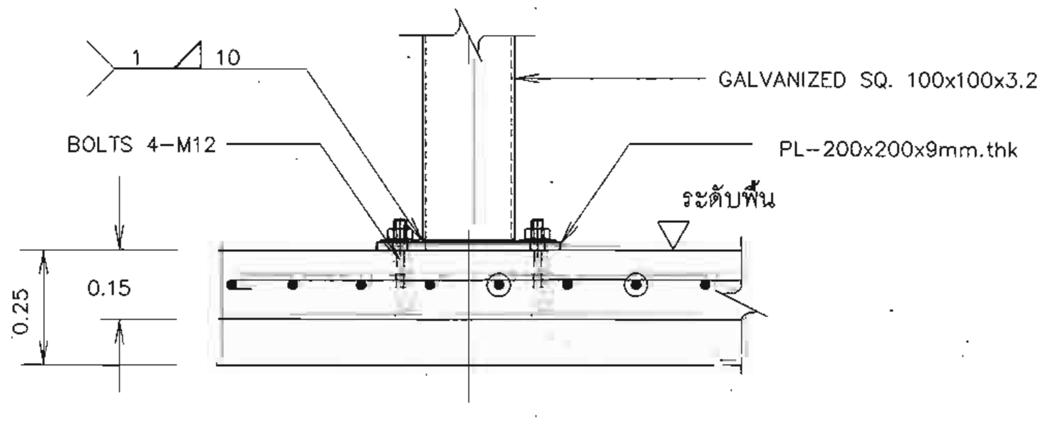

รูปตัด ข1 - ข1

มาตราส่วน 1:5

กรมทรัพยากรน้ำ

โครงการก่อสร้างระบบกระจายน้ำด้วยพลังงานแสงอาทิตย์พระธาตุศรีสองรัก

ตำบลด่านซ้าย อำเภอด่านซ้าย จังหวัดเลย

แบบเครื่องกรองเกษตร Filter 60 ลบ.ม./ชม.

สำนักงานทรัพยากรน้ำที่ 3 อุดรธานี

คณะกรรมการจัดทำรูปแบบรายการก่อสร้าง		
ประธานกรรมการ	นายเลิศฤทธิ์ เลี่ยมสกุล	
กรรมการ	นายบรรจง อภัยแสน	
กรรมการ	นายชัยณรงค์ เฟื่องระย้า	

สำรวจ	นายบรรจง อภัยแสน นายสุวิทย์ พิมพ์มหา	เสนอ		หนก.
ออกแบบ	นายบรรจง อภัยแสน	ผ่าน		ผอ.ส.
เขียนแบบ	นายสุวิทย์ พิมพ์มหา	เห็นชอบ		ผอ.สทน.
ตรวจ				
แบบเลขที่		แผ่นที่ 37	จำนวน 47	

สัญลักษณ์

1. ชุดแผงเซลล์แสงอาทิตย์ ขนาดไม่น้อยกว่า 400 วัตต์/แผง
2. ชุดโครงสร้างรองรับแผงเซลล์แสงอาทิตย์
3. Circuit breaker DC
4. Solar Pump Inverter ขนาดไม่น้อยกว่า 7.5 Kw 3 เฟส
5. Surge protection DC
6. Circuit breaker AC
7. วาล์ว เปิด-ปิด น้ำ
8. เครื่องสูบน้ำเป็นชนิด VERTICAL MULTISTAGE TURBINE PUMP
   สามารถสูบได้ไม่น้อยกว่า 40 ลบ.ม./ชม./ชุด จำนวน 2 ชุด
   มีแรงขับไม่น้อยกว่า 10 แรงม้าระบบไฟฟ้า 380 โวลต์. 3 เฟส 50 เฮริท
9. Teminal
10. Diode Bridge Rectifier
11. พัดลมดูดอากาศเข้า-ออก
12. ท่อส่งน้ำ ขนาด 6 นิ้ว
13. ท่อรวม Header ขนาด 6 นิ้ว
14. Level Sensor
15. ถังเก็บน้ำขนาด 100 ลูกบาศก์เมตร

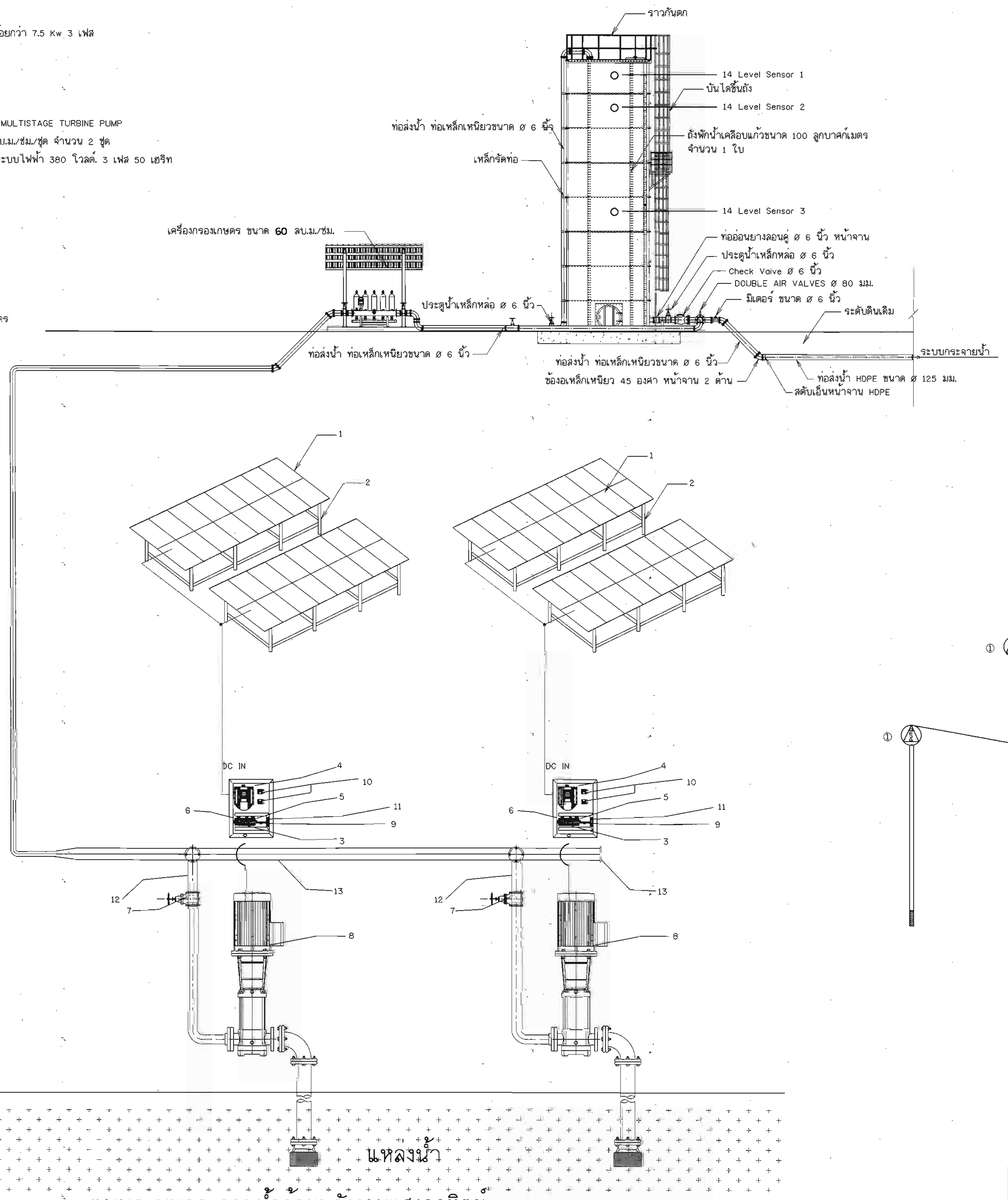

แบบระบบกระจายน้ำด้วยพลังงานแสงอาทิตย์

มาตราส่วน ????????????????

หมายเหตุ

1. มาตรฐานการผลิต คุณสมบัติและรายละเอียดต่างๆ ให้ใช้ตามที่กำหนดในรายการรายละเอียดด้านวิศวกรรม (TECHNICAL SPECIFICATIONS)
2. การตรวจสอบผลิตภัณฑ์ระบบกระจายน้ำด้วยพลังงานแสงอาทิตย์ จำนวน 15 รายการนี้ ให้ผู้รับจ้างจัดทำและเสนอคณะกรรมการตรวจรับพลัดุ และผู้ควบคุมงานก่อนดำเนินการก่อสร้าง
   - จัดส่งแคตตาล็อคของบริษัทผู้ผลิตที่แสดงชื่อผลิตภัณฑ์และรุ่นที่ผลิต
   - จัดส่งสำเนาหนังสือรับรองมาตรฐานการผลิต และหรือผลการทดสอบจากหน่วยงานที่เชื่อถือได้
   - หนังสือรับรองการส่งมอบสินค้าจากผู้ผลิตหรือตัวแทนจำหน่ายตัวจริง
3. รายละเอียดใดที่ไม่ชัดเจนหรือไม่ได้ระบุในแบบ ให้ผู้รับจ้างจัดทำและเสนอ Shop Drowing เพื่อประกอบการพิจารณาจากคณะกรรมการตรวจรับพัสดุก่อนดำเนินการก่อสร้าง
4. บ่อติดตั้งประตูน้ำและบ่อควบคุมพลังงานน้ำ (ก่อนลงรางระบายน้ำฝน ถ้ามี) ให้ผู้รับจ้างจัดทำและเสนอ Shop Drawing เพื่อประกอบการพิจารณาจากคณะกรรมการตรวจรับพัสดุก่อนดำเนินการก่อสร้าง

รายละเอียดอุปกรณ์เครื่องสูบน้ำ

① เครื่องสูบน้ำเป็นชนิด VERTICAL MULTISTAGE CENTRIFUGAL PUMP จำนวน 2 ชุด
② ท่อส่ง Pipe ขนาด ø 3 นิ้ว
③ Flexible joint ขนาด ø 3 นิ้ว จำนวน 2 ชุด
④ Check Valve ขนาด ø 3 นิ้ว จำนวน 2 ชุด
⑤ มิเตอร์น้ำ ขนาด ø 3 นิ้ว จำนวน 2 ชุด
⑥ Gate Valve ø 3 นิ้ว
⑦ Pipe Header ขนาด ø 6 นิ้ว
⑧ SURGE VALVE ขนาด ø 2 นิ้ว จำนวน 1 ชุด
⑨ AIR VALVES ขนาด ø 1 นิ้ว จำนวน 1 ชุด

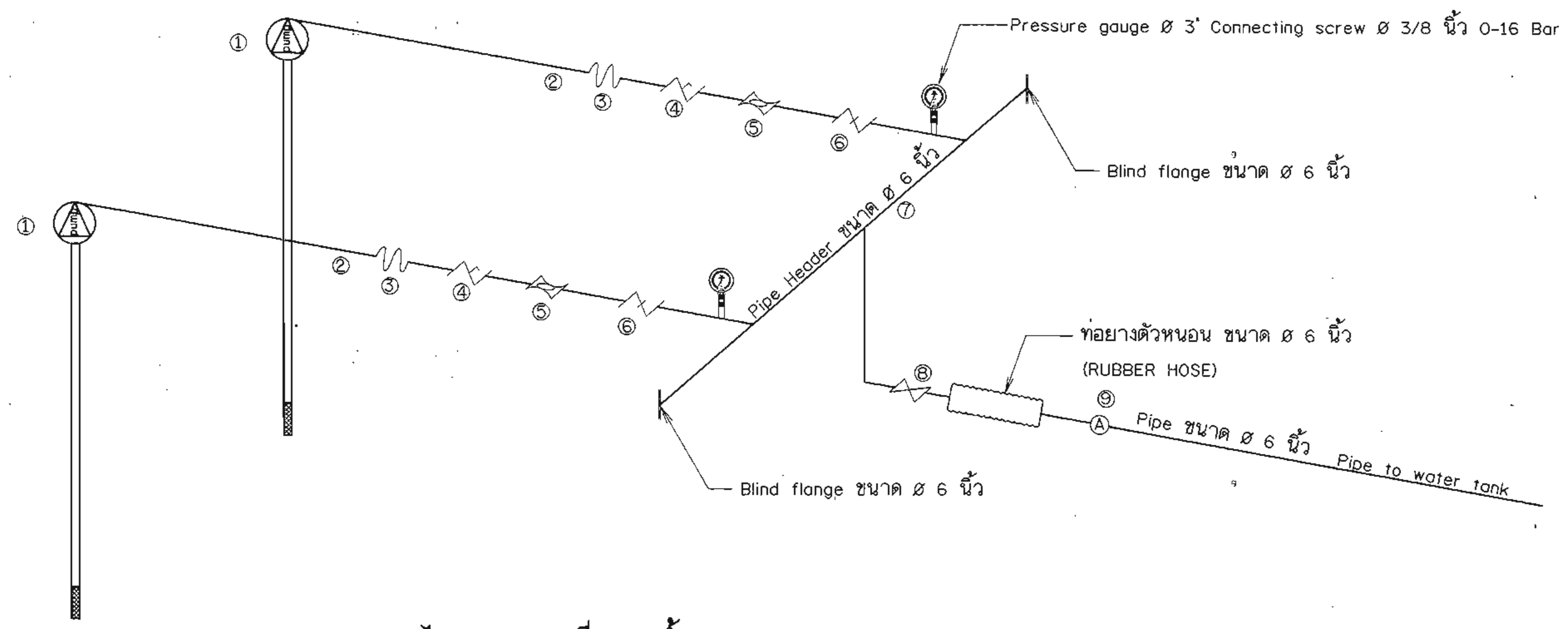

ไดอะแกรมเครื่องสูบน้ำ

กรมทรัพยากรน้ำ

โครงการก่อสร้างระบบกระจายน้ำด้วยพลังงานแสงอาทิตย์พระธาตุศรีสองรัก

ตำบลด่านซ้าย อำเภอด่านซ้าย จังหวัดเลย

แบบระบบกระจายน้ำด้วยพลังงานแสงอาทิตย์

สำนักงานทรัพยากรน้ำที่ 3 อุดรธานี

คณะกรรมการจัดทำรูปแบบรายการก่อสร้าง		
ประธานกรรมการ	นายเลิศฤทธิ์ เลี่ยมสกุล	
กรรมการ	นายบรรจง อภัยแสน	
กรรมการ	นายชัยณรงค์ เฟื่องระย้า	

สำรวจ	นายบรรจง อภัยแสน นายสุวิทย์ พิมพ์มหา	เสนอ		หนก.
ออกแบบ	นายบรรจง อภัยแสน	ผ่าน		ผอ.ส.
เขียนแบบ	นายสุวิทย์ พิมพ์มหา	เห็นชอบ		ผอ.สทน.
ตรวจ				
แบบเลขที่		แผ่นที่ 38	จำนวน 47	

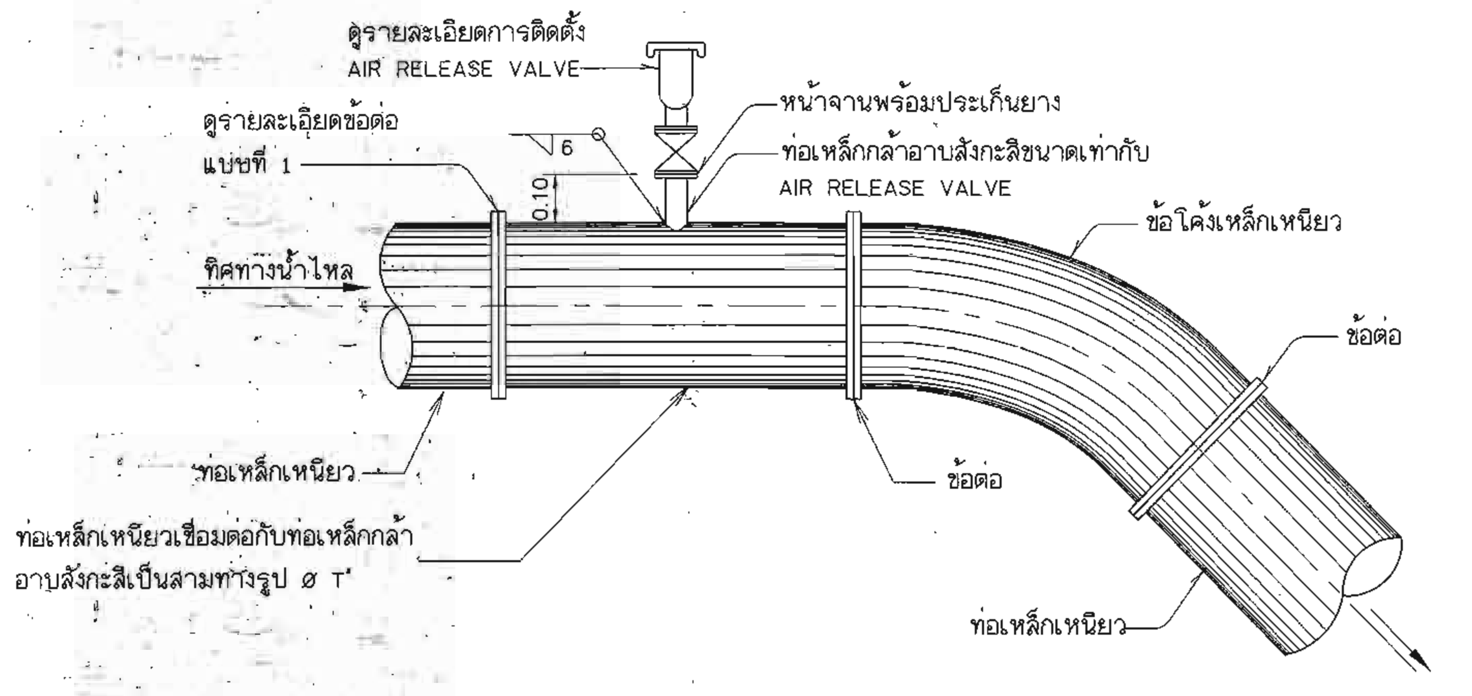

AIR RELEASE VALVE บนท่อส่งน้ำข้ามห้วย

ไม่แสดงมาตราส่วน

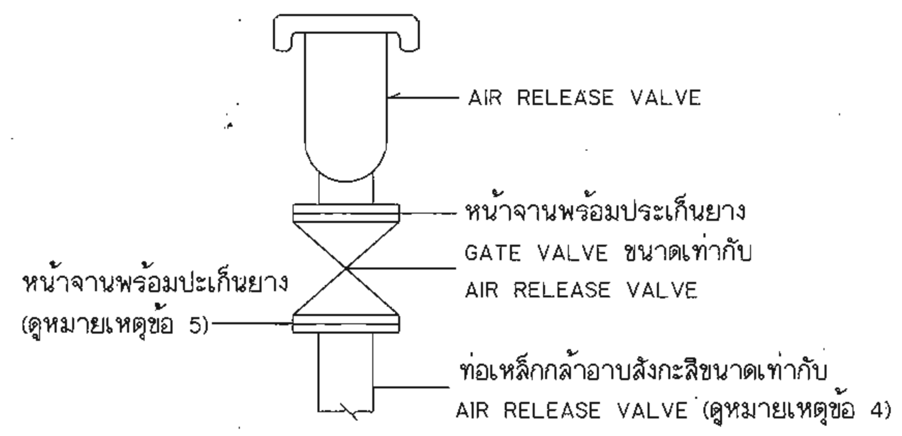

การติดตั้ง AIR RELEASE VALVE

ไม่แสดงมาตราส่วน

ตารางแสดงการใช้ขนาดของ AIR RELEASE VALVE

ขนาดท่อส่งน้ำ (มม.)	AIR RELEASE VALVE		
	ขนาด (มม.)	แบบ	ชนิดข้อต่อ
100	25	SINGLE ORIFICE VALVE	เกลียว
150	25	SINGLE ORIFICE VALVE	เกลียว
200	50	DOUBLE ORIFICE VALVE	หน้าจาน
250	80	DOUBLE ORIFICE VALVE	หน้าจาน
300	80	DOUBLE ORIFICE VALVE	หน้าจาน
400	100	DOUBLE ORIFICE VALVE	หน้าจาน
500	100	DOUBLE ORIFICE VALVE	หน้าจาน
600	100	DOUBLE ORIFICE VALVE	หน้าจาน
700	100	DOUBLE ORIFICE VALVE	หน้าจาน

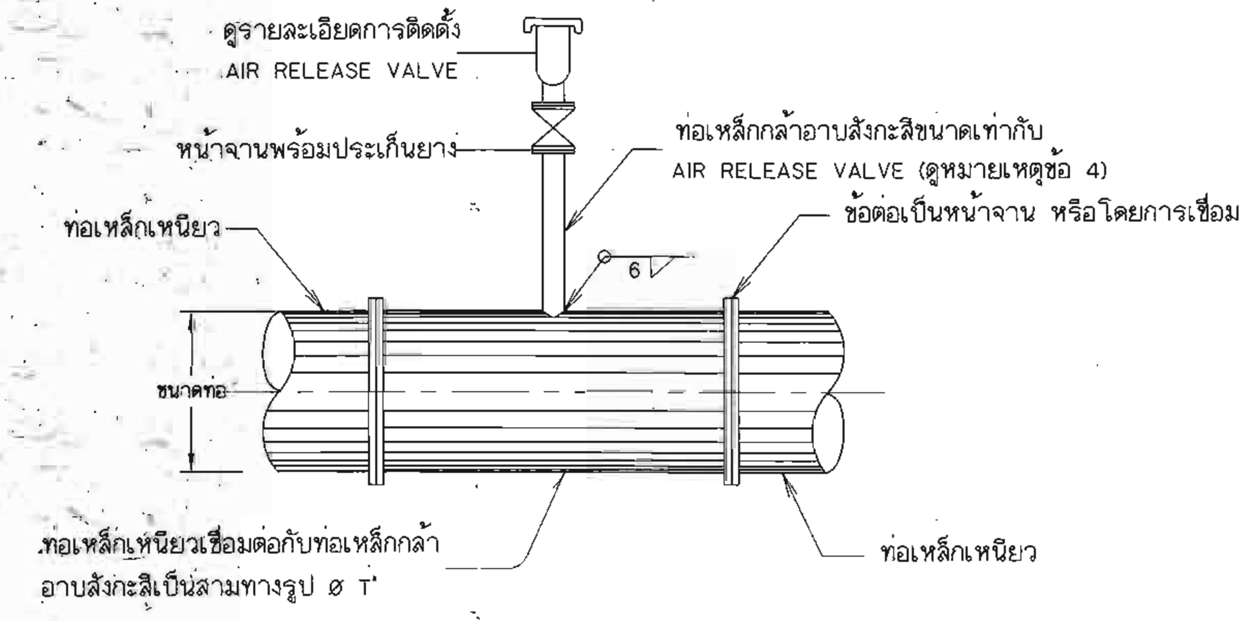

รายละเอียดข้อต่อแบบที่ 1

(กรณีท่อส่งน้ำเป็นท่อเหล็กเหนียว)

ไม่แสดงมาตราส่วน

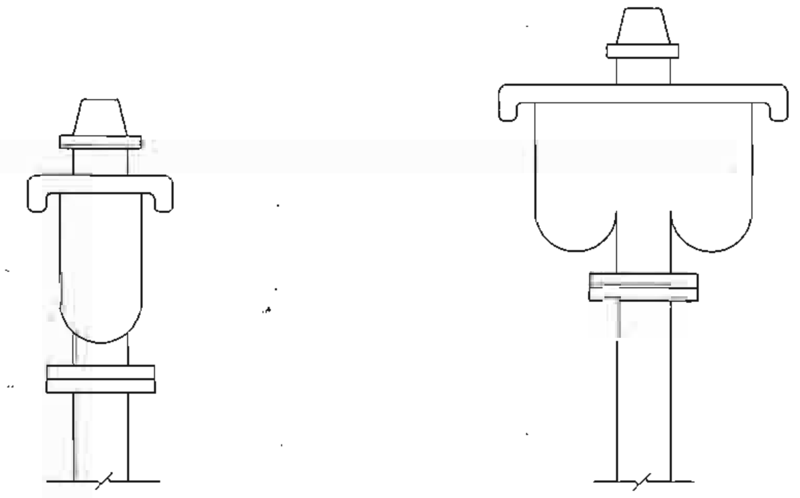

แบบ SINGLE ORIFICE แบบ DOUBLE ORIFICE

รายละเอียด AIR RELEASE VALVE

ไม่แสดงมาตราส่วน

หมายเหตุ

1. มิติต่างๆ กำหนดไว้เป็นเมตร ขนาดของเหล็กเสริมเป็นมิลลิเมตร นอกจากระบุไว้เป็นอย่างอื่น
2. ตำแหน่งการติดตั้ง AIR RELEASE VALVE ดูจากแบบแปลนและรูปตัดตามยาวท่อส่งน้ำ
3. AIR RELEASE VALVE และ GATE VALVE ให้ยึดถือตามข้อกำหนดต่อไปนี้
   3.1 AIR RELEASE VALVE ที่ใช้จะต้องเป็นไปตามมาตรฐาน มอก.1368-2539 ความดันใช้งานไม่น้อยกว่า 10 กก./ตารางเซนติเมตร
   3.2 GATE VALVE ซึ่งทำหน้าที่เป็น ISOLATING VALVE นั้นต้องเป็นไปตามมาตรฐาน มอก.256-2540 ความดันใช้งานไม่น้อยกว่า 10 กก./ซม^{2}.
   3.3 ข้อกำหนดและรายละเอียดเกี่ยวกับ AIR RELEASE VALVE และ GATE VALVE ให้ดูจาก รายการรายละเอียดด้านวิศวกรรม (TECHNICAL SPECIFICATIONS)
4. ท่อเหล็กกล้าอาบสังกะสีที่ใช้ในการประกอบการติดตั้ง AIR RELEASE VALVE ต้องเป็นไปตาม มาตรฐาน มอก.277-2532
5. สำหรับ AIR RELEAS VALVE ขนาดระบุ 25 มม. ให้ใช้ข้อต่อแบบเกลียว
6. วิธีการเชื่อมต่อท่อและการทดสอบ ระหว่างท่อส่งน้ำ MAIN PIPE LINE กับ AIR RELEASE VALVE ให้เป็นไปตามรายการรายละเอียดด้านวิศวกรรม โดยความเห็นชอบ จากหัวหน้าโครงการหรือคณะกรรมการตรวจการจ้าง
7. ตำแหน่งของ AIR RELEASE VALVE จะติดตั้งในจุดที่สูงสุดของระดับท่อส่งน้ำ การเปลี่ยนแปลง ต้องได้รับความเห็นชอบจากหัวหน้าโครงการหรือคณะกรรมการตรวจการจ้าง

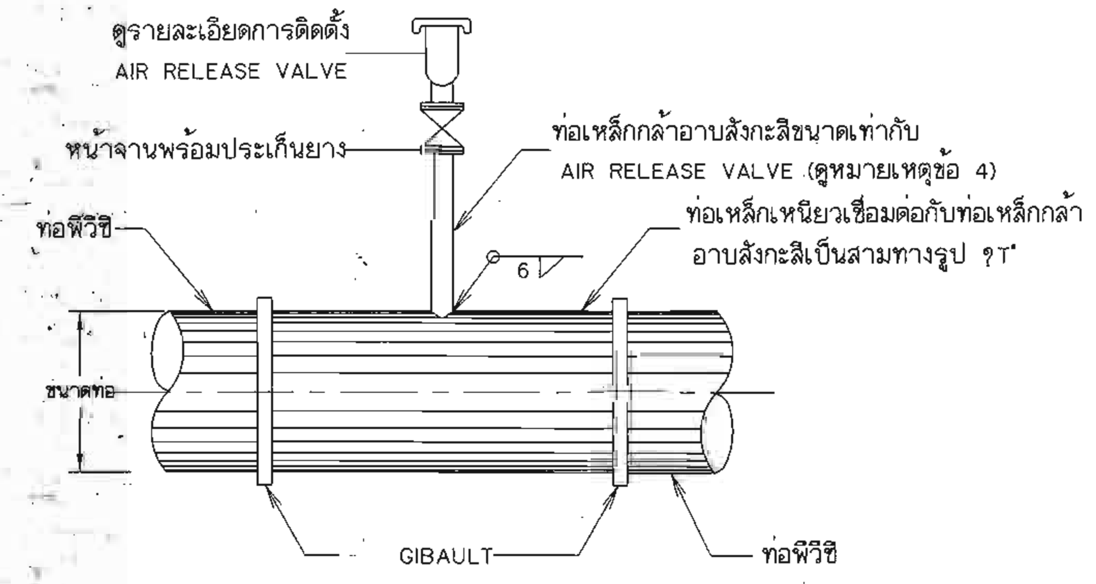

รายละเอียดข้อต่อแบบที่ 2

(กรณีท่อส่งน้ำเป็นท่อพีวีซี)

ไม่แสดงมาตราส่วน

กรมทรัพยากรน้ำ

โครงการก่อสร้างระบบกระจายน้ำด้วยพลังงานแสงอาทิตย์พระธาตุศรีสองรัก

ตำบลด่านซ้าย อำเภอด่านซ้าย จังหวัดเลย

รายละเอียดท่อระบายอากาศ

สำนักงานทรัพยากรน้ำที่ 3 อุดรธานี

คณะกรรมการจัดทำรูปแบบรายการก่อสร้าง		
ประธานกรรมการ	นายเลิศฤทธิ์ เลี่ยมสกุล	
กรรมการ	นายบรรจง อภัยแสน	
กรรมการ	นายชัยณรงค์ เฟื่องระย้า	

สำรวจ	นายบรรจง อภัยแสน นายสุวิทย์ พิมพ์มหา	เสนอ		หนก.
ออกแบบ	นายบรรจง อภัยแสน	ผ่าน		ผอ.ส.
เขียนแบบ	นายสุวิทย์ พิมพ์มหา	เห็นชอบ		ผอ.สทน.
ตรวจ				
แบบเลขที่		แผ่นที่ 39	จำนวน 47	

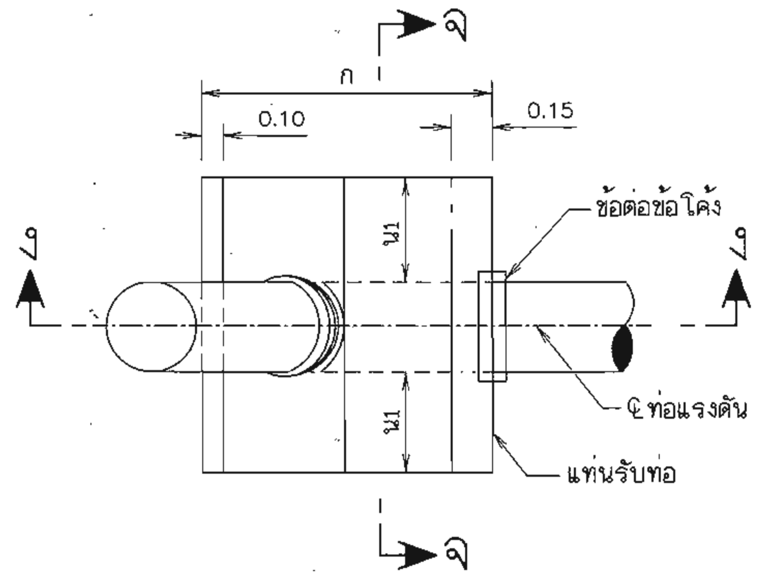

แปลน
มาตราส่วน 1:10

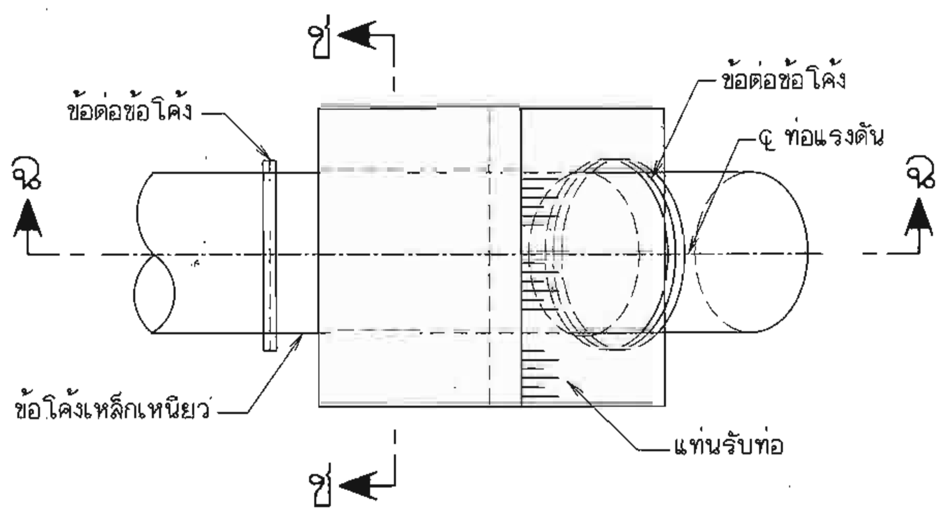

แปลน
มาตราส่วน 1:10

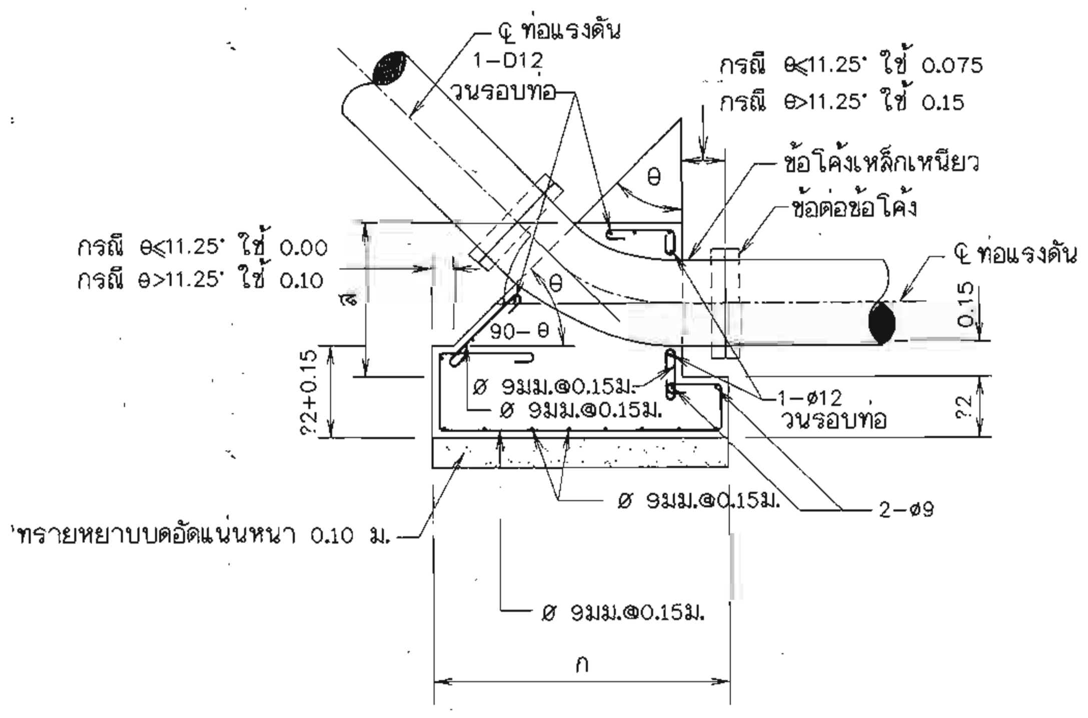

รูปตัด ง-ง
มาตราส่วน 1:10

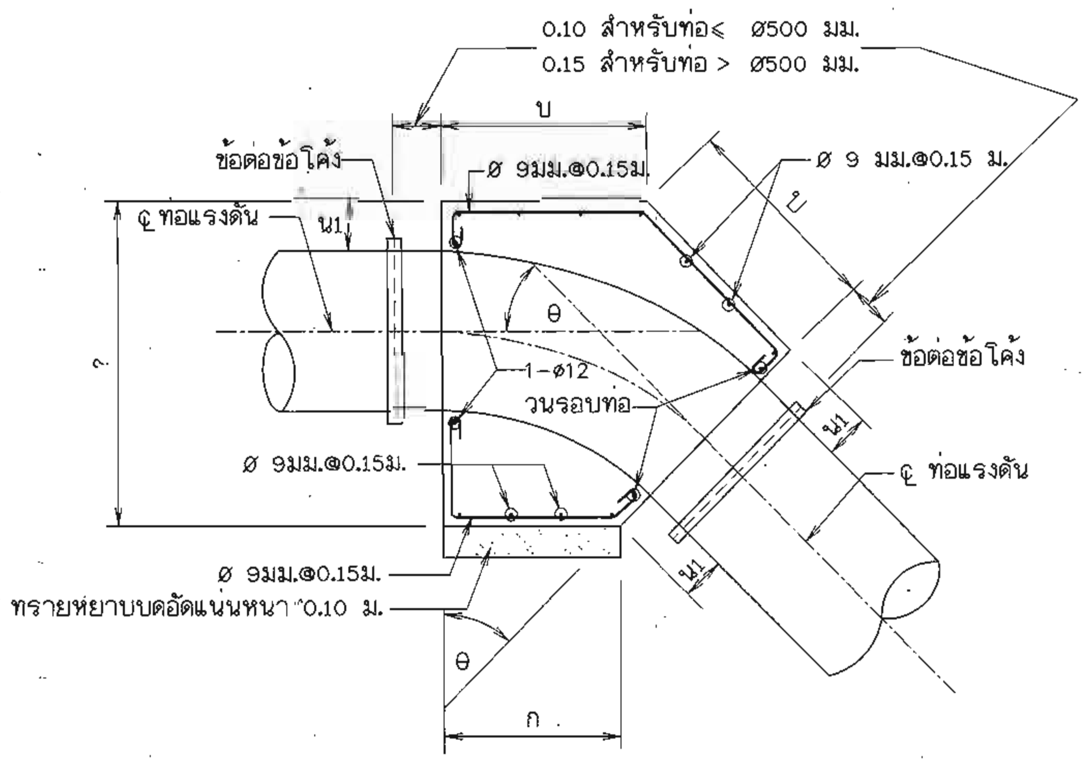

รูปตัด ฉ-ฉ
มาตราส่วน 1:10

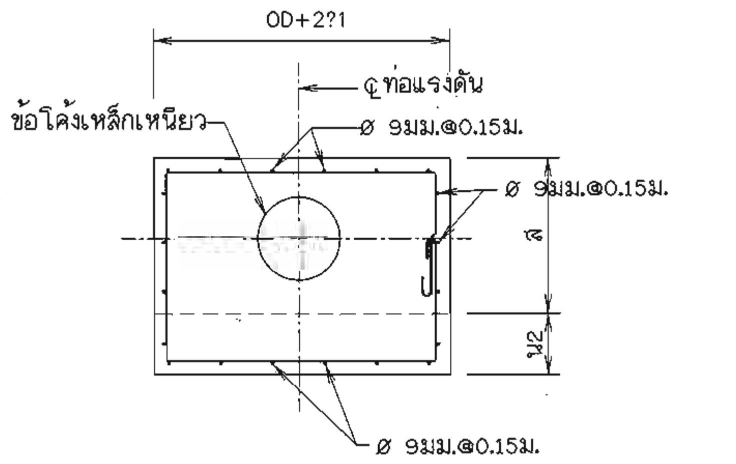

รูปตัด จ-จ
มาตราส่วน 1:10

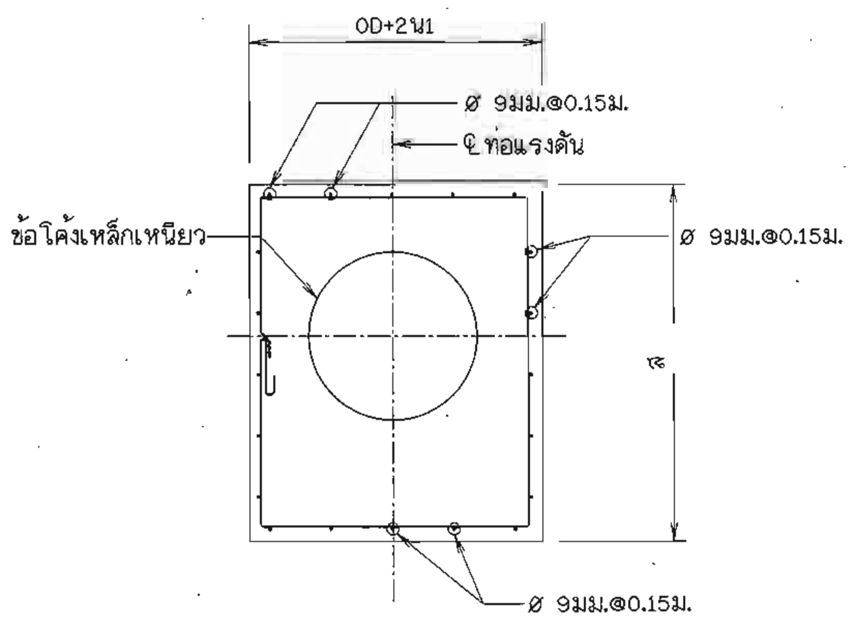

รูปตัด ซ-ซ
มาตราส่วน 1:10

หมายเหตุ

1. มิติต่างๆกำหนดเป็นเมตร นอกจากแสดงไว้เป็นอย่างอื่น
2. คอนกรีตต้องรับแรงกดสูงสุดได้ไม่น้อยกว่า 210 กก./ตารางเซนติเมตร โดยการทดสอบแท่งคอนกรีตมาตรฐานรูปทรงกระบอกø 15x30 ซม. เมื่ออายุได้ 28 วัน
3. ขนาดของเหล็กเสริม กำหนดไว้เป็นมิลลิเมตร นอกจากแสดงไว้เป็นอย่างอื่น
4. เหล็กเสริมใช้เหล็กเส้นกลม (ROUND BARS) ชั้นคุณภาพ SR 24 ตาม มอก. 20-2559
5. เหล็กเสริมใช้เหล็กข้ออ้อย (DEFORMED BARS) ชั้นคุณภาพ SD 40 ตาม มอก. 24-2559
6. คอนกรีตหุ้มเหล็กเสริมให้เป็นไปตามเกณฑ์ดังนี้
   - 5.1 เหล็กเสริมชั้นเดียวถ้าไม่แสดงไว้เป็นอย่างอื่นให้วางกึ่งกลางความหนา
   - 5.2 เหล็กเสริมสองชั้นระยะระหว่างผิวเหล็กกับผิวคอนกรีตที่ติดกับแบบ ให้ใช้ 5 ซม. นอกจากแสดงไว้เป็นอย่างอื่น
7. ระยะระหว่างเหล็กเสริมที่แสดงไว้เป็นระยะระหว่างศูนย์กลางเหล็กถึงศูนย์กลางเหล็ก
8. OD = เส้นผ่านศูนย์กลางภายนอก
   ID = เส้นผ่านศูนย์กลางภายใน

มาตราส่วน 1:10
0 0.20 0.40 0.60 0.80 1.00

กรมทรัพยากรน้ำ

โครงการก่อสร้างระบบกระจายน้ำด้วยพลังงานแสงอาทิตย์พระธาตุศรีสองรัก

ตำบลด่านซ้าย อำเภอด่านซ้าย จังหวัดเลย

แปลนขยายการยึดท่อ (concrete thrust block)

สำนักงานทรัพยากรน้ำที่ 3 อุดรธานี

สำรวจ	นายบรรจง อภัยแสน นายสุวิทย์ พิมพ์มหา	เสนอ		หนก.
ออกแบบ	นายบรรจง อภัยแสน	ผ่าน		ผอ.ส.
เขียนแบบ	นายสุวิทย์ พิมพ์มหา	เห็นชอบ		ผอ.สทน.
ตรวจ				
แบบเลขที่		แผ่นที่ 40	จำนวน 47	

คณะกรรมการจัดทำรูปแบบรายการก่อสร้าง		
ประธานกรรมการ	นายเลิศฤทธิ์ เลี่ยมสกุล	
กรรมการ	นายบรรจง อภัยแสน	
กรรมการ	นายชัยณรงค์ เฟื่องระย้า	

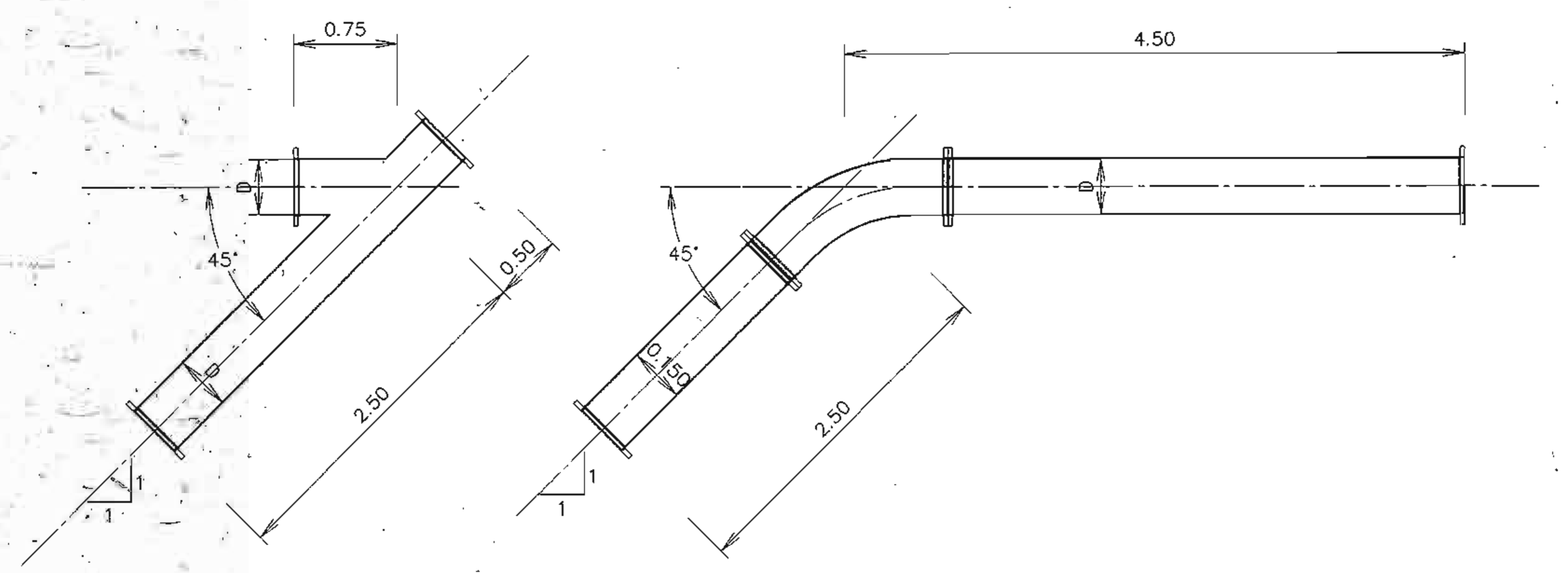

รายละเอียดท่อริมตลิ่ง ลาด 1:1
มาตราส่วน 1 : 40

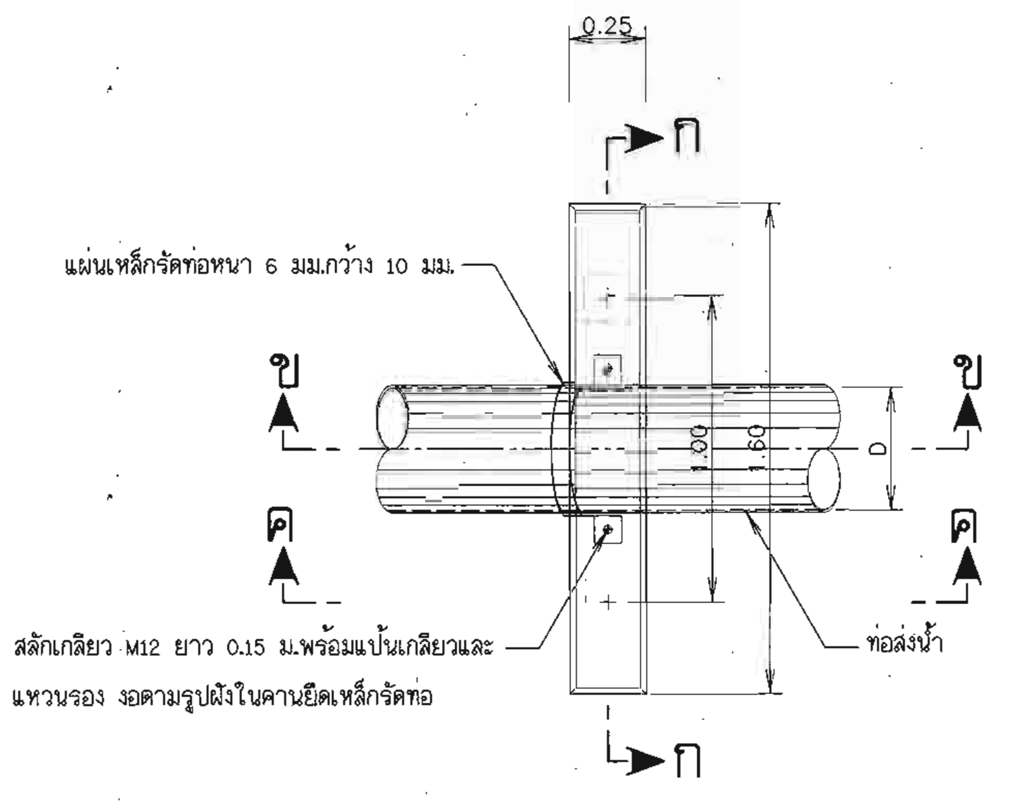

แปลน
มาตราส่วน 1 : 20

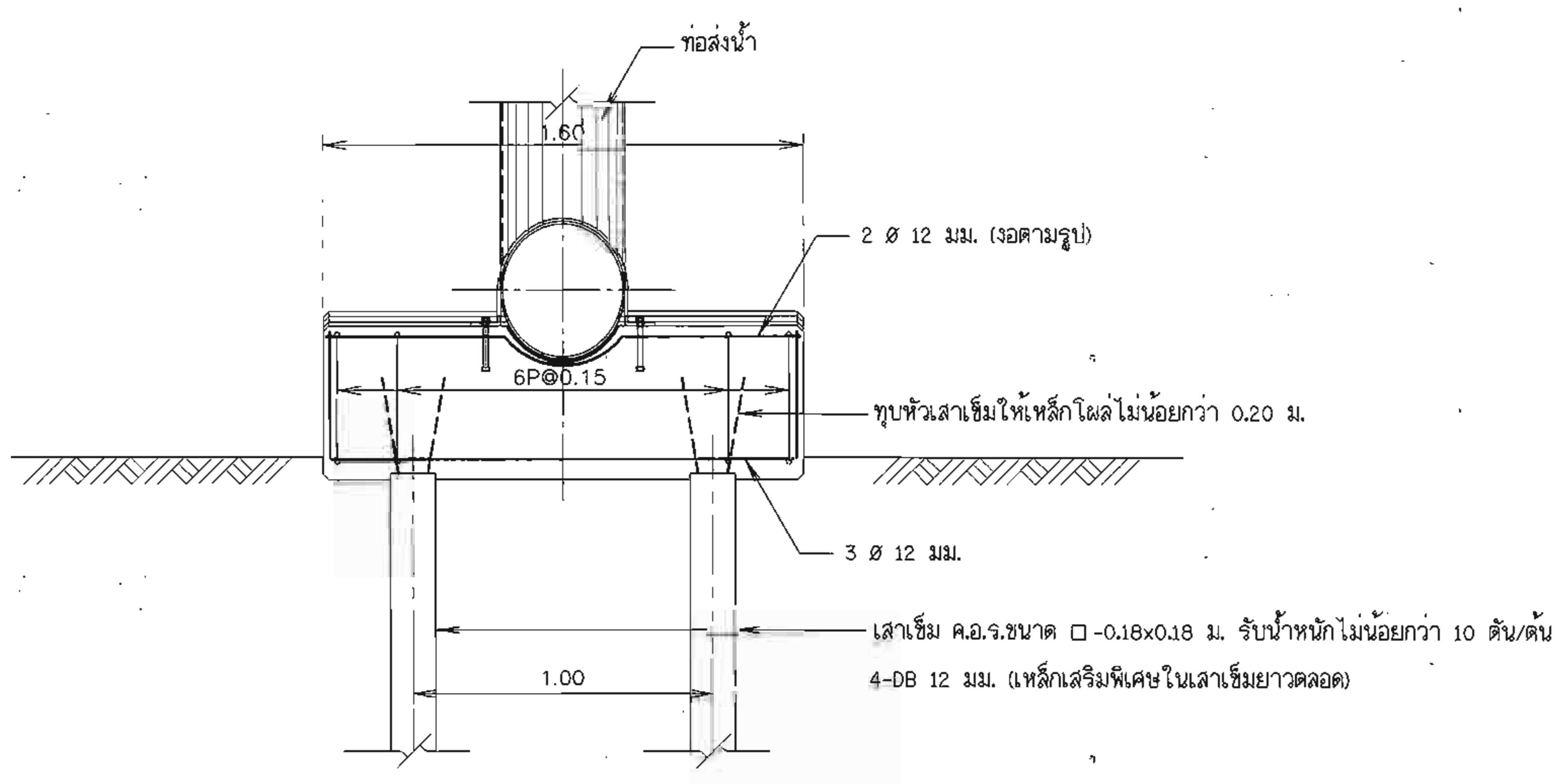

รูปตัด ก-ก
มาตราส่วน 1 : 20

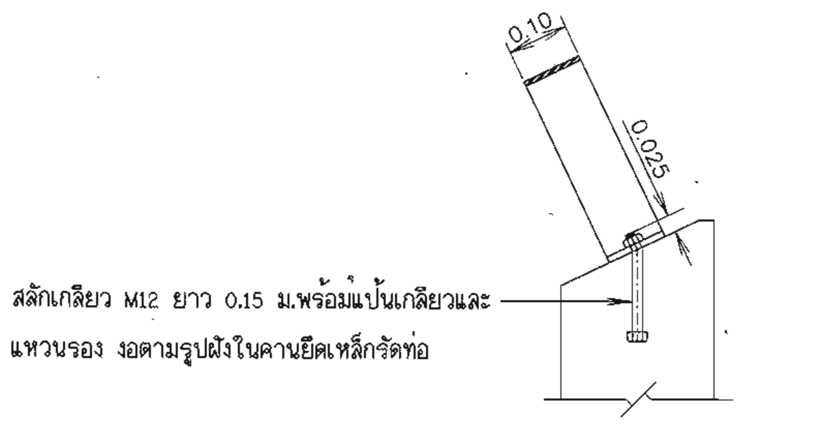

รูปขยาย 1
มาตราส่วน 1 : 10

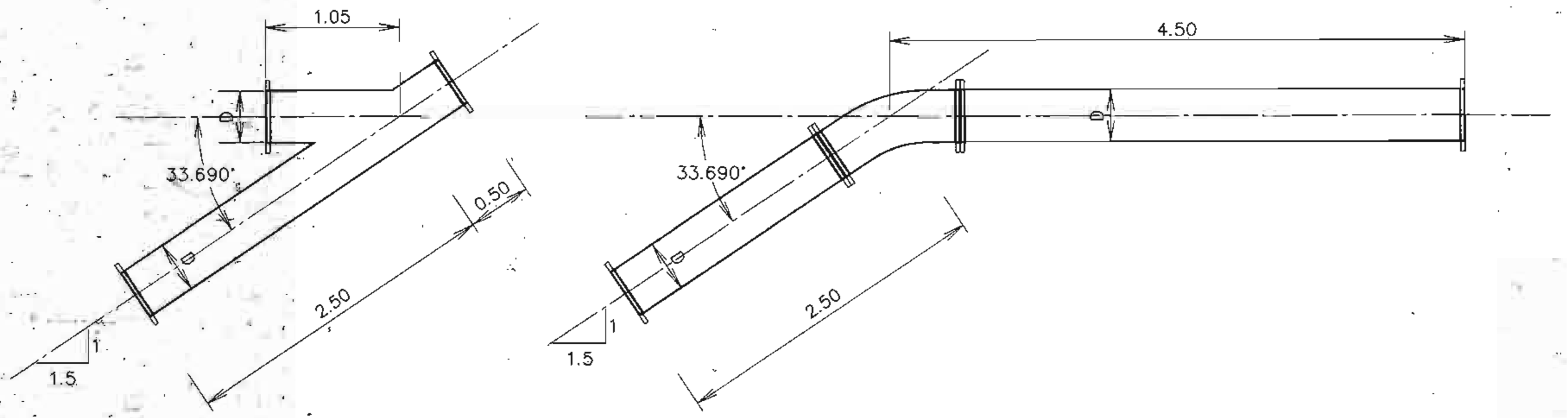

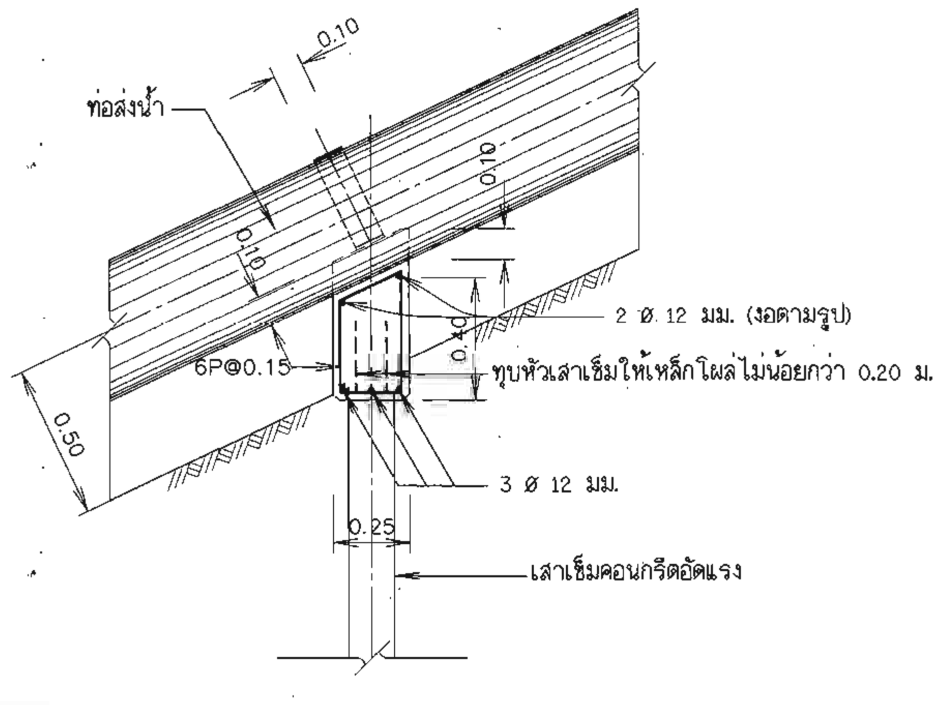

รูปตัด ข-ข
มาตราส่วน 1 : 20

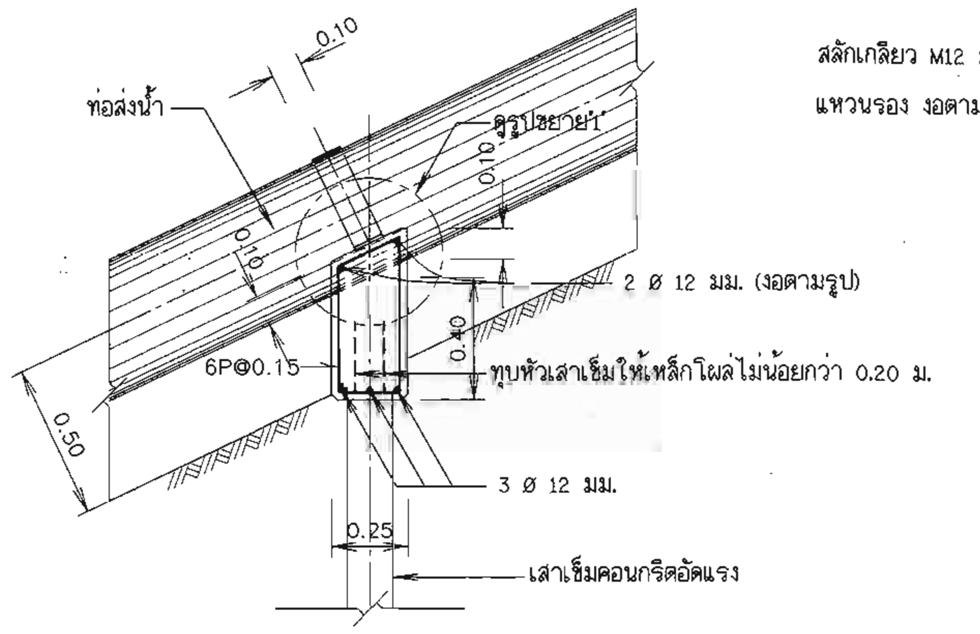

รูปตัด ค-ค
มาตราส่วน 1 : 20

รายละเอียดท่อริมตลิ่ง ลาด 1:1.5
มาตราส่วน 1 : 40

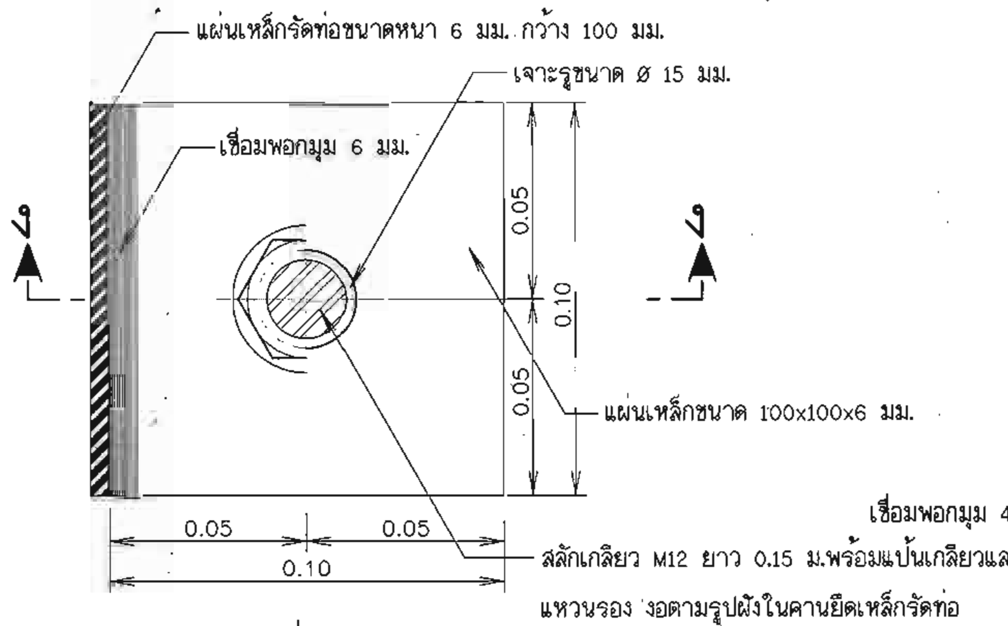

แปลน

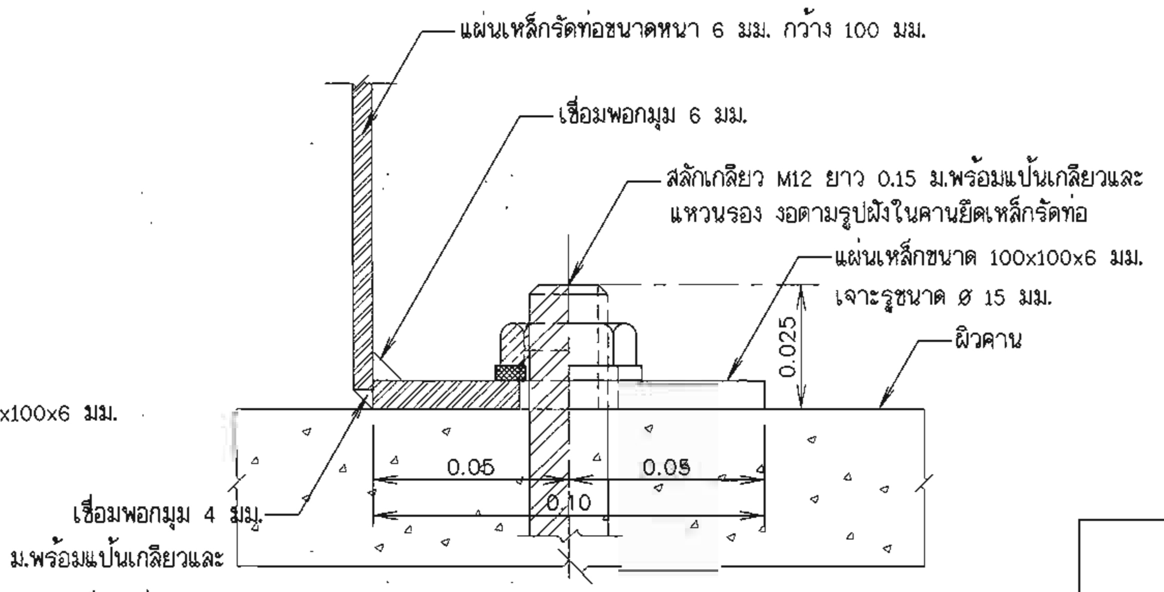

รูปตัด ง-ง

รายละเอียดแผ่นเหล็กยึดท่อ
ไม่แสดงมาตราส่วน

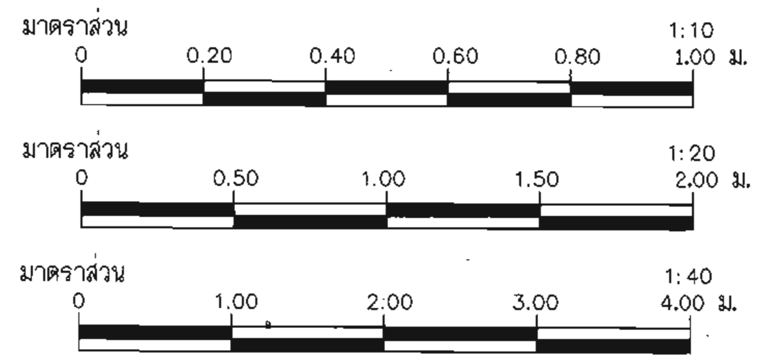

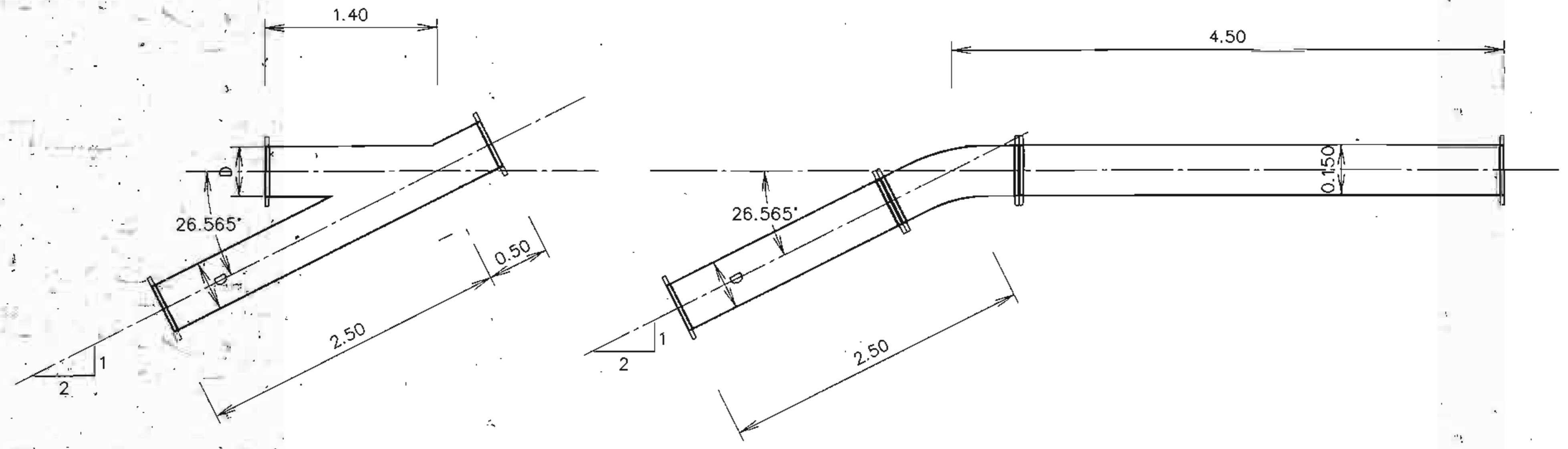

รายละเอียดท่อริมตลิ่ง ลาด 1:2
มาตราส่วน 1 : 40

กรมทรัพยากรน้ำ

โครงการก่อสร้างระบบกระจายน้ำด้วยพลังงานแสงอาทิตย์พระธาตุศรีสองรัก

ตำบลด่านซ้าย อำเภอด่านซ้าย จังหวัดเลย

รายละเอียดการติดตั้งท่อริมตลิ่ง

สำนักงานทรัพยากรน้ำที่ 3 อุดรธานี

คณะกรรมการจัดทำรูปแบบรายการก่อสร้าง		
ประธานกรรมการ	นายเลิศฤทธิ์ เลี่ยมสกุล	
กรรมการ	นายบรรจง อภัยแสน	
กรรมการ	นายชัยณรงค์ เฟืองระย้า	

สำรวจ	นายบรรจง อภัยแสน นายสุวิทย์ พิมพ์มาทา	เสนอ		หนก.
ออกแบบ	นายบรรจง อภัยแสน	ผ่าน		ผอ.ส.
เขียนแบบ	นายสุวิทย์ พิมพ์มาทา	เห็นชอบ		ผอ.สทน.
ตรวจ				
แบบเลขที่		แผ่นที่ 41	จำนวน 47	

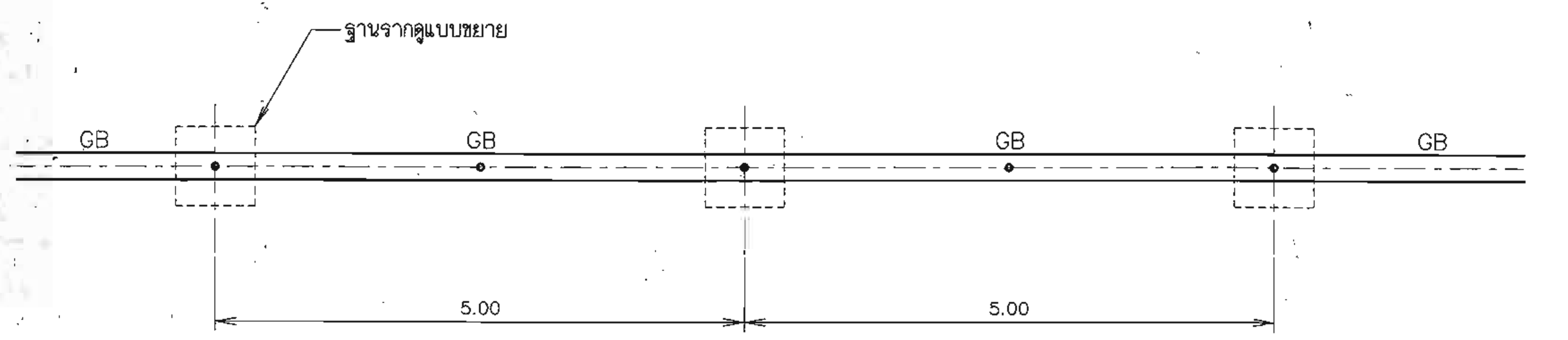

แปลนฐานรากรั้ว

มาตราส่วน 1:50

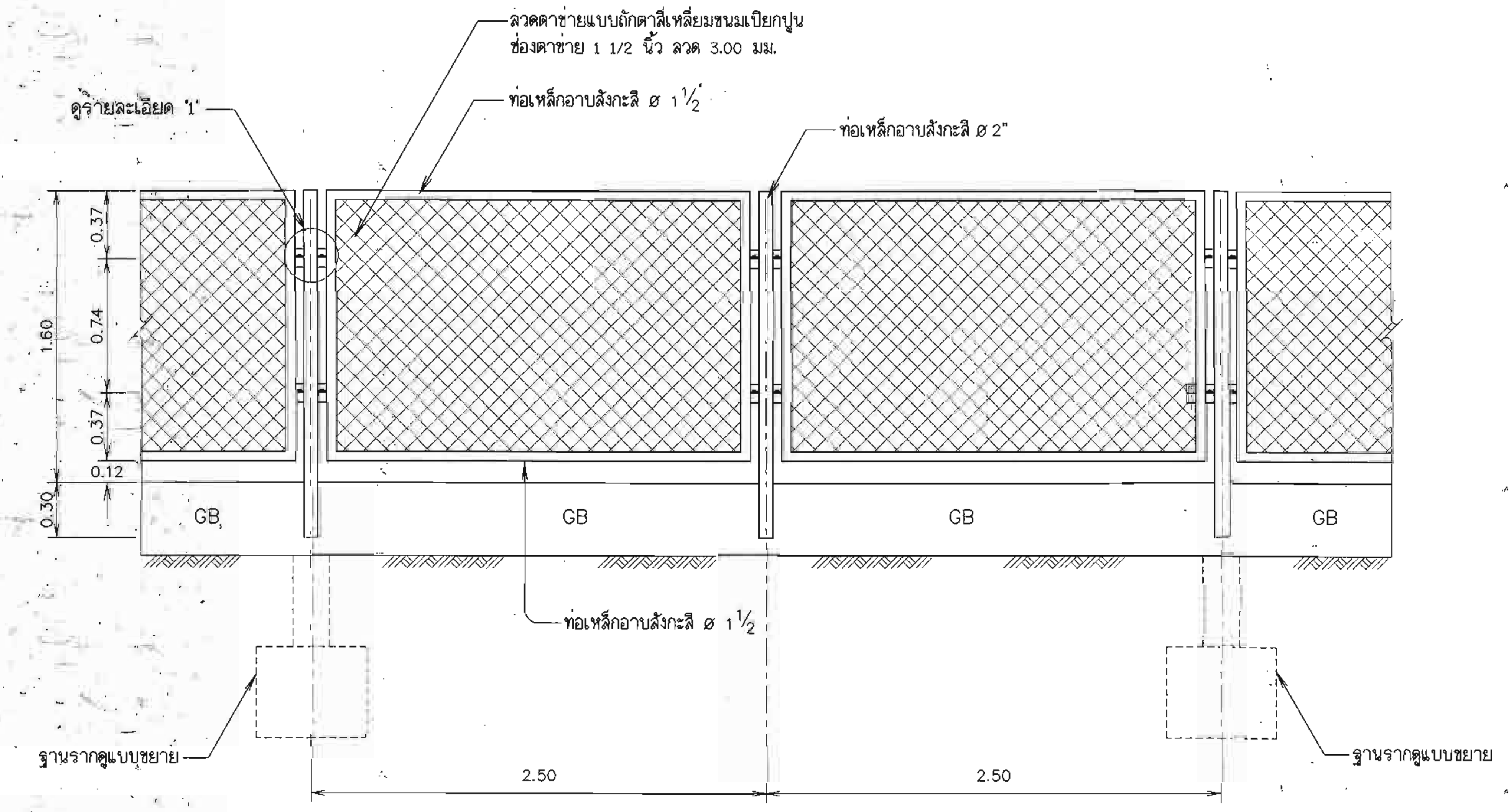

รูปแสดงแบบขยายรั้ว

มาตราส่วน 1:25

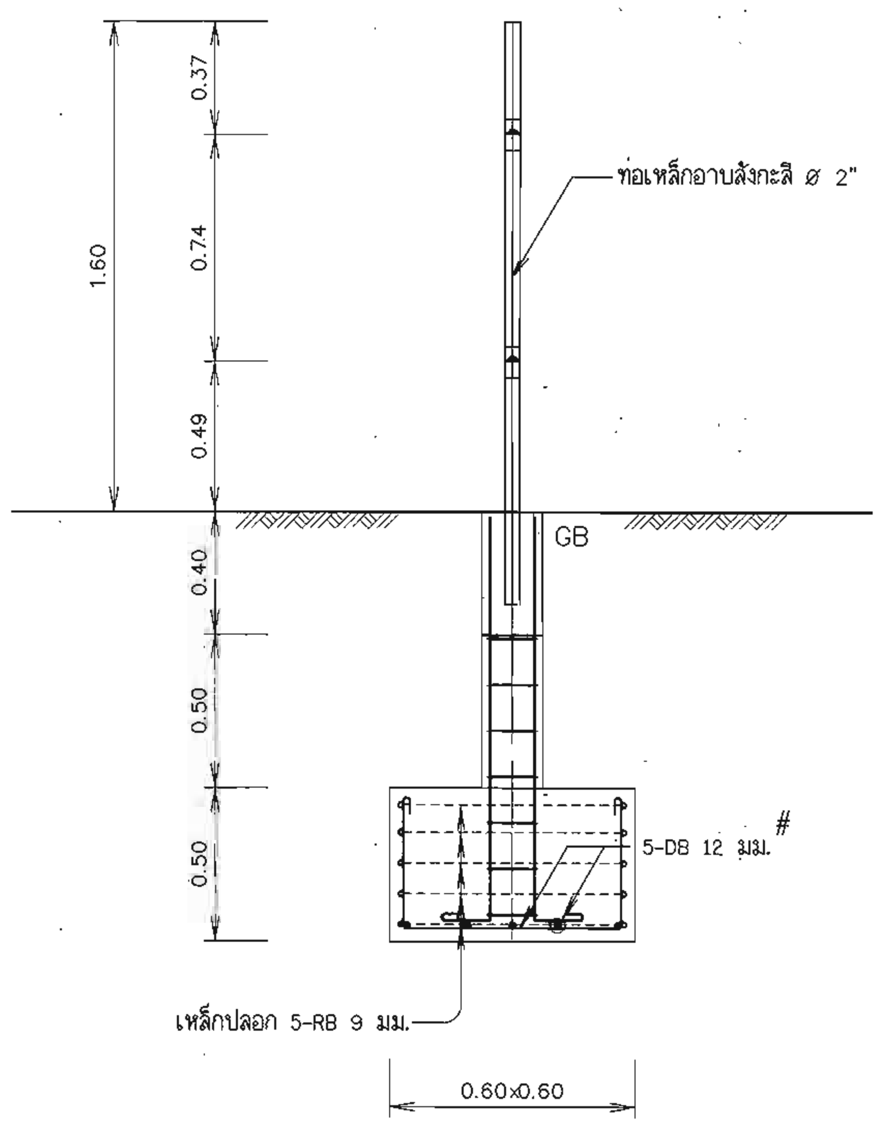

ขยายฐานรากรั้ว

มาตราส่วน 1:20

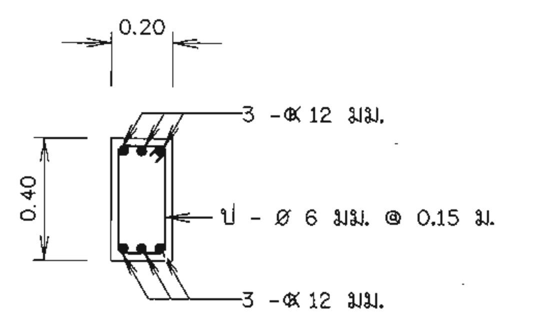

คาน GB

มาตราส่วน 1:20

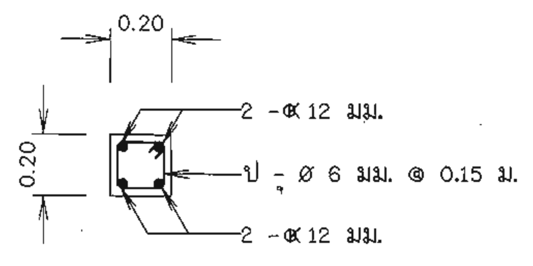

เสาตอม่อ

มาตราส่วน 1:20

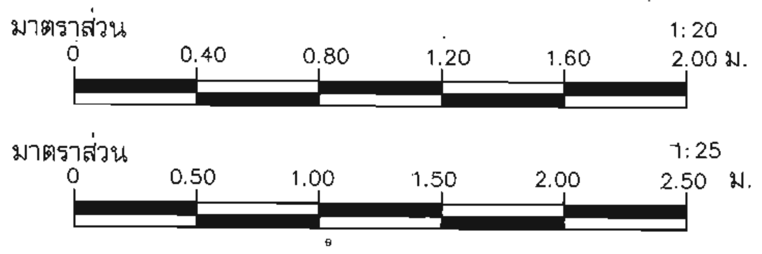

หมายเหตุ

1. มิติและระดับต่างๆ เป็น รทก. กำหนดเป็นเมตร นอกจากแสดงไว้เป็นอย่างอื่น
2. ท่อเหล็กอาบสังกะสี ต้องไม่ด้อยกว่า มอก.26-2516

กรมทรัพยากรน้ำ

โครงการก่อสร้างระบบกระจายน้ำด้วยพลังงานแสงอาทิตย์พระธาตุศรีสองรัก

ตำบลด่านซ้าย อำเภอด่านซ้าย จังหวัดเลย

แบบรั้ว

สำนักงานทรัพยากรน้ำที่ 3 อุดรธานี

คณะกรรมการจัดทำรูปแบบรายการก่อสร้าง		
ประธานกรรมการ	นายเลิศฤทธิ์ เลี่ยมสกุล	
กรรมการ	นายบรรจง อภัยแสน	
กรรมการ	นายชัยณรงค์ เฟื่องระย้า	

สำรวจ	นายบรรจง อภัยแสน นายสุวิทย์ พิมพ์มหา	เสนอ		หนก.
ออกแบบ	นายบรรจง อภัยแสน	ผ่าน		ผอ.ส.
เขียนแบบ	นายสุวิทย์ พิมพ์มหา	เห็นชอบ		ผอ.สทน.
ตรวจ				
แบบเลขที่		แผ่นที่ 42	จำนวน 47	

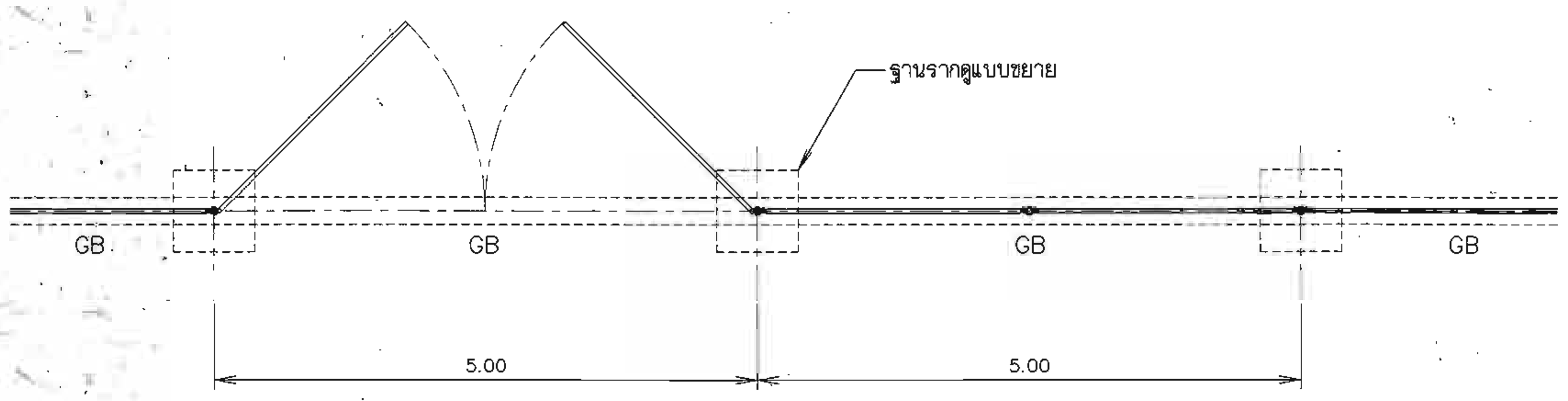

แปลนประตูรั้ว

มาตราส่วน 1:50

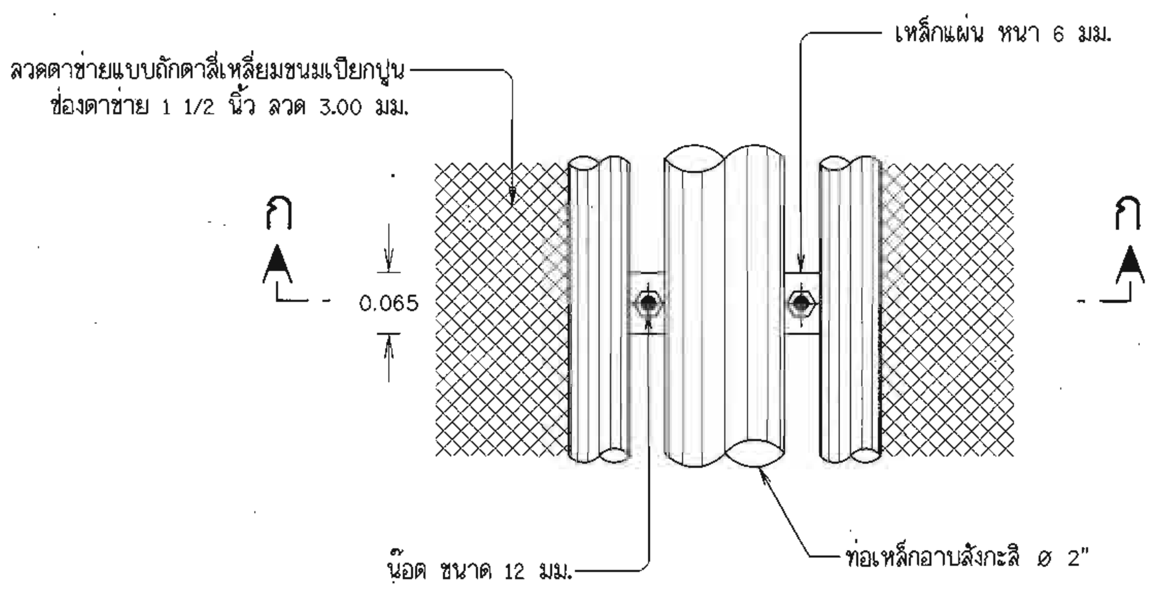

รายละเอียด 1

มาตราส่วน 1:10

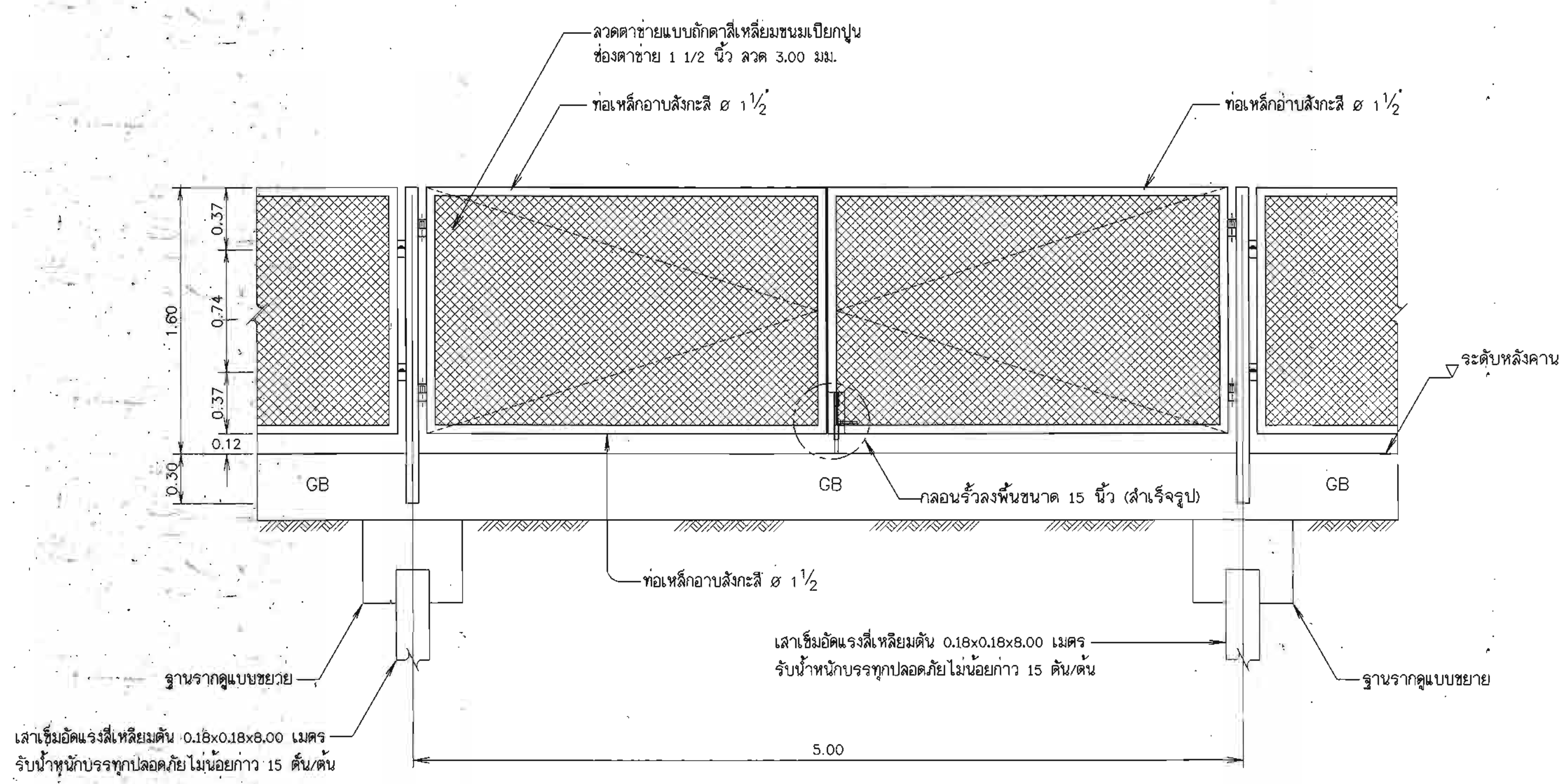

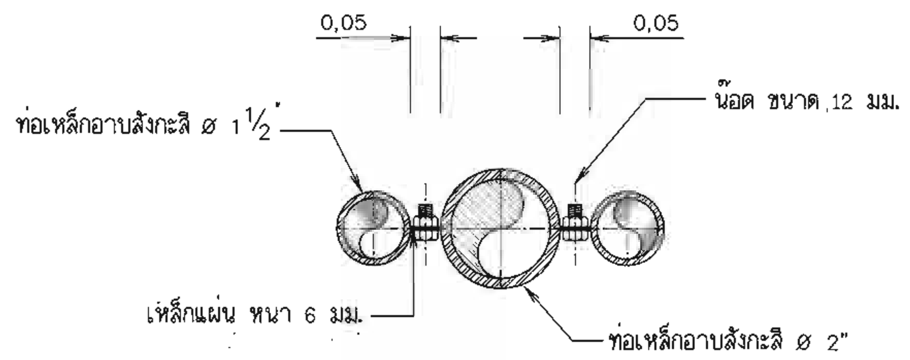

รูปตัด ก-ก

มาตราส่วน 1:10

แบบขยายประตูรั้ว

มาตราส่วน 1:25

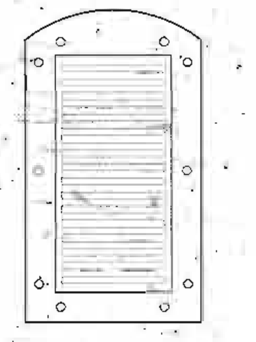

TOP VIEW

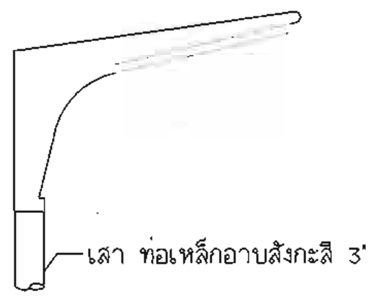

FRONT VIEW

รายละเอียดเสาไฟโซล่าเซลล์

- LED	ไม่น้อยกว่า 30 วัตต์
- แผงเซลล์แสงอาทิตย์	ไม่น้อยกว่า 45 วัตต์
- ความสว่าง	160 ลูเมนวัตต์
- แบตเตอรี่ ลิเธียมไอออน	ไม่น้อยกว่า 20 AH
- ความสูงเสา	4 เมตร

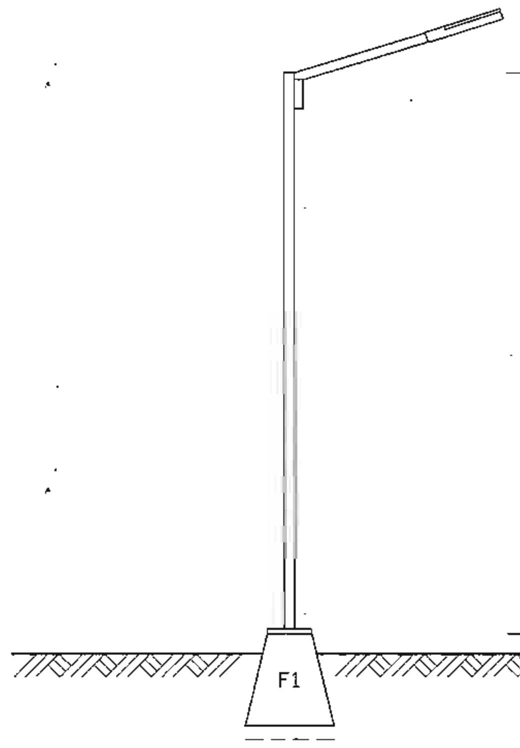

แบบเสาไฟ

หมายเหตุ

1. มิติและระดับต่างๆ เป็น รทก. กำหนดเป็นเมตร นอกจากแสดงไว้เป็นอย่างอื่น
2. ท่อเหล็กอาบสังกะสี ต้องไม่ต่ำกว่า มอก.26-2516

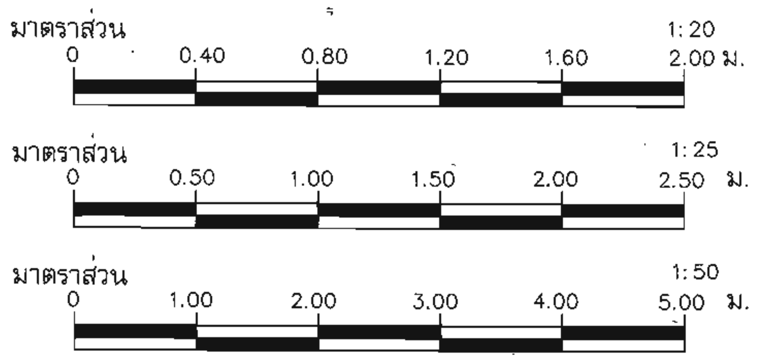

รายละเอียดโคมไฟ

1. ผู้รับจ้างต้องติดตั้งไฟฟ้าแสงสว่าง (หลอด LED) ที่ใช้ระบบ Solar cell จำนวน 1 ชุด บริเวณสถานที่ก่อสร้างที่เหมาะสมและไม่บังแสงอาทิตย์ต่อแผงเซลล์
2. ตู้บรรจุแผงวงจรและอุปกรณ์ต่างๆ จะต้องเป็นชนิดที่ติดตั้งกลางแจ้งได้สามารถกันน้ำ พร้อมมีพัดลมระบายอากาศขนาด 6 นิ้ว จำนวน 2 ชุด (ดูดเข้า-เป่าออก)

กรมทรัพยากรน้ำ

โครงการก่อสร้างระบบกระจายน้ำด้วยพลังงานแสงอาทิตย์พระธาตุศรีสองรัก

ตำบลด่านซ้าย อำเภอด่านซ้าย จังหวัดเลย

แบบประตูรั้ว เสาไฟโซล่าเซลล์

สำนักงานทรัพยากรน้ำที่ 3 อุดรธานี

คณะกรรมการจัดทำรูปแบบรายการก่อสร้าง		
ประธานกรรมการ	นายเลิศฤทธิ์ เลี่ยมสกุล	
กรรมการ	นายบรรจง อภัยแสน	
กรรมการ	นายชัยณรงค์ เฟื่องระย้า	

สำรวจ	นายบรรจง อภัยแสน นายสุวิทย์ พิมพ์มหา	เสนอ		หนก.
ออกแบบ	นายบรรจง อภัยแสน	ผ่าน		ผอ.ส.
เขียนแบบ	นายสุวิทย์ พิมพ์มหา	เห็นชอบ		ผอ.สทน.
ตรวจ				
แบบเลขที่		แผ่นที่ 43	จำนวน 47	

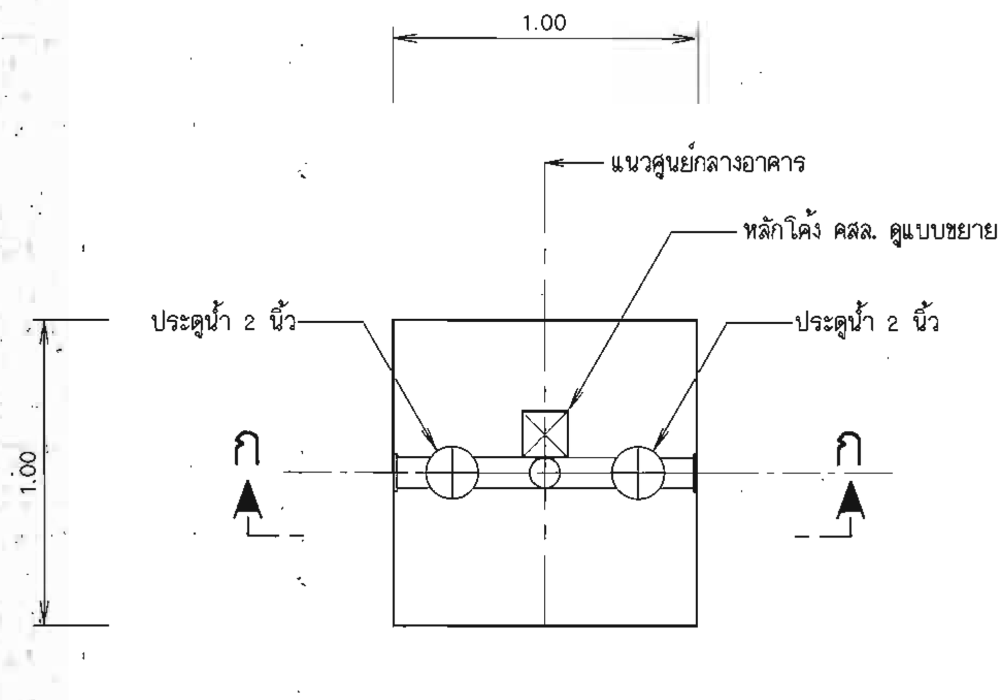

แปลนอาคารจุดปล่อยน้ำ

มาตราส่วน 1:20

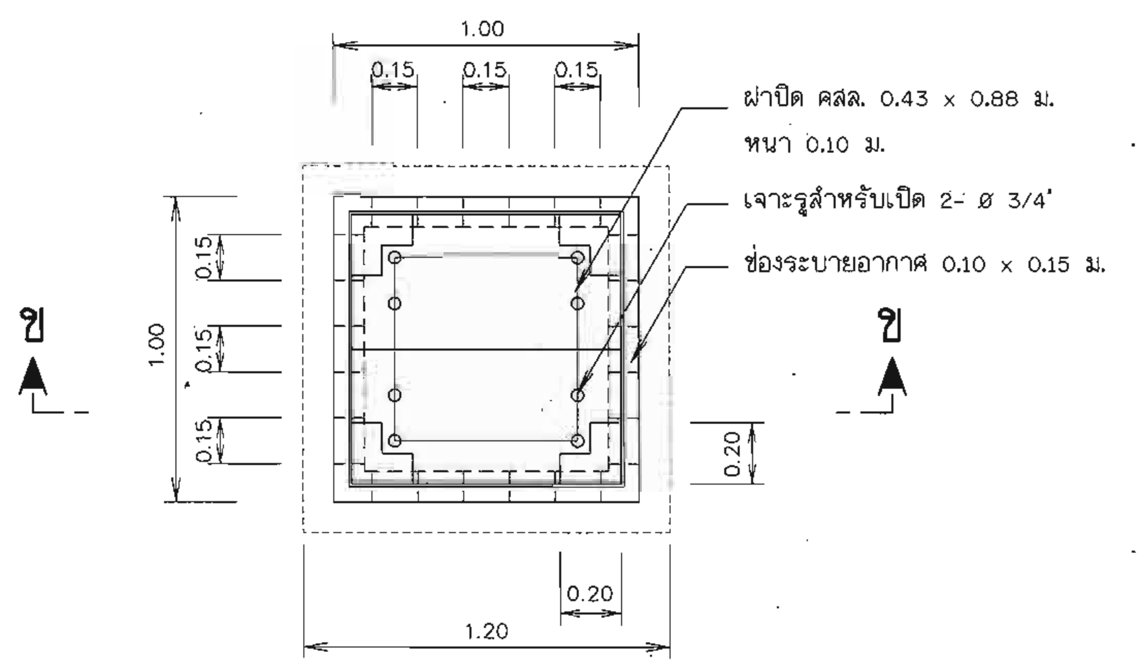

แปลนอาคารท่อระบายอากาศ

มาตราส่วน 1:20

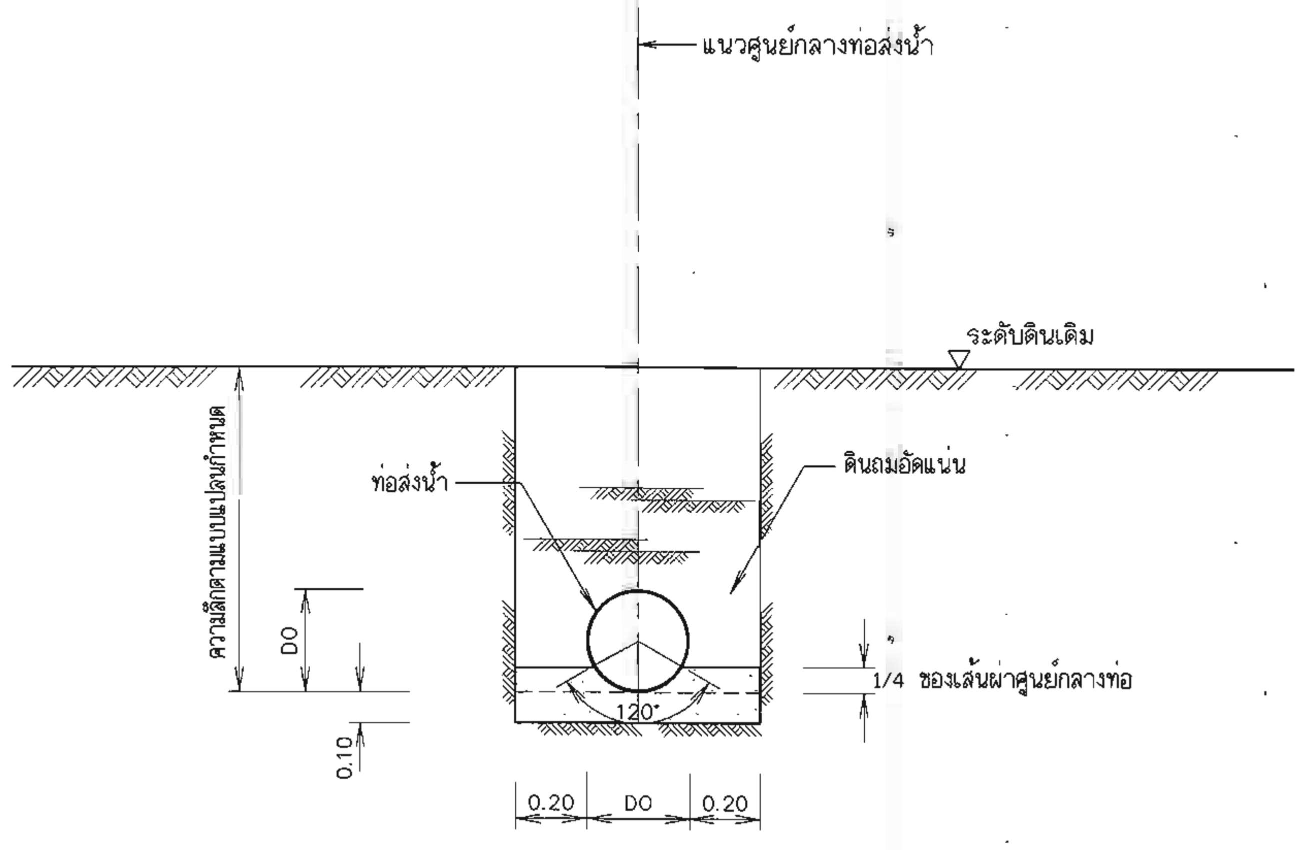

รูปตัดขวางการฝังท่อน้ำดิบ

ไม่แสดงมาตราส่วน

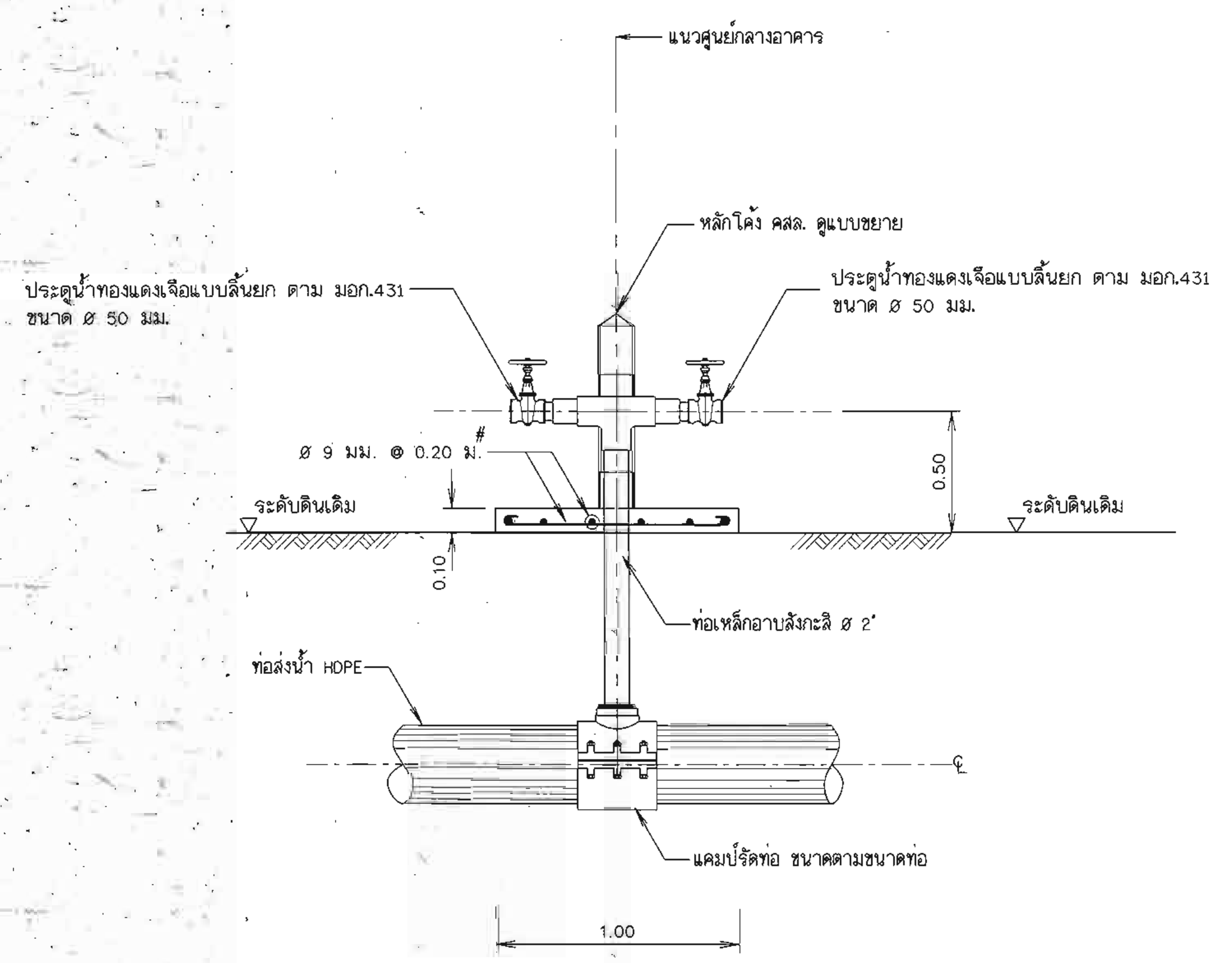

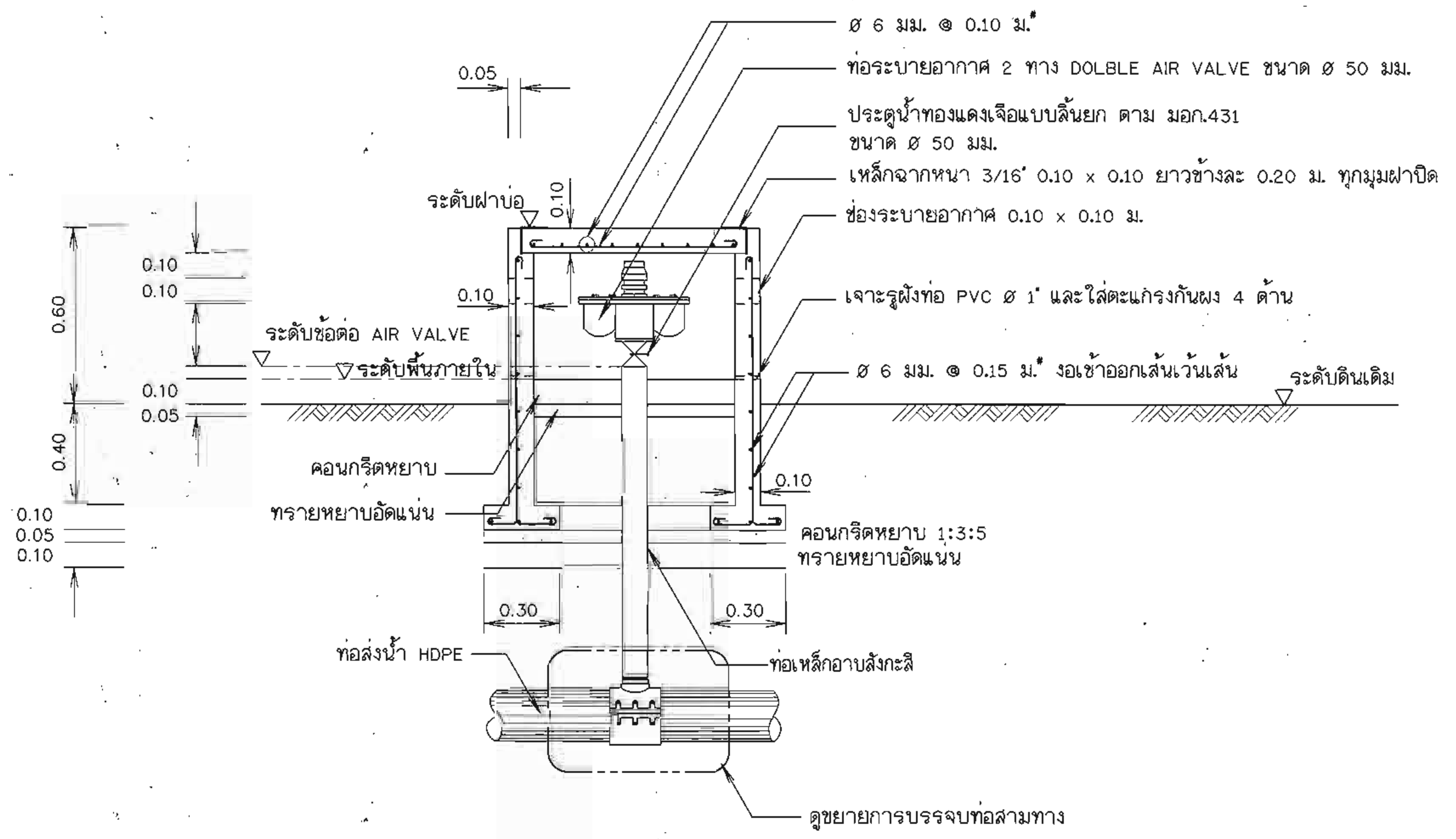

รูปตัด ข - ข แสดงการติดตั้งท่อระบายอากาศ

มาตราส่วน 1:20

มาตราส่วน 1:20

0 0.40 0.80 1.20 1.60 2.00 ม.

รูปตัด ก - ก

มาตราส่วน 1:20

หมายเหตุ

1. มิติต่างๆ กำหนดไว้เป็นเมตร นอกจากแสดงไว้เป็นอย่างอื่น

กรมทรัพยากรน้ำ

โครงการก่อสร้างระบบกระจายน้ำด้วยพลังงานแสงอาทิตย์พระธาตุศรีสองรัก

ตำบลด่านซ้าย อำเภอด่านซ้าย จังหวัดเลย

แบบอาคารจุดปล่อยน้ำ อาคารท่อระบายอากาศ

สำนักงานทรัพยากรน้ำที่ 3 อุดรธานี

คณะกรรมการจัดทำรูปแบบรายการก่อสร้าง		
ประธานกรรมการ	นายเลิศฤทธิ์ เลี่ยมสกุล	
กรรมการ	นายบรรจง อภัยแสน	
กรรมการ	นายชัยณรงค์ เฟื่องระย้า	

สำรวจ	นายบรรจง อภัยแสน นายสุวิทย์ พิมพ์มหา	เสนอ		หนก.
ออกแบบ	นายบรรจง อภัยแสน	ผ่าน		ผอ.ส.
เขียนแบบ	นายสุวิทย์ พิมพ์มหา	เห็นชอบ		ผอ.สทภ.
ตรวจ				
แบบเลขที่		แผ่นที่ 44	จำนวน 47	

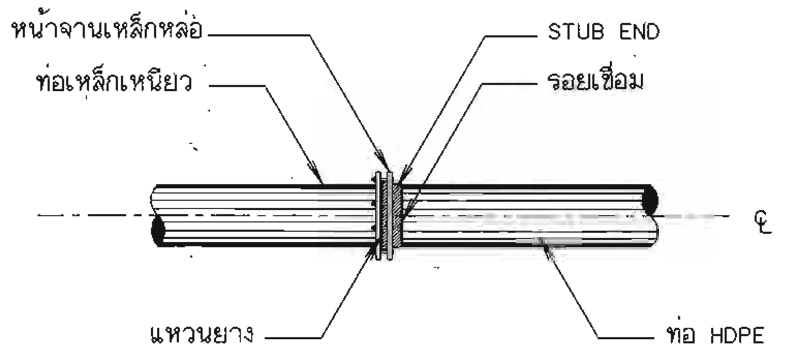

การบรรจบท่อเหล็กเหนียวกับท่อ HDPE

ไม่แสดงมาตราส่วน

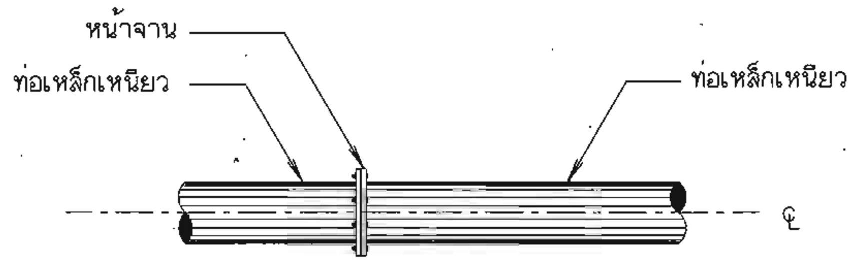

การบรรจบท่อเหล็กเหนียวกับท่อเหล็กเหนียว

ไม่แสดงมาตราส่วน

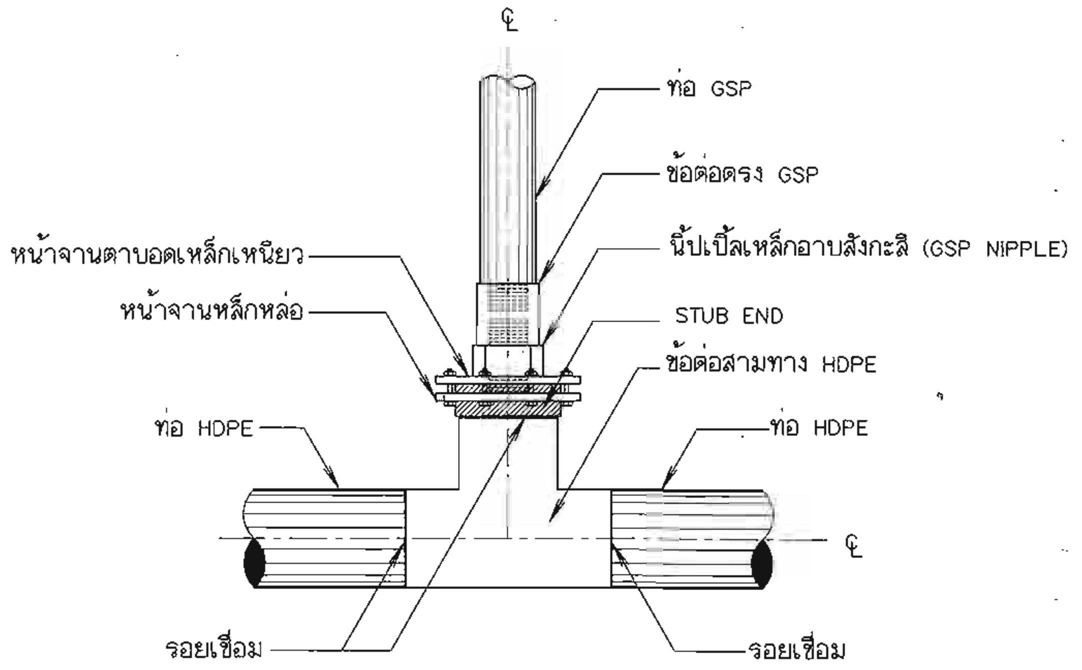

การบรรจบท่อสามทาง HDPE กับท่อ GSP แบบข้อต่อ

(สำหรับอาคารจุดปล่อยน้ำ อาคารประตูระบายตะกอน อาคารท่อระบายอากาศ กรณีท่อส่งน้ำขนาดเส้นผ่าศูนย์กลางมากกว่า 315 มม.)

ไม่แสดงมาตราส่วน

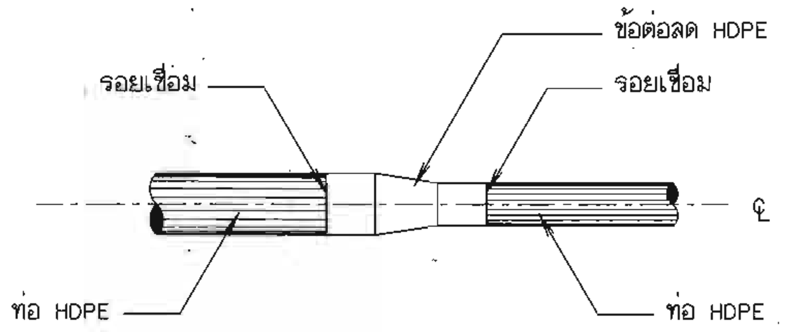

การบรรจบท่อ HDPE กับข้อลดท่อ HDPE

ไม่แสดงมาตราส่วน

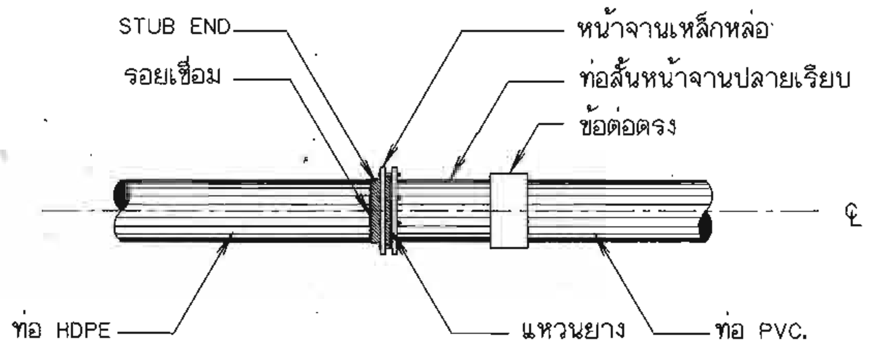

การบรรจบท่อ HDPE กับท่อ PVC.

ไม่แสดงมาตราส่วน

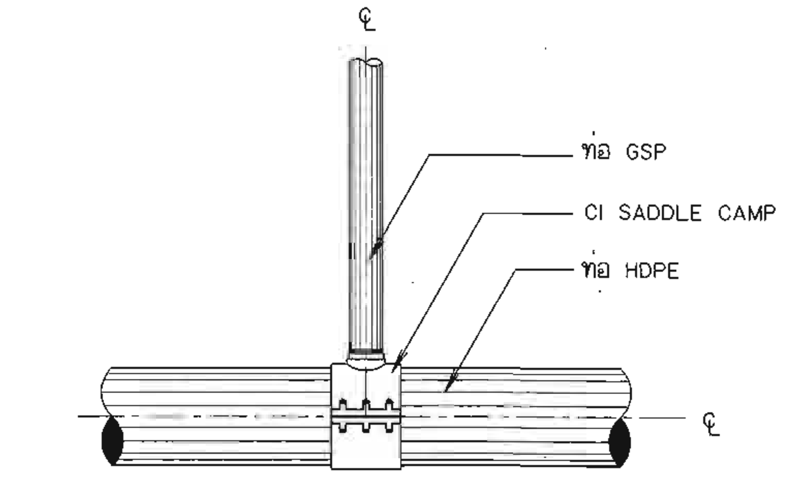

การบรรจบท่อสามทาง HDPE กับท่อ GSP แบบ CI SADDLE CLAMP

(สำหรับอาคารจุดปล่อยน้ำ อาคารประตูระบายตะกอน อาคารท่อระบายอากาศ กรณีท่อส่งน้ำขนาดเส้นผ่าศูนย์กลางน้อยกว่าหรือเท่ากับ 315 มม.)

ไม่แสดงมาตราส่วน

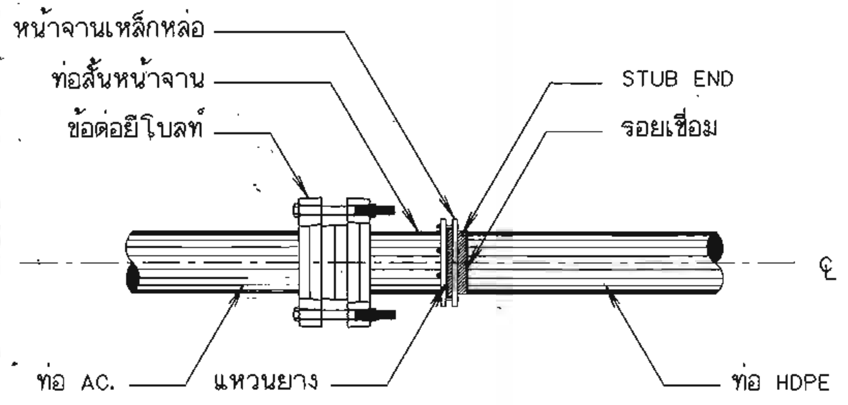

การบรรจบท่อ AC. กับท่อ HDPE

ไม่แสดงมาตราส่วน

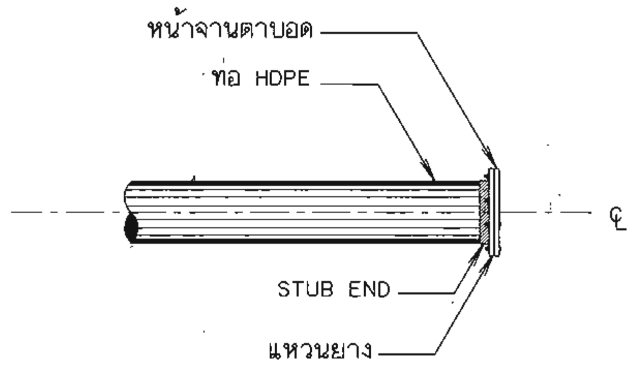

การปิดปลายท่อ

ไม่แสดงมาตราส่วน

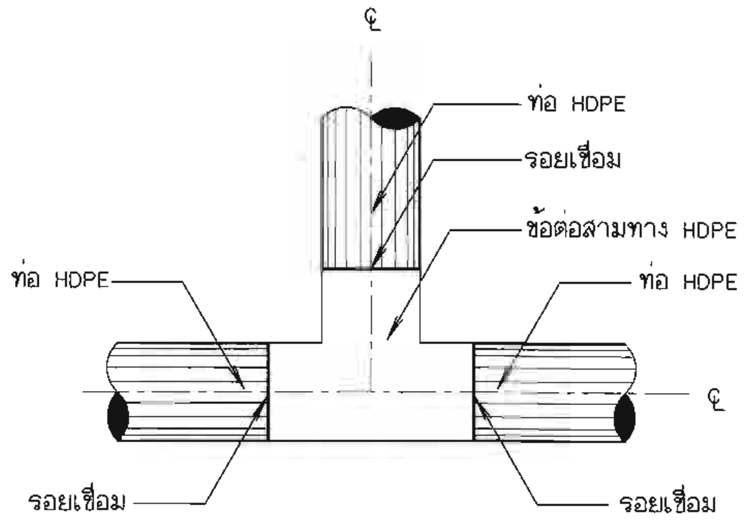

การบรรจบท่อสามทาง HDPE กับท่อ HDPE

ไม่แสดงมาตราส่วน

????????

1. รายละเอียดต่างๆเกี่ยวกับ THRUST BLOCK ให้ดูในแบบมาตรฐานท่อใน แบบหมายเลข DWR12-PPC-02
2. รายละเอียดข้อต่อแบบต่างๆให้ดูใน แบบหมายเลข DWR12-PPC-05
3. รายละเอียดข้อต่อต่างๆ ที่แสดงไว้เป็นแนวทางกำหนดเบื้องต้นเท่านั้น ก่อนที่ผู้รับจ้างจะทำการก่อสร้าง กับมาตรฐานของผู้ผลิตและจะต้องได้รับความเห็นชอบจากหัวหน้าโครงการหรือคณะกรรมการตรวจการจ้างก่อนนำมาประกอบใช้งาน

กรมทรัพยากรน้ำ

โครงการก่อสร้างระบบกระจายน้ำด้วยพลังงานแสงอาทิตย์พระธาตุศรีสองรัก

ตำบลด่านซ้าย อำเภอด่านซ้าย จังหวัดเลย

แสดงการบรรจบท่อ และข้อต่อท่อ ต่างชนิดกัน

สำนักงานทรัพยากรน้ำที่ 3 อุดรธานี

สำรวจ	นายบรรจง อภัยแสน นายสุวิทย์ พิมพ์มาศ	เสนอ		หนก.
ออกแบบ	นายบรรจง อภัยแสน	ผ่าน		ผอ.ส.
เขียนแบบ	นายสุวิทย์ พิมพ์มาศ	เห็นชอบ		ผอ.สทภ.
ตรวจ				
แบบเลขที่		แผ่นที่ 45	จำนวน 47	

คณะกรรมการจัดทำรูปแบบรายการก่อสร้าง		
ประธานกรรมการ	นายเลิศฤทธิ์ เลี่ยมสกุล	
กรรมการ	นายบรรจง อภัยแสน	
กรรมการ	นายชัยณรงค์ เฟื่องระย้า	

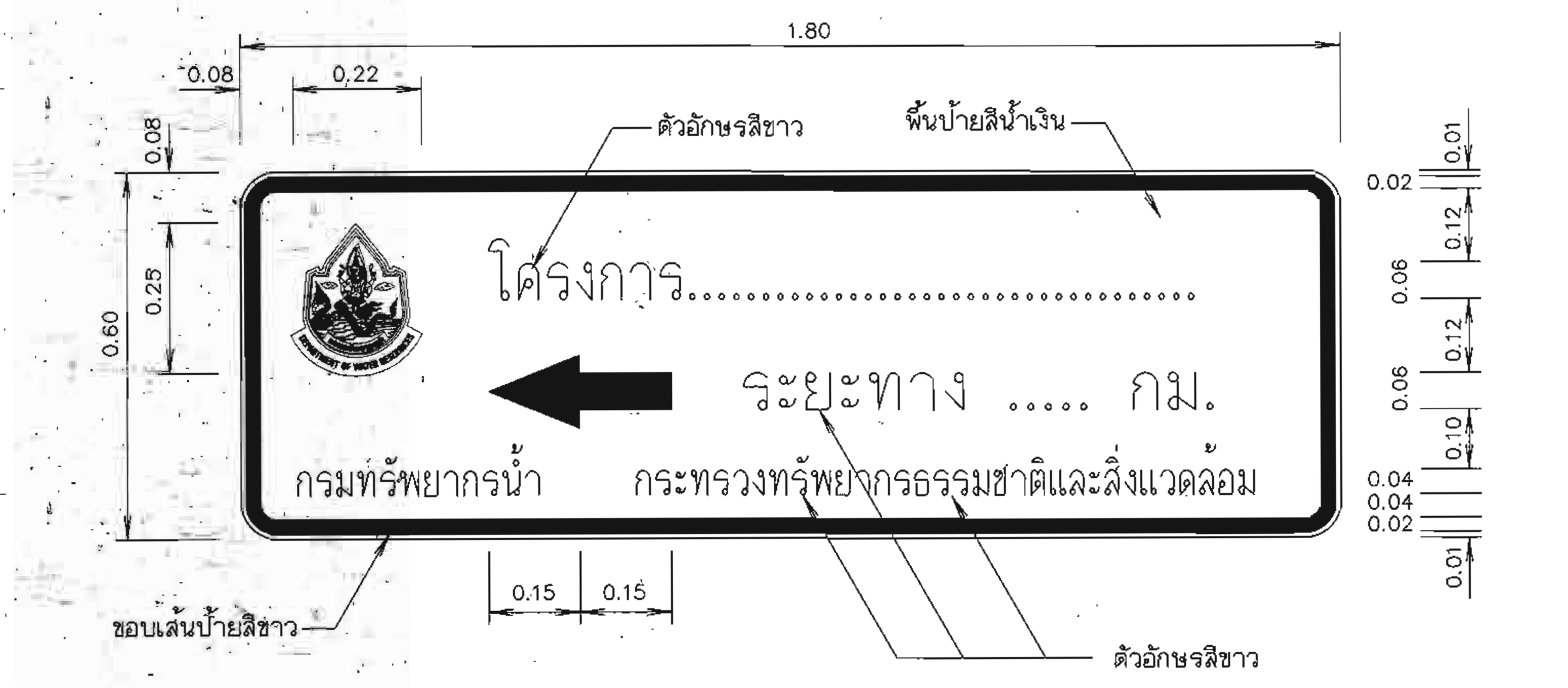

ป้ายแนะนำโครงการ

มาตราส่วน 1:10

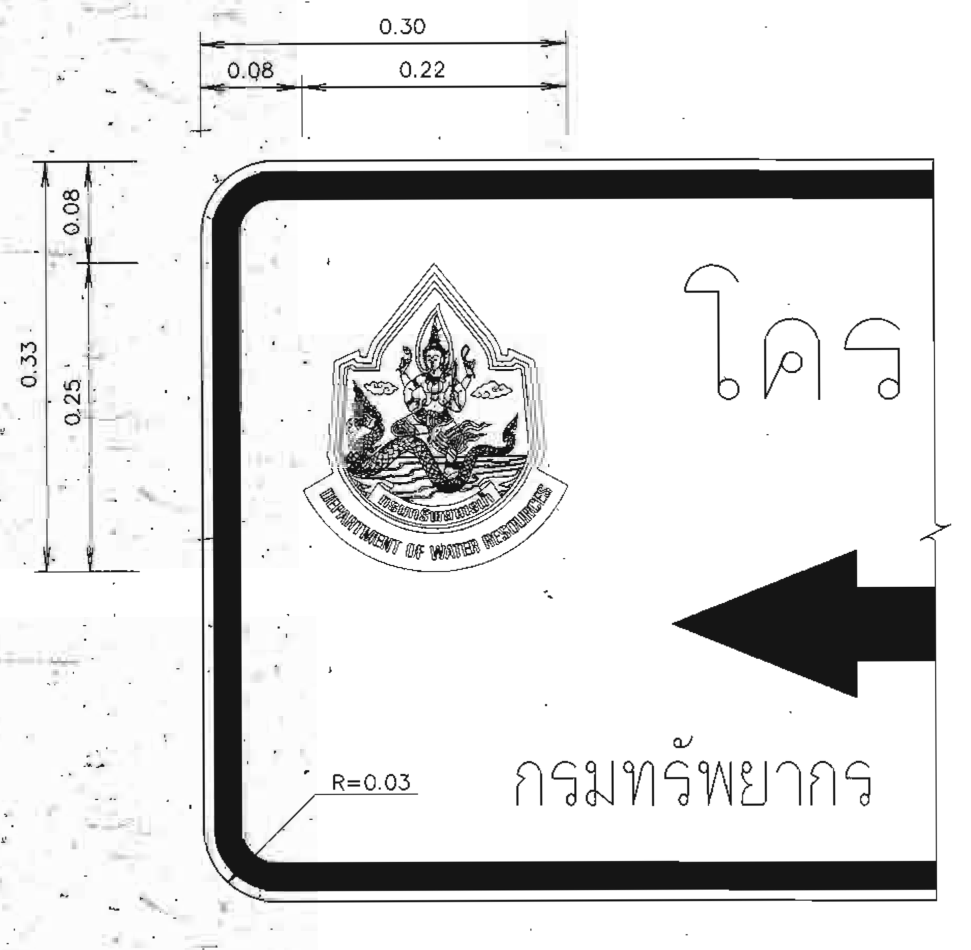

รูปขยายตราสัญลักษณ์

มาตราส่วน 1:5

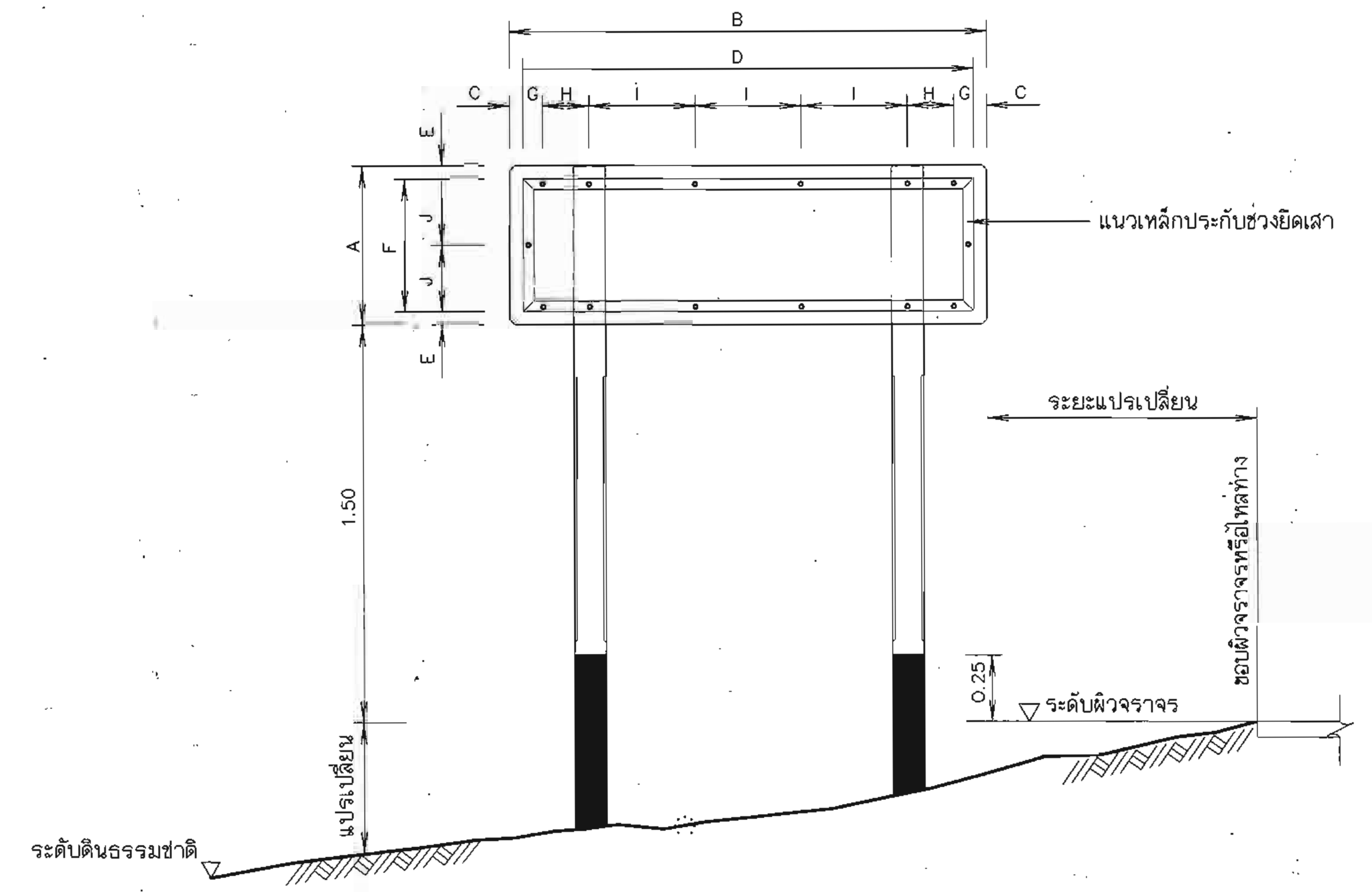

รูปแสดงการประกอบแผ่นป้าย

มาตราส่วน 1:20

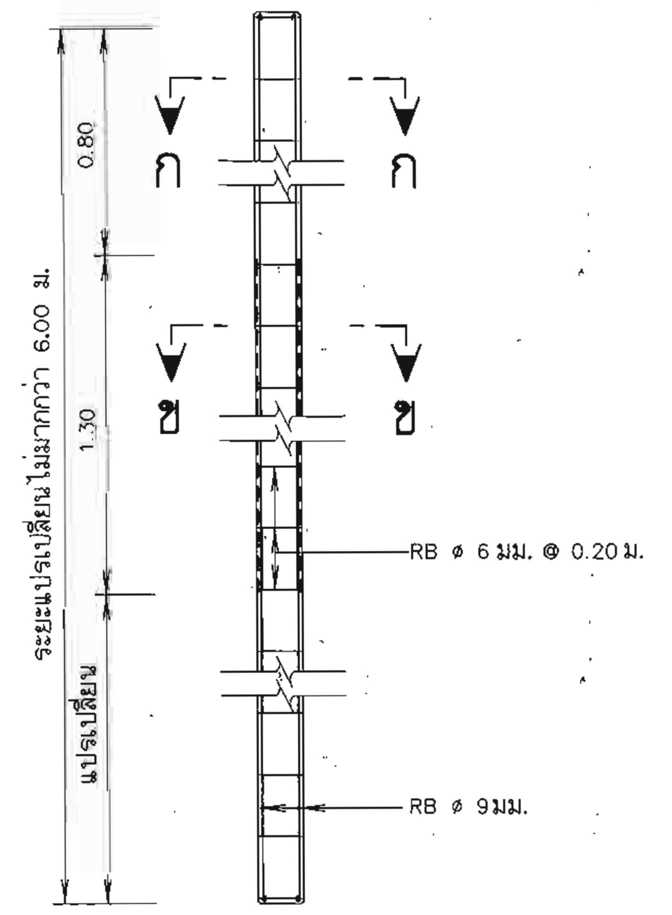

รายละเอียดเสาป้าย คสล.

มาตราส่วน 1:20

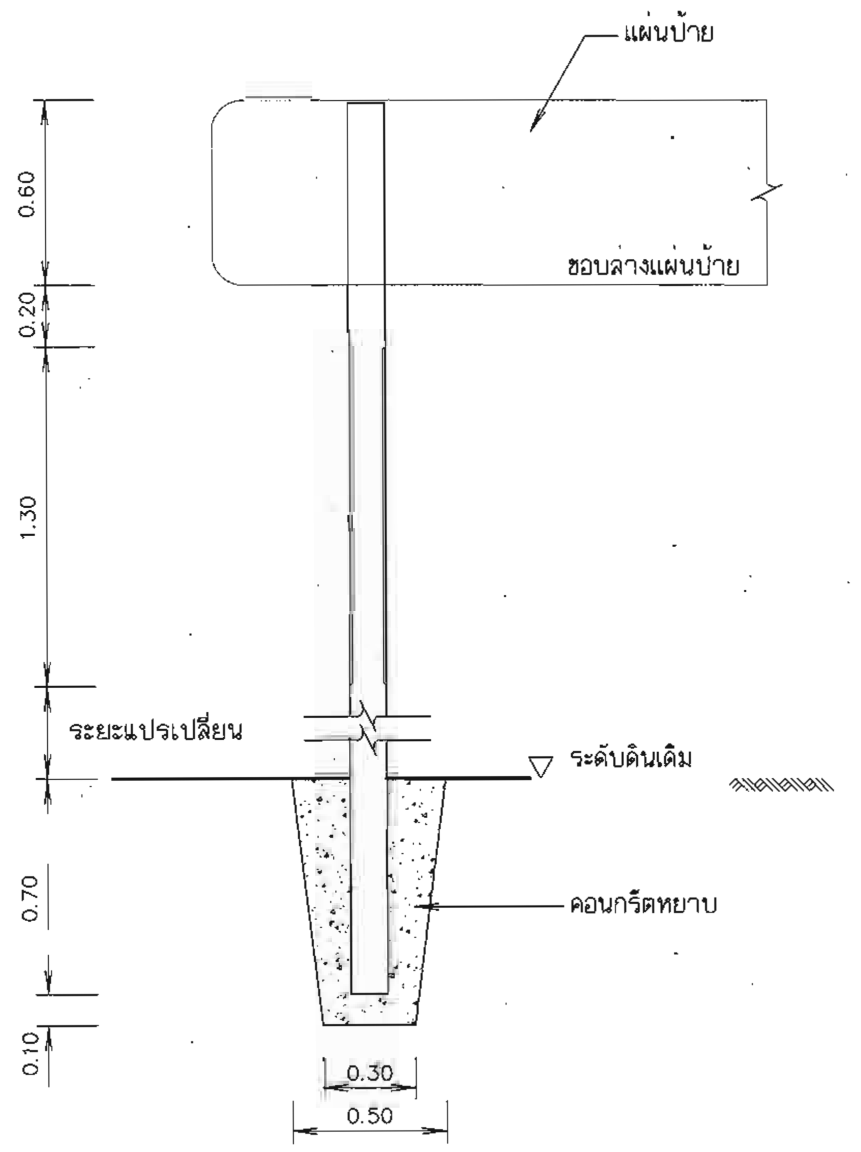

รายละเอียดการติดตั้งเสาป้าย

มาตราส่วน 1:20

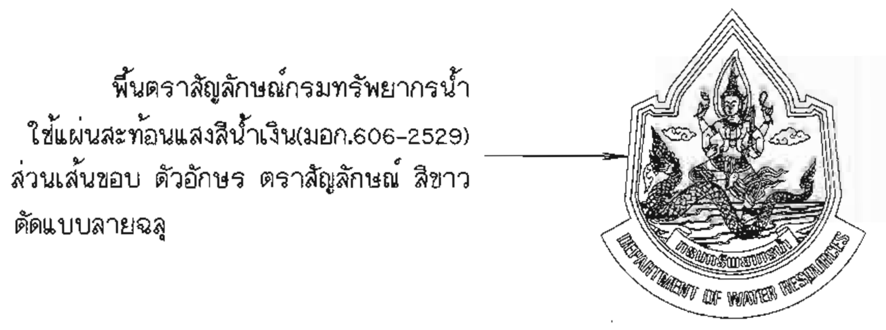

ตราสัญลักษณ์

มาตราส่วน 1:5

หมายเหตุ

1. ป้ายแนะนำโครงการใช้แผ่นเหล็กอาบสังกะสีตาม มอก.50 ความหนา 1.20 มม.
2. การยึดแผ่นป้ายกับเสาป้าย ให้เป็นไปตามตารางดังนี้

ชนิดป้าย (ซม.)	ขนาดป้าย (ซม.)		ระยะต่างๆ (ซม.)							
	กว้าง A	ยาว B	C	D	E	F	G	H	I	J
ป้านแนะนำโครงการ	60	180	5	170	5	50	7.5	1.75	40	25

3. เหล็กประกับแผ่นป้ายเป็นชนิดเหล็กฉาก ขนาด 1-1/2" x 1-1/2" x 1/8" ซึ่งทาสีตาม มอก. 389 และทาสีเทา
4. เสาป้ายเป็นเสาคอนกรีตเสริมเหล็ก ใช้ส่วนผสมคอนกรีต 1 : 2 : 4 โดยน้ำหนัก และคอนกรีต 1 $ม.^3$ ต้องใช้ปูนซีเมนต์ไม่น้อยกว่า 300 กก.
5. เหล็กเสริมต้องเป็นเหล็กกลม มีคุณภาพตาม มอก. 20 ชั้น SR-24หรือ มอก. 20-2527
6. สี
   6.1 พื้นป้ายแนะนำโครงการ ใช้สีน้ำเงินโดยใช้แผ่นสะท้อนแสงตาม มอก. 606
   6.2 ตัวเลข ตัวอักษร สัญลักษณ์ และเส้นขอบป้าย ใช้สีขาวโดยใช้แผ่นสะท้อนแสงตาม มอก. 606
   6.3 ด้านหลังแผ่นป้ายพ่นสีรองพื้นจับเหล็กแล้วพ่นสีเทาแห้งเร็วทับอีก 1 ชั้น
7. เสาป้าย คสล.ขนาด 0.10 x 0.10 ท่อนบนทาสีขาว ท่อนล่างทาสีดำ ส่วนที่ฝังดินเทคอนกรีตหยาบ ส่วนผสม 1 : 3 : 5 โดยปริมาตร ซึ่งมีส่วนยุบตัว (SLUMP)ไม่เกิน 10 ซม. และสีเสาป้ายใช้สีตาม มอก. 327
8. ข้อความ ให้จัดระยะของข้อความอยู่บนกึ่งกลางบรรทัด
   8.1 บรรทัดแรกด้านบนของแผ่นป้าย เป็นข้อความบอกชื่อโครงการ
   8.2 บรรทัดที่2 เป็นข้อความบอกระยะทาง โดยคิดระยะทางประมาณ จากจุดที่ตั้งแผ่นป้ายถึงที่ตั้งโครงการ
9. ป้ายแนะนำโครงการ ให้ติดตั้งจุดเริ่มต้นบริเวณทางเข้าโครงการ และทางแยกเข้าโครงการ ที่สามารถเห็นได้อย่างเด่นชัด โดยได้รับความเห็นชอบจากผู้ควบคุมงาน
10. มิติต่างๆระบุไว้เป็นเมตร นอกจากจะระบุไว้เป็นอย่างอื่น

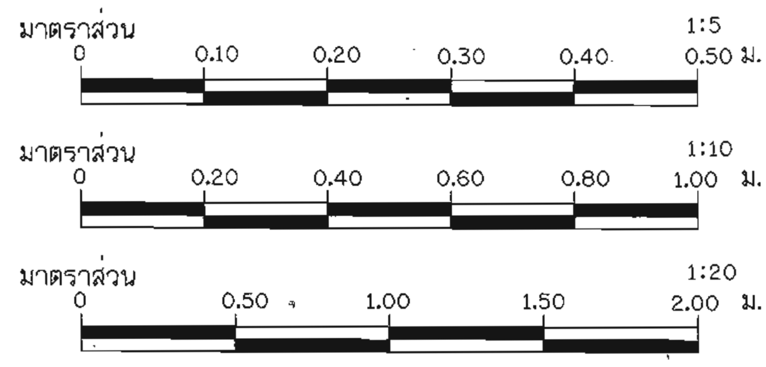

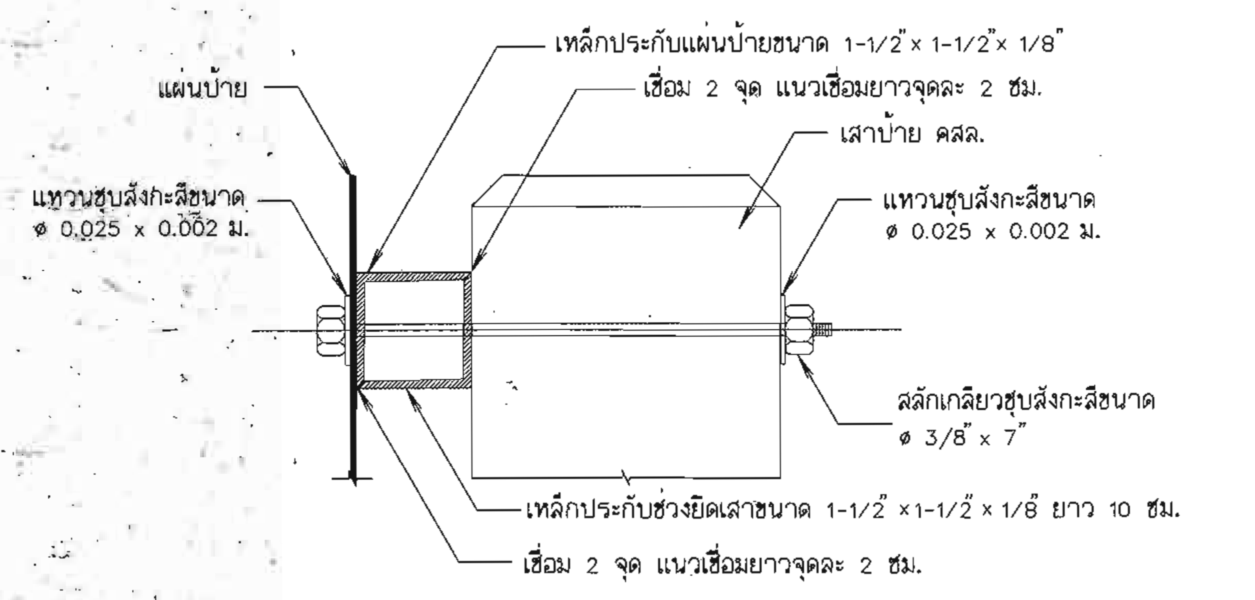

รูปตัดขยายการยึดแผ่นป้ายและเสา

มาตราส่วน 1:20

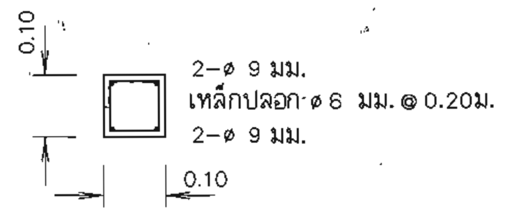

รูปตัด ก – ก

มาตราส่วน 1:10

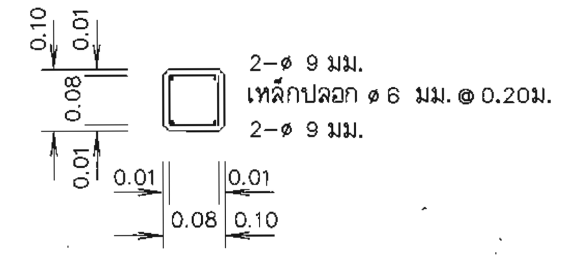

รูปตัด ข – ข

มาตราส่วน 1:10

กรมทรัพยากรน้ำ

โครงการก่อสร้างระบบกระจายน้ำด้วยพลังงานแสงอาทิตย์พระธาตุศรีสองรัก

ตำบลด่านซ้าย อำเภอด่านซ้าย จังหวัดเลย

ป้ายแนะนำโครงการ

สำนักงานทรัพยากรน้ำที่ 3 อุดรธานี

คณะกรรมการจัดทำรูปแบบรายการก่อสร้าง		
ประธานกรรมการ	นายเลิศฤทธิ์ เลี่ยมสกุล	
กรรมการ	นายบรรจง อภัยแสน	
กรรมการ	นายชัยณรงค์ เฟื่องระย้า	

สำรวจ	นายบรรจง อภัยแสน นายสุวิทย์ พิมพ์มหา	เสนอ		หนก.
ออกแบบ	นายบรรจง อภัยแสน	ผ่าน		ผอ.ส.
เขียนแบบ	นายสุวิทย์ พิมพ์มหา	เห็นชอบ		ผอ.สทน.
ตรวจ				
แบบเลขที่		แผ่นที่ 46	จำนวน 47	

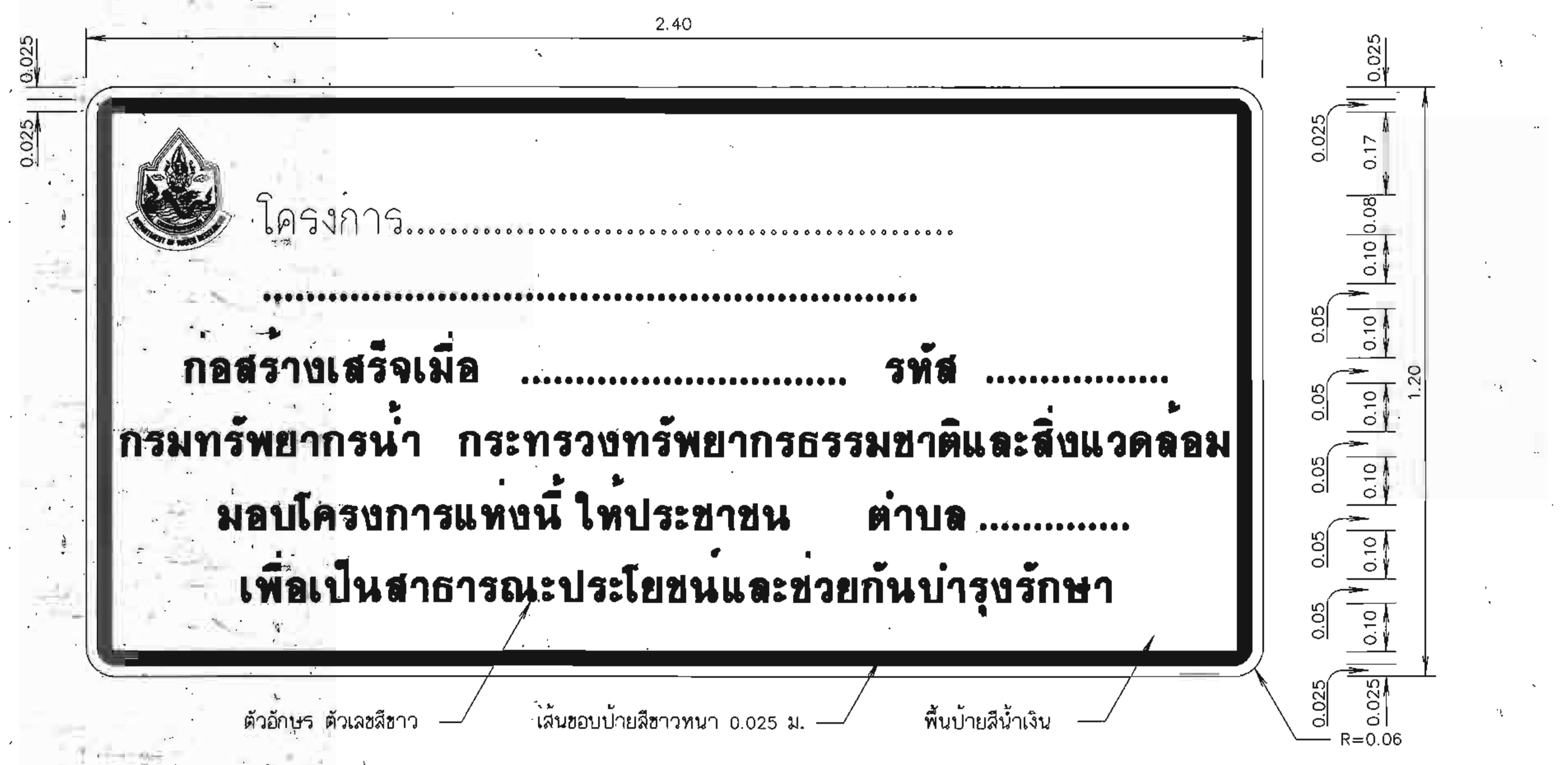

ป้ายโครงการ
มาตราส่วน 1:10

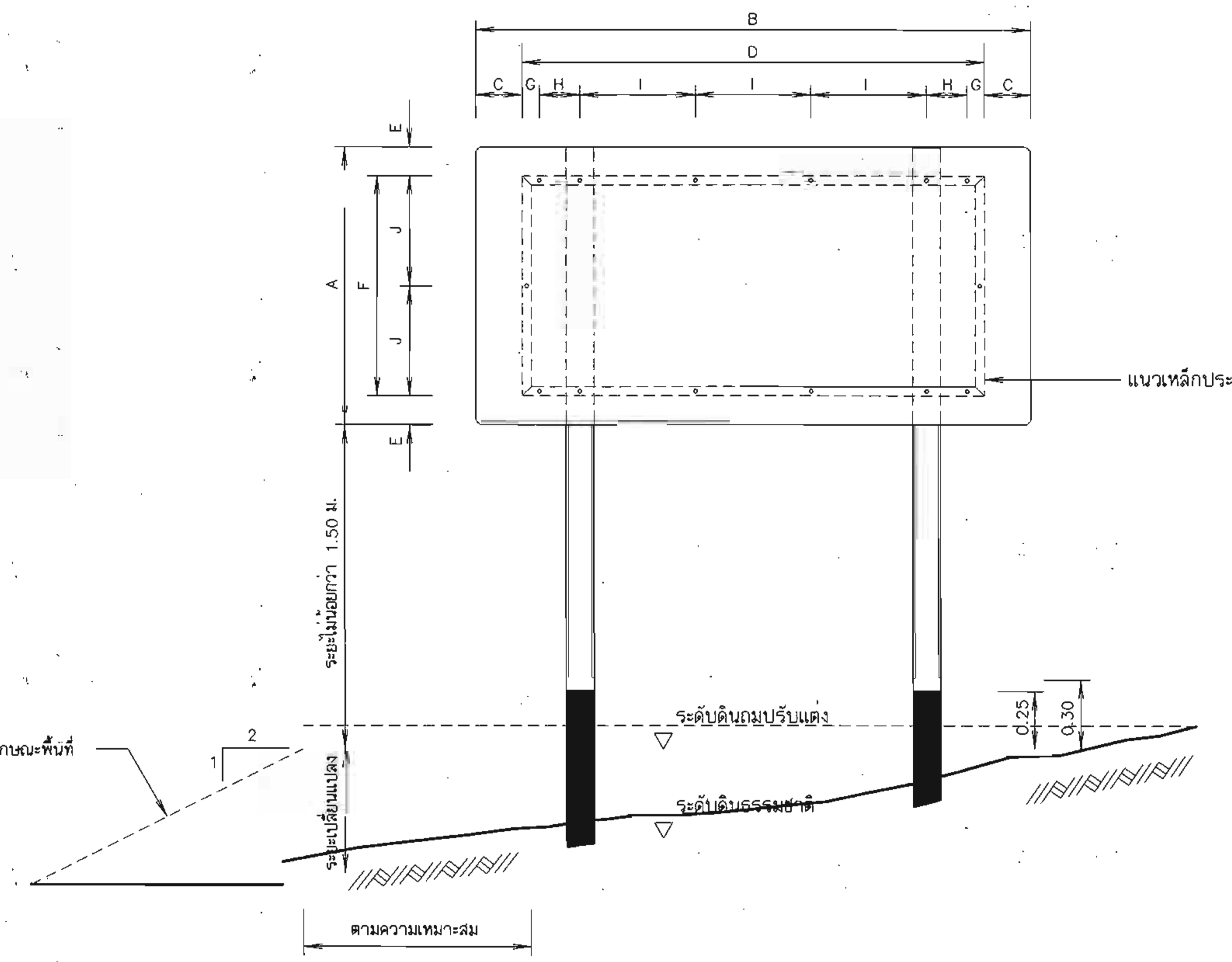

รูปแสดงการประกอบแผ่นป้าย
มาตราส่วน 1:20

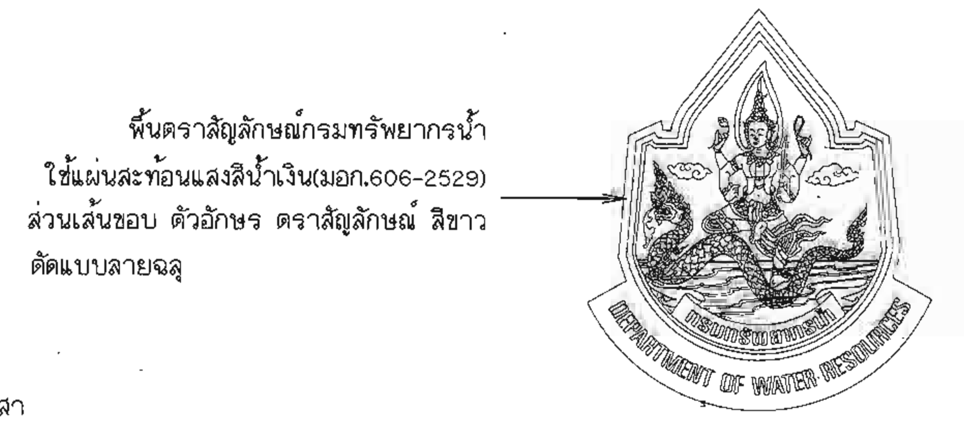

รูปขยาย ตราสัญลักษณ์
ไม่แสดงมาตราส่วน

หมายเหตุ

1. มิติต่างๆกำหนดไว้เป็นเมตร นอกจากจะแสดงไว้เป็นอย่างอื่น
2. ป้ายชื่อโครงการ ใช้แผ่นเหล็กอาบสังกะสีตาม มอก.50 ความหนา 1.20 มม.
3. การยึดแผ่นป้ายกับเสาป้าย ให้เป็นไปตามตารางดังนี้

ขนาดป้าย (ซม.)		ระยะต่าง ๆ (ซม.)							
กว้าง A	ยาว B	C	D	E	F	G	H	I	J
120	240	20	200	12.5	95	7.5	17.5	50	47.5

4. เหล็กประกับแผ่นป้ายเป็นชนิดเหล็กฉาก ขนาด 1-1/2"x1-1/2"x1/8" ซึ่งทาสีกันสนิมตาม มอก. 389 และทาสีเทา
5. เสาป้ายเป็นเสาคอนกรีตเสริมเหล็ก ใช้ส่วนผสมคอนกรีต 1:2:4 โดยน้ำหนัก และคอนกรีต 1 ลบ.ม. ต้องใช้ปูนซิเมนต์ไม่น้อยกว่า 300 กก.
6. เหล็กเสริมต้องเป็นเหล็กกลม มีคุณภาพตาม มอก. 20 ชั้น SR - 24หรือ มอก. 747
7. สี
   7.1 พื้นป้ายลักษณะโครงการ ใช้สีน้ำเงิน โดยใช้แผ่นสะท้อนแสงตาม มอก. 606
   7.2 ตัวเลข ตัวอักษร สัญลักษณ์ และเส้นขอบป้าย ใช้สีขาว โดยใช้แผ่นสะท้อนแสงตาม มอก. 606
   7.3 ด้านหลังแผ่นป้ายพ่นสีรองพื้นจับเหล็กแล้วพ่นสีเทาแห้งเร็วทับอีก 1 ชั้น
8. เสาป้าย คสล. ขนาด 0.15x0.15 ท่อนบนทาสีขาว ท่อนล่างทาสีดำ ส่วนที่ฝังดินเทคอนกรีตหยาบ ส่วนผสม 1:3:5 โดยปริมาตร ซึ่งมีส่วนยุบตัว (SLUMP) ไม่เกิน 10 ซม. และสีเสาป้ายใช้สีตาม มอก. 327
9. ป้ายโครงการ ให้ติดตั้งในสถานที่สามารถมองเห็นได้อย่างเด่นชัด โดยได้รับความเห็นชอบจากผู้ว่าจ้าง

มาตราส่วน 1:5 — 0, 0.10, 0.20, 0.30, 0.40, 0.50 ม.
มาตราส่วน 1:10 — 0, 0.20, 0.40, 0.60, 0.80, 1.00 ม.
มาตราส่วน 1:20 — 0, 0.50, 1.00, 1.50, 2.00 ม.

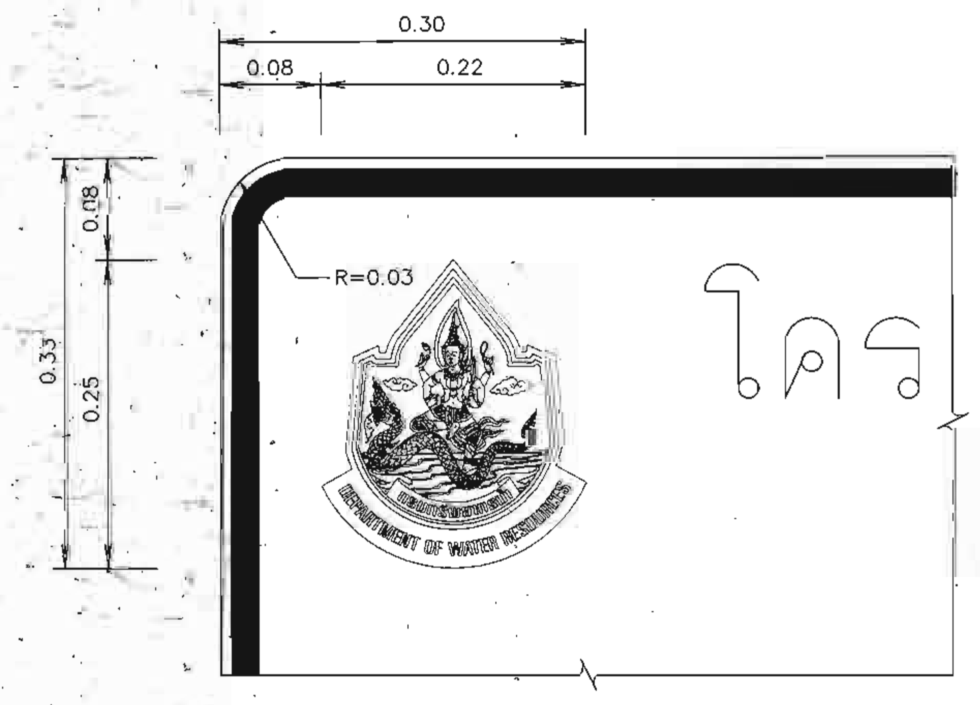

รูปขยายตราสัญลักษณ์
มาตราส่วน 1:5

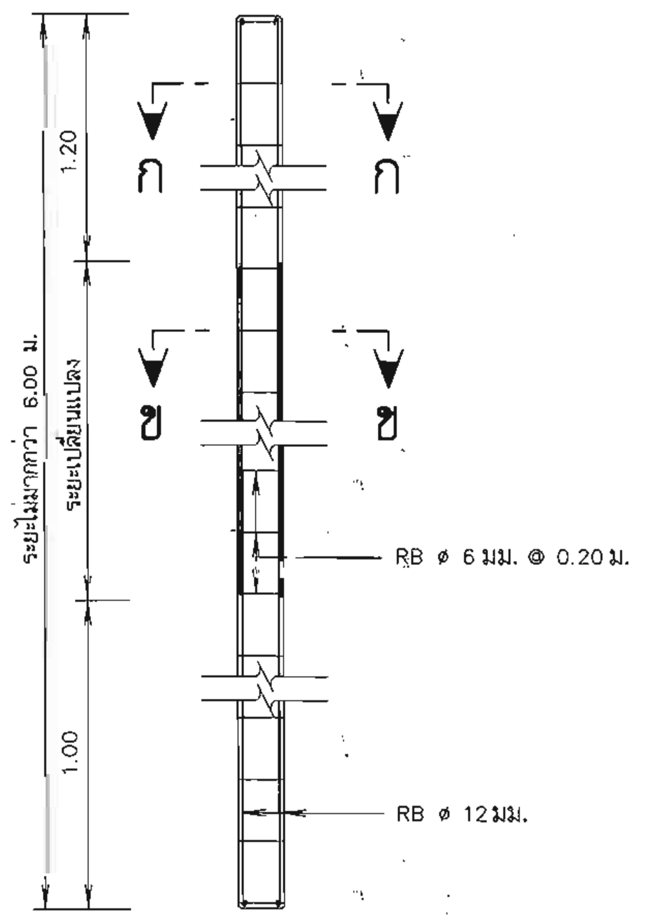

รายละเอียดเสาป้าย คสล.
มาตราส่วน 1:20

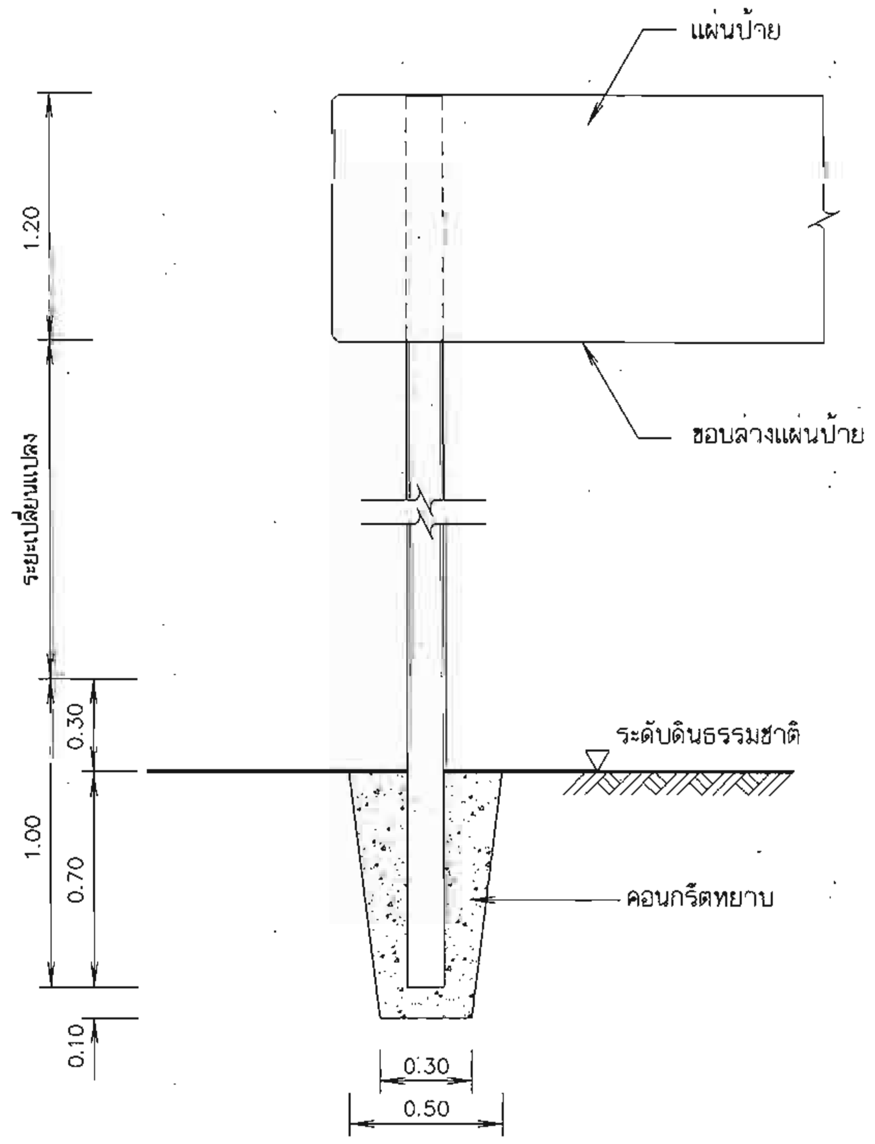

รายละเอียดการติดตั้งเสาป้าย
มาตราส่วน 1:20

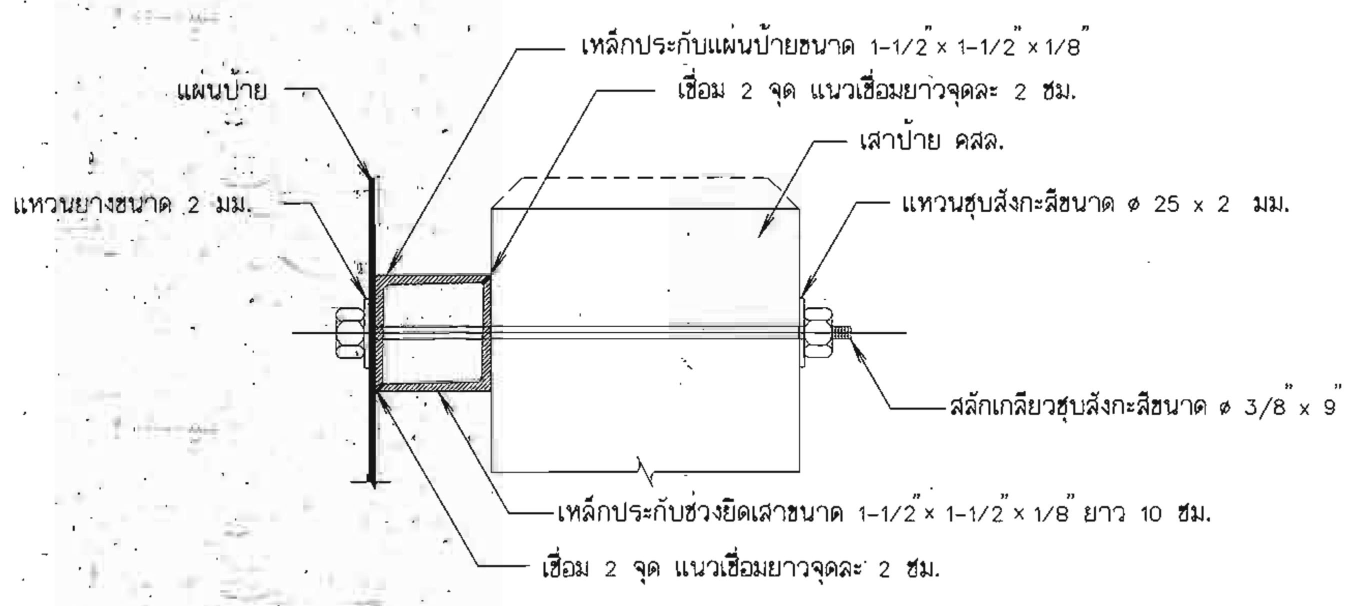

รูปตัดขยายการยึดแผ่นป้ายและเสา
มาตราส่วน 1:20

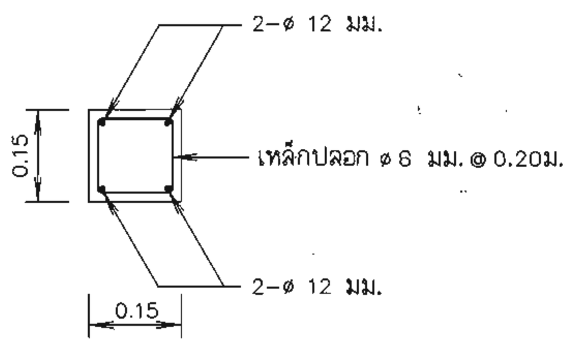

รูปตัด ก - ก
มาตราส่วน 1:10

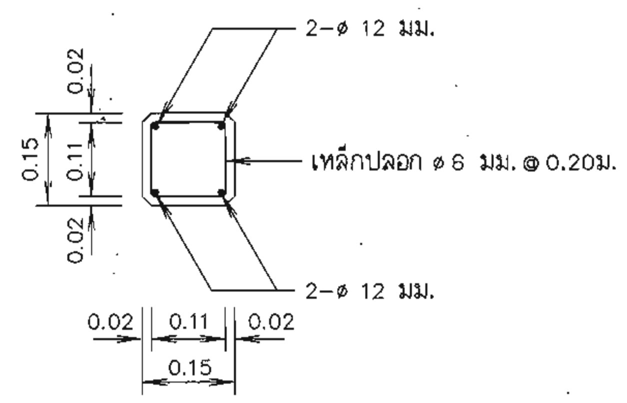

รูปตัด ข - ข
มาตราส่วน 1:10

คณะกรรมการจัดทำรูปแบบรายการก่อสร้าง		
ประธานกรรมการ	นายเลิศฤทธิ์ เลี่ยมสุด	
กรรมการ	นายบรรจง อภัยแสน	
กรรมการ	นายชัยณรงค์ เฟื่องระย้า	

กรมทรัพยากรน้ำ
โครงการก่อสร้างระบบกระจายน้ำด้วยพลังงานแสงอาทิตย์พระธาตุศรีสองรัก
ตำบลด่านซ้าย อำเภอด่านซ้าย จังหวัดเลย
ป้ายชื่อโครงการ

สำนักงานทรัพยากรน้ำที่ 3 อุดรธานี

สำรวจ	นายบรรจง อภัยแสน นายสุวิทย์ พิมพ์มหา	เสนอ		หนก.
ออกแบบ	นายบรรจง อภัยแสน	ผ่าน		ผอ.ส.
เขียนแบบ	นายสุวิทย์ พิมพ์มหา	เห็นชอบ		ผอ.สทน.
ตรวจ				
แบบเลขที่		แผ่นที่ 47	จำนวน 47	

เอกสารแนบท้ายเอกสารประกวดราคาอิเล็กทรอนิกส์

๑.๑๐ แนวทางปฏิบัติเกี่ยวกับวันเปิดซองที่ใช้ในการคำนวณเงินเพิ่มหรือลดค่างานตามสัญญาแบบปรับราคาได้ (ค่า K) (หนังสือสำนักงบประมาณ ที่ นร ๐๗๓๑.๑/๑๐๔ ลงวันที่ ๑๓ มิถุนายน ๒๕๖๑)

ที่ นร ๐๗๓๑.๑/ว ๑๐๙

สำนักงบประมาณ
ถนนพระรามที่ ๖ กรุงเทพฯ ๑๐๔๐๐

๑๙ มิถุนายน ๒๕๖๑

เรื่อง ซ้อมความเข้าใจแนวทางปฏิบัติเกี่ยวกับวันเปิดซองที่ใช้ในการคำนวณเงินเพิ่มหรือลดค่างาน ตามสัญญาแบบปรับราคาได้ (ค่า K)

เรียน ปลัดกระทรวง หัวหน้าส่วนราชการ รัฐวิสาหกิจ และหน่วยงานอื่น

อ้างถึง ๑. หนังสือสำนักเลขาธิการคณะรัฐมนตรี ที่ นร ๐๒๐๗/ว ๑๐๙ ลงวันที่ ๒๔ สิงหาคม ๒๕๓๒
๒. พระราชบัญญัติการจัดซื้อจัดจ้างและการบริหารพัสดุภาครัฐ พ.ศ. ๒๕๖๐
๓. ระเบียบกระทรวงการคลังว่าด้วยการจัดซื้อจัดจ้างและการบริหารพัสดุภาครัฐ พ.ศ. ๒๕๖๐

ตามหนังสือที่อ้างถึง ๑ คณะรัฐมนตรีได้อนุมัติให้นำสัญญาแบบปรับราคาได้ (ค่า K) มาใช้กับสัญญาก่อสร้าง โดยให้ส่วนราชการ รัฐวิสาหกิจ หน่วยงานตามกฎหมายว่าด้วยการบริหารราชการส่วนท้องถิ่น หน่วยงานอื่นที่มีกฎหมายบัญญัติให้มีฐานะเป็นราชการบริหารส่วนท้องถิ่นและหน่วยงานอื่นของรัฐ ถือปฏิบัติต่อไป โดยมีเงื่อนไขและหลักเกณฑ์ในการนำสัญญาแบบปรับราคาได้ (ค่า K) ให้ใช้ทั้งในกรณีเพิ่มหรือลดค่างานจากค่างานเดิมตามสัญญา เมื่อดัชนีราคาซึ่งจัดทำขึ้นโดยกระทรวงพาณิชย์ มีการเปลี่ยนแปลงสูงขึ้นหรือลดลงจากเดิม ขณะเมื่อวันเปิดซองประกวดราคา สำหรับกรณีที่จัดจ้างโดยวิธีอื่น ให้ใช้วันเปิดซองราคาแทน ประกอบกับพระราชบัญญัติการจัดซื้อจัดจ้างและการบริหารพัสดุภาครัฐ พ.ศ. ๒๕๖๐ ได้กำหนดวิธีการจัดซื้อจัดจ้าง โดยมีระเบียบกระทรวงการคลังว่าด้วยการจัดซื้อจัดจ้างและการบริหารพัสดุภาครัฐ พ.ศ. ๒๕๖๐ ได้กำหนดวันเสนอราคาในแต่ละวิธีไว้ชัดเจน ตามหนังสือที่อ้างถึง ๒ และ ๓ นั้น

ดังนั้น เพื่อให้การปฏิบัติเกี่ยวกับเรื่องดังกล่าวถูกต้องและรวดเร็ว สำนักงบประมาณขอเรียนชี้แจงแนวทางปฏิบัติเพิ่มเติมกรณีวันเปิดซองที่จะนำมาใช้ในการคำนวณเงินเพิ่มหรือลดค่างานตามสัญญาแบบปรับราคาได้ (ค่า K) ดังนี้

๑. วิธีประกาศเชิญชวนทั่วไป มี ๓ วิธี ดังนี้

๑) วิธีตลาดอิเล็กทรอนิกส์ (e-market) กำหนดวันเปิดซอง คือ วันที่เสนอราคาด้วยวิธีตลาดอิเล็กทรอนิกส์ หรือวันที่ต่อรองราคาเป็นที่ยุติ แล้วแต่กรณี

๒) วิธีประกวดราคาอิเล็กทรอนิกส์ (e-biding) กำหนดวันเปิดซอง คือ วันที่เสนอราคาด้วยวิธีประกวดราคาอิเล็กทรอนิกส์ หรือวันที่ต่อรองราคาเป็นที่ยุติ แล้วแต่กรณี

๓) วิธีสอบราคา กำหนดวันเปิดซอง คือ วันที่เปิดซองข้อเสนอหรือวันที่ต่อรองราคาเป็นที่ยุติ แล้วแต่กรณี

/๒. วิธีการ ...

๒. วิธีการคัดเลือก กำหนดวันเปิดซอง คือ วันที่ยื่นซองข้อเสนอหรือวันที่ต่อรองราคาเป็นที่ยุติ แล้วแต่กรณี

๓. วิธีการเฉพาะเจาะจง กำหนดวันเปิดซอง คือ วันที่ยื่นข้อเสนอราคาหรือวันที่ต่อรองราคาเป็นที่ยุติ แล้วแต่กรณี

จึงเรียนมาเพื่อถือเป็นแนวทางปฏิบัติต่อไป

ขอแสดงความนับถือ

(นายเดชาภิวัฒน์ ณ สงขลา)
ผู้อำนวยการสำนักงบประมาณ

กองมาตรฐานงบประมาณ ๑
โทร. ๐ ๒๒๖๕ ๒๐๑๔
โทรสาร ๐ ๒๒๗๓ ๙๒๔๐

บัญชีแสดงเจ้าหน้าที่ และยานพาหนะ

1. เจ้าหน้าที่และวิศวกรโครงการ

1.1 วิศวกรโครงการ

ชื่อ .... นามสกุล .... คุณวุฒิ ....

ได้รับอนุญาตให้ประกอบวิชาชีพวิศวกรรมควบคุมประเภท ....

สาขา .... เลขทะเบียน ....

ข้าพเจ้าขอรับรองว่าเป็นวิศวกรประจำโครงการก่อสร้าง ....

.... ของบริษัท / ห้างหุ้นส่วนจำกัดนี้จริง

(ลงชื่อ) .... วิศวกรโครงการ

(...)

1.2 ช่างประจำโครงการ

ชื่อ .... นามสกุล .... คุณวุฒิ ....

ประสบการณ์ควบคุมงาน

1. ....

....

....

2. ....

....

....

3. ....

....

ข้าพเจ้าขอรับรองว่าเป็นช่างประจำโครงการก่อสร้าง ....

.... ของบริษัท/ห้างหุ้นส่วนจำกัดนี้จริง และจะดำเนินการตามโครงการดังกล่าวนี้แล้วเสร็จ

(ลงชื่อ) .... ช่างประจำโครงการ

(...)

2. ยานพาหนะสำหรับช่างผู้ควบคุมงานของผู้ว่าจ้าง ประเภท กระบะบรรทุก หมายเลขทะเบียน .... พร้อมพนักงานขับ จำนวน 1 คัน

ข้าพเจ้าขอรับรองว่ารายการบัญชีแสดงเจ้าหน้าที่และยานพาหนะที่ได้เสนอมานี้เป็นจริงทุกประการ หากมีการเปลี่ยนแปลงจะแจ้งให้ทราบทันที

(ลงชื่อ) .... ผู้เสนอราคา

(..)

แผนปฏิบัติงาน...

โครงการ...อำเภอ..จังหวัด..

ลำดับที่	**รายการของงาน**	**เดือนที่ทำการก่อสร้าง**											
		1	2	3	4	5	6	7	8	9	10	11	12

1.แผนปฏิบัติงานน้ำผู้เสนอราคามอบให้..

เป็นผู้จัดทำ..

(ลงชื่อ)..

(..)

2. ข้าพเจ้า...

ได้รับอนุญาตให้ประกอบวิชาชีพวิศวกรควบคุม/ช่างก่อสร้างหรือช่างโยธา ประเภท..........................

สาขา..เลขทะเบียนที่...

ได้วางแผนปฏิบัติงานและจะทำการควบคุมงานรายนี้ให้แล้วเสร็จตามแผนที่เสนอไว้ข้างต้น

ลงชื่อ)...ผู้เสนอราคา

(..)

หมายเหตุ แผนปฏิบัติงานก่อสร้างอาจเปลี่ยนแปลงได้ตามความเหมาะสมให้คณะกรรมการตรวจการจ้างเห็นชอบก่อน จึงจะดำเนินการทั้งนี้ไม่มีการเปลี่ยนแปลงกำหนดส่งมอบงานตามสัญญา

เอกสารแนบท้ายเอกสารประกวดราคาอิเล็กทรอนิกส์

๑.๙ แผนการใช้พัสดุที่ผลิตภายในประเทศและแผนการใช้เหล็กที่ผลิตภายในประเทศ

ตารางการจัดทำแผนการใช้พัสดุที่ผลิตภายในประเทศ

โครงการ ....

รายการพัสดุหรือครุภัณฑ์ที่ใช้ในโครงการ
แผนการใช้พัสดุที่ผลิตภายในประเทศ

ลำดับ	รายการ	หน่วย	ปริมาณ	ราคาต่อหน่วย (บาท)	เป็นเงิน (รวม)	พัสดุ ในประเทศ	พัสดุ ต่างประเทศ
๑	ปูนซีเมนต์						
๒	กระเบื้อง						
๓	ฝ้าเพดาน						
๔	หลอดไฟ						
๕	โคมไฟ						
รวม					xxx	xxx	xxx
อัตรา (ร้อยละ)					๑๐๐	๗๐	๓๐

ลงชื่อ .... (คู่สัญญาฝ่ายผู้รับจ้าง)

( )

ตารางการจัดทำแผนการใช้เหล็กที่ผลิตภายในประเทศ

โครงการ ....

รายการพัสดุหรือครุภัณฑ์ที่ใช้ในโครงการ
แผนการใช้เหล็กที่ผลิตภายในประเทศ
ปริมาณเหล็กทั้งโครงการ xxx (ตัน)

ลำดับ	รายการ	หน่วย	ปริมาณ	เหล็ก ในประเทศ	เหล็ก ต่างประเทศ
๑	เหล็กเส้น	ตัน			
๒	เหล็กข้องอ	ตัน			
๓	เหล็กเส้นกรม	ตัน			
๔					
๕					
รวม			xxx	xxx	xxx
อัตรา (ร้อยละ)			๑๐๐	๙๐	๑๐

ลงชื่อ .... (คู่สัญญาฝ่ายผู้รับจ้าง)
( )

ประกาศคณะกรรมการราคากลางและขึ้นทะเบียนผู้ประกอบการ

เรื่อง สิทธิในการรับงานของผู้ขึ้นทะเบียนผู้ประกอบการงานก่อสร้างสาขางานก่อสร้างชลประทาน ของกรมทรัพยากรน้ำ

ด้วยประกาศคณะกรรมการราคากลางและขึ้นทะเบียนผู้ประกอบการ เรื่อง หลักเกณฑ์ วิธีการ และเงื่อนไขในการขึ้นทะเบียนผู้ประกอบการงานก่อสร้างที่มีสิทธิเป็นผู้ยื่นข้อเสนอต่อหน่วยงานของรัฐ ฉบับที่ ๒ ลงวันที่ ๑๐ สิงหาคม ๒๕๖๓ กำหนดว่า “๘.๒ หน่วยงานของรัฐใดมีความจำเป็นจะกำหนดวงเงินรวมหรือจำนวนโครงการที่ผู้ประกอบการงานก่อสร้างสามารถรับงานได้ เพื่อมิให้มีผลกระทบต่อการปฏิบัติงานตามสัญญา กรณีนี้ให้หน่วยงานของรัฐดำเนินการได้ตามความเหมาะสม พร้อมทั้งเสนอให้คณะกรรมการราคากลางและขึ้นทะเบียนผู้ประกอบการพิจารณา เพื่อประกาศเพิ่มเติมต่อไป” ในการนี้กรมทรัพยากรน้ำแจ้งว่ามีความจำเป็นจะกำหนดสิทธิในการรับงานของผู้ขึ้นทะเบียนผู้ประกอบการงานก่อสร้าง สาขางานก่อสร้างชลประทาน โดยขอกำหนดจำนวนโครงการที่ผู้ประกอบการงานก่อสร้างจะสามารถรับงานของกรมทรัพยากรน้ำได้ เพื่อมิให้มีผลกระทบต่อการปฏิบัติงาน และเกิดความเสียหายต่อทางราชการ ดังนั้น คณะกรรมการราคากลางและขึ้นทะเบียนผู้ประกอบการจึงเห็นควรยกเลิกประกาศคณะกรรมการราคากลางและขึ้นทะเบียนผู้ประกอบการ เรื่อง สิทธิในการรับงานของผู้ขึ้นทะเบียนผู้ประกอบการงานก่อสร้าง สาขางานก่อสร้างชลประทาน ของกรมทรัพยากรน้ำ ลงวันที่ ๓๐ พฤศจิกายน ๒๕๖๓ และออกประกาศไว้ ดังต่อไปนี้

สิทธิในการรับงานของผู้ประกอบการงานก่อสร้างสาขางานก่อสร้างชลประทาน ของกรมทรัพยากรน้ำ[๑]

ลำดับชั้น	วงเงินค่าก่อสร้างต่อหนึ่งสัญญา (ล้านบาท)	จำนวนโครงการก่อสร้างไม่เกิน[๒]	
		จำนวนตามชั้น	จำนวนชั้นที่ต่ำกว่า
ชั้นพิเศษ	เกิน ๑,๐๐๐ ขึ้นไป	๑	๔
ชั้น ๑	เกิน ๕๐๐ - ๑,๐๐๐	๒	๒
ชั้น ๒	เกิน ๓๐๐ - ๕๐๐	๒	๒
ชั้น ๓	เกิน ๑๐๐ - ๓๐๐	๒	ไม่จำกัด

หมายเหตุ : ๑. **“สิทธิในการรับงานของผู้ประกอบการงานก่อสร้าง”** หมายถึง สิทธิในการรับงานของผู้ประกอบการงานก่อสร้างที่ได้ขึ้นทะเบียนไว้กับกรมบัญชีกลาง โดยพิจารณาตามวงเงินที่กำหนดในแต่ละช่วงชั้นของค่าก่อสร้าง ดังนี้

๑.๑ ผู้ประกอบการที่อยู่ในชั้นพิเศษ มีสิทธิรับงานโครงการก่อสร้างที่มีวงเงินเกิน ๑,๐๐๐ ล้านบาทต่อหนึ่งสัญญา ได้ไม่เกิน ๑ สัญญา และโครงการก่อสร้างที่มีวงเงินไม่เกิน ๑,๐๐๐ ล้านบาทต่อหนึ่งสัญญา ได้ไม่เกิน ๔ สัญญา

๑.๒ ผู้ประกอบการที่อยู่ในชั้น ๑ มีสิทธิรับงานโครงการก่อสร้างที่มีวงเงินเกิน ๕๐๐ ล้านบาท แต่ไม่เกิน ๑,๐๐๐ ล้านบาทต่อหนึ่งสัญญา ได้ไม่เกิน ๒ สัญญา และโครงการก่อสร้างวงเงินไม่เกิน ๕๐๐ ล้านบาทต่อหนึ่งสัญญา ได้ไม่เกิน ๒ สัญญา

๑.๓ ผู้ประกอบการที่อยู่ในชั้น ๒ มีสิทธิรับงานโครงการก่อสร้างที่มีวงเงินเกิน ๓๐๐ ล้านบาท แต่ไม่เกิน ๕๐๐ ล้านบาทต่อหนึ่งสัญญา ได้ไม่เกิน ๒ สัญญา และโครงการก่อสร้างวงเงินไม่เกิน ๓๐๐ ล้านบาทต่อหนึ่งสัญญา ได้ไม่เกิน ๒ สัญญา

๑.๔ ผู้ประกอบการที่อยู่ในชั้น ๓ มีสิทธิรับงานโครงการก่อสร้างวงเงินเกิน ๑๐๐ ล้านบาทแต่ไม่เกิน ๓๐๐ ล้านบาทต่อหนึ่งสัญญา ได้ไม่เกิน ๒ สัญญา และโครงการก่อสร้างวงเงินไม่เกิน ๑๐๐ ล้านบาทต่อหนึ่งสัญญา ได้ไม่จำกัดจำนวน

๒. **“จำนวนโครงการก่อสร้างไม่เกิน”** หมายถึง จำนวนสัญญางานก่อสร้างชลประทานทั้งหมดที่ผู้ประกอบการดำเนินการอยู่ในขณะนั้น และเป็นสัญญาที่มีผลงานน้อยกว่าร้อยละ ๕๐ เทียบกับงานทั้งสัญญา (โดยพิจารณาจากผลงานรวม ณ สิ้นเดือน ก่อนเดือนที่จะมีการยื่นข้อเสนอ) รวมถึงโครงการที่ผู้ประกอบการได้รับการคัดเลือกให้เข้าทำสัญญา เนื่องจากเป็นผู้ชนะการเสนอราคา หรือได้รับสิทธิกรณีผู้ชนะการเสนอราคาไม่สามารถลงนามสัญญาได้

๓. กรณีที่ผู้ประกอบการเป็นผู้ชนะการเสนอราคาหลายโครงการ ให้พิจารณาตามลำดับเวลาของการเสนอราคา หรือวันที่คณะกรรมการพิจารณาผลการประกวดราคาพิจารณาให้เป็นผู้ชนะการเสนอราคารายถัดไปในการทำสัญญาให้ครบตามสิทธิ แต่ต้องไม่เกินจำนวนโครงการก่อสร้างตามสิทธิที่กำหนดไว้

ทั้งนี้ ให้ใช้บังคับตั้งแต่วันถัดจากวันประกาศในราชกิจจานุเบกษาเป็นต้นไป

ประกาศ ณ วันที่ ๘ เมษายน พ.ศ. ๒๕๖๕
กุลยา ตันติเตมิท
อธิบดีกรมบัญชีกลาง
ประธานกรรมการราคากลางและขึ้นทะเบียนผู้ประกอบการ

สำนักงานผู้อำนวยการ
เลขที่รับ ไม่ม
วันที่ 5 ม.ค. 2566
เวลา 16.05 น.

บันทึกข้อความ

ส่วนราชการ ส่วนพัฒนาและฟื้นฟูแหล่งน้ำ สำนักงานทรัพยากรน้ำที่ ๓ โทร. ๐ ๔๒๒๙ ๐๓๕๐

ที่ ทส ๐๖๑๓.๔ / ๖๗ **วันที่** ๕ มกราคม ๒๕๖๖

เรื่อง ขออนุมัติราคากลางค่าก่อสร้างโครงการตามแผนปีงบประมาณ พ.ศ. ๒๕๖๖ (งบปกติ) จำนวน ๑ โครงการ

เรียน อธิบดีกรมทรัพยากรน้ำ (ผ่านหัวหน้าเจ้าหน้าที่)

๑. เรื่องเดิม

ตามคำสั่ง กรมทรัพยากรน้ำ โดยสำนักงานทรัพยากรน้ำที่ ๓ ที่ สทภ.๓/๑๓๔/๒๕๖๕ ลงวันที่ ๘ สิงหาคม ๒๕๖๕ ได้แต่งตั้งคณะกรรมการกำหนดราคากลาง โครงการก่อสร้างระบบกระจายน้ำด้วยพลังงานแสงอาทิตย์พระธาตุศรีสองรัก ตำบลด่านซ้าย อำเภอด่านซ้าย จังหวัดเลย ที่จะต้องดำเนินการจัดซื้อจัดจ้างโดยใช้เงินงบประมาณรายจ่ายประจำปีงบประมาณ พ.ศ. ๒๕๖๖ (งบปกติ) ประกอบด้วย

- นายเลิศฤทธิ์ เลี่ยมสกุล ตำแหน่ง วิศวกรโยธาชำนาญการ ประธานกรรมการ
- นายกริชขจร ภูพันนา ตำแหน่ง วิศวกรโยธาปฏิบัติการ กรรมการ
- นายบรรจง อภัยแสน ตำแหน่ง นายช่างโยธาชำนาญงาน กรรมการ

โดยให้คณะกรรมการกำหนดราคากลางที่ได้รับแต่งตั้งปฏิบัติให้เป็นไปตามระเบียบแบบแผนของทางราชการโดยเคร่งครัด เมื่อดำเนินการแล้วเสร็จให้รายงานผลให้ทราบ นั้น

๒. ข้อเท็จจริง

คณะกรรมการกำหนดราคากลางได้ร่วมประชุมพิจารณากำหนดราคากลางโครงการก่อสร้างระบบกระจายน้ำด้วยพลังงานแสงอาทิตย์พระธาตุศรีสองรัก ตำบลด่านซ้าย อำเภอด่านซ้าย จังหวัดเลย โดยมีค่า Factor F เงื่อนไขเงินจ่ายล่วงหน้า ๑๕ % เงินประกันผลงานหัก ๐ % ดอกเบี้ยเงินกู้ ๖ % ภาษีมูลค่าเพิ่ม (VAT) ๗ % วงเงินตามราคากลาง ๙,๑๖๕,๐๐๐ บาท (เก้าล้านหนึ่งแสนหกหมื่นห้าพันบาทถ้วน)

๓. ข้อระเบียบ

คณะกรรมการกำหนดราคากลางได้ดำเนินการตามหลักเกณฑ์และวิธีการกำหนดราคากลางงานก่อสร้าง ประกาศ ณ วันที่ ๑๙ ตุลาคม พ.ศ. ๒๕๖๐ และ ฉบับปรับปรุง ที่ ๑ - ๔ พ.ศ. ๒๕๖๑ แล้ว

๔. ข้อเรียนเสนอเพื่อโปรดพิจารณา

จึงเรียนมาเพื่อโปรดพิจารณาอนุมัติราคากลางเพื่อดำเนินการต่อไป

(นายกษิภัท ภูมูลนาธนเดช)
หัวหน้าเจ้าหน้าที่

ลงชื่อ...ประธานกรรมการกำหนดราคากลาง
(นายเลิศฤทธิ์ เลี่ยมสกุล) ตำแหน่ง วิศวกรโยธาชำนาญการ

ลงชื่อ...กรรมการ
(นายกริชขจร ภูพันนา) ตำแหน่ง วิศวกรโยธาปฏิบัติการ

ลงชื่อ...กรรมการ
(นายบรรจง อภัยแสน) ตำแหน่ง นายช่างโยธาชำนาญงาน

อนุมัติ / เห็นชอบ

(นายวิเชียร ศิริสุวรรณคูหา)
ผู้อำนวยการสำนักงานทรัพยากรน้ำที่ ๓
ปฏิบัติราชการแทน อธิบดีกรมทรัพยากรน้ำ

(นายศิวดล อุปพงษ์)
ผู้อำนวยการส่วนพัฒนาและฟื้นฟูแหล่งน้ำ

สรุปการประมาณราคาค่าก่อสร้างระบบกระจายน้ำด้วยพลังงานแสงอาทิตย์ พระธาตุศรีสองรัก (จ้างเหมา)

ส่วนพัฒนาและฟื้นฟูแหล่งน้ำ สำนักงานทรัพยากรน้ำที่ 3 กรมทรัพยากรน้ำ

ประเภทโครงการ ก่อสร้างระบบกระจายน้ำด้วยพลังงานแสงอาทิตย์ รหัสโครงการ -

ชื่อ พระธาตุศรีสองรัก

หมู่บ้าน . ตำบล ด่านซ้าย อำเภอ ด่านซ้าย จังหวัด เลย

พื้นที่เพาะปลูก 500 ไร่ ราษฎรมีน้ำอุปโภค-บริโภค 50 ครัวเรือน

ท่อส่งน้ำสาย A B C D ม. ขนาดเส้นผ่านศูนย์กลางท่อ 125 มม. ยาว 1159 ม. ปริมาณน้ำที่ส่งได้ 0.0083 ลบ.ม./วินาที

ท่อส่งน้ำสาย ม. ขนาดเส้นผ่านศูนย์กลางท่อ ม. ยาว ม. ปริมาณน้ำที่ส่งได้ ลบ.ม./วินาที

แบบเลขที่ สทน.3 วันที่ 5 มกราคม 2566 ประมาณราคาตามแบบ ปร.4 จำนวน 4 หน้า

ลำดับที่	รายการ	ค่าวัสดุและค่าแรงงาน รวมเป็นเงิน (บาท)	FACTOR F	ค่าก่อสร้างทั้งหมด รวมเป็นเงิน (บาท)	ประเภทงาน
1	งานเตรียมพื้นที่	2,640	1.3129	3,466	งานชลประทาน (ปกติ)
2	งานดิน	192,843	1.3129	253,183	งานชลประทาน (ปกติ)
3	งานโครงสร้าง	875,753	1.2540	1,098,194	งานสะพาน FactorF
4	งานป้องกันการกัดเซาะ	162,716	1.3129	213,629	งานชลประทาน (ปกติ)
5	งานท่อและอุปกรณ์	614,489	1.3129	806,762	งานชลประทาน (ปกติ)
6	งานอาคารประกอบ	305,378	1.2540	382,944	งานสะพาน FactorF
7	งานเบ็ดเตล็ด	589,859	1.2540	739,683	งานสะพาน FactorF
8	งานครุภัณฑ์จัดซื้อระบบกระจายน้ำ	5,297,050	1.0700	5,667,843	
สรุป	รวมเป็นเงินทั้งสิ้น			9,165,704	
	คิดเป็นเงินประมาณ			9,165,000	
	ตัวอักษร (เก้าล้านหนึ่งแสนหกหมื่นห้าพันบาทถ้วน)				

เงื่อนไข

เงินล่วงหน้าจ่าย 15.00% ดอกเบี้ยเงินกู้ 6.00%

เงินประกันผลงานหัก 0.00% ภาษีมูลค่าเพิ่ม (VAT) 7.00%

หมายเหตุ : ใช้สำหรับการประมาณราคาค่าก่อสร้างของกรมทรัพยากรน้ำเท่านั้น

ประมาณการโดย ....

(นายสุวิทย์ พิมพ์มหา)

ตรวจ ....

(นายวชิราภรณ์ อินทา)

เสนอ ....

(นายศิวดล อุปพงษ์)

เห็นชอบ ....

(นายวิเชียร ศิริสุวรรณคูหา)

ผู้อำนวยการสำนักงานทรัพยากรน้ำที่ ๓

การประมาณราคาค่า ก่อสร้างระบบกระจายน้ำด้วยพลังงานแสงอาทิตย์

ชื่อ พระธาตุศรีสองรัก

หมู่บ้าน . ตำบล ด่านซ้าย อำเภอ ด่านซ้าย จังหวัด เลย

ลำดับที่	รายการ	จำนวน	หน่วย	ราคาวัสดุ+ค่าแรง ราคาต่อหน่วย	จำนวนเงิน	หมายเหตุ
	1. งานเตรียมพื้นที่					
1.1	งานถากถาง	2,000.0	ตร.ม.	1.32	2,640.00	
1.2	งานถากถางและล้มต้นไม้	-	ตร.ม.	-	-	
1.3	งานกำจัดวัชพืชด้วยเรือ	-	ต้น	-	-	
1.4	งานกันน้ำระหว่างงานก่อสร้าง					
	1.4.1 กรณีเป็นงานขุดคลองส่งน้ำ คิดเป็นงานดินขุดด้วยเครื่องจักร	-	ลบ.ม.	-	-	
	1.4.2 กรณีเป็นงานดินถมชั่วคราว คิดเป็นงานดินถมบดอัดแน่น	-	ลบ.ม.	-	-	
	1.4.3 งานเข็มพืดเหล็ก	-	ม.	-	-	
1.5	งานสูบน้ำระหว่างก่อสร้าง	-	ลบ.ม.	-	-	
				รวมรายการที่ 1	2,640	บาท
	2. งานดิน					
2.1	งานขุดเปิดหน้าดิน (ระยะขนทิ้ง 1 กม.)	-	ลบ.ม.	-	-	
2.2	งานดินขุดด้วยแรงคน	-	ลบ.ม.	-	-	
2.3	งานดินขุดด้วยเครื่องจักร				-	
	2.3.1 ค่าขุดดินด้วยเครื่องจักร	-	ลบ.ม.	-	-	
	2.3.2 ระยะขนทิ้ง 1 กม.	-	ลบ.ม.	-	-	
	2.3.3 ระยะขนทิ้ง 2 กม.	-	ลบ.ม.	-	-	
	2.3.4 ระยะขนทิ้ง 3 กม.	-	ลบ.ม.	-	-	
	2.3.5 ระยะขนทิ้ง 4 กม.	-	ลบ.ม.	-	-	
	2.3.6 ระยะขนทิ้ง 5 กม.	-	ลบ.ม.	-	-	
2.4	งานดินขุดยาก	-	ลบ.ม.	-	-	
2.5	งานขุดลอกด้วยรถขุด	6,300.00	ลบ.ม.	30.61	192,843.00	(สภาพปกติ)
2.6	งานขุดลอกด้วยเรือขุด	-	ลบ.ม.	-	-	
2.7	งานระเบิดหิน	-	ลบ.ม.	-	-	
2.8	งานดินถมบดอัดแน่นด้วยแรงคน	-	ลบ.ม.	-	-	
2.9	งานดินถมบดอัดแน่นด้วยเครื่องจักรเบา	-	ลบ.ม.	-	-	
2.10	งานดินถมบดอัดแน่นจากดินขุด ระยะขนดิน 1 กม.				-	
	2.10.1 - ดินถมอัดแน่น	-	ลบ.ม.	-	-	
	2.10.2 - ดินถมบดอัดแน่น 95 %	-	ลบ.ม.	-	-	
2.11	งานดินถมอัดแน่นจากบ่อดิน				-	
	2.11.1 - ดินถมอัดแน่น	-	ลบ.ม.	-	-	
	2.11.2 - ดินถมบดอัดแน่น 95 %	-	ลบ.ม.	-	-	
2.12	งานลูกรังบดอัดแน่น	-	ลบ.ม.	-	-	
2.13	งานหินคลุกบดอัดแน่น	-	ลบ.ม.	-	-	
				รวมรายการที่ 2	192,843	บาท
	3. งานโครงสร้าง					
3.1	งานคอนกรีตโครงสร้าง	166.0	ลบ.ม.	3,072.85	510,093.10	
3.2	งานคอนกรีตหยาบ	-	ลบ.ม.	-	-	
3.3	งานคอนกรีตล้วนปนหินใหญ่	-	ลบ.ม.	-	-	
3.4	งานเหล็กเสริมคอนกรีต	8,730.0	กก.	33.89	295,859.70	
3.5	งานนั่งร้านสะพานคอนกรีตหล่อในที่	-	ตร.ม.	-	-	
3.6	งานเสาเข็ม	-		-	-	
	3.6.1 งานเสาเข็มคอนกรีตอัดแรงสี่เหลี่ยมตัน 0.18x0.18 ม. ยาว 6.00 ม.	26.0	ท่อน	1,345.00	34,970.00	
	3.6.2 งานเสาเข็มคอนกรีตอัดแรงตัวไอ 0.26x0.26 ม. ยาว 8.00 ม.	9.0	ท่อน	3,870.00	34,830.00	
3.7	งานรอยต่อคอนกรีต				-	
	3.7.1 งานแผ่นยางกันน้ำ แบบ A ขนาด 9 นิ้ว	-	ม.	-	-	
	3.7.2 งาน Elastic Joint Filler	-	ตร.ม.	-	-	
	3.7.3 งาน Joint Sealant Compound	-	ตร.ม.	-	-	

ลำดับที่	รายการ	จำนวน	หน่วย	ราคาวัสดุ+ค่าแรง ราคาต่อหน่วย	จำนวนเงิน	หมายเหตุ
3.8	งานตะแกรงกันน้ำ	-	ชุด	-	-	
3.9	งานรื้อถอนโครงสร้าง คสล.	-	ลบ.ม.	-	-	
				รวมรายการที่ 3	875,753	บาท
	4. งานป้องกันการกัดเซาะ					
4.1	งานคอนกรีตดาด	-	ตร.ม.	-	-	
4.2	งานหินเรียง	-	ลบ.ม.	-	-	
4.3	งานหินย่อยปรับพื้น	142.00	ลบ.ม.	390.87	55,503.54	
4.4	งานหินก่อ	-	ลบ.ม.	-	-	
4.5	งานหินทิ้ง	230.00	ลบ.ม.	466.14	107,212.20	
4.6	งานวัสดุกรอง (กรวดหรือหินย่อยและทรายผสมคละตามที่กำหนด)	-	ลบ.ม.	-	-	
4.7	งานปลูกหญ้า	-	ตร.ม.	-	-	
4.8	งานกล่องลวดตาข่าย Gabion พร้อมหินเรียง				-	
	กล่อง Gabion ขนาด 1.00 x 1.00 x หนา 0.50 ม.	-	ลบ.ม.	-	-	
	กล่อง Gabion ขนาด 1.00 x 2.00 x หนา 0.50 ม.	-	ลบ.ม.	-	-	
	กล่อง Gabion ขนาด 1.00 x 1.00 x หนา 1.00 ม.	-	ลบ.ม.	-	-	
	กล่อง Gabion ขนาด 1.00 x 2.00 x หนา 1.00 ม.	-	ลบ.ม.	-	-	
4.9	งานกล่องลวดตาข่าย Mattress พร้อมหินเรียง				-	
	กล่อง Mattress ขนาด 2.00 x 4.00 x หนา 0.30 ม.	-	ลบ.ม.	-	-	
	กล่อง Mattress ขนาด 2.00 x 6.00 x หนา 0.30 ม.	-	ลบ.ม.	-	-	
4.10	งานแผ่นพลาสติก	-	ตร.ม.	-	-	
4.11	งานแผ่นใยสังเคราะห์แบบที่ 2 (ปริมาณงานคิดตามแบบ)	-	ตร.ม.	-	-	
4.12	งานท่อระบายน้ำ HDPE ขนาด 150 มม.	-	ม.	-	-	
4.13	งานแผ่นใยสังเคราะห์แบบที่ 1 (ปริมาณงานคิดตามแบบ)	-	ตร.ม.	-	-	
				รวมรายการที่ 4	162,716	บาท
	5. งานท่อและอุปกรณ์					
5.1	ท่อเหล็กอาบสังกะสี (GSP:BS-M)					
	- ขนาด Dia. 2.00 นิ้ว	1.00	ม.	151.00	151.00	
	- ขนาด Dia. 4.00 นิ้ว	1.00	ม.	372.00	372.00	
	- ขนาด Dia. - นิ้ว	-	ม.	-	-	
5.2	ท่อ พี วี ซี ปลายเรียบ ชั้น 13.5 (รวมข้อต่อ)					
	- ขนาด Dia. 4.00 นิ้ว	7.00	ม.	340.00	2,380.00	
	- ขนาด Dia. 6.00 นิ้ว	44.00	ม.	488.00	21,472.00	
	- ขนาด Dia. 8.00 นิ้ว	-	ม.	-	-	
5.3	ท่อเหล็กเหนียว (มอก.)					
	- ขนาด Dia. 3.00 นิ้ว	1.00	ม.	667.00	667.00	
	- ขนาด Dia. 4.00 นิ้ว	8.00	ม.	1,219.00	9,752.00	
	- ขนาด Dia. 6.00 นิ้ว	90.00	ม.	2,127.00	191,430.00	
5.4	งานท่อซีเมนต์ใยหิน					
	- ขนาด Dia. - มม.	-	ม.	-	-	
	- ขนาด Dia. - มม.	-	ม.	-	-	
	- ขนาด Dia. - มม.	-	ม.	-	-	
	- ขนาด Dia. - มม.	-	ม.	-	-	
5.5	งานท่อ HDPE ชั้น PN 6 (PE80)					
	- ขนาด Dia. 125.00 มม. ชั้น PN 6	1,159.00	ม.	335.00	388,265.00	
	- ขนาด Dia. - มม. ชั้น PN 0	-	ม.	-	-	
	- ขนาด Dia. - มม. ชั้น PN 0	-	ม.	-	-	
	- ขนาด Dia. - มม. ชั้น PN 0	-	ม.	-	-	
	- ขนาด Dia. - มม. ชั้น PN 0	-	ม.	-	-	
	- ขนาด Dia. - มม. ชั้น PN 0	-	ม.	-	-	
	- ขนาด Dia. - มม. ชั้น PN 0	-	ม.	-	-	
5.6	งานท่อคอนกรีตเสริมเหล็ก					
	- ขนาด Dia. - ม.	-	ม.	-	-	
	- ขนาด Dia. - ม.	-	ม.	-	-	

ลำดับที่	รายการ	จำนวน	หน่วย	ราคาวัสดุ+ค่าแรง		หมายเหตุ
				ราคาต่อหน่วย	จำนวนเงิน	
	- ขนาด Dia. - ม.	-	ม.	-	-	
	-	-	-	-	-	
	-	-	-	-	-	
				รวมรายการที่ 5	614,489	บาท
	6.งานอาคารประกอบ					
6.1	ประตูน้ำเหล็กหล่อมาตรฐาน (มอก.)					
	- ขนาด Dia. 3.0 นิ้ว	2.0	ชุด	12,431.00	24,862.00	
	- ขนาด Dia. 4.0 นิ้ว	1.0	ชุด	15,651.00	15,651.00	
	- ขนาด Dia. 6.0 นิ้ว	5.0	ชุด	24,150.00	120,750.00	
6.2	ประตูน้ำกันกลับ(มอก)					
	- ขนาด Dia. - มม.	-	ชุด	-	-	
	- ขนาด Dia. - มม.	-	ชุด	-	-	
6.3	ประตูระบายอากาศ (มอก.)					
	- Air Valve เหล็ก 50.0 มม.	1.0	ชุด	5,175.00	5,175.00	
	- Double Air Va 80.0 มม.	1.0	ชุด	13,340.00	13,340.00	
6.4	ฝาท่อเหล็กหล่อพร้อมกรอบ และเครื่องยก 1250 กก.					
	- ขนาด - ม.	-	ชุด	-	-	
	- ขนาด - ม.	-	ชุด	-	-	
6.5	บานประตูระบายน้ำแบบบานตรง (SLUICE GATE)					
	- ขนาด - ม.	-	ชุด	-	-	
6.6	บานประตูระบายน้ำแบบบานโค้ง (RADIAL GATE)					
	- ขนาด - ม.	-	ชุด	-	-	
6.7	อาคารระบายตะกอน	-	ชุด	-	-	
6.8	อาคารจุดปล่อยน้ำ	17.0	ชุด	3,800.00	64,600.00	
6.9	อาคารท่อระบายอากาศ	2.0	ชุด	20,000.00	40,000.00	
6.10	อาคารควบคุม	2.0	ชุด	10,500.00	21,000.00	
6.11	อาคารคลุมประตูน้ำแบบที่ 1	-	ชุด	-	-	
6.12	งานพื้นลูกกรงเหล็กพร้อมกรอบ	-	ชุด	-	-	
6.13	บานประตูเหล็กพร้อมกรอบ	-	ชุด	-	-	
				รวมรายการที่ 6	305,378	บาท
	7.งานเบ็ดเตล็ด					
7.1	งานป้ายชื่อโครงการก่อสร้างระบบกระจายน้ำด้วยพลังงานแสงอาทิตย์(ป้ายเหล็ก)	1.0	ชุด	9,360.00	9,360.00	
7.2	งานป้ายแนะนำโครงการ	1.0	ชุด	6,540.00	6,540.00	
7.3	งานหลักแสดงค่าระดับน้ำ	-	ชุด	-	-	
7.4	งานหลักบอกแนว	22.0	ชุด	250.00	5,500.00	
7.5	งานตะแกรงกันสวะ	-	ชุด	-	-	
7.6	งานราวกันตก (คิดต่อ 1 เมตร (คิดรวม 3 แถวพร้อมเสา)	-	ม.	-	-	
7.7	งานป้ายเตือนพร้อมเสา	-	ชุด	-	-	
7.8	งานป้ายบังคับพร้อมเสา	-	ชุด	-	-	
7.9	รั้วตาข่ายพร้อมประตู	130.0	ม.	585.00	76,050.00	
7.10	เสาไฟฟ้าคอนกรีตอัดแรงสำเร็จรูป สูง 8.00 ม.	3.0	ต้น	2,050.00	6,150.00	
7.11	โครงสร้างรับแผงเซลล์แสงอาทิตย์	4.0	ชุด	23,500.00	94,000.00	
7.12	Ball valve ทองเหลือง Dia. 2"	1.0	ชุด	1,199.00	1,199.00	
7.13	Foot Valve เหล็กหล่อ Dia 4"	2.0	ชุด	8,600.00	17,200.00	
7.14	Check Valve ขนาด Dia. 3" มอก 256	2.0	ชุด	5,200.00	10,400.00	
7.15	Check Valve ขนาด Dia. 6" มอก 256	1.0	ชุด	11,500.00	11,500.00	
7.16	Y-Strainer เหล็กหล่อ Dia. 4"	2.0	ชุด	6,800.00	13,600.00	
7.17	Flexible joint ขนาด 3" (หน้าจานสแตนเลส PN10)	4.0	ชุด	1,512.00	6,048.00	
7.18	Flexible joint ขนาด 6" (หน้าจานสแตนเลส PN10)	2.0	ชุด	2,686.00	5,372.00	
7.19	มาตรวัดน้ำขนาด Dia. 6" หน้าจาน	1.0	ชุด	28,000.00	28,000.00	
7.20	มาตรวัดน้ำขนาด Dia. 3" หน้าจาน	2.0	ชุด	11,000.00	22,000.00	
7.21	Surge Valve ขนาด Dia. 2"	1.0	ชุด	40,000.00	40,000.00	
7.22	ท่อยางตัวหนอน Dia 6" หน้าแปลน ยาว 6.00 ม.	1.0	ชุด	41,586.00	41,586.00	

ลำดับที่	รายการ	จำนวน	หน่วย	ราคาวัสดุ+ค่าแรง		หมายเหตุ
				ราคาต่อหน่วย	จำนวนเงิน	
7.23	ทุ่นวางท่อยางตัวหนอน	2.0	ชุด	25,000.00	50,000.00	
7.24	Pressure Gauge Dia 3" ขนาด 0-16 Bar	2.0	ชุด	1,995.00	3,990.00	
-	Connecting screw 3/8 นิ้ว	-	-	-	-	
7.25	Blind Flange Dia. 6"	7.0	ชุด	1,005.00	7,035.00	
7.26	ข้อต่อท่อเหล็กเหนียว	-	-	-	-	
-	- สามทาง 6"x6"	3.0	ชุด	2,680.00	8,040.00	
-	- สามทางลด 6"x3"	2.0	ชุด	3,400.00	6,800.00	
-	- สามทางลด 4"x2"	1.0	ชุด	1,550.00	1,550.00	
-	- ข้องอ 90 องศา Dia 4"	2.0	ชุด	500.00	1,000.00	
-	- ข้องอ 90 องศา Dia 6"	5.0	ชุด	1,230.00	6,150.00	
-	- ข้องอ 45 องศา Dia 6"	4.0	ชุด	980.00	3,920.00	
-	- ข้อลด 4"x3"	2.0	ชุด	375.00	750.00	
7.27	หน้าจานเหล็กเหนียว	-	-	-	-	
-	- Dia 2"	2.0	ชุด	284.00	568.00	
-	- Dia 3"	4.0	ชุด	409.00	1,636.00	
-	- Dia 4"	8.0	ชุด	454.00	3,632.00	
-	- Dia 6"	58.0	ชุด	795.00	46,110.00	
7.28	หน้าจานตาบอด เหล็กเหนียว	-	-	-	-	
-	- Dia 4"	-	ชุด	570.00	-	
7.29	ข้อลดท่อ GS 4"x2"	1.0	ชุด	500.00	500.00	
7.30	ฝาครอบ GS 4"	2.0	ชุด	310.00	620.00	
7.31	เหล็กฉาก ขนาด 50 x 50 x 4 มม.	286.0	ม.	105.00	30,030.00	
7.32	ฝารางระบายน้ำสำเร็จรูป	143.0	ชุด	161.00	23,023.00	
				รวมรายการที่ 7	589,859	บาท
	8.งานครุภัณฑ์จัดซื้ออาคารระบบกระจายน้ำพลังงานแสงอาทิตย์ (รวมค่าวัสดุและแรงงาน)					
8.1	งานเครื่องสูบน้ำ VERTICAL MULTISTAGE PUMP ขนาด 7.5 Kw. (มอก.)	2.0	ชุด	293,300.00	586,600.00	
8.2	งานแพเหล็กขนาด 3.60x4.50x3.00 ม. รวมเครื่องกว้านสลิงยึดแพ เครื่องกว้านสายไฟ	1.0	ชุด	850,000.00	850,000.00	
	พร้อมอุปกรณ์สลิงยึดแพ					
8.3	ชุดควบคุมการทำงานระบบสูบน้ำพลังงานแสงอาทิตย์ ขนาด 7.5 Kw	2.0	ชุด	376,000.00	752,000.00	
8.4	งานชุดแผงเซลล์แสงอาทิตย์ ขนาด 400 W ชนิด Crystalline Silicon (มอก.)	64.0	ชุด	12,000.00	768,000.00	
8.5	งานถังเก็บน้ำเคลือบแก้วแบบตั้งพื้น ทรงกระบอกแนวตั้ง 100 ลบ.ม.สูง 10.50 ม.	1.0	ชุด	1,370,000.00	1,370,000.00	
8.6	ชุดอุปกรณ์ประกอบสำหรับถังเก็บน้ำขนาด 100 ลบ.ม.	1.0	ชุด	238,650.00	238,650.00	
8.7	เครื่องกรองน้ำบาดาลอัตโนมัติ 60 ลบ.ม./ชม.	1.0	ชุด	514,000.00	514,000.00	
8.8	ค่าจัดหาและติดตั้งไฟฟ้าแสงสว่าง(หลอดLED) ระบบSolarcell	6.0	ชุด	36,300.00	217,800.00	
				รวมรายการที่ 8	5,297,050	บาท

ระยะขนส่งวัสดุ

ระยะทางจากกรุงเทพฯถึงจังหวัด	510.00	กม.	ผิวทางประเภท ทางลาดยาง
ระยะทางจังหวัดถึงโครงการ	72.00	กม.	ผิวทางประเภท ทางลาดยาง / ทางลูกรัง
ราคาน้ำมัน ดีเซล (เฉลี่ย)	36.5/35.5	บาท/ลิตร	

สรุปงานจ้างเหมา

เบี้ยเลี้ยง ประเภท ท่อ ค่าควบคุมงาน	54,600	บาท
จำนวนเครื่องจักร	1	ชุด
ระยะเวลาก่อสร้าง	180	วัน

สรุปงานดิน

ดินขุดทั้งหมด	6,300	ลบ.ม.
นำไปถมได้	6,300	ลบ.ม.
เหลือดินทิ้ง	-	ลบ.ม.

หมายเหตุ :

ราคานี้เป็นราคาโดยประมาณใช้เป็นส่วนกลางสำหรับขอจัดสรรงบประมาณเท่านั้น ความถูกต้องของปริมาณงาน

รายละเอียดโครงการตามแผน ปีงบประมาณ พ.ศ. 2566

จัดทำเมื่อ วันที่ 5 มกราคม 2566

ลำดับที่	รายการ	ราคากลาง (บาท)	ระยะเวลาก่อสร้าง (วัน)			ระยะเวลาก่อสร้างตามสัญญา (วัน)	การเบิกเงินไม่น้อยกว่างวดละ (บาท)	ยืนราคา (วัน)	หมายเหตุ
			ก่อสร้าง	ทดสอบวัสดุ	ฤดูฝน				
1	โครงการพระธาตุศรีสองรัก หมู่บ้าน , ตำบล ด่านซ้าย อำเภอ ด่านซ้าย จังหวัด เลย	9,165,000.00	180	30	30	240	-	30	กำหนดยืนราคา 30 วัน นับถัดจากวันที่หัวหน้าส่วนราชการได้ให้ความเห็นชอบราคากลาง

ลงชื่อ .... ประธานคณะกรรมการกำหนดราคากลาง

(นายเลิศฤทธิ์ เลี่ยมสกุล)

ลงชื่อ .... กรรมการกำหนดราคากลาง

(นายเกียรติชัย ภูพันนา)

ลงชื่อ .... กรรมการกำหนดราคากลาง

(นายบรรจง อภัยแสน)

แบบสรุปราคากลางงานก่อสร้างชลประทาน

ชื่อโครงการ ก่อสร้างระบบกระจายน้ำด้วยพลังงานแสงอาทิตย์พระธาตุศรีสองรัก หมู่บ้าน . ตำบล ด่านซ้าย อำเภอ ด่านซ้าย จังหวัด เลย

สำนักงานทรัพยากรน้ำที่ 3 อุดรธานี กรมทรัพยากรน้ำ กระทรวงทรัพยากรธรรมชาติและสิ่งแวดล้อม

ลำดับที่	รายการ	ค่า K สูตรที่	ปริมาณ	หน่วย	ค่างานต้นทุน (บาท/หน่วย)	ค่างานต้นทุน (บาท)	ค่า Factor F	ราคากลาง (บาท/หน่วย)	ราคากลาง ราคารวมทั้งสิ้น
	1. งานเตรียมพื้นที่								
1.1	งานถากถาง		2,000.00	ตร.ม.	1.32	2,640.00	1.3129	1.730	3,460.00
	2. งานดิน								
2.1	งานขุดลอกด้วยรถขุด	K(2.1)	6,300.00	ลบ.ม.	30.61	192,843.00	1.3129	40.190	253,197.00
	3. งานโครงสร้าง								
3.1	งานคอนกรีตโครงสร้าง	K(4.5)	166.00	ลบ.ม.	3,072.85	510,093.10	1.2540	3,853.350	639,656.10
3.3	งานเหล็กเสริมคอนกรีต	K(4.4)	8,730.00	กก.	33.89	295,859.70	1.2540	42.500	371,025.00
3.6	งานเสาเข็ม	K(5.8.1)	-	-	-	-	1.2540	-	-
	3.6.1 งานเสาเข็มคอนกรีตอัดแรงสี่เหลี่ยมตัน 0.18x0.18 ม. ยาว 6.00 ม.		26.00	ท่อน	1,345.00	34,970.00	1.2540	1,686.630	43,852.38
	3.6.2 งานเสาเข็มคอนกรีตอัดแรงตัวไอ 0.26x0.26 ม. ยาว 8.00 ม.		9.00	ท่อน	3,870.00	34,830.00	1.2540	4,852.980	43,676.82
	4. งานป้องกันการกัดเซาะ								
4.3	งานหินย่อยปรับพื้น	K(2.2)	142.00	ลบ.ม.	390.87	55,503.54	1.3129	513.170	72,870.14
4.5	งานหินทิ้ง	K(2.2)	230.00	ลบ.ม.	466.14	107,212.20	1.3129	612.000	140,760.00
	5. งานท่อและอุปกรณ์								
5.1	ท่อเหล็กอาบสังกะสี (GSP.BS-M)								
-	- ขนาด Dia. 2.00 นิ้ว	K(5.6)	1.00	ม.	151.00	151.00	1.3129	198.250	198.25
-	- ขนาด Dia. 4.00 นิ้ว	K(5.6)	1.00	ม.	372.00	372.00	1.3129	488.400	488.40
5.2	ท่อ พี วี ซี ปลายเรียบ ชั้น 13.5 (รวมข้อต่อ)							-	
-	- ขนาด Dia. 4.00 นิ้ว	K(5.1.3)	7.00	ม.	340.00	2,380.00	1.3129	446.390	3,124.73
-	- ขนาด Dia. 6.00 นิ้ว	K(5.1.3)	44.00	ม.	488.00	21,472.00	1.3129	640.700	28,190.80
5.3	ท่อเหล็กเหนียว (มอก.)							-	
-	- ขนาด Dia. 3.00 นิ้ว	K(5.2.2)	1.00	ม.	667.00	667.00	1.3129	875.700	875.70
-	- ขนาด Dia. 4.00 นิ้ว	K(5.2.2)	8.00	ม.	1,219.00	9,752.00	1.3129	1,600.430	12,803.44

แบบสรุปราคากลางงานก่อสร้างชลประทาน

ชื่อโครงการ ก่อสร้างระบบกระจายน้ำด้วยพลังงานแสงอาทิตย์พระธาตุศรีสองรัก หมู่บ้าน . ตำบล ด่านซ้าย อำเภอ ด่านซ้าย จังหวัด เลย

สำนักงานทรัพยากรน้ำที่ 3 อุดรธานี กรมทรัพยากรน้ำ กระทรวงทรัพยากรธรรมชาติและสิ่งแวดล้อม

ลำดับที่	รายการ	ค่า K สูตรที่	ปริมาณ	หน่วย	ค่างานต้นทุน (บาท/หน่วย)	ค่างานต้นทุน (บาท)	ค่า Factor F	ราคากลาง (บาท/หน่วย)	ราคารวมทั้งสิ้น
-	- ขนาด Dia. 6.00 นิ้ว	K(5.2.2)	90.00	ม.	2,127.00	191,430.00	1.3129	2,792.540	251,328.60
5.5	งานท่อ HDPE ชั้น PN 6 (PE80)							-	
-	- ขนาด Dia. 125 มม. ชั้น PN 6.0	K(5.2.3)	1,159.00	ม.	335.00	388,265.00	1.3129	439.820	509,751.38
	6.งานอาคารประกอบ								
6.1	ประตูน้ำเหล็กหล่อมาตรฐาน (มอก.)								
-	- ขนาด Dia. 3.00 นิ้ว	K(4.2)	2.00	ชุด	12,431.00	24,862.00	1.2540	15,588.470	31,176.94
-	- ขนาด Dia. 4.00 นิ้ว	K(4.2)	1.00	ชุด	15,651.00	15,651.00	1.2540	19,626.350	19,626.35
-	- ขนาด Dia. 6.00 นิ้ว	K(4.2)	5.00	ชุด	24,150.00	120,750.00	1.2540	30,284.100	151,420.50
6.3	ประตูระบายอากาศ (มอก.)		-	-	-	-		-	
-	- Air Valve เหล็กหล่อ 50.00 มม.	K(4.2)	1.00	ชุด	5,175.00	5,175.00	1.2540	6,489.450	6,489.45
-	- Double Air Valve เหล็กหล่อ 80.00 มม.	K(4.2)	1.00	ชุด	13,340.00	13,340.00	1.2540	16,728.360	16,728.36
6.8	อาคารจุดปล่อยน้ำ	K(4.2)	17.00	ชุด	3,800.00	64,600.00	1.2540	4,765.200	81,008.40
6.9	อาคารท่อระบายอากาศ	K(4.2)	2.00	ชุด	20,000.00	40,000.00	1.2540	25,080.000	50,160.00
6.10	อาคารควบคุม	K(4.2)	2.00	ชุด	10,500.00	21,000.00	1.2540	13,167.000	26,334.00
	7.งานเบ็ดเตล็ด								
7.1	งานป้ายชื่อโครงการก่อสร้างระบบกระจายน้ำด้วยพลังงานแสงอาทิตย์(ป้ายเหล็ก)		1.00	ชุด	9,360.00	9,360.00	1.2540	11,737.440	11,737.44
7.2	งานป้ายแนะนำโครงการ		1.00	ชุด	6,540.00	6,540.00	1.2540	8,201.160	8,201.16
7.4	งานหลักบอกแนว		22.00	ชุด	250.00	5,500.00	1.2540	313.500	6,897.00
7.9	รั้วตาข่ายพร้อมประตู		130.00	ม.	585.00	76,050.00	1.2540	733.590	95,366.70
7.10	เสาไฟฟ้าคอนกรีตอัดแรงสำเร็จรูป สูง 8.00 ม.		3.00	ต้น	2,050.00	6,150.00	1.2540	2,570.700	7,712.10
7.11	โครงสร้างรับแผงเซลล์แสงอาทิตย์		4.00	ชุด	23,500.00	94,000.00	1.2540	29,469.000	117,876.00
7.12	Ball valve ทองเหลือง Dia. 2"		1.00	ชุด	1,199.00	1,199.00	1.2540	1,503.550	1,503.55
7.13	Foot Valve เหล็กหล่อ Dia 4"		2.00	ชุด	8,600.00	17,200.00	1.2540	10,784.400	21,568.80
7.14	Check Valve ขนาด Dia. 3" มอก 256		2.00	ชุด	5,200.00	10,400.00	1.2540	6,520.800	13,041.60

แบบสรุปราคากลางงานก่อสร้างชลประทาน

ชื่อโครงการ ก่อสร้างระบบกระจายน้ำด้วยพลังงานแสงอาทิตย์พระธาตุศรีสองรัก หมู่บ้าน . ตำบล ด่านซ้าย อำเภอ ด่านซ้าย จังหวัด เลย

สำนักงานทรัพยากรน้ำที่ 3 อุดรธานี กรมทรัพยากรน้ำ กระทรวงทรัพยากรธรรมชาติและสิ่งแวดล้อม

ลำดับที่	รายการ	ค่า K สูตรที่	ปริมาณ	หน่วย	ค่างานต้นทุน (บาท/หน่วย)	ค่างานต้นทุน (บาท)	ค่า Factor F	ราคากลาง (บาท/หน่วย)	ราคากลาง ราคารวมทั้งสิ้น
7.15	Check Valve ขนาด Dia. 6" มอก 256		1.00	ชุด	11,500.00	11,500.00	1.2540	14,421.000	14,421.00
7.16	Y-Strainer เหล็กหล่อ Dia. 4"		2.00	ชุด	6,800.00	13,600.00	1.2540	8,527.200	17,054.40
7.17	Flexible joint ขนาด 3" (หน้าจานสแตนเลส PN10)		4.00	ชุด	1,512.00	6,048.00	1.2540	1,896.050	7,584.20
7.18	Flexible joint ขนาด 6" (หน้าจานสแตนเลส PN10)		2.00	ชุด	2,686.00	5,372.00	1.2540	3,368.240	6,736.48
7.19	มาตรวัดน้ำขนาด Dia. 6" หน้าจาน		1.00	ชุด	28,000.00	28,000.00	1.2540	35,112.000	35,112.00
7.20	มาตรวัดน้ำขนาด Dia. 3" หน้าจาน		2.00	ชุด	11,000.00	22,000.00	1.2540	13,794.000	27,588.00
7.21	Surge Valve ขนาด Dia. 2"		1.00	ชุด	40,000.00	40,000.00	1.2540	50,160.000	50,160.00
7.22	ท่อยางตัวหนอน Dia 6" หน้าแปลน ยาว 6.00 ม.		1.00	ชุด	41,586.00	41,586.00	1.2540	52,148.840	52,148.84
7.23	ทุ่นวางท่อยางตัวหนอน		2.00	ชุด	25,000.00	50,000.00	1.2540	31,350.000	62,700.00
7.24	Pressure Gauge Dia 3" ขนาด 0-16 Bar		2.00	ชุด	1,995.00	3,990.00	1.2540	2,501.730	5,003.46
	Connecting screw 3/8 นิ้ว								
7.25	Blind Flange Dia. 6"		7.00	ชุด	1,005.00	7,035.00	1.2540	1,260.270	8,821.89
7.26	ข้อต่อท่อเหล็กเหนียว								
	- สามทาง 6"x6"		3.00	ชุด	2,680.00	8,040.00	1.2540	3,360.720	10,082.16
	- สามทางลด 6"x3"		2.00	ชุด	3,400.00	6,800.00	1.2540	4,263.600	8,527.20
	- สามทางลด 4"x2"		1.00	ชุด	1,550.00	1,550.00	1.2540	1,943.700	1,943.70
	- ข้องอ 90 องศา Dia 4"		2.00	ชุด	500.00	1,000.00	1.2540	627.000	1,254.00
	- ข้องอ 90 องศา Dia 6"		5.00	ชุด	1,230.00	6,150.00	1.2540	1,542.420	7,712.10
	- ข้องอ 45 องศา Dia 6"		4.00	ชุด	980.00	3,920.00	1.2540	1,228.920	4,915.68
	- ข้อลด 4"x3"		2.00	ชุด	375.00	750.00	1.2540	470.250	940.50
7.27	หน้าจานเหล็กเหนียว								
	- Dia 2"		2.00	ชุด	284.00	568.00	1.2540	356.140	712.28
	- Dia 3"		4.00	ชุด	409.00	1,636.00	1.2540	512.890	2,051.56
	- Dia 4"		8.00	ชุด	454.00	3,632.00	1.2540	569.320	4,554.56

แบบสรุปราคากลางงานก่อสร้างชลประทาน

ชื่อโครงการ ก่อสร้างระบบกระจายน้ำด้วยพลังงานแสงอาทิตย์พระธาตุศรีสองรัก หมู่บ้าน . ตำบล ด่านซ้าย อำเภอ ด่านซ้าย จังหวัด เลย

สำนักงานทรัพยากรน้ำที่ 3 อุดรธานี กรมทรัพยากรน้ำ กระทรวงทรัพยากรธรรมชาติและสิ่งแวดล้อม

ลำดับที่	รายการ	ค่า K สูตรที่	ปริมาณ	หน่วย	ค่างานต้นทุน (บาท/หน่วย)	ค่างานต้นทุน (บาท)	ค่า Factor F	ราคากลาง (บาท/หน่วย)	ราคากลาง ราคารวมทั้งสิ้น
	- Dia 6"		58.00	ชุด	795.00	46,110.00	1.2540	996.930	57,821.94
7.29	ข้องอท่อ GS 4"x2"		1.00	ชุด	500.00	500.00	1.2540	627.000	627.00
7.30	ฝาครอบ GS 4"		2.00	ชุด	310.00	620.00	1.2540	388.740	777.48
7.31	เหล็กฉาก ขนาด 50 x 50 x 4 มม.		286.00	ม.	105.00	30,030.00	1.2540	131.670	37,657.62
7.32	ฝารางระบายน้ำสำเร็จรูป		143.00	ชุด	161.00	23,023.00	1.2540	201.890	28,870.27
	8.งานครุภัณฑ์จัดซื้ออาคารระบบกระจายน้ำพลังงานแสงอาทิตย์ (รวมค่าวัสดุและแรงงาน)								
8.1	งานเครื่องสูบน้ำ VERTICAL MULTISTAGE PUMP ขนาด 7.5 Kw. (มอก.)		2.00	ชุด	293,300.00	586,600.00	1.0700	313,831.000	627,662.00
8.2	งานแพเหล็กขนาด 3.60x4.50x3.00 ม. รวมเครื่องกว้านสลิงยึดแพ เครื่องกว้านสายไฟ		1.00	ชุด	850,000.00	850,000.00	1.0700	909,500.000	909,500.00
	พร้อมอุปกรณ์สลิงยึดแพ								
8.3	ชุดควบคุมการทำงานระบบสูบน้ำพลังงานแสงอาทิตย์ ขนาด 7.5 Kw		2.00	ชุด	376,000.00	752,000.00	1.0700	402,320.000	804,640.00
	พร้อมอุปกรณ์ติดตามผลระยะไกล (Remote Monitoring)								
8.4	งานชุดแผงเซลล์แสงอาทิตย์ ขนาด 400 W ชนิด Crystalline Silicon (มอก.)		64.00	ชุด	12,000.00	768,000.00	1.0700	12,840.000	821,760.00
8.5	งานถังเก็บน้ำเคลือบแก้วแบบตั้งพื้น ทรงกระบอกแนวตั้ง 100 ลบ.ม.สูง 10.50 ม.		1.00	ชุด	1,370,000.00	1,370,000.00	1.0700	1,465,900.000	1,465,900.00
8.6	ชุดอุปกรณ์ประกอบสำหรับถังเก็บน้ำขนาด 100 ลบ.ม.		1.00	ชุด	238,650.00	238,650.00	1.0700	255,355.500	255,355.50
8.7	เครื่องกรองน้ำเกษตรอัตโนมัติ 60 ลบ.ม./ชม.		1.00	ชุด	514,000.00	514,000.00	1.0700	549,980.000	549,980.00
8.8	ค่าจัดหาและติดตั้งไฟฟ้าแสงสว่าง(หลอดLED) ระบบSolarcell		6.00	ชุด	36,300.00	217,800.00	1.0700	38,841.000	233,046.00
					รวมค่างานต้นทุนทั้งสิ้น	8,040,727.54			9,165,728.91
								รวมราคากลางเป็นเงินทั้งสิ้น	9,165,000.00

(เก้าล้านหนึ่งแสนหกหมื่นห้าพันบาทถ้วน)

.... กรรมการ
(นายบรรจง อภัยแสน)

.... กรรมการ
(นายกร[illegible]จร ภูพันนา)

.... ประธานคณะกรรมการกำหนดราคากลาง
(นายเลิศฤทธิ์ เลี่ยมสกุล)