เอกสารแนบท้ายเอกสารประกวดราคาอิเล็กทรอนิกส์

ข้อ ๑.๑ แบบรูปและรายการละเอียด

กรมทรัพยากรน้ำ กระทรวงทรัพยากรธรรมชาติและสิ่งแวดล้อม

โครงการอนุรักษ์ฟื้นฟู คลองบางเท่าแม่

พร้อมระบบกระจายน้ำ

ตำบลเขาต่อ อำเภอปลายพระยา จังหวัดกระบี่

แบบรายละเอียดก่อสร้าง

พฤศจิกายน 2565

หมวด ก งานทั่วไป

ประเทศไทย

กรมทรัพยากรน้ำ กระทรวงทรัพยากรธรรมชาติและสิ่งแวดล้อม

โครงการอนุรักษ์ฟื้นฟู คลองบางเท่าแม่ พร้อมระบบกระจายน้ำ ตำบลเขาต่อ อำเภอปลายพระยา จังหวัดกระบี่

รหัส กบ22101



แผนที่แสดงจังหวัดที่ตั้งโครงการ

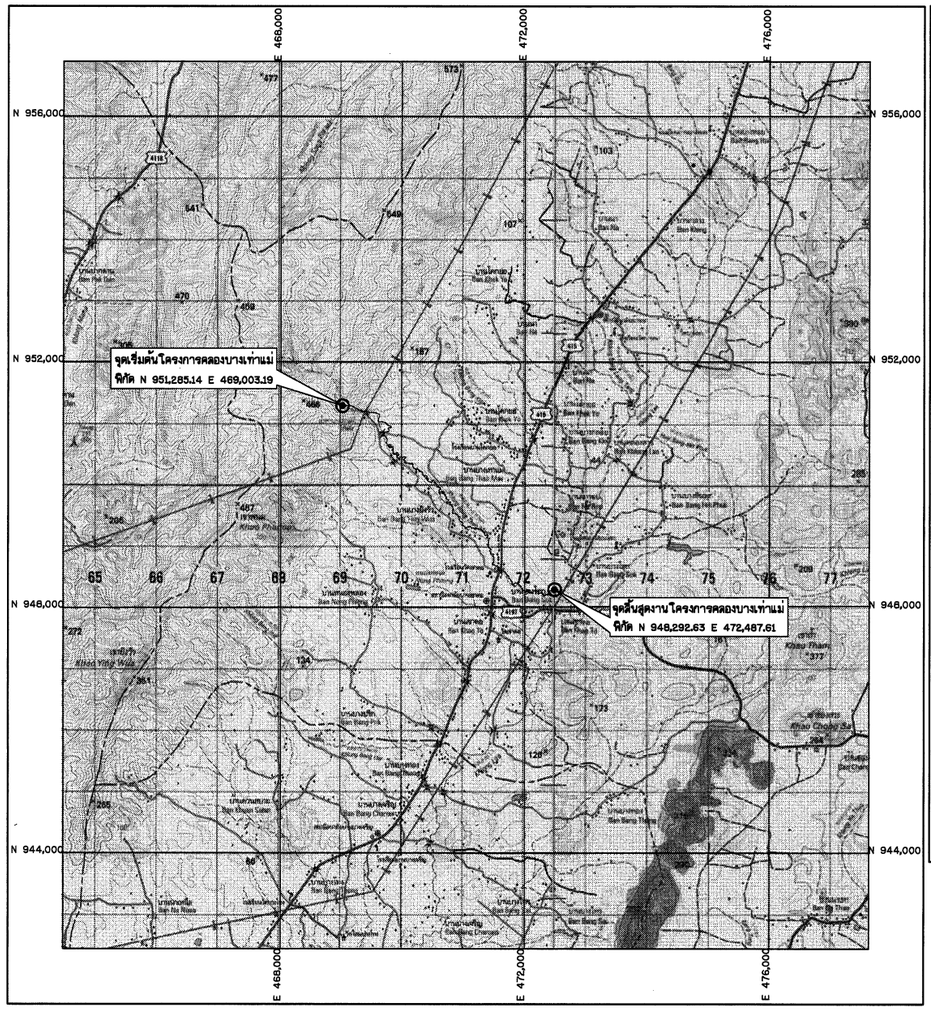

ระวาง 4726-II, 4726-III
ลำดับชุด L7018 ZONE 47P

แผนที่แสดงที่ตั้งโครงการ

มาตราส่วน 1:50,000

สารบัญ

ลำดับที่	ชื่อแบบ	แบบเลขที่	จำนวนแผ่น	ลำดับที่	ชื่อแบบ	แบบเลขที่	จำนวนแผ่น
	หมวด " ก " งานทั่วไป				**หมวด " ฉ " งานอาคารหัวงาน และอาคารประกอบ**		
1	แผนที่แสดงที่ตั้งโครงการ	ก1	1	1	งานภูมิสถาปัตย์	ฉ1	13
2	บัญชีแบบ	ก2	5	2	อาคารตอนรับ	ฉ2	10
3	สัญลักษณ์ และองค์ประกอบโครงการ	ก3	5	3	อาคารเอนกประสงค์	ฉ3	18
4	สถานที่ทิ้งดิน	ก4	11	4	อาคารร้านค้าที่ระลึกและห้องน้ำ 2	ฉ4	39
5	สภาพธรณีวิทยา และแหล่งวัสดุ	ก5	10	5	อาคารร้านอาหาร	ฉ5	23
6	แปลนทั่วไปของโครงการ	ก6	10	6	ป้ายน้ำตกบางเท่าแม่ (จุดเช็คอิน)	ฉ6	2
	หมวด " ข " งานอ่างเก็บน้ำบางเท่าแม่ และอาคารประกอบ			7	สัญลักษณ์ช้างตรงลานวงกลม	ฉ7	3
1	แปลนทั่วไป งานอ่างเก็บน้ำบางเท่าแม่ และอาคารประกอบ	ข1	1	8	ชุ่มทางเข้า (ชุ่มประตูช้าง)	ฉ8	10
2	สภาพปัจจุบัน งานรื้อถอน งานปรับพื้นที่ และงานขุดลอกอ่างเก็บน้ำ	ข2	6	9	จุดชมวิว และดูนก	ฉ9	10
3	งานก่อสร้างกำแพงกันน้ำ และอาคารประกอบ	ข3	38	10	สะพานทางเดินเชื่อมรอบอ่าง	ฉ10	1
4	งานหาดทรายเทียม	ข4	2	11	สะพานแขวนอ่างเก็บน้ำ	ฉ11	3
5	งานระบบระบายน้ำรอบพื้นที่บริเวณอ่างเก็บน้ำบางเท่าแม่	ข5	8	12	ถนนทางเดินเข้าสู่บริเวณอ่างเก็บน้ำและน้ำตกบางเท่าแม่	ฉ12	8
6	งานระบบไฟฟ้าของงานอ่างเก็บน้ำบางเท่าแม่ และอาคารประกอบ	ข6	4	13	งานพัฒนาน้ำตกชั้น 2-5	ฉ13	13
7	อาคารลดพลังงานน้ำ	ข7	2	14	งานป้องกันหน้าผา	ฉ14	4
	หมวด " ค " งานปรับปรุงคลองบางเท่าแม่			15	งานอาคารสถานีสูบ พร้อมระบบผลิตน้ำดื่ม	ฉ15	10
1	แปลนทั่วไป งานปรับปรุงคลองบางเท่าแม่	ค1	6	16	ลานจอด 1	ฉ16	30
2	แปลนและรูปตัดตามยาว	ค2	22	17	อาคารชุดรักษาความปลอดภัยหมู่บ้าน และอาคารบริการ	ฉ17	29
3	แบบทั่วไป รูปตัดตามขวาง กำแพงกันดิ่ง และรางระบายน้ำ	ค3	10	18	งานอาคารเก็บอุปกรณ์ซ่อมบำรุง	ฉ18	6
4	รูปตัดตามขวาง	ค4	35	19	งานระบบสื่อสาร	ฉ19	5
5	อาคารประกอบ	ค5	35	20	แบบมาตรฐาน - ราวกันตก	ฉ20	1
6	งานระบบไฟฟ้าของงานปรับปรุงคลองบางเท่าแม่	ค6	5		**หมวด " ช " งานป้ายและงานเบ็ดเตล็ด**		
	หมวด " ง " งานระบบกระจายน้ำ			1	ป้ายอ่างเก็บน้ำบางเท่าแม่	ช1	1
1	แปลนทั่วไป ระบบส่งน้ำ	ง1	10	2	ป้ายงานปรับปรุงคลองบางเท่าแม่	ช2	1
2	แปลนและรูปตัด ระบบส่งน้ำสาย L-MP	ง2	17	3	ป้ายงานระบบกระจายน้ำ	ช3	1
3	แปลนและรูปตัด ระบบส่งน้ำสาย R-MP	ง3	19	4	ป้ายงานปรับปรุงถนนทางเข้าโครงการ	ช4	1
4	แปลนและรูปตัด ระบบส่งน้ำสาย M-MP และ M2-MP	ง4	23	5	ป้ายแนะนำโครงการ	ช5	1
5	แบบรายละเอียดท่อ และอาคารประกอบ	ง5	19				
6	แบบมาตรฐาน	ง6	24				
	หมวด " จ " งานปรับปรุงถนนเข้าโครงการ						
1	แปลนทั่วไป	จ1	1				
2	งานก่อสร้างถนนทางออก แปลนรูปตัดตามยาว และรูปตัดตามขวาง	จ2	17				
3	งานก่อสร้างถนนเชื่อม แปลนรูปตัดตามยาว และรูปตัดตามขวาง	จ3	5				
4	งานปรับปรุงถนนหลักทางเข้า แปลน	จ4	7				
5	แบบขยายถนน และแบบมาตรฐาน เครื่องหมายจราจร	จ5	12				
6	งานระบายน้ำ - แปลนทั่วไปและแบบมาตรฐาน	จ6	3				
7	งานระบบไฟฟ้าของงานปรับปรุงถนนเข้าโครงการ	จ7	10				
8	แบบมาตรฐาน	จ8	2				
						รวม	628

อนุมัติ

กรมทรัพยากรน้ำ

โครงการอนุรักษ์ฟื้นฟู คลองบางเท่าแม่ พร้อมระบบกระจายน้ำ
ตำบลเขาต่อ อำเภอปลายพระยา จังหวัดกระบี่
หมวด " ก " งานทั่วไป
แผนที่แสดงที่ตั้งโครงการ

ผู้รับจ้าง : มหาวิทยาลัยเกษตรศาสตร์ วิทยาเขตเฉลิมพระเกียรติ จังหวัดสกลนคร

สำรวจ	(นายกฤตย์ เกตุภูมิ)	
ออกแบบ	(ผศ.ดร.วิษณุวงศ์ กรีพละ สย.9270)	
เขียนแบบ	(นายศักดินนท์ ทิวาวงษ์)	ช). ผศ.ทศพล จตุระบุล) ผู้จัดการโครงการ
ตรวจแบบ	(รศ.ดร.ยงยศ เอียดทูลิ สย.7309)	
แบบเลขที่	สทน. 006/65	แบบแผ่นที่ กบ-001 / 001 628

บัญชีแบบ

หมวด ' ก ' งานทั่วไป

ลำดับแผ่น	หมวดแผ่น	รายการ	แบบแผ่นที่
1	ก1	แผนที่แสดงที่ตั้งโครงการ	ก1-001 / 001
2	ก2	บัญชีแบบ (1/5)	ก2-001 / 005
3	ก2	บัญชีแบบ (2/5)	ก2-002 / 005
4	ก2	บัญชีแบบ (3/5)	ก2-003 / 005
5	ก2	บัญชีแบบ (4/5)	ก2-004 / 005
6	ก2	บัญชีแบบ (5/5)	ก2-005 / 005
7	ก3	สัญลักษณ์ คำย่อ	ก3-001 / 005
8	ก3	สรุปองค์ประกอบโครงการ และสรุปรายละเอียดของแต่ละองค์ประกอบ (1)	ก3-002 / 005
9	ก3	สรุปองค์ประกอบโครงการ และสรุปรายละเอียดของแต่ละองค์ประกอบ (2)	ก3-003 / 005
10	ก3	สรุปองค์ประกอบโครงการ และสรุปรายละเอียดของแต่ละองค์ประกอบ (3)	ก3-004 / 005
11	ก3	ข้อกำหนดเกี่ยวกับแปลน มาตรการป้องกัน แก้ไข และลดผลกระทบสิ่งแวดล้อม	ก3-005 / 005
		และข้อกำหนดการก่อสร้าง	
12	ก4	แผนที่แสดงที่ทั้งดิน	ก4-001 / 011
13	ก4	แปลนที่ทิ้งดินวัดเขาต่อ และรพ.สต.บ้านเขาต่อ	ก4-002 / 011
14	ก4	รูปตัดตามขวางที่ทิ้งดินวัดเขาต่อ และรพ.สต.บ้านเขาต่อ	ก4-003 / 011
15	ก4	แปลนที่ทิ้งดินโรงเรียนบ้านโคกยอ	ก4-004 / 011
16	ก4	รูปตัดตามขวางที่ทิ้งดินโรงเรียนบ้านโคกยอ	ก4-005 / 011
17	ก4	แปลนที่ทิ้งดินที่สาธารณะจุดที่ 1 และ 2	ก4-006 / 011
18	ก4	รูปตัดตามขวางที่ทิ้งดินที่สาธารณะจุดที่ 1 และ 2	ก4-007 / 011
19	ก4	แปลนที่ทิ้งดินที่สาธารณะจุดที่ 3	ก4-008 / 011
20	ก4	รูปตัดตามขวางที่ทิ้งดินที่สาธารณะจุดที่ 3	ก4-009 / 011
21	ก4	แปลนที่ทิ้งดินวัดบ้านนา จุดที่ 1 และ 2	ก4-010 / 011
22	ก4	รูปตัดตามขวางที่ทิ้งดินวัดบ้านนา จุดที่ 1 และ 2	ก4-011 / 011
23	ก5	แผนที่ตำแหน่งหลุมเจาะในโครงการ	ก5-001 / 010
24	ก5	รูปตัดสภาพธรณีวิทยาบริเวณสะพานแขวน และแนวกำแพงกันน้ำ	ก5-002 / 010
25	ก5	รูปตัดสภาพธรณีวิทยาคลองบางเท่าแม่ งานป้องกันหน้าผา และบริเวณอาคาร ชรบ	ก5-003 / 010
26	ก5	หลุมเจาะ BH-2, BH-4	ก5-004 / 010
27	ก5	หลุมเจาะ BH-5, BH-6	ก5-005 / 010
28	ก5	หลุมเจาะ BH-7, BH-8	ก5-006 / 010
29	ก5	หลุมเจาะ BH-9, BH-10	ก5-007 / 010
30	ก5	หลุมเจาะ BH-11, BH-12	ก5-008 / 010
31	ก5	หลุมเจาะ BH-13, BH-14	ก5-009 / 010
32	ก5	ตารางแสดงแหล่งวัสดุในโครงการ	ก5-010 / 010
33	ก6	แปลนทั่วไป	ก6-001 / 010
34	ก6	ขยายแปลนทั่วไป (1)	ก6-002 / 010
35	ก6	ขยายแปลนทั่วไป (2)	ก6-003 / 010
36	ก6	ขยายแปลนทั่วไป (3)	ก6-004 / 010
37	ก6	ขยายแปลนทั่วไป (4)	ก6-005 / 010
38	ก6	ขยายแปลนทั่วไป (5)	ก6-006 / 010
39	ก6	ขยายแปลนทั่วไป (6)	ก6-007 / 010
40	ก6	ขยายแปลนทั่วไป (7)	ก6-008 / 010
41	ก6	ขยายแปลนทั่วไป (8)	ก6-009 / 010
42	ก6	ขยายแปลนทั่วไป (9)	ก6-010 / 010
		หมวด ' ข ' งานอ่างเก็บน้ำบางเท่าแม่ และอาคารประกอบ	
43	ข1	แปลนทั่วไป งานอ่างเก็บน้ำบางเท่าแม่ และอาคารประกอบ	ข1-001 / 001
44	ข2	แปลน สภาพปัจจุบัน งานรื้อถอน ปรับพื้นที่ และขุดลอกอ่างเก็บน้ำ	ข2-001 / 006
45	ข2	แปลนและรูปตัดตามยาว ระดับพื้นอาคาร และงานปรับพื้นที่	ข2-002 / 006

หมวด ' ข ' งานอ่างเก็บน้ำบางเท่าแม่ และอาคารประกอบ (ต่อ)

ลำดับแผ่น	หมวดแผ่น	รายการ	แบบแผ่นที่
46	ข2	แปลนและรูปตัดตามยาว งานขุดลอก และงานปรับพื้นที่	ข2-003 / 006
47	ข2	งานขุดลอก และปรับพื้นที่ - รูปตัดตามขวาง (1/2)	ข2-004 / 006
48	ข2	งานขุดลอก และปรับพื้นที่ - รูปตัดตามขวาง (2/2)	ข2-005 / 006
49	ข2	งานขุดลอก และปรับพื้นที่ - แบบกำแพงกันดิน	ข2-006 / 006
50	ข3	งานก่อสร้างเขื่อน คสล. - แปลน และรูปตัดตามยาวเขื่อน ค.ส.ล.	ข3-001 / 038
51	ข3	งานก่อสร้างเขื่อน คสล. - แปลน และรูปตัดตามยาว	ข3-002 / 038
52	ข3	งานก่อสร้างเขื่อน คสล. - รูปตัดทั่วไป แบบที่ 1 และ 2	ข3-003 / 038
53	ข3	งานก่อสร้างเขื่อน คสล. - รูปตัดทั่วไป แบบที่ 3	ข3-004 / 038
54	ข3	งานก่อสร้างเขื่อน คสล. - รูปตัดทั่วไป แบบที่ 3 (บริเวณท่อส่งน้ำ)	ข3-005 / 038
55	ข3	งานก่อสร้างเขื่อน คสล. - รูปตัดทั่วไป แบบที่ 3 (บริเวณท่อระบายตะกอน)	ข3-006 / 038
56	ข3	งานก่อสร้างเขื่อน คสล. - แบบขยายรอยต่อของเขื่อน คสล.	ข3-007 / 038
57	ข3	งานก่อสร้างเขื่อน คสล. - รูปตัดขวาง กม.ที่ 0+010	ข3-008 / 038
58	ข3	งานก่อสร้างเขื่อน คสล. - รูปตัดขวาง กม.ที่ 0+020	ข3-009 / 038
59	ข3	งานก่อสร้างเขื่อน คสล. - รูปตัดขวาง กม.ที่ 0+030	ข3-010 / 038
60	ข3	งานก่อสร้างเขื่อน คสล. - รูปตัดขวาง กม.ที่ 0+040	ข3-011 / 038
61	ข3	งานก่อสร้างเขื่อน คสล. - รูปตัดขวาง กม.ที่ 0+050	ข3-012 / 038
62	ข3	งานก่อสร้างเขื่อน คสล. - รูปตัดขวาง กม.ที่ 0+060	ข3-013 / 038
63	ข3	งานก่อสร้างเขื่อน คสล. - รูปตัดขวาง กม.ที่ 0+070	ข3-014 / 038
64	ข3	งานก่อสร้างเขื่อน คสล. - รูปตัดขวาง กม.ที่ 0+080	ข3-015 / 038
65	ข3	งานก่อสร้างเขื่อน คสล. - รูปตัดขวาง กม.ที่ 0+090	ข3-016 / 038
66	ข3	งานก่อสร้างเขื่อน คสล. - รูปตัดขวาง กม.ที่ 0+100	ข3-017 / 038
67	ข3	งานก่อสร้างเขื่อน คสล. - รูปตัดขวาง กม.ที่ 0+110	ข3-018 / 038
68	ข3	งานก่อสร้างเขื่อน คสล. - รูปตัดขวาง กม.ที่ 0+120	ข3-019 / 038
69	ข3	งานก่อสร้างเขื่อน คสล. - รูปตัดขวาง กม.ที่ 0+124	ข3-020 / 038
70	ข3	งานก่อสร้างเขื่อน คสล. - รายละเอียดการเสริมเหล็ก (1/4)	ข3-021 / 038
71	ข3	งานก่อสร้างเขื่อน คสล. - รายละเอียดการเสริมเหล็ก (2/4)	ข3-022 / 038
72	ข3	งานก่อสร้างเขื่อน คสล. - รายละเอียดการเสริมเหล็ก (3/4)	ข3-023 / 038
73	ข3	งานก่อสร้างเขื่อน คสล. - รายละเอียดการเสริมเหล็ก (4/4)	ข3-024 / 038
74	ข3	อาคารระบายน้ำล้น - แปลน	ข3-025 / 038
75	ข3	อาคารระบายน้ำล้น - รูปตัด ก-ก รายละเอียดการเสริมเหล็ก และแบบรายละเอียด	ข3-026 / 038
76	ข3	อาคารระบายน้ำล้น - รูปตัด ข-ข , ค-ค รายละเอียดการเสริมเหล็ก และแบบรายละเอียด	ข3-027 / 038
77	ข3	อาคารระบายน้ำล้น - รูปตัด ง-ง และ รายละเอียดการเสริมเหล็ก	ข3-028 / 038
78	ข3	อาคารระบายน้ำล้น - รูปตัด จ-จ และ รายละเอียดการเสริมเหล็ก	ข3-029 / 038
79	ข3	ป้ายโครงการ - แปลน	ข3-030 / 038
80	ข3	ป้ายโครงการ - รูปตัด ก-ก	ข3-031 / 038
81	ข3	ป้ายโครงการ - แปลนพื้น ระดับ +92.00	ข3-032 / 038
82	ข3	ป้ายโครงการ - รูปตัด ข-ข , ค-ค และรายละเอียด	ข3-033 / 038
83	ข3	ป้ายโครงการ - แปลน พื้นระดับ +92.60 รูปตัด และรายละเอียด	ข3-034 / 038
84	ข3	อาคารบังคับน้ำ - แปลน รูปตัด และรายละเอียดการเสริมเหล็ก	ข3-035 / 038
85	ข3	แบบมาตรฐาน - ราวกันตก	ข3-036 / 038
86	ข3	แบบมาตรฐาน - ป้ายบอกระดับน้ำ	ข3-037 / 038
87	ข3	แบบมาตรฐาน - การติดตั้งยางกันน้ำ	ข3-038 / 038
88	ข4	แปลน รูปด้าน และรายละเอียดหาดทรายเทียม	ข4-001 / 002
89	ข4	แบบรายละเอียดกำแพงกันหาดทรายเทียม	ข4-002 / 002
90	ข5	แปลนทั่วไป งานระบบระบายน้ำรอบพื้นที่บริเวณอ่างเก็บน้ำบางเท่าแม่	ข5-001 / 008
91	ข5	รูปตัด งานระบายน้ำรอบพื้นที่บริเวณอ่างเก็บน้ำบางเท่าแม่ ฝั่งซ้าย	ข5-002 / 008
92	ข5	รูปตัด รางระบายน้ำ คสล. รูปตัวยู	ข5-003 / 008
93	ข5	รายละเอียดสะพานจุดชมวิว	ข5-004 / 008

หมวด ' ข ' งานอ่างเก็บน้ำบางเท่าแม่ และอาคารประกอบ (ต่อ)

ลำดับแผ่น	หมวดแผ่น	รายการ	แบบแผ่นที่
94	ข5	แบบรายละเอียดงานระบบระบายน้ำรอบพื้นที่บริเวณอ่างเก็บน้ำบางเท่าแม่ ฝั่งซ้าย	ข5-005 / 008
95	ข5	อาคารปลายท่อลอดถนนทางเดินเข้าสู่บริเวณอ่างเก็บน้ำและน้ำตกบางเท่าแม่	ข5-006 / 008
96	ข5	รายละเอียดอาคารสลายพลังงาน อ่างหินก่อ	ข5-007 / 008
97	ข5	บ่อพัก คสล. ขนาด 3.00 x 3.00 ม.	ข5-008 / 008
98	ข6	แปลนไฟฟ้าแสงสว่างอ่างเก็บน้ำบางเท่าแม่	ข6-001 / 004
99	ข6	แปลนไฟฟ้าส่องป้ายวงเวียน-ป้ายโครงการอ่างเก็บน้ำบางเท่าแม่	ข6-002 / 004
100	ข6	งานติดตั้งระบบไฟส่องสว่าง 1	ข6-003 / 004
101	ข6	งานติดตั้งระบบไฟส่องสว่าง 2	ข6-004 / 004
102	ข7	อาคารลดพลังงานน้ำ แสดงแปลนและรูปตัดอาคารสลายพลังงาน	DWR6-ED-01
103	ข7	อาคารลดพลังงานน้ำ แสดงแปลน รูปตัด แสดงการเสริมเหล็ก ตารางแสดงปีติอาคารฯ	DWR6-ED-02
		หมวด ' ค ' งานปรับปรุงคลองบางเท่าแม่	
104	ค1	แปลนทั่วไป งานปรับปรุงคลองบางเท่าแม่	ค1-001 / 006
105	ค1	แปลนทั่วไป 1/4 งานปรับปรุงคลองบางเท่าแม่	ค1-002 / 006
106	ค1	แปลนทั่วไป 2/4 งานปรับปรุงคลองบางเท่าแม่	ค1-003 / 006
107	ค1	แปลนทั่วไป 3/4 งานปรับปรุงคลองบางเท่าแม่	ค1-004 / 006
108	ค1	แปลนทั่วไป 4/4 งานปรับปรุงคลองบางเท่าแม่	ค1-005 / 006
109	ค1	ตารางแสดงอาคารประกอบ งานปรับปรุงคลองบางเท่าแม่	ค1-006 / 006
110	ค2	แปลนและรูปตัดตามยาว กม.ที่ 0+525 ถึง กม.ที่ 0+900	ค2-001 / 022
111	ค2	แปลนและรูปตัดตามยาว กม.ที่ 0+900 ถึง กม.ที่ 1+200	ค2-002 / 022
112	ค2	แปลนและรูปตัดตามยาว กม.ที่ 1+200 ถึง กม.ที่ 1+500	ค2-003 / 022
113	ค2	แปลนและรูปตัดตามยาว กม.ที่ 1+500 ถึง กม.ที่ 1+800	ค2-004 / 022
114	ค2	แปลนและรูปตัดตามยาว กม.ที่ 1+800 ถึง กม.ที่ 2+100	ค2-005 / 022
115	ค2	แปลนและรูปตัดตามยาว กม.ที่ 2+100 ถึง กม.ที่ 2+400	ค2-006 / 022
116	ค2	แปลนและรูปตัดตามยาว กม.ที่ 2+400 ถึง กม.ที่ 2+700	ค2-007 / 022
117	ค2	แปลนและรูปตัดตามยาว กม.ที่ 2+700 ถึง กม.ที่ 3+000	ค2-008 / 022
118	ค2	แปลนและรูปตัดตามยาว กม.ที่ 3+000 ถึง กม.ที่ 3+300	ค2-009 / 022
119	ค2	แปลนและรูปตัดตามยาว กม.ที่ 3+300 ถึง กม.ที่ 3+500	ค2-010 / 022
120	ค2	แปลนและรูปตัดตามยาว กม.ที่ 3+500 ถึง กม.ที่ 3+800	ค2-011 / 022
121	ค2	แปลนและรูปตัดตามยาว กม.ที่ 3+800 ถึง กม.ที่ 4+000	ค2-012 / 022
122	ค2	แปลนและรูปตัดตามยาว กม.ที่ 4+000 ถึง กม.ที่ 4+300	ค2-013 / 022
123	ค2	แปลนและรูปตัดตามยาว กม.ที่ 4+300 ถึง กม.ที่ 4+500	ค2-014 / 022
124	ค2	แปลนและรูปตัดตามยาว กม.ที่ 4+500 ถึง กม.ที่ 4+800	ค2-015 / 022
125	ค2	แปลนและรูปตัดตามยาว กม.ที่ 4+800 ถึง กม.ที่ 5+100	ค2-016 / 022
126	ค2	แปลนและรูปตัดตามยาว กม.ที่ 5+100 ถึง กม.ที่ 5+400	ค2-017 / 022
127	ค2	แปลนและรูปตัดตามยาว กม.ที่ 5+400 ถึง กม.ที่ 5+600	ค2-018 / 022
128	ค2	แปลนและรูปตัดตามยาว กม.ที่ 5+600 ถึง กม.ที่ 5+900	ค2-019 / 022

กรมทรัพยากรน้ำ

โครงการอนุรักษ์พื้นฟู คลองบางเท่าแม่ พร้อมระบบกระจายน้ำ
ตำบลเขาต่อ อำเภอปลายพระยา จังหวัดกระบี่
หมวด ' ก ' งานทั่วไป
บัญชีแบบ (1/5)

ผู้รับจ้าง : มหาวิทยาลัยเกษตรศาสตร์ วิทยาเขตเฉลิมพระเกียรติ จังหวัดสกลนคร

สำรวจ	(นายทศพล บตรสี)	
ออกแบบ	(นส.พร.วิพัวงศ์ กรีพละ สย.9270)	
เขียนแบบ	(นายศักดินนท์ ทิวาวงษ์)	
ตรวจแบบ	(รศ.ดร.ยอเกียรติ ต่องศุลี สย.7309)	(ผศ.ทศพล จตุระบุล) ผู้จัดการโครงการ
แบบเลขที่	สทน. 005/65	แบบแผ่นที่ ก2-001 / 005 — 625

บัญชีแบบ

หมวด " ค " งานปรับปรุงคลองบางเท่าแม่ (ต่อ)			
ลำดับแผ่น	หมวดแผ่น	รายการ	แบบแผ่นที่
129	A2	แปลนและรูปตัดตามยาว กม.ที่ 5+900 ถึง กม.ที่ 6+200	A2-020 / 022
130	A2	แปลนและรูปตัดตามยาว กม.ที่ 6+200 ถึง กม.ที่ 6+700	A2-021 / 022
131	A2	แปลนและรูปตัดตามยาว กม.ที่ 6+700 ถึง กม.ที่ 7+015	A2-022 / 022
132	A3	แบบทั่วไป รูปตัดตามขวาง รูปแบบทางเดินทั้งสองฝั่ง	A3-001 / 010
133	A3	แบบทั่วไป รูปตัดตามขวาง รูปแบบทางเดิน 1 ฝั่ง	A3-002 / 010
134	A3	แบบทั่วไป รูปตัดตามขวาง รูปแบบทางเดิน 1 ฝั่ง (ดินเดิมสูงกว่ามาก)	A3-003 / 010
135	A3	แบบทั่วไป กำแพงกันดิ่งรูปแบบที่ 1	A3-004 / 010
136	A3	แบบทั่วไป กำแพงกันดิ่งรูปแบบที่ 2	A3-005 / 010
137	A3	แบบทั่วไป กำแพงกันดิ่งรูปแบบที่ 3	A3-006 / 010
138	A3	แบบทั่วไป กำแพงกันดิ่งรูปแบบที่ 4	A3-007 / 010
139	A3	แบบทั่วไป กำแพงกันดิ่งรูปแบบที่ 5	A3-008 / 010
140	A3	แบบทั่วไป กำแพงกันดิ่งรูปแบบที่ 6	A3-009 / 010
141	A3	แบบทั่วไป รางระบายน้ำ	A3-010 / 010
142	A4	รูปตัดตามขวาง กม.ที่ 0+525 ถึง กม.ที่ 0+675	A4-001 / 035
143	A4	รูปตัดตามขวาง กม.ที่ 0+700 ถึง กม.ที่ 0+875	A4-002 / 035
144	A4	รูปตัดตามขวาง กม.ที่ 0+900 ถึง กม.ที่ 1+075	A4-003 / 035
145	A4	รูปตัดตามขวาง กม.ที่ 1+100 ถึง กม.ที่ 1+250	A4-004 / 035
146	A4	รูปตัดตามขวาง กม.ที่ 1+275 ถึง กม.ที่ 1+400	A4-005 / 035
147	A4	รูปตัดตามขวาง กม.ที่ 1+425 ถึง กม.ที่ 1+600	A4-006 / 035
148	A4	รูปตัดตามขวาง กม.ที่ 1+625 ถึง กม.ที่ 1+800	A4-007 / 035
149	A4	รูปตัดตามขวาง กม.ที่ 1+825 ถึง กม.ที่ 2+000	A4-008 / 035
150	A4	รูปตัดตามขวาง กม.ที่ 2+025 ถึง กม.ที่ 2+200	A4-009 / 035
151	A4	รูปตัดตามขวาง กม.ที่ 2+225 ถึง กม.ที่ 2+400	A4-010 / 035
152	A4	รูปตัดตามขวาง กม.ที่ 2+425 ถึง กม.ที่ 2+600	A4-011 / 035
153	A4	รูปตัดตามขวาง กม.ที่ 2+625 ถึง กม.ที่ 2+775	A4-012 / 035
154	A4	รูปตัดตามขวาง กม.ที่ 2+800 ถึง กม.ที่ 2+975	A4-013 / 035
155	A4	รูปตัดตามขวาง กม.ที่ 3+000 ถึง กม.ที่ 3+175	A4-014 / 035
156	A4	รูปตัดตามขวาง กม.ที่ 3+200 ถึง กม.ที่ 3+350	A4-015 / 035
157	A4	รูปตัดตามขวาง กม.ที่ 3+375 ถึง กม.ที่ 3+550	A4-016 / 035
158	A4	รูปตัดตามขวาง กม.ที่ 3+575 ถึง กม.ที่ 3+700	A4-017 / 035
159	A4	รูปตัดตามขวาง กม.ที่ 3+725 ถึง กม.ที่ 3+900	A4-018 / 035
160	A4	รูปตัดตามขวาง กม.ที่ 3+925 ถึง กม.ที่ 4+050	A4-019 / 035
161	A4	รูปตัดตามขวาง กม.ที่ 4+075 ถึง กม.ที่ 4+250	A4-020 / 035
162	A4	รูปตัดตามขวาง กม.ที่ 4+275 ถึง กม.ที่ 4+325	A4-021 / 035
163	A4	รูปตัดตามขวาง กม.ที่ 4+350 ถึง กม.ที่ 4+525	A4-022 / 035
164	A4	รูปตัดตามขวาง กม.ที่ 4+550 ถึง กม.ที่ 4+725	A4-023 / 035
165	A4	รูปตัดตามขวาง กม.ที่ 4+750 ถึง กม.ที่ 4+925	A4-024 / 035
166	A4	รูปตัดตามขวาง กม.ที่ 4+950 ถึง กม.ที่ 5+125	A4-025 / 035
167	A4	รูปตัดตามขวาง กม.ที่ 5+150 ถึง กม.ที่ 5+325	A4-026 / 035
168	A4	รูปตัดตามขวาง กม.ที่ 5+350 ถึง กม.ที่ 5+525	A4-027 / 035
169	A4	รูปตัดตามขวาง กม.ที่ 5+550 ถึง กม.ที่ 5+725	A4-028 / 035
170	A4	รูปตัดตามขวาง กม.ที่ 5+750 ถึง กม.ที่ 5+925	A4-029 / 035
171	A4	รูปตัดตามขวาง กม.ที่ 5+950 ถึง กม.ที่ 6+125	A4-030 / 035
172	A4	รูปตัดตามขวาง กม.ที่ 6+150 ถึง กม.ที่ 6+325	A4-031 / 035
173	A4	รูปตัดตามขวาง กม.ที่ 6+350 ถึง กม.ที่ 6+525	A4-032 / 035
174	A4	รูปตัดตามขวาง กม.ที่ 6+550 ถึง กม.ที่ 6+725	A4-033 / 035
175	A4	รูปตัดตามขวาง กม.ที่ 6+750 ถึง กม.ที่ 6+925	A4-034 / 035
176	A4	รูปตัดตามขวาง กม.ที่ 6+950 ถึง กม.ที่ 7+015	A4-035 / 035

หมวด " ค " งานปรับปรุงคลองบางเท่าแม่ (ต่อ)			
ลำดับแผ่น	หมวดแผ่น	รายการ	แบบแผ่นที่
177	A5	ฝายน้ำล้น (1) แปลน รูปตัดตามยาว และรายละเอียดการเสริมเหล็ก	A5-001 / 035
178	A5	ฝายน้ำล้น (1) รูปตัด ก-ก, ข-ข	A5-002 / 035
179	A5	ฝายน้ำล้น (2) แปลน รูปตัดตามยาว และรายละเอียดการเสริมเหล็ก	A5-003 / 035
180	A5	ฝายน้ำล้น (3) แปลน รูปตัดตามยาว และรายละเอียดการเสริมเหล็ก	A5-004 / 035
181	A5	งานระบายน้ำ : แปลน ท่อผันน้ำ อาคารรับน้ำ และอาคารปล่อยน้ำ	A5-005 / 035
182	A5	งานระบายน้ำ : แปลน รูปตัด และรายละเอียดการเสริมเหล็ก	A5-006 / 035
183	A5	แบบรายละเอียดบริเวณคลองเชื่อม	A5-007 / 035
184	A5	แบบรายละเอียดทางเท้า	A5-008 / 035
185	A5	สะพานเดินลอดใต้ถนนทางหลวงหมายเลข 415 แปลน	A5-009 / 035
186	A5	สะพานเดินลอดใต้ถนน 415 รายละเอียดงานโครงสร้างทางเดินขนานคลอง	A5-010 / 035
187	A5	สะพานเดินลอดใต้ถนน 415 รายละเอียดงานโครงสร้างทางเดินข้ามคลอง	A5-011 / 035
188	A5	รูปตัดสะพานรถยนต์	A5-012 / 035
189	A5	รูปแบบสะพานรถยนต์ รายละเอียด PLANK 1/2	A5-013 / 035
190	A5	รูปแบบสะพานรถยนต์ รายละเอียด PLANK 2/2	A5-014 / 035
191	A5	อาคารประกอบ - ม้านั่ง รูปแบบที่ 1	A5-015 / 035
192	A5	แบบขยายโครงสร้าง ม้านั่ง รูปแบบที่ 1	A5-016 / 035
193	A5	อาคารประกอบ - ม้านั่ง รูปแบบที่ 2	A5-017 / 035
194	A5	แบบขยายโครงสร้าง ม้านั่ง รูปแบบที่ 2	A5-018 / 035
195	A5	สะพานคนข้าม รูปแบบที่ 1 แปลนพื้นและแปลนโครงสร้างพื้น	A5-019 / 035
196	A5	สะพานคนข้าม รูปแบบที่ 1 แปลนหลังคาและแปลนโครงสร้างหลังคา	A5-020 / 035
197	A5	สะพานคนข้าม รูปแบบที่ 1 รูปด้าน 1 และ 2	A5-021 / 035
198	A5	สะพานคนข้าม รูปแบบที่ 1 รูปด้าน 3 และ 4	A5-022 / 035
199	A5	สะพานคนข้าม รูปแบบที่ 1 รูปตัด 1 และ 2	A5-023 / 035
200	A5	สะพานคนข้าม รูปแบบที่ 1 แปลนพื้นและแปลนโครงสร้างพื้น	A5-024 / 035
201	A5	สะพานคนข้าม รูปแบบที่ 1 แปลนโครงหลังคาและรูปตัด โครงสร้าง	A5-025 / 035
202	A5	สะพานคนข้าม รูปแบบที่ 1 รายละเอียดงานโครงสร้าง	A5-026 / 035
203	A5	สะพานคนข้าม รูปแบบที่ 2 แปลน และรูปตัด	A5-027 / 035
204	A5	สะพานคนข้าม รูปแบบที่ 2 แปลน รูปตัด และรายละเอียดงานโครงสร้าง	A5-028 / 035
205	A5	สะพานคนข้าม รูปแบบที่ 3 แปลน และรูปตัด	A5-029 / 035
206	A5	สะพานคนข้าม รูปแบบที่ 3 แปลน รูปตัด และรายละเอียดงานโครงสร้าง	A5-030 / 035
207	A5	ศาลาพักคอย แปลน	A5-031 / 035
208	A5	ศาลาพักคอย รูปด้าน 1, 2, 3 และ 4	A5-032 / 035
209	A5	ศาลาพักคอย รูปตัด 1 และ 2	A5-033 / 035
210	A5	อาคารประกอบ - ศาลาพักคอย แปลนฐานราก, พื้น, หลังคา และรูปตัด A, B	A5-034 / 035
211	A5	อาคารประกอบ - ศาลาพักคอย แบบขยายงานโครงสร้าง	A5-035 / 035
212	A6	แปลนระบบไฟฟ้าแสงสว่างโดยรอบคลองบางเท่าแม่ กม.ที่ 0+525 ถึง กม.ที่ 2+100	A6-001 / 005
213	A6	แปลนระบบไฟฟ้าแสงสว่างโดยรอบคลองบางเท่าแม่ กม.ที่ 2+100 ถึง กม.ที่ 2+800	A6-002 / 005
214	A6	แปลนไฟฟ้าแสงสว่างและกล้องวงจรปิดทางลอดใต้ถนน ทล.415	A6-003 / 005
215	A6	รายละเอียดทั่วไป งานติดตั้งระบบไฟส่องสว่าง 1	A6-004 / 005
216	A6	รายละเอียดทั่วไป งานติดตั้งระบบไฟส่องสว่าง 2	A6-005 / 005
		หมวด " ง " งานระบบกระจายน้ำ	
217	W1	แปลนทั่วไประบบส่งน้ำ	W1-001 / 010
218	W1	แปลนทั่วไประบบส่งน้ำ สาย L-MP (1/2)	W1-002 / 010
219	W1	แปลนทั่วไประบบส่งน้ำ สาย L-MP (2/2)	W1-003 / 010
220	W1	แปลนทั่วไประบบส่งน้ำ สาย R-MP (1/3)	W1-004 / 010
221	W1	แปลนทั่วไประบบส่งน้ำ สาย R-MP (2/3)	W1-005 / 010
222	W1	แปลนทั่วไประบบส่งน้ำ สาย R-MP (3/3)	W1-006 / 010

หมวด " ง " งานระบบกระจายน้ำ (ต่อ)			
ลำดับแผ่น	หมวดแผ่น	รายการ	แบบแผ่นที่
223	W1	แปลนทั่วไประบบส่งน้ำ สาย M-MP (1/2)	W1-007 / 010
224	W1	แปลนทั่วไประบบส่งน้ำ สาย M-MP (2/2)	W1-008 / 010
225	W1	แปลนทั่วไประบบส่งน้ำ สาย M2-MP	W1-009 / 010
226	W1	ตารางแสดงองค์ประกอบระบบท่อส่งน้ำ	W1-010 / 010
227	W2	ท่อส่งน้ำสาย L-MP แปลนและรูปตัดตามยาว กม.ที่ 0+000 ถึง กม.ที่ 0+600	W2-001 / 017
228	W2	ท่อส่งน้ำสาย L-MP แปลนและรูปตัดตามยาว กม.ที่ 0+600 ถึง กม.ที่ 1+200	W2-002 / 017
229	W2	ท่อส่งน้ำสาย L-MP แปลนและรูปตัดตามยาว กม.ที่ 1+200 ถึง กม.ที่ 1+800	W2-003 / 017
230	W2	ท่อส่งน้ำสาย L-MP แปลนและรูปตัดตามยาว กม.ที่ 1+800 ถึง กม.ที่ 2+400	W2-004 / 017
231	W2	ท่อส่งน้ำสาย L-MP แปลนและรูปตัดตามยาว กม.ที่ 2+400 ถึง กม.ที่ 3+000	W2-005 / 017
232	W2	ท่อส่งน้ำสาย L-MP แปลนและรูปตัดตามยาว กม.ที่ 3+000 ถึง กม.ที่ 3+062	W2-006 / 017
233	W2	รูปตัดตามขวางแนวระบบส่งน้ำสาย L-MP กม.ที่ 0+016.00 ถึง กม.ที่ 0+250	W2-007 / 017
234	W2	รูปตัดตามขวางแนวระบบส่งน้ำสาย L-MP กม.ที่ 0+300 ถึง กม.ที่ 0+550	W2-008 / 017
235	W2	รูปตัดตามขวางแนวระบบส่งน้ำสาย L-MP กม.ที่ 0+600 ถึง กม.ที่ 0+850	W2-009 / 017
236	W2	รูปตัดตามขวางแนวระบบส่งน้ำสาย L-MP กม.ที่ 0+900 ถึง กม.ที่ 1+150	W2-010 / 017
237	W2	รูปตัดตามขวางแนวระบบส่งน้ำสาย L-MP กม.ที่ 1+200 ถึง กม.ที่ 1+450	W2-011 / 017
238	W2	รูปตัดตามขวางแนวระบบส่งน้ำสาย L-MP กม.ที่ 1+500 ถึง กม.ที่ 1+750	W2-012 / 017
239	W2	รูปตัดตามขวางแนวระบบส่งน้ำสาย L-MP กม.ที่ 1+800 ถึง กม.ที่ 2+050	W2-013 / 017
240	W2	รูปตัดตามขวางแนวระบบส่งน้ำสาย L-MP กม.ที่ 2+100 ถึง กม.ที่ 2+350	W2-014 / 017
241	W2	รูปตัดตามขวางแนวระบบส่งน้ำสาย L-MP กม.ที่ 2+400 ถึง กม.ที่ 2+650	W2-015 / 017
242	W2	รูปตัดตามขวางแนวระบบส่งน้ำสาย L-MP กม.ที่ 2+700 ถึง กม.ที่ 2+950	W2-016 / 017
243	W2	รูปตัดตามขวางแนวระบบส่งน้ำสาย L-MP กม.ที่ 3+000 ถึง กม.ที่ 3+062	W2-017 / 017
244	W3	ท่อส่งน้ำสาย R-MP แปลนและรูปตัดตามยาว กม.ที่ 0+000 ถึง กม.ที่ 0+600	W3-001 / 019
245	W3	ท่อส่งน้ำสาย R-MP แปลนและรูปตัดตามยาว กม.ที่ 0+600 ถึง กม.ที่ 1+200	W3-002 / 019
246	W3	ท่อส่งน้ำสาย R-MP แปลนและรูปตัดตามยาว กม.ที่ 1+200 ถึง กม.ที่ 1+800	W3-003 / 019
247	W3	ท่อส่งน้ำสาย R-MP แปลนและรูปตัดตามยาว กม.ที่ 1+800 ถึง กม.ที่ 2+400	W3-004 / 019
248	W3	ท่อส่งน้ำสาย R-MP แปลนและรูปตัดตามยาว กม.ที่ 2+400 ถึง กม.ที่ 3+000	W3-005 / 019
249	W3	ท่อส่งน้ำสาย R-MP แปลนและรูปตัดตามยาว กม.ที่ 3+000 ถึง กม.ที่ 3+657	W3-006 / 019
250	W3	รูปตัดตามขวางแนวระบบส่งน้ำสาย R-MP กม.ที่ 0+000 ถึง กม.ที่ 0+250	W3-007 / 019
251	W3	รูปตัดตามขวางแนวระบบส่งน้ำสาย R-MP กม.ที่ 0+300 ถึง กม.ที่ 0+550	W3-008 / 019
252	W3	รูปตัดตามขวางแนวระบบส่งน้ำสาย R-MP กม.ที่ 0+600 ถึง กม.ที่ 0+850	W3-009 / 019
253	W3	รูปตัดตามขวางแนวระบบส่งน้ำสาย R-MP กม.ที่ 0+900 ถึง กม.ที่ 1+150	W3-010 / 019
254	W3	รูปตัดตามขวางแนวระบบส่งน้ำสาย R-MP กม.ที่ 1+200 ถึง กม.ที่ 1+450	W3-011 / 019
255	W3	รูปตัดตามขวางแนวระบบส่งน้ำสาย R-MP กม.ที่ 1+500 ถึง กม.ที่ 1+750	W3-012 / 019
256	W3	รูปตัดตามขวางแนวระบบส่งน้ำสาย R-MP กม.ที่ 1+800 ถึง กม.ที่ 2+050	W3-013 / 019
257	W3	รูปตัดตามขวางแนวระบบส่งน้ำสาย R-MP กม.ที่ 2+100 ถึง กม.ที่ 2+350	W3-014 / 019
258	W3	รูปตัดตามขวางแนวระบบส่งน้ำสาย R-MP กม.ที่ 2+400 ถึง กม.ที่ 2+650	W3-015 / 019
259	W3	รูปตัดตามขวางแนวระบบส่งน้ำสาย R-MP กม.ที่ 2+700 ถึง กม.ที่ 2+950	W3-016 / 019

กรมทรัพยากรน้ำ

โครงการอนุรักษ์ฟื้นฟู คลองบางเท่าแม่ พร้อมระบบกระจายน้ำ
ตำบลเขาต่อ อำเภอปลายพระยา จังหวัดกระบี่
หมวด " ก " งานทั่วไป
บัญชีแบบ (2/5)

ผู้รับจ้าง : มหาวิทยาลัยเกษตรศาสตร์ วิทยาเขตเฉลิมพระเกียรติ จังหวัดสกลนคร

สำรวจ	(นายกิตติศล เกตุสุวรี)	
ออกแบบ	(ผศ.ดร.วิศว์วงศ์ กริชชะ สย.9270)	
เขียนแบบ	(นายศักดินันท์ ทิวาวงษ์)	(ผศ.เกตศล เกตุระนี) ผู้จัดการโครงการ
ตรวจแบบ	(รศ.ดร.ภาณเดียรดี ต่องสุขี สย.7309)	
แบบเลขที่	สทน. 005/65	แบบแผ่นที่ กว-002 / 005	028

บัญชีแบบ

หมวด ' ง ' งานระบบกระจายน้ำ (ต่อ)			
ลำดับแผ่น	หมวดแผ่น	รายการ	แบบแผ่นที่
260	ง3	รูปตัดตามขวางแนวระบบส่งน้ำสาย R-MP กม.ที่ 3+000 ถึง กม.ที่ 3+250	ง3-017 / 019
261	ง3	รูปตัดตามขวางแนวระบบส่งน้ำสาย R-MP กม.ที่ 3+300 ถึง กม.ที่ 3+550	ง3-018 / 019
262	ง3	รูปตัดตามขวางแนวระบบส่งน้ำสาย R-MP กม.ที่ 3+600 ถึง กม.ที่ 3+657	ง3-019 / 019
263	ง4	ท่อส่งน้ำสาย M-MP แปลนและรูปตัดตามยาว กม.ที่ 0+000 ถึง กม.ที่ 0+600	ง4-001 / 023
264	ง4	ท่อส่งน้ำสาย M-MP แปลนและรูปตัดตามยาว กม.ที่ 0+600 ถึง กม.ที่ 1+200	ง4-002 / 023
265	ง4	ท่อส่งน้ำสาย M-MP แปลนและรูปตัดตามยาว กม.ที่ 1+200 ถึง กม.ที่ 1+800	ง4-003 / 023
266	ง4	ท่อส่งน้ำสาย M-MP แปลนและรูปตัดตามยาว กม.ที่ 1+800 ถึง กม.ที่ 2+400	ง4-004 / 023
267	ง4	ท่อส่งน้ำสาย M-MP แปลนและรูปตัดตามยาว กม.ที่ 2+400 ถึง กม.ที่ 2+644	ง4-005 / 023
268	ง4	ท่อส่งน้ำสาย M2-MP แปลนและรูปตัดตามยาว กม.ที่ 0+000 ถึง กม.ที่ 0+600	ง4-006 / 023
269	ง4	ท่อส่งน้ำสาย M2-MP แปลนและรูปตัดตามยาว กม.ที่ 0+600 ถึง กม.ที่ 1+200	ง4-007 / 023
270	ง4	ท่อส่งน้ำสาย M2-MP แปลนและรูปตัดตามยาว กม.ที่ 1+200 ถึง กม.ที่ 1+643	ง4-008 / 023
271	ง4	รูปตัดตามขวางแนวระบบส่งน้ำสาย M-MP กม.ที่ 0+000 ถึง กม.ที่ 0+250	ง4-009 / 023
272	ง4	รูปตัดตามขวางแนวระบบส่งน้ำสาย M-MP กม.ที่ 0+300 ถึง กม.ที่ 0+550	ง4-010 / 023
273	ง4	รูปตัดตามขวางแนวระบบส่งน้ำสาย M-MP กม.ที่ 0+600 ถึง กม.ที่ 0+850	ง4-011 / 023
274	ง4	รูปตัดตามขวางแนวระบบส่งน้ำสาย M-MP กม.ที่ 0+900 ถึง กม.ที่ 1+150	ง4-012 / 023
275	ง4	รูปตัดตามขวางแนวระบบส่งน้ำสาย M-MP กม.ที่ 1+200 ถึง กม.ที่ 1+450	ง4-013 / 023
276	ง4	รูปตัดตามขวางแนวระบบส่งน้ำสาย M-MP กม.ที่ 1+500 ถึง กม.ที่ 1+750	ง4-014 / 023
277	ง4	รูปตัดตามขวางแนวระบบส่งน้ำสาย M-MP กม.ที่ 1+800 ถึง กม.ที่ 2+050	ง4-015 / 023
278	ง4	รูปตัดตามขวางแนวระบบส่งน้ำสาย M-MP กม.ที่ 2+100 ถึง กม.ที่ 2+350	ง4-016 / 023
279	ง4	รูปตัดตามขวางแนวระบบส่งน้ำสาย M-MP กม.ที่ 2+400 ถึง กม.ที่ 2+644	ง4-017 / 023
280	ง4	รูปตัดตามขวางแนวระบบส่งน้ำสาย M2-MP กม.ที่ 0+000 ถึง กม.ที่ 0+250	ง4-018 / 023
281	ง4	รูปตัดตามขวางแนวระบบส่งน้ำสาย M2-MP กม.ที่ 0+300 ถึง กม.ที่ 0+550	ง4-019 / 023
282	ง4	รูปตัดตามขวางแนวระบบส่งน้ำสาย M2-MP กม.ที่ 0+600 ถึง กม.ที่ 0+850	ง4-020 / 023
283	ง4	รูปตัดตามขวางแนวระบบส่งน้ำสาย M2-MP กม.ที่ 0+900 ถึง กม.ที่ 1+150	ง4-021 / 023
284	ง4	รูปตัดตามขวางแนวระบบส่งน้ำสาย M2-MP กม.ที่ 1+200 ถึง กม.ที่ 1+450	ง4-022 / 023
285	ง4	รูปตัดตามขวางแนวระบบส่งน้ำสาย M2-MP กม.ที่ 1+500 ถึง กม.ที่ 1+643	ง4-023 / 023
286	ง5	คุณสมบัติทั่วไป ท่อ HDPE และตารางรายละเอียดขนาดท่อ HDPE	ง5-001 / 019
287	ง5	รูปตัดขวางแสดงการวางท่อกรณีต่าง ๆ และรูปตัดขวางการฝังท่อพิธี	ง5-002 / 019
288	ง5	แบบรายละเอียด เสา ค.ส.ล แสดงแนวท่อส่งน้ำ	ง5-003 / 019
289	ง5	แบบรายละเอียดอาคารบังคับน้ำ	ง5-004 / 019
290	ง5	แบบรายละเอียดอาคารจุดแยก	ง5-005 / 019
291	ง5	อาคารจุดจ่ายน้ำขนาด 4 นิ้ว	ง5-006 / 019
292	ง5	อาคารจุดจ่ายน้ำขนาด 2 นิ้ว	ง5-007 / 019
293	ง5	แสดงการบรรจบท่อ	ง5-008 / 019
294	ง5	แบบรายละเอียดท่อลอดถนนแบบดันท่อ	ง5-009 / 019
295	ง5	แบบรายละเอียดการงอท่อพิธี	ง5-010 / 019
296	ง5	ผังบริเวณ	ง5-011 / 019
297	ง5	แบบแปลนฐานถัง แบบแปลนเหล็กเสริม	ง5-012 / 019
298	ง5	รูปด้านหน้าถัง	ง5-013 / 019
299	ง5	รูปด้านบนหลังคา	ง5-014 / 019
300	ง5	รายละเอียดถังเก็บน้ำ 3,000 ลบ.ม.	ง5-015 / 019
301	ง5	ประตูตรวจสอบช่อมบำรุง 800 มม. (MANWAY)	ง5-016 / 019
302	ง5	แบบบันได,จุดพักด้านบน	ง5-017 / 019
303	ง5	รายละเอียดการชันน็อต และยาแนวผนัง	ง5-018 / 019
304	ง5	รูปแสดงแบบขยายรั้ว	ง5-019 / 019
305	ง6	มาตรฐานท่อลอดถนนแบบดันท่อ แสดง แปลน และรูปตัด	DWR12-PKC-01
306	ง6	มาตรฐานท่อลอดถนนแบบดันท่อ แสดงรูปตัด และรายละเอียด	DWR12-PKC-01
307	ง6	มาตรฐานท่อลอดถนนแบบดันท่อ แสดง แปลน และรูปตัด	DWR12-PKC-01

หมวด ' ง ' งานระบบกระจายน้ำ (ต่อ)			
ลำดับแผ่น	หมวดแผ่น	รายการ	แบบแผ่นที่
308	ง6	มาตรฐานท่อข้ามคลองสำหรับท่อขนาด ø100 มม. และ ø400 มม แสดง แปลน และรูปตัด	DWR12-PKC-02
309	ง6	มาตรฐานท่อข้ามคลองสำหรับท่อขนาด ø500 มม. และ ø1,200 มม แสดง แปลน และรูปตัด	DWR12-PKC-02
310	ง6	มาตรฐานท่อข้ามคลองแบบฐานแผ่ แสดง แปลน และรูปตัด	DWR12-PKC-02
311	ง6	มาตรฐานตอม่อรับท่อ รายละเอียดตอม่อรับท่อเดี่ยว กรณีฐานรากเสาเข็ม	DWR12-PKC-03
312	ง6	มาตรฐานตอม่อรับท่อ รายละเอียดตอม่อรับท่อเดี่ยว กรณีฐานรากเสาเข็ม	DWR12-PKC-03
313	ง6	มาตรฐานตอม่อรับท่อ รายละเอียดตอม่อรับท่อเดี่ยว กรณีฐานรากเสาเข็ม	DWR12-PKC-03
314	ง6	มาตรฐานตอม่อรับท่อ ข้อกำหนดเสาเข็ม ค.ส.ล.	DWR12-PKC-03
315	ง6	มาตรฐานตอม่อรับท่อ รายละเอียดตอม่อรับท่อเดี่ยว กรณีฐานรากแผ่	DWR12-PKC-03
316	ง6	มาตรฐานตอม่อรับท่อ รายละเอียดตอม่อรับท่อเดี่ยว กรณีฐานรากแผ่	DWR12-PKC-03
317	ง6	มาตรฐานตู้กดารับท่อและเหล็กรัดท่อ แสดง แปลนแผ่นเหล็กรัดท่อ	DWR12-PKC-04
		และตารางแสดงมิติต่างๆ	
318	ง6	มาตรฐานตู้กดารับท่อและเหล็กรัดท่อ แสดง แปลนตู้กดารับท่อ รูปด้าน	DWR12-PKC-04
		และตารางแสดงมิติต่างๆ	
319	ง6	มาตรฐานท่อลอดคลอง แสดง รูปตัดและรูปขยาย	DWR12-PKC-05
320	ง6	มาตรฐานท่อลอดคลอง แสดง รูปตัดแสดงการเสริมเหล็กคอนกรีตหุ้มท่อส่งน้ำ	DWR12-PKC-05
321	ง6	มาตรฐานทั่วไปการยึดท่อส่งน้ำ แสดงแปลน รูปตัดแท่นคอนกรีตรับข้อโค้ง 1/2	DWR12-PPC-02
322	ง6	มาตรฐานทั่วไปการยึดท่อส่งน้ำ แสดงแปลน รูปตัดแท่นคอนกรีตรับข้อโค้ง 2/2	DWR12-PPC-02
323	ง6	มาตรฐานทั่วไปการยึดท่อส่งน้ำ รายละเอียดแท่นวางท่อ ฝาปิดบ่อ บันไดลิง	DWR12-PPC-02
324	ง6	มาตรฐานอาคารท่อแยก แสดง แปลน รูปตัด ก-ก	DWR12-PIP-08
325	ง6	มาตรฐานอาคารท่อแยก แสดง รูปตัด ข-ข และตารางแสดงมิติ	DWR12-PIP-08
326	ง6	มาตรฐานอาคารท่อแยก แปลน รูปตัด และรายละเอียดการเสริมเหล็ก	DWR12-PIP-08
327	ง6	อาคารบังคับน้ำแบบประตูน้ำ(สำหรับอ่างเก็บน้ำ) แสดง แปลนอาคารบังคับน้ำ	DWR5-OW-02
		รูปตัด จ-จ , ฉ-ฉ รูปขยาย 1 , 2	
328	ง6	มาตรฐานอาคารปลายท่อ แสดง แปลน รูปตัด และรายละเอียด	DWR12-PIP-09
		หมวด ' จ ' งานปรับปรุงถนนเข้าโครงการ	
329	จ1	แปลนทั่วไป	จ1-001 / 001
330	จ2	ถนนทางออก แปลนและรูปตัดตามยาว กม.ที่ 0+000 ถึง กม.ที่ 0+600	จ2-001 / 017
331	จ2	ถนนทางออก แปลนและรูปตัดตามยาว กม.ที่ 0+600 ถึง กม.ที่ 1+200	จ2-002 / 017
332	จ2	ถนนทางออก แปลนและรูปตัดตามยาว กม.ที่ 1+200 ถึง กม.ที่ 1+800	จ2-003 / 017
333	จ2	ถนนทางออก แปลนและรูปตัดตามยาว กม.ที่ 1+800 ถึง กม.ที่ 2+492	จ2-004 / 017
334	จ2	ถนนทางออก รูปตัดตามขวาง กม.ที่ 0+000 ถึง กม.ที่ 0+175	จ2-005 / 017
335	จ2	ถนนทางออก รูปตัดตามขวาง กม.ที่ 0+200 ถึง กม.ที่ 0+375	จ2-006 / 017
336	จ2	ถนนทางออก รูปตัดตามขวาง กม.ที่ 0+400 ถึง กม.ที่ 0+575	จ2-007 / 017
337	จ2	ถนนทางออก รูปตัดตามขวาง กม.ที่ 0+600 ถึง กม.ที่ 0+775	จ2-008 / 017
338	จ2	ถนนทางออก รูปตัดตามขวาง กม.ที่ 0+800 ถึง กม.ที่ 0+975	จ2-009 / 017
339	จ2	ถนนทางออก รูปตัดตามขวาง กม.ที่ 1+000 ถึง กม.ที่ 1+175	จ2-010 / 017
340	จ2	ถนนทางออก รูปตัดตามขวาง กม.ที่ 1+200 ถึง กม.ที่ 1+375	จ2-011 / 017
341	จ2	ถนนทางออก รูปตัดตามขวาง กม.ที่ 1+400 ถึง กม.ที่ 1+575	จ2-012 / 017
342	จ2	ถนนทางออก รูปตัดตามขวาง กม.ที่ 1+600 ถึง กม.ที่ 1+775	จ2-013 / 017
343	จ2	ถนนทางออก รูปตัดตามขวาง กม.ที่ 1+800 ถึง กม.ที่ 1+975	จ2-014 / 017
344	จ2	ถนนทางออก รูปตัดตามขวาง กม.ที่ 2+000 ถึง กม.ที่ 2+175	จ2-015 / 017
345	จ2	ถนนทางออก รูปตัดตามขวาง กม.ที่ 2+200 ถึง กม.ที่ 2+375	จ2-016 / 017
346	จ2	ถนนทางออก รูปตัดตามขวาง กม.ที่ 2+400 ถึง กม.ที่ 2+492	จ2-017 / 017
347	จ3	ถนนเชื่อม แปลนและรูปตัดตามยาว กม.ที่ 0+000 ถึง กม.ที่ 0+621	จ3-001 / 005
348	จ3	ถนนเชื่อม รูปตัดตามขวาง กม.ที่ 0+000 ถึง กม.ที่ 0+175	จ3-002 / 005
349	จ3	ถนนเชื่อม รูปตัดตามขวาง กม.ที่ 0+200 ถึง กม.ที่ 0+375	จ3-003 / 005
350	จ3	ถนนเชื่อม รูปตัดตามขวาง กม.ที่ 0+400 ถึง กม.ที่ 0+575	จ3-004 / 005

หมวด ' จ ' งานปรับปรุงถนนเข้าโครงการ (ต่อ)			
ลำดับแผ่น	หมวดแผ่น	รายการ	แบบแผ่นที่
351	จ3	ถนนเชื่อม รูปตัดตามขวาง กม.ที่ 0+600 ถึง กม.ที่ 0+612	จ3-005 / 005
352	จ4	ถนนหลักทางเข้า แปลน กม.ที่ 0+000 ถึง กม.ที่ 0+500	จ4-001 / 007
353	จ4	ถนนหลักทางเข้า แปลน กม.ที่ 0+500 ถึง กม.ที่ 1+000	จ4-002 / 007
354	จ4	ถนนหลักทางเข้า แปลน กม.ที่ 1+000 ถึง กม.ที่ 1+500	จ4-003 / 007
355	จ4	ถนนหลักทางเข้า แปลน กม.ที่ 1+500 ถึง กม.ที่ 2+000	จ4-004 / 007
356	จ4	ถนนหลักทางเข้า แปลน กม.ที่ 2+000 ถึง กม.ที่ 2+500	จ4-005 / 007
357	จ4	ถนนหลักทางเข้า แปลน กม.ที่ 2+500 ถึง กม.ที่ 3+000	จ4-006 / 007
358	จ4	ถนนหลักทางเข้า แปลน กม.ที่ 3+000 ถึง กม.ที่ 3+465	จ4-007 / 007
359	จ5	แบบขยายถนนทางออกโครงการ - แปลนทั่วไป รูปตัดทั่วไป และแบบขยายสัญลักษณ์	จ5-001 / 012
360	จ5	แบบขยายถนนทางเข้าโครงการ - แปลนทั่วไป รูปตัดทั่วไป และแบบขยายสัญลักษณ์	จ5-002 / 012
361	จ5	รูปตัดทั่วไป และ แบบขยายสัญลักษณ์	จ5-003 / 012
362	จ5	แบบมาตรฐาน เครื่องหมายจราจร - ป้ายเตือน ป้ายบังคับ และป้ายเสริม	จ5-004 / 012
363	จ5	แบบมาตรฐาน เครื่องหมายจราจร - ป้ายแนะนำแหล่งท่องเที่ยว	จ5-005 / 012
364	จ5	แบบมาตรฐาน เครื่องหมายจราจร - การติดตั้งป้ายจราจร (1/2)	จ5-006 / 012
365	จ5	แบบมาตรฐาน เครื่องหมายจราจร - การติดตั้งป้ายจราจร (2/2)	จ5-007 / 012
366	จ5	แบบมาตรฐาน เครื่องหมายจราจร - ตัวอักษรและตัวเลข	จ5-008 / 012
367	จ5	แบบมาตรฐาน เครื่องหมายจราจร - เครื่องหมายจราจรบนผิวทาง	จ5-009 / 012
368	จ5	แบบมาตรฐาน เครื่องหมายจราจร - หลักนำโค้งและหลักเขตทาง	จ5-010 / 012
369	จ5	แบบมาตรฐาน ถนนคอนกรีตเสริมเหล็ก , รูปขยายรอยต่อ	จ5-011 / 012
370	จ5	แบบมาตรฐาน ถนนคอนกรีตเสริมเหล็ก , แสดงตารางที่ 1 และตารางที่ 2	จ5-012 / 012
371	จ6	แปลนทั่วไปงานระบบระบายน้ำ	จ6-001 / 003
372	จ6	งานระบายน้ำ : แบบมาตรฐาน รางระบายน้ำ	จ6-002 / 003
373	จ6	งานระบายน้ำ : แบบมาตรฐาน จุดรวมน้ำ	จ6-003 / 003
374	จ7	ถนนทางออกแปลนไฟฟ้า กม.ที่ 0+000 ถึง กม.ที่ 1+200	จ7-001 / 010
375	จ7	ถนนทางออกแปลนไฟฟ้า กม.ที่ 1+200 ถึง กม.ที่ 2+200	จ7-002 / 010
376	จ7	ถนนทางออกแปลนไฟฟ้า กม.ที่ 2+200 ถึง กม.ที่ 2+492	จ7-003 / 010
377	จ7	ถนนเชื่อมแปลนไฟฟ้า กม.ที่ 0+000 ถึง กม.ที่ 0+621	จ7-004 / 010
378	จ7	ถนนหลักทางเข้าแปลนไฟฟ้า กม.ที่ 0+000 ถึง กม.ที่ 1+000	จ7-005 / 010
379	จ7	ถนนหลักทางเข้าแปลนไฟฟ้า กม.ที่ 1+000 ถึง กม.ที่ 2+000	จ7-006 / 010
380	จ7	ถนนหลักทางเข้าแปลนไฟฟ้า กม.ที่ 2+000 ถึง กม.ที่ 3+000	จ7-007 / 010
381	จ7	ถนนหลักทางเข้าแปลนไฟฟ้า กม.ที่ 3+000 ถึง กม.ที่ 3+465	จ7-008 / 010
382	จ7	รายละเอียดทั่วไป งานติดตั้งระบบไฟส่องสว่างถนน 1/2	จ7-009 / 010
383	จ7	รายละเอียดทั่วไป งานติดตั้งระบบไฟส่องสว่างถนน 2/2	จ7-010 / 010
384	จ8	การวางท่อ คสล. แสดงรูปตัดทั่วไปการวางท่อ การยาแนวรอยต่อท่อ รูปขยาย 1	DWR9-RD-04
385	จ8	ท่อเหลี่ยม คสล. รถข้าม แสดงรูปตัดตามขวาง รูปตัดตามยาว รูปขยาย 1 , 2 , 3 , 4 , 5	DWR10-RCB-03
		หมวด ' ฉ ' งานอาคารหัวงาน และอาคารประกอบ	
386	ฉ1	งานภูมิสถาปัตย์ - ผังบริเวณ	ฉ1-001 / 013

กรมทรัพยากรน้ำ

โครงการอนุรักษ์ฟื้นฟู คลองบางเท่าแม่ พร้อมระบบกระจายน้ำ
ตำบลเขาต่อ อำเภอปลายพระยา จังหวัดกระบี่
หมวด ' ก ' งานทั่วไป
บัญชีแบบ (3/5)

ผู้รับจ้าง : มหาวิทยาลัยเกษตรศาสตร์ วิทยาเขตเฉลิมพระเกียรติ จังหวัดสกลนคร

สำรวจ	(นายกฤษณ ภาสุสิ)	
ออกแบบ	(ผศ.ดร.วัจน์วงศ์ กรีทะยะ สย.9270)	
เขียนแบบ	(นายศักดินนท ทิวาวงษ์)	(ผศ.ทศพล อยุธรบุล) ผู้จัดการโครงการ
ตรวจแบบ	(ร.ท.ดร.ยงเกียรติ ฮ่องภูมิ สย.7309)	
แบบเลขที่	สทน. 006/65	แบบแผ่นที่ ก2-003 / 005 628

บัญชีแบบ

หมวด " ฉ " งานอาคารหัวงาน และอาคารประกอบ (ต่อ)			
ลำดับแผ่น	หมวดแผ่น	รายการ	แบบแผ่นที่
387	ฉ1	งานภูมิสถาปัตย์ - งานปรับปรุงภูมิทัศน์ลานเอนกประสงค์	ฉ1-002 / 013
388	ฉ1	งานภูมิสถาปัตย์ - ข้อกำหนดการก่อสร้าง	ฉ1-003 / 013
389	ฉ1	แปลนงานระบบไฟฟ้าแรงสูงและสายไฟฟ้าใต้ดินเข้าโครงการฯ แผ่นที่ 1/4	ฉ1-004 / 013
390	ฉ1	แปลนงานระบบไฟฟ้าแรงสูงและสายไฟฟ้าใต้ดินเข้าโครงการฯ แผ่นที่ 2/4	ฉ1-005 / 013
391	ฉ1	แปลนงานระบบไฟฟ้าแรงสูงและสายไฟฟ้าใต้ดินเข้าโครงการฯ แผ่นที่ 3/4	ฉ1-006 / 013
392	ฉ1	แปลนงานระบบไฟฟ้าแรงสูงและสายไฟฟ้าใต้ดินเข้าโครงการฯ แผ่นที่ 4/4	ฉ1-007 / 013
393	ฉ1	แผนภาพเส้นเดียวบริภัณฑ์ประธาน (MDB 1)	ฉ1-008 / 013
394	ฉ1	แผนภาพเส้นเดียวรวมการจ่ายกำลังไฟฟ้า ผังบริเวณอ่างเก็บน้ำ	ฉ1-009 / 013
395	ฉ1	แปลนระบบไฟฟ้าผังบริเวณ และตารางคำนวณโหลดทางไฟฟ้า	ฉ1-010 / 013
396	ฉ1	รายละเอียดการติดตั้งไฟฟ้าส่องสว่าง 1	ฉ1-011 / 013
397	ฉ1	รายละเอียดการติดตั้งไฟฟ้าส่องสว่าง 2	ฉ1-012 / 013
398	ฉ1	แปลนงานระบบประปาและสุขาภิบาล	ฉ1-013 / 013
399	ฉ2	อาคารต้อนรับ - แปลนพื้น, หลังคา	ฉ2-001 / 010
400	ฉ2	อาคารต้อนรับ - รูปด้าน 1, 2, 3 และ 4	ฉ2-002 / 010
401	ฉ2	อาคารต้อนรับ - รูปตัด 1, 2	ฉ2-003 / 010
402	ฉ2	อาคารต้อนรับ - แปลนฐานราก และคาน-พื้นชั้น 1	ฉ2-004 / 010
403	ฉ2	อาคารต้อนรับ - แปลนโครงหลังคา และรูปตัดหลังคา	ฉ2-005 / 010
404	ฉ2	อาคารต้อนรับ - แบบขยายฐานราก และพื้น	ฉ2-006 / 010
405	ฉ2	อาคารต้อนรับ - แบบขยาย เสา และคาน	ฉ2-007 / 010
406	ฉ2	อาคารต้อนรับ - แปลนฝ้าเพดาน	ฉ2-008 / 010
407	ฉ2	อาคารต้อนรับ - แบบขยายประตู และ หน้าต่าง	ฉ2-009 / 010
408	ฉ2	แบบระบบไฟฟ้า อาคารต้อนรับ แปลนและตารางคำนวณโหลดทางไฟฟ้า	ฉ2-010 / 010
409	ฉ3	อาคารเอนกประสงค์ - แปลนพื้นชั้น 1, ชั้น 2	ฉ3-001 / 018
410	ฉ3	อาคารเอนกประสงค์ - แปลนหลังคาชั้น 1, ชั้น 2	ฉ3-002 / 018
411	ฉ3	อาคารเอนกประสงค์ - รูปด้าน 1, 2	ฉ3-003 / 018
412	ฉ3	อาคารเอนกประสงค์ - รูปด้าน 3, 4	ฉ3-004 / 018
413	ฉ3	อาคารเอนกประสงค์ - รูปตัด 1, 2	ฉ3-005 / 018
414	ฉ3	อาคารเอนกประสงค์ - แปลนเสา-ฐานราก และโครงสร้างชั้น 1	ฉ3-006 / 018
415	ฉ3	อาคารเอนกประสงค์ - แปลนโครงสร้างชั้น 2 และคานหลังคาชั้น 1	ฉ3-007 / 018
416	ฉ3	อาคารเอนกประสงค์ - แปลนโครงหลังคาชั้น 1 และคานหลังคาชั้น 2	ฉ3-008 / 018
417	ฉ3	อาคารเอนกประสงค์ - แปลนโครงหลังคาชั้น 2 และรูปตัด	ฉ3-009 / 018
418	ฉ3	อาคารเอนกประสงค์ - แบบขยายฐานราก และพื้น	ฉ3-010 / 018
419	ฉ3	อาคารเอนกประสงค์ - แบบขยายคาน และเสา	ฉ3-011 / 018
420	ฉ3	อาคารเอนกประสงค์ - แบบขยายบันได ST-01	ฉ3-012 / 018
421	ฉ3	อาคารเอนกประสงค์ - แปลนฝ้าเพดาน	ฉ3-013 / 018
422	ฉ3	อาคารเอนกประสงค์ - แบบขยายประตู และ หน้าต่าง	ฉ3-014 / 018
423	ฉ3	แบบระบบไฟฟ้า อาคารอเนกประสงค์ ชั้น 1	ฉ3-015 / 018
424	ฉ3	แบบระบบไฟฟ้า อาคารอเนกประสงค์ ชั้น 2	ฉ3-016 / 018
425	ฉ3	แบบระบบไฟฟ้า อาคารอเนกประสงค์ ตารางรายการคำนวณโหลดทางไฟฟ้า	ฉ3-017 / 018
426	ฉ3	แบบระบบประปาและสุขาภิบาล อาคารอเนกประสงค์	ฉ3-018 / 018
427	ฉ4	อาคารร้านค้าที่ระลึกและห้องน้ำ 2 - ผังบริเวณ	ฉ4-001 / 039
428	ฉ4	อาคารร้านค้าที่ระลึกและห้องน้ำ 2 - รูปด้าน 1	ฉ4-002 / 039
429	ฉ4	อาคารร้านค้าที่ระลึกและห้องน้ำ 2 ร้านค้า 1 - แปลนพื้นชั้น 1, 2 และหลังคา	ฉ4-003 / 039
430	ฉ4	อาคารร้านค้าที่ระลึกและห้องน้ำ 2 ร้านค้า 1 - รูปด้าน 1, 2, 3 และ 4	ฉ4-004 / 039
431	ฉ4	อาคารร้านค้าที่ระลึกและห้องน้ำ 2 ร้านค้า 1 - รูปตัด 1, 2	ฉ4-005 / 039
432	ฉ4	อาคารร้านค้าที่ระลึกและห้องน้ำ 2 ร้านค้า 2 - แปลนพื้นชั้น 2	ฉ4-006 / 039
433	ฉ4	อาคารร้านค้าที่ระลึกและห้องน้ำ 2 ร้านค้า 2 - แปลนพื้นชั้น 1 ห้องน้ำหญิง	ฉ4-007 / 039
434	ฉ4	อาคารร้านค้าที่ระลึกและห้องน้ำ 2 ร้านค้า 2 - รูปด้าน 1, 2, 3 และ 4	ฉ4-008 / 039

หมวด " ฉ " งานอาคารหัวงาน และอาคารประกอบ (ต่อ)			
ลำดับแผ่น	หมวดแผ่น	รายการ	แบบแผ่นที่
435	ฉ4	อาคารร้านค้าที่ระลึกและห้องน้ำ 2 ร้านค้า 2 - รูปตัด 1, 2	ฉ4-009 / 039
436	ฉ4	อาคารร้านค้าที่ระลึกและห้องน้ำ 2 ห้องน้ำชาย - แปลนพื้นชั้น 1 และหลังคา	ฉ4-010 / 039
437	ฉ4	อาคารร้านค้าที่ระลึกและห้องน้ำ 2 ห้องน้ำชาย - รูปด้าน 1, 2, 3 และ 4	ฉ4-011 / 039
438	ฉ4	อาคารร้านค้าที่ระลึก ร้านค้า 1 - ผังฐานราก, โครงสร้างชั้น 1 และโครงสร้างชั้น 2	ฉ4-012 / 039
439	ฉ4	อาคารร้านค้าที่ระลึก ร้านค้า 1 - ผังคานชั้นหลังคา, ผังโครงสร้างหลังคา, รูปตัด A	ฉ4-013 / 039
440	ฉ4	อาคารร้านค้าที่ระลึก ร้านค้า 1 - รายละเอียดฐานราก และเสา	ฉ4-014 / 039
441	ฉ4	อาคารร้านค้าที่ระลึก ร้านค้า 1 - รายละเอียดพื้น	ฉ4-015 / 039
442	ฉ4	อาคารร้านค้าที่ระลึก ร้านค้า 1 - รายละเอียดคาน	ฉ4-016 / 039
443	ฉ4	อาคารร้านค้าที่ระลึก ร้านค้า 1 - รายละเอียดบันได 1	ฉ4-017 / 039
444	ฉ4	อาคารร้านค้าที่ระลึกและห้องน้ำ 2 ร้านค้า 2 - ผังฐานราก	ฉ4-018 / 039
445	ฉ4	อาคารร้านค้าที่ระลึกและห้องน้ำ 2 ร้านค้า 2 - แปลนโครงสร้างชั้น 1	ฉ4-019 / 039
446	ฉ4	อาคารร้านค้าที่ระลึกและห้องน้ำ 2 ร้านค้า 2 - แปลนโครงสร้างชั้น 2	ฉ4-020 / 039
447	ฉ4	อาคารร้านค้าที่ระลึกและห้องน้ำ 2ร้านค้า 2 -คานชั้นหลังคา,โครงสร้างหลังคา,รูปตัด A	ฉ4-021 / 039
448	ฉ4	อาคารร้านค้าที่ระลึกและห้องน้ำ 2 ร้านค้า 2 - รายละเอียด ฐานราก และเสา	ฉ4-022 / 039
449	ฉ4	อาคารร้านค้าที่ระลึกและห้องน้ำ 2 ร้านค้า 2 -รายละเอียดพื้น	ฉ4-023 / 039
450	ฉ4	อาคารร้านค้าที่ระลึกและห้องน้ำ 2 ร้านค้า 2 -รายละเอียดคาน	ฉ4-024 / 039
451	ฉ4	อาคารร้านค้าที่ระลึกและห้องน้ำ 2 ร้านค้า 2 -รายละเอียดบันได 1	ฉ4-025 / 039
452	ฉ4	อาคารร้านค้าที่ระลึกและห้องน้ำ 2 ร้านค้า 1 - ฝ้าเพดาน	ฉ4-026 / 039
453	ฉ4	อาคารร้านค้าที่ระลึกและห้องน้ำ 2 ร้านค้า 2 - ฝ้าเพดาน	ฉ4-027 / 039
454	ฉ4	อาคารร้านค้าที่ระลึกและห้องน้ำ 2 ห้องน้ำชาย - ฝ้าเพดาน	ฉ4-028 / 039
455	ฉ4	อาคารร้านค้าที่ระลึกและห้องน้ำ 2 แบบขยายประตู และ หน้าต่าง	ฉ4-029 / 039
456	ฉ4	อาคารร้านค้าที่ระลึกและห้องน้ำ 2 แบบขยายห้องน้ำ 1/2	ฉ4-030 / 039
457	ฉ4	อาคารร้านค้าที่ระลึกและห้องน้ำ 2- แบบขยายห้องน้ำ 2/2	ฉ4-031 / 039
458	ฉ4	แบบระบบไฟฟ้า ร้านค้า 1 ชั้น 2 แปลนและตารางคำนวณโหลดไฟฟ้า	ฉ4-032 / 039
459	ฉ4	แบบระบบไฟฟ้า ร้านค้า 1 ชั้นล่าง แปลนและตารางคำนวณโหลดไฟฟ้า	ฉ4-033 / 039
460	ฉ4	แบบระบบไฟฟ้า ร้านค้า 2 ชั้น 2 แปลนและตารางคำนวณโหลดไฟฟ้า	ฉ4-034 / 039
461	ฉ4	แบบระบบไฟฟ้า ห้องน้ำหญิง ชั้น 1 แปลนและตารางคำนวณโหลดไฟฟ้า	ฉ4-035 / 039
462	ฉ4	แบบระบบไฟฟ้า ห้องน้ำชาย แปลนและตารางคำนวณโหลดไฟฟ้า	ฉ4-036 / 039
463	ฉ4	อาคารร้านค้าที่ระลึกและห้องน้ำ 2 ร้านค้าที่ระลึก - แปลนระบบประปาและสุขาภิบาล	ฉ4-037 / 039
464	ฉ4	อาคารร้านค้าที่ระลึกและห้องน้ำ 2 ห้องน้ำหญิง - แปลนระบบประปาและสุขาภิบาล	ฉ4-038 / 039
465	ฉ4	อาคารร้านค้าที่ระลึกและห้องน้ำ 2 ห้องน้ำหญิง - แปลนระบบประปาและสุขาภิบาล	ฉ4-039 / 039
466	ฉ5	อาคารร้านอาหาร - ผังบริเวณและรูปด้าน	ฉ5-001 / 023
467	ฉ5	อาคารร้านอาหาร - รูปด้าน	ฉ5-002 / 023
468	ฉ5	อาคารร้านอาหาร ร้านกาแฟ - แปลน รูปด้านและรูปตัด	ฉ5-003 / 023
469	ฉ5	อาคารร้านอาหาร ห้องครัว - แปลน รูปด้านและรูปตัด	ฉ5-004 / 023
470	ฉ5	อาคารร้านอาหาร ห้องรับประทานอาหาร - แปลน รูปด้านและรูปตัด	ฉ5-005 / 023
471	ฉ5	อาคารร้านอาหาร ร้านกาแฟ - ผังฐานราก และโครงสร้างชั้น 1	ฉ5-006 / 023
472	ฉ5	อาคารร้านอาหาร ร้านกาแฟ - ผังคานชั้นหลังคา, ผังโครงสร้างหลังคา, รูปตัด A	ฉ5-007 / 023
473	ฉ5	อาคารร้านอาหาร ห้องครัว - ผังฐานราก และโครงสร้างชั้น 1	ฉ5-008 / 023
474	ฉ5	อาคารร้านอาหาร ห้องครัว - ผังคานชั้นหลังคา, ผังโครงสร้างหลังคา, รูปตัด A	ฉ5-009 / 023
475	ฉ5	อาคารร้านอาหาร ห้องรับประทานอาหาร - ผังฐานราก และโครงสร้างชั้น 1	ฉ5-010 / 023
476	ฉ5	อาคารร้านอาหารห้องรับประทานอาหาร-ผังคานชั้นหลังคา,ผังโครงสร้างหลังคา,รูปตัดA	ฉ5-011 / 023
477	ฉ5	อาคารร้านอาหาร - ส่วนทางเดิน และรายละเอียดม้านั่งบริเวณหอดูนก	ฉ5-012 / 023
478	ฉ5	อาคารร้านอาหาร - ส่วนระเบียงนอกอาคาร	ฉ5-013 / 023
479	ฉ5	อาคารร้านอาหาร - รายละเอียด FOOTING, เสา, คาน และพื้น	ฉ5-014 / 023
480	ฉ5	อาคารร้านอาหาร ห้องรับประทานอาหาร - แปลนฝ้าเพดาน	ฉ5-015 / 023
481	ฉ5	อาคารร้านอาหาร ห้องรับประทานอาหาร - แบบขยายประตู และ หน้าต่าง	ฉ5-016 / 023
482	ฉ5	แบบระบบไฟฟ้า อาคารร้านอาหาร แปลนและตารางคำนวณโหลดทางไฟฟ้า	ฉ5-017 / 023

หมวด " ฉ " งานอาคารหัวงาน และอาคารประกอบ (ต่อ)			
ลำดับแผ่น	หมวดแผ่น	รายการ	แบบแผ่นที่
483	ฉ5	แบบระบบไฟฟ้า อาคารร้านอาหาร ห้องครัว แปลนและตารางคำนวณโหลดทางไฟฟ้า	ฉ5-018 / 023
484	ฉ5	แบบระบบไฟฟ้า อาคารร้านอาหาร ร้านกาแฟ แปลนและตารางคำนวณโหลดทางไฟฟ้า	ฉ5-019 / 023
485	ฉ5	แบบระบบไฟฟ้า อาคารร้านอาหาร ห้องรับประทานอาหาร	ฉ5-020 / 023
		แปลนและตารางคำนวณโหลดทางไฟฟ้า	
486	ฉ5	แบบระบบประปา กลุ่มอาคารร้านอาหาร ครัว และร้านกาแฟ	ฉ5-021 / 023
487	ฉ5	แปลนระบบประปาและสุขาภิบาล ห้องครัว	ฉ5-022 / 023
488	ฉ5	แปลนระบบประปาและสุขาภิบาล ร้านกาแฟ	ฉ5-023 / 023
489	ฉ6	ป้ายน้ำตกบางเท่าแม่ (จุดเช็คอิน) - แบบโครงสร้าง	ฉ6-001 / 002
490	ฉ6	แปลนระบบไฟฟ้าป้ายน้ำตกบางเท่าแม่ (จุดเช็คอิน)	ฉ6-002 / 002
491	ฉ7	สัญลักษณ์ช้างตรงลานวงกลม บริเวณหาดเทียม - แปลน และรูปด้าน	ฉ7-001 / 003
492	ฉ7	สัญลักษณ์ช้างตรงลานวงกลม แบบขยายโครงสร้าง	ฉ7-002 / 003
493	ฉ7	วงเวียนน้ำพุช้าง บริเวณเหนือเขื่อน	ฉ7-003 / 003
494	ฉ8	ซุ้มทางเข้า (ซุ้มประตูช้าง) - แปลนเสา และหลังคา	ฉ8-001 / 010
495	ฉ8	ซุ้มทางเข้า (ซุ้มประตูช้าง) - รูปด้าน 1, 2	ฉ8-002 / 010
496	ฉ8	ซุ้มทางเข้า (ซุ้มประตูช้าง) - รูปด้าน 3, 4	ฉ8-003 / 010
497	ฉ8	ซุ้มทางเข้า (ซุ้มประตูช้าง) - รูปตัด 1, 2	ฉ8-004 / 010
498	ฉ8	ซุ้มทางเข้า (ซุ้มประตูช้าง) - ผังฐานรากและเสา, ผังโครงสร้างซุ้มหลังคา, แปลนหลังคา	ฉ8-005 / 010
499	ฉ8	ซุ้มทางเข้า (ซุ้มประตูช้าง) - โครงสร้าง TRUSS TR1, TR2	ฉ8-006 / 010
500	ฉ8	ซุ้มทางเข้า (ซุ้มประตูช้าง) - แบบขยายรายละเอียดโครงสร้าง	ฉ8-007 / 010
501	ฉ8	ซุ้มทางเข้า (ซุ้มประตูช้าง) - แบบขยายโครงหลังคา (1)	ฉ8-008 / 010
502	ฉ8	ซุ้มทางเข้า (ซุ้มประตูช้าง) - แบบขยายโครงหลังคา (2)	ฉ8-009 / 010
503	ฉ8	ซุ้มทางเข้า (ซุ้มประตูช้าง) - แปลนไฟฟ้าส่องสว่าง	ฉ8-010 / 010
504	ฉ9	จุดชมวิว และดูนก - แปลนชั้น 1 และโครงสร้างชั้น 1	ฉ9-001 / 010
505	ฉ9	จุดชมวิว และดูนก - แปลนชั้น 2 และโครงสร้างชั้น 2	ฉ9-002 / 010
506	ฉ9	จุดชมวิว และดูนก - แปลนหลังคา และโครงหลังคา	ฉ9-003 / 010
507	ฉ9	จุดชมวิว และดูนก - รูปด้าน 1 และรูปตัด 1	ฉ9-004 / 010
508	ฉ9	แบบสถาปัตยกรรม จุดชมนก บันได	ฉ9-005 / 010
509	ฉ9	จุดชมนก แบบโครงสร้างแปลนฐานราก และพื้นชั้น 1	ฉ9-006 / 010
510	ฉ9	จุดชมนก แบบโครงสร้างแปลนพื้นชั้น 2	ฉ9-007 / 010
511	ฉ9	จุดชมนก แบบโครงสร้างแปลนหลังคา และรูปตัด	ฉ9-008 / 010
512	ฉ9	จุดชมนก แบบขยายรายละเอียดโครงสร้าง	ฉ9-009 / 010
513	ฉ9	จุดชมนก แบบขยายโครงสร้างบันได	ฉ9-010 / 010
514	ฉ10	แปลนสะพานทางเดินเชื่อมรอบอ่าง	ฉ10-001 / 001
515	ฉ11	แบบสถาปัตยกรรม สะพานแขวนอ่างเก็บน้ำ แปลน และรูปตัด	ฉ11-001 / 003
516	ฉ11	แบบสถาปัตยกรรม สะพานแขวนอ่างเก็บน้ำ แปลน และรูปตัด	ฉ11-002 / 003
517	ฉ11	แบบสถาปัตยกรรม สะพานแขวนอ่างเก็บน้ำ แปลน และรูปตัด	ฉ11-003 / 003
518	ฉ12	แปลนและรูปตัดตามยาว ถนนทางเดินเข้าสู่บริเวณอ่างเก็บน้ำและน้ำตกบางเท่าแม่	ฉ12-001 / 008

กรมทรัพยากรน้ำ

โครงการอนุรักษ์พื้นฟู คลองบางเท่าแม่ พร้อมระบบกระจายน้ำ
ตำบลเขาต่อ อำเภอปลายพระยา จังหวัดกระบี่
หมวด " ก " งานทั่วไป
บัญชีแบบ (4/5)

ผู้รับจ้าง : มหาวิทยาลัยเกษตรศาสตร์ วิทยาเขตเฉลิมพระเกียรติ จังหวัดสกลนคร

สำรวจ	(นายเทศพล เหรุบุลิ)	
ออกแบบ	(ผศ.ดร.วิทวัส กรีพละ สย.9270)	
เขียนแบบ	(นายอัมรินทร์ ทิวาวงษ์)	อ). ผศ.เทศพล เหรุระบุล) ผู้จัดการโครงการ
ตรวจแบบ	(รศ.ดร.ยอแอ็ยรศ์ ผองพุฒิ สย.7309)	
แบบลงที่	สทน. 006/65	แบบแผ่นที่ ก2-004 / 005 628

บัญชีแบบ

หมวด " ฉ " งานอาคารหัวงาน และอาคารประกอบ (ต่อ)

ลำดับแผ่น	หมวดแผ่น	รายการ	แบบแผ่นที่
519	ฉ12	ถนนทางเดินเข้าสู่บริเวณอ่างเก็บน้ำและน้ำตกบางเท่าแม่ - แบบรายละเอียดองค์ประกอบ	ฉ12-002 / 008
520	ฉ12	รูปตัดตามยาว, ก-ก และ ข-ข	ฉ12-003 / 008
521	ฉ12	รูปตัดทั่วไปชั้นรองพื้นทางและรายละเอียดการเสริมเหล็ก	ฉ12-004 / 008
522	ฉ12	แปลนแสดงการเสริมเหล็กถนน ค.ส.ล. , รูปขยายรอยต่อ	ฉ12-005 / 008
523	ฉ12	แสดงข้อกำหนดเกี่ยวกับแบบแปลนตารางที่ 1	ฉ12-006 / 008
524	ฉ12	ถนนทางเดินเข้าสู่บริเวณอ่างเก็บน้ำและน้ำตกบางเท่าแม่ - แบบโครงสร้างม้านั่ง	ฉ12-007 / 008
525	ฉ12	แปลนระบบไฟฟ้าทางเดินเข้าอ่างเก็บน้ำ	ฉ12-008 / 008
526	ฉ13	งานพัฒนาน้ำตกชั้น 2-5 - แปลนและรูปตัดตามยาว งานพัฒนาน้ำตกชั้น 2-5	ฉ13-001 / 013
527	ฉ13	งานพัฒนาน้ำตกชั้น 2-5 - แปลนงานปรับย้าย และวางหินตกแต่งน้ำตกชั้นที่ 2	ฉ13-002 / 013
528	ฉ13	งานพัฒนาน้ำตกชั้น 2-5 - รูปตัดแนวก่อสร้างแอ่งน้ำ, รูปตัด ก-ก	ฉ13-003 / 013
529	ฉ13	แปลนและรูปตัดตามยาว งานพัฒนาน้ำตกชั้น 2-5 ทางเดินชั้นน้ำตก	ฉ13-004 / 013
530	ฉ13	งานพัฒนาน้ำตกชั้น 2-5 ทางเดินชั้นน้ำตก - แบบขยายรูปตัดตามยาว	ฉ13-005 / 013
531	ฉ13	งานพัฒนาน้ำตกชั้น 2-5 ทางเดินชั้นน้ำตก - รูปตัดทั่วไป ทางเดินชั้นน้ำตก	ฉ13-006 / 013
		และแบบขยายฐานรากรูปแบบที่ 1 - 3	
532	ฉ13	งานพัฒนาน้ำตกชั้น 2-5 ทางเดินชั้นน้ำตก - แบบขยายทางเดิน	ฉ13-007 / 013
		รูปแบบที่ 1 - 3 และ ราวกันตก	
533	ฉ13	งานพัฒนาน้ำตกชั้น 2-5 สะพานแขวนน้ำตกชั้น 5 - แปลน และรูปด้าน	ฉ13-008 / 013
534	ฉ13	งานพัฒนาน้ำตกชั้น 2-5 สะพานแขวนน้ำตกชั้น 5 - แบบโครงสร้าง	ฉ13-009 / 013
535	ฉ13	งานพัฒนาน้ำตกชั้น 2-5 ศาลาพักริมทางเดินชั้นน้ำตก - แปลนพื้น และหลังคา	ฉ13-010 / 013
536	ฉ13	งานพัฒนาน้ำตกชั้น 2-5 ศาลาพักริมทางเดินชั้นน้ำตก - รูปด้าน 1, 2	ฉ13-011 / 013
537	ฉ13	ศาลาพักริมทางเดินชั้นน้ำตก แปลนและรูปตัด	ฉ13-012 / 013
538	ฉ13	ศาลาพักริมทางเดินชั้นน้ำตก รายละเอียดงานโครงสร้าง	ฉ13-013 / 013
539	ฉ14	แบบผังแสดงโครงสร้าง RETAINING WALL ป้องกันหน้าผา และงานตกแต่งหน้าผา	ฉ14-001 / 004
540	ฉ14	รูปตัด A, B งานตกแต่งหน้าผา	ฉ14-002 / 004
541	ฉ14	รูปตัด C งานตกแต่งหน้าผา	ฉ14-003 / 004
542	ฉ14	แบบขยายโครงสร้าง RETAINING WALL RW-A	ฉ14-004 / 004
543	ฉ15	งานอาคารโรงสูบน้ำประปา พร้อมระบบผลิตน้ำประปา แปลนพื้น, แปลนหลังคา	ฉ15-001 / 010
544	ฉ15	งานอาคารโรงสูบน้ำประปา พร้อมระบบผลิตน้ำประปา รูปด้าน 1 , 2 , 3 , 4	ฉ15-002 / 010
545	ฉ15	งานอาคารโรงสูบน้ำประปา พร้อมระบบผลิตน้ำประปา รูปตัด ⓐ-ⓐ,ⓑ-ⓑ	ฉ15-003 / 010
546	ฉ15	งานอาคารโรงสูบน้ำประปา พร้อมระบบผลิตน้ำประปา รูปตัด Ⓐ-Ⓐ,③-③	ฉ15-004 / 010
547	ฉ15	งานอาคารโรงสูบน้ำประปา พร้อมระบบผลิตน้ำประปา แปลนฐานราก	ฉ15-005 / 010
		แปลนคาน และแปลนพื้น	
548	ฉ15	งานอาคารโรงสูบน้ำประปา พร้อมระบบผลิตน้ำประปา แปลนโครงหลังคา	ฉ15-006 / 010
		และแปลนไฟฟ้า	
549	ฉ15	งานอาคารโรงสูบน้ำประปา พร้อมระบบผลิตน้ำประปา แบบขยายงานโครงสร้าง	ฉ15-007 / 010
550	ฉ15	งานอาคารโรงสูบน้ำประปา พร้อมระบบผลิตน้ำประปา รายละเอียดระบบผลิตน้ำประปา	ฉ15-008 / 010
551	ฉ15	งานอาคารโรงสูบน้ำประปา พร้อมระบบผลิตน้ำประปา ระบบผลิตน้ำประปา Pump	ฉ15-009 / 010
		และถังพักน้ำ	
552	ฉ15	งานอาคารโรงสูบน้ำประปา พร้อมระบบผลิตน้ำประปา PROCESS FLOW DIAGRAM	ฉ15-010 / 010
553	ฉ16	ลานจอด 1 - ผังบริเวณจุดจอดรถรับ-ส่ง บริเวณถนนทางเดินเข้าสู่บริเวณอ่างเก็บน้ำ	ฉ16-001 / 030
		และน้ำตกบางเท่าแม่	
554	ฉ16	ลานจอด 1 โรงเก็บรถกอล์ฟ - แปลน และรูปด้าน 1, 2, 3, และ 4	ฉ16-002 / 030
555	ฉ16	ลานจอด 1 โรงเก็บรถกอล์ฟ - แปลนหลังคา และโครงหลังคา	ฉ16-003 / 030
556	ฉ16	ลานจอด 1 โรงเก็บรถกอล์ฟ - รูปตัด 1, 2	ฉ16-004 / 030
557	ฉ16	ลานจอด 1 ที่จอดรถจักรยานและรถจักรยานยนต์ - แปลนหลังคา	ฉ16-005 / 030
558	ฉ16	ลานจอด 1 วงเวียนรถ - แปลน และรูปด้าน	ฉ16-006 / 030
559	ฉ16	ลานจอด 1 โรงเก็บรถกอล์ฟ - แบบแปลนและรูปตัดงานโครงสร้าง 1/2	ฉ16-007 / 030
560	ฉ16	ลานจอด 1 โรงเก็บรถกอล์ฟ - แบบแปลนและรูปตัดงานโครงสร้าง 2/2	ฉ16-008 / 030

หมวด " ฉ " งานอาคารหัวงาน และอาคารประกอบ (ต่อ)

ลำดับแผ่น	หมวดแผ่น	รายการ	แบบแผ่นที่
561	ฉ16	ลานจอด 1 โรงเก็บรถกอล์ฟ - แบบขยายงานโครงสร้าง 1/2	ฉ16-009 / 030
562	ฉ16	ลานจอด 1 โรงเก็บรถกอล์ฟ - แบบขยายงานโครงสร้าง 2/2	ฉ16-010 / 030
563	ฉ16	ลานจอด 1 ที่จอดรถจักรยาน- แบบแปลนและรูปตัดงานโครงสร้าง	ฉ16-011 / 030
564	ฉ16	ลานจอด 1 ที่จอดรถจักรยาน - แบบขยายงานโครงสร้าง	ฉ16-012 / 030
565	ฉ16	ลานจอด 1 วงเวียนรถ - แปลนและแบบขยายงานโครงสร้าง	ฉ16-013 / 030
566	ฉ16	ลานจอด 1 พื้นที่จอดรถและพื้นที่ทางเท้า-แปลนงานโครงสร้างและแบบขยายทางเท้า	ฉ16-014 / 030
567	ฉ16	ลานจอด 1 - แปลนระบบไฟฟ้าและสื่อสารโดยรอบ	ฉ16-015 / 030
568	ฉ16	ลานจอด 1 โรงเก็บรถกอล์ฟ - แปลนระบบไฟฟ้า และตารางคำนวณโหลดทางไฟฟ้า	ฉ16-016 / 030
569	ฉ16	อาคารห้องน้ำ 1 - แปลนห้องน้ำชาย ห้องน้ำหญิง และหลังคา	ฉ16-017 / 030
570	ฉ16	อาคารห้องน้ำ 1 - รูปด้าน 1, 2, 3 และ 4	ฉ16-018 / 030
571	ฉ16	อาคารห้องน้ำ 1 - รูปตัด 1, 2	ฉ16-019 / 030
572	ฉ16	อาคารห้องน้ำ1-ผังฐานรากและโครงสร้างชั้น1,พื้นคานชั้นหลังคา,ผังโครงสร้างหลังคา,รูปตัดA	ฉ16-020 / 030
573	ฉ16	อาคารห้องน้ำ 1 - รายละเอียด FOOTING และเสา	ฉ16-021 / 030
574	ฉ16	อาคารห้องน้ำ 1 - รายละเอียด คาน และพื้น	ฉ16-022 / 030
575	ฉ16	อาคารห้องน้ำ 1 - แปลนฝ้าเพดาน	ฉ16-023 / 030
576	ฉ16	อาคารห้องน้ำ 1 - แบบขยายประตู	ฉ16-024 / 030
577	ฉ16	อาคารห้องน้ำ 1 - ขยายห้องน้ำชาย-หญิง 1/2	ฉ16-025 / 030
578	ฉ16	อาคารห้องน้ำ 1 - ขยายห้องน้ำชาย-หญิง 2/2	ฉ16-026 / 030
579	ฉ16	แบบระบบไฟฟ้า ห้องน้ำ โซน 1 ห้องน้ำชาย แปลนและตารางคำนวณโหลดไฟฟ้า	ฉ16-027 / 030
580	ฉ16	แบบระบบไฟฟ้า ห้องน้ำ โซน 1 ห้องน้ำหญิง แปลนและตารางคำนวณโหลดไฟฟ้า	ฉ16-028 / 030
581	ฉ16	อาคารห้องน้ำ 1 ห้องน้ำหญิง - แปลนระบบประปาและสุขาภิบาล	ฉ16-029 / 030
582	ฉ16	อาคารห้องน้ำ 1 ห้องน้ำชาย - แปลนระบบประปาและสุขาภิบาล	ฉ16-030 / 030
583	ฉ17	อาคารชุดรักษาความปลอดภัยหมู่บ้าน (ชรบ.) และอาคารบริการ - ผังบริเวณ (1)	ฉ17-001 / 029
584	ฉ17	อาคารชุดรักษาความปลอดภัยหมู่บ้าน - แปลนพื้นชั้น 1 และหลังคา	ฉ17-002 / 029
585	ฉ17	อาคารชุดรักษาความปลอดภัยหมู่บ้าน - รูปด้าน 1, 2	ฉ17-003 / 029
586	ฉ17	อาคารชุดรักษาความปลอดภัยหมู่บ้าน - รูปด้าน 3, 4	ฉ17-004 / 029
587	ฉ17	อาคารชุดรักษาความปลอดภัยหมู่บ้าน - รูปตัด 1, 2	ฉ17-005 / 029
588	ฉ17	อาคารบริการ - แปลนพื้นชั้น 1 และหลังคา	ฉ17-006 / 029
589	ฉ17	อาคารบริการ - รูปด้าน 1, 2	ฉ17-007 / 029
590	ฉ17	อาคารบริการ - รูปด้าน 3, 4	ฉ17-008 / 029
591	ฉ17	อาคารบริการ - รูปตัด 1, 2 และ 3	ฉ17-009 / 029
592	ฉ17	อาคารชุดรักษาความปลอดภัยหมู่บ้าน - แปลนงานโครงสร้าง 1/2	ฉ17-010 / 029
593	ฉ17	อาคารชุดรักษาความปลอดภัยหมู่บ้าน - แปลนงานโครงสร้าง 2/2	ฉ17-011 / 029
594	ฉ17	อาคารชุดรักษาความปลอดภัยหมู่บ้าน - รูปตัดงานโครงสร้าง	ฉ17-012 / 029
595	ฉ17	อาคารชุดรักษาความปลอดภัยหมู่บ้าน - แบบขยายงานโครงสร้าง 1/2	ฉ17-013 / 029
596	ฉ17	อาคารชุดรักษาความปลอดภัยหมู่บ้าน - แบบขยายงานโครงสร้าง 2/2	ฉ17-014 / 029
597	ฉ17	อาคารชุดรักษาความปลอดภัยหมู่บ้าน - แปลนฝ้าเพดาน	ฉ17-015 / 029
598	ฉ17	อาคารชุดรักษาความปลอดภัยหมู่บ้าน - แบบขยายประตูหน้าต่าง	ฉ17-016 / 029
599	ฉ17	อาคารบริการ - แปลนงานโครงสร้าง 1/2	ฉ17-017 / 029
600	ฉ17	อาคารบริการ - แปลนงานโครงสร้าง 2/2	ฉ17-018 / 029
601	ฉ17	อาคารบริการ - รูปตัดงานโครงสร้าง	ฉ17-019 / 029
602	ฉ17	อาคารบริการ - แบบขยายเสาและฐานราก	ฉ17-020 / 029
603	ฉ17	อาคารบริการ - แบบขยายคาน-พื้นและบันได	ฉ17-021 / 029
604	ฉ17	อาคารบริการ - แปลนฝ้าเพดาน	ฉ17-022 / 029
605	ฉ17	อาคารบริการ - ขยายประตู-หน้าต่าง	ฉ17-023 / 029
606	ฉ17	อาคารบริการ - ขยายห้องน้ำ 1/2	ฉ17-024 / 029
607	ฉ17	อาคารบริการ - ขยายห้องน้ำ 2/2	ฉ17-025 / 029
608	ฉ17	แผนภาพเส้นเดียวรวมการจ่ายกำลังไฟฟ้า บริเวณอาคารรักษาความปลอดภัย	ฉ17-026 / 029

หมวด " ฉ " งานอาคารหัวงาน และอาคารประกอบ (ต่อ)

ลำดับแผ่น	หมวดแผ่น	รายการ	แบบแผ่นที่
609	ฉ17	อาคารชุดรักษาความปลอดภัยหมู่บ้าน - แปลนระบบไฟฟ้า	
		และตารางคำนวณโหลดทางไฟฟ้า	
610	ฉ17	อาคารบริการ - แปลนระบบไฟฟ้า และตารางคำนวณโหลดทางไฟฟ้า	ฉ17-028 / 029
611	ฉ17	อาคารบริการ - แปลนระบบประปาและสุขาภิบาล	ฉ17-029 / 029
612	ฉ18	งานอาคารเก็บอุปกรณ์ซ่อมบำรุง แปลนพื้น, แปลนหลังคา	ฉ18-001 / 006
613	ฉ18	งานอาคารเก็บอุปกรณ์ซ่อมบำรุง รูปด้าน 1 , 2 , 3 , 4	ฉ18-002 / 006
614	ฉ18	งานอาคารเก็บอุปกรณ์ซ่อมบำรุง รูปตัด ⓐ-ⓐ, ⓑ-ⓑ	ฉ18-003 / 006
615	ฉ18	งานอาคารเก็บอุปกรณ์ซ่อมบำรุง แปลนฐานราก แปลนคาน และแปลนพื้น	ฉ18-004 / 006
616	ฉ18	งานอาคารเก็บอุปกรณ์ซ่อมบำรุง แปลนโครงหลังคา และแปลนไฟฟ้า	ฉ18-005 / 006
617	ฉ18	งานอาคารเก็บอุปกรณ์ซ่อมบำรุง แบบขยายงานโครงสร้าง	ฉ18-006 / 006
618	ฉ19	งานระบบสื่อสาร (บริเวณเขื่อน ค.ส.ล.)	ฉ19-001 / 005
619	ฉ19	งานระบบสื่อสาร (บริเวณทางขึ้นเขื่อน ค.ส.ล.)	ฉ19-002 / 005
620	ฉ19	งานระบบสื่อสาร (ทางขึ้นน้ำตก)	ฉ19-003 / 005
621	ฉ19	งานระบบสื่อสาร (บริเวณถนนทางเข้า)	ฉ19-004 / 005
622	ฉ19	งานระบบสื่อสาร (บริเวณคลองบางเท่าแม่)	ฉ19-005 / 005
623	ฉ20	แบบมาตรฐาน - ราวกันตก	ฉ20-001 / 001
		หมวด " ช " งานป้ายและงานเบ็ดเตล็ด	
624	ช1	ป้ายองค์ประกอบโครงการ อ่างเก็บน้ำบางเท่าแม่	ช1-001 / 001
625	ช2	ป้ายองค์ประกอบโครงการ งานปรับปรุงคลองบางเท่าแม่	ช2-001 / 001
626	ช3	ป้ายองค์ประกอบโครงการ งานระบบกระจายน้ำ	ช3-001 / 001
627	ช4	ป้ายองค์ประกอบโครงการ งานปรับปรุงถนนทางเข้าโครงการ	ช4-001 / 001
628	ช5	ป้ายแนะนำโครงการ (ถนนทางเข้าโครงการเดิมข้างโรงเรียนเขาต่อ)	ช5-001 / 001

กรมทรัพยากรน้ำ

โครงการอนุรักษ์ฟื้นฟู คลองบางเท่าแม่ พร้อมระบบกระจายน้ำ
ตำบลเขาต่อ อำเภอปลายพระยา จังหวัดกระบี่
หมวด " ก " งานทั่วไป
บัญชีแบบ (5/5)

ผู้รับจ้าง : มหาวิทยาลัยเกษตรศาสตร์ วิทยาเขตเฉลิมพระเกียรติ จังหวัดสกลนคร

สำรวจ	(นายพศิน บญสิริ)	
ออกแบบ	(ผศ.ดร.วิษณุวัศ กสิพัฒะ สย.10270)	
เรียบแบบ	(นายศักดินนท์ ทิวาวงษ์)	(ผศ.พศิน อุดรบุตร) ผู้จัดการโครงการ
ตรวจแบบ	(รศ.ดร.ภอบเกียรติ ลองพุฒิ สย.17309)	
แบบเลขที่	สทน. 006/65	แบบแผ่นที่ กร-005 / 005	628

คำย่อ

BASE LINE	ฐ	ความสูง เป็นเมตร	ส
BENCH MARK	BM.	ระดับ เป็นเมตร	ร
BRIDGE	BRDG.	กว้าง	ก
CENTER LINE	ฃ	ยาว	ย
CROSS SECTION	X-SECTION	กิโลเมตร	กม.
DEFLECTION ANGLE	Δ	เมตร	ม.
EXTERNAL DISTANCE	E.	ตารางเมตร	ตร.ม.
HIGH WATER LEVEL	HWL.	ลูกบาศก์เมตร	ลบ.ม.
HUB & NAIL	H.& N.	ลูกบาศก์เมตรต่อวินาที	ลบ.ม. /วินาที
LENGTH OF CIRCULAR CURVE	L.	เซ่นติเมตร	ซ.ม.
POINT OF CURVATURE	P.C.	มิลลิเมตร	มม.
POINT OF TANGENCY	P.T.	กิโลกรัม	กก.
POINT OF INTERSECTION	P.I.	กิโลกรัมต่อตารางเซ่นติเมตร	กก./ตร.ซ.ม.
POINT ON TANGENT	P.O.T.	เมตรต่อวินาที	ม./วินาที
PROPOSED GRADE	P.G.	ระดับน้ำเก็บกัก	ร.น.ก.
RADIUS OF CURVE	R.	ระดับน้ำสูงสุด	ร.น.ส.
REFERENCE POINT	R.P.	ระดับน้ำทะเลปานกลาง	ร.ท.ก.
STATION	STA.	คอนกรีตเสริมเหล็ก	คสล.
TANGENT DISTANCE	T.	ปริมาณน้ำ	Q
ORIGINAL GROUND LINE	O.G.L.	หน้าตัดการไหล	A
DEGREE OF CURVATURE	D.	ค่าสัมประสิทธิ์ขรุขระ	n
ELEVATION	ELEV., EL.	ลาดท้องคลอง	S
		หลุมเจาะ	BH

สัญลักษณ์ชั้นดินและมวลวัสดุ

- ดินอ่อน, ดินผิวบน
- ดินเหนียว
- ดินตะกอน
- กรวด
- ทราย
- ผิวดิน
- ผิวหิน
- G.W.L. ระดับน้ำใต้ดิน
- หินที่ยังไม่แบ่งแยกชั้น
- หินทราย
- หินก้อนใหญ่และทราย
- หินเรียง
- หินเรียงยาแนว
- หินก่อ
- ไม้
- คอนกรีต

สัญลักษณ์งานสำรวจ

- เส้นฐาน , หมุดสกัด (1+025)
- หมุดหลักฐานการระดับ
- หมุดหลักฐานการระดับถาวร
- หมุดหลักอ้างอิง
- ต้นไม้
- เส้นชั้นความสูง (100.00)
- สะพาน
- ท่อลอด
- อาคาร
- เสาไฟฟ้าต้นใหญ่
- เสาไฟฟ้า
- เสาโทรศัพท์
- เสาไฟล่องสว่าง
- เสาป้าย
- บ่อพัก
- บ่อพักประปา, บ่อสูบน้ำ
- วาวล์ประปา
- ขอบทางเท้า
- ขอบถนนลาดยาง
- ขอบถนนคอนกรีต
- ขอบถนนลูกรัง.ทางดิน
- ขอบถนนหินคลุก
- รั้วคอนกรีต
- รั้วสังกะสี
- รั้วลวดหนาม
- รั้วเหล็ก

- แนวดินถม
- แนวดินตัด
- แม่น้ำ , ลำธาร
- แนวท่อ , ขนาดท่อ (Ø400mm)
- บอกระดับ รูปแปลน (EL.123.00)
- บอกระดับ รูปตัด (123.00)
- บอกระดับน้ำเก็บกัก , ระดับน้ำสูงสุด (ระดับน้ำเก็บกัก, ระดับน้ำสูงสุด +00.000)
- เชิงลาดหินทิ้งรูปแปลน
- เชิงลาดหินทิ้งรูปตัด
- ตอม่อสะพาน
- หมุดหลักเขตที่ดิน (4ม 7115)
- หลักเขตทางหลวง
- จุดระดับ (-0.279 -0.345)
- ประตูน้ำ
- รั้วไม้
- ขอบถนนดินดิน
- ขอบลระ
- ขอบคลอง

กรมทรัพยากรน้ำ

โครงการอนุรักษ์ฟื้นฟู คลองบางเท่าแม่ พร้อมระบบกระจายน้ำ
ตำบลเขาต่อ อำเภอปลายพระยา จังหวัดกระบี่
หมวด " ก " งานทั่วไป
สัญลักษณ์ คำย่อ

ผู้รับจ้าง : มหาวิทยาลัยเกษตรศาสตร์ วิทยาเขตเฉลิมพระเกียรติ จังหวัดสกลนคร

สำรวจ	(นายกฤตย เกษรมิ)			
ออกแบบ	(ผศ.ดร.วิรัช่วงศ์ กริชชะ สย.9270)			
เรียนแบบ	(นายศิวัตินนท์ ทิวาวงษ์)			
ตรวจแบบ	(รศ.ดร.ยงยุทธ มังกุสี สย.7309)	(ผศ.กฤตย เกษรมิ) ผู้จัดการโครงการ		
แบบมาตรที่	สทน. 006/65	แบบแผ่นที่	กร-001 / 005	626

โครงการอนุรักษ์ฟื้นฟู คลองบางเท่าแม่ พร้อมระบบกระจายน้ำ ตำบลเขาต่อ อำเภอปลายพระยา จังหวัดกระบี่

1. สรุปรายละเอียดองค์ประกอบโครงการ

1) งานปรับปรุงอ่างเก็บน้ำบางเท่าแม่ และระบบกระจายน้ำ

• ที่ตั้งหัวงานเขื่อน ค.ส.ล.	พิกัด N 951,176.47 E 469,469.54	
• แผนที่ 1: 50,000 ระวาง	4726II ลำดับชุด L7018 โซน 47P	
• ลุ่มน้ำ	ภาคใต้ฝั่งตะวันตก (22)	
• ลุ่มน้ำสาขา	ภาคใต้ตะวันตกส่วนที่ 2 (2205)	
• ปริมาณน้ำฝนเฉลี่ยในพื้นที่	2,034	มิลลิเมตรต่อปี
• พื้นที่รับน้ำ	5.50	ตารางกิโลเมตร
• ปริมาณน้ำที่ไหลผ่านต่อปี (สามารถนำมาใช้ได้)	5.70	ล้านลูกบาศก์เมตร/ปี
• งานก่อสร้างเขื่อน ค.ส.ล.ใหม่ (ทดแทนฝายเดิม)	1	แห่ง
- ลักษณะ	กำแพงคอนกรีตโค้ง	
- ความจุเก็บกัก	58,846	ลูกบาศก์เมตร
- ระดับเก็บกักน้ำ	+90.00	เมตร (ร.ท.ก.)
- ระดับน้ำสูงสุด	+90.64	เมตร (ร.ท.ก.)
- ระดับสันเขื่อน ค.ส.ล.	+92.00	เมตร (ร.ท.ก.)
- ความสูงเขื่อน ค.ส.ล.	13	เมตร
- ความยาวสันเขื่อน ค.ส.ล.	112	เมตร
• งานขุดลอกอ่างเก็บน้ำบางเท่าแม่	41,857	ลูกบาศก์เมตร
• งานหาดทรายเทียม	1,265	ตารางเมตร
• งานระบบระบายน้ำรอบพื้นที่	354	เมตร
• งานระบบกระจายน้ำ		
- พื้นที่รับประโยชน์	2,300	ไร่
- ระบบส่งน้ำสายหลัก 3 เส้นทาง (ท่อ HDPE)	L-MP, R-MP, M-MP, M2-MP	
- ท่อส่งน้ำสายหลัก Ø630 มม.	352	เมตร
- ท่อส่งน้ำสายหลัก Ø500 มม.	8,961	เมตร
- ท่อส่งน้ำสายหลัก Ø400 มม.	1,643	เมตร
- ท่อส่งน้ำสายย่อย Ø110 มม.	12,300	เมตร
- ท่อส่งน้ำสายย่อย Ø50 มม.	22,400	เมตร
- หัวจ่ายน้ำ	272	แห่ง

2) งานปรับปรุงคลองบางเท่าแม่

• ความยาวคลอง ตั้งแต่น้ำตกชั้นที่ 1 ถึงจุดบรรจบคลองลาว	7,389	เมตร
• ความกว้างคลอง เฉลี่ย	5-10	เมตร
• ความลึกท้องน้ำ เฉลี่ย	1.5-2.0	เมตร
• ลาดเท เฉลี่ย	1 : 200	
• งานฝายน้ำล้น	11	แห่ง
• งานฝายหินก่อ	60	แห่ง
• อาคารพักคอยระหว่างทางเดินริมคลองบางเท่าแม่	13	แห่ง
• ม้านั่งพักริมคลองบางเท่าแม่	37	แห่ง
• สะพานคนเดินข้าม	54	แห่ง

3) งานปรับปรุงถนนทางเข้าโครงการ

• ถนนคอนกรีต 2 เลน พร้อมเลนจักรยาน	5,957	เมตร
• ถนนคอนกรีตเชื่อมระหว่างถนนเดิมและถนนปรับปรุงใหม่	621	เมตร
• ถนนทางเดินเท้าเข้าสู่บริเวณอ่างเก็บน้ำและน้ำตกบางเท่าแม่	260	เมตร
• สะพานรถยนต์	5	แห่ง

4) งานปรับปรุงภูมิทัศน์ผังบริเวณอ่างเก็บน้ำและน้ำตกบางเท่าแม่

• งานปรับปรุงน้ำตกบางเท่าแม่ ชั้นที่ 1 ถึงชั้นที่ 5	5	ชั้น
• ทางเดินขึ้น-ลง น้ำตกบางเท่าแม่	207	เมตร
• งานปรับปรุงภูมิทัศน์ผังบริเวณอ่างเก็บน้ำและน้ำตกบางเท่าแม่	12,700	ตารางเมตร
• งานอาคาร	6	แห่ง
อาคารต้อนรับ อาคารเอนกประสงค์ อาคารร้านค้าขายของที่ระลึก โซนร้านอาหารและร้านกาแฟ โซนห้องน้ำ 1 (หน้าผา) ห้องน้ำ+ห้องอาบน้ำ และโซนห้องน้ำ 2 ห้องน้ำ+ห้องอาบน้ำ		
• องค์ประกอบอื่น ๆ		
- งานลานจอด	1	แห่ง
- สถานีสูบน้ำเพื่อผลิตประปาขนาดเล็ก	1	แห่ง
- งานป้องกันหน้าผา และงานตกแต่งหน้าผา	1	แห่ง
- อาคารชุดรักษาความปลอดภัย (ริมถนนมีเลนจักรยาน)	1	แห่ง

2. ผลประโยชน์ และผลกระทบของโครงการ

1) ผลประโยชน์โครงการ

• ปริมาณน้ำท่าที่สามารถนำมาใช้ได้	5.69	ล้านลูกบาศก์เมตร/ปี
• ปริมาณความจุเก็บกักอ่างเก็บน้ำบางเท่าแม่	56,846	ลูกบาศก์เมตร
• พื้นที่เกษตรที่ได้รับประโยชน์	2,300	ไร่
• ครัวเรือนที่ได้รับประโยชน์	826	ครัวเรือน
• พัฒนาแหล่งท่องเที่ยวของจังหวัดกระบี่	1	แห่ง
• อนุรักษ์พื้นฟูต้นน้ำและลำน้ำ 1 แห่ง ความยาว	7.39	กิโลเมตร
• แก้ปัญหาพื้นที่น้ำท่วม (คาบการเกิด 50 ปี)	131	ไร่

2) ความเหมาะสมทางเศรษฐศาสตร์

มีความเหมาะสม ณ ระดับอัตราคิดลดที่ร้อยละ 9 และอายุโครงการ 50 ปี

• ค่าลงทุน	846.08	ล้านบาท
• ผลประโยชน์ทางการเงิน	238.56-260.79	ล้านบาท/ปี
• B/C	2.95	
• NPV	1,316.02	ล้านบาท
• EIRR	21.59	%
• ระยะคืนทุน	4	ปี

3) ผลต่อเนื่องของโครงการที่สอดคล้องกับเป้าหมายการพัฒนาอย่างยั่งยืน (SDGs) และแผนแม่บทการบริหารจัดการน้ำ 20 ปี

ด้านที่ 1 ด้านการจัดการน้ำอุปโภคบริโภค

- ทุกครัวเรือนมีคุณภาพชีวิตที่ดีขึ้นจากการมีน้ำสะอาดเพียงพอทั้งชุมชน มีแหล่งน้ำสำรองในพื้นที่และผลิตน้ำดื่มในชุมชนได้เอง โดยมีราคาเหมาะสม

ด้านที่ 2 ด้านการสร้างความมั่นคงของน้ำภาคการผลิต

- ชุมชนมีแหล่งเก็บกักน้ำและระบบส่งน้ำที่มีประสิทธิภาพ เพิ่มความสามารถในการผลิตปาล์มน้ำมันในพื้นที่ที่ไม่เคยได้รับโอกาสจากการเข้าถึงระบบกระจายน้ำ สร้างโอกาสและความเสมอภาคของชุมชนและสังคม
- ชุมชนมีแหล่งเก็บกักน้ำและระบบส่งน้ำที่มีประสิทธิภาพ ขยายโอกาสในการปรับเปลี่ยนและพัฒนาอาชีพใหม่จากการเชื่อมโยงการท่องเที่ยวทางแหล่งธรรมชาติและวัฒนธรรมเข้าด้วยกัน สร้างรายได้ให้กับชุมชนท้องถิ่นและชุมชนใกล้เคียงอย่างเป็นระบบ นำไปสู่การลดความเหลื่อมล้ำทางเศรษฐกิจ

ด้านที่ 6 ด้านบริหารจัดการ

- ชุมชนมีส่วนร่วมในการบริหารจัดการการใช้ประโยชน์จากระบบการอนุรักษ์ ปรับปรุง ฟื้นฟู คลองบางเท่าแม่ พร้อมระบบกระจายน้ำ การพัฒนาแหล่งท่องเที่ยวชุมชน พัฒนาการผลิตสินค้าของที่ระลึก การบริการ ตามลักษณะของชุมชน ต่อยอดไปสู่การพัฒนานวัตกรรมในสนับสนุนการสร้างมูลค่าเพิ่มของสินค้าและบริการทางการท่องเที่ยว

กรมทรัพยากรน้ำ

โครงการอนุรักษ์ฟื้นฟู คลองบางเท่าแม่ พร้อมระบบกระจายน้ำ
ตำบลเขาต่อ อำเภอปลายพระยา จังหวัดกระบี่
หมวด " ก " งานทั่วไป
สรุปองค์ประกอบโครงการ และสรุปรายละเอียดของแต่ละองค์ประกอบ (1)

ผู้รับจ้าง : มหาวิทยาลัยเกษตรศาสตร์ วิทยาเขตเฉลิมพระเกียรติ จังหวัดสกลนคร

สำรวจ	(นายกศิณ เกตุสิลี)		
ออกแบบ	(ผศ.ดร.วิจินวงศ์ กรีพละ สย.10270)		
เขียนแบบ	(นายพีรพันธ์ ทิวาวงษ์)		
ตรวจแบบ	(รศ.ดร.ยอเปียรศิ มองพุลี สย.7309)	(ผศ.ทศพล จตุระบุล) ผู้จัดการโครงการ	
แบบเลขที่	สทน. 006/65	แบบแม่บทที่	กร-002 / 005	628

โครงการอนุรักษ์ฟื้นฟู คลองบางเท่าแม่ พร้อมระบบกระจายน้ำ ตำบลเขาต่อ อำเภอปลายพระยา จังหวัดกระบี่

3. สรุปรายละเอียดการออกแบบอ่างเก็บน้ำบางเท่าแม่

1) ข้อมูลอุทกวิทยา

- ที่ตั้งหัวงานเขื่อน ค.ส.ล. พิกัด N 951,176.47 E 469,469.54
- ระวางแผนที่ 4726II ลำดับชุด L7018 โซน 47P
- ปริมาณน้ำฝนเฉลี่ยในพื้นที่ 2,034 มิลลิเมตรต่อปี
- พื้นที่รับน้ำ 5.58 ตารางกิโลเมตร
- ปริมาณน้ำที่ไหลผ่านต่อปี (สามารถนำมาใช้ได้) 5.69 ล้านลูกบาศก์เมตร/ปี
- ปริมาณน้ำท่าเฉลี่ยรายเดือน

คลองบางเท่าแม่ ณ ตำแหน่ง	พื้นที่รับน้ำ (ตร.กม.)	ปริมาณน้ำท่าเฉลี่ย (ล้าน ลบ.ม.)												
		ม.ค.	ก.พ.	มี.ค.	เม.ย.	พ.ค.	มิ.ย.	ก.ค.	ส.ค.	ก.ย.	ต.ค.	พ.ย.	ธ.ค.	รวมทั้งปี
น้ำตกบางเท่าแม่	5.58	0.42	0.29	0.39	0.37	0.47	0.38	0.46	0.55	0.58	0.74	0.56	0.47	5.69
ก่อนจุดบรรจบคลองลาว	8.96	0.58	0.35	0.50	0.53	0.79	0.71	0.82	0.94	0.98	1.25	0.98	0.76	9.19

2) ลักษณะทั่วไปของอ่างเก็บน้ำบางเท่าแม่

- ปริมาณน้ำท่าออกแบบ, Q (Tr 50 ปี) 15.44 ลูกบาศก์เมตรต่อวินาที
- ปริมาณน้ำหลากออกแบบ (Flood Volume Tr 50 ปี) 333,461 ลูกบาศก์เมตร
- พื้นที่ผิวอ่าง (ส่วนเก็บกักน้ำ) 4,955 ตารางเมตร
- พื้นที่ผิวอ่าง (ส่วนหาดทรายเทียม) 1,245 ตารางเมตร
- ระดับน้ำสูงสุด +90.64 เมตร (ร.ท.ก.)
- ระดับเก็บกัก (เดิม) +82.00 เมตร (ร.ท.ก.)
- ระดับเก็บกัก (ใหม่) +90.00 เมตร (ร.ท.ก.)
- ระดับน้ำต่ำสุด +80.50 เมตร (ร.ท.ก.)
- ความจุที่ระดับเก็บกัก (เดิม) 7,095.55 ลูกบาศก์เมตร
- ความจุที่ระดับเก็บกัก (ใหม่) 56,846 ลูกบาศก์เมตร
- ความจุที่ระดับน้ำต่ำสุด 1,744 ลูกบาศก์เมตร

โค้งความจุอ่างเก็บน้ำบางเท่าแม่

พื้นที่ผิวอ่าง (ตารางเมตร)

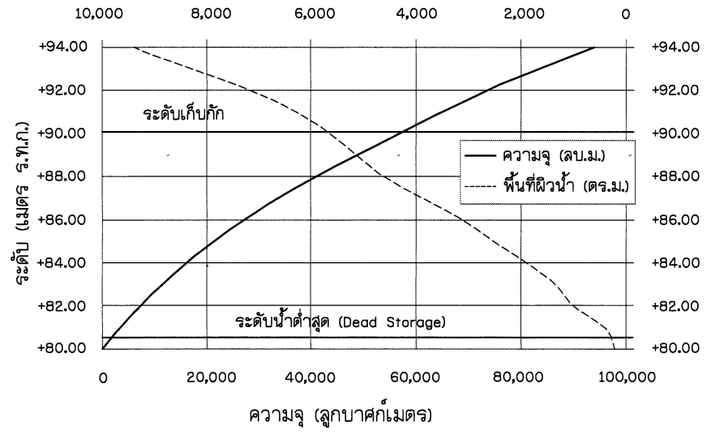

ความสัมพันธ์ระหว่าง ระดับ-ความจุ-พื้นที่ผิวน้ำ

ระดับ (ม. ร.ท.ก.)	ความจุ (ลบ.ม.)	พื้นที่ผิวน้ำ (ตร.ม.)
+80.00	93.48	210.15
+81.00	3,394.58	388.69
+82.00	7,095.55	997.89
+83.00	11,268.40	1,343.12
+84.00	15,919.30	1,881.74
+85.00	21,102.18	2,517.81
+86.00	26,882.77	3,094.35
+87.00	33,339.58	3,872.20
+88.00	40,590.13	4,601.34
+89.00	48,464.81	5,133.92
+90.00	56,845.86	5,619.34

3) เขื่อน ค.ส.ล.

- ลักษณะ กำแพงคอนกรีตโค้ง
- ระดับสันเขื่อน ค.ส.ล. +92.00 เมตร (ร.ท.ก.)
- ความสูงเขื่อน ค.ส.ล. 13 เมตร
- ความยาวสันเขื่อน ค.ส.ล. 112 เมตร

4) อาคารระบายน้ำล้น

- ลักษณะ ฝายสันโค้ง
- ปริมาณน้ำหลาก (ออกแบบ) 15.44 ลูกบาศก์เมตรต่อวินาที
- ระดับสันฝาย (เดิม) +82.00 เมตร (ร.ท.ก.)
- ระดับสันฝาย (ใหม่) +90.00 เมตร (ร.ท.ก.)
- ความยาวสันฝาย 13.50 เมตร
- กำแพงด้านข้างสูง 1.25 เมตร
- ปริมาณการไหลผ่านอาคารระบายน้ำล้นที่ความสูงน้ำต่างๆ

h (ม.)	0.00	0.20	0.40	0.644	0.60	0.80	1.00
Q (ลบ.ม./วิ)	0.00	2.67	7.56	15.44	13.90	21.39	29.90

Rating Curve การระบายผ่านอาคารระบายน้ำล้น

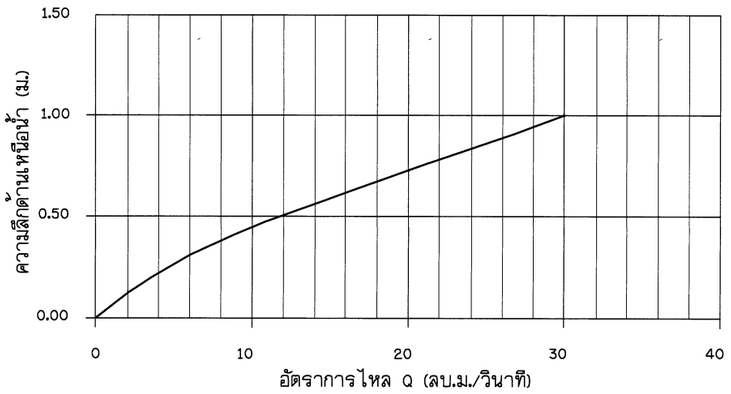

4) อาคารระบายน้ำล้น (ต่อ)

- อัตราการไหลด้านท้ายน้ำ

ความลึกน้ำ (ม.)	0.00	0.10	0.20	0.30	0.40	0.438	0.50	0.60	0.70	0.80	0.90	1.00
Q (ลบ.ม./วิ)	0.00	1.35	4.26	8.31	13.32	15.44	19.18	25.80	33.13	41.09	49.66	58.79

Rating Curve ด้านท้ายน้ำ

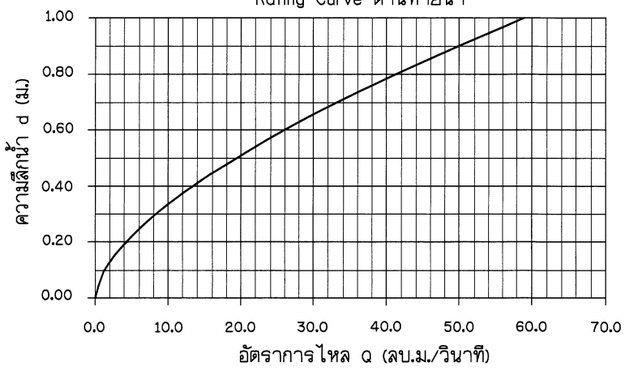

5) อาคารระบายน้ำลงลำน้ำเดิม และระบายตะกอน

- ท่อเหล็กเหนียว เส้นผ่าศูนย์กลาง 0.60 เมตร
- ความยาวท่อ 30.00 เมตร
- อัตราการระบายลงลำน้ำเดิม และระบายตะกอน

ความต่างระดับ (ม.)	0.00	1.00	2.00	3.00	4.00	5.00	6.00	8.00	10.00	11.50
Q (ลบ.ม./วิ)	0.00	0.68	0.96	1.18	1.36	1.52	1.67	1.93	2.15	2.31

อัตราการระบาย

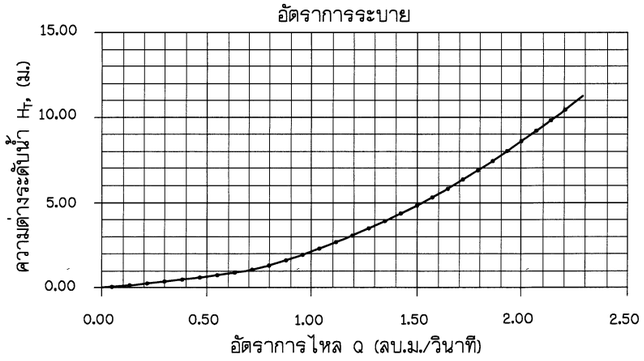

6) อาคารสลายพลังงาน

- Froude No, Fr1 14.26
- ความยาว Stilling basin 13.40 เมตร
- ความสูงกำแพงด้านข้าง 2.40 เมตร

กรมทรัพยากรน้ำ

โครงการอนุรักษ์ฟื้นฟู คลองบางเท่าแม่ พร้อมระบบกระจายน้ำ
ตำบลเขาต่อ อำเภอปลายพระยา จังหวัดกระบี่
หมวด " ก " งานทั่วไป
สรุปองค์ประกอบโครงการ และสรุปรายละเอียดของแต่ละองค์ประกอบ (2)

ผู้รับจ้าง : มหาวิทยาลัยเกษตรศาสตร์ วิทยาเขตเฉลิมพระเกียรติ จังหวัดสกลนคร

สำรวจ	(นายกิตติพล เกตุวิลี)	
ออกแบบ	(ผศ.ดร.วิทวัส กรีพละ สย.9270)	
เขียนแบบ	(นายพิทักษ์ทินนท์ ทิวาวงษ์)	ชื่อ. ผศ.เกตพล จตุระภุล ผู้จัดการโครงการ
ตรวจแบบ	(รศ.ดร.ยอดเกียรติ มงคลศิลี สย.7309)	
แบบมาตรฐาน	สทน. 006/65	แบบแม่บท: กร-003 / 005 — 628

โครงการอนุรักษ์ฟื้นฟู คลองบางเท่าแม่ พร้อมระบบกระจายน้ำ ตำบลเขาต่อ อำเภอปลายพระยา จังหวัดกระบี่

4. สรุปรายละเอียดการออกแบบงานปรับปรุงคลองบางเท่าแม่

1) ข้อมูลอุทกวิทยา

- กม.0+000 จุดเริ่มต้นคลองบางเท่าแม่ (น้ำตก ชั้นที่ 5) พิกัด N 951,285.14 E 469,003.19
- กม.7+385 จุดสิ้นสุดคลองบางเท่าแม่ที่จุดบรรจบคลองลาว พิกัด N 948,292.63 E 472,487.61
- ระวางแผนที่ 4726-II, 4726-III ลำดับชุด L7018
- ปริมาณน้ำฝนเฉลี่ยในพื้นที่ 2,034 มิลลิเมตรต่อปี
- พื้นที่รับน้ำ 5.58 ตารางกิโลเมตร
- ปริมาณน้ำที่ไหลผ่านต่อปี (สามารถนำมาใช้ได้) 5.69 ล้านลูกบาศก์เมตร/ปี
- ปริมาณน้ำท่าเฉลี่ยรายเดือน

คลองบางเท่าแม่ ณ ตำแหน่ง	พื้นที่รับน้ำ (ตร.กม.)	ปริมาณน้ำท่าเฉลี่ย (ล้าน ลบ.ม.)												
		ม.ค.	ก.พ.	มี.ค.	เม.ย.	พ.ค.	มิ.ย.	ก.ค.	ส.ค.	ก.ย.	ต.ค.	พ.ย.	ธ.ค.	รวมทั้งปี
น้ำตกบางเท่าแม่	5.58	0.42	0.29	0.39	0.37	0.47	0.38	0.46	0.55	0.58	0.74	0.56	0.47	5.69
ก่อนจุดบรรจบคลองลาว	8.96	0.58	0.35	0.50	0.53	0.79	0.71	0.82	0.94	0.98	1.25	0.98	0.76	9.19

2) ลักษณะทั่วไปของคลองบางเท่าแม่

- ปริมาณน้ำท่าออกแบบ, Q (Tr 10 ปี) 6.75 ลูกบาศก์เมตรต่อวินาที
- ปริมาณน้ำหลากออกแบบ (Flood Volume Tr 10 ปี) 291,600 ลูกบาศก์เมตร
- สัมประสิทธิ์น้ำท่า 0.30
- สัมประสิทธิ์ความขรุขระของแมนนิ่ง 0.023 Motared Stone
- ความยาวคลองบางเท่าแม่ 7,385 เมตร
- ความกว้างคลองบางเท่าแม่ เฉลี่ย 5-10 เมตร
- ความลึกท้องน้ำ เฉลี่ย 1.5-2.0 เมตร
- ปรับปรุงเป็นคลองคอนกรีต ยาว 5,375 เมตร
  - จุดเริ่มต้นงานปรับปรุงคลองคอนกรีต กม.0+525 พิกัด N 951,176.51 E 469,500.26
  - จุดสิ้นสุดงานปรับปรุงคลองคอนกรีต กม.5+900 พิกัด N 948,604.34 E 471,596.43
- ปรับปรุงเป็นคลองหินเรียง ยาว 1,490 เมตร
  - จุดเริ่มต้นงานปรับปรุงคลองหินเรียง กม.5+925 พิกัด N 948,598.12 E 471,631.59
  - จุดสิ้นสุดงานปรับปรุงคลองหินเรียง กม.7+375 พิกัด N 948,289.25 E 472,467.94
- ลาดเทท้องน้ำ
  - 0+000 - 0+400 ไม่มีการขุดลอก
  - 0+400 - 0+600 1:16
  - 0+600 - 0+900 1:42.5
  - 0+900 - 1+450 1:100
  - 1+450 - 2+300 1:171
  - 2+300 - 5+000 1:203.75
  - 5+000 - 6+100 1:183.25
  - 6+100 - 7+390 1:184.25

3) Rating curve คลองบางเท่าแม่

- ความกว้างก้นลำน้ำ 3.0 เมตร
- สัมประสิทธิ์ความขรุขระของแมนนิ่ง (n) 0.23 Motared Stone
- ลาดด้านข้างลำน้ำ (ดิ่ง:ราบ) 1:0
- Rating curve คลองบางเท่าแม่

ความลึกน้ำ d (ม.)	S = 1:16	S = 1:42.5	S = 1:100	S = 1:171	S = 1:183.25	S = 1:184.25
	Q (ลบ.ม./วิ)	Q (ลบ.ม./วิ)	Q (ลบ.ม./วิ)	Q (ลบ.ม./วิ)	Q (ลบ.ม./วิ)	Q (ลบ.ม./วิ)
0.00	0.00	0.00	0.00	0.00	0.00	0.00
0.25	2.92	1.79	1.17	0.89	0.86	0.86
0.50	8.48	5.20	3.39	2.59	2.51	2.50
0.75	15.41	9.45	6.16	4.71	4.55	4.54
1.00	23.20	14.23	9.28	7.10	6.85	6.84
1.25	31.58	19.37	12.63	9.66	9.33	9.30
1.50	40.38	24.77	16.15	12.35	11.93	11.90
1.75	49.49	30.37	19.80	15.14	14.62	14.58
2.00	58.85	36.11	23.54	18.00	17.39	17.34
2.25	68.39	41.96	27.36	20.92	20.21	20.15
2.50	78.09	47.91	31.24	23.89	23.07	23.01

Rating Curve คลองบางเท่าแม่

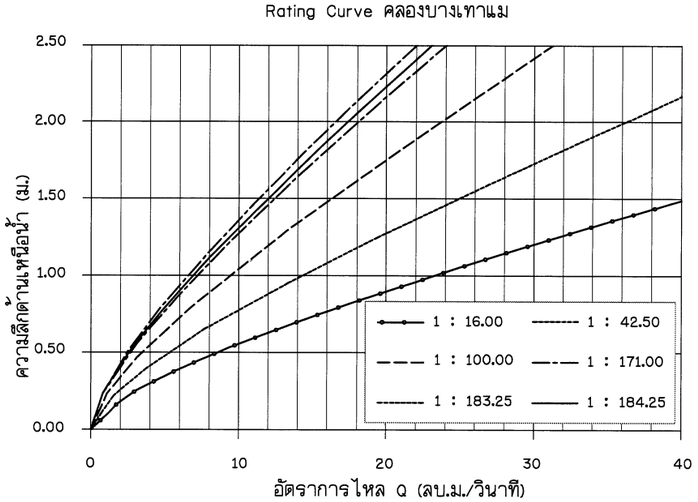

4) ฝายน้ำล้นในคลองบางเท่าแม่

- ลักษณะฝาย ฝายสันกว้าง
- ประเภทฝาย คอนกรีตเสริมเหล็ก ถมด้วยกรวดหินธรรมชาติ
- ความสูงฝาย 1.50 เมตร
- ความกว้างสันฝาย 6.00 เมตร
- ปริมาณการไหลผ่านฝายที่ความสูงน้ำต่างๆ

h (ม.)	0.00	0.25	0.50	1.00	1.25	1.47	2.00
Q (ลบ.ม./วิ)	0.00	1.75	4.95	14.00	19.56	25.02	39.59

Rating Curve การระบายผ่านฝายที่ความสูงต่างๆ

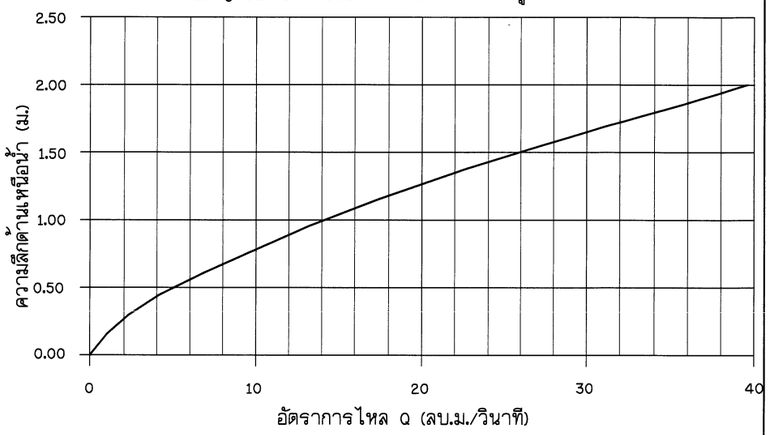

5) องค์ประกอบในคลองบางเท่าแม่

- งานฝายน้ำล้น 11 แห่ง
- งานฝายหินก่อ 60 แห่ง
- อาคารพักคอยระหว่างทางเดินริมคลองบางเท่าแม่ 13 แห่ง
- ม้านั่งพักริมคลองบางเท่าแม่ 37 แห่ง
- สะพานคนเดินข้าม 54 แห่ง

กรมทรัพยากรน้ำ

โครงการอนุรักษ์ฟื้นฟู คลองบางเท่าแม่ พร้อมระบบกระจายน้ำ
ตำบลเขาต่อ อำเภอปลายพระยา จังหวัดกระบี่
หมวด " ก " งานทั่วไป
สรุปองค์ประกอบโครงการ และสรุปรายละเอียดของแต่ละองค์ประกอบ (3)

ผู้รับจ้าง : มหาวิทยาลัยเกษตรศาสตร์ วิทยาเขตเฉลิมพระเกียรติ จังหวัดสกลนคร

สำรวจ	(นายกฤตพล เกตุวุฒิ)	
ออกแบบ	(ผศ.ดร.วิษณุวงศ์ กรีพละ สย.9270)	
เขียนแบบ	(นายสิทธินนท์ ทิวาวงษ์)	(ผศ.กฤตพล จตุระบุล) ผู้จัดการโครงการ
ตรวจแบบ	(รศ.ดร.ภาณเดียรศิ มองพุฒิ สย.7309)	
แบบเลขที่	สทน. 005/65	แบบแผ่นที่ n3-004 / 005 628

ข้อกำหนดเกี่ยวกับแบบแปลน

1. มิติต่าง ๆ กำหนดเป็นเมตร นอกจากแสดงไว้เป็นอย่างอื่น
2. รายการก่อสร้างที่ไม่ระบุไว้เป็นอย่างอื่น ให้ก่อสร้างตามข้อกำหนดรายละเอียดประกอบแบบก่อสร้างของกรมทรัพยากรน้ำ
3. รายละเอียดใด ๆ ที่ไม่ปรากฏชัดในแบบแปลนและไม่แจ้งชัดในข้อกำหนดรายการก่อสร้าง ให้ผู้รับจ้างแจ้งแก่ผู้ว่าจ้างเป็นผู้ชี้ขาด ห้ามผู้รับจ้างกระทำโดยพละการ
4. การทดสอบใด ๆ ที่ไม่ปรากฏชัดในแบบแปลนและรายละเอียดการก่อสร้าง ที่แนบท้ายสัญญา ให้เป็นค่าใช้จ่ายทั้งหมดของผู้รับจ้าง
5. การระบายน้ำระหว่างการก่อสร้าง ผู้รับจ้างจะต้องหาวิธีระบายน้ำออกจากบริเวณนั้น เพื่อป้องกันการเสียหายอันอาจจะเกิดขึ้นกับการก่อสร้าง โดยผู้รับจ้างจะต้องออกค่าใช้จ่ายเอง
6. การปลูกหญ้าให้ปลูกแบบปูพรมติดต่อกัน (BLOCK SODDING) ห้ามปลูกแบบเป็นหย่อมๆ หรือเป็นแบบแถบ (STRIP SODDING) ก่อนทำการปลูกหญ้าให้ปู TOPSOIL หนา 0.10 ม. และต้องรดน้ำจนกว่าหญ้าจะเจริญงอกงาม ข้อกำหนดอื่นๆเกี่ยวกับการปลูกหญ้าให้ถือตามข้อกำหนดการก่อสร้างของกรมทรัพยากรน้ำ
7. ลบมุมอาคารส่วนที่มองเห็นได้ 2 ซม. นอกจากแสดงไว้เป็นอย่างอื่น
8. งานคอนกรีตต้องใช้ปูนซีเมนต์ปอร์ตแลนด์ประเภทที่ 1 มีคุณภาพตาม มอก.15 เล่ม 1-2555 หรือ ปูนซีเมนต์ต้องเป็นไฮดรอลิก ชนิดที่ใช้งานทั่วไป (GU) มีคุณภาพตาม มอก. 2594-2556 โดยมีกำลังอัดประลัย (fc) ของแท่งคอนกรีตรูปทรงกระบอก ขนาด 15 x 30 ซม. ที่อายุ 28 วัน
   - งานถนน กำลังอัดประลัย (fc) ต้องไม่น้อยกว่า 210 กก./ตร.ซม.
   - งานเชื่อน งานคลอง และงานอาคารประกอบ กำลังอัดประลัย (fc) ต้องไม่น้อยกว่า 240 กก./ตร.ซม.
   - งานอาคารทั่วงาน และงานเชื่อน คสล. กำลังอัดประลัย (fc) ต้องไม่น้อยกว่า 280 กก./ตร.ซม.
9. เหล็กเสริมใช้เหล็กข้ออ้อย(DEFORMED BARS) ชั้นคุณภาพ SD 40 ตามมาตรฐาน มอก. 24-2559 และเหล็กเส้นกลม (ROUND BARS) ชั้นคุณภาพ SR 24 ตามมาตรฐาน มอก. 20-2559 สำหรับเหล็กเสริมขนาดตั้งแต่ Ø10 มม. ขึ้นไป เป็นเหล็กข้ออ้อย (DEFORMED BARS)
10. ดอนกรีตหุ้มเหล็กเสริมให้เป็นไปตามหลักเกณฑ์ ดังนี้
    - เหล็กเสริมชั้นเดียวถ้าไม่แสดงไว้เป็นอย่างอื่นให้วางตรงกึ่งกลางความหนา
    - เหล็กเสริมสองชั้น ระยะห่างระหว่างผิวเหล็กกับผิวคอนกรีตที่ติดกับแบบให้ใช้ 5 ซม. ส่วนด้านที่ติดกับดินหรือหินให้ใช้ 8 ซม. นอกจากระบุไว้เป็นอย่างอื่น
11. การต่อเหล็กเสริมโดยวิธีทาบ (LAPPED SPLICES) ถ้าไม่แสดงไว้เป็นอย่างอื่น เหล็กเส้นกลมให้วางทาบกันไม่น้อยกว่า 50 เท่าของเส้นผ่าศูนย์กลางเมื่อปลายงอขอมาตรฐานและ 60 เท่าของเส้นผ่าศูนย์กลางเมื่อปลายไม่งอขอมาตรฐาน สำหรับเหล็กข้ออ้อย ให้วางทาบกันไปไม่น้อยกว่า 30 เท่าของเส้นผ่าศูนย์กลาง โดยไม่ต้องงอขอมาตรฐาน
12. อาคารสถานีสูบน้ำให้หัวหน้าโครงการพิจารณาทาสีอาคารให้ดูสวยงามตามความเหมาะสมดังนี้
    12.1. ส่วนของอาคารที่เป็นผิวคอนกรีต ปูนฉาบ คอนกรีตบล็อค และผิววัสดุอื่น นอกจากไม้และเหล็ก ให้ทาสีน้ำรองพื้นอย่างน้อย 2 ครั้งก่อนทาสีจริงอีกอย่างน้อย 2 ครั้ง
    12.2. ภายนอกอาคารใช้สีทาภายนอก ภายในอาคารใช้สีทาภายในเท่านั้น
    12.3. สีที่นำมาใช้ต้องเป็นสีที่ผลิตจากบริษัทโดยตรงหรือจากตัวแทนที่ผู้ผลิตสีรับรองคุณภาพได้
    12.4. ส่วนของอาคารที่เป็นผิวไม้หรือเหล็ก ให้ทาสีน้ำมัน โดยจะกำหนดไว้ในแบบโครงสร้างอาคาร
13. งานถม
    13.1 ดินถมบดอัดแน่น เป็นดินทึบน้ำชนิด GC, SC, CL หรือ CH โดยบดอัดแน่นไม่ต่ำกว่า 95% ของความหนาแน่นสูงสุดของดินแห้งตามวิธีการทดลอง Standard Proctor
    13.2 ดินลูกรังถมบดอัดแน่นเป็นดินเหนียวผสมลูกรังโดยบดอัดแน่นไม่ต่ำกว่า 95% ของความหนาแน่นสูงสุดของดินแห้งตามวิธีการทดลอง Modified AASHTO
    13.3 วัสดุกรองบดอัดแน่นมีค่าความสัมพันธ์ (Relative Density) ไม่ต่ำกว่า 75% และมีความหนาแน่นสัมพัทธ์เฉลี่ยไม่ต่ำกว่า 90%
14. งานขุด
    14.1 ให้ขุดดินให้ได้ตามแนว ระดับ และความลาดตามแบบที่กำหนด
    14.2 ที่ทิ้งดินจะต้องได้รับความเห็นชอบจากคณะกรรมการตรวจการจ้าง
15. งานหิน
    15.1 มีความแข็งแกร่งไม่ผุกร่อนและทนต่อการขัดสี(Abrasion)โดยส่วนที่สึกหรอสูญหายต้องไม่เกิน 40% ตามวิธีทดสอบ Los Angeles Abrasion Test
    15.2 มีความคงทน (Soundness) โดยส่วนที่สูญหายต้องไม่เกิน 12% ตามวิธีทดสอบ Sodium Sulphate

มาตรการป้องกัน แก้ไข และลดผลกระทบสิ่งแวดล้อมในระยะก่อสร้าง

1. มาตรการป้องกันการกัดเซาะและการพังทลายของดิน
   1) เริ่มทำการขุดลอกจากการดูดตะกอนบริเวรตรงกลางลำน้ำหรือให้ห่างแนวสิ่งให้มากที่สุด
   2) หากบริเวณที่ขุดลอกมีสิ่งกีดขวาง เช่น สะพาน ฝายน้ำล้น และถนน ฯลฯ จะต้องปฏิบัติตามกฎหมายหรือระเบียบของหน่วยงานเจ้าของสิ่งกีดขวางนั้น ๆ ด้วย รวมทั้งกฎหมายอื่น ๆ ที่เกี่ยวข้อง หรืออาจต้องเว้นระยะเอาไว้
   3) หลีกเลี่ยงการขุดลอกบริเวณที่เป็นวังน้ำ หรือทางน้ำลงตามธรรมชาติ โดยสอบถามข้อมูลจากชุมชนท้องถิ่นก่อนดำเนินการขุดลอก
   4) การขุดลอกบริเวณที่ทิ้งดินที่ได้จากการขุดลอกต้องอยู่ห่างจากลำน้ำมากพอที่จะไม่ไหลกลับลงมาในร่องน้ำ แต่หากวางแผนการกองดินเพื่อใช้ก่อสร้างทางลำลองดินเพื่อใช้สัญจรและดูแลรักษาลำน้ำในอนาคต จำเป็นต้องกองดินและบดอัดไปทีละชั้นตามแบบที่กำหนด
   5) ขนาดของร่องน้ำที่จะทำการขุดลอก ให้สำนึงขนาดและปริมาณเครื่องจักรหรือแพขุดที่จะมาใช้ล่วย รวมทั้งอัตราภาวะตกตะกอนเป็นสำคัญ
   6) ควรดำเนินการตามวิธีการขุดลอกเพื่อปรับปรุงสภาพแหล่งน้ำตามวิธีการที่กองพัฒนาแหล่งน้ำ 1 ของกรมทรัพยากรน้ำกำหนด
   7) ควบคุมการฟุ้งกระจายของตะกอนที่เกิดขึ้นด้วยการวางแผนดำเนินการขุดลอกในช่วงฤดูแล้ง และเลือกใช้เครื่องมือที่เหมาะสมกับสภาพพื้นที่ รวมทั้งเริ่มขุดลอกจากบริเวณต้นน้ำลงไปท้ายน้ำ
   8) มูลดินที่ได้จากการขุดลอกควรทิ้งให้ห่างจากลำน้ำมากพอที่จะไม่ไหลกลับลงมาในร่องน้ำ แต่หากวางแผนการกองดินเพื่อใช้ในการก่อสร้างทางลำลองดินเพื่อใช้สัญจรและดูแลรักษาลำน้ำในอนาคต จำเป็นต้องกองดินและต้องบดอัดไปทีละชั้นตามข้อกำหนดทางวิศวกรรม

ข้อกำหนดการก่อสร้าง

1. วัสดุกรอง (FILTER) จะต้องปูบนดินเดิมที่ขุดลอกหน้าดินออกแล้ว และปูทรายหรือกรวดหนา 0.10 ม. ก่อนปูแผ่นใยสังเคราะห์
2. รูระบายน้ำฝนให้ปรับแต่งแนวได้ตามความเหมาะสม ตำแหน่งที่เป็นมุมโค้งจะต้องออกแบบให้เป็นโค้งอย่างสวยงาม โดยน้ำจะไม่ไหลข้าม ในขณะที่มีน้ำไหลผ่าน และต้องอยู่ต่ำกว่าระดับดินธรรมชาติ
3. แกบดินเหนียว ให้ใช้ดินทึบน้ำบดอัดชั้นละไม่มากกว่า 0.20 ม.โดยให้บดอัดแน่นไม่น้อยกว่า 95% ของความหนาแน่นสูงสุดของดินแห้ง ตามวิธีการทดสอบ STANDARD PROCTOR
4. กรณีที่ร่องแกน วางบนชั้นหิน ให้ฝังร่องแกนลงไปในชั้นหินไม่น้อยกว่า 1.00 ม.
5. ในขณะที่ทำการก่อสร้าง ถ้าขุดร่องแกนแล้ว ยังไม่ถึงชั้นดินทึบน้ำหรือมีข้อมูลชั้นดินและชั้นหินฐานจากเปลี่ยนแปลงไปจากแบบแปลน ให้ผู้รับจ้าง แจ้งผู้ว่าจ้าง เพื่อพิจารณาแก้ไขแบบแปลน ก่อนดำเนินการก่อสร้างต่อไป
6. การเตรียมหน้าหินฐานรากก่อนการบดอัดตัวเชื่อน ให้ทำดังนี้
   6.1 ขุด ตัด หรือระเบิด หินหรือหินผุ ส่วนที่ไม่เป็นประโยชน์ต่อตัวเชื่อนออกไปจนถึงหินแข็ง โดยพยายามไม่ให้ผิวหน้าหินเป็นเหลี่ยมหินฐานรากที่ยื่นออกมาเป็นมุมชันมากกว่า 45° จะต้องตัดให้เป็นเรียบแบน
   6.2 ทำความสะอาดผิวหน้าหินโดยการเป่า , ล้างด้วย WATER-JET และใช้หัวช่วแลง แซะล้างไล่เศษดิน หิน หรือสิ่งสกปรก ที่ไม่ต้องการออกไปให้หมด
   6.3 ในกรณีที่มีร่องเหลี่ยม หรือมุมอับเกิดจากรอยแตกของหินจะต้องมีการอุดปะ (DENTAL-WORK) โดยใช้คอนกรีตมอร์ต้า อุดแต่ง หรือใช้วิธี SHOTCRETE หรือ GUNITE ตามความเหมาะสม
   6.4 ก่อนการบดอัด จะต้องคัดเลือกดินเหนียว ที่มีเฉพาะส่วนละเอียดและปรับความชื้น ให้สูงกว่าปกติ 2.55% บดอัดด้วยมือลงเคลือบผิวหน้าหิน ประมาณ 15 ซม.
7. ชั้นกรวดทรายใช้ถมอัดแน่น โดยมีค่าความหนาสัมพัทธ์ (RELATIVE DENSITY) ไม่ต่ำกว่า 75% และมีความแน่นสัมพัทธ์เฉลี่ยไม่ต่ำกว่า 90%
8. ลาดบ่อก่อสร้างในกรณีที่เป็นดินขุดให้ใช้ลาด 1:1 หรือทั้งนี้ขึ้นอยู่กับสภาพทางปฐพีและทางธรณีวิทยา โดยความเห็นชอบของวิศวกรผู้ควบคุมโครงการ

กรมทรัพยากรน้ำ

โครงการอนุรักษ์ฟื้นฟู คลองบางเท่าแม่ พร้อมระบบกระจายน้ำ
ตำบลเชาต่อ อำเภอปลายพระยา จังหวัดกระบี่
หมวด ' ก ' งานทั่วไป
ข้อกำหนดเกี่ยวกับแปลน มาตรการป้องกัน แก้ไข และลดผลกระทบสิ่งแวดล้อม และข้อกำหนดการก่อสร้าง

ผู้รับจ้าง : มหาวิทยาลัยเกษตรศาสตร์ วิทยาเขตเฉลิมพระเกียรติ จังหวัดสกลนคร

สำรวจ	(นายทศพล เกตุสิริ)				
ออกแบบ	(ผศ.ดร.วิษณ์วงศ์ กรีพิละ สย.9270)				
เขียนแบบ	(นายอดิศักดิ์ ทิวาวงษ์)	(ผศ.ทศพล เกตุสิริ) ผู้จัดการโครงการ			
ตรวจแบบ	(รศ.ดร.ภาณุเดช ผ่องศุภ สย.7309)				
แบบเลขที่	สพน. 006/65	แบบแผ่นที่	กร-005 / 005		628

โครงการอนุรักษ์ฟื้นฟู คลองบางเท่าแม่ พร้อมระบบกระจายน้ำ

ตำบลเขาต่อ อำเภอปลายพระยา จังหวัดกระบี่

แผนที่ 1:50,000 ระวาง 4726 -II , 4726 -III L7018 ZONE 47P

พิกัด N 953,627.99 E 474,627.48

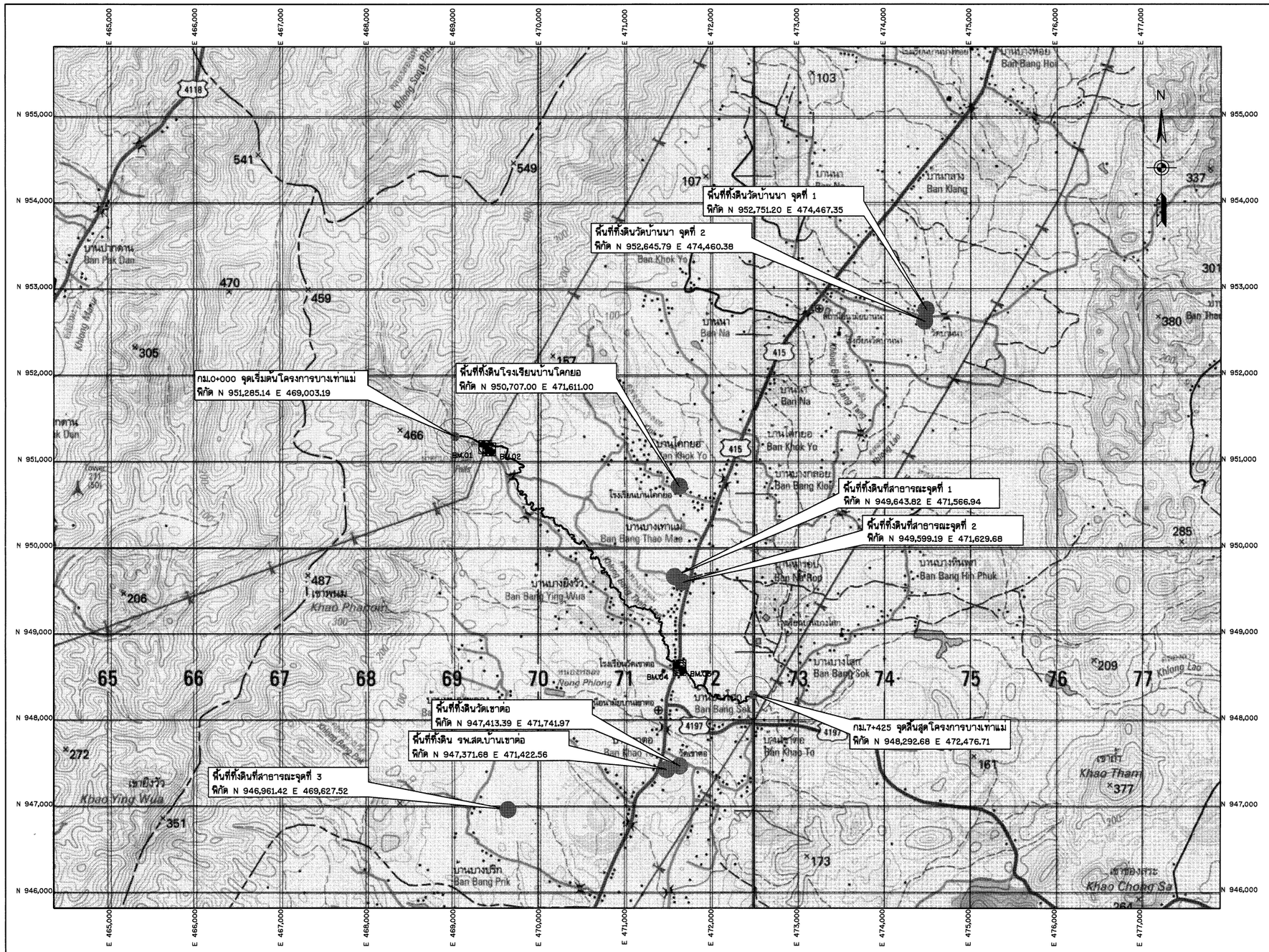

สัญลักษณ์

- จุดเริ่มต้น / จุดสิ้นสุดโครงการ
- จุดทิ้งดิน
- หมุดหลักฐาน

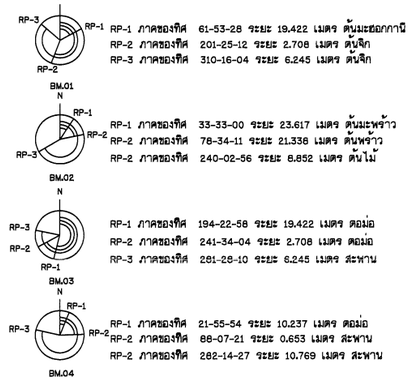

ตารางแสดงค่าหมุดหลักฐาน

STATION	COORDINATE		ELEVATION
	NORTHING	EASTING	
BM.01	951,161.284	469,352.266	95.021
BM.02	951,136.307	469,398.765	92.276
BM.03	948,615.493	471,615.616	44.265
BM.04	948,587.042	471,615.616	44.321

มาตราส่วน 1:50,000

0 1,000.00 2,000.00 3,000.00 4,000.00 5,000.00 ม.

ที่ทิ้งดิน

- เป็นเพียงสถานที่แนะนำในเบื้องต้นเท่านั้น อาจเปลี่ยนแปลงได้โดยผู้รับจ้างจะต้องตรวจสอบสถานที่ทิ้งดินก่อนเสนอราคาค่าก่อสร้าง
- ในการดำเนินการก่อสร้าง ผู้รับจ้างต้องขอความเห็นชอบสถานที่ทิ้งดินจากคณะกรรมการตรวจการจ้างทั้งนี้ การเปลี่ยนแปลงสถานที่ทิ้งดินไม่มีผลต่อราคาค่าก่อสร้าง

แผนที่แสดงที่ทิ้งดิน

มาตราส่วน 1:50,000

ตารางแสดงจุดทิ้งดิน

ลำดับที่	รายการ	พิกัด N	พิกัด E	ระยะทาง (กม.)	พื้นที่ (ไร่)	ถมสูง (ม.)	ปริมาตรดิน (ลบ.ม.)
1	พื้นที่ทิ้งดินวัดเขาต่อ	953,627.99	474,627.48	2.2	4.32	1	9,773.78
2	พื้นที่ทิ้งดิน รพ.สต.บ้านเขาต่อ	947,371.68	471,422.56	3.8	4.73	1	6,264.00
3	พื้นที่ทิ้งดินโรงเรียนบ้านโคกยอ	950,707.00	471,611.00	2.3	3.16	1.5	6,185.68
4	พื้นที่ทิ้งดินที่สาธารณะจุดที่ 1	949,643.82	471,566.94	3.2	0.32	1	392.11
5	พื้นที่ทิ้งดินที่สาธารณะจุดที่ 2	949,599.19	471,629.68	3.2	1.44	2.5	6,737.39
6	พื้นที่ทิ้งดินที่สาธารณะจุดที่ 3	946,961.42	469,627.52	4.6	1.19	1	453.12
7	พื้นที่ทิ้งดินวัดบ้านนา จุดที่ 1	952,751.20	474,467.35	5.0	3.59	1.5	3,751.82
8	พื้นที่ทิ้งดินวัดบ้านนา จุดที่ 2	952,645.79	474,460.38	5.0	4.52	1	1,739.80
					รวมปริมาตรดินที่สามารถทิ้งได้		35,297.77
					เพียงพอสำหรับที่ทิ้งดินของโครงการ (ปริมาณดินทิ้งของโครงการ	-	ลบ.ม.)

หมายเหตุ

1. ระดับ (ร.ท.ก.) และมิติต่าง ๆ กำหนดเป็นเมตร ระยะทางเป็นกิโลเมตร นอกจากแสดงไว้เป็นอย่างอื่น
2. สัญลักษณ์ คำย่อ ดูแบบแผ่นที่ ก3-001/005
3. สรุปรายละเอียดโครงการ ดูแบบแผ่นที่ ก3-002/005 ถึง ก3-004/005
4. ข้อกำหนดเกี่ยวกับแบบแปลน มาตรการป้องกันฯ ข้อกำหนดงานก่อสร้าง ดูแบบแผ่นที่ ก3-005/005
5. งานก่อสร้างบางอย่างที่ในแบบและรายการก่อสร้างมิได้แสดงไว้ หรือแสดงไว้ไม่ชัดเจน ให้เป็นหน้าที่คณะกรรมการตรวจรับพัสดุในงานจ้างก่อสร้างวินิจฉัยเพื่อให้เป็นไปตามมาตรฐานทางวิชาชีพซึ่งเป็นที่ยอมรับกันทั่วไป โดยผู้รับจ้างจะต้องถือปฏิบัติตามโดยไม่ถือว่าเป็นการชักตอสัญญาแต่อย่างใด
6. ก่อนดำเนินการก่อสร้างให้ผู้รับจ้างเสนอ SHOP DRAWING เสนอต่อคณะกรรมการตรวจรับพัสดุในงานจ้างก่อสร้างก่อนดำเนินการก่อสร้าง

กรมทรัพยากรน้ำ

โครงการอนุรักษ์ฟื้นฟู คลองบางเท่าแม่ พร้อมระบบกระจายน้ำ
ตำบลเขาต่อ อำเภอปลายพระยา จังหวัดกระบี่
หมวด " ก " งานทั่วไป
แผนที่แสดงที่ทิ้งดิน

ผู้รับจ้าง : มหาวิทยาลัยเกษตรศาสตร์ วิทยาเขตเฉลิมพระเกียรติ จังหวัดสกลนคร

สำรวจ	(นายกลาด บาญชี)	(ผศ.ดร.ชาญชัย กรีพละ สย.9270)
ออกแบบ		
เขียนแบบ	(นายพีรพัฒน์ ทิวาวงษ์)	(ผศ.ทศพล อยุระบุล) ผู้จัดการโครงการ
ตรวจแบบ	(รศ.ดร.ยงเกียรติ มงคุณี สย.7308)	
แบบเลขที่	สทน. 006/65	แบบแผ่นที่ ก4-001 / 011 628



แปลนที่ทิ้งดินวัดเขาต่อ และรพ.สต.บ้านเขาต่อ

มาตราส่วน 1:1,000

มาตราส่วน 1:1,000

0 20.00 40.00 60.00 80.00 100.00 ม.

หมายเหตุ

1. ระดับ (ร.ท.ก.) และมิติต่าง ๆ กำหนดเป็นเมตร ระยะทางเป็นกิโลเมตร นอกจากแสดงไว้เป็นอย่างอื่น
2. สัญลักษณ์ คำย่อ ดูแบบแผ่นที่ ก3-001/005
3. สรุปรายละเอียดโครงการ ดูแบบแผ่นที่ ก3-002/005 ถึง ก3-004/005
4. ข้อกำหนดเกี่ยวกับแบบแปลน มาตรการป้องกันฯ ข้อกำหนดงานก่อสร้าง ดูแบบแผ่นที่ ก3-005/005
5. แผนที่แสดงที่ทิ้งดิน ดูแบบแผ่นที่ ก4-001/011
6. EL. คำระดับหลังกองดิน
7. ก่อนดำเนินการก่อสร้างให้ผู้รับจ้างเสนอ SHOP DRAWING เสนอต่อคณะกรรมการตรวจรับพัสดุในงานจ้างก่อสร้างก่อนดำเนินการก่อสร้างทั้งนี้ การเปลี่ยนแปลงสถานที่ทิ้งดินไม่มีผลต่อราคาค่าก่อสร้าง

กรมทรัพยากรน้ำ

โครงการอนุรักษ์ฟื้นฟู คลองบางเท่าแม่ พร้อมระบบกระจายน้ำ
ตำบลเขาต่อ อำเภอปลายพระยา จังหวัดกระบี่
หมวด " ก " งานทั่วไป
แปลนที่ทิ้งดินวัดเขาต่อ และรพ.สต.บ้านเขาต่อ

ผู้รับจ้าง : มหาวิทยาลัยเกษตรศาสตร์ วิทยาเขตเฉลิมพระเกียรติ จังหวัดสกลนคร

สำรวจ	(นายกฤษณ เกตุวงศ์)			
ออกแบบ	(ผศ.ดร.วัฒนวงศ์ กรีพละ สย.9270)			
เขียนแบบ	(นายพิทักษ์ชัย ทิวารวัย)			
ตรวจแบบ	(รศ.ดร.ปอเลียร์ดี ลอนภูมิ สย.7309)			
แบบลงที่	สพน. 006/65	แบบแผ่นที่	ก4-002 / 011	628

(ผศ.กฤษณ เกตุวงศ์)
ผู้อำนวยการโครงการ

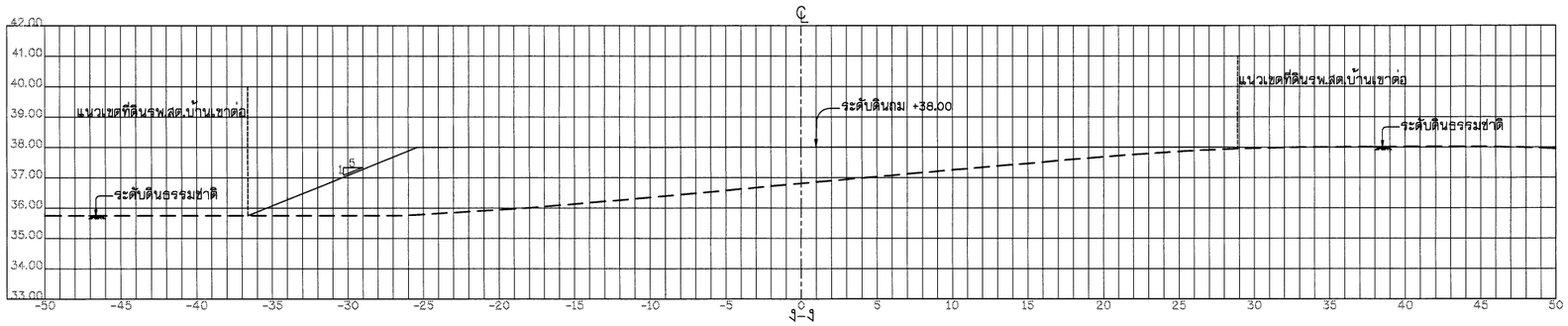

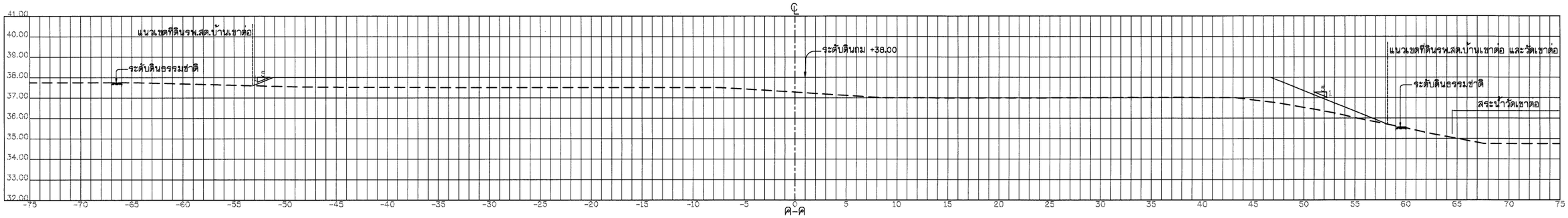

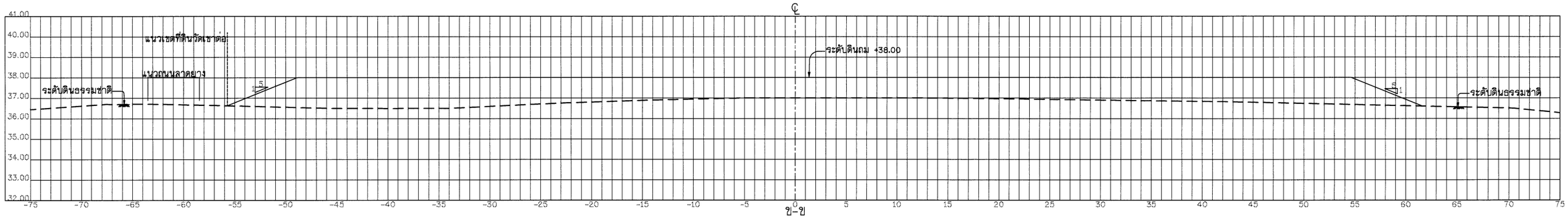

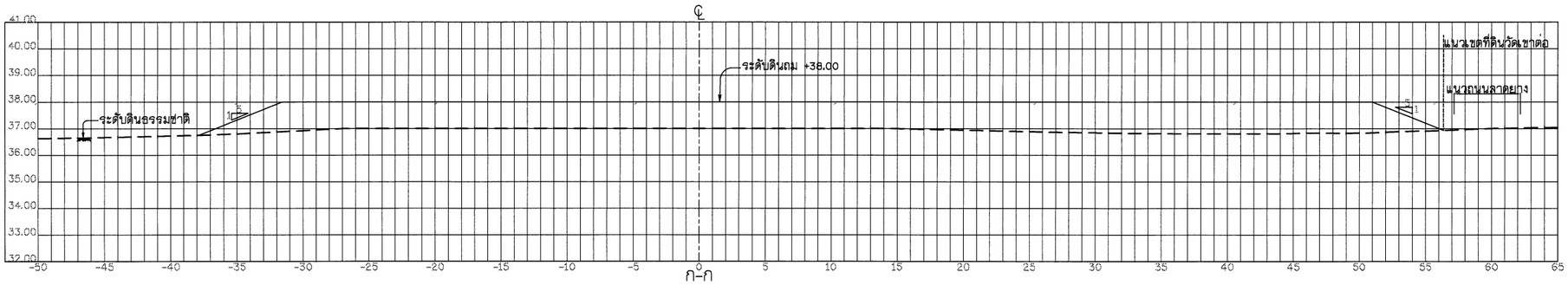

รูปตัดตามขวางที่ทิ้งดินวัดเขาต่อ และรพ.สต.บ้านเขาต่อ

มาตราส่วน 1:200

หมายเหตุ

1. ระดับ (ร.ท.ก.) และมิติต่าง ๆ กำหนดเป็นเมตร ระยะทางเป็นกิโลเมตร นอกจากแสดงไว้เป็นอย่างอื่น
2. สัญลักษณ์ คำย่อ ดูแบบแผ่นที่ ก3-001/005
3. สรุปรายละเอียดโครงการ ดูแบบแผ่นที่ ก3-002/005 ถึง ก3-004/005
4. ข้อกำหนดเกี่ยวกับแบบแปลน มาตรการป้องกันฯ ข้อกำหนดงานก่อสร้าง ดูแบบแผ่นที่ ก3-005/005
5. แผนที่แสดงที่ทิ้งดิน ดูแบบแผ่นที่ ก4-001/011
6. EL. ค่าระดับหลังกองดิน
7. ก่อนดำเนินการก่อสร้างให้ผู้รับจ้างเสนอ SHOP DRAWING เสนอต่อคณะกรรมการตรวจรับพัสดุในงานจ้างก่อสร้างก่อนดำเนินการก่อสร้าง ทั้งนี้ การเปลี่ยนแปลงสถานที่ทิ้งดินไม่มีผลต่อราคาค่าก่อสร้าง

มาตราส่วน 1:200

0 4.00 8.00 12.00 16.00 20.00 ม.

กรมทรัพยากรน้ำ

โครงการอนุรักษ์พื้นฟู คลองบางเท่าแม่ พร้อมระบบกระจายน้ำ
ตำบลเขาต่อ อำเภอปลายพระยา จังหวัดกระบี่
หมวด " ก " งานทั่วไป
รูปตัดตามขวางที่ทิ้งดินวัดเขาต่อ และรพ.สต.บ้านเขาต่อ

ผู้รับจ้าง : มหาวิทยาลัยเกษตรศาสตร์ วิทยาเขตเฉลิมพระเกียรติ จังหวัดสกลนคร

สำรวจ	(นายทศพล บุญรมิ)			
ออกแบบ	(ผศ.ดร.วิรัตน์วงศ์ กรีพละ สย.9270)	(ผศ.ดร.ศุภชัย ศิริพงษ์) ผู้อำนวยการโครงการ		
เขียนแบบ	(นายสมัยนันท์ ทิวาวงษ์)			
ตรวจแบบ	(รศ.ดร.ยอดเกียรติ มองพุฒิ สย.7309)			
แบบเลขที่	สพน. 006/65	แบบแผ่นที่	ก4-003 / 011	628

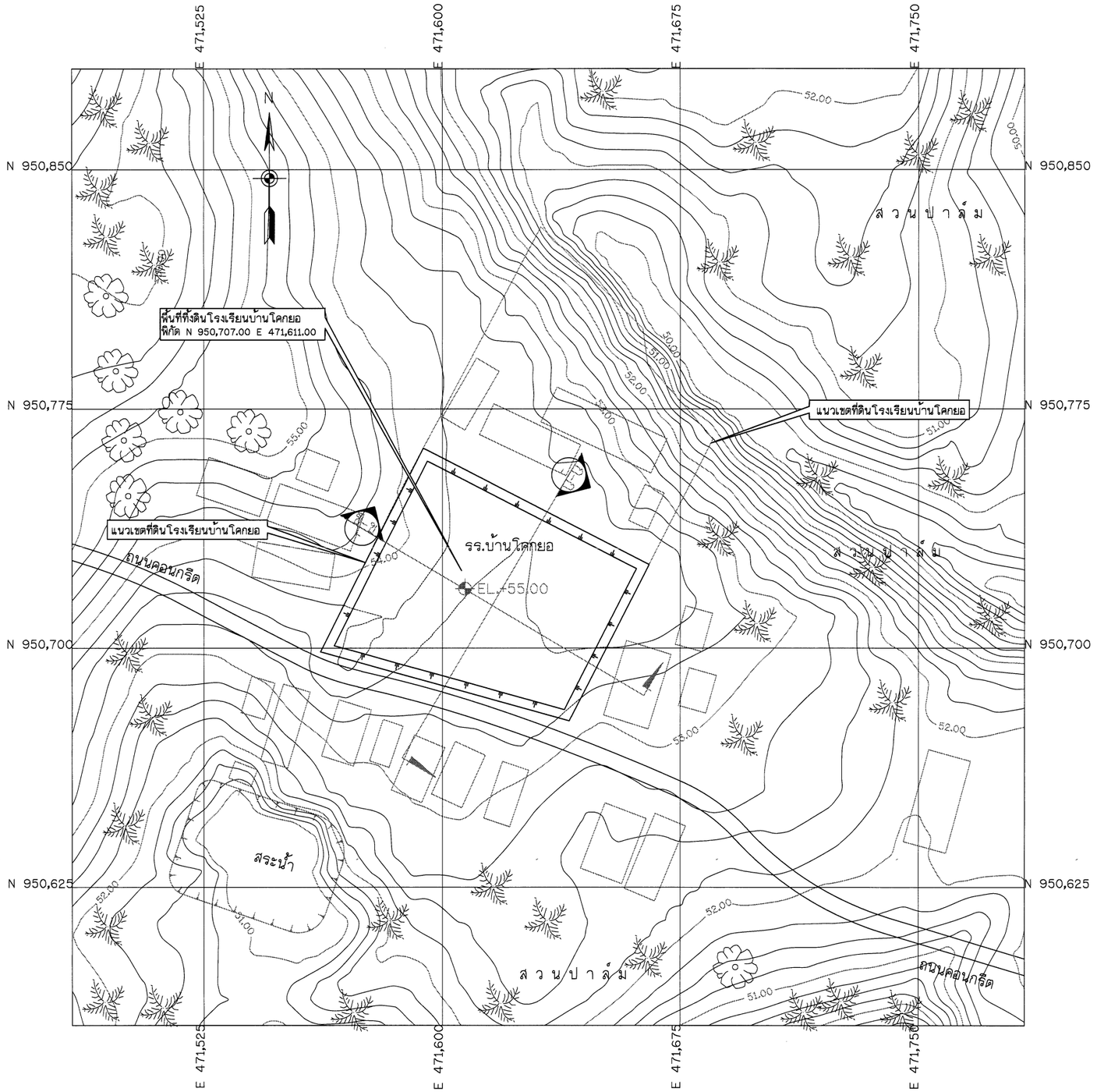

แปลนที่ทิ้งดินโรงเรียนบ้านโคกยอ

มาตราส่วน 1:750

มาตราส่วน 1:750

0 15.00 30.00 45.00 60.00 75.00 ม.

หมายเหตุ

1. ระดับ (ร.ท.ก.) และมิติต่าง ๆ กำหนดเป็นเมตร ระยะทางเป็นกิโลเมตร นอกจากแสดงไว้เป็นอย่างอื่น
2. สัญลักษณ์ คำย่อ ดูแบบแผ่นที่ ก3-001/005
3. สรุปรายละเอียดโครงการ ดูแบบแผ่นที่ ก3-002/005 ถึง ก3-004/005
4. ข้อกำหนดเกี่ยวกับแบบแปลน มาตรการป้องกันฯ ข้อกำหนดงานก่อสร้าง ดูแบบแผ่นที่ ก3-005/005
5. แผนที่แสดงที่ทิ้งดิน ดูแบบแผ่นที่ ก4-001/011
6. EL. ค่าระดับหลังกองดิน
7. ก่อนดำเนินการก่อสร้างให้ผู้รับจ้างเสนอ SHOP DRAWING เสนอต่อคณะกรรมการตรวจรับพัสดุในงานจ้างก่อสร้างก่อนดำเนินการก่อสร้างทั้งนี้ การเปลี่ยนแปลงสถานที่ทิ้งดินไม่มีผลต่อราคาค่าก่อสร้าง

กรมทรัพยากรน้ำ

โครงการอนุรักษ์ฟื้นฟู คลองบางเท่าแม่ พร้อมระบบกระจายน้ำ
ตำบลเขาต่อ อำเภอปลายพระยา จังหวัดกระบี่
หมวด " ก " งานทั่วไป
แปลนที่ทิ้งดินโรงเรียนบ้านโคกยอ

ผู้รับจ้าง : มหาวิทยาลัยเกษตรศาสตร์ วิทยาเขตเฉลิมพระเกียรติ จังหวัดสกลนคร

สำรวจ	(นายกฤษณ เกรวุลี)	ช). ลงนาม (ผศ.ดร.ศักดา สุระบุล) ผู้อำนวยการโครงการ		
ออกแบบ	(ผศ.ดร.วิษณ์วงศ์ กรีพละ สย.9270)			
เขียนแบบ	(นายศักดินันท์ ทิวาวงษ์)			
ตรวจแบบ	(รศ.ดร.ถนอมรัตน์ ผลพุฒิ สย.7309)			
แบบเลขที่	สพน. 006/65	แบบแผ่นที่	ก4-004 / 011	628

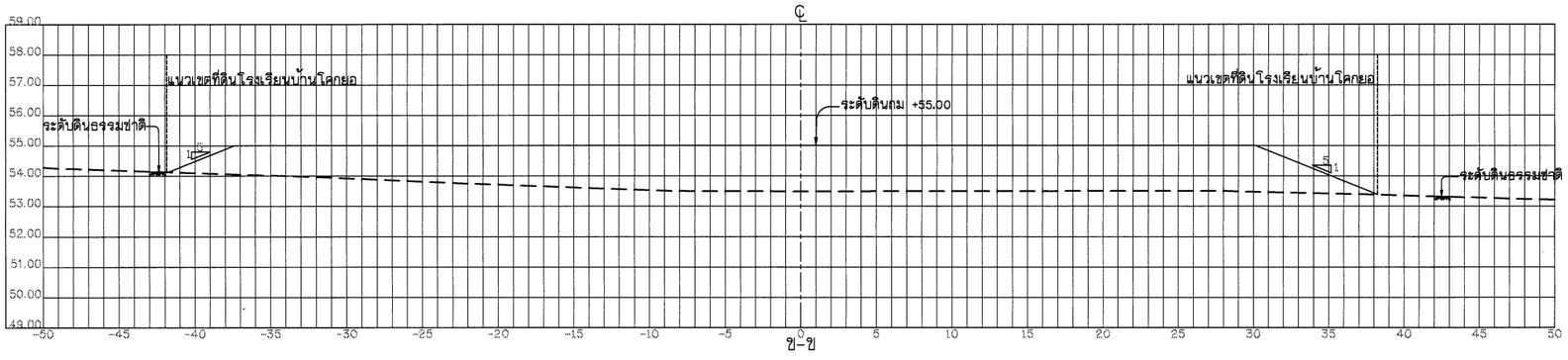

ข-ข

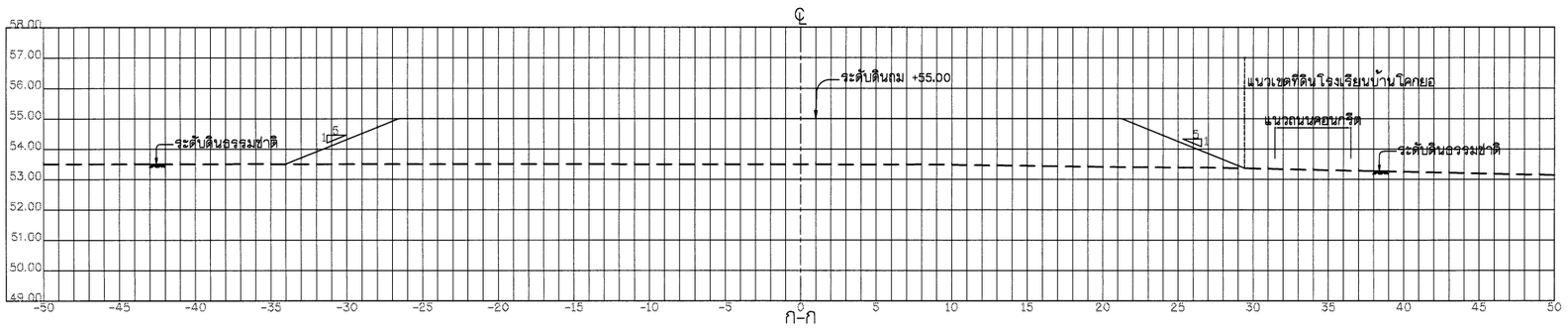

ก-ก

รูปตัดตามขวางที่ทิ้งดินโรงเรียนบ้านโคกยอ

มาตราส่วน 1:200

หมายเหตุ

1. ระดับ (ร.ท.ก.) และมิติต่าง ๆ กำหนดเป็นเมตร ระยะทางเป็นกิโลเมตร นอกจากแสดงไว้เป็นอย่างอื่น
2. สัญลักษณ์ คำย่อ ดูแบบแผ่นที่ ก3-001/005
3. สรุปรายละเอียดโครงการ ดูแบบแผ่นที่ ก3-002/005 ถึง ก3-004/005
4. ข้อกำหนดเกี่ยวกับแบบแปลน มาตรการป้องกันฯ ข้อกำหนดงานก่อสร้าง ดูแบบแผ่นที่ ก3-005/005
5. แผนที่แสดงที่ทิ้งดิน ดูแบบแผ่นที่ ก4-001/011
6. ⊕ EL. ค่าระดับหลังกองดิน
7. ก่อนดำเนินการก่อสร้างให้ผู้รับจ้างเสนอ SHOP DRAWING เสนอต่อคณะกรรมการตรวจรับพัสดุในงานจ้างก่อสร้างก่อนดำเนินการก่อสร้างทั้งนี้ การเปลี่ยนแปลงสถานที่ทิ้งดิน ไม่มีผลต่อราคาค่าก่อสร้าง

กรมทรัพยากรน้ำ

โครงการอนุรักษ์ฟื้นฟู คลองบางเท่าแม่ พร้อมระบบกระจายน้ำ
ตำบลเขาต่อ อำเภอปลายพระยา จังหวัดกระบี่
หมวด ' ก ' งานทั่วไป
รูปตัดตามขวางที่ทิ้งดินโรงเรียนบ้านโคกยอ

ผู้รับจ้าง : มหาวิทยาลัยเกษตรศาสตร์ วิทยาเขตเฉลิมพระเกียรติ จังหวัดสกลนคร

สำรวจ	(นายกล้าหล เกตุวลี)	ช. ลิ้มเจริญ (ผศ.ดร.ชาญชัย ลิ้มเจริญ) ผู้จัดการโครงการ		
ออกแบบ	(ผศ.ดร.วิษณวัต กรีฑาสะ สย.9270)			
เขียนแบบ	(นายศิวัณณท์ ทิวาวงษ์)			
ตรวจแบบ	(รศ.ดร.ฤชเกียรติ์ ผลงามดี สย.7309)			
แบบลงที่	สพน. 006/65	แบบแผ่นที่	ก4-005 / 011	628

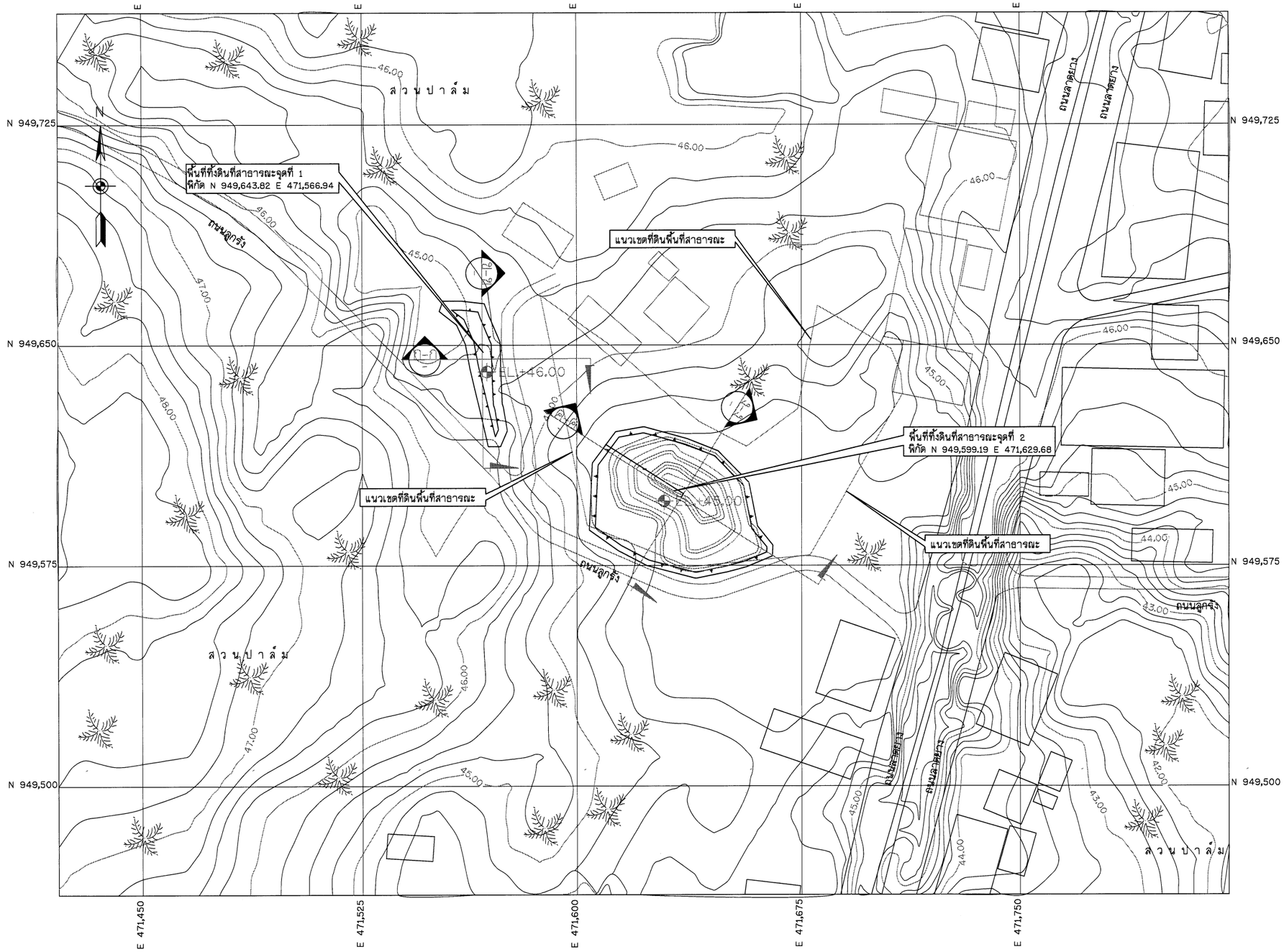

หมายเหตุ

1. ระดับ (ร.ท.ก.) และมิติต่าง ๆ กำหนดเป็นเมตร ระยะทางเป็นกิโลเมตร นอกจากแสดงไว้เป็นอย่างอื่น
2. สัญลักษณ์ คำย่อ ดูแบบแผ่นที่ ก3-001/005
3. สรุปรายละเอียดโครงการ ดูแบบแผ่นที่ ก3-002/005 ถึง ก3-004/005
4. ข้อกำหนดเกี่ยวกับแบบแปลน มาตรการป้องกันฯ ข้อกำหนดงานก่อสร้าง ดูแบบแผ่นที่ ก3-005/005
5. แผนที่แสดงที่ทิ้งดิน ดูแบบแผ่นที่ ก4-001/011
6. EL. ค่าระดับหลังกองดิน
7. ก่อนดำเนินการก่อสร้างให้ผู้รับจ้างเสนอ SHOP DRAWING เสนอต่อคณะกรรมการตรวจรับพัสดุในงานจ้างก่อสร้างก่อนดำเนินการก่อสร้างทั้งนี้ การเปลี่ยนแปลงสถานที่ทิ้งดินไม่มีผลต่อราคาค่าก่อสร้าง

แปลนที่ทิ้งดินที่สาธารณะจุดที่ 1 และ 2

มาตราส่วน 1:750

มาตราส่วน 1:750

0 15.00 30.00 45.00 60.00 75.00 ม.

กรมทรัพยากรน้ำ

โครงการอนุรักษ์ฟื้นฟู คลองบางเท่าแม่ พร้อมระบบกระจายน้ำ
ตำบลเขาต่อ อำเภอปลายพระยา จังหวัดกระบี่
หมวด ก งานทั่วไป
แปลนที่ทิ้งดินที่สาธารณะจุดที่ 1 และ 2

ผู้รับจ้าง : มหาวิทยาลัยเกษตรศาสตร์ วิทยาเขตเฉลิมพระเกียรติ จังหวัดสกลนคร

สำรวจ	(นายทศพล เกตุภูมิ)			
ออกแบบ	(ผศ.ดร.วิลาวัลย์ กรีพละ สย.9270)			
เรียนแบบ	(นายศักดินนท์ ทิวาวงษ์)			
ตรวจแบบ	(รศ.ดร.ภอเอียงศ์ ผองพุฒิ สย.7309)			
แบบเลขที่	สพน. 006/65	แบบแผ่นที่	ก4-006 / 011	628

(ผศ.ทศพล จตุรภูมิ)
ผู้จัดการโครงการ

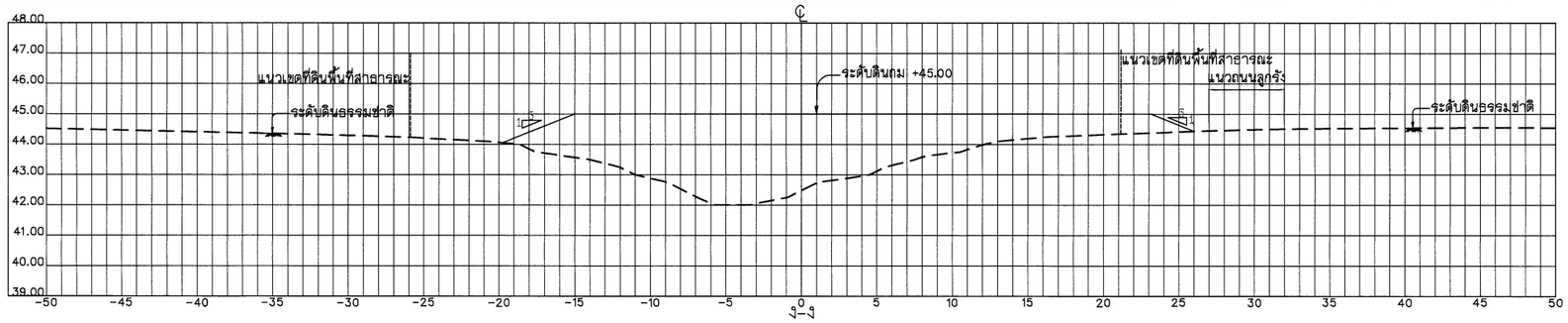

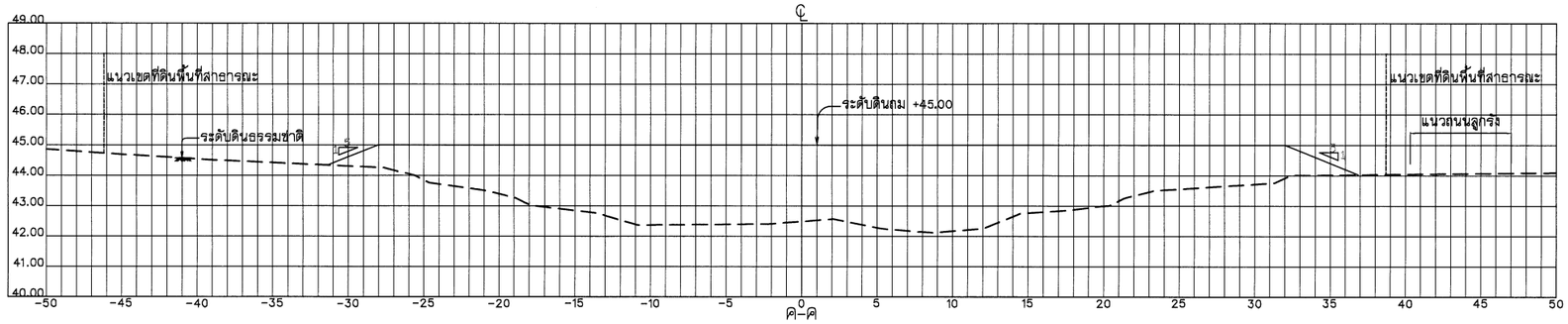

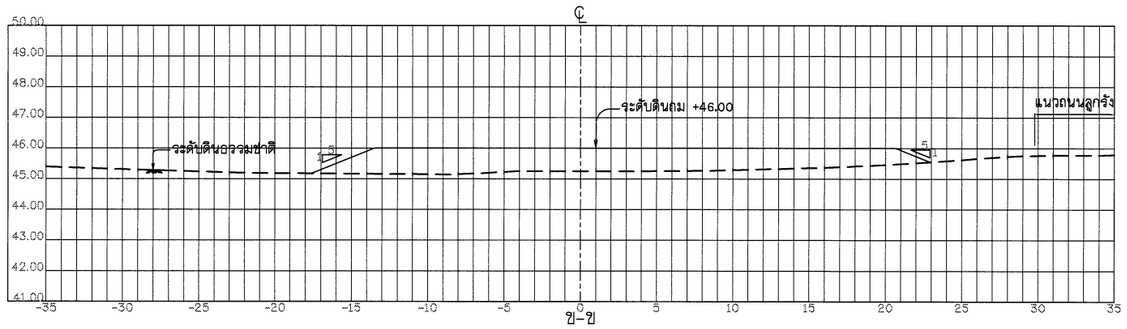

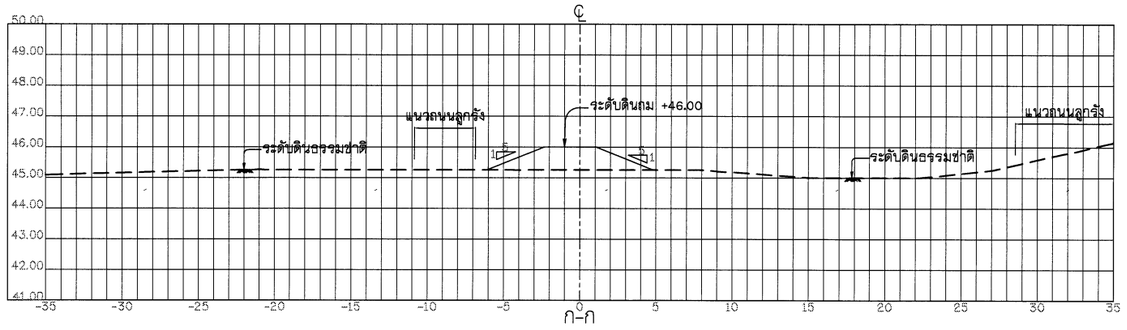

รูปตัดตามขวางที่ทิ้งดินที่สาธารณะจุดที่ 1 และ 2

มาตราส่วน 1:200

หมายเหตุ

1. ระดับ (ร.ท.ก) และมิติต่าง ๆ กำหนดเป็นเมตร ระยะทางเป็นกิโลเมตร นอกจากแสดงไว้เป็นอย่างอื่น
2. สัญลักษณ์ คำย่อ ดูแบบแผ่นที่ ก3-001/005
3. สรุปรายละเอียดโครงการ ดูแบบแผ่นที่ ก3-002/005 ถึง ก3-004/005
4. ข้อกำหนดเกี่ยวกับแบบแปลน มาตรการป้องกันฯ ข้อกำหนดงานก่อสร้าง ดูแบบแผ่นที่ ก3-005/005
5. แผนที่แสดงที่ทิ้งดิน ดูแบบแผ่นที่ ก4-001/011
6. ⊕ EL. ค่าระดับหลังกองดิน
7. ก่อนดำเนินการก่อสร้างให้ผู้รับจ้างเสนอ SHOP DRAWING เสนอต่อคณะกรรมการตรวจรับพัสดุในงานจ้างก่อสร้างก่อนดำเนินการก่อสร้าง ทั้งนี้ การเปลี่ยนแปลงสถานที่ทิ้งดินไม่มีผลต่อราคาค่าก่อสร้าง

มาตราส่วน 1:200

0 4.00 8.00 12.00 16.00 20.00 ม.

กรมทรัพยากรน้ำ

โครงการอนุรักษ์พื้นฟู คลองบางเท่าแม่ พร้อมระบบกระจายน้ำ
ตำบลเขาต่อ อำเภอปลายพระยา จังหวัดกระบี่
หมวด " ก " งานทั่วไป
รูปตัดตามขวางที่ทิ้งดินที่สาธารณะจุดที่ 1 และ 2

ผู้รับจ้าง : มหาวิทยาลัยเกษตรศาสตร์ วิทยาเขตเฉลิมพระเกียรติ จังหวัดสกลนคร

สำรวจ	(นายกฤติณ เกตุมี)	
ออกแบบ	(ผศ.ดร.จิรบ่วง กริ่งละ สย.9270)	
เขียนแบบ	(นายศักดินันท์ ทิวาวงษ์)	ช). ชื่อ (ผศ.กฤติณ เกตุมี) ผู้จัดการโครงการ
ตรวจแบบ	(รศ.ดร.ปอเปี่ยะฮี่ มอญพูลี สย.7309)	
แบบเลขที่	สทน. 005/65	แบบแผ่นที่ ก4-007 / 011 628

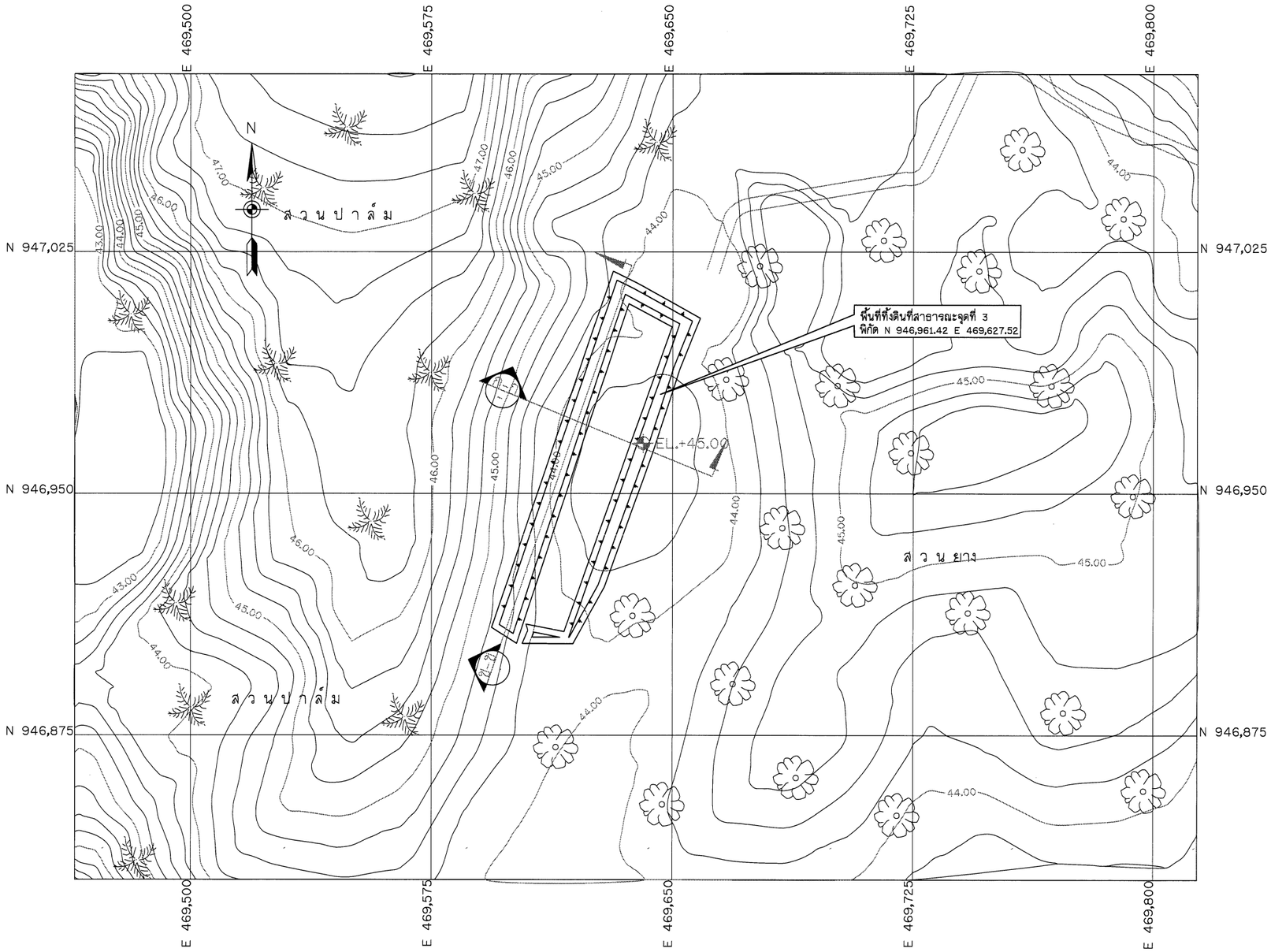

แปลนที่ทิ้งดินที่สาธารณะจุดที่ 3

มาตราส่วน 1:750

มาตราส่วน 1:750

0 15.00 30.00 45.00 60.00 75.00 ม.

หมายเหตุ

1. ระดับ (ร.ท.ก.) และมิติต่าง ๆ กำหนดเป็นเมตร ระยะทางเป็นกิโลเมตร นอกจากแสดงไว้เป็นอย่างอื่น
2. สัญลักษณ์ คำย่อ ดูแบบแผ่นที่ ก3-001/005
3. สรุปรายละเอียดโครงการ ดูแบบแผ่นที่ ก3-002/005 ถึง ก3-004/005
4. ข้อกำหนดเกี่ยวกับแบบแปลน มาตรการป้องกันฯ ข้อกำหนดงานก่อสร้าง ดูแบบแผ่นที่ ก3-005/005
5. แผนที่แสดงที่ทิ้งดิน ดูแบบแผ่นที่ ก4-001/011
6. EL. ค่าระดับหลังกองดิน
7. ก่อนดำเนินการก่อสร้างให้ผู้รับจ้างเสนอ SHOP DRAWING เสนอต่อคณะกรรมการตรวจรับพัสดุในงานจ้างก่อสร้างก่อนดำเนินการก่อสร้างทั้งนี้ การเปลี่ยนแปลงสถานที่ทิ้งดินไม่มีผลต่อราคาค่าก่อสร้าง

กรมทรัพยากรน้ำ

โครงการอนุรักษ์ฟื้นฟู คลองบางเท่าแม่ พร้อมระบบกระจายน้ำ
ตำบลเขาต่อ อำเภอปลายพระยา จังหวัดกระบี่
หมวด " ก " งานทั่วไป
แปลนที่ทิ้งดินที่สาธารณะจุดที่ 3

ผู้รับจ้าง : มหาวิทยาลัยเกษตรศาสตร์ วิทยาเขตเฉลิมพระเกียรติ จังหวัดสกลนคร

สำรวจ	(นายทศพล เกตุภูมิ)	ชื่อ ตำแหน่ง ผู้อำนวยการโครงการ		
ออกแบบ	(ผศ.ดร.วิษณ์ กริชชะ สย.9270)			
เขียนแบบ	(นายณัฐนันท์ ทิวาวงษ์)			
ตรวจแบบ	(รศ.ดร.ปกเกียรติ ผลงามดี สย.7309)			
แบบเลขที่	สพน. 006/65	แบบแผ่นที่	ก4-008 / 011	628

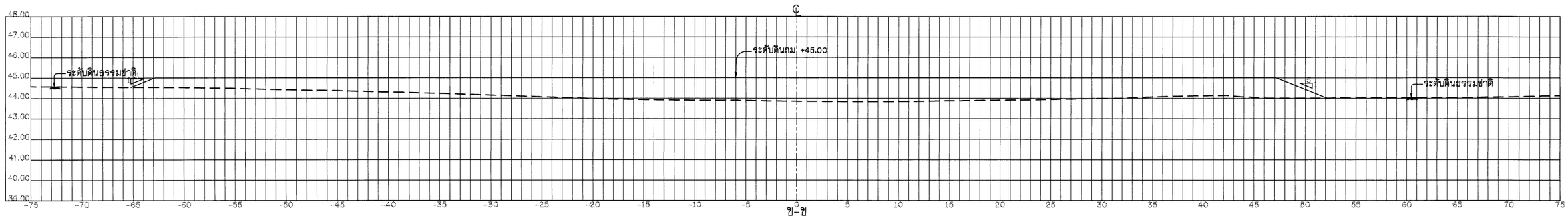

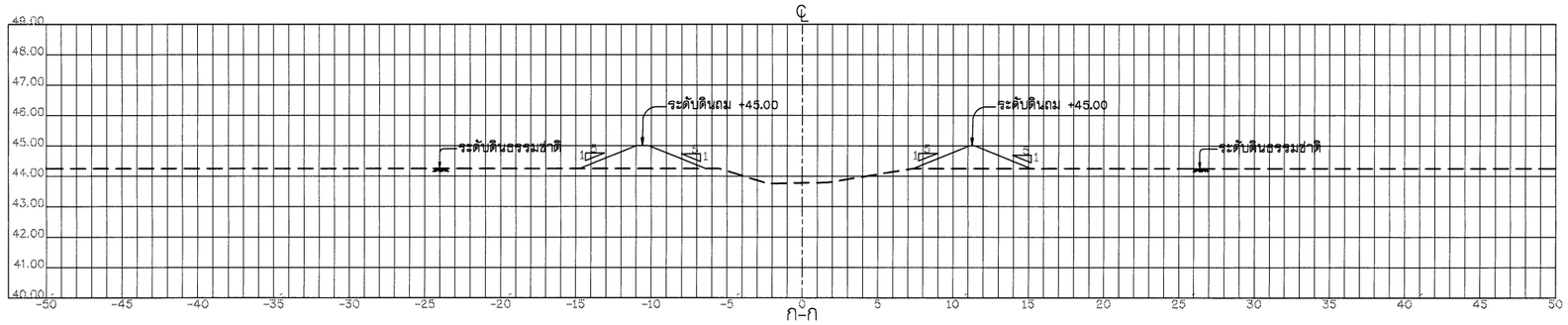

รูปตัดตามขวางที่ทิ้งดินที่สาธารณะจุดที่ 3

มาตราส่วน 1:200

หมายเหตุ

1. ระดับ (ร.ท.ก.) และมิติต่าง ๆ กำหนดเป็นเมตร ระยะทางเป็นกิโลเมตร นอกจากแสดงไว้เป็นอย่างอื่น
2. สัญลักษณ์ คำย่อ ดูแบบแผ่นที่ ก3-001/005
3. สรุปรายละเอียดโครงการ ดูแบบแผ่นที่ ก3-002/005 ถึง ก3-004/005
4. ข้อกำหนดเกี่ยวกับแบบแปลน มาตรการป้องกันฯ ข้อกำหนดงานก่อสร้าง ดูแบบแผ่นที่ ก3-005/005
5. แผนที่แสดงที่ทิ้งดิน ดูแบบแผ่นที่ ก4-001/011
6. EL. ค่าระดับหลังกองดิน
7. ก่อนดำเนินการก่อสร้างให้ผู้รับจ้างเสนอ SHOP DRAWING เสนอต่อคณะกรรมการตรวจรับพัสดุในงานจ้างก่อสร้างก่อนดำเนินการก่อสร้าง ทั้งนี้ การเปลี่ยนแปลงสถานที่ทิ้งดินไม่มีผลต่อราคาค่าก่อสร้าง

มาตราส่วน 1:200

0 4.00 8.00 12.00 16.00 20.00 ม.

กรมทรัพยากรน้ำ

โครงการอนุรักษ์พื้นฟู คลองบางเท่าแม่ พร้อมระบบกระจายน้ำ
ตำบลเขาต่อ อำเภอปลายพระยา จังหวัดกระบี่
หมวด " ก " งานทั่วไป
รูปตัดตามขวางที่ทิ้งดินที่สาธารณะจุดที่ 3

ผู้รับจ้าง : มหาวิทยาลัยเกษตรศาสตร์ วิทยาเขตเฉลิมพระเกียรติ จังหวัดสกลนคร

สำรวจ	(นายกฤษณ เกตุภูมิ)			
ออกแบบ	(ผศ.ดร.วิษณุวงศ์ กรีพละ สย.9270)			
เขียนแบบ	(นายศักดินนท์ ทิวาวงษ์)			
ตรวจแบบ	(รศ.ดร.ชลเวียงศ์ สองพุฒิ สย.7309)	(ผศ.กฤษณ เกตุภูมิ) ผู้อำนวยโครงการ		
แบบมาตรที่	สทน. 006/65	แบบแผ่นที่	ก4-009 / 011	628

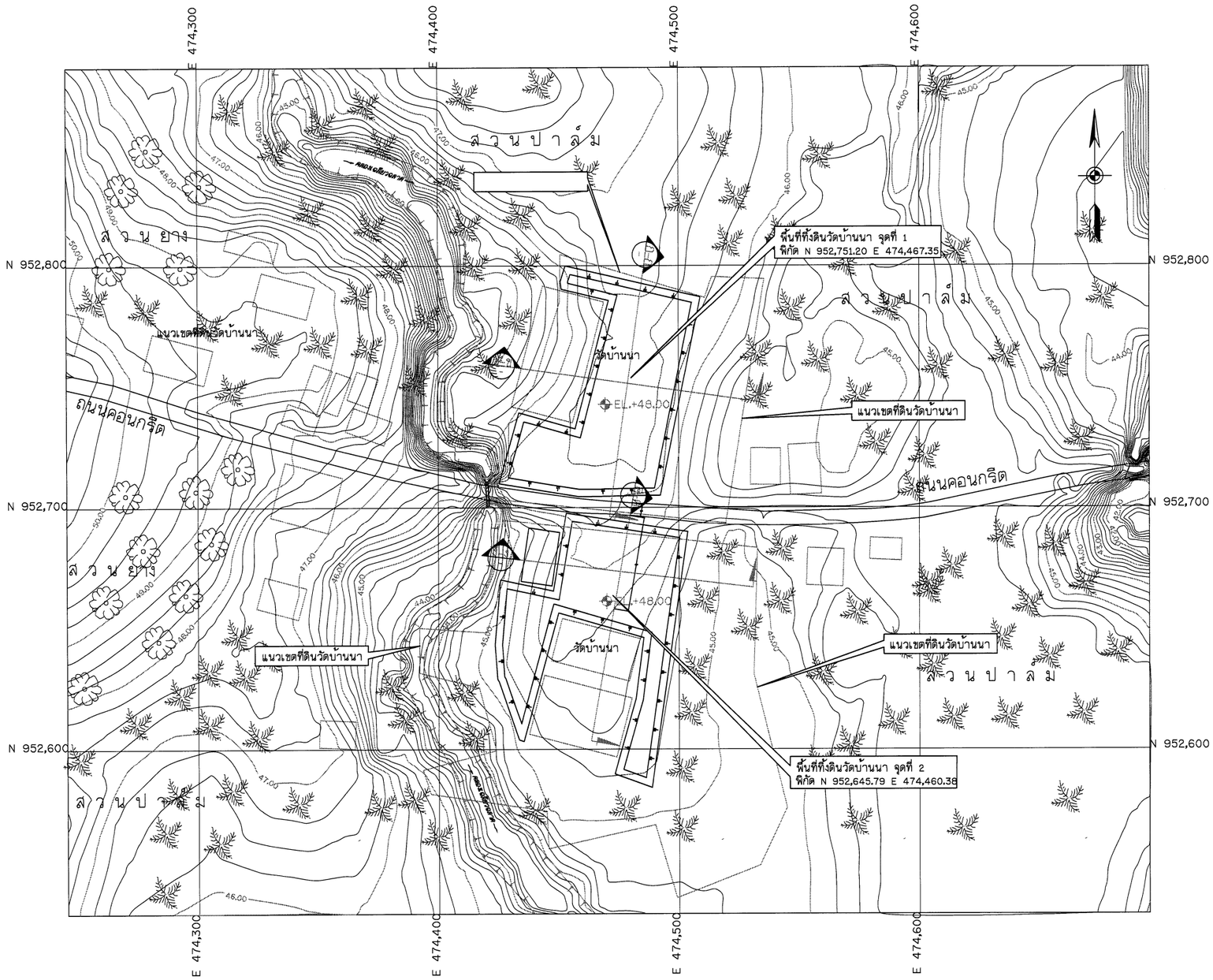

แปลนที่ทิ้งดินวัดบ้านนา จุดที่ 1 และ 2

มาตราส่วน 1:1,000

มาตราส่วน 1:1,000
0 20.00 40.00 60.00 80.00 100.00 ม.

หมายเหตุ

1. ระดับ (ร.ท.ก.) และมิติต่าง ๆ กำหนดเป็นเมตร ระยะทางเป็นกิโลเมตร นอกจากแสดงไว้เป็นอย่างอื่น
2. สัญลักษณ์ คำย่อ ดูแบบแผ่นที่ ก3-001/005
3. สรุปรายละเอียดโครงการ ดูแบบแผ่นที่ ก3-002/005 ถึง ก3-004/005
4. ข้อกำหนดเกี่ยวกับแบบแปลน มาตรการป้องกันฯ ข้อกำหนดงานก่อสร้าง ดูแบบแผ่นที่ ก3-005/005
5. แผนที่แสดงที่ทิ้งดิน ดูแบบแผ่นที่ ก4-001/011
6. EL. ค่าระดับหลังกองดิน
7. ก่อนดำเนินการก่อสร้างให้ผู้รับจ้างเสนอ SHOP DRAWING เสนอต่อคณะกรรมการตรวจรับพัสดุในงานจ้างก่อสร้างก่อนดำเนินการก่อสร้างทั้งนี้ การเปลี่ยนแปลงสถานที่ทิ้งดินไม่มีผลต่อราคาค่าก่อสร้าง

กรมทรัพยากรน้ำ

โครงการอนุรักษ์พื้นฟู คลองบางเท่าแม่ พร้อมระบบกระจายน้ำ
ตำบลเขาต่อ อำเภอปลายพระยา จังหวัดกระบี่
หมวด " ก " งานทั่วไป
แปลนที่ทิ้งดินวัดบ้านนา จุดที่ 1 และ 2

ผู้รับจ้าง : มหาวิทยาลัยเกษตรศาสตร์ วิทยาเขตเฉลิมพระเกียรติ จังหวัดสกลนคร

สำรวจ	(นายกฤษณ เกตุวุฒิ)				
ออกแบบ	(ผศ.ดร.วิจน์วงศ์ กฤิทยะ สย.9270)				
เขียนแบบ	(นายศักดินนท์ ทิวาวงษ์)				
ตรวจแบบ	(รศ.ดร.ภอเกียรติ์ ผองพุฒิ สย.7309)				
แบบเลขที่	สพน. 006/65	แบบแผ่นที่	ก4-010 / 011	628	

ชัย ผองพุฒิ
(ผศ.ดร.ชัย ผองพุฒิ)
ผู้จัดการโครงการ

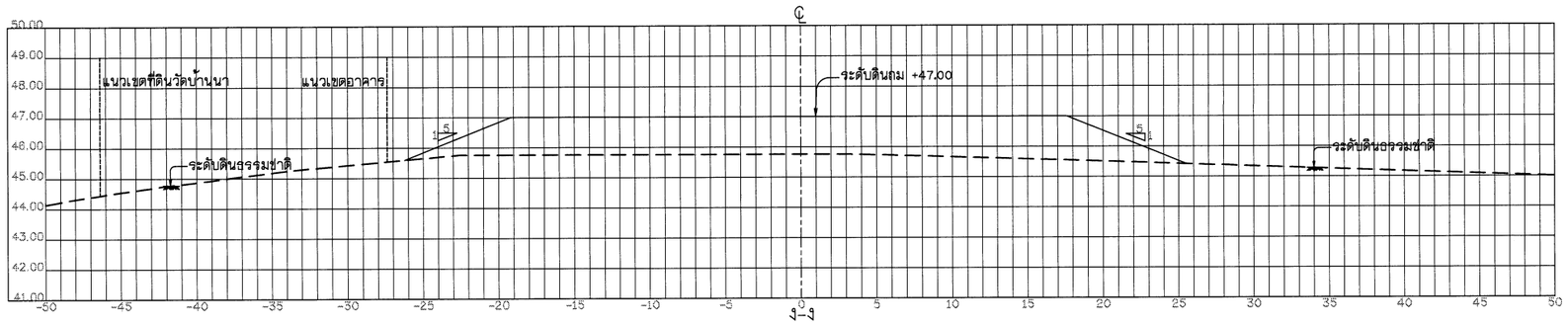

ง-ง

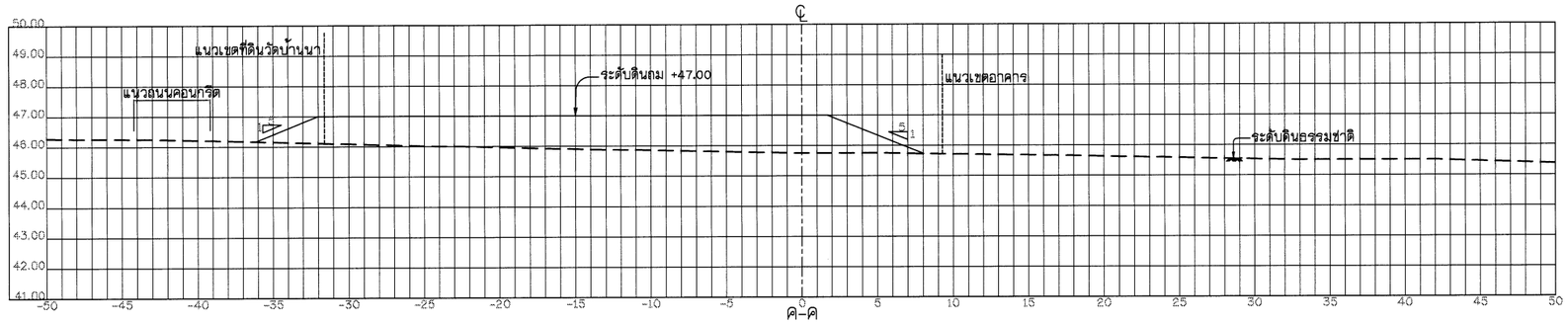

ค-ค

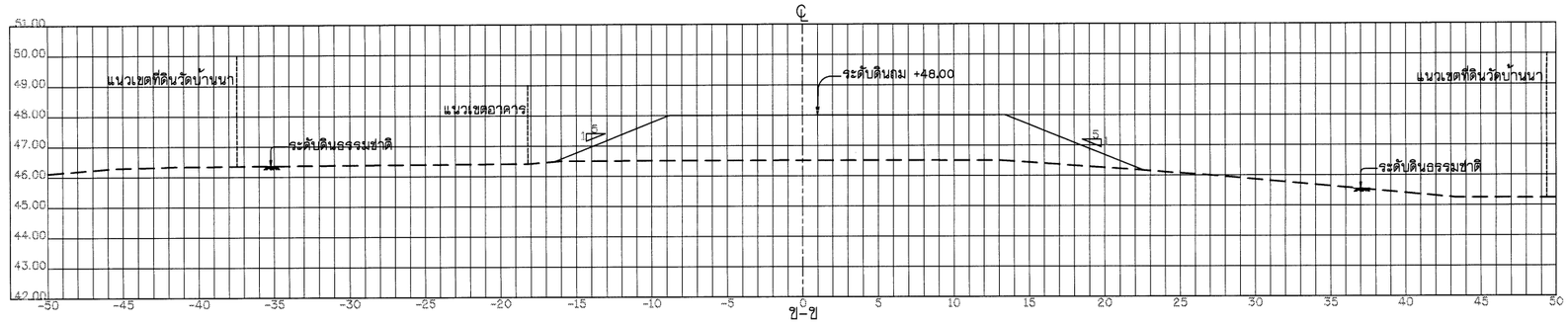

ข-ข

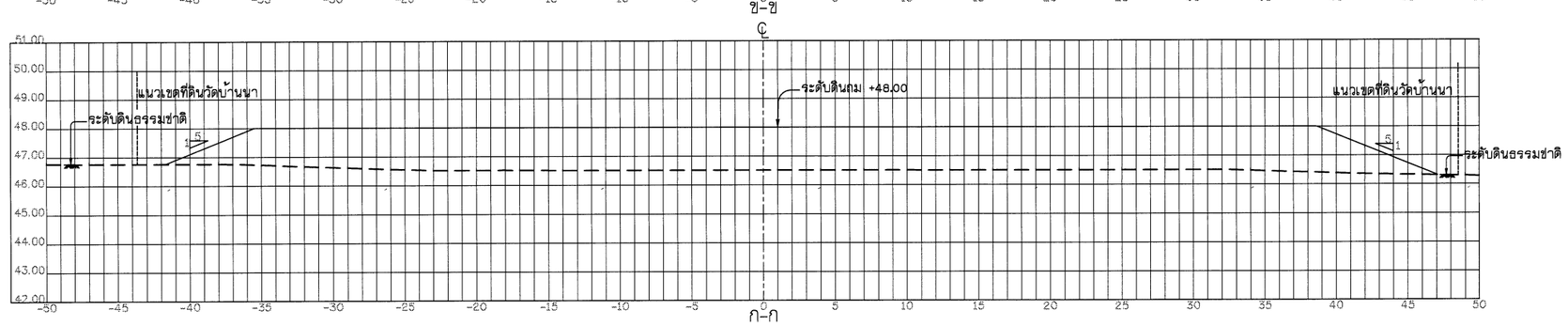

ก-ก

รูปตัดตามขวางที่ทิ้งดินวัดบ้านนา จุดที่ 1 และ 2

มาตราส่วน 1:200

มาตราส่วน 1:200

0 4.00 8.00 12.00 16.00 20.00 ม.

หมายเหตุ

1. ระดับ (ร.ท.ก.) และมิติต่าง ๆ กำหนดเป็นเมตร ระยะทางเป็นกิโลเมตร นอกจากแสดงไว้เป็นอย่างอื่น
2. สัญลักษณ์ คำย่อ ดูแบบแผ่นที่ ก3-001/005
3. สรุปรายละเอียดโครงการ ดูแบบแผ่นที่ ก3-002/005 ถึง ก3-004/005
4. ข้อกำหนดเกี่ยวกับแบบแปลน มาตรการป้องกันฯ ข้อกำหนดงานก่อสร้าง ดูแบบแผ่นที่ ก3-005/005
5. แผนที่แสดงที่ทิ้งดิน ดูแบบแผ่นที่ ก4-001/011
6. ⊕ EL. คาระดับหลังกองดิน
7. ก่อนดำเนินการก่อสร้างให้ผู้รับจ้างเสนอ SHOP DRAWING เสนอต่อคณะกรรมการตรวจรับพัสดุในงานจ้างก่อสร้างก่อนดำเนินการก่อสร้าง ทั้งนี้ การเปลี่ยนแปลงสถานที่ทิ้งดินไม่มีผลต่อราคาค่าก่อสร้าง

กรมทรัพยากรน้ำ

โครงการอนุรักษ์พันธุ์ คลองบางเท่าแม่ พร้อมระบบกระจายน้ำ
ตำบลเขาต่อ อำเภอปลายพระยา จังหวัดกระบี่
หมวด " ก " งานทั่วไป
รูปตัดตามขวางที่ทิ้งดินวัดบ้านนา จุดที่ 1 และ 2

ผู้รับจ้าง : มหาวิทยาลัยเกษตรศาสตร์ วิทยาเขตเฉลิมพระเกียรติ จังหวัดสกลนคร

สำรวจ	(นายทศพล เกตุมูล)			
ออกแบบ	(ผศ.ดร.วิจิบวงค์ กรีพละ สย.9270)			
เรียบแบบ	(นายสิทธินนท์ ทิรารวย์)	(ผศ.ทศพล จตุระบุล) ผู้จัดการโครงการ		
ตรวจแบบ	(รศ.ดร.ภอบเกียรติ พงษ์พุฒิ สย.7309)			
แบบเลขที่	สทน. 006/65	แบบแผ่นที่	ก4-011 / 011	628

โครงการอนุรักษ์ฟื้นฟู คลองบางเท่าแม่ พร้อมระบบกระจายน้ำ

ตำบลเขาต่อ อำเภอปลายพระยา จังหวัดกระบี่

แผนที่ 1:50,000 ระวาง 4726 -II , 4726 -III L7018 ZONE 47P

E 469,000 E 470,000 E 471,000 E 472,000 E 473,000

N 951,000 N 950,000 N 949,000 N 948,000 N 947,000

กม.0+000 จุดเริ่มต้นโครงการ
พิกัด N 951,285.14 E 469,003.19

ตำแหน่งหลุมเจาะ BH-4
พิกัด N 951,202.36 E 469,428.32

ตำแหน่งหลุมเจาะ BH-6
พิกัด N 951,176.57 E 469,479.69

ตำแหน่งหลุมเจาะ BH-8
พิกัด N 951,198.57 E 469,478.05

ตำแหน่งหลุมเจาะ BH-7
พิกัด N 951,131.59 E 469,456.11

ตำแหน่งหลุมเจาะ BH-5
พิกัด N 951,168.11 E 469,408.05

ตำแหน่งหลุมเจาะ BH-2
พิกัด N 951,107.22 E 469,370.05

ตำแหน่งหลุมเจาะ BH-9
พิกัด N 950,848.06 E 469,697.54

ตำแหน่งหลุมเจาะ BH-14
พิกัด N 950,591.31 E 470,527.33

ตำแหน่งหลุมเจาะ BH-13
พิกัด N 950,443.46 E 470,108.44

ตำแหน่งหลุมเจาะ BH-10
พิกัด N 950,134.49 E 470,368.34

ตำแหน่งหลุมเจาะ BH-11
พิกัด N 949,274.3 E 471,259.92

ตำแหน่งหลุมเจาะ BH-12
พิกัด N 948,270.96 E 471,987.37

กม.7+425 จุดสิ้นสุดโครงการ
พิกัด N 948,292.68 E 472,476.71

บ้านโคกยอ Ban Khok Yo
บ้านบางยิงวัว Ban Bang Ying Wua
บ้านบางเท่าแม่ Ban Bang Thao Mae
บ้านหนองพลอง Ban Nong Phlong
บ้านเขาต่อ Ban Khao To
บ้านบางโสก Ban Bang Sok
โรงเรียนวัดเขาต่อ
วัดเขาต่อ
หนองพลอง Nong Phlong
Khlong Bang Thao Mae
415
4197
69 70 71 72

แผนที่ตำแหน่งหลุมเจาะในโครงการ

มาตราส่วน 1:10,000

N

สัญลักษณ์

- จุดเริ่มต้น / จุดสิ้นสุดโครงการ
- ตำแหน่งหลุมเจาะ

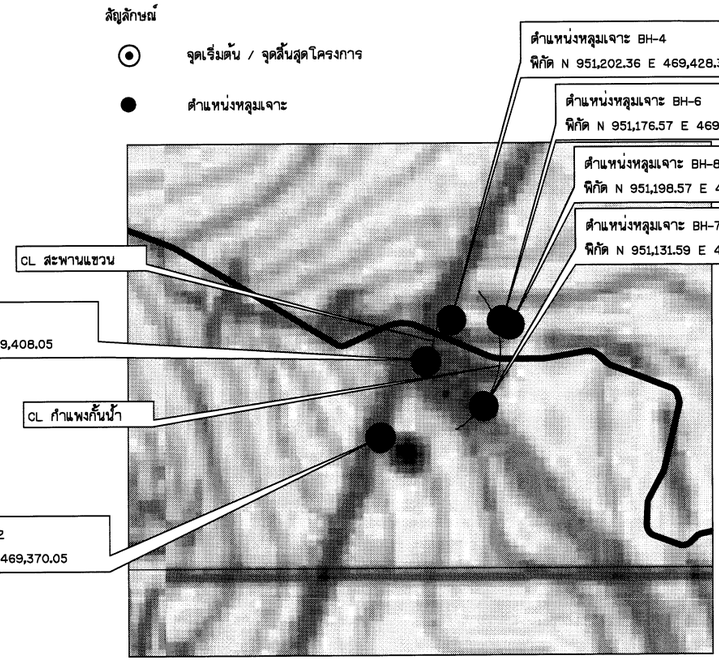

แผนที่ตำแหน่งหลุมเจาะบริเวณอ่างเก็บน้ำบางเท่าแม่

มาตราส่วน 1:2,500

มาตราส่วน 1:2,500
0 50.00 100.00 150.00 200.00 250.00 ม.

มาตราส่วน 1:10,000
0 200.00 400.00 600.00 800.00 1000.00 ม.

หมายเหตุ

1. ระดับ (ร.ท.ก.) และมิติต่าง ๆ กำหนดเป็นเมตร ระยะทางเป็นกิโลเมตร นอกจากแสดงไว้เป็นอย่างอื่น
2. สัญลักษณ์ คำย่อ ดูแบบแผ่นที่ ก3-001/005
3. สรุปรายละเอียดโครงการ ดูแบบแผ่นที่ ก3-002/005 ถึง ก3-004/005
4. ข้อกำหนดเกี่ยวกับแบบแปลน มาตรการป้องกันฯ ข้อกำหนดงานก่อสร้าง ดูแบบแผ่นที่ ก3-005/005
5. แผนที่แผ่นนี้ลิดลอกมาจากแผนที่ มาตราส่วน 1:50,000 จากกรมแผนที่ทหาร
6. ผลการเจาะสำรวจ ดูแบบแผ่นที่ ก5-002/010 - ก5-009/010

กรมทรัพยากรน้ำ

โครงการอนุรักษ์ฟื้นฟู คลองบางเท่าแม่ พร้อมระบบกระจายน้ำ
ตำบลเขาต่อ อำเภอปลายพระยา จังหวัดกระบี่
หมวด " ก " งานทั่วไป
แผนที่ตำแหน่งหลุมเจาะในโครงการ

ผู้รับจ้าง : มหาวิทยาลัยเกษตรศาสตร์ วิทยาเขตเฉลิมพระเกียรติ จังหวัดสกลนคร

สำรวจ	(นายสหัส เกตุรัตน์)	ช. ผู้ควบคุมงาน (ผศ.ทศพล อุตระบุล) ผู้จัดการโครงการ
ออกแบบ	(ผศ.ดร.วิจน์วงศ์ กริพละ สย.9270)	
เขียนแบบ	(นายสหัสนันท์ ทิวาวงษ์)	
ตรวจแบบ	(รศ.ดร.ภูเบศร์ ผ่องพุฒิ สย.7309)	

แบบเลขที่	สพน. 006/65	แบบแผ่นที่	ก5-001/010	628

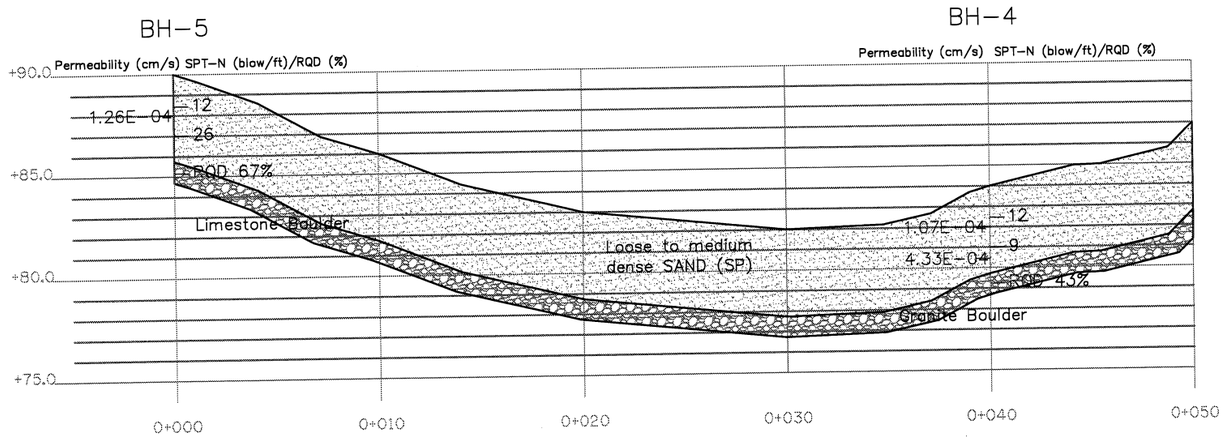

Loose to medium dense SAND (SP)

Very hard BOULDER

รูปตัดสภาพธรณีวิทยา – แนวก่อสร้างสะพานแขวนข้ามอ่างเก็บน้ำบางเท่าแม่

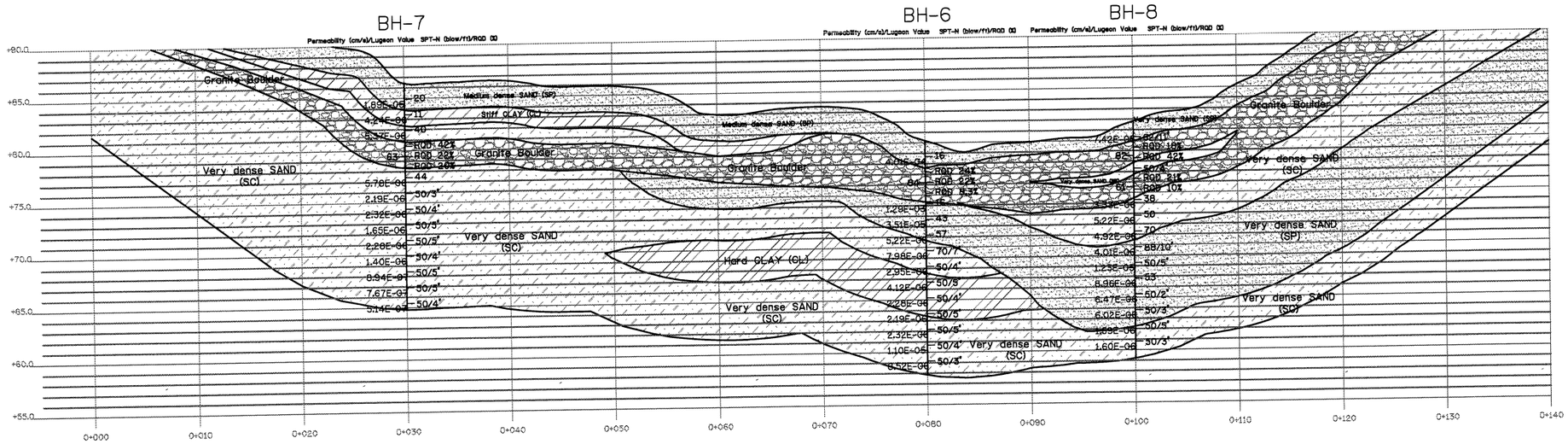

Medium dense to very dense SAND (SP)

Very hard BOULDER

Stiff CLAY (CL)

Hard CLAY (CL)

Dense to very dense SAND (SC)

รูปตัดสภาพธรณีวิทยา – แนวก่อสร้างกำแพงกั้นน้ำ

กรมทรัพยากรน้ำ

โครงการอนุรักษ์ฟื้นฟู คลองบางเท่าแม่ พร้อมระบบกระจายน้ำ
ตำบลเขาต่อ อำเภอปลายพระยา จังหวัดกระบี่
หมวด " ก " งานทั่วไป
รูปตัดสภาพธรณีวิทยาบริเวณสะพานแขวน และแนวกำแพงกั้นน้ำ

ผู้รับจ้าง : มหาวิทยาลัยเกษตรศาสตร์ วิทยาเขตเฉลิมพระเกียรติ จังหวัดสกลนคร				
สำรวจ	(นายกตติพล เกตุสิลี)			
ออกแบบ	(ผศ.ดร.วิษณ์วงศ์ กิจพละ สย.9270)			
เรียบแบบ	(นายอภิณหพงศ์ ทิวาวงษ์)		(ผศ.กตติพล เกตุระปุล) ผู้จัดการโครงการ	
ตรวจแบบ	(ร.ศ.ดร.ภาณเกียรติ ผ่องบุญ สย.7309)			
แบบเลขที่	สทน. 006/65	แบบแผ่นที่	กร-002/010	628

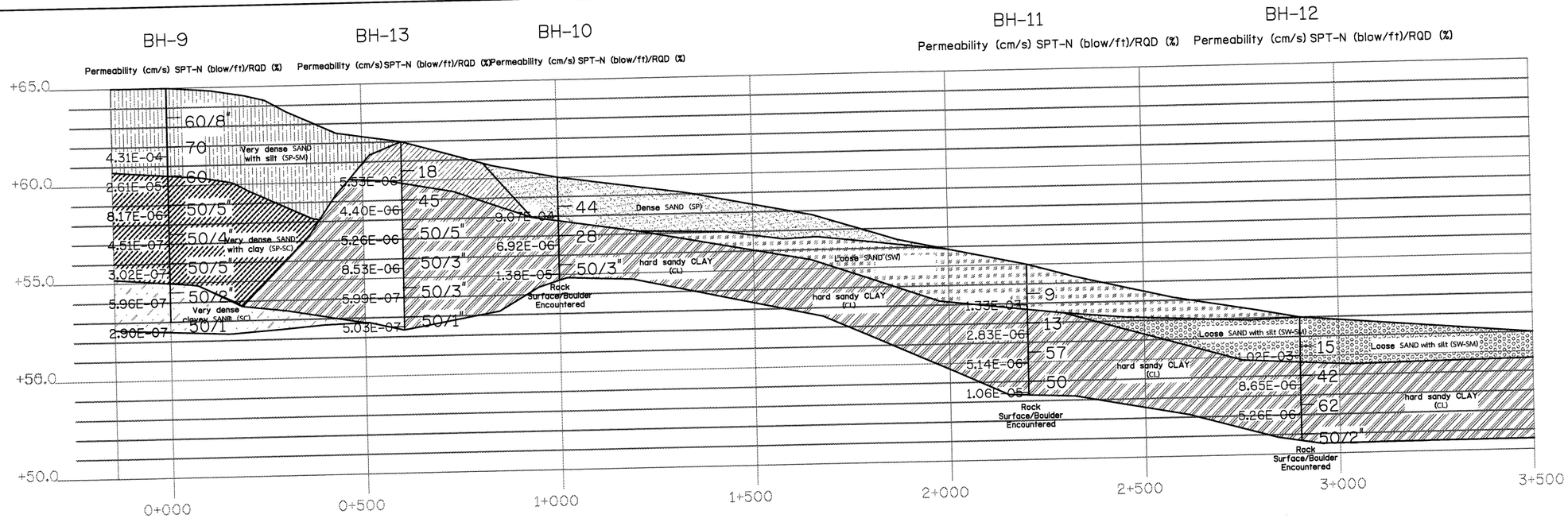

Dense SAND (SP)

Stiff CLAY (CL)

Very dense SAND (SC)

Very dense SAND with silt (SP-SM)

Very dense SAND with clay (SP-SW)

Hard CLAY (CL)

Loose SAND with silt (SW-SM)

Loose SAND (SW)

รูปตัดสภาพธรณีวิทยา - แนวงานปรับปรุงคลองบางเท่าแม่

BH-2

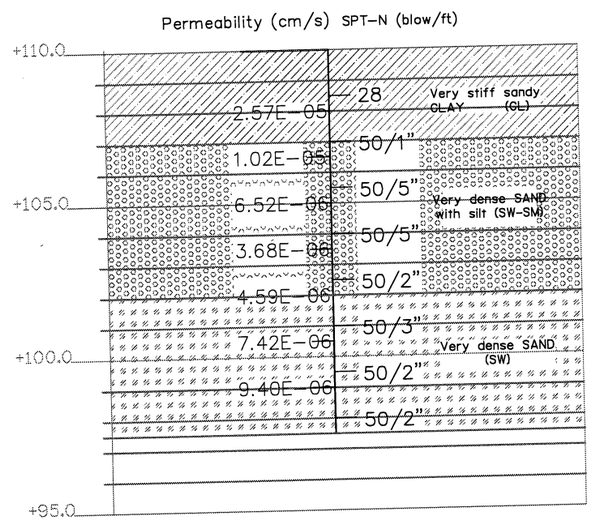

Very stiff CLAY (CL)

Very dense SAND with silt (SW-SM)

Very dense SAND (SW)

รูปตัดสภาพธรณีวิทยา - บริเวณงานป้องกันหน้าผา

BH-14

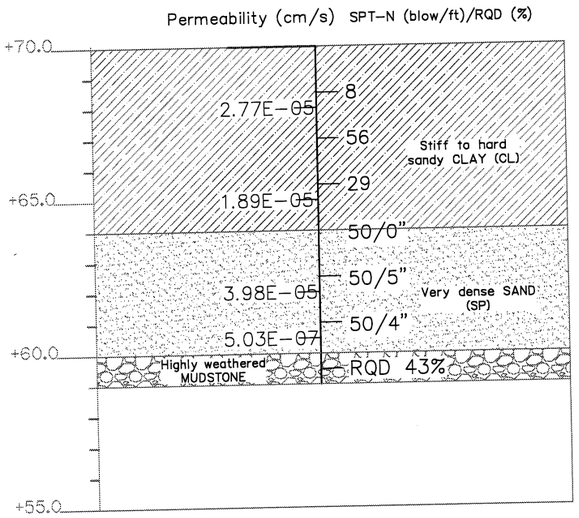

Very stiff CLAY (CL)

Very dense SAND (SP)

Mudstone

รูปตัดสภาพธรณีวิทยา - บริเวณงานก่อสร้างอาคารชุดรักษาความปลอดภัยหมู่บ้าน (ซ่อม)

กรมทรัพยากรน้ำ

โครงการอนุรักษ์ฟื้นฟู คลองบางเท่าแม่ พร้อมระบบกระจายน้ำ
ตำบลเขาต่อ อำเภอปลายพระยา จังหวัดกระบี่
หมวด " ก " งานทั่วไป
รูปตัดสภาพธรณีวิทยาคลองบางเท่าแม่ งานป้องกันหน้าผา และบริเวณอาคาร ซ่อม

ผู้รับจ้าง : มหาวิทยาลัยเกษตรศาสตร์ วิทยาเขตเฉลิมพระเกียรติ จังหวัดสกลนคร				
สำรวจ	(นายกล้าหล เกตุวงศ์)			
ออกแบบ	(ผศ.ดร.วิษณวงศ์ กรีพิพละ สย.9270)			
เขียนแบบ	(นายศักดินนท์ ทิวาวงษ์)	ช).		
ตรวจแบบ	(รศ.ดร.กอบเกียรติ สองสุธี สย.7309)	(ผศ.เกล็อด เกตุระนัด) ผู้อำนวยโครงการ		
แบบมาตรฐานที่	สพน. 006/65	แบบแผ่นที่	กร-003/010	628

BORING LOG

PROJECT : ศึกษาความเหมาะสม สำรวจออกแบบ โครงการอนุรักษ์ พื้นฟู
: พัฒนาแหล่งน้ำชุมชน และระบบกระจายน้ำ
LOCATION : ต.เขาต่อ อ.ปลายพระยา จ.กระบี่

BORING NO : BH-2
DEPTH (m) : 12.50
COORD. N : 951107.22
E : 469370.05

ELEV. (m) : 110.00
GWL. (m) : -
DATE STARTED : 24/08/2565
DATE FINISHED : 25/08/2565

SOIL DESCRIPTION	DEPTH (m)	GRAPHIC LOG	METHOD	SAMPLE NO.	RECOVERY (cm)	SPT-N VALUE (blows/ft) / RQD (%)	Wn / LL / PL (%)	E / C (t/m²) / UC (t/m²)	Permeability (10^{-5} cm/s)	TOTAL UNIT WEIGHT (t/m³)
Very stiff, reddish brown, fine to medium, clayey SAND (SC)	1–3		WO	SS 1	30	28		6		1.60
3.00 m										
Very dense, reddish brown, medium to coarse, well graded SAND with silt trace gravel (SW-SM)	4–8		WO	SS 2	5	50/10				2.20
				SS 3	10	50/5				2.20
				SS 4	10	50/5		38		2.20
8.00 m				SS 5	5	50/2"				2.20
Very dense, reddish brown, medium to coarse, well graded SAND trace gravel (SW)	9–12		WO	SS 6	5	50/5"				2.20
				SS 7	5	50/2"		30		2.20
12.50 m				SS 8	5	50/2"				2.20
End of borehole at 12.50 m	13–31									

PA = POWER AUGERING	HA = HAND AUGERING	WO = WASH OUT	ST = SHELBY TUBE	SS = SPLIT SPOON
PARTY CHIEF: Wandee C.	MADE BY: Anirut N.	GEOLOGIST: SPE	FILE : BH-2	Sheet: 1/1

BH - 2

BORING LOG

PROJECT : ศึกษาความเหมาะสม สำรวจออกแบบ โครงการอนุรักษ์ พื้นฟู
: พัฒนาแหล่งน้ำชุมชน และระบบกระจายน้ำ
LOCATION : ต.เขาต่อ อ.ปลายพระยา จ.กระบี่

BORING NO : BH-4
DEPTH (m) : 5.00
COORD. N : 951202.36
E : 469428.32

ELEV. (m) : 84.000
GWL. (m) : -
DATE STARTED : 27/08/2565
DATE FINISHED : 27/08/2565

SOIL DESCRIPTION	DEPTH (m)	GRAPHIC LOG	METHOD	SAMPLE NO.	RECOVERY (cm)	SPT-N VALUE (blows/ft) / RQD (%)	Wn / LL / PL (%)	C / UC (t/m²)	Permeability (10^{-4} cm/s)	TOTAL UNIT WEIGHT (t/m³)
Loose to medium dense, light greyish brown, medium to coarse, well graded SAND and gravel (SW)	1–3		WO	SS 1	30	12		4.2		1.50
4.00 m	4		WO	SS 2	30	9				1.50
Highly weathered, light grey, LIMESTONE BOULDER, poor rock, RQD = 43% 5.00 m	5		RC			43				
End of borehole at 5.00 m	6–31									

PA = POWER AUGERING	HA = HAND AUGERING	WO = WASH OUT	ST = SHELBY TUBE	SS = SPLIT SPOON
PARTY CHIEF: Wandee C.	MADE BY: Anirut N.	GEOLOGIST: SPE	FILE : BH-4	Sheet: 1/1

BH - 4

กรมทรัพยากรน้ำ

โครงการอนุรักษ์พื้นฟู คลองบางเก่าแม่ พร้อมระบบกระจายน้ำ
ตำบลเขาต่อ อำเภอปลายพระยา จังหวัดกระบี่
หมวด ' ก ' งานทั่วไป
หลุมเจาะ BH-2, BH-4

ผู้รับจ้าง : มหาวิทยาลัยเกษตรศาสตร์ วิทยาเขตเฉลิมพระเกียรติ จังหวัดสกลนคร

สำรวจ	(นายกล้าส เกษุสี)	
ออกแบบ	(ผศ.ดร.วิจิวัฒน์ กล้าสละ สย.9270)	
เรียบแบบ	(นายศิรินนท์ ทิวาวงษ์)	(ผศ.กล้าส เกษุระบุล) ผู้จัดการโครงการ
ตรวจแบบ	(รศ.ดร.ชูเกียรติ ผลงาม สย.7309)	
แบบมาตรฐาน	สทน. 006/65	แบบแผ่นที่ 05-004/010 628

BORING LOG

PROJECT : ศึกษาความเหมาะสม สำรวจออกแบบ โครงการอนุรักษ์ ฟื้นฟู
: พัฒนาแหล่งน้ำชุมชน และระบบกระจายน้ำ
LOCATION : ต.เขาต่อ อ.ปลายพระยา จ.กระบี่

BORING NO : BH-5
DEPTH (m) : 4.90
COORD. N : 951168.11
E : 469408.05

ELEV. (m) : 90.000
GWL. (m) : -
DATE STARTED : 23/08/2565
DATE FINISHED : 24/08/2565

SOIL DESCRIPTION	DEPTH (m)	GRAPHIC LOG	METHOD	SAMPLE NO.	RECOVERY (cm)	SPT-N VALUE (blows/ft) / RQD (%)	Wn, LL, PL (%)	C (t/m²), UC (t/m²)	Permeability (10^{-3} cm/s)	TOTAL UNIT WEIGHT (t/m³)
Medium dense, light greyish brown, medium to coarse well graded SAND and gravel (SW)	1		WO							
	2		WO							
	3		WO	1	30	12			1.28E-06	1.50
	4		WO							
3.90 m			WO	2	30	25		41		1.60
Slightly weathered , light grey, GRANITE BOULDER, fair rock, RQD = 67% 4.90 m	5		RC			67				
End of borehole at 4.90 m	6									
	7									
	8									
	9									
	10									
	11									
	12									
	13									
	14									
	15									
	16									
	17									
	18									
	19									
	20									
	21									
	22									
	23									
	24									
	25									
	26									
	27									
	28									
	29									
	30									
	31									

PA = POWER AUGERING | HA = HAND AUGERING | WO = WASH OUT | ST = SHELBY TUBE | SS = SPLIT SPOON

PARTY CHIEF: Wandee C. | MADE BY: Anirut N. | GEOLOGIST: SPE | FILE : BH-5 | Sheet: 1/1

BH - 5

BORING LOG

PROJECT : ศึกษาความเหมาะสม สำรวจออกแบบ โครงการอนุรักษ์ ฟื้นฟู
: พัฒนาแหล่งน้ำชุมชน และระบบกระจายน้ำ
LOCATION : ต.เขาต่อ อ.ปลายพระยา จ.กระบี่

BORING NO : BH-6
DEPTH (m) : 21.50
COORD. N : 951176.57
E : 469479.69

ELEV. (m) : 80.200
GWL. (m) : 0.46
DATE STARTED : 01/09/2565
DATE FINISHED : 04/09/2565

SOIL DESCRIPTION	DEPTH (m)	GRAPHIC LOG	METHOD	SAMPLE NO.	RECOVERY (cm)	SPT-N VALUE (blows/ft) / RQD (%)	Wn, LL, PL (%)	C (t/m²), UC (t/m²)	Permeability (10^{-3} cm/s)	TOTAL UNIT WEIGHT (t/m³)
Medium dense, light greyish brown, medium to coarse poorly graded SAND and gravel (SP)	1		WO							
	2		WO	1	30	16		37	4.03E-04	1.60
2.50 m			WO							
Highly weathered , light brownish grey, GRANITE BOULDER, very poor rock, RQD = 8.3% - 24%	3		Rock Coring	1	100	24				
	4			2	100	22			1.09E-05	
5.70 m	5			3	120	8.3				
Medium dense to dense, light greyish brown, medium to coarse, poorly grade SAND and gravel (SP)	6		WO							
	7		WO	2	30	16			1.39E-05	1.80
	8		WO	3	30	40			1.05E-05	2.00
9.00 m	9		WO							
Very dense, yellowish brown, fine to medium, clayey SAND (SC)	10		WO	4	30	57		44.7 / 35	1.25E-06	2.20
	11		WO	5	10	50/5			1.05E-06	2.20
12.00 m	12		WO						1.25E-06	
Hard, light brownish grey, low plasticity sandy CLAY (CL)	13		WO	6	10	50/5			1.25E-06	2.10
	14		WO	7	10	50/5			4.25E-06	2.10
	15		WO	8	10	50/5		103	1.25E-06	2.10
16.00 m	16		WO							
Very dense, light yellowish brown, fine to medium, clayey SAND (SC)	17		WO	9	10	50/5			1.25E-06	2.20
	18		WO							
	19		WO	10	10	50/5			1.25E-06	2.20
	20		WO							
	21		WO	11	10	50/5		102 / 32	2.08E-05	2.20
21.50 m	22		WO							
END OF BOREHOLE AT 21.50 m	23		SS	12	10	50/5			1.25E-06	2.20
	24									
	25									
	26									
	27									
	28									
	29									
	30									
	31									

PA = POWER AUGERING | HA = HAND AUGERING | WO = WASH OUT | ST = SHELBY TUBE | SS = SPLIT SPOON

PARTY CHIEF: Wandee C. | MADE BY: Anirut N. | GEOLOGIST: SPE | FILE : BH-6 | Sheet: 1/1

BH - 6

กรมทรัพยากรน้ำ

โครงการอนุรักษ์ฟื้นฟู คลองบางเท่าแม่ พร้อมระบบกระจายน้ำ
ตำบลเขาต่อ อำเภอปลายพระยา จังหวัดกระบี่
หมวด " ก " งานทั่วไป
หลุมเจาะ BH-5, BH-6

ผู้รับจ้าง : มหาวิทยาลัยเกษตรศาสตร์ วิทยาเขตเฉลิมพระเกียรติ จังหวัดสกลนคร

สำรวจ	(นายทศพล เกตุวลี)	
ออกแบบ	(นส.ศรวิณีวรรณ กฤษณะ สย.9270)	
เขียนแบบ	(นายสิทธินนท์ ทิราวงษ์)	อ. (นส.ทศพล จตุระบุล) ผู้อำนวยการโครงการ
ตรวจแบบ	(รศ.ดร.ถวัลย์รัตน์ ผ่องบุลี สย.7309)	
แบบเลขที่	สทน. 006/65	แบบแผ่นที่ / ns-005/010 / 628

BORING LOG

PROJECT : ศึกษาความเหมาะสม สำรวจออกแบบ โครงการอนุรักษ์ พื้นฟู
: พัฒนาแหล่งน้ำชุมชน และระบบกระจายน้ำ
LOCATION : ต.เขาต่อ อ.ปลายพระยา จ.กระบี่

BORING NO : BH-7
DEPTH (m) : 21.50
COORD. N : 951131.59
E : 469456.11

ELEV. (m) : 86.300
GWL. (m) : 1.00
DATE STARTED : 05/09/2565
DATE FINISHED : 09/09/2565

SOIL DESCRIPTION	DEPTH (m)	GRAPHIC LOG	METHOD	SAMPLE NO.	RECOVERY (cm)	SPT-N VALUE (blows/ft) / RQD (%)	Wn / LL / PL (%)	C (t/m²) / UC (t/m²)	Permeability (10^{-4} cm/s)	TOTAL UNIT WEIGHT (t/m³)
Medium dense, reddish brown, medium to coarse, poorly grade SAND (SP)	1		WO							
	2		SS	1	30	20				1.90
2.50 m	3		WO							
Stiff, light brown, low plasticity sandy CLAY (CL)	4		SS	2	30	11		4.19		1.80
4.00 m	5		WO							
Dense, brownish grey, fine to medium, clayey SAND (SC)			SS	3	30	40		6.25		2.00
5.50 m	6		WO							
Hightly weathered , light brownish grey, GRANITE BOULDER, very poor to poor rock, RQD = 20% - 42%	7	Rock cutting		1	100	42				
8.00 m	8			2	100	22				
				3	50	30				
	9		WO							
	10		SS	4	30	50/4"				2.10
	11		WO							
	12		SS	5	10	50/1"		7.15	0.33	2.20
Dense to very dense, light yellowish brown, fine to medium, clayey SAND (SC)	13		WO							
	14		SS	6	10	50/3"				2.20
	15		WO							
	16		SS	7	10	50/5"				2.20
	17		WO							
	18		SS	8	10	50/4"		7.05	0.32	2.20
	19		WO							
	20		SS	9	10	50/3"				2.20
	21		WO							
21.50 m			SS	10	10	50/4"		6.68	0.32	2.20
END OF BOREHOLE AT 21.50 m	22		SS	11	10	50/4"				2.20
	23		WO							
	24		SS	12	10	50/4"				2.20
	25		WO							
	26									
	27									
	28									
	29									
	30									
	31									

PA = POWER AUGERING | HA = HAND AUGERING | WO = WASH OUT | ST = SHELBY TUBE | SS = SPLIT SPOON

PARTY CHIEF: Wandee C. | MADE BY: Anirut N. | GEOLOGIST: SPE | FILE : BH-7 | Sheet: 1/1

BH - 7

BORING LOG

PROJECT : ศึกษาความเหมาะสม สำรวจออกแบบ โครงการอนุรักษ์ พื้นฟู
: พัฒนาแหล่งน้ำชุมชน และระบบกระจายน้ำ
LOCATION : ต.เขาต่อ อ.ปลายพระยา จ.กระบี่

BORING NO : BH-8
DEPTH (m) : 21.50
COORD. N : 951198.57
E : 469478.05

ELEV. (m) : 82.800
GWL. (m) : 2.50
DATE STARTED : 29/08/2565
DATE FINISHED : 01/09/2565

SOIL DESCRIPTION	DEPTH (m)	GRAPHIC LOG	METHOD	SAMPLE NO.	RECOVERY (cm)	SPT-N VALUE (blows/ft) / RQD (%)	Wn / LL / PL (%)	C (t/m²) / UC (t/m²)	Permeability (10^{-5} cm/s)	TOTAL UNIT WEIGHT (t/m³)
Very dense, light greyith brown, medium to coarse, poorly grade SAND and gravel (SP)	1		WO							
1.80 m	2		WO							
			SS	1	20	62/10"				2.10
Hightly weathered, light greyish brown, GRANITE BOULDER, very poor to poor rock, RQD = 18% - 42%	3		RC	1	100	18 / 42				
3.80 m	4			2	100					
Poorly graded SAND (SP)	5		WO							
4.80 m			SS	2	10	50/4"				
Hightly weathered , light greyish brown, GRANITE BOULDER, very poor rock, RQD = 10% - 21%	6		RC	3	100	21 / 10				
6.80 m	7			4	100					
Dense to very dense, yellowish brown, fine to medium, clayey SAND (SC)	8		WO							
			SS	3	30	18		5.87	0.32	2.00
	9		WO							
	10		WO							
10.50 m			SS	4	30	70				2.10
Very dense, light yellowish brown, medium to coarse, poorly graded SAND (SP)	11		WO							
	12		WO							
			SS	5	10	88/10"				2.10
	13		WO							
	14		WO							
			SS	6	10	50/2"				2.10
	15		WO							
	16		WO							
			SS	7	10	53				2.10
	17		WO							
	18		WO							
			SS	8	10	50/2"				2.10
	19		WO							
	20		WO							
18.50 m			SS	9	10	50/3"				2.10
Very dense, light brownish grey, fine to medium, clayey SAND and gravel (SC)	21		WO							
			WO							
			SS	10	10	50/3"				2.10
21.50 m			WO							
END OF BOREHOLE AT 21.50 m			SS	11	10	50/4"		5.87	0.32	2.10
			WO							
			SS	12	10	50/3"				2.10

PA = POWER AUGERING | HA = HAND AUGERING | WO = WASH OUT | ST = SHELBY TUBE | SS = SPLIT SPOON

PARTY CHIEF: Wandee C. | MADE BY: Anirut N. | GEOLOGIST: SPE | FILE : BH-8 | Sheet: 1/1

BH - 8

กรมทรัพยากรน้ำ

โครงการอนุรักษ์พื้นฟู คลองบางเท่าแม่ พร้อมระบบกระจายน้ำ
ตำบลเขาต่อ อำเภอปลายพระยา จังหวัดกระบี่

หมวด " ก " งานทั่วไป

หลุมเจาะ BH-7, BH-8

ผู้รับจ้าง : มหาวิทยาลัยเกษตรศาสตร์ วิทยาเขตเฉลิมพระเกียรติ จังหวัดสกลนคร

สำรวจ	(นายทศพล บตุลี)	
ออกแบบ	(ผศ.ดร.วิจน์วงศ์ กรีพละ สย.9270)	
เขียนแบบ	(นายอภินันทกิ ทิวาวงษ์)	(ผศ.ทศพล จตุระบุล) ผู้จัดการโครงการ
ตรวจแบบ	(รศ.ดร.ภอเกียรติ ผองบุลี สย.7309)	
แบบเลขที่	สทน. 006/65	แบบแผ่นที่ / กร-006/010 / 628

BORING LOG

PROJECT : ศึกษาความเหมาะสม สำรวจออกแบบ โครงการอนุรักษ์ ฟื้นฟู
: พัฒนาแหล่งน้ำชุมชน และระบบกระจายน้ำ
LOCATION : ต.เขาต่อ อ.ปลายพระยา จ.กระบี่

BORING NO	:	BH-9	ELEV. (m)	:	65.000
DEPTH (m)	:	12.50	GWL. (m)	:	2.50
COORD. N	:	950848.06	DATE STARTED	:	20/08/2565
E	:	469697.54	DATE FINISHED	:	20/08/2565

SOIL DESCRIPTION	DEPTH (m)	GRAPHIC LOG	METHOD	SAMPLE NO.	RECOVERY (cm)	SPT-N VALUE (blows/ft) / RQD (%)	Wn / LL / PL (%)	C (t/m²) / UC (t/m²)	Permeability (10^{-4} cm/s)	TOTAL UNIT WEIGHT (t/m³)
Very dense, grey, fine to medium, poorly graded SAND with silt (SP-SM)	1–4.50 m		WO / SS	1, 2	20, 30	60/3", 70		37	1.25E-06	2.35, 1.75
Very dense, yellowish brown, fine to medium, poorly graded SAND with clay (SP-SC)	5–10.00 m		WO / SS	3, 4, 5, 6	30, 10, 10, 10	60, 50/5", 50/4", 50/5"		36	2.68E-05, 4.55E-07, 5.22E-07, 5.69E-07, 7.88E-07	2.35, 2.20, 2.30, 2.30
Very dense, yellowish brown, fine to medium, clayey SAND (SC)	11–12.50 m		WO / SS	7, 8	5, 0	50/2"		38		2.30
END OF BOREHOLE AT 12.50 m										

PA = POWER AUGERING	HA = HAND AUGERING	WO = WASH OUT	ST = SHELBY TUBE	SS = SPLIT SPOON
PARTY CHIEF: Wandee C.	MADE BY: Anirut N.	GEOLOGIST: SPE	FILE : BH-9	Sheet 1/1

BH - 9

BORING LOG

PROJECT : ศึกษาความเหมาะสม สำรวจออกแบบ โครงการอนุรักษ์ ฟื้นฟู
: พัฒนาแหล่งน้ำชุมชน และระบบกระจายน้ำ
LOCATION : ต.เขาต่อ อ.ปลายพระยา จ.กระบี่

BORING NO	:	BH-10	ELEV. (m)	:	60.000
DEPTH (m)	:	6.50	GWL. (m)	:	1.20
COORD. N	:	95013449	DATE STARTED	:	18/08/2565
E	:	47036834	DATE FINISHED	:	18/08/2565

SOIL DESCRIPTION	DEPTH (m)	GRAPHIC LOG	METHOD	SAMPLE NO.	RECOVERY (cm)	SPT-N VALUE (blows/ft) / RQD (%)	Wn / LL / PL (%)	C (t/m²) / UC (t/m²)	Permeability (10^{-3} cm/s)	TOTAL UNIT WEIGHT (t/m³)
Dense, light grey, medium to coarse, poorly graded SAND and gravel (SP)	1–2.00 m		WO / SS	1	30	48		36	9.07E-04	2.10
Very stiff, light greyish brown, low plasticity sandy CLAY (CL)	3–6.00 m		WO / SS	2, 3	30, 10	28, 50/3"		6.91, 37	4.87E-06, 1.35E-05	1.75, 2.20
ROCK SURFACE ENCOUNTERED END OF BOREHOLE AT 6.00 m										

PA = POWER AUGERING	HA = HAND AUGERING	WO = WASH OUT	ST = SHELBY TUBE	SS = SPLIT SPOON
PARTY CHIEF: Wandee C.	MADE BY: Anirut N.	GEOLOGIST: SPE	FILE : BH-10	Sheet 1/1

BH - 10

กรมทรัพยากรน้ำ

โครงการอนุรักษ์ฟื้นฟู คลองบางเท่าแม่ พร้อมระบบกระจายน้ำ
ตำบลเขาต่อ อำเภอปลายพระยา จังหวัดกระบี่
หมวด " ก " งานทั่วไป
หลุมเจาะ BH-9, BH-10

ผู้รับจ้าง : มหาวิทยาลัยเกษตรศาสตร์ วิทยาเขตเฉลิมพระเกียรติ จังหวัดสกลนคร

สำรวจ	(นายทศพล เกตุวุฒิ)	(ผศ.ทศพล พุธรบุล) ผู้จัดการโครงการ		
ออกแบบ	(ผศ.ดร.วิจิน่วงค์ กรีทอง สย.9270)			
เขียนแบบ	(นายศักดินนท์ ทิวารวัง)			
ตรวจแบบ	(รศ.ดร.ยอดเกียรติ ผองบุตี สย.7309)			
แบบลงที่	สทน. 006/65	แบบแผ่นที่	กร-007/010	628

BORING LOG

PROJECT : ศึกษาความเหมาะสม สำรวจออกแบบ โครงการอนุรักษ์ฟื้นฟู
: พัฒนาแหล่งน้ำชุมชน และระบบกระจายน้ำ
LOCATION : ต.เขาต่อ อ.ปลายพระยา จ.กระบี่

BORING NO : BH-11
DEPTH (m) : 7.50
COORD. N : 949274.30
E : 471259.92

ELEV. (m) : 55.000
GWL. (m) : 0.60
DATE STARTED : 22/08/2565
DATE FINISHED : 22/08/2565

SOIL DESCRIPTION	DEPTH (m)	GRAPHIC LOG	METHOD	SAMPLE NO.	RECOVERY (cm)	SPT-N VALUE (blows/ft) / RQD (%)	Wn, LL, PL (%)	C (t/m²), UC (t/m²)	Permeability (10^{-3} cm/s)	TOTAL UNIT WEIGHT (t/m³)
Loose, light grey, medium to coarse, well graded SAND (SW)	1		WO							
	2		WO							
	3		WO							
3.00 m			SS	1	30	5		38	1.50	
	4		WO							
			SS	2	30	13				1.75
Stiff to hard, brownish grey, low plasticity sandy CLAY trace gravel (CL)	5		WO							
	6		WO					7.26		2.20
			SS	3	30	57				
7.50 m	7		WO							
			SS	4	30	50				2.20
ROCK SURFACE ENCOUNTERED END OF BOREHOLE AT 7.50 m	8		WO							
	9									
	10									
	11									
	12									
	13									
	14									
	15									
	16									
	17									
	18									
	19									
	20									
	21									
	22									
	23									
	24									
	25									
	26									
	27									
	28									
	29									
	30									
	31									

PA = POWER AUGERING | HA = HAND AUGERING | WO = WASH OUT | ST = SHELBY TUBE | SS = SPLIT SPOON

PARTY CHIEF: Wandee C. | MADE BY: Anirut N. | GEOLOGIST: SPE | FILE : BH-11 | Sheet 1/1

BH - 11

BORING LOG

PROJECT : ศึกษาความเหมาะสม สำรวจออกแบบ โครงการอนุรักษ์ฟื้นฟู
: พัฒนาแหล่งน้ำชุมชน และระบบกระจายน้ำ
LOCATION : ต.เขาต่อ อ.ปลายพระยา จ.กระบี่

BORING NO : BH-12
DEPTH (m) : 6.50
COORD. N : 948270.96
E : 471987.37

ELEV. (m) : 52.000
GWL. (m) : 1.40
DATE STARTED : 17/08/2565
DATE FINISHED : 17/08/2565

SOIL DESCRIPTION	DEPTH (m)	GRAPHIC LOG	METHOD	SAMPLE NO.	RECOVERY (cm)	SPT-N VALUE (blows/ft) / RQD (%)	Wn, LL, PL (%)	ϕ, C (t/m²), UC (t/m²)	Permeability (10^{-3} cm/s)	TOTAL UNIT WEIGHT (t/m³)
Medium dense, light grey, medium to coarse, well graded SAND with silt (SW-SM)	1		WO							
	2		WO							
	3		WO							
3.00 m			SS	1	30	25		38	1.82E-03	1.66
	4		WO							
			SS	2	30	42			8.46E-04	1.78
Hard, light brownish grey, low plasticity sandy CLAY trace decomposed rock (CL)	5		WO							
	6		WO					7.32	5.20E-04	2.20
			SS	3	30	62				
6.50 m	7		WO							
			SS	4	0	50/2				
ROCK SURFACE ENCOUNTERED END OF BOREHOLE AT 6.50 m	8									
	9									
	10									
	11									
	12									
	13									
	14									
	15									
	16									
	17									
	18									
	19									
	20									
	21									
	22									
	23									
	24									
	25									
	26									
	27									
	28									
	29									
	30									
	31									

PA = POWER AUGERING | HA = HAND AUGERING | WO = WASH OUT | ST = SHELBY TUBE | SS = SPLIT SPOON

BH - 12

กรมทรัพยากรน้ำ

โครงการอนุรักษ์ฟื้นฟู คลองบางเท่าแม่ พร้อมระบบกระจายน้ำ
ตำบลเขาต่อ อำเภอปลายพระยา จังหวัดกระบี่
หมวด " ก " งานทั่วไป
หลุมเจาะ BH-11, BH-12

ผู้รับจ้าง : มหาวิทยาลัยเกษตรศาสตร์ วิทยาเขตฉลิมพระเกียรติ จังหวัดสกลนคร

สำรวจ	(นายทศพล เกตุสิริ)	
ออกแบบ	(ผศ.ดร.วิจิบัวลี กรีพละ สย.9270)	
เขียนแบบ	(นายอภิสิทธิ์ ทิวาวงษ์)	(ผศ.ทศพล เกตุสิริ) ผู้อำนวยโครงการ
ตรวจแบบ	(รศ.ดร.ชลเกียรติ มองพุลี สย.7309)	
แบบเลขที่	สทน. 008/65	แบบแผ่นที่ 05-008/010 628

BORING LOG

PROJECT : ศึกษาความเหมาะสม สำรวจออกแบบ โครงการอนุรักษ์ ฟื้นฟู
: พัฒนาแหล่งน้ำชุมชน และระบบกระจายน้ำ
LOCATION : ต.เขาต่อ อ.ปลายพระยา จ.กระบี่

BORING NO : BH-13
DEPTH (m) : 9.50
COORD. N : 950443.46
E : 470108.44

ELEV. (m) : 62.300
GWL. (m) : 0.40
DATE STARTED : 21/08/2565
DATE FINISHED : 22/08/2565

SOIL DESCRIPTION	DEPTH (m)	METHOD	SAMPLE NO.	RECOVERY (cm)	SPT-N VALUE (blows/ft) / RQD (%)	Wn / LL / PL (%)	C (t/m²) / UC (t/m²)	Permeability (10^{-5} cm/s)	TOTAL UNIT WEIGHT (t/m³)
Very stiff, light grey, low plasticity sandy CLAY (CL)	3.00 m	WO / SS	1	30	18		3		1.66
Hard, brown, low plasticity sandy CLAY trace gravel (CL)	6.00 m	SS	2	30	45				1.72
		SS	3	20	50/5				2.10
Hard, brownish grey, low plasticity sandy CLAY trace gravel (CL)	9.50 m	SS	4	10	50/3		8.09		2.10
		SS	5	10	50/1				2.10
END OF BOREHOLE AT 9.00 m		SS	6	0	50/1				

PA = POWER AUGERING | HA = HAND AUGERING | WO = WASH OUT | ST = SHELBY TUBE | SS = SPLIT SPOON

PARTY CHIEF: Wandee C. | MADE BY: Anirut N. | GEOLOGIST: SPE | FILE : BH-13 | Sheet: 1/1

BH - 13

BORING LOG

PROJECT : ศึกษาความเหมาะสม สำรวจออกแบบ โครงการอนุรักษ์ ฟื้นฟู
: พัฒนาแหล่งน้ำชุมชน และระบบกระจายน้ำ
LOCATION : ต.เขาต่อ อ.ปลายพระยา จ.กระบี่

BORING NO : BH-14
DEPTH (m) : 11.00
COORD. N : 950591.31
E : 470527.33

ELEV. (m) : 70.000
GWL. (m) : 0.40
DATE STARTED : 18/08/2565
DATE FINISHED : 19/08/2565

SOIL DESCRIPTION	DEPTH (m)	METHOD	SAMPLE NO.	RECOVERY (cm)	SPT-N VALUE (blows/ft) / RQD (%)	Wn / LL / PL (%)	C (t/m²) / UC (t/m²)	Permeability (10^{-5} cm/s)	TOTAL UNIT WEIGHT (t/m³)
Stiff to hard, light brownish grey, low plasticity sandy CLAY (CL)	6.00 m	WO / SS	1	30	9		3		1.59
		SS	2	30	56				1.75
		SS	3	30	29				1.80
Very dense, brownish grey, medium to coarse, poorly graded SAND trace decomposed rock (SP)	10.00 m	SS	4	0	50/0				
		SS	5	10	50/5		38		2.20
		SS	6	0	50/1				
Highly weathered, light grey, MUDSTONE, poor rock, RQD = 43%	11.00 m	RC	1	100	43				
END OF BOREHOLE AT 11.00 m									

PA = POWER AUGERING | HA = HAND AUGERING | WO = WASH OUT | ST = SHELBY TUBE | SS = SPLIT SPOON

PARTY CHIEF: Wandee C. | MADE BY: Anirut N. | GEOLOGIST: SPE | FILE : BH-14 | Sheet: 1/1

BH - 14

กรมทรัพยากรน้ำ

โครงการอนุรักษ์ฟื้นฟู คลองบางเท่าแม่ พร้อมระบบกระจายน้ำ
ตำบลเขาต่อ อำเภอปลายพระยา จังหวัดกระบี่
หมวด " ก " งานทั่วไป
หลุมเจาะ BH-13, BH-14

ผู้รับจ้าง : มหาวิทยาลัยเกษตรศาสตร์ วิทยาเขตเฉลิมพระเกียรติ จังหวัดสกลนคร

สำรวจ	(นายทศพล เกตุภิ)	
ออกแบบ	(ผศ.ดร.วิจน์วงศ์ กรีพละ สย.9270)	
เรียบแบบ	(นายอภิสิทธิ์ ทิวาวงษ์)	(ผศ.ทศพล เกตุระภิ) ผู้อำนวยการโครงการ
ตรวจแบบ	(รศ.ดร.ยงยุทธ มองภูลี สย.7309)	
แบบเลขที่	สทน. 006/65	แบบแผ่นที่ กร-009/010 628

ตารางสรุปรายละเอียดแหล่งวัสดุดินลูกรัง

แหล่งวัสดุดินลูกรังในพื้นที่โครงการ				
หมายเลขแหล่งวัสดุ	รายละเอียดและสถานที่ตั้ง	อัตราการผลิต (คัน / วัน)	ระยะขนส่ง (กม.)	หมายเหตุ
L-1	บ. เอส. เอ. ไมนิ่ง จำกัด 383 หมู่ 5 ตำบลเขาต่อ อำเภอปลายพระยา จังหวัดกระบี่ 81160	500	6.09	
L-2	หจก. เอส. เอส. เค. การโยธา ตำบลเขาต่อ อำเภอปลายพระยา จังหวัดกระบี่ 81160	650	8.64	
L-3	บ่อลูกรัง คุณโอวาท พวงช่อ ตำบลเขาต่อ อำเภอปลายพระยา จังหวัดกระบี่ 81161	500	7.58	
	รวมปริมาณวัสดุดินลูกรัง	1,650		

ตารางสรุปรายละเอียดแหล่งวัสดุหินคลุก

แหล่งวัสดุหินคลุกในพื้นที่โครงการ				
หมายเลขแหล่งวัสดุ	รายละเอียดและสถานที่ตั้ง	อัตราการผลิต (คัน / วัน)	ระยะขนส่ง (กม.)	หมายเหตุ
R-1	บ. เอส. เอ. ไมนิ่ง จำกัด 383 หมู่ 5 ตำบลเขาต่อ อำเภอปลายพระยา จังหวัดกระบี่ 81160	500	6.09	
R-2	บ. เค. เอส. ไทยไมนิ่ง จำกัด ตำบลเขาต่อ อำเภอปลายพระยา จังหวัดกระบี่ 81160	500	7.86	
R-3	โรงโม่หิน หจก. ทับปุดการก่อสร้าง ตำบลลำทองหลาง อำเภอทับปุด จังหวัดพังงา 82180	500	27.74	
	รวมปริมาณวัสดุหินคลุก	1,500		

ตารางสรุปรายละเอียดแหล่งวัสดุทราย

แหล่งวัสดุทรายในพื้นที่โครงการ				
หมายเลขแหล่งวัสดุ	รายละเอียดและสถานที่ตั้ง	อัตราการผลิต (คัน / วัน)	ระยะขนส่ง (กม.)	หมายเหตุ
S-1	นิกท่าทราย ตำบลทับปุด อำเภอทับปุด จังหวัดพังงา 82180	200	22.47	
S-2	ท่าทรายคล้ายทองคำ 111 ตำบลสินปุน อำเภอพระแสง จังหวัดสุราษฎร์ธานี 84210	1,000	69.40	
S-3	ท่าทรายสินเจริญ ตำบลทุ่งหลวง อำเภอเวียงสระ จังหวัดสุราษฎร์ธานี 84190	500	69.79	
	รวมปริมาณวัสดุทราย	1,700		

ตารางสรุปรายละเอียดแหล่งวัสดุ (เพิ่มเติม)

แหล่งวัสดุ เพิ่มเติม ในพื้นที่โครงการ		
หมายเลขแหล่งวัสดุ	รายละเอียดและสถานที่ตั้ง	หมายเหตุ
1	ห้างหุ้นส่วนจำกัด เค.ที.ซี. กระบี่ การโยธา (1997) 34/4 ถนนกระบี่ ตำบลปากน้ำ อำเภอเมืองกระบี่ จ.กระบี่ 81000 พิกัดที่ตั้ง N 890,968.57 E 490,244.34 ระยะขนส่ง 74.6 กิโลเมตร	
2	ห้างหุ้นส่วนจำกัด ช.ลงวนโฮมโปร 256 หมู่ 11 ถนนเพชรเกษม ตำบลกระบี่น้อย อำเภอเมือง เทศบาลเมืองกระบี่, จังหวัดกระบี่ 81000 พิกัดที่ตั้ง N 896,175.88 E 492,096.83 ระยะขนส่ง 74.1 กิโลเมตร	
3	ศรีเจริญ โฮมมาร์ท วัสดุก่อสร้างกระบี่ 3222 ม.2 ต.กระบี่น้อย อ.เมืองกระบี่ จ.กระบี่ 81000 พิกัดที่ตั้ง N 895,410.68 E 496,967.72 ระยะขนส่ง 86.3 กิโลเมตร	

หมายเหตุ

1. ระดับ (ร.ทบ.) และมิติต่าง ๆ กำหนดเป็นเมตร ระยะทางเป็นกิโลเมตร นอกจากแสดงไว้เป็นอย่างอื่น
2. สัญลักษณ์ คำย่อ ดูแบบแผ่นที่ ก3-001/005
3. สรุปรายละเอียดโครงการ ดูแบบแผ่นที่ ก3-002/005 ถึง ก3-004/005
4. ข้อกำหนดเกี่ยวกับแบบแปลน มาตรการป้องกันฯ ข้อกำหนดงานก่อสร้าง ดูแบบแผ่นที่ ก3-005/005
5. สำหรับแหล่งวัสดุพื้นที่โครงการในตารางสรุปรายละเอียดแหล่งวัสดุ (เพิ่มเติม) ให้ผู้รับจ้างทำการสำรวจและทดสอบทางปฐพีกลศาสตร์ของแหล่งวัสดุก่อสร้าง เสนอต่อคณะกรรมการตรวจรับพัสดุฯ และต้องได้รับความเห็นชอบจากคณะกรรมการตรวจรับพัสดุในงานจ้างก่อสร้างก่อนนำมาใช้ในการก่อสร้าง

มาตราส่วน 1:3,000

0 60.00 120.00 180.00 240.00 300.00 ม.

กรมทรัพยากรน้ำ

โครงการอนุรักษ์พื้นฟู คลองบางเท่าแม่ พร้อมระบบกระจายน้ำ
ตำบลเขาต่อ อำเภอปลายพระยา จังหวัดกระบี่
หมวด " ก " งานทั่วไป
ตารางแสดงแหล่งวัสดุในโครงการ

ผู้รับจ้าง : มหาวิทยาลัยเกษตรศาสตร์ วิทยาเขตเฉลิมพระเกียรติ จังหวัดสกลนคร

สำรวจ	(นายกฤตพล บุญวุฒิ)	(ผศ.ดร.วิทวัส กรีพละ สย.9270) (นายณัฐพันธ์ ทิวาวงษ์) (รศ.ดร.ภาสเกียรติ ผลงาม สย.7309)	(ผศ.กฤตพล บุญระบุล) ผู้จัดการโครงการ	
ออกแบบ				
เขียนแบบ				
ตรวจแบบ				
แบบเลขที่	สพน. 008/65	แบบแผ่นที่	ก5-010/010	628

จุดเริ่มต้นท่อส่งน้ำสาย L-MP
พิกัด N 951,187.44 E 469,499.71

จุดเริ่มต้นงานปรับปรุงคลองบางเท่าแม่
พิกัด N 951,176.51 E 469,500.26

ผังบริเวณอ่างเก็บน้ำบางเท่าแม่

จุดเริ่มต้นท่อส่งน้ำสาย M-MP
พิกัด N 951,048.42 E 469,801.25

จุดเริ่มต้นงานปรับปรุงถนนเข้าโครงการ (ถนนทางเข้า)
พิกัด N 950,957.774 E 469,601.683

งานสะพานแขวนข้ามน้ำตกชั้น 5
พิกัด N 951,247.85 E 469,221.17

จุดเริ่มต้นท่อส่งน้ำสาย R-MP
พิกัด N 951,163.58 E 469,495.90

ผังบริเวณงานก่อสร้างจุดจอดรถรับส่ง
พิกัด N 950,934.25 E 469,636.64

จุดสิ้นสุดงานปรับปรุงถนนเข้าโครงการ (ถนนหลัก)
พิกัด N 950,842.99 E 469,648.13

จุดสิ้นสุดงานปรับปรุงถนนเข้าโครงการ (ถนนเชื่อม)
พิกัด N 950,574.69 E 470,537.52

จุดสิ้นสุดท่อส่งน้ำสาย L-MP
พิกัด N 950,570.72 E 472,053.27

ผังบริเวณงานก่อสร้างบ้อม ชรบ.
พิกัด N 950,604.91 E 470,522.94

จุดเริ่มต้นงานปรับปรุงถนนเข้าโครงการ (ถนนเชื่อม)
พิกัด N 950,096.78 E 470,267.45

จุดเริ่มต้นงานปรับปรุงถนนเข้าโครงการ (ถนนหลัก)
พิกัด N 950,137.17 E 471,887.34

จุดสิ้นสุดท่อส่งน้ำสาย M-MP
พิกัด N 950,083.11 E 471,860.48

จุดเริ่มต้นท่อส่งน้ำสาย M2-MP
พิกัด N 950,441.04 E 470,791.81

จุดสิ้นสุดท่อส่งน้ำสาย M2-MP
พิกัด N 949,578.59 E 471,593.10

จุดสิ้นสุดท่อส่งน้ำสาย R-MP
พิกัด N 950,132.06 E 471,885.61

จุดสิ้นสุดงานปรับปรุงถนนเข้าโครงการ (ถนนทางเข้า)
พิกัด N 948,571.239 E 471,575.849

จุดสิ้นสุดงานปรับปรุงคลองบางเท่าแม่
พิกัด N 948,290.74 E 472,475.87

ถนนทางออก

ถนนเชื่อม

คลองบางเท่าแม่

ไปจังหวัดสุราษฎร์ธานี

ไปจังหวัดกระบี่

ไปโรงเรียนบ้านขาต่อ

ไปน้ำตกบางเท่าแม่

N 951,200 / N 950,400 / N 949,600 / N 948,800 / N 948,000

E 468,800 / E 469,600 / E 470,400 / E 471,200 / E 472,000 / E 472,800

แปลนทั่วไป
มาตราส่วน 1:8,000

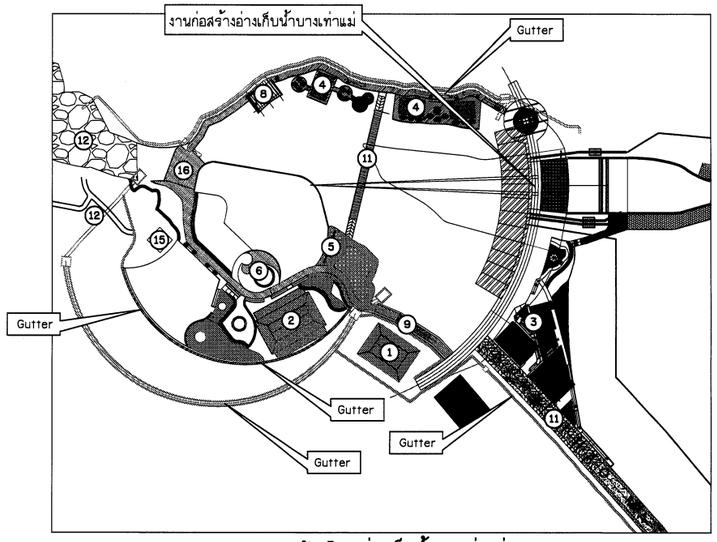

ผังบริเวณอ่างเก็บน้ำบางเท่าแม่
มาตราส่วน 1:1,000

รายการอาคารประกอบโครงการ

1. อาคารต้อนรับ
2. อาคารอเนกประสงค์
3. ร้านค้าที่ระลึกและห้องน้ำ 1 , 2
4. อาคารร้านอาหาร
5. ป้ายน้ำตกบางเท่าแม่ (จุดเช็คอิน)
6. สัญลักษณ์ช้างตรงลานวงกลม บริเวณหาดเทียม
7. ซุ้มทางเข้า
8. จุดชมวิว และดูนก
9. สะพานทางเดินเชื่อมรอบอ่าง
10. สะพานแขวนอ่างเก็บน้ำ
11. ถนนทางเดินเข้าสู่บริเวณอ่างเก็บน้ำ และน้ำตกบางเท่าแม่
12. งานพัฒนาน้ำตกชั้น 2-5
13. งานป้องกันหน้าผา
14. งานสถานีสูบน้ำ (สูบกลับ)
15. ศาลพระภูมิ (เดิม)
16. สะพานจุดชมวิว
17. ลานจอด 1 จอดรถบัส-รถทัวร์ และห้องน้ำ 3
18. อาคารชุดรักษาความปลอดภัย

แบบประกอบ

แบบประกอบ	แบบเลขที่
1. แปลนสภาพปัจจุบัน งานรื้อถอน ปรับพื้นที่ และชุดลอกอ่างเก็บน้ำ	ข2-001/006
2. แปลน งานระบบระบายน้ำรอบพื้นที่บริเวณอ่างเก็บน้ำบางเท่าแม่	ข5-001/007
3. แปลนงานปรับปรุงคลองบางเท่าแม่	ค1-001/006
4. แปลนงานระบบกระจายน้ำ	ง1-001/010
5. แปลนงานปรับปรุงถนนเข้าโครงการ	จ1-001/001
6. แปลนงานภูมิสถาปัตย์	ฉ1-001/013
7. ผังลานจอดรถจุดที่ 1	ฉ16-001/016
8. ผังบริเวณงานก่อสร้างบ้อม ชรบ.	ฉ17-001/029

หมายเหตุ

1. ระดับ (ร.ท.ก.) และมิติต่าง ๆ กำหนดเป็นเมตร ระยะทางเป็นกิโลเมตร นอกจากแสดงไว้เป็นอย่างอื่น
2. สัญลักษณ์ คำย่อ ดูแบบแผ่นที่ ก3-001/005
3. ลักษณะโครงการ และตารางสรุปอาคารชลศาสตร์ในโครงการ ดูแบบแผ่นที่ ก3-002/005 - ก3-004/005
4. ข้อกำหนดเกี่ยวกับแบบแปลนและมาตรฐานการป้องกันฯ ดูแบบแผ่นที่ ก3-005/005

มาตราส่วน 1:1,000
0 20.00 40.00 60.00 80.00 100.00 ม.

มาตราส่วน 1:8,000
0 160.00 320.00 480.00 640.00 800.00 ม.

กรมทรัพยากรน้ำ

โครงการอนุรักษ์ฟื้นฟู คลองบางเท่าแม่ พร้อมระบบกระจายน้ำ
ตำบลเขาต่อ อำเภอปลายพระยา จังหวัดกระบี่
หมวด ' ก ' งานทั่วไป
แปลนทั่วไป

ผู้รับจ้าง : มหาวิทยาลัยเกษตรศาสตร์ วิทยาเขตเฉลิมพระเกียรติ จังหวัดสกลนคร				
สำรวจ	(นายกฤตณล เกตุมณี)	ชั. ฉันทวุฒิ (ผศ.เกตณล จตุรมุล) ผู้จัดการโครงการ		
ออกแบบ	(ผศ.ดร.วิจน์วงศ์ กฤชนะ สย.9270)			
เขียนแบบ	(นายณัทนันท์ ทิวาวงษ์)			
ตรวจแบบ	(รศ.ดร.ยงยุทธ ผลงามดี สย.7309)			
แบบเลขที่	สพน. 008/65	แบบแผ่นที่	ก6-001/010	628

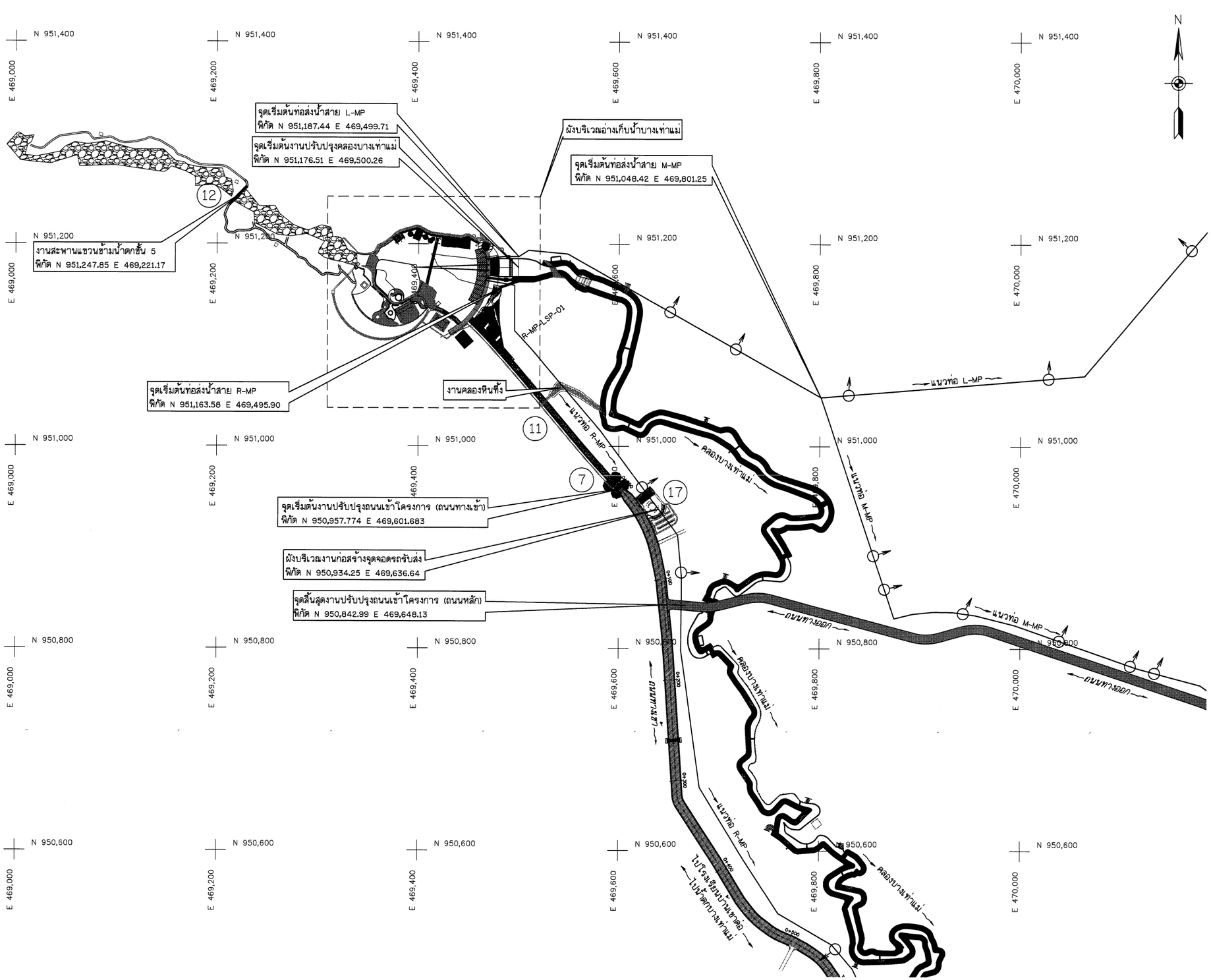

ขยายแปลนทั่วไป (1)

มาตราส่วน 1:2,000

มาตราส่วน 1:2,000
0 40.00 80.00 120.00 160.00 200.00 ม.

รายการอาคารประกอบโครงการ

1. อาคารต้อนรับ
2. อาคารอเนกประสงค์
3. ร้านค้าที่ระลึกและห้องน้ำ 1 , 2
4. อาคารร้านอาหาร
5. ป้ายน้ำตกบางเท่าแม่ (จุดเช็คอิน)
6. สัญลักษณ์ช้างตรงลานวงกลม บริเวณหาดเทียม
7. ซุ้มทางเข้า
8. จุดชมวิว และดูนก
9. สะพานทางเดินเชื่อมรอบอ่าง
10. สะพานแขวนอ่างเก็บน้ำ
11. ถนนทางเดินเข้าสู่บริเวณอ่างเก็บน้ำ และน้ำตกบางเท่าแม่
12. งานพัฒนาน้ำตกชั้น 2-5
13. งานป้องกันหน้าผา
14. งานสถานีสูบน้ำ (สูบกลับ)
15. ศาลพระภูมิ (เดิม)
16. สะพานจุดชมวิว
17. ลานจอด 1 จอดรถบัส-รถทัวร์ และห้องน้ำ 3
18. อาคารชุดรักษาความปลอดภัย

หมายเหตุ

1. ระดับ (ร.ท.ก.) และมิติต่าง ๆ กำหนดเป็นเมตร ระยะทางเป็นกิโลเมตร นอกจากแสดงไว้เป็นอย่างอื่น
2. สัญลักษณ์ คำย่อ ดูแบบแผ่นที่ ก3-001/005
3. ลักษณะโครงการ และตารางสรุปอาคารชลศาสตร์ในโครงการ ดูแบบแผ่นที่ ก3-002/005 - ก3-004/005
4. ข้อกำหนดเกี่ยวกับแบบแปลนและมาตรฐานการป้องกันฯ ดูแบบแผ่นที่ ก3-005/005

กรมทรัพยากรน้ำ

โครงการอนุรักษ์พื้นฟู คลองบางเท่าแม่ พร้อมระบบกระจายน้ำ
ตำบลเขาต่อ อำเภอปลายพระยา จังหวัดกระบี่
หมวด " ก " งานทั่วไป
ขยายแปลนทั่วไป (1)

ผู้รับจ้าง : มหาวิทยาลัยเกษตรศาสตร์ วิทยาเขตเฉลิมพระเกียรติ จังหวัดสกลนคร				
สำรวจ	(นายทศพล เกตุรัมย์)	ชิ. สิมมารุ (ผศ.ทศพล จตุระบุล) ผู้จัดการโครงการ		
ออกแบบ	(ผศ.ดร.วิษณุวงศ์ กริ่งทอง สย.9270)			
เขียนแบบ	(นายศักดินนท์ ทิวาวงษ์)			
ตรวจแบบ	(รศ.ดร.ยงยุทธ์ ยมจินดา สย.7309)			
แบบเลขที่	สทน. 006/65	แบบแผ่นที่	ก3-002/010	628

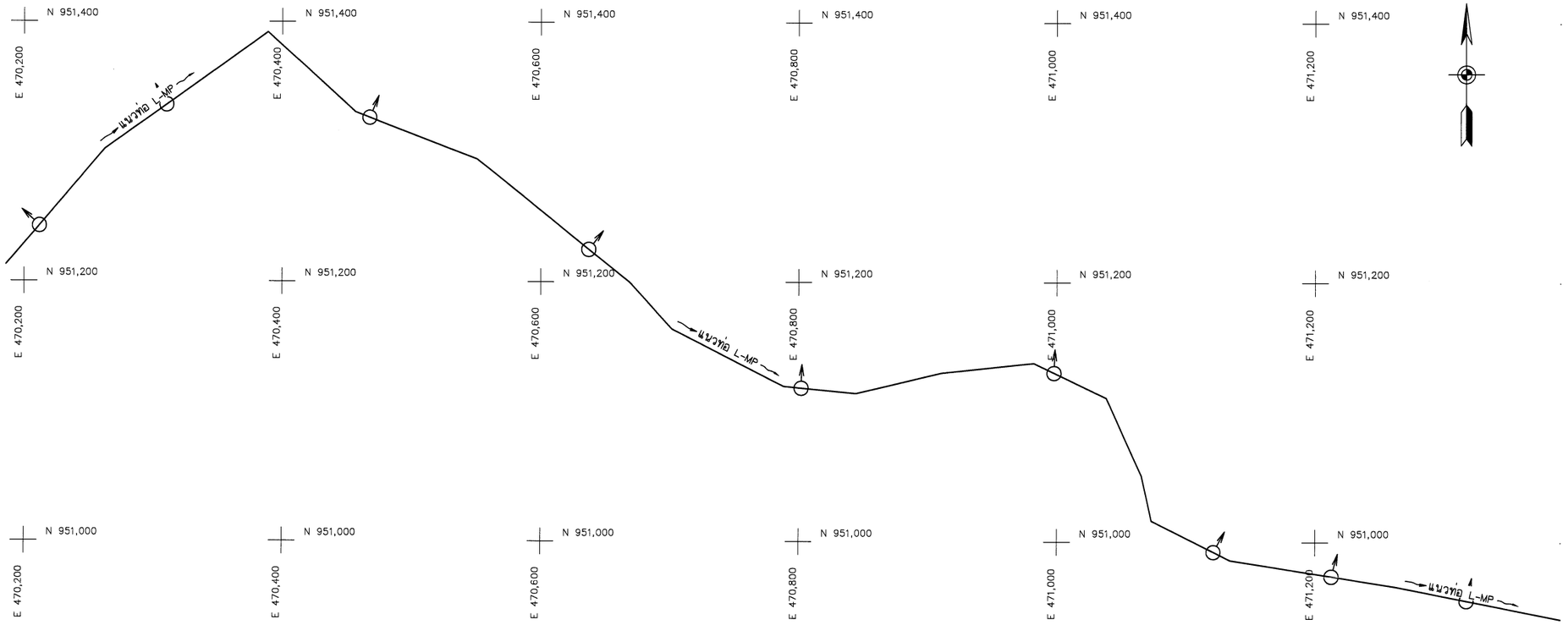

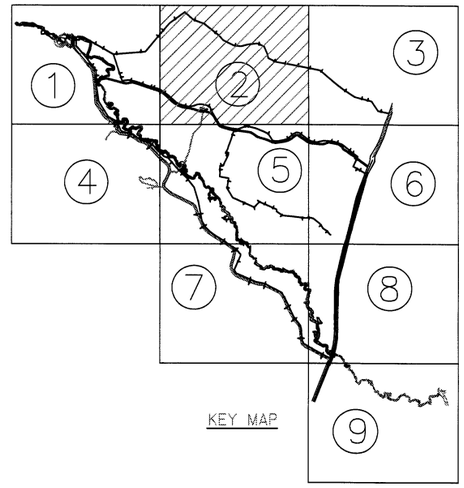

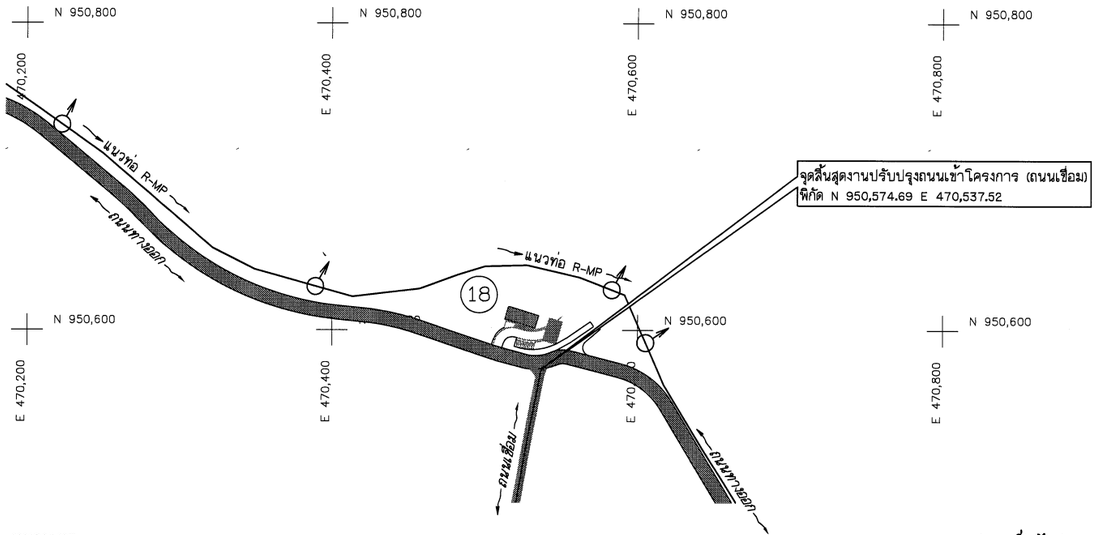

รายการอาคารประกอบโครงการ

1. อาคารต้อนรับ
2. อาคารอเนกประสงค์
3. ร้านค้าที่ระลึกและห้องน้ำ 1 , 2
4. อาคารร้านอาหาร
5. ป้ายน้ำตกบางเท่าแม่ (จุดเช็คอิน)
6. สัญลักษณ์ช้างตรงลานวงกลม บริเวณหาดเทียม
7. ซุ้มทางเข้า
8. จุดชมวิว และดูนก
9. สะพานทางเดินเชื่อมรอบอ่าง
10. สะพานแขวนอ่างเก็บน้ำ
11. ถนนทางเดินเข้าสู่บริเวณอ่างเก็บน้ำ และน้ำตกบางเท่าแม่
12. งานพัฒนาน้ำตกชั้น 2-5
13. งานป้องกันหน้าผา
14. งานสถานีสูบน้ำ (สูบกลับ)
15. ศาลพระภูมิ (เดิม)
16. สะพานจุดชมวิว
17. ลานจอด 1 จอดรถบัส-รถทัวร์ และห้องน้ำ 3
18. อาคารชุดรักษาความปลอดภัย

หมายเหตุ

1. ระดับ (ร.ท.ก.) และมิติต่าง ๆ กำหนดเป็นเมตร ระยะทางเป็นกิโลเมตร นอกจากแสดงไว้เป็นอย่างอื่น
2. สัญลักษณ์ คำย่อ ดูแบบแผ่นที่ ก3-001/005
3. ลักษณะโครงการ และตารางสรุปอาคารชลศาสตร์ในโครงการ ดูแบบแผ่นที่ ก3-002/005 – ก3-004/005
4. ข้อกำหนดเกี่ยวกับแบบแปลนและมาตรฐานการป้องกันฯ ดูแบบแผ่นที่ ก3-005/005

ขยายแปลนทั่วไป (2)

มาตราส่วน 1:2,000

มาตราส่วน 1:2,000

0 40.00 80.00 120.00 160.00 200.00 ม.

กรมทรัพยากรน้ำ

โครงการอนุรักษ์พื้นฐ คลองบางเท่าแม่ พร้อมระบบกระจายน้ำ
ตำบลเขาต่อ อำเภอปลายพระยา จังหวัดกระบี่
หมวด " ก " งานทั่วไป
ขยายแปลนทั่วไป (2)

ผู้รับจ้าง : มหาวิทยาลัยเกษตรศาสตร์ วิทยาเขตเฉลิมพระเกียรติ จังหวัดสกลนคร				
สำรวจ	(นายกศิลา เกตุสิริ)	ช). ลงนาม (ผศ.ดร.ชาญชัย จตุระบุล) ผู้จัดการโครงการ		
ออกแบบ	(ผศ.ดร.วิษณุวงศ์ กริชสะ สย.9270)			
เขียนแบบ	(นายณัฐนนท์ ทิวาวงษ์)			
ตรวจแบบ	(รศ.ดร.ภาณเกียรติ ผลงามดี สย.7309)			
แบบแสดงที่	สทน. 006/65	แบบแผ่นที่	ก6-003/010	628

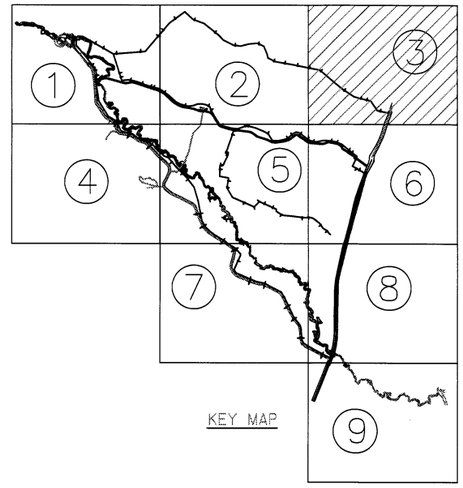

N

N 951,400 | E 471,600 | E 471,800 | E 472,000 | E 472,200 | E 472,400

N 951,200 | E 471,600 | E 471,800 | E 472,000 | E 472,200 | E 472,400

N 951,000 | E 471,600 | E 471,800 | E 472,000 | E 472,200 | E 472,400

N 950,800 | E 471,600 | E 471,800 | E 472,000 | E 472,200 | E 472,400

N 950,600 | E 471,600 | E 471,800 | E 472,000 | E 472,200 | E 472,400

แนวท่อ L-MP

แนวท่อ L-MP

จุดสิ้นสุดท่อส่งน้ำสาย L-MP
พิกัด N 950,570.72 E 472,053.27

ไปสิ้งหวัดสุราษฎร์ธานี

ไปสิ้งหวัดกระบี่

ขยายแปลนทั่วไป (3)

มาตราส่วน 1:2,000

มาตราส่วน 1:2,000
0 40.00 80.00 120.00 160.00 200.00 ม.

หมายเหตุ

1. ระดับ (ร.ท.ก.) และมิติต่าง ๆ กำหนดเป็นเมตร ระยะทางเป็นกิโลเมตร นอกจากแสดงไว้เป็นอย่างอื่น
2. สัญลักษณ์ คำย่อ ดูแบบแผ่นที่ ก3-001/005
3. ลักษณะโครงการ และตารางสรุปอาคารชลศาสตร์ในโครงการ ดูแบบแผ่นที่ ก3-002/005 – ก3-004/005
4. ข้อกำหนดเกี่ยวกับแบบแปลนและมาตรฐานการป้องกันฯ ดูแบบแผ่นที่ ก3-005/005

รายการอาคารประกอบโครงการ

1. อาคารต้อนรับ
2. อาคารอเนกประสงค์
3. ร้านค้าที่ระลึกและห้องน้ำ 1 , 2
4. อาคารร้านอาหาร
5. ป้ายน้ำตกบางเท่าแม่ (จุดเช็คอิน)
6. สัญลักษณ์ข้างตรงลานวงกลม บริเวณหาดเทียม
7. ซุ้มทางเข้า
8. จุดชมวิว และดูนก
9. สะพานทางเดินเชื่อมรอบอ่าง
10. สะพานแขวนอ่างเก็บน้ำ
11. ถนนทางเดินเข้าสู่บริเวณอ่างเก็บน้ำ และน้ำตกบางเท่าแม่
12. งานพัฒนาน้ำตกชั้น 2-5
13. งานป้องกันหน้าผา
14. งานสถานีสูบน้ำ (สูบกลับ)
15. ศาลพระภูมิ (เดิม)
16. สะพานจุดชมวิว
17. ลานจอด 1 จอดรถบัส-รถทัวร์ และห้องน้ำ 3
18. อาคารชุดรักษาความปลอดภัย

กรมทรัพยากรน้ำ

โครงการอนุรักษ์พันธุ์ คลองบางเท่าแม่ พร้อมระบบกระจายน้ำ
ตำบลเขาต่อ อำเภอปลายพระยา จังหวัดกระบี่
หมวด ก งานทั่วไป
ขยายแปลนทั่วไป (3)

ผู้รับจ้าง : มหาวิทยาลัยเกษตรศาสตร์ วิทยาเขตเฉลิมพระเกียรติ จังหวัดสกลนคร

สำรวจ	(นายทศพล เกตุสิริ)			
ออกแบบ	(ผศ.ดร.วิษณุวัฒ กรีพละ สย.9270)			
เขียนแบบ	(นายศรัณยพัทน์ ทิวาวงษ์)	(ผศ.ทศพล เกตุสิริ) ผู้จัดการโครงการ		
ตรวจแบบ	(รศ.ดร.ยงเกียรติ ผิวนุสิ สย.1709)			
แบบแผ่นที่	สพน. 006/65	แบบแผ่นที่	ก3-004/010	628

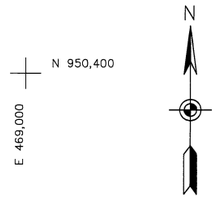

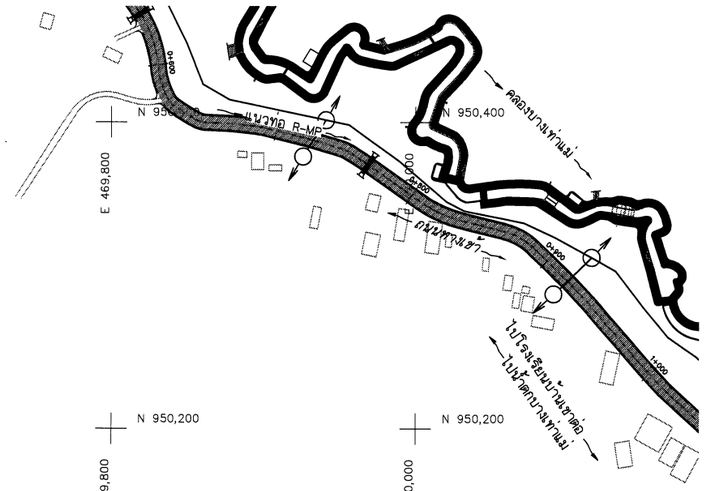

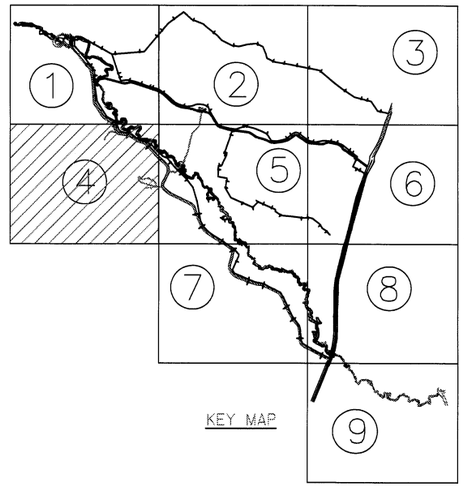

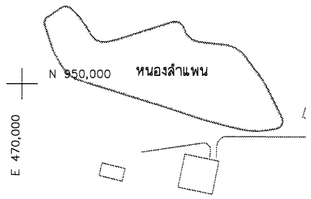

รายการอาคารประกอบโครงการ

1. อาคารต้อนรับ
2. อาคารอเนกประสงค์
3. ร้านค้าที่ระลึกและห้องน้ำ 1 , 2
4. อาคารร้านอาหาร
5. ป้ายน้ำตกบางเท่าแม่ (จุดเช็คอิน)
6. สัญลักษณ์ข้างตรงลานวงกลม บริเวณหาดเทียม
7. ซุ้มทางเข้า
8. จุดชมวิว และดูนก
9. สะพานทางเดินเชื่อมรอบอ่าง
10. สะพานแขวนอ่างเก็บน้ำ
11. ถนนทางเดินเข้าสู่บริเวณอ่างเก็บน้ำ และน้ำตกบางเท่าแม่
12. งานพัฒนาน้ำตกชั้น 2-5
13. งานป้องกันหน้าผา
14. งานสถานีสูบน้ำ (สูบกลับ)
15. ศาลพระภูมิ (เดิม)
16. สะพานจุดชมวิว
17. ลานจอด 1 จอดรถบัส-รถทัวร์ และห้องน้ำ 3
18. อาคารชุดรักษาความปลอดภัย

หมายเหตุ

1. ระดับ (ร.ท.ก.) และมิติต่าง ๆ กำหนดเป็นเมตร ระยะทางเป็นกิโลเมตร นอกจากแสดงไว้เป็นอย่างอื่น
2. สัญลักษณ์ คำย่อ ดูแบบแผ่นที่ ก3-001/005
3. ลักษณะโครงการ และตารางสรุปอาคารชลศาสตร์ในโครงการ ดูแบบแผ่นที่ ก3-002/005 – ก3-004/005
4. ข้อกำหนดเกี่ยวกับแบบแปลนและมาตรฐานการป้องกันฯ ดูแบบแผ่นที่ ก3-005/005

ขยายแปลนทั่วไป (4)

มาตราส่วน 1:2,000

มาตราส่วน 1:2,000

0 40.00 80.00 120.00 160.00 200.00 ม.

กรมทรัพยากรน้ำ

โครงการอนุรักษ์พื้นฐ คลองบางเท่าแม่ พร้อมระบบกระจายน้ำ
ตำบลเขาต่อ อำเภอปลายพระยา จังหวัดกระบี่
หมวด " ก " งานทั่วไป
ขยายแปลนทั่วไป (4)

ผู้รับจ้าง : มหาวิทยาลัยเกษตรศาสตร์ วิทยาเขตเฉลิมพระเกียรติ จังหวัดสกลนคร

สำรวจ	(นายเกศิต เกตุวดี)	
ออกแบบ	(ผศ.ดร.วิทวัวงศ์ กรีพละ สย.9270)	
เขียนแบบ	(นายศิลินนท์ ทิวาวงษ์)	ชย. ลงชื่อ
ตรวจแบบ	(รศ.ดร.ภเบศร์ ณ.ขอนยูลี สย.7309)	(ผศ.เกศิต เกตุระวดี) ผู้จัดการโครงการ
แบบเลขที่	สพน. 006/65	แบบแผ่นที่ ก6-005/010 628

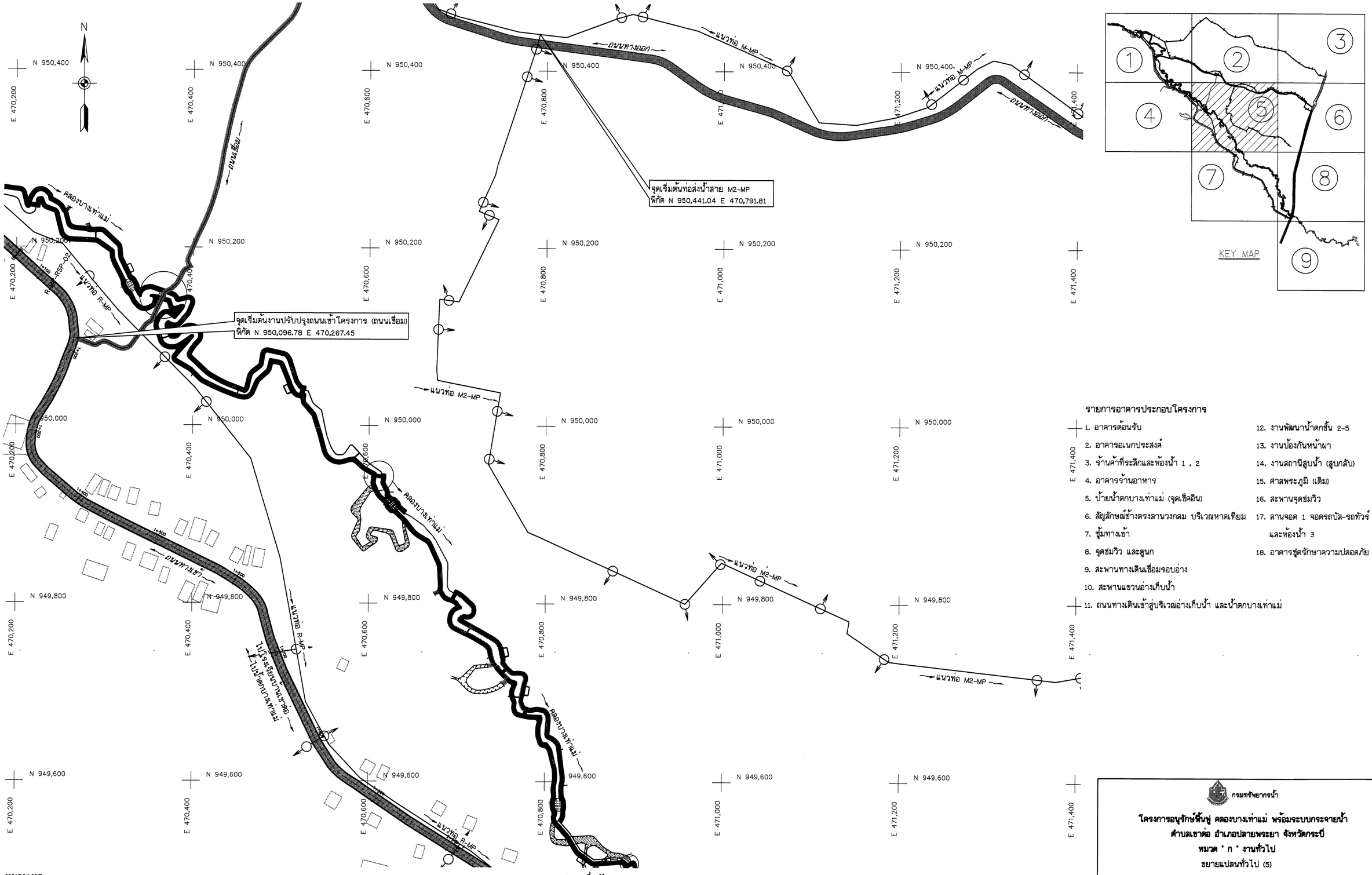

ขยายแปลนทั่วไป (5)

มาตราส่วน 1:2,000

หมายเหตุ

1. ระดับ (ร.ท.ก.) และมิติต่าง ๆ กำหนดเป็นเมตร ระยะทางเป็นกิโลเมตร นอกจากแสดงไว้เป็นอย่างอื่น
2. สัญลักษณ์ คำย่อ ดูแบบแผ่นที่ ก3-001/005
3. ลักษณะโครงการ และตารางสรุปอาคารชลศาสตร์ในโครงการ ดูแบบแผ่นที่ ก3-002/005 - ก3-004/005
4. ข้อกำหนดเกี่ยวกับแบบแปลนและมาตรฐานการป้องกันฯ ดูแบบแผ่นที่ ก3-005/005

รายการอาคารประกอบโครงการ

1. อาคารต้อนรับ
2. อาคารอเนกประสงค์
3. ร้านค้าที่ระลึกและห้องน้ำ 1 , 2
4. อาคารร้านอาหาร
5. ป้ายน้ำตกบางเท่าแม่ (จุดเช็คอิน)
6. สัญลักษณ์ข้างตรงลานวงกลม บริเวณหาดเทียม
7. ซุ้มทางเข้า
8. จุดชมวิว และดูนก
9. สะพานทางเดินเชื่อมรอบอ่าง
10. สะพานแขวนอ่างเก็บน้ำ
11. ถนนทางเดินเข้าสู่บริเวณอ่างเก็บน้ำ และน้ำตกบางเท่าแม่
12. งานพัฒนาน้ำตกชั้น 2-5
13. งานป้องกันหน้าผา
14. งานสถานีสูบน้ำ (สูบกลับ)
15. ศาลพระภูมิ (เดิม)
16. สะพานจุดชมวิว
17. ลานจอด 1 จอดรถบัส-รถทัวร์ และห้องน้ำ 3
18. อาคารชุดรักษาความปลอดภัย

มาตราส่วน 1:2,000
0 40.00 80.00 120.00 160.00 200.00 ม.

กรมทรัพยากรน้ำ

โครงการอนุรักษ์ฟื้นฟู คลองบางเท่าแม่ พร้อมระบบกระจายน้ำ
ตำบลเขาต่อ อำเภอปลายพระยา จังหวัดกระบี่
หมวด " ก " งานทั่วไป
ขยายแปลนทั่วไป (5)

ผู้รับจ้าง : มหาวิทยาลัยเกษตรศาสตร์ วิทยาเขตเฉลิมพระเกียรติ จังหวัดสกลนคร

สำรวจ	(นายทศพล เกตุมูล)	
ออกแบบ	(ผศ.ดร.วิษ์วงค์ กลิ่นสอ สย.9270)	
เขียนแบบ	(นายศักดินันท์ ทิวารักษ์)	(ผศ.ทศพล เกตุมูล) ผู้จัดการโครงการ
ตรวจแบบ	(รศ.ดร.ถนอมเกียรติ มีมงคุณ สย.7309)	
แบบลงที่	สพน. 006/65	แบบแผ่นที่ ก6-006/010 628

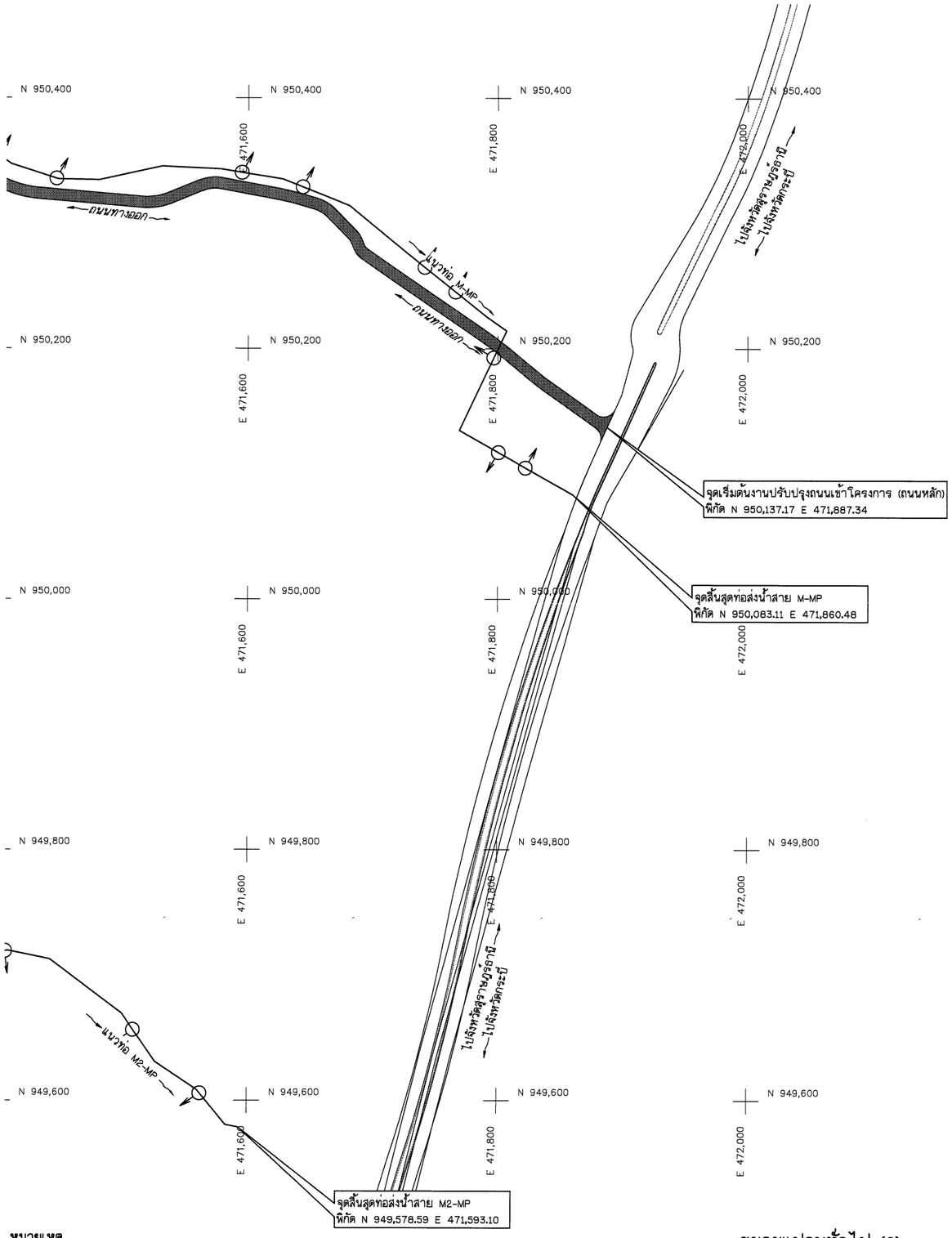

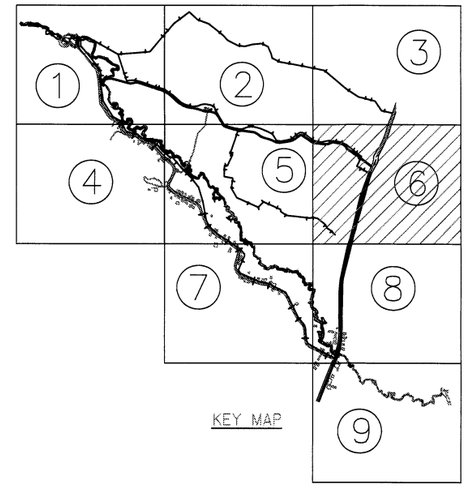

หมายเหตุ

1. ระดับ (ร.ท.ก.) และมิติต่าง ๆ กำหนดเป็นเมตร ระยะทางเป็นกิโลเมตร นอกจากแสดงไว้เป็นอย่างอื่น
2. สัญลักษณ์ คำย่อ ดูแบบแผ่นที่ ก3-001/005
3. ลักษณะโครงการ และตารางสรุปอาคารชลศาสตร์ในโครงการ ดูแบบแผ่นที่ ก3-002/005 – ก3-004/005
4. ข้อกำหนดเกี่ยวกับแบบแปลนและมาตรฐานการป้องกันฯ ดูแบบแผ่นที่ ก3-005/005

รายการอาคารประกอบโครงการ

1. อาคารต้อนรับ
2. อาคารอเนกประสงค์
3. ร้านค้าที่ระลึกและห้องน้ำ 1 , 2
4. อาคารร้านอาหาร
5. ป้ายน้ำตกบางเท่าแม่ (จุดเช็คอิน)
6. สัญลักษณ์ช้างตรงลานวงกลม บริเวณหาดเทียม
7. ซุ้มทางเข้า
8. จุดชมวิว และดูนก
9. สะพานทางเดินเชื่อมรอบอ่าง
10. สะพานแขวนอ่างเก็บน้ำ
11. ถนนทางเดินเข้าสู่บริเวณอ่างเก็บน้ำ และน้ำตกบางเท่าแม่
12. งานพัฒนาน้ำตกชั้น 2-5
13. งานป้องกันหน้าผา
14. งานสถานีสูบน้ำ (สูบกลับ)
15. ศาลพระภูมิ (เดิม)
16. สะพานจุดชมวิว
17. ลานจอด 1 จอดรถบัส-รถทัวร์ และห้องน้ำ 3
18. อาคารชุดรักษาความปลอดภัย

ขยายแปลนทั่วไป (6)

มาตราส่วน 1:2,000

มาตราส่วน 1:2,000

0 40.00 80.00 120.00 160.00 200.00 ม.

กรมทรัพยากรน้ำ

โครงการอนุรักษ์พื้นฟู คลองบางเท่าแม่ พร้อมระบบกระจายน้ำ
ตำบลเขาต่อ อำเภอปลายพระยา จังหวัดกระบี่
หมวด " ก " งานทั่วไป
ขยายแปลนทั่วไป (6)

ผู้รับจ้าง : มหาวิทยาลัยเกษตรศาสตร์ วิทยาเขตเฉลิมพระเกียรติ จังหวัดสกลนคร

สำรวจ	(นายกฤษณ เกตุสิริ)	
ออกแบบ	(ผศ.ดร.วิจน์วงศ์ กริชชะ สย.9270)	
เขียนแบบ	(นายศักดินันท์ ทิวาวงษ์)	ช). สีเทพรุ
ตรวจแบบ	(รศ.ดร.ยอนภัยรศ์ มองพุลี สย.7309)	(ผศ.เทพรส จตุระบุล) ผู้จัดการโครงการ
แบบมาตรที่	สทน. 006/65	แบบแผ่นที่ ก6-007/010 xxxx28

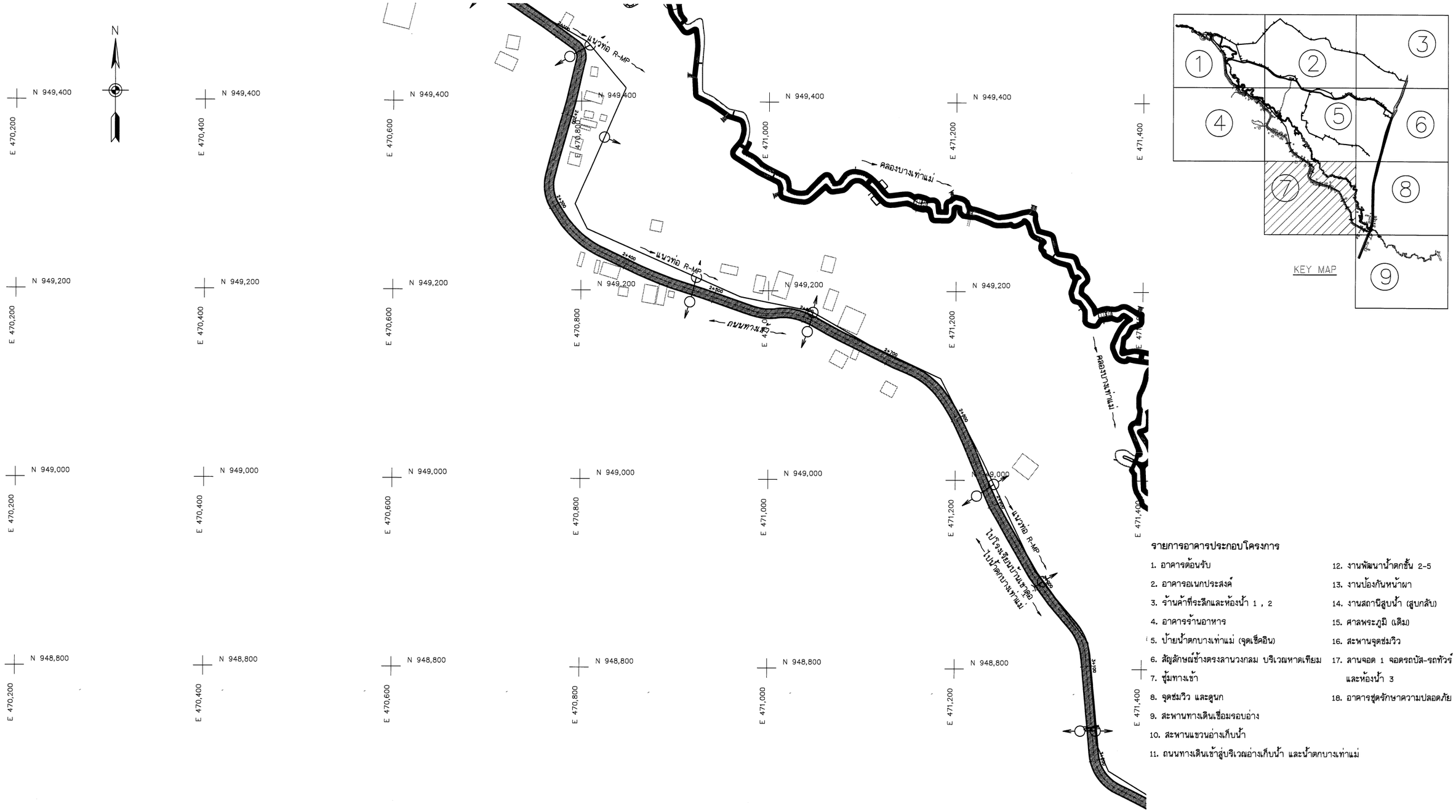

ขยายแปลนทั่วไป (7)

มาตราส่วน 1:2,000

มาตราส่วน 1:2,000

0 40.00 80.00 120.00 160.00 200.00 ม.

รายการอาคารประกอบโครงการ

1. อาคารต้อนรับ
2. อาคารอเนกประสงค์
3. ร้านค้าที่ระลึกและห้องน้ำ 1 , 2
4. อาคารร้านอาหาร
5. ป้ายน้ำตกบางเท่าแม่ (จุดเช็คอิน)
6. สัญลักษณ์ข้างตรงลานวงกลม บริเวณหาดเทียม
7. ซุ้มทางเข้า
8. จุดชมวิว และดูนก
9. สะพานทางเดินเชื่อมรอบอ่าง
10. สะพานแขวนอ่างเก็บน้ำ
11. ถนนทางเดินเข้าสู่บริเวณอ่างเก็บน้ำ และน้ำตกบางเท่าแม่
12. งานพัฒนาน้ำตกชั้น 2-5
13. งานป้องกันหน้าผา
14. งานสถานีสูบน้ำ (สูบกลับ)
15. ศาลพระภูมิ (เดิม)
16. สะพานจุดชมวิว
17. ลานจอด 1 จอดรถบัส-รถทัวร์ และห้องน้ำ 3
18. อาคารชุดรักษาความปลอดภัย

หมายเหตุ

1. ระดับ (ร.ท.ก.) และมิติต่าง ๆ กำหนดเป็นเมตร ระยะทางเป็นกิโลเมตร นอกจากแสดงไว้เป็นอย่างอื่น
2. สัญลักษณ์ คำย่อ ดูแบบแผ่นที่ ก3-001/005
3. ลักษณะโครงการ และตารางสรุปอาคารชลศาสตร์ในโครงการ ดูแบบแผ่นที่ ก3-002/005 - ก3-004/005
4. ข้อกำหนดเกี่ยวกับแบบแปลนและมาตรฐานการป้องกันฯ ดูแบบแผ่นที่ ก3-005/005

กรมทรัพยากรน้ำ

โครงการอนุรักษ์ฟื้นฟู คลองบางเท่าแม่ พร้อมระบบกระจายน้ำ
ตำบลเขาต่อ อำเภอปลายพระยา จังหวัดกระบี่
หมวด ' ก ' งานทั่วไป
ขยายแปลนทั่วไป (7)

ผู้รับจ้าง : มหาวิทยาลัยเกษตรศาสตร์ วิทยาเขตเฉลิมพระเกียรติ จังหวัดสกลนคร				
สำรวจ	(นายกฤษณ์ เกตุวลี)			
ออกแบบ	(ผศ.ดร.วิษณ์วงศ์ กรีพละ สย.9270)			
เขียนแบบ	(นายศักดินันท์ ทิวาวงษ์)			
ตรวจแบบ	(รศ.ดร.ภอเกียรติ์ ต่องบุญ สย.7309)			
แบบเลขที่	สพน. 006/65	แบบแผ่นที่	ก6-008/010	628

(ผศ.ทศพล จตุระบุล)
ผู้จัดการโครงการ

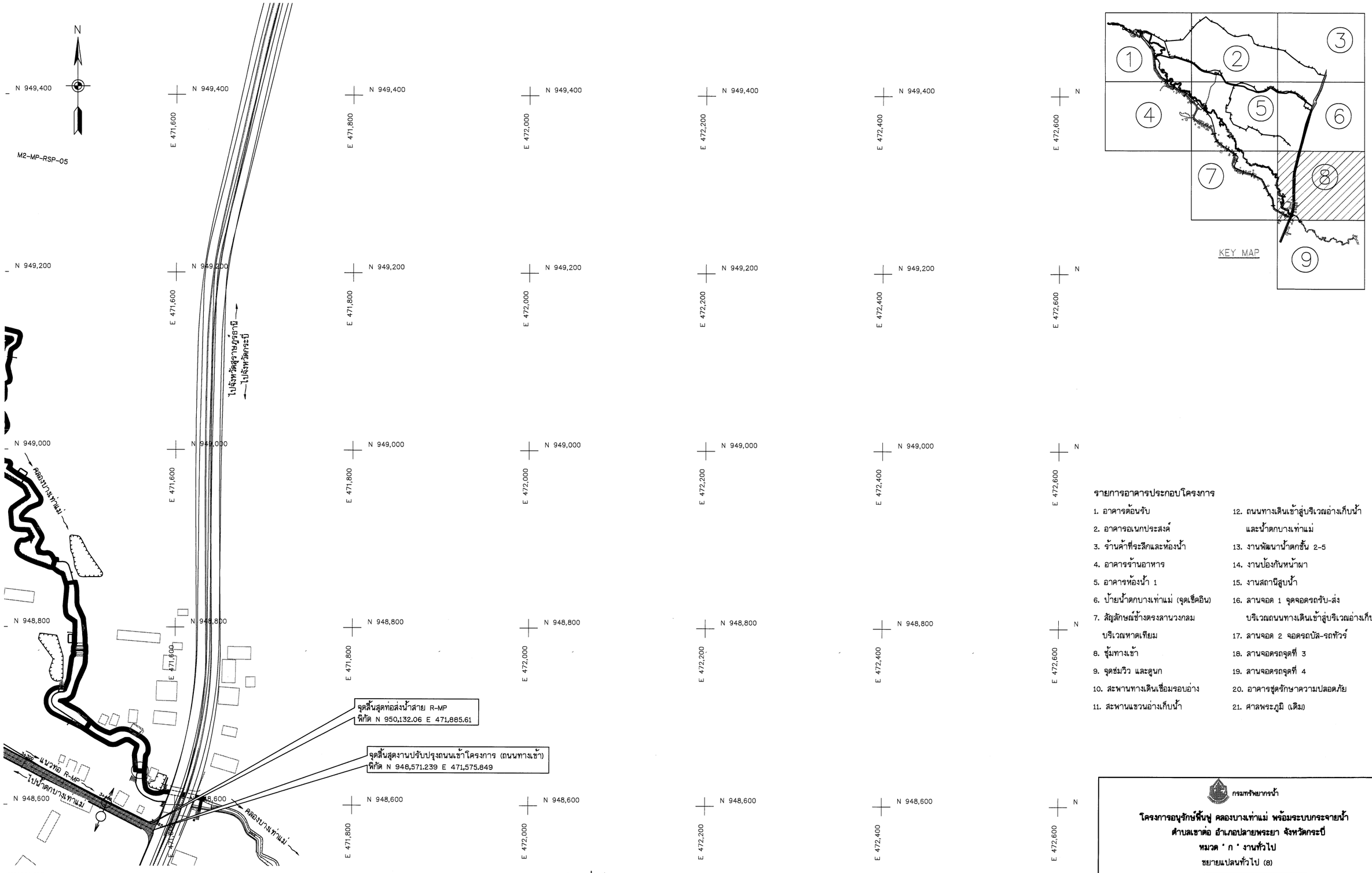

ขยายแปลนทั่วไป (8)

มาตราส่วน 1:2,000

มาตราส่วน 1:2,000

0 40.00 80.00 120.00 160.00 200.00 ม.

รายการอาคารประกอบโครงการ

1. อาคารต้อนรับ
2. อาคารอเนกประสงค์
3. ร้านค้าที่ระลึกและห้องน้ำ
4. อาคารร้านอาหาร
5. อาคารห้องน้ำ 1
6. ป้ายน้ำตกบางเท่าแม่ (จุดเช็คอิน)
7. สัญลักษณ์ช้างตรงลานวงกลม บริเวณหาดเทียม
8. ชุ้มทางเข้า
9. จุดชมวิว และดูนก
10. สะพานทางเดินเชื่อมรอบอ่าง
11. สะพานแขวนอ่างเก็บน้ำ
12. ถนนทางเดินเข้าสู่บริเวณอ่างเก็บน้ำและน้ำตกบางเท่าแม่
13. งานพัฒนาน้ำตกชั้น 2-5
14. งานป้องกันหน้าผา
15. งานสถานีสูบน้ำ
16. ลานจอด 1 จุดจอดรถรับ-ส่ง บริเวณถนนทางเดินเข้าสู่บริเวณอ่างเก็บน้ำ
17. ลานจอด 2 จอดรถบัส-รถทัวร์
18. ลานจอดรถจุดที่ 3
19. ลานจอดรถจุดที่ 4
20. อาคารชุดรักษาความปลอดภัย
21. ศาลพระภูมิ (เดิม)

หมายเหตุ

1. ระดับ (ร.ท.ก.) และมิติต่าง ๆ กำหนดเป็นเมตร ระยะทางเป็นกิโลเมตร นอกจากแสดงไว้เป็นอย่างอื่น
2. สัญลักษณ์ คำย่อ ดูแบบแผ่นที่ ก3-001/005
3. ลักษณะโครงการ และตารางสรุปอาคารซัลศาสตร์ในโครงการ ดูแบบแผ่นที่ ก3-002/005 - ก3-004/005
4. ข้อกำหนดเกี่ยวกับแบบแปลนและมาตรฐานการป้องกันฯ ดูแบบแผ่นที่ ก3-005/005

กรมทรัพยากรน้ำ

โครงการอนุรักษ์พื้นฟู คลองบางเท่าแม่ พร้อมระบบกระจายน้ำ
ตำบลเขาต่อ อำเภอปลายพระยา จังหวัดกระบี่
หมวด " ก " งานทั่วไป
ขยายแปลนทั่วไป (8)

ผู้รับจ้าง : มหาวิทยาลัยเกษตรศาสตร์ วิทยาเขตเฉลิมพระเกียรติ จังหวัดสกลนคร				
สำรวจ	(นายทศพล เกษรมี)	(ผศ.ทศพล อุตระบุล) ผู้จัดการโครงการ		
ออกแบบ	(ผศ.ดร.รัชน์วดี กล้าหาญ สย.9270)			
เขียนแบบ	(นายณัฐนันท์ ทิวาวงษ์)			
ตรวจแบบ	(รศ.ดร.ยอดเกียรติ ต้องจุฬิ สย.7309)			
แบบเลขที่	สพน. 006/65	แบบแผ่นที่	ก3-008/010	628

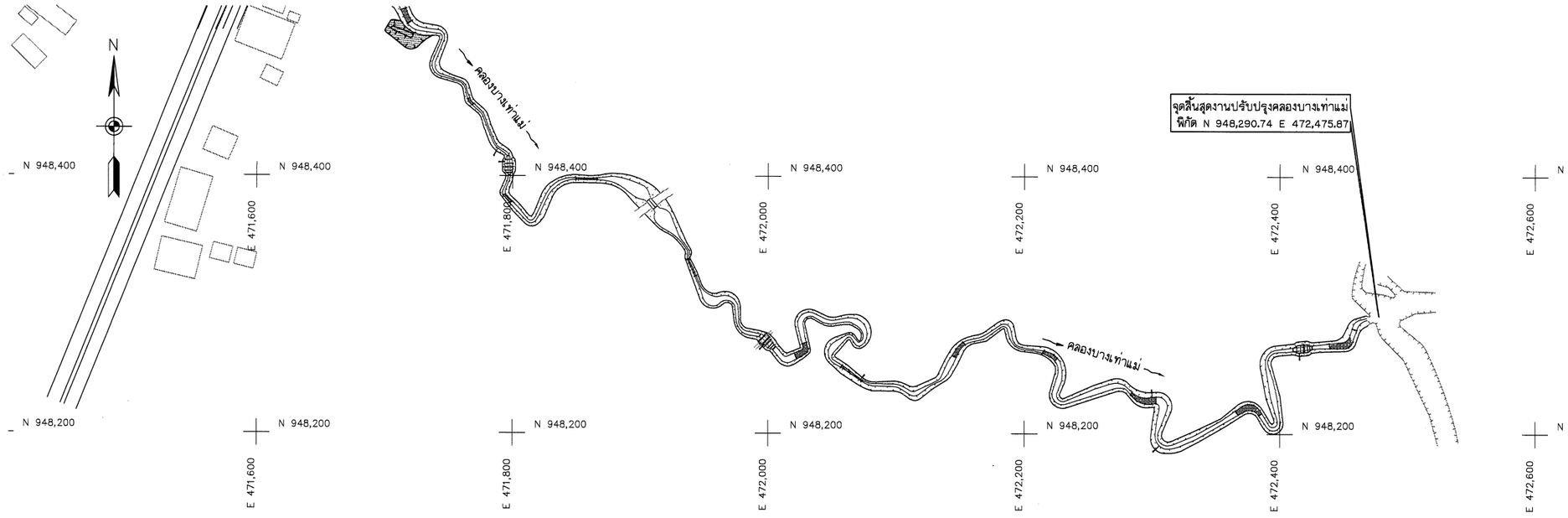

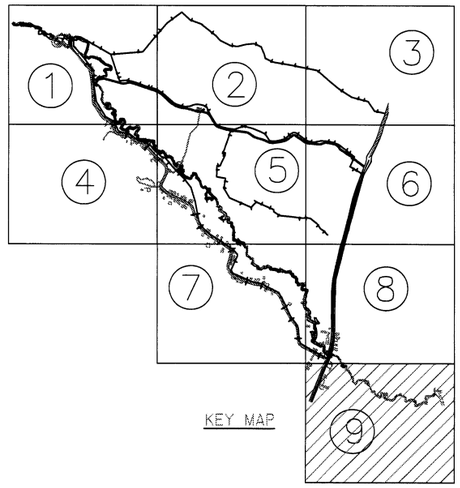

รายการอาคารประกอบโครงการ

1. อาคารต้อนรับ
2. อาคารอเนกประสงค์
3. ร้านค้าที่ระลึกและห้องน้ำ 1 , 2
4. อาคารร้านอาหาร
5. ป้ายน้ำตกบางเท่าแม่ (จุดเช็คอิน)
6. สัญลักษณ์ข้างตรงลานวงกลม บริเวณหาดเทียม
7. ซุ้มทางเข้า
8. จุดชมวิว และดูนก
9. สะพานทางเดินเชื่อมรอบอ่าง
10. สะพานแขวนอ่างเก็บน้ำ
11. ถนนทางเดินเข้าสู่บริเวณอ่างเก็บน้ำ และน้ำตกบางเท่าแม่
12. งานพัฒนาน้ำตกชั้น 2-5
13. งานป้องกันหน้าผา
14. งานสถานีสูบน้ำ (สูบกลับ)
15. ศาลพระภูมิ (เดิม)
16. สะพานจุดชมวิว
17. ลานจอด 1 จอดรถบัส-รถทัวร์ และห้องน้ำ 3
18. อาคารชุดรักษาความปลอดภัย

หมายเหตุ

1. ระดับ (ร.ท.ก.) และมิติต่าง ๆ กำหนดเป็นเมตร ระยะทางเป็นกิโลเมตร นอกจากแสดงไว้เป็นอย่างอื่น
2. สัญลักษณ์ คำย่อ ดูแบบแผ่นที่ ก3-001/005
3. ลักษณะโครงการ และตารางสรุปอาคารชลศาสตร์ในโครงการ ดูแบบแผ่นที่ ก3-002/005 - ก3-004/005
4. ข้อกำหนดเกี่ยวกับแบบแปลนและมาตรฐานการป้องกันฯ ดูแบบแผ่นที่ ก3-005/005

ขยายแปลนทั่วไป (9)

มาตราส่วน 1:2,000

มาตราส่วน 1:2,000

0 40.00 80.00 120.00 160.00 200.00 ม.

กรมทรัพยากรน้ำ

โครงการอนุรักษ์พื้นฟู คลองบางเท่าแม่ พร้อมระบบกระจายน้ำ
ตำบลเขาต่อ อำเภอปลายพระยา จังหวัดกระบี่
หมวด " ก " งานทั่วไป
ขยายแปลนทั่วไป (9)

ผู้รับจ้าง : มหาวิทยาลัยเกษตรศาสตร์ วิทยาเขตเฉลิมพระเกียรติ จังหวัดสกลนคร

สำรวจ	(นายทศพล เกตุมี)	
ออกแบบ	(ผศ.ดร.วัชวงศ์ กฤิพละ สย.9270)	
เขียนแบบ	(นายศักดินันท์ ทิวาวงษ์)	ช). (ผศ.ทศพล เกตุระนุล) ผู้จัดการโครงการ
ตรวจแบบ	(รศ.ดร.ยงเกียรติ มังกุสี สย.7309)	
แบบเลขที่	สพน. 006/65	แบบแผ่นที่ ก6-010/010 628

หมวด ข งานอ่างเก็บน้ำบางเท่าแม่
และอาคารประกอบ

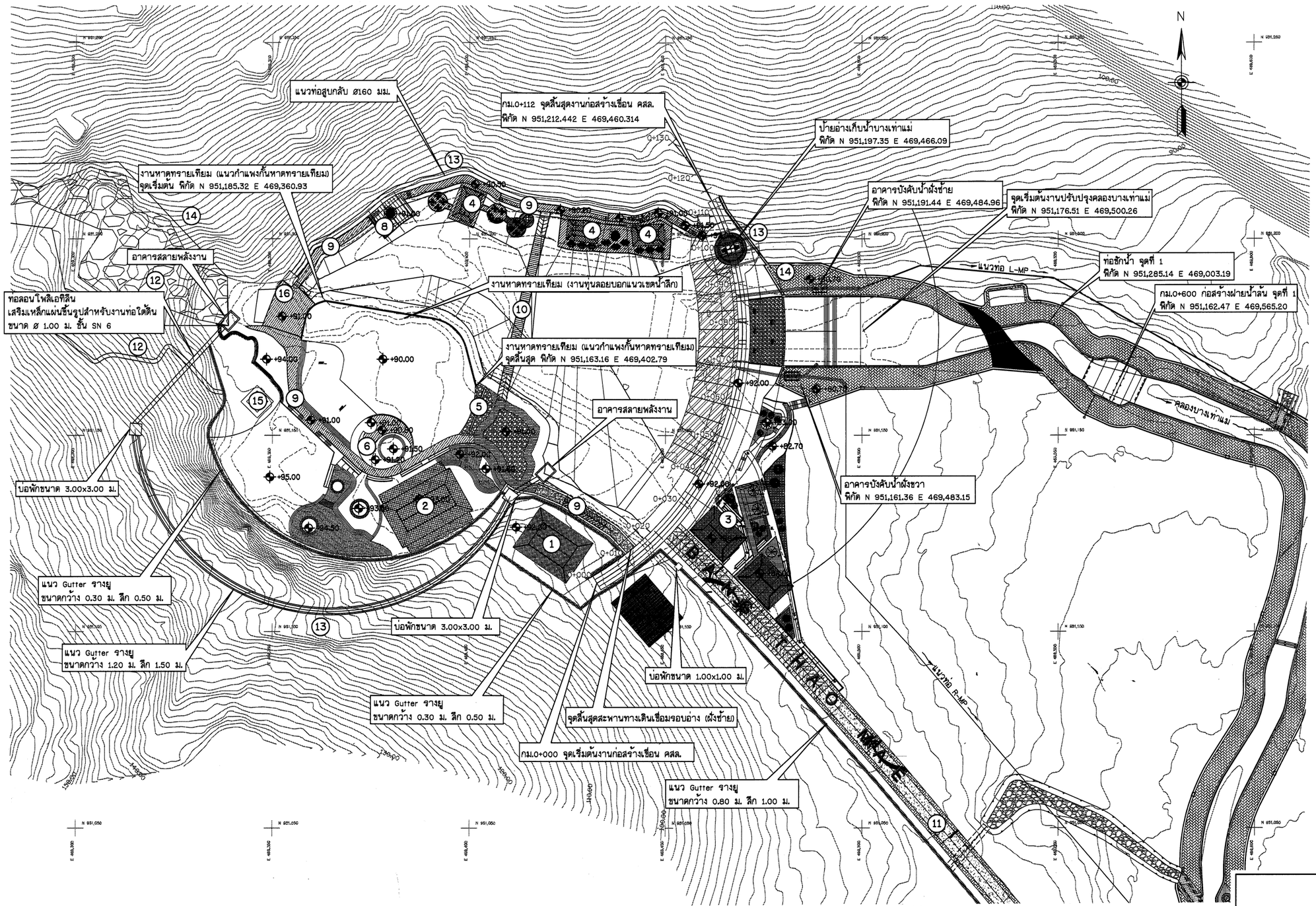

รายการอาคารประกอบโครงการ

1. อาคารต้อนรับ
2. อาคารอเนกประสงค์
3. ร้านค้าที่ระลึกและห้องน้ำ 1 , 2
4. อาคารร้านอาหาร
5. ป้ายน้ำตกบางเท่าแม่ (จุดเช็คอิน)
6. สัญลักษณ์ช้างตรงลานวงกลม บริเวณหาดเทียม
7. ซุ้มทางเข้า
8. จุดชมวิว และดูนก
9. สะพานทางเดินเชื่อมรอบอ่าง
10. สะพานแขวนอ่างเก็บน้ำ
11. ถนนทางเดินเข้าสู่บริเวณอ่างเก็บน้ำ และน้ำตกบางเท่าแม่
12. งานพัฒนาน้ำตกชั้น 2-5
13. งานป้องกันหน้าผา
14. งานสถานีสูบน้ำ (สูบกลับ) (ไม่ก่อสร้าง)
15. ศาลพระภูมิ (เดิม)
16. สะพานจุดชมวิว

หมายเหตุ

1. ระดับ (ร.ท.ก) และมิติต่าง ๆ กำหนดเป็นเมตร ระยะทางเป็นกิโลเมตร นอกจากแสดงไว้เป็นอย่างอื่น
2. สัญลักษณ์ คำย่อ ดูแบบแผ่นที่ ก3-001/005
3. สรุปรายละเอียดโครงการ ดูแบบแผ่นที่ ก3-002/005 ถึง ก3-004/005
4. ข้อกำหนดเกี่ยวกับแบบแปลน มาตรการป้องกันฯ ข้อกำหนดงานก่อสร้าง ดูแบบแผ่นที่ ก3-005/005

แปลนทั่วไป งานอ่างเก็บน้ำบางเท่าแม่ และอาคารประกอบ

มาตราส่วน 1:500

มาตราส่วน 1:500

0 10.00 20.00 30.00 40.00 50.00 ม.

กรมทรัพยากรน้ำ

โครงการอนุรักษ์ฟื้นฟู คลองบางเท่าแม่ พร้อมระบบกระจายน้ำ
ตำบลเขาต่อ อำเภอปลายพระยา จังหวัดกระบี่
หมวด " ข " งานอ่างเก็บน้ำบางเท่าแม่ และอาคารประกอบ
แปลนทั่วไป งานอ่างเก็บน้ำบางเท่าแม่ และอาคารประกอบ

ผู้รับจ้าง : มหาวิทยาลัยเกษตรศาสตร์ วิทยาเขตฉลิมพระเกียรติ จังหวัดสกลนคร

สำรวจ	(นายทศพล เกตุสิริ)			
ออกแบบ	(ผศ.ดร.วิจารัตน์ กรีทอง สย.8270)			
เขียนแบบ	(นายศิลปินท์ ทิวาวรัย)			
ตรวจแบบ	(รศ.ดร.ยอแสพิศ มีสกุล สย.7309)			
แบบมาตรที่	สพน 006/65	แบบแผ่นที่	ท1-001/001	028

(ผศ.ทศพล เกตุสิริ)
ผู้จัดการโครงการ

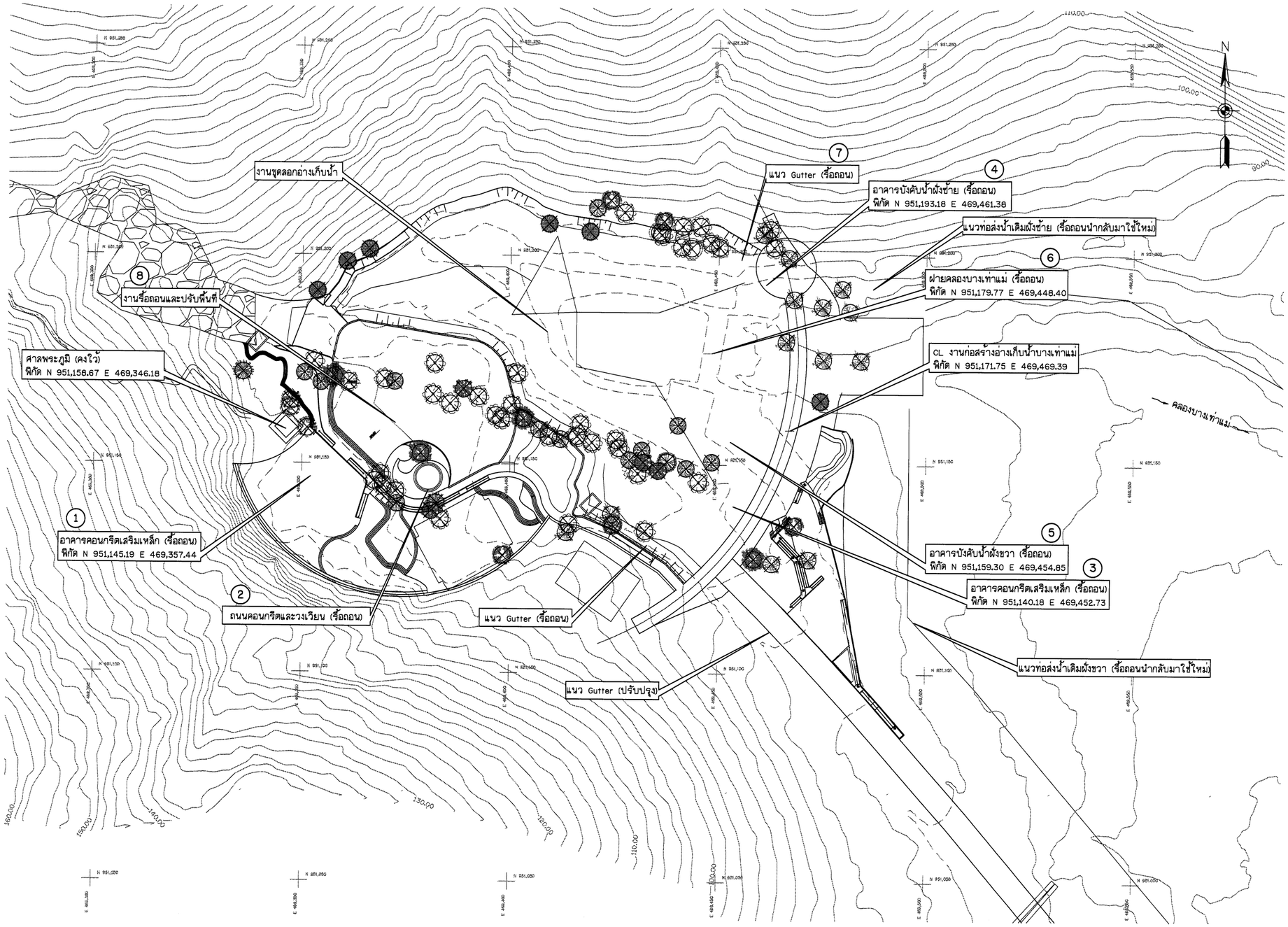

รายการรื้อถอน

1. อาคารคอนกรีตเสริมเหล็ก
2. ถนนคอนกรีตและวงเวียน
3. อาคารคอนกรีตเสริมเหล็ก
4. อาคารบังคับน้ำฝั่งซ้าย
5. อาคารบังคับน้ำฝั่งขวา
6. ฝายคลองบางเท่าแม่
7. แนว Gutter (รื้อถอน)
8. งานรื้อถอนและปรับพื้นที่

แปลน สภาพปัจจุบัน งานรื้อถอน ปรับพื้นที่ และขุดลอกอ่างเก็บน้ำ

มาตราส่วน 1:500

มาตราส่วน 1:500

0 10.00 20.00 30.00 40.00 50.00 ม.

หมายเหตุ

1. ระดับ (ร.ท.ก.) และมิติต่าง ๆ กำหนดเป็นเมตร ระยะทางเป็นกิโลเมตร นอกจากแสดงไว้เป็นอย่างอื่น
2. สัญลักษณ์ คำย่อ ดูแบบแผ่นที่ ก3-001/005
3. สรุปรายละเอียดโครงการ ดูแบบแผ่นที่ ก3-002/005 ถึง ก3-004/005
4. ข้อกำหนดเกี่ยวกับแบบแปลน มาตรการป้องกันฯ ข้อกำหนดงานก่อสร้าง ดูแบบแผ่นที่ ก3-005/005

กรมทรัพยากรน้ำ

โครงการอนุรักษ์พื้นฟู คลองบางเท่าแม่ พร้อมระบบกระจายน้ำ
ตำบลเขาต่อ อำเภอปลายพระยา จังหวัดกระบี่
หมวด " ข " งานอ่างเก็บน้ำบางเท่าแม่ และอาคารประกอบ
แปลน สภาพปัจจุบัน งานรื้อถอน ปรับพื้นที่ และขุดลอกอ่างเก็บน้ำ

ผู้รับจ้าง : มหาวิทยาลัยเกษตรศาสตร์ วิทยาเขตเฉลิมพระเกียรติ จังหวัดสกลนคร

สำรวจ	(นายภัทรพล เกตุวดี)	ชื่อ ..... (ผศ.ดร.ชัยวัฒน์ กรีฑาภะ สธ.0270)		
ออกแบบ	(ผศ.ดร.ชัยวัฒน์ กรีฑาภะ สธ.0270)			
เขียนแบบ	(นายศิลปินท์ ทิวาวงษ์)			
ตรวจแบบ	(จนท.กองเกียรติ มงคุณี สธ.7309)	ชื่อ ..... (ผศ.ภัทรพล เกตุวดี) ผู้จัดการโครงการ		
แบบเลขที่	สพน. 006/65	แบบแผ่นที่	ช2-001/006	628

กม.0+000 จุดเริ่มต้นงานปรับพื้นที่บริเวณลานอเนกประสงค์
พิกัด N 951,171.52 E 469,341.28

งานพัฒนาน้ำตกชั้น 2-5 ทางเดินขึ้นน้ำตก
พิกัด N 951,160.91 E 469,337.69

งานหาดทรายเทียม
ระดับเก็บกัก +90.00

กม.0+100 จุดสิ้นสุดงานปรับพื้นที่บริเวณลานอเนกประสงค์
พิกัด N 951,148.70 E 469,413.17

งานก่อสร้างเขื่อน คสล.
พิกัด N 951,171.07 E 469,469.43

0+000 0+025 0+050 0+075 0+100

P101

TABLE OF CURVE						
PI-NO.	△ DEGREE	RADIUS (m.)	TANGENT (T) (m.)	CURVE LENGTH (L.) (m.)	พิกัด PI. N	พิกัด PI. E
PI01	144° 48' 51"	39.565	124.778	100.000	951,046.74	469,341.25

แปลน
มาตราส่วน 1:250

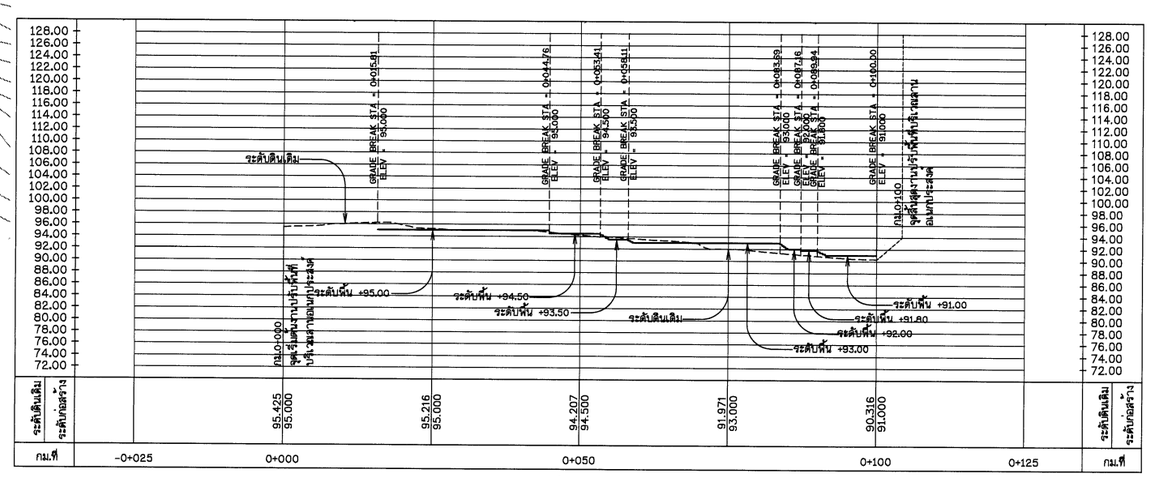

รูปตัดตามยาว
มาตราส่วน แนวตั้ง 1:500
แนวนอน 1:500

หมายเหตุ
1. ระดับ (ร.ท.ก.) และมิติต่าง ๆ กำหนดเป็นเมตร ระยะทางเป็นกิโลเมตร นอกจากแสดงไว้เป็นอย่างอื่น
2. สัญลักษณ์ คำย่อ ดูแบบแผ่นที่ ก3-001/005
3. สรุปรายละเอียดโครงการ ดูแบบแผ่นที่ ก3-002/005 ถึง ก3-004/005
4. ข้อกำหนดเกี่ยวกับแบบแปลน มาตรการป้องกันฯ ข้อกำหนดงานก่อสร้าง ดูแบบแผ่นที่ ก3-005/005
5. แปลนทั่วไป ดูแบบแผ่นที่ ก6-001/010
6. แปลนทั่วไป สภาพปัจจุบัน งานซื้อถอน งานปรับพื้นที่ และขุดลอกอ่างเก็บน้ำ ดูแบบแผ่นที่ ข2-001/007

มาตราส่วน 1:250
0 5.00 10.00 15.00 20.00 25.00 ม.

มาตราส่วน 1:500
0 10.00 20.00 30.00 40.00 50.00 ม.

กรมทรัพยากรน้ำ

โครงการอนุรักษ์พื้นฟู คลองบางเท่าแม่ พร้อมระบบกระจายน้ำ
ตำบลเขาต่อ อำเภอปลายพระยา จังหวัดกระบี่
หมวด " ข " งานอ่างเก็บน้ำบางเท่าแม่ และอาคารประกอบ
แปลนและรูปตัดตามยาว ระดับพื้นอาคาร และงานปรับพื้นที่

ผู้รับจ้าง : มหาวิทยาลัยเกษตรศาสตร์ วิทยาเขตเฉลิมพระเกียรติ จังหวัดสกลนคร	
สำรวจ	(นายทศพล เกสุวดี)
ออกแบบ	(ผศ.ดร.วิพรวัลย์ กรีพละ สย.9270)
เขียนแบบ	(นายสิทธินนท์ ทิวารัง)
ตรวจแบบ	(รศ.ดร.ชลเกียรติ ตองพูลี สย.7309)
แบบเลขที่	สทน 006/65

(ผศ.ทศพล เกสุวรณ์)
ผู้จัดการโครงการ

แบบแผ่นที่	ข2-002/006	628

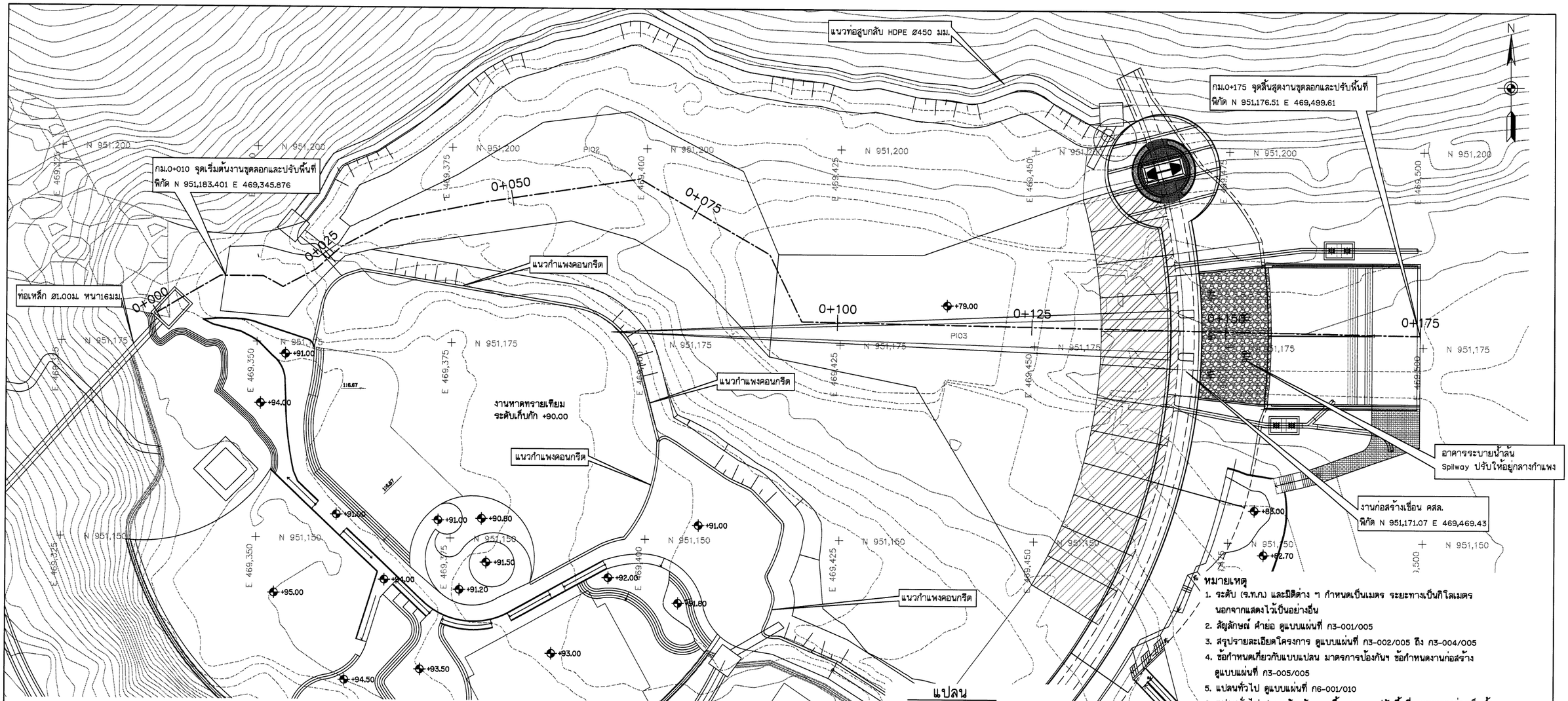

แปลน

มาตราส่วน 1:250

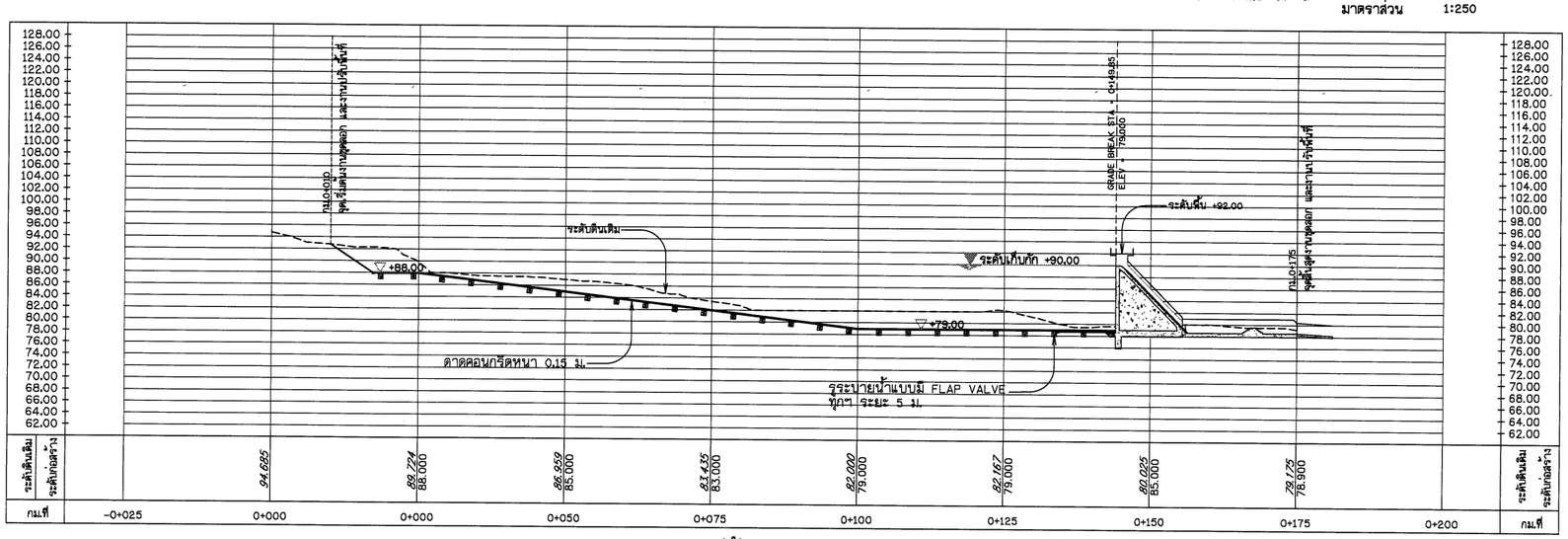

รูปตัดตามยาว

มาตราส่วน แนวตั้ง 1:500
แนวนอน 1:500

หมายเหตุ

1. ระดับ (ร.ท.ก.) และมิติต่าง ๆ กำหนดเป็นเมตร ระยะทางเป็นกิโลเมตร นอกจากแสดงไว้เป็นอย่างอื่น
2. สัญลักษณ์ คำย่อ ดูแบบแผ่นที่ ก3-001/005
3. สรุปรายละเอียดโครงการ ดูแบบแผ่นที่ ก3-002/005 ถึง ก3-004/005
4. ข้อกำหนดเกี่ยวกับแบบแปลน มาตรการป้องกันฯ ข้อกำหนดงานก่อสร้าง ดูแบบแผ่นที่ ก3-005/005
5. แปลนทั่วไป ดูแบบแผ่นที่ ก6-001/010
6. แปลนทั่วไป สภาพปัจจุบัน งานรื้อถอน งานปรับพื้นที่ และขุดลอกอ่างเก็บน้ำ ดูแบบแผ่นที่ ข2-001/007
7. ผู้รับจ้างต้องดำเนินการติดตั้ง Fiberoptic Cable ด้านเหนือน้ำและท้ายน้ำตลอดความยาวเขื่อน เพื่อตรวจวัดพฤติกรรมเขื่อน โดยรวมค่าใช้จ่ายในการตรวจวัด และแปรผลระยะเวลา 2 ปี (ไม่น้อยกว่า 12 ครั้ง) ทั้งนี้ ให้ผู้รับจ้างขอความเห็นชอบจาก

มาตราส่วน 1:250
0 5.00 10.00 15.00 20.00 25.00 ม.

มาตราส่วน 1:500
0 10.00 20.00 30.00 40.00 50.00 ม.

กรมทรัพยากรน้ำ

โครงการอนุรักษ์พื้นฟู คลองบางเท่าแม่ พร้อมระบบกระจายน้ำ
ตำบลเขาต่อ อำเภอปลายพระยา จังหวัดกระบี่
หมวด " ข " งานอ่างเก็บน้ำบางเท่าแม่ และอาคารประกอบ
แปลนและรูปตัดตามยาว งานขุดลอก และงานปรับพื้นที่

ผู้รับจ้าง : มหาวิทยาลัยเกษตรศาสตร์ วิทยาเขตเฉลิมพระเกียรติ จังหวัดสกลนคร				
สำรวจ	(นายกฤตต เกสูวดี)			
ออกแบบ	(นส.ดร.วิจนัวลค์ กรีพละ สย.9270)			
เขียนแบบ	(นายนิติสันต์ ทิวาวงษ์)	(นส.ดร.พรพรรณ พฤกษ์ภิ) ผู้อำนวยการโครงการ		
ตรวจแบบ	(จ.ส.ต.ชาญเกียรติ์ แดงภูมี สย.7309)			
แบบแสดงที่	สทน. 006/65	แบบแผ่นที่	ข2-003/006	628

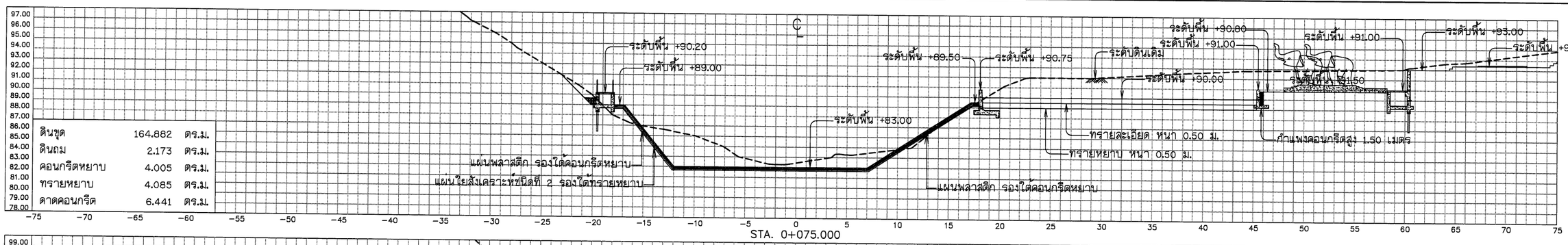

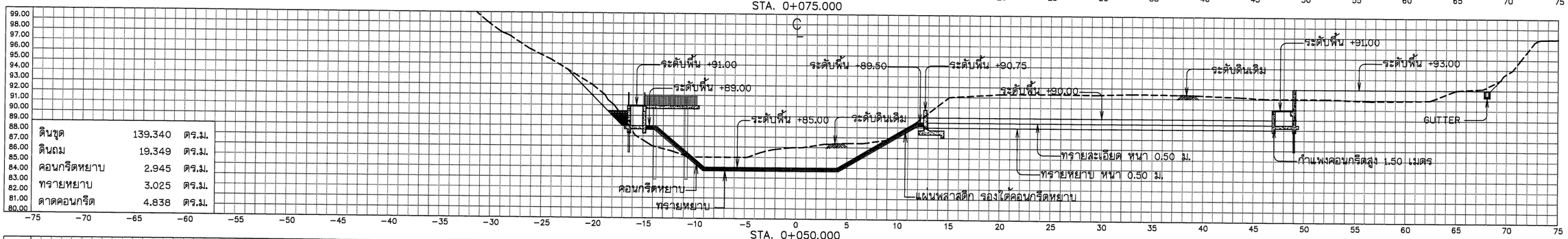

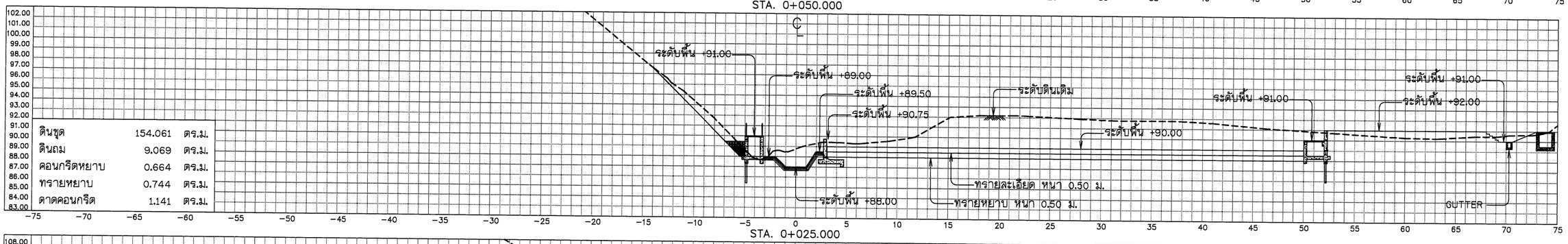

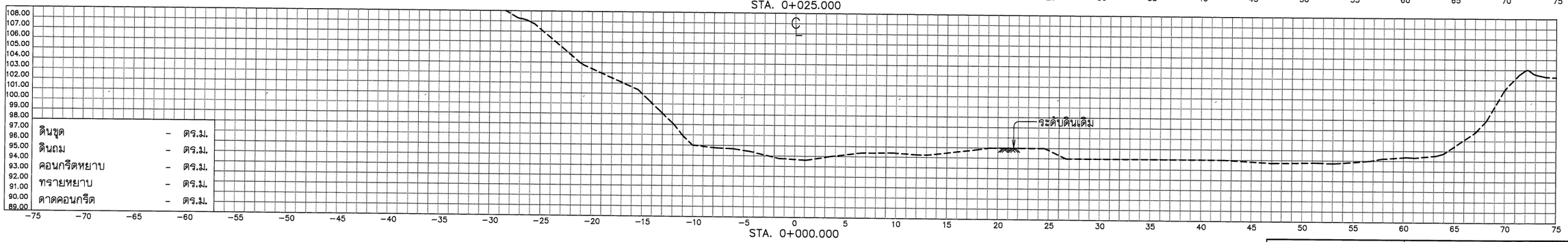

มาตราส่วน 1:100

0 2 4 6 8 10 ม.

กรมทรัพยากรน้ำ

โครงการอนุรักษ์พื้นฟู คลองบางเท่าแม่ พร้อมระบบกระจายน้ำ
ตำบลเขาต่อ อำเภอปลายพระยา จังหวัดกระบี่
หมวด " ข " งานอ่างเก็บน้ำบางเท่าแม่ และอาคารประกอบ
งานขุดลอก และปรับพื้นที่ - รูปตัดตามขวาง (1/2)

ผู้รับจ้าง : มหาวิทยาลัยเกษตรศาสตร์ วิทยาเขตเฉลิมพระเกียรติ จังหวัดสกลนคร				
สำรวจ	(นายทศพล เกตุวิลี)			
ออกแบบ	(นส.ศร.วิจงวด กรีพละ สย.9270)			
เขียนแบบ	(นายสิทธินันท์ ทิวาวงษ์)			
ตรวจแบบ	(จส.ศร.ชาเกียรติ มองพุลี สย.7309)			
แบบเลขที่	สทน. 006/65	แบบแผ่นที่	ข2-004/006	628

(นส.ทศพล เกตุวิลี)
ผู้จัดการโครงการ

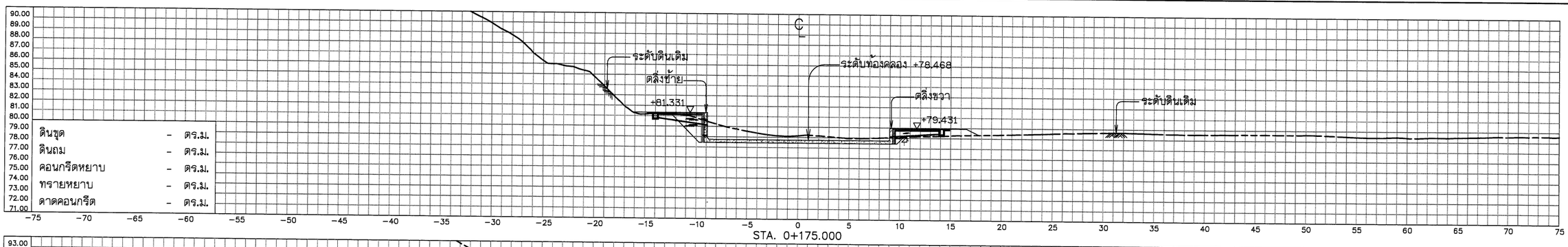

STA. 0+175.000

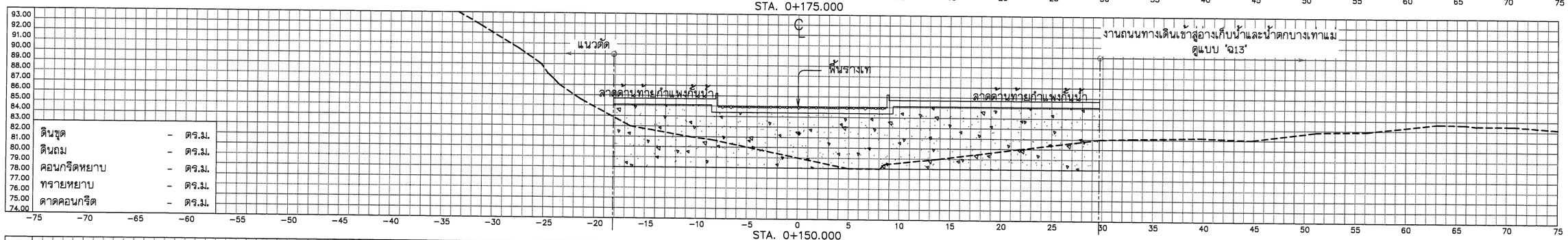

STA. 0+150.000

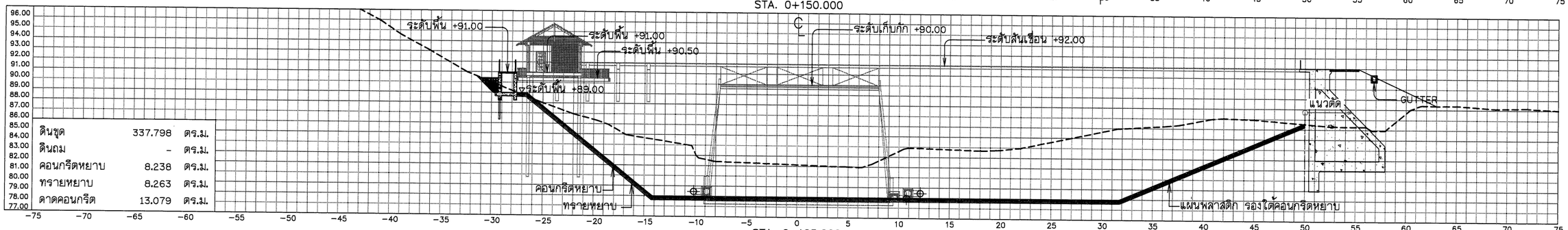

STA. 0+125.000

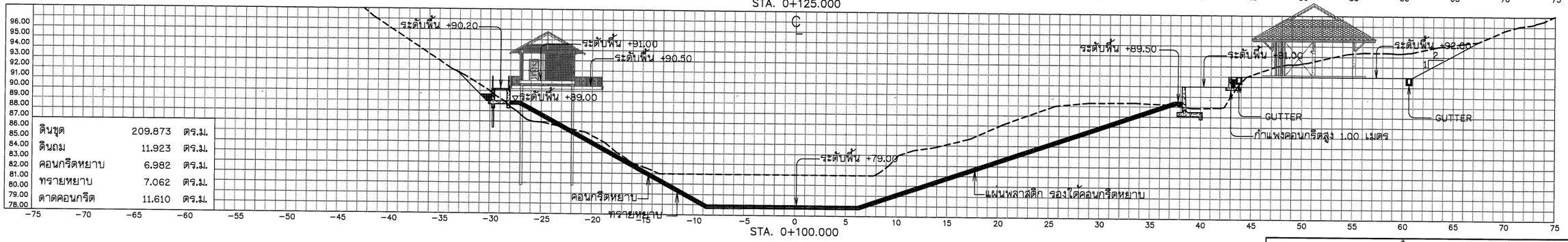

STA. 0+100.000

กรมทรัพยากรน้ำ

โครงการอนุรักษ์ฟื้นฟู คลองบางเท่าแม่ พร้อมระบบกระจายน้ำ
ตำบลเขาต่อ อำเภอปลายพระยา จังหวัดกระบี่
หมวด ' ข ' งานอ่างเก็บน้ำบางเท่าแม่ และอาคารประกอบ
งานขุดลอก และปรับพื้นที่ - รูปตัดตามขวาง (2/2)

ผู้รับจ้าง : มหาวิทยาลัยเกษตรศาสตร์ วิทยาเขตเฉลิมพระเกียรติ จังหวัดสกลนคร			
สำรวจ	(นายกฤตย เกตุวิลี)		
ออกแบบ	(ผศ.ดร.วิพงวด กริ่งผล สย.9270)		
เขียนแบบ	(นายนิติพันธ์ ทิวาวงษ์)		
ตรวจแบบ	(รศ.ดร.ยงยุทธ์ มงกุฎ สย.7309)		
		(ผศ.ดร.ศศธร จตุรงค์) ผู้อำนวยการโครงการ	
แบบแสดงที่	สทน. 006/65	แบบแผ่นที่	02-005/006	628

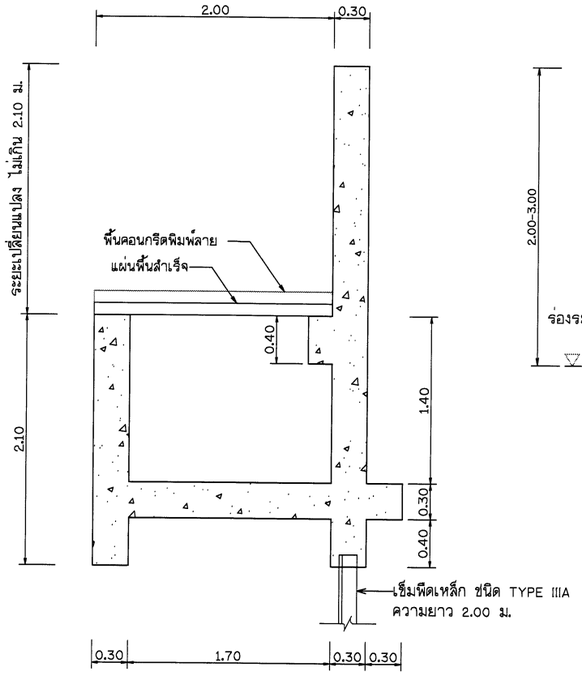

องค์ประกอบกำแพง

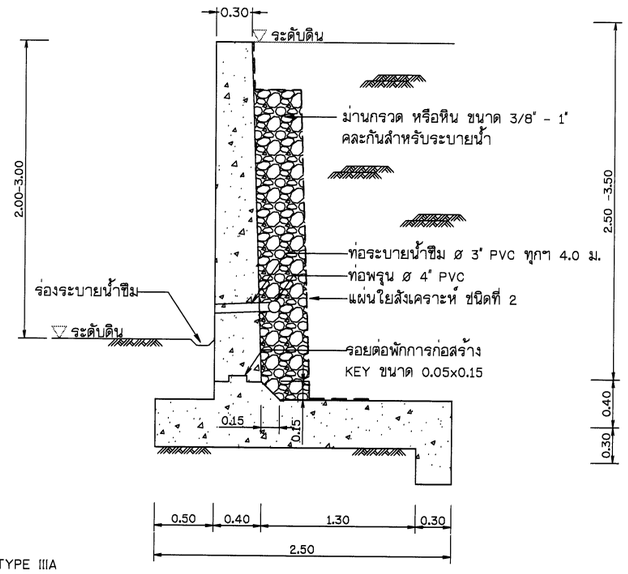

องค์ประกอบกำแพง

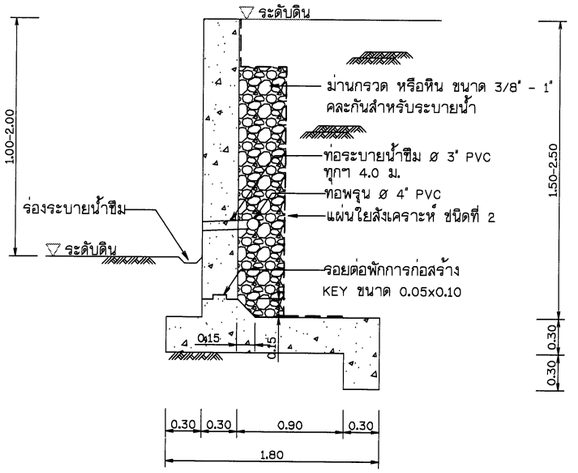

องค์ประกอบกำแพง

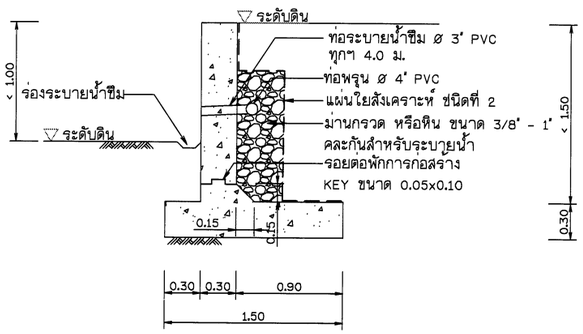

องค์ประกอบกำแพง

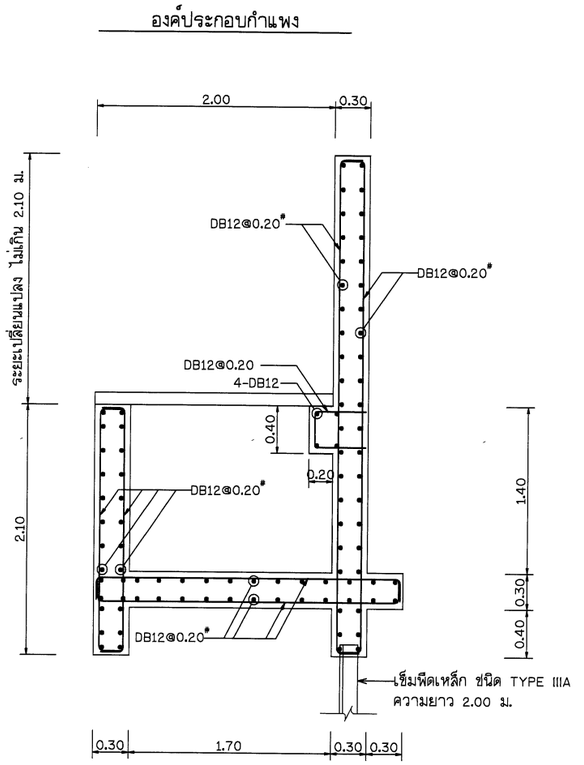

ทางเดินริมอ่างเก็บน้ำฝั่งขวา รายละเอียดการเสริมเหล็ก

มาตราส่วน 1 : 25

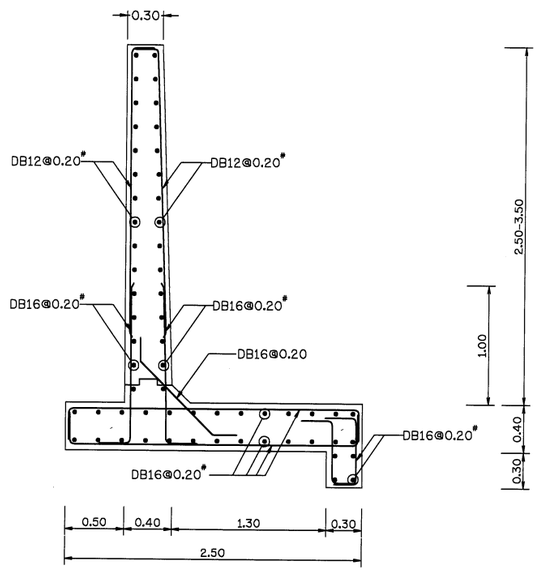

รายละเอียดการเสริมเหล็ก

แบบรายละเอียด กำแพงกันดิน ความสูง 2.50 - 3.50 ม.

มาตราส่วน 1 : 25

รายละเอียดการเสริมเหล็ก

แบบรายละเอียด กำแพงกันดิน ความสูง 1.50 - 2.50 ม.

มาตราส่วน 1 : 25

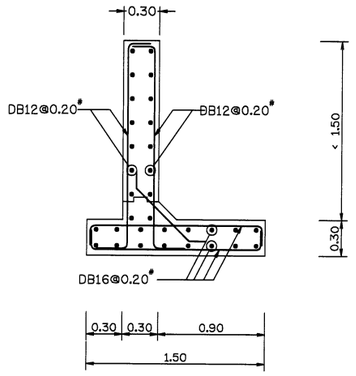

รายละเอียดการเสริมเหล็ก

แบบรายละเอียด กำแพงกันดิน ความสูงน้อยกว่า 1.50 ม.

มาตราส่วน 1 : 25

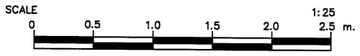

หมายเหตุ

1. ระดับ (ร.ท.ก.) และมิติต่าง ๆ กำหนดเป็นเมตร ระยะทางเป็นกิโลเมตร นอกจากแสดงไว้เป็นอย่างอื่น
2. ดินชุดที่จะนำมาถมกลับ ผู้รับจ้างจะต้องจัดเตรียมพื้นที่สำหรับการกองเก็บ และเสนอต่อวิศวกรผู้ควบคุมงานก่อนดำเนินการ
3. ดินถมกลับ จะต้องปราศจากอินทรียวัตถุ การถมกลับจะต้องทำการบดอัดเป็นชั้น ชั้นละไม่เกิน 0.30 ม. บดอัดแน่นไม่น้อยกว่า 95% S.P.D.T.
4. รอยต่อกำแพงคอนกรีตทุกชนิด จะต้องติดตั้ง PVC WATERSTOP แบบ 3 ปุ่ม ขนาด 6 นิ้ว
5. กำแพงกันดินที่มีความยาวมากจะต้องจัดให้มีรอยต่อเผื่อการหดตัวทุกๆระยะไม่เกิน 6 ม. และรอยต่อเผื่อการขยายตัวทุกๆระยะไม่เกิน 30 ม. โดยผู้รับจ้างจะต้องทำ SHOP DRAWING พร้อมระบุตำแหน่งรอยต่อต่างๆ เสนอต่อคณะกรรมการตรวจรับพัสดุในงานจ้างก่อสร้างก่อนดำเนินการก่อสร้าง

กรมทรัพยากรน้ำ

โครงการอนุรักษ์พื้นฟู คลองบางเท่าแม่ พร้อมระบบกระจายน้ำ
ตำบลเขาต่อ อำเภอปลายพระยา จังหวัดกระบี่
หมวด " ข " งานอ่างเก็บน้ำบางเท่าแม่ และอาคารประกอบ
งานชุดลอก และปรับพื้นที่ - แบบกำแพงกันดิน

ผู้รับจ้าง : มหาวิทยาลัยเกษตรศาสตร์ วิทยาเขตเฉลิมพระเกียรติ จังหวัดสกลนคร				
สำรวจ	(นายเกศณ์ เกตุวงศ์)			
ออกแบบ	(ผศ.ดร.วิพัฒน์ กสิพัฒน์ สธ.9270)			
เขียนแบบ	(นายศิริพันธ์ ทิวาวงษ์)			
ตรวจแบบ	(รศ.ดร.ชาติเกียรติ แดงภูมิ สธ.7309)			
แบบเลขที่	สทน. 006/65	แบบแผ่นที่	12-006/006	028

(ผศ.กฤตย วสุธรปุล)
ผู้จัดการโครงการ

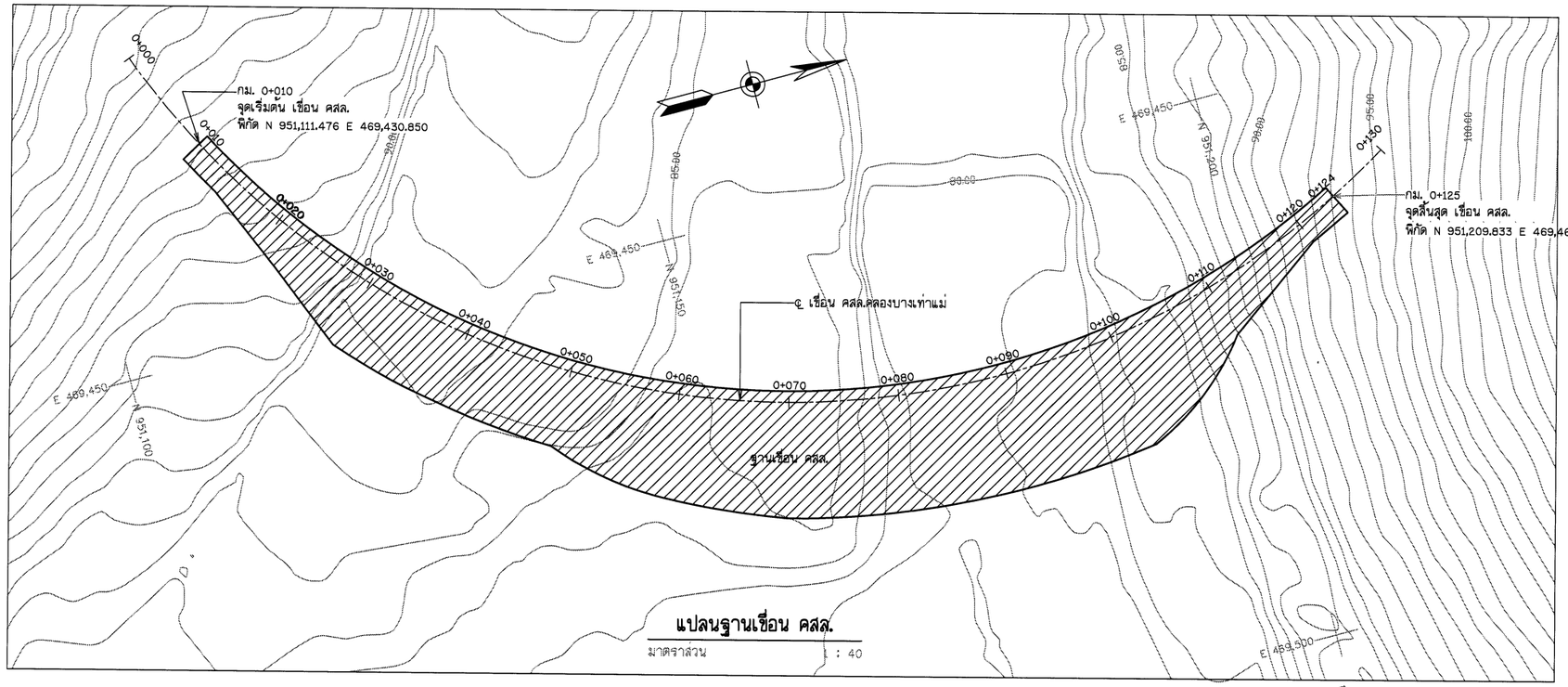

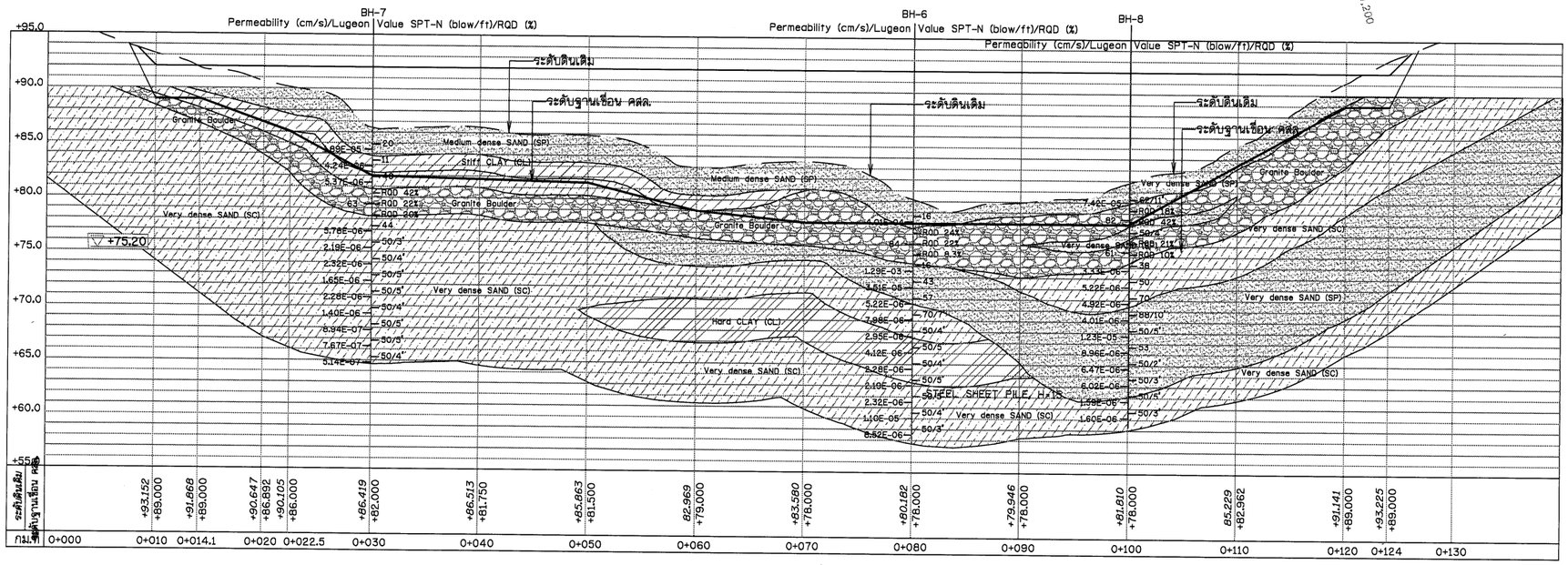

รูปตัดตามยาว ฐานเขื่อน คสล.

มาตราส่วน 1 : 40

มาตราส่วน 1:40
0 1 2 3 4 ม.

สัญลักษณ์

- Medium dense to very dense SAND (SP)
- Stiff CLAY (CL)
- Dense to very dense SAND (SC)
- Very hard BOULDER
- Hard CLAY (CL)

หมายเหตุ

1. ระดับ (ร.ท.ก.) และมิติต่าง ๆ กำหนดเป็นเมตร ระยะทางเป็นกิโลเมตร นอกจากแสดงไว้เป็นอย่างอื่น
2. ฐานเขื่อนต้องวางอยู่บนชั้นดิน/หินที่มีความมั่นคงแข็งแรง อินทรีย์วัตถุและวัสดุที่ไม่แข็งแรงจะต้องทำการรื้อออกก่อนการก่อสร้าง
3. สัญลักษณ์ คำย่อ ดูแบบแผ่นที่ ก3-001/005
4. ลักษณะโครงการ และตารางสรุปอาคารชลศาสตร์ในโครงการ ดูแบบแผ่นที่ ก3-002/005 - ก3-004/005
5. ข้อกำหนดเกี่ยวกับแบบแปลนและมาตรฐานการป้องกันฯ ดูแบบแผ่นที่ ก3-005/005

กรมทรัพยากรน้ำ

โครงการอนุรักษ์พื้นฟู คลองบางเท่าแม่ พร้อมระบบกระจายน้ำ
ตำบลเขาต่อ อำเภอปลายพระยา จังหวัดกระบี่
หมวด " ข " งานอ่างเก็บน้ำบางเท่าแม่ และอาคารประกอบ
งานก่อสร้างเขื่อน คสล. - แปลน และรูปตัดตามยาวเขื่อน ค.ส.ล.

ผู้รับจ้าง : มหาวิทยาลัยเกษตรศาสตร์ วิทยาเขตเฉลิมพระเกียรติ จังหวัดสกลนคร

สำรวจ	(นายพศพล เหมุสี)			
ออกแบบ	(ผศ.ดร.วิษณ์วร กรีพละ สย.9270)			
เรียนแบบ	(นายพีรพัฒน์ ทิวาวงษ์)	(ผศ.พศพล อยุธรบุล) ผู้จัดการโครงการ		
ตรวจแบบ	(จค.ดร.ชาตเกียรติ์ ผดุงศุลี สย.7309)			
แบบเลขที่	สทน. 006/65	แบบแผ่นที่	ก3-001/038	628

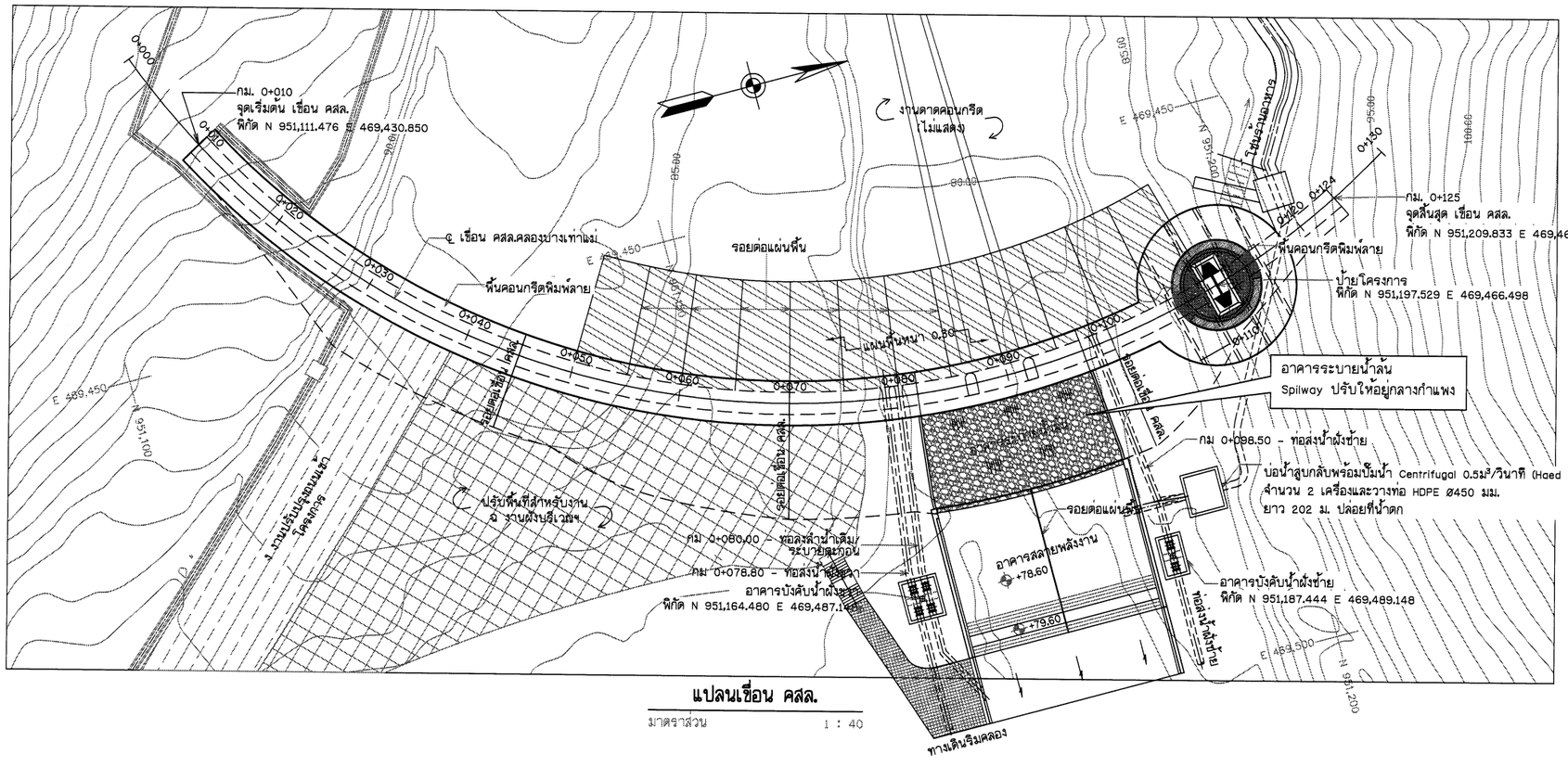

แปลนเขื่อน คสล.

มาตราส่วน 1 : 40

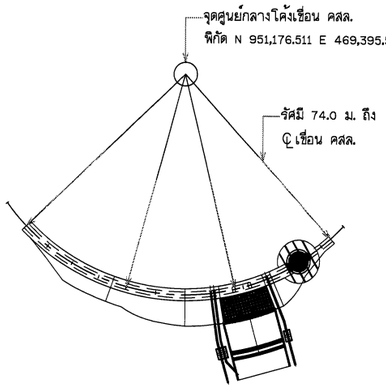

แปลนแสดงศูนย์กลางโค้ง

มาตราส่วน ไม่ระบุ

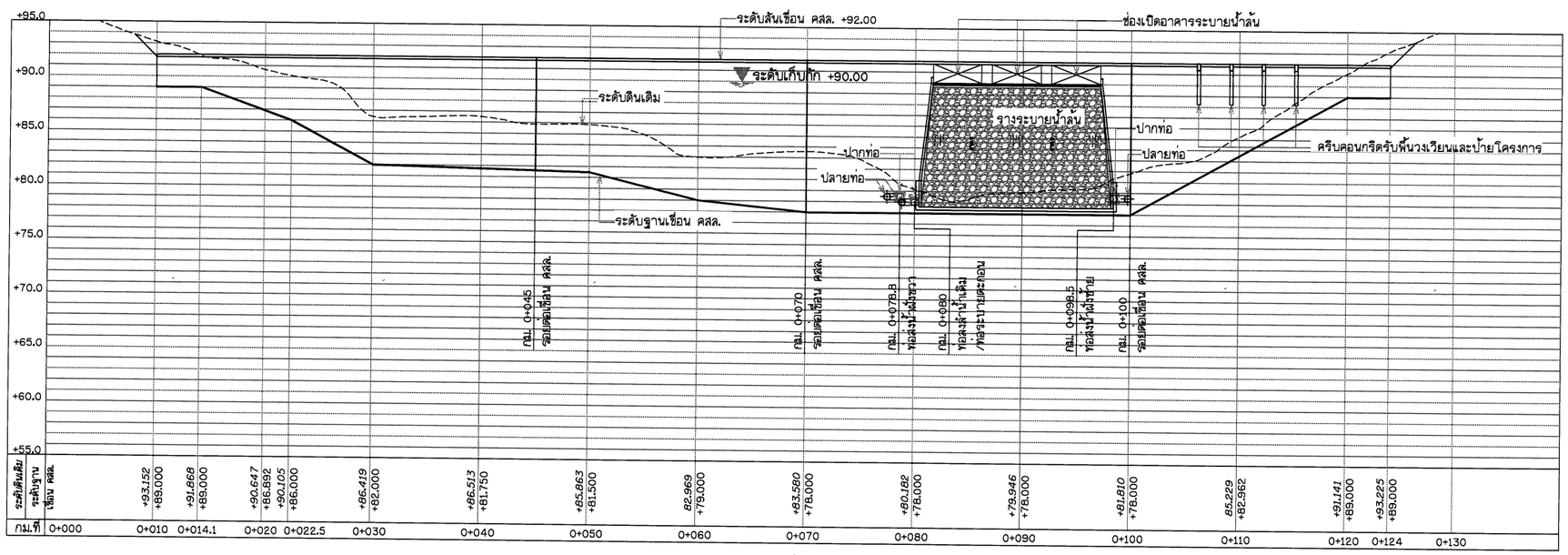

รูปตัดตามยาว เขื่อน คสล.

มาตราส่วน 1 : 40



หมายเหตุ

1. ระดับ (ร.ท.ก.) และมิติต่าง ๆ กำหนดเป็นเมตร ระยะทางเป็นกิโลเมตร นอกจากแสดงไว้เป็นอย่างอื่น

แบบประกอบ

1. งานก่อสร้างเขื่อน คสล. รูปตัดทั่วไป
2. งานก่อสร้างเขื่อน คสล. รูปตัดขวาง
3. งานก่อสร้างเขื่อน คสล. รายละเอียดการเสริมเหล็ก
4. อาคารระบายน้ำล้น
5. อาคารบังคับน้ำ

แบบเลขที่

ช3 003/038 ถึง ช3 007/038
ช3 008/038 ถึง ช3 020/038
ช3 021/038 ถึง ช3 024/038
ช3 025/038 ถึง ช3 029/038
ช3 035/038

กรมทรัพยากรน้ำ

โครงการอนุรักษ์ฟื้นฟู คลองบางเท่าแม่ พร้อมระบบกระจายน้ำ
ตำบลเขาต่อ อำเภอปลายพระยา จังหวัดกระบี่
หมวด " ช " งานอ่างเก็บน้ำบางเท่าแม่ และอาคารประกอบ
งานก่อสร้างเขื่อน คสล. – แปลน และรูปตัดตามยาว

ผู้รับจ้าง : มหาวิทยาลัยเกษตรศาสตร์ วิทยาเขตเฉลิมพระเกียรติ จังหวัดสกลนคร

สำรวจ	(นายกฤษณ เกตุวดี)		
ออกแบบ	(ผศ.ดร.วิษวัฒ กรีพละ สย.9270)		
เขียนแบบ	(นายศิลป์ชนก ทิวาวงษ์)	ช). Amrg	
ตรวจแบบ	(รศ.ดร.ยอดเกียรติ มองคุณ สย.7309)	(ผศ.กฤษณ อยุธรบุล) ผู้อำนวยการโครงการ	
แบบเลขที่	สทน. 006/65	แบบแผ่นที่ ช3-002/038	628

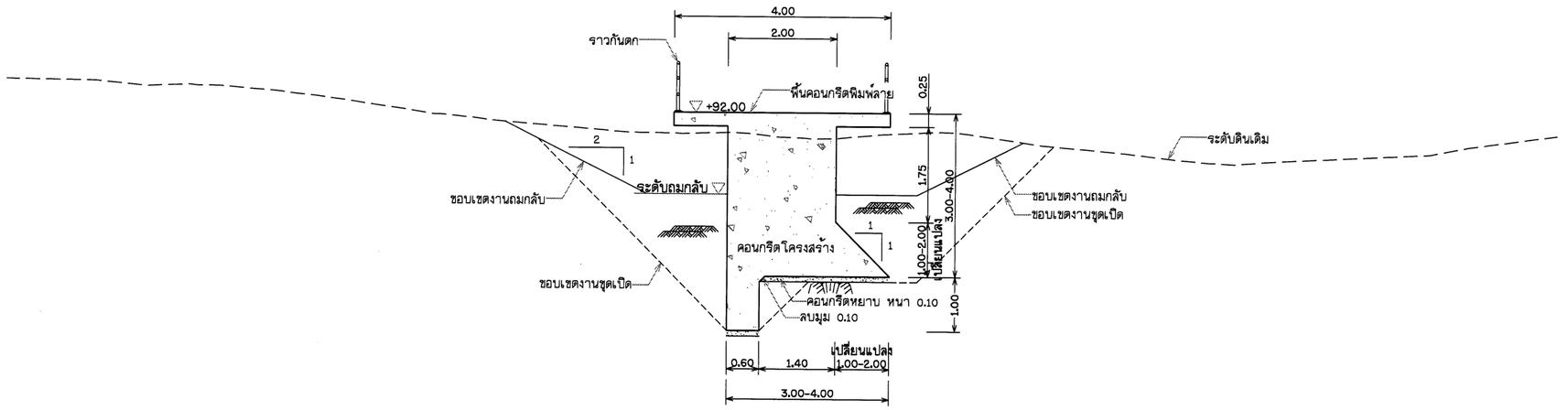

รูปตัดทั่วไป แบบที่ 1 (กม.0+010 ถึง 0+016.9 และ กม.0+118.18 ถึง 0+124)

มาตราส่วน 1 : 50

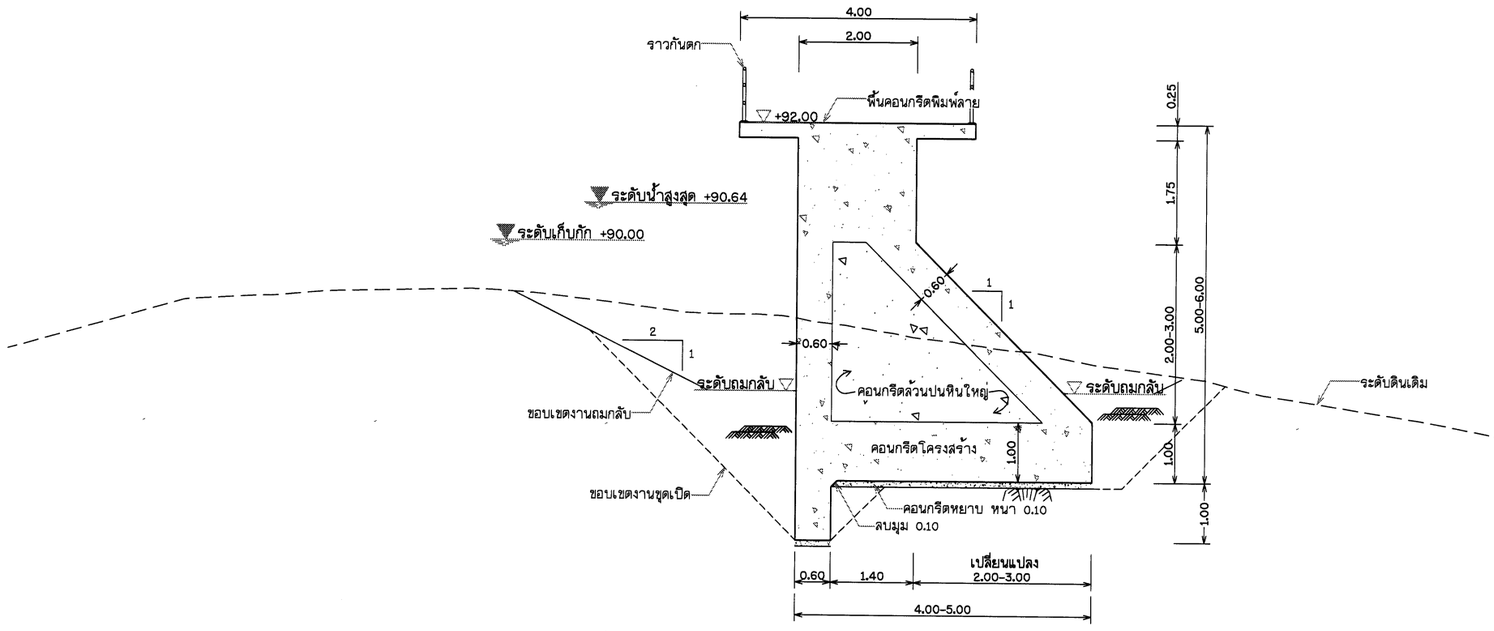

รูปตัดทั่วไป แบบที่ 2 (กม.0+016.9 ถึง 0+022.5 และ กม.0+104.54 ถึง 0+118.18)

มาตราส่วน 1 : 50

หมายเหตุ

1. ระดับ (ร.ท.ก.) และมิติต่าง ๆ กำหนดเป็นเมตร ระยะทางเป็นกิโลเมตร นอกจากแสดงไว้เป็นอย่างอื่น
2. ขนาดของหินใหญ่ สำหรับคอนกรีตล้วนปนหินใหญ่ ขนาดโตสุดไม่เกิน 0.30 ม.
3. ดินขุดที่จะนำมาถมกลับ ผู้รับจ้างจะต้องจัดเตรียมพื้นที่สำหรับการกองเก็บ และเสนอต่อวิศวกรผู้ควบคุมงานก่อนดำเนินการ
4. ดินถมกลับ จะต้องปราศจากอินทรียวัตถุ การถมกลับจะต้องทำการบดอัดเป็นชั้น ชั้นละไม่เกิน 0.30 ม. บดอัดแน่นไม่น้อยกว่า 95% S.P.D.T.

มาตราส่วน 1:50

0 1 2 3 4 5 ม.

กรมทรัพยากรน้ำ

โครงการอนุรักษ์พื้นฟู คลองบางเท่าแม่ พร้อมระบบกระจายน้ำ
ตำบลเขาต่อ อำเภอปลายพระยา จังหวัดกระบี่
หมวด " ข " งานอ่างเก็บน้ำบางเท่าแม่ และอาคารประกอบ
งานก่อสร้างเขื่อน คสล. - รูปตัดทั่วไป แบบที่ 1 และ 2

ผู้รับจ้าง : มหาวิทยาลัยเกษตรศาสตร์ วิทยาเขตเฉลิมพระเกียรติ จังหวัดสกลนคร				
สำรวจ	(นายภัทพล เกตุวดี)			
ออกแบบ	(ผศ.ดร.วิจนัวงศ์ กรีพละ สย.9270)			
เขียนแบบ	(นายศิลปินนท์ ทิวาวงษ์)			
ตรวจแบบ	(รศ.ดร.ยอนเกียรติ มองภูมิ สย.7309)	(ผศ.ภัทพล เกตุวดี) ผู้จัดการโครงการ		
แบบเลขที่	สทน. 006/65	แบบแผ่นที่	ช3-003/038	628

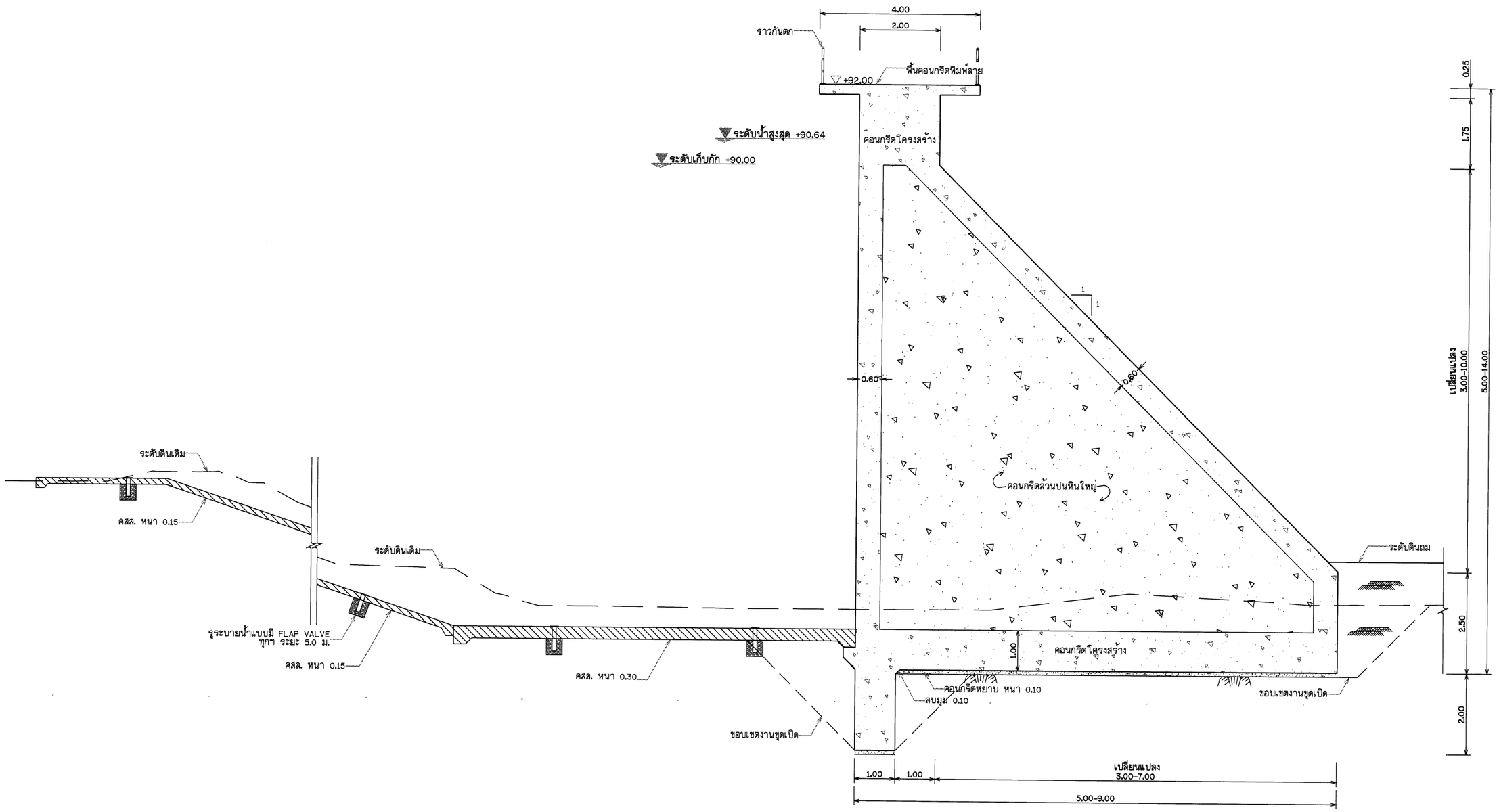

รูปตัดทั่วไป แบบที่ 3 (กม.0+022.5 ถึง 0+104.54)

มาตราส่วน 1 : 50

มาตราส่วน 1:50
0 1 2 3 4 5 ม.

หมายเหตุ

1. ระดับ (ร.ท.ก.) และมิติต่าง ๆ กำหนดเป็นเมตร ระยะทางเป็นกิโลเมตร นอกจากแสดงไว้เป็นอย่างอื่น
2. ขนาดของหินใหญ่ สำหรับคอนกรีตล้วนบนหินใหญ่ ขนาดโตสุดไม่เกิน 0.30 ม.
3. ดินขุดที่จะนำมาถมกลับ ผู้รับจ้างจะต้องจัดเตรียมพื้นที่สำหรับการกองเก็บ และเสนอต่อวิศวกรผู้ควบคุมงานก่อนดำเนินการ
4. ดินถมกลับ จะต้องปราศจากอินทรียวัตถุ การถมกลับจะต้องทำการบดอัดเป็นชั้น ชั้นละไม่เกิน 0.30 ม. บดอัดแน่นไม่น้อยกว่า 95% S.P.D.T.

กรมทรัพยากรน้ำ

โครงการอนุรักษ์พื้นฟู คลองบางเท่าแม่ พร้อมระบบกระจายน้ำ
ตำบลเขาต่อ อำเภอปลายพระยา จังหวัดกระบี่
หมวด " ข " งานอ่างเก็บน้ำบางเท่าแม่ และอาคารประกอบ
งานก่อสร้างเขื่อน คสล. - รูปตัดทั่วไป แบบที่ 3

ผู้รับจ้าง : มหาวิทยาลัยเกษตรศาสตร์ วิทยาเขตเฉลิมพระเกียรติ จังหวัดสกลนคร				
สำรวจ	(นายทศพล เกรวุฒิ)			
ออกแบบ	(ผศ.ดร.วิทวัฒ กรีพละ สย.9270)			
เขียนแบบ	(นายพีรพัฒน์ ทิวาวงษ์)	ชิ. สุขระบุล (ผศ.ทศพล ชยุระบุล) ผู้อำนวยการโครงการ		
ตรวจแบบ	(จศ.ดร.กอเกียรติ ทองพูลี สย.7309)			
แบบเลขที่	สทน. 006/65	แบบแผ่นที่	03-004/038	028

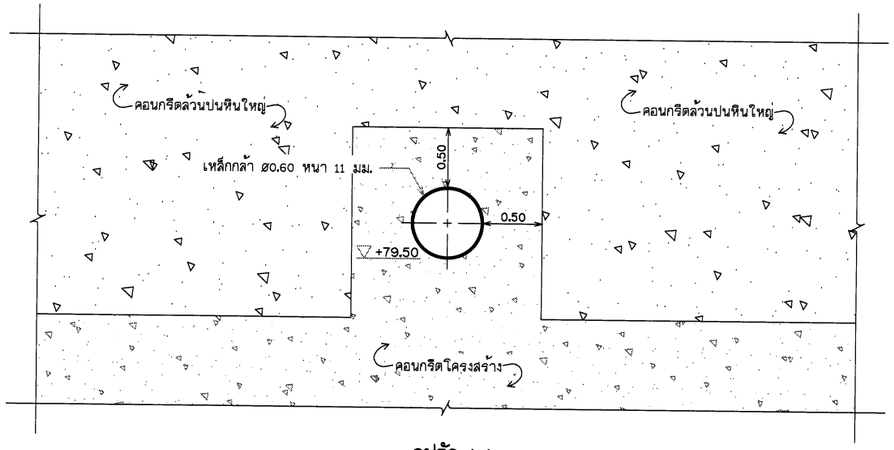

รูปตัด 1-1

มาตราส่วน 1 : 25

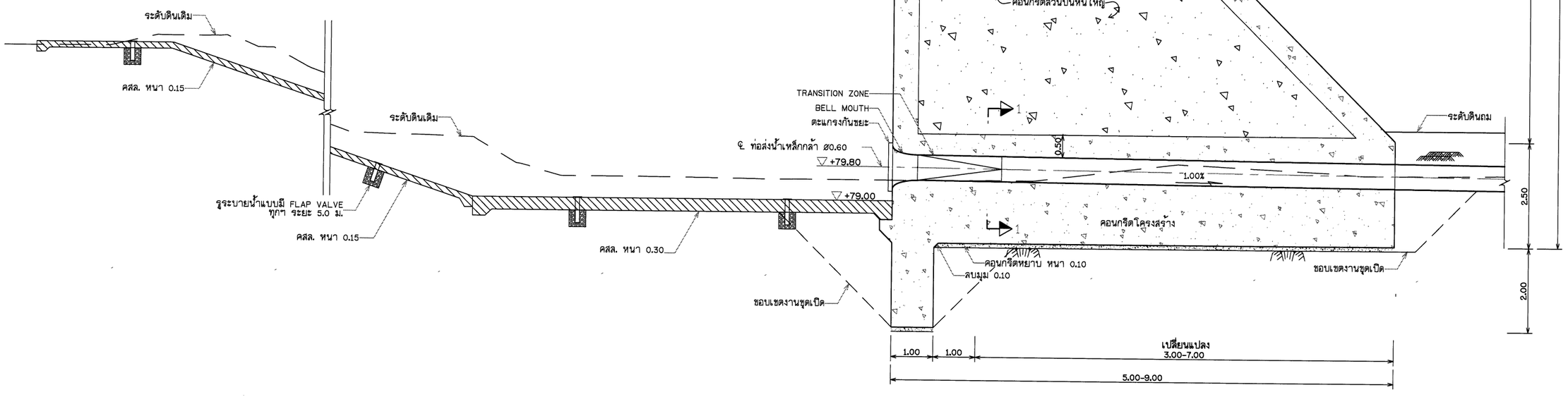

รูปตัดทั่วไป แบบที่ 3 (บริเวณท่อส่งน้ำ)

มาตราส่วน 1 : 50

มาตราส่วน 1:50

0 1 2 3 4 5 ม.

หมายเหตุ

1. ระดับ (ร.ท.ก.) และมิติต่าง ๆ กำหนดเป็นเมตร ระยะทางเป็นกิโลเมตร นอกจากแสดงไว้เป็นอย่างอื่น
2. ขนาดของหินใหญ่ สำหรับคอนกรีตล้วนปนหินใหญ่ ขนาดโตสุดไม่เกิน 0.30 ม.
3. ดินขุดที่จะนำมาถมกลับ ผู้รับจ้างจะต้องจัดเตรียมพื้นที่สำหรับการกองเก็บ และเสนอต่อวิศวกรผู้ควบคุมงานก่อนดำเนินการ
4. ดินถมกลับ จะต้องปราศจากอินทรียวัตถุ การถมกลับจะต้องทำการบดอัดเป็นชั้น ชั้นละไม่เกิน 0.30 ม. บดอัดแน่นไม่น้อยกว่า 95% S.P.D.T.

กรมทรัพยากรน้ำ

โครงการอนุรักษ์พื้นฐ คลองบางเท่าแม่ พร้อมระบบกระจายน้ำ
ตำบลเขาต่อ อำเภอปลายพระยา จังหวัดกระบี่
หมวด " ข " งานอ่างเก็บน้ำบางเท่าแม่ และอาคารประกอบ
งานก่อสร้างเขื่อน คสล. - รูปตัดทั่วไป แบบที่ 3 (บริเวณท่อส่งน้ำ)

ผู้รับจ้าง : มหาวิทยาลัยเกษตรศาสตร์ วิทยาเขตเฉลิมพระเกียรติ จังหวัดสกลนคร				
สำรวจ	(นายทศพล เกสรี)	ช). Gmmy		
ออกแบบ	(ผศ.ดร.วิษณุ กริชณะ สย.9270)	(ผศ.ทศพล จตุระบุล)		
เขียนแบบ	(นายสิทธิพงษ์ ทิวาวงษ์)	ผู้จัดการโครงการ		
ตรวจแบบ	(รศ.ดร.ภาณเกียรติ ตองพูลี สย.7309)			
แบบเลขที่	สทน. 006/65	แบบแผ่นที่	103-005/038	028

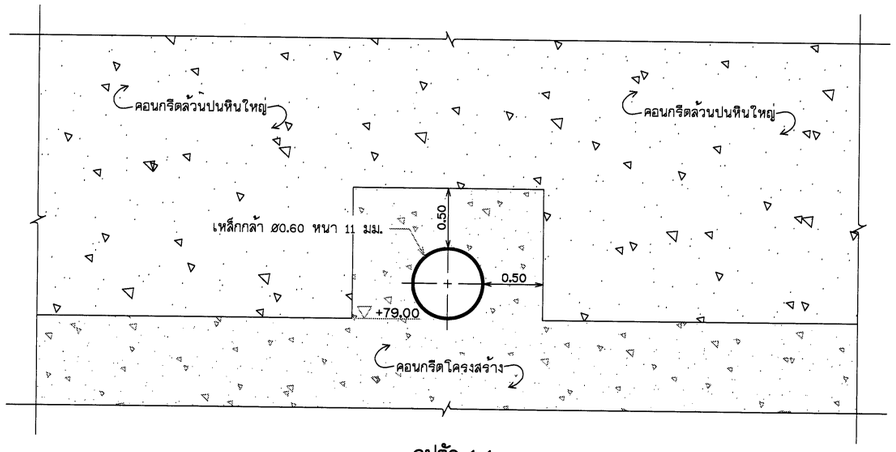

รูปตัด 1-1

มาตราส่วน 1 : 25

รูปตัดทั่วไป แบบที่ 3 (บริเวณท่อระบายลงลำน้ำเดิม/ระบายตะกอน)

มาตราส่วน 1 : 50

หมายเหตุ

1. ระดับ (ร.ท.ก.) และมิติต่าง ๆ กำหนดเป็นเมตร ระยะทางเป็นกิโลเมตร นอกจากแสดงไว้เป็นอย่างอื่น
2. ขนาดของหินใหญ่ สำหรับคอนกรีตล้วนปนหินใหญ่ ขนาดโตสุดไม่เกิน 0.30 ม.
3. ดินขุดที่จะนำมาถมกลับ ผู้รับจ้างจะต้องจัดเตรียมพื้นที่สำหรับการกองเก็บ และเสนอต่อวิศวกรผู้ควบคุมงานก่อนดำเนินการ
4. ดินถมกลับ จะต้องปราศจากอินทรียวัตถุ การถมกลับจะต้องทำการบดอัดเป็นชั้น ชั้นละไม่เกิน 0.30 ม. บดอัดแน่นไม่น้อยกว่า 95% S.P.D.T.

มาตราส่วน 1:50

0 1 2 3 4 5 ม.

กรมทรัพยากรน้ำ

โครงการอนุรักษ์พื้นฟู คลองบางเท่าแม่ พร้อมระบบกระจายน้ำ
ตำบลเขาต่อ อำเภอปลายพระยา จังหวัดกระบี่
หมวด " ข " งานอ่างเก็บน้ำบางเท่าแม่ และอาคารประกอบ
งานก่อสร้างเขื่อน คสล. - รูปตัดทั่วไป แบบที่ 3 (บริเวณท่อระบายตะกอน)

ผู้รับจ้าง : มหาวิทยาลัยเกษตรศาสตร์ วิทยาเขตเฉลิมพระเกียรติ จังหวัดสกลนคร				
สำรวจ	(นายกฤษณ เกตุสิริ)	(ผศ.ดร.ชัยวัฒ กรีพละ สย.9270)		
ออกแบบ				
เขียนแบบ	(นายณัฐนันท์ ทิวาวงษ์)			
ตรวจแบบ	(รศ.ดร.ธเนศวร์ เมืองพูล สย.7309)		(ผศ.ทศพล จตุระบุล) ผู้อำนวยการโครงการ	
แบบเลขที่	สทน. 006/65	แบบแผ่นที่	63-006/038	629

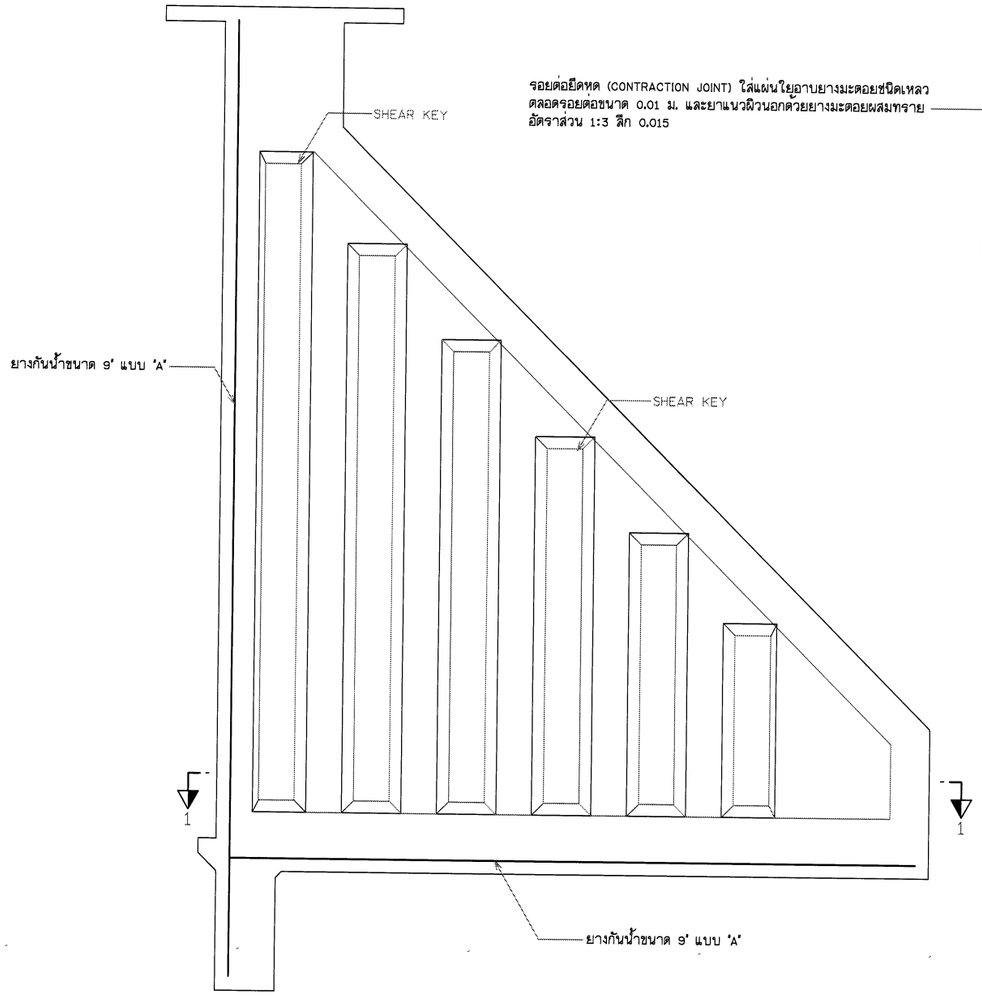

แบบขยายรอยต่อของเขื่อน คสล.

มาตราส่วน 1 : 50

รอยต่อยืดหด (CONTRACTION JOINT) ใส่แผ่นใยอัดยางมะตอยชนิดเหลว
ตลอดรอยต่อขนาด 0.01 ม. และยาแนวผิวนอกด้วยยางมะตอยผสมทราย
อัตราส่วน 1:3 ลึก 0.015

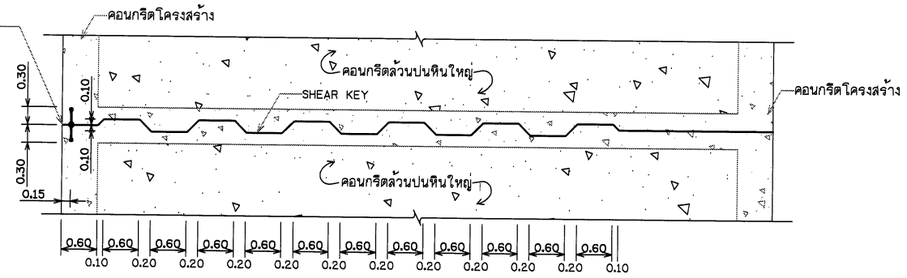

รูปตัด 1-1 แสดงสัดส่วน SHEAR KEY

มาตราส่วน 1 : 50

หมายเหตุ

1. ระดับ (ร.ท.ก.) และมิติต่าง ๆ กำหนดเป็นเมตร ระยะทางเป็นกิโลเมตร นอกจากแสดงไว้เป็นอย่างอื่น
2. ขนาดของหินใหญ่ สำหรับคอนกรีตล้วนปนหินใหญ่ ขนาดโตสุดไม่เกิน 0.30 ม.
3. ดินชุดที่จะนำมาถมกลับ ผู้รับจ้างจะต้องจัดเตรียมพื้นที่สำหรับการกองเก็บ และเสนอต่อวิศวกรผู้ควบคุมงานก่อนดำเนินการ
4. ดินถมกลับ จะต้องปราศจากอินทรีย์วัตถุ การถมกลับจะต้องทำการบดอัดเป็นชั้น ชั้นละไม่เกิน 0.30 ม. บดอัดแน่นไม่น้อยกว่า 95% S.P.D.T.

มาตราส่วน 1:50
0 1 2 3 4 5 ม.

แบบประกอบ
1. การติดตั้งยางกันน้ำ

แบบเลขที่
ช3 038/038

กรมทรัพยากรน้ำ

โครงการอนุรักษ์พื้นฟู คลองบางเท่าแม่ พร้อมระบบกระจายน้ำ
ตำบลเขาต่อ อำเภอปลายพระยา จังหวัดกระบี่
หมวด " ข " งานอ่างเก็บน้ำบางเท่าแม่ และอาคารประกอบ
งานก่อสร้างเขื่อน คสล. - แบบขยายรอยต่อของเขื่อน คสล.

ผู้รับจ้าง : มหาวิทยาลัยเกษตรศาสตร์ วิทยาเขตเฉลิมพระเกียรติ จังหวัดสกลนคร

สำรวจ	(นายกล้าหล เกตุสิริ)			
ออกแบบ	(ผศ.ดร.วิษณ์วงศ์ กรีพละ สย.9270)			
เขียนแบบ	(นายสิทธินนท์ ทิวาวงษ์)			
ตรวจแบบ	(รศ.ดร.ยอแสยะห์ มองพลี สย.7309)	ช).		
แบบเลขที่	สพน. 006/65	แบบแผ่นที่	ช3-007/038	628

(ผศ.ดร.กล้าหล เกตุสิริ)
ผู้อำนวยการโครงการ

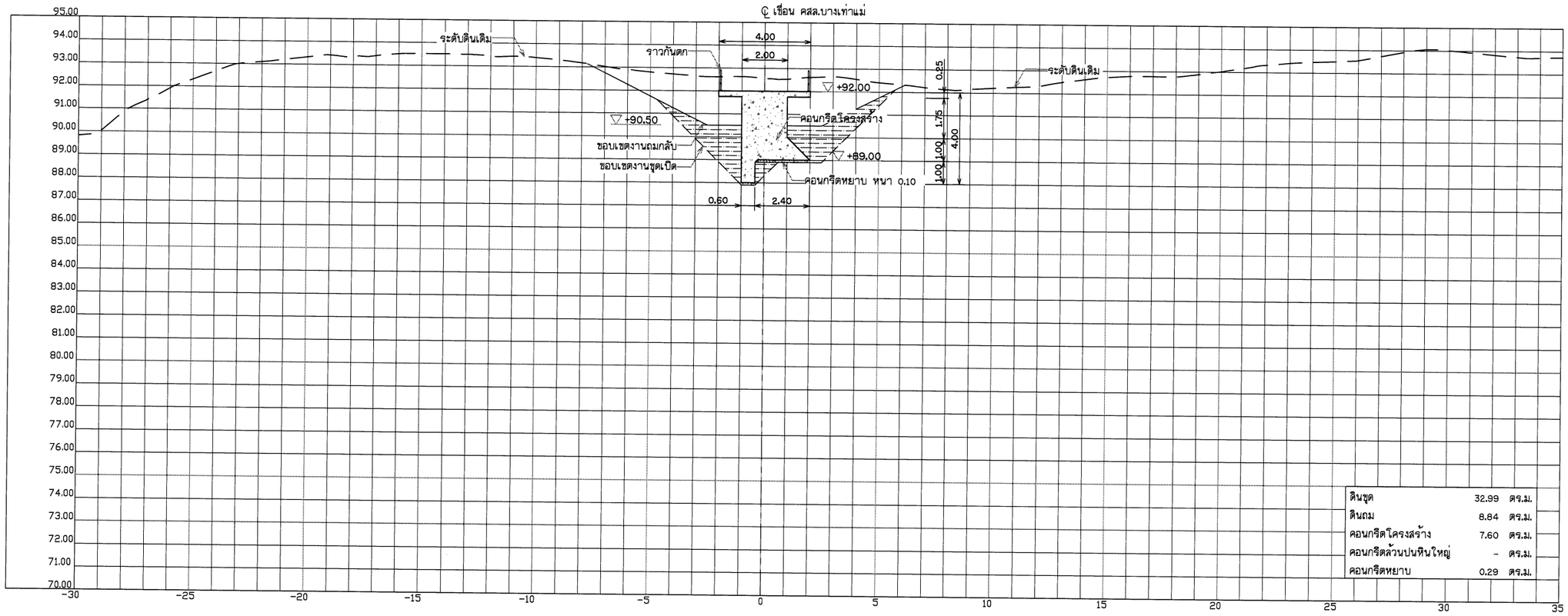

ดินขุด	32.99	ตร.ม.
ดินถม	8.84	ตร.ม.
คอนกรีตโครงสร้าง	7.60	ตร.ม.
คอนกรีตล้วนปนหินใหญ่	-	ตร.ม.
คอนกรีตหยาบ	0.29	ตร.ม.

รูปตัดเขื่อน คสล. - กม.0+010

มาตราส่วน 1 : 100

มาตราส่วน 1:100

0 2 4 6 8 10 ม.

หมายเหตุ

1. ระดับ (ร.ท.ก.) และมิติต่าง ๆ กำหนดเป็นเมตร ระยะทางเป็นกิโลเมตร นอกจากแสดงไว้เป็นอย่างอื่น
2. ขนาดของหินใหญ่ สำหรับคอนกรีตล้วนปนหินใหญ่ ขนาดโตสุดไม่เกิน 0.30 ม.
3. ดินขุดที่จะนำมาถมกลับ ผู้รับจ้างจะต้องจัดเตรียมพื้นที่สำหรับการกองเก็บ และเสนอต่อวิศวกรผู้ควบคุมงานก่อนดำเนินการ
4. ดินถมกลับ จะต้องปราศจากอินทรีย์วัตถุ การถมกลับจะต้องทำการบดอัดเป็นชั้น ชั้นละไม่เกิน 0.30 ม. บดอัดแน่นไม่น้อยกว่า 95% S.P.D.T.

กรมทรัพยากรน้ำ

โครงการอนุรักษ์พื้นฟู คลองบางเท่าแม่ พร้อมระบบกระจายน้ำ
ตำบลเขาต่อ อำเภอปลายพระยา จังหวัดกระบี่
หมวด " ข " งานอ่างเก็บน้ำบางเท่าแม่ และอาคารประกอบ
งานก่อสร้างเขื่อน คสล. - รูปตัดขวาง กม.ที่ 0+010

ผู้รับจ้าง : มหาวิทยาลัยเกษตรศาสตร์ วิทยาเขตเฉลิมพระเกียรติ จังหวัดสกลนคร

สำรวจ	(นายทศพล เกษรสิ)	
ออกแบบ	(ผศ.ดร.วิพัฒน์ กรีพละ สย.9270)	
เขียนแบบ	(นายสิทธินนท์ ทิวาวงษ์)	(ผศ.ทศพล จตุรบุล) ผู้จัดการโครงการ
ตรวจแบบ	(จศ.ดร.ชาติเกียรติ์ แดงภูมิ สย.7309)	
แบบเลขที่	สทน. 006/65	แบบแผ่นที่ 113-006/038 028

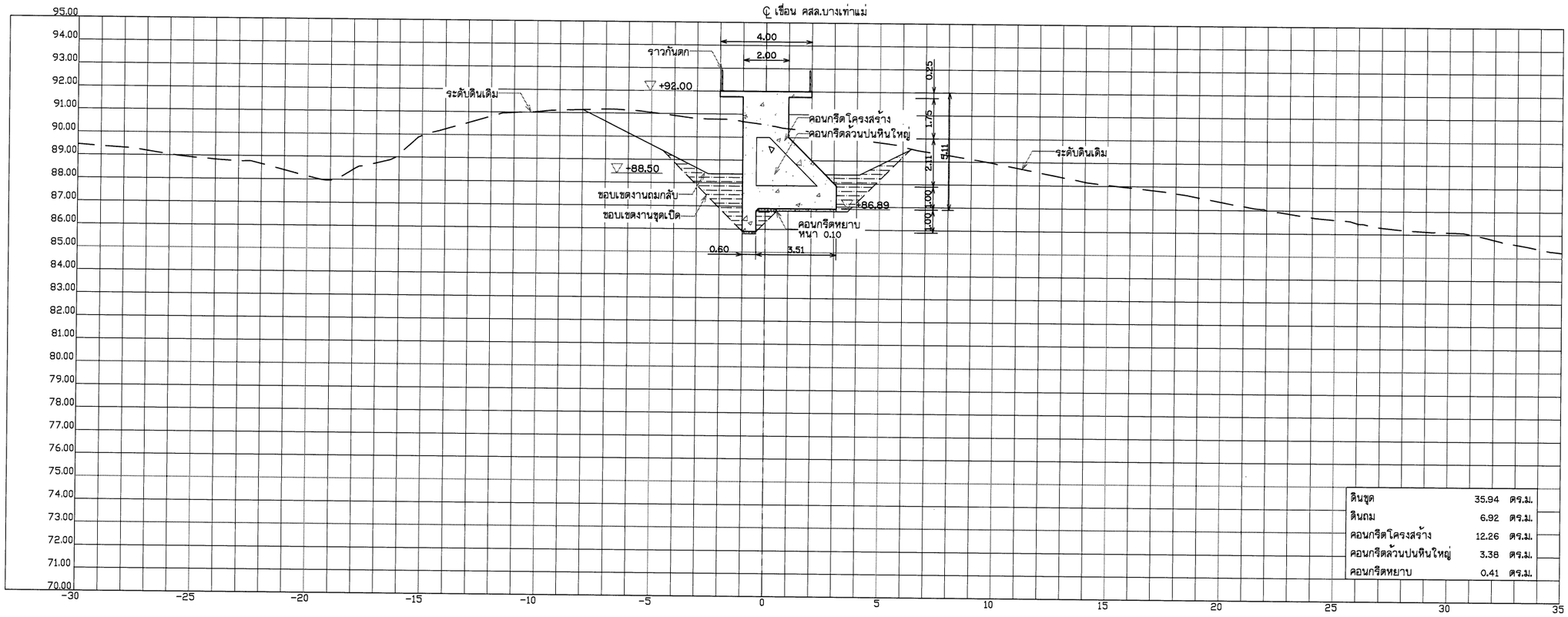

ดินขุด	35.94	ตร.ม.
ดินถม	6.92	ตร.ม.
คอนกรีตโครงสร้าง	12.26	ตร.ม.
คอนกรีตล้วนปนหินใหญ่	3.38	ตร.ม.
คอนกรีตหยาบ	0.41	ตร.ม.

รูปตัดเขื่อน คสล. - กม.0+020

มาตราส่วน 1 : 100

มาตราส่วน 1:100

0 2 4 6 8 10 ม.

หมายเหตุ

1. ระดับ (ร.ท.ก.) และมิติต่าง ๆ กำหนดเป็นเมตร ระยะทางเป็นกิโลเมตร นอกจากแสดงไว้เป็นอย่างอื่น
2. ขนาดของหินใหญ่ สำหรับคอนกรีตล้วนปนหินใหญ่ ขนาดโตสุดไม่เกิน 0.30 ม.
3. ดินขุดที่จะนำมาถมกลับ ผู้รับจ้างจะต้องจัดเตรียมพื้นที่สำหรับการกองเก็บ และเสนอต่อวิศวกรผู้ควบคุมงานก่อนดำเนินการ
4. ดินถมกลับ จะต้องปราศจากอินทรีย์วัตถุ การถมกลับจะต้องทำการบดอัดเป็นชั้น ชั้นละไม่เกิน 0.30 ม. บดอัดแน่นไม่น้อยกว่า 95% S.P.D.T.

กรมทรัพยากรน้ำ

โครงการอนุรักษ์พื้นฟู คลองบางเท่าแม่ พร้อมระบบกระจายน้ำ
ตำบลเขาต่อ อำเภอปลายพระยา จังหวัดกระบี่
หมวด " ข " งานอ่างเก็บน้ำบางเท่าแม่ และอาคารประกอบ
งานก่อสร้างเขื่อน คสล. - รูปตัดขวาง กม.ที่ 0+020

ผู้รับจ้าง : มหาวิทยาลัยเกษตรศาสตร์ วิทยาเขตเฉลิมพระเกียรติ จังหวัดสกลนคร				
สำรวจ	(นายทศพล เกสรี)	ชื่อ นายทศพล เกสรี		
ออกแบบ	(ผศ.ดร.วิจารวัฒ กรีพละ สย.9270)			
เขียนแบบ	(นายมิตรินทร์ ทิวาวงษ์)			
ตรวจแบบ	(ว่าที่ร.อ.เกียรติ์ มองพุฒิ สย.7309)	(ผศ.ทศพล เกสรเกล) ผู้อำนวยการโครงการ		
แบบเลขที่	สทน. 006/65	แบบแผ่นที่	ช3-009/038	628

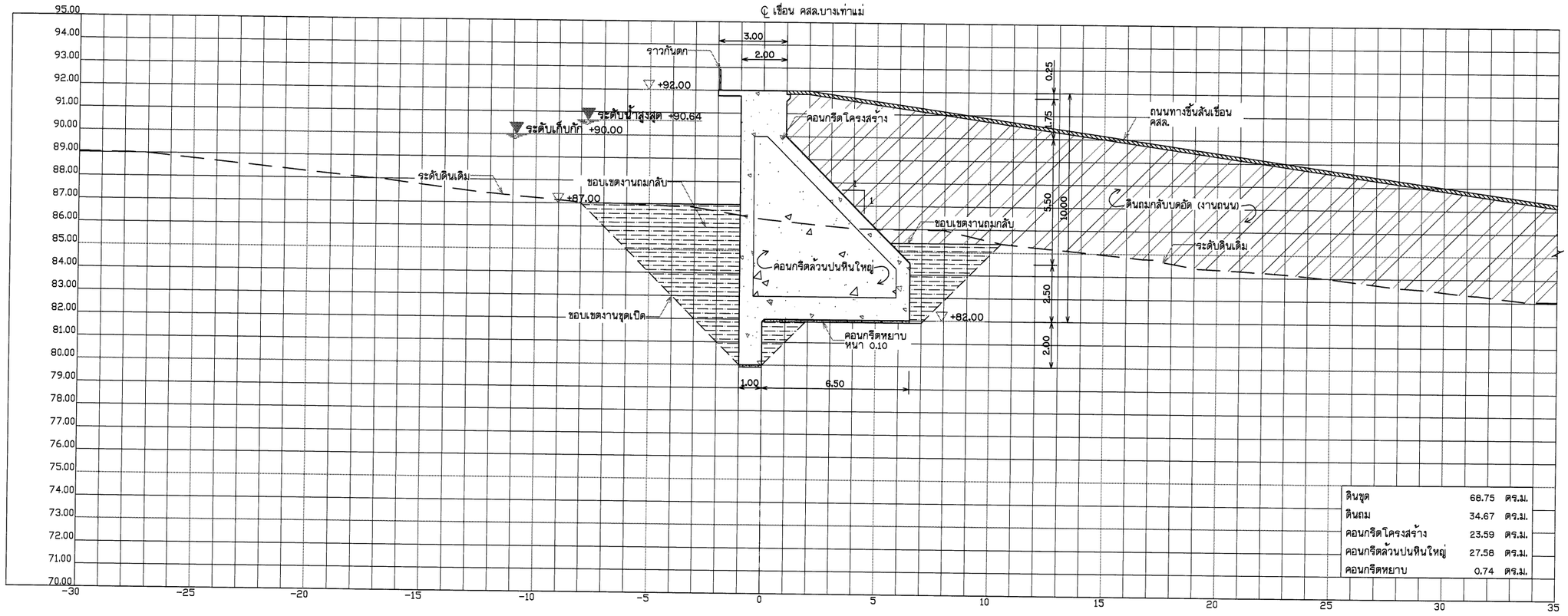

รูปตัดเขื่อน คสล. - กม.0+030

มาตราส่วน 1 : 100

มาตราส่วน 1:100
0 2 4 6 8 10 ม.

หมายเหตุ

1. ระดับ (ร.ท.ก.) และมิติต่าง ๆ กำหนดเป็นเมตร ระยะทางเป็นกิโลเมตร นอกจากแสดงไว้เป็นอย่างอื่น
2. ขนาดของหินใหญ่ สำหรับคอนกรีตล้วนปนหินใหญ่ ขนาดโตสุดไม่เกิน 0.30 ม.
3. ดินขุดที่จะนำมาถมกลับ ผู้รับจ้างจะต้องจัดเตรียมพื้นที่สำหรับการกองเก็บ และเสนอต่อวิศวกรผู้ควบคุมงานก่อนดำเนินการ
4. ดินถมกลับ จะต้องปราศจากอินทรีย์วัตถุ การถมกลับจะต้องทำการบดอัดเป็นชั้น ชั้นละไม่เกิน 0.30 ม. บดอัดแน่นไม่น้อยกว่า 95% S.P.D.T.

กรมทรัพยากรน้ำ

โครงการอนุรักษ์ฟื้นฟู คลองบางเท่าแม่ พร้อมระบบกระจายน้ำ
ตำบลเขาต่อ อำเภอปลายพระยา จังหวัดกระบี่
หมวด " ข " งานอ่างเก็บน้ำบางเท่าแม่ และอาคารประกอบ
งานก่อสร้างเขื่อน คสล. - รูปตัดขวาง กม.ที่ 0+030

ผู้รับจ้าง : มหาวิทยาลัยเกษตรศาสตร์ วิทยาเขตเฉลิมพระเกียรติ จังหวัดสกลนคร				
สำรวจ	(นายทศพล เกตุภูมิ)	ช. ลิมาคุ		
ออกแบบ	(ผศ.ดร.วิษณ์วงศ์ กรีทอง สย.9270)			
เขียนแบบ	(นายณัฐพันธุ์ ทิวาวงษ์)			
ตรวจแบบ	(รศ.ดร.ยงยุทธ์ มองพุฒิ สย.7309)			
แบบเลขที่	สทน. 006/65	แบบแม่บทที่	153-010/038	628

(ผศ.ทศพล เกตุภูมิ)
ผู้จัดการโครงการ

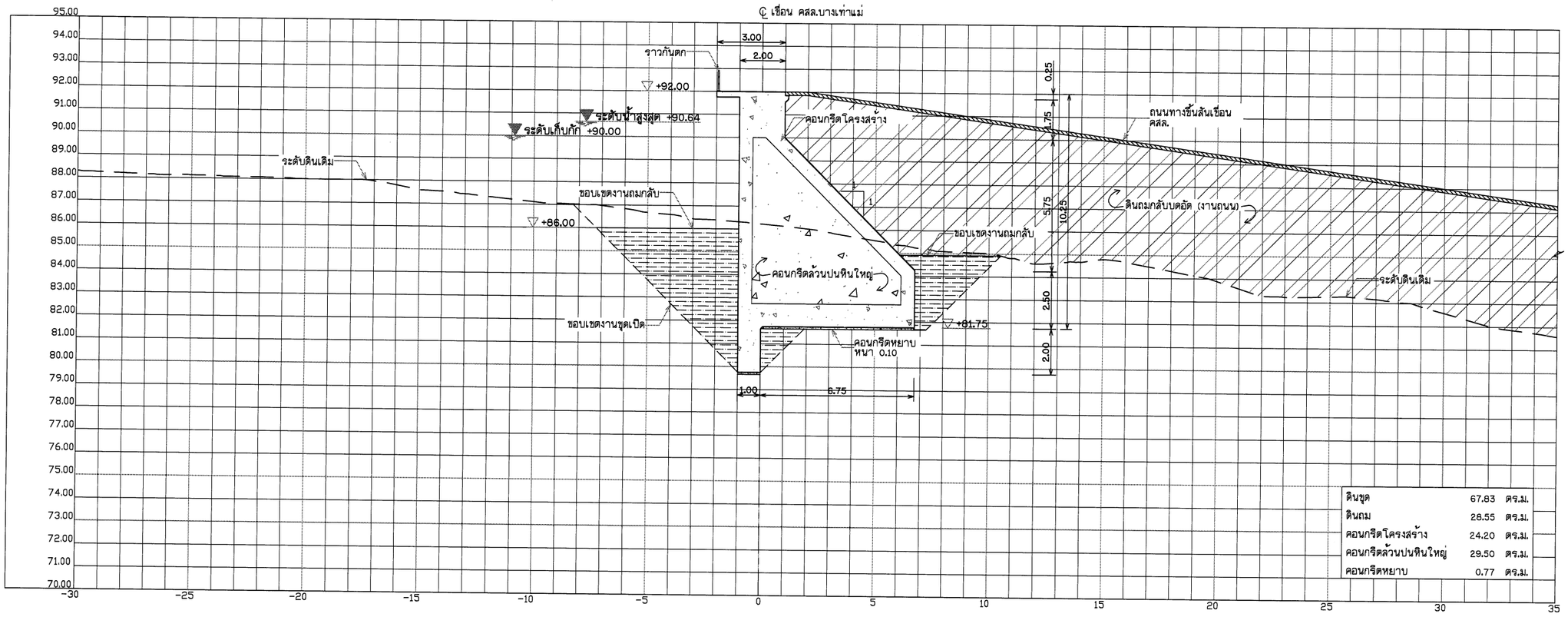

รูปตัดเขื่อน คสล. - กม.0+040

มาตราส่วน 1 : 100

มาตราส่วน 1:100

0 2 4 6 8 10 ม.

หมายเหตุ

1. ระดับ (ร.ท.ก.) และมิติต่าง ๆ กำหนดเป็นเมตร ระยะทางเป็นกิโลเมตร นอกจากแสดงไว้เป็นอย่างอื่น
2. ขนาดของหินใหญ่ สำหรับคอนกรีตล้วนปนหินใหญ่ ขนาดโตสุดไม่เกิน 0.30 ม.
3. ดินขุดที่จะนำมาถมกลับ ผู้รับจ้างจะต้องจัดเตรียมพื้นที่สำหรับการกองเก็บ และเสนอต่อวิศวกรผู้ควบคุมงานก่อนดำเนินการ
4. ดินถมกลับ จะต้องปราศจากอินทรีย์วัตถุ การถมกลับจะต้องทำการบดอัดเป็นชั้น ชั้นละไม่เกิน 0.30 ม. บดอัดแน่นไม่น้อยกว่า 95% S.P.D.T.

กรมทรัพยากรน้ำ

โครงการอนุรักษ์พื้นฟู คลองบางเท่าแม่ พร้อมระบบกระจายน้ำ
ตำบลเขาต่อ อำเภอปลายพระยา จังหวัดกระบี่
หมวด " ข " งานอ่างเก็บน้ำบางเท่าแม่ และอาคารประกอบ
งานก่อสร้างเขื่อน คสล. - รูปตัดขวาง กม.ที่ 0+040

ผู้รับจ้าง : มหาวิทยาลัยเกษตรศาสตร์ วิทยาเขตเฉลิมพระเกียรติ จังหวัดสกลนคร				
สำรวจ	(นายพงศพล เกตุวดี)	(ผศ.ทรงพล อยู่ระบุล) ผู้จัดการโครงการ		
ออกแบบ	(ผศ.ดร.วิทวัฒน์ กฤษณะ สย.9270)			
เขียนแบบ	(นายสิริพันนท์ ที่ราวงษ์)			
ตรวจแบบ	(รศ.ดร.ยอดเยี่ยงศ์ ผลงาม สย.7309)			
แบบมาตรฐาน	สทน. 006/65	แบบแม่บทที่	113-011/038	028

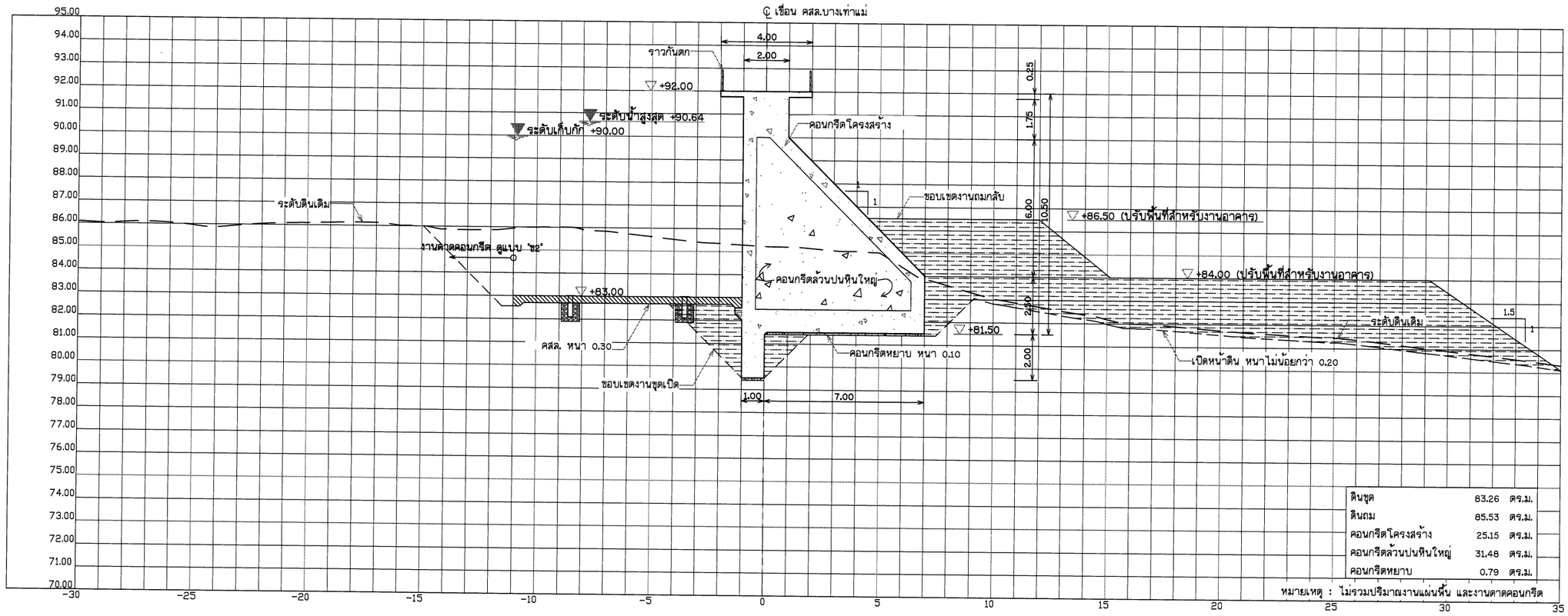

ดินขุด	83.26	ตร.ม.
ดินถม	85.53	ตร.ม.
คอนกรีตโครงสร้าง	25.15	ตร.ม.
คอนกรีตล้วนปนหินใหญ่	31.48	ตร.ม.
คอนกรีตหยาบ	0.79	ตร.ม.

หมายเหตุ : ไม่รวมปริมาณงานแผ่นพื้น และงานขาดคอนกรีต

รูปตัดเขื่อน คสล. - กม.0+050

มาตราส่วน 1 : 100

มาตราส่วน 1:100

0 2 4 6 8 10 ม.

หมายเหตุ

1. ระดับ (ร.ท.ก.) และมิติต่าง ๆ กำหนดเป็นเมตร ระยะทางเป็นกิโลเมตร นอกจากแสดงไว้เป็นอย่างอื่น
2. ขนาดของหินใหญ่ สำหรับคอนกรีตล้วนปนหินใหญ่ ขนาดโตสุดไม่เกิน 0.30 ม.
3. ดินขุดที่จะนำมาถมกลับ ผู้รับจ้างจะต้องจัดเตรียมพื้นที่สำหรับการกองเก็บ และเสนอต่อวิศวกรผู้ควบคุมงานก่อนดำเนินการ
4. ดินถมกลับ จะต้องปราศจากอินทรีย์วัตถุ การถมกลับจะต้องทำการบดอัดเป็นชั้น ชั้นละไม่เกิน 0.30 ม. บดอัดแน่นไม่น้อยกว่า 95% S.P.D.T.

กรมทรัพยากรน้ำ

โครงการอนุรักษ์พื้นฟู คลองบางเท่าแม่ พร้อมระบบกระจายน้ำ
ตำบลเขาต่อ อำเภอปลายพระยา จังหวัดกระบี่
หมวด " ข " งานอ่างเก็บน้ำบางเท่าแม่ และอาคารประกอบ
งานก่อสร้างเขื่อน คสล. - รูปตัดขวาง กม.ที่ 0+050

ผู้รับจ้าง : มหาวิทยาลัยเกษตรศาสตร์ วิทยาเขตเฉลิมพระเกียรติ จังหวัดสกลนคร				
สำรวจ	(นายสหัส บารุงสิ)			
ออกแบบ	(นส.ศศ.วิษณ์วรา กริชชะ สย.9270)			
เขียนแบบ	(นายสัตพันธ์ ทิวารังษ์)			
ตรวจแบบ	(วศ.ชาญเกียรติ มองภูมิ สย.7309)			
แบบเลขที่	สทน. 006/65	แบบแผ่นที่	53-012/038	628

(นส.เกศกาล จตุระบุล)
ผู้อำนวยการโครงการ

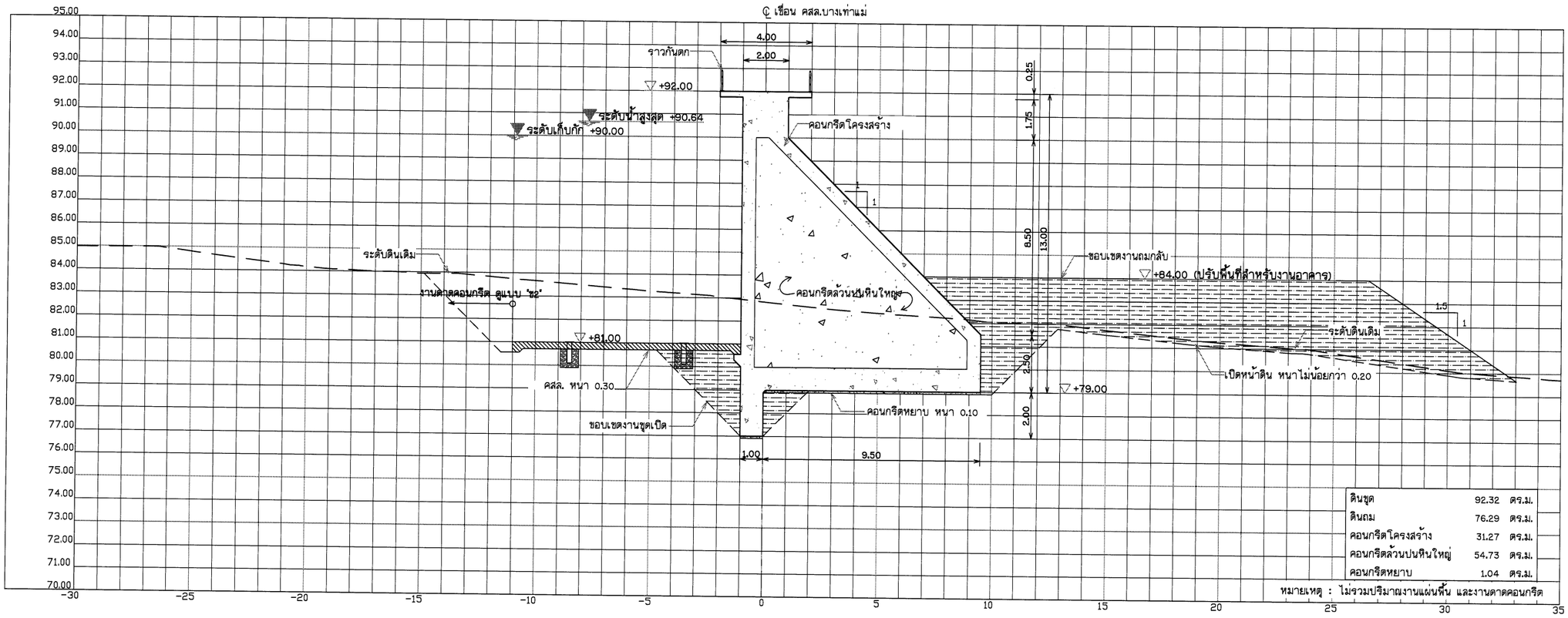

ดินขุด	92.32	ตร.ม.
ดินถม	76.29	ตร.ม.
คอนกรีตโครงสร้าง	31.27	ตร.ม.
คอนกรีตล้วนปนหินใหญ่	54.73	ตร.ม.
คอนกรีตหยาบ	1.04	ตร.ม.

หมายเหตุ : ไม่รวมปริมาณงานแผ่นพื้น และงานตกแต่งคอนกรีต

รูปตัดเขื่อน คสล. - กม.0+060

มาตราส่วน 1 : 100

มาตราส่วน 1:100

0 2 4 6 8 10 ม.

หมายเหตุ

1. ระดับ (ร.ท.ก.) และมิติต่าง ๆ กำหนดเป็นเมตร ระยะทางเป็นกิโลเมตร นอกจากแสดงไว้เป็นอย่างอื่น
2. ขนาดของหินใหญ่ สำหรับคอนกรีตล้วนปนหินใหญ่ ขนาดโตสุดไม่เกิน 0.30 ม.
3. ดินขุดที่จะนำมาถมกลับ ผู้รับจ้างจะต้องจัดเตรียมพื้นที่สำหรับการกองเก็บ และเสนอต่อวิศวกรผู้ควบคุมงานก่อนดำเนินการ
4. ดินถมกลับ จะต้องปราศจากอินทรีย์วัตถุ การถมกลับจะต้องทำการบดอัดเป็นชั้น ชั้นละไม่เกิน 0.30 ม. บดอัดแน่นไม่น้อยกว่า 95% S.P.D.T.

กรมทรัพยากรน้ำ

โครงการอนุรักษ์พื้นฟู คลองบางเท่าแม่ พร้อมระบบกระจายน้ำ
ตำบลเขาต่อ อำเภอปลายพระยา จังหวัดกระบี่
หมวด " ข " งานอ่างเก็บน้ำบางเท่าแม่ และอาคารประกอบ
งานก่อสร้างเขื่อน คสล. - รูปตัดขวาง กม.ที่ 0+060

ผู้รับจ้าง : มหาวิทยาลัยเกษตรศาสตร์ วิทยาเขตเฉลิมพระเกียรติ จังหวัดสกลนคร				
สำรวจ	(นายพงศกร เกตุสิริ)			
ออกแบบ	(ผศ.ดร.วิจารัตน์ กรีพละ สย.9270)			
เขียนแบบ	(นายสัตติพันธ์ ศิริวาวงษ์)	ว).		
ตรวจแบบ	(รศ.ดร.ยอดเกียรติ ผลงาม สย.7309)	(ผศ.เทพพล จตุระบุล) ผู้อำนวยการโครงการ		
แบบเลขที่	สพน. 006/65	แบบแผ่นที่	113-013/038	028

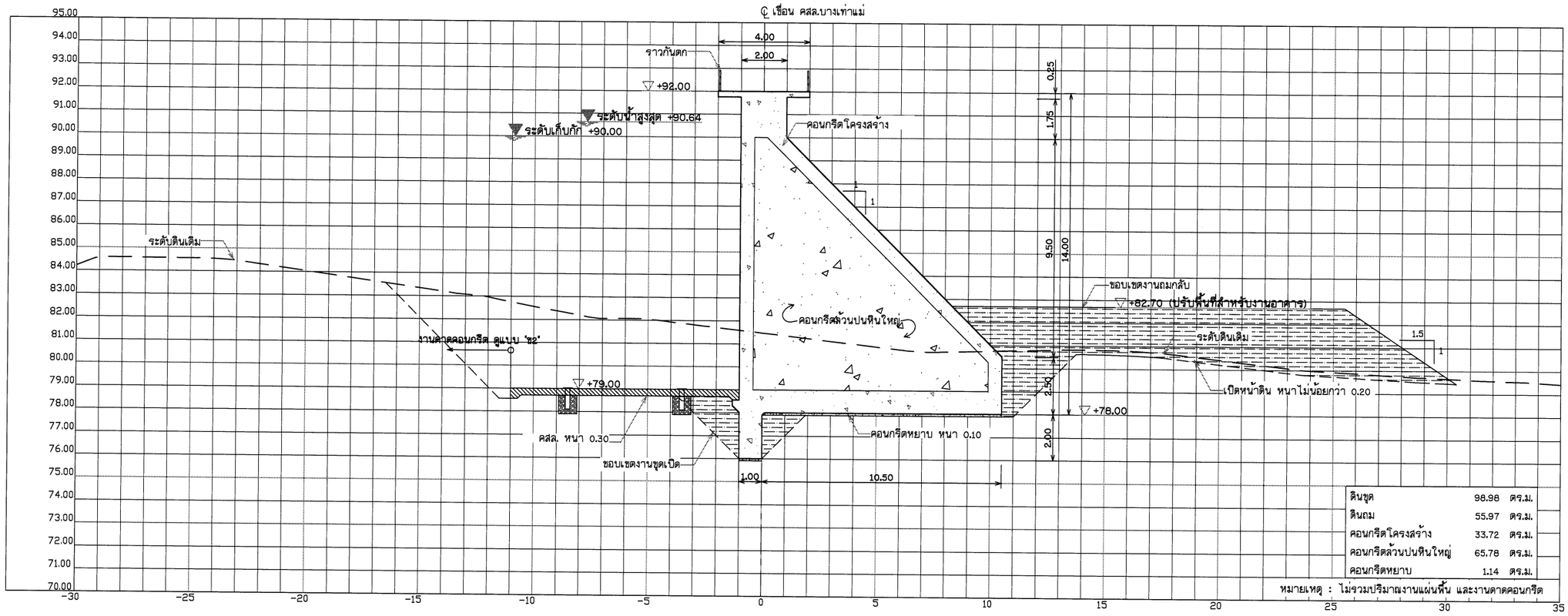

ดินขุด	98.98	ตร.ม.
ดินถม	55.97	ตร.ม.
คอนกรีตโครงสร้าง	33.72	ตร.ม.
คอนกรีตล้วนปนหินใหญ่	65.78	ตร.ม.
คอนกรีตหยาบ	1.14	ตร.ม.

หมายเหตุ : ไม่รวมปริมาณงานแผ่นพื้น และงานขาดคอนกรีต

รูปตัดเขื่อน คสล. - กม.0+070

มาตราส่วน 1 : 100

มาตราส่วน 1:100

0 2 4 6 8 10 ม.

หมายเหตุ

1. ระดับ (ร.ท.ก.) และมิติต่าง ๆ กำหนดเป็นเมตร ระยะทางเป็นกิโลเมตร นอกจากแสดงไว้เป็นอย่างอื่น
2. ขนาดของหินใหญ่ สำหรับคอนกรีตล้วนปนหินใหญ่ ขนาดโตสุดไม่เกิน 0.30 ม.
3. ดินขุดที่จะนำมาถมกลับ ผู้รับจ้างจะต้องจัดเตรียมพื้นที่สำหรับการกองเก็บ และเสนอต่อวิศวกรผู้ควบคุมงานก่อนดำเนินการ
4. ดินถมกลับ จะต้องปราศจากอินทรียวัตถุ การถมกลับจะต้องทำการบดอัดเป็นชั้น ชั้นละไม่เกิน 0.30 ม. บดอัดแน่นไม่น้อยกว่า 95% S.P.D.T.

กรมทรัพยากรน้ำ

โครงการอนุรักษ์พื้นฟู คลองบางเท่าแม่ พร้อมระบบกระจายน้ำ
ตำบลเขาต่อ อำเภอปลายพระยา จังหวัดกระบี่
หมวด " ช " งานอ่างเก็บน้ำบางเท่าแม่ และอาคารประกอบ
งานก่อสร้างเขื่อน คสล. - รูปตัดขวาง กม.ที่ 0+070

ผู้รับจ้าง : มหาวิทยาลัยเกษตรศาสตร์ วิทยาเขตเฉลิมพระเกียรติ จังหวัดสกลนคร				
สำรวจ	(นายปกรณ์ เกตุวดี)			
ออกแบบ	(ผศ.ดร.วิจารณ์ กรีพละ สย.9270)			
เขียนแบบ	(นายพีรพัฒน์ ศิลาชู)	(ผศ.ทศพล จตุระบุล) ผู้อำนวยการโครงการ		
ตรวจแบบ	(จสต.ชาญเกียรติ แดงชูสี สย.7309)			
แบบมาตรฐานที่	สทน. 006/65	แบบแผ่นที่	53-014/038	628

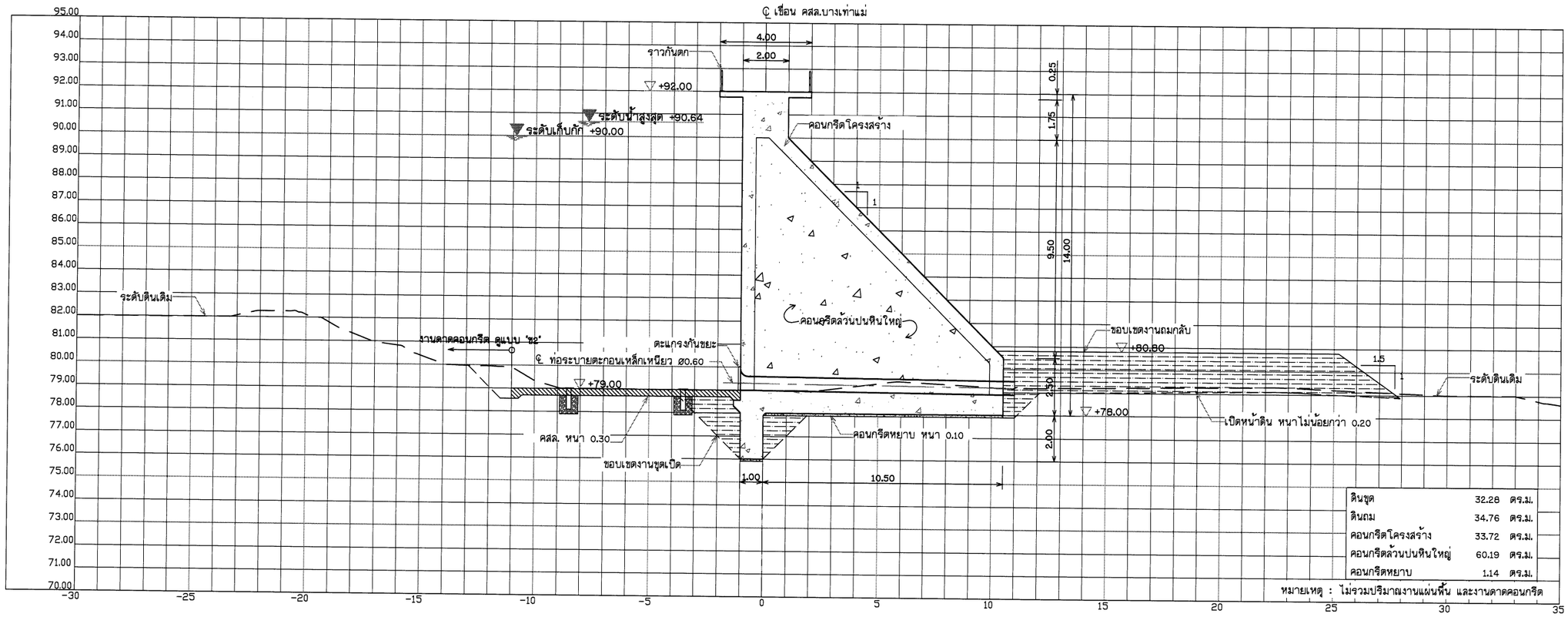

รูปตัดเขื่อน คสล. - กม.0+080

มาตราส่วน 1 : 100

มาตราส่วน 1:100

0 2 4 6 8 10 ม.

หมายเหตุ

1. ระดับ (ร.ท.ก.) และมิติต่าง ๆ กำหนดเป็นเมตร ระยะทางเป็นกิโลเมตร นอกจากแสดงไว้เป็นอย่างอื่น
2. ขนาดของหินใหญ่ สำหรับคอนกรีตล้วนปนหินใหญ่ ขนาดโตสุดไม่เกิน 0.30 ม.
3. ดินขุดที่จะนำมาถมกลับ ผู้รับจ้างจะต้องจัดเตรียมพื้นที่สำหรับการกองเก็บ และเสนอต่อวิศวกรผู้ควบคุมงานก่อนดำเนินการ
4. ดินถมกลับ จะต้องปราศจากอินทรีย์วัตถุ การถมกลับจะต้องทำการบดอัดเป็นชั้น ชั้นละไม่เกิน 0.30 ม. บดอัดแน่นไม่น้อยกว่า 95% S.P.D.T.

กรมทรัพยากรน้ำ

โครงการอนุรักษ์พื้นฟู คลองบางเท่าแม่ พร้อมระบบกระจายน้ำ
ตำบลเขาต่อ อำเภอปลายพระยา จังหวัดกระบี่
หมวด " ช " งานอ่างเก็บน้ำบางเท่าแม่ และอาคารประกอบ
งานก่อสร้างเขื่อน คสล. - รูปตัดขวาง กม.ที่ 0+080

ผู้รับจ้าง : มหาวิทยาลัยเกษตรศาสตร์ วิทยาเขตเฉลิมพระเกียรติ จังหวัดสกลนคร

สำรวจ	(นายทศพล เกตุสิ)	ช).	
ออกแบบ	(ผศ.ดร.วิษณุวัฒ กริชชะ สธ.9270)	(ผศ.ทศพล จตุระบุล)	
เขียนแบบ	(นายมิตสันนท์ ที่ราวงษ์)	ผู้อำนวยการโครงการ	
ตรวจแบบ	(รศ.ดร.ชาตเกียรติ มองพุลี สธ.7309)		
แบบมาตรที่	สทน. 006/65	แบบแผ่นที่	53-015/038	028

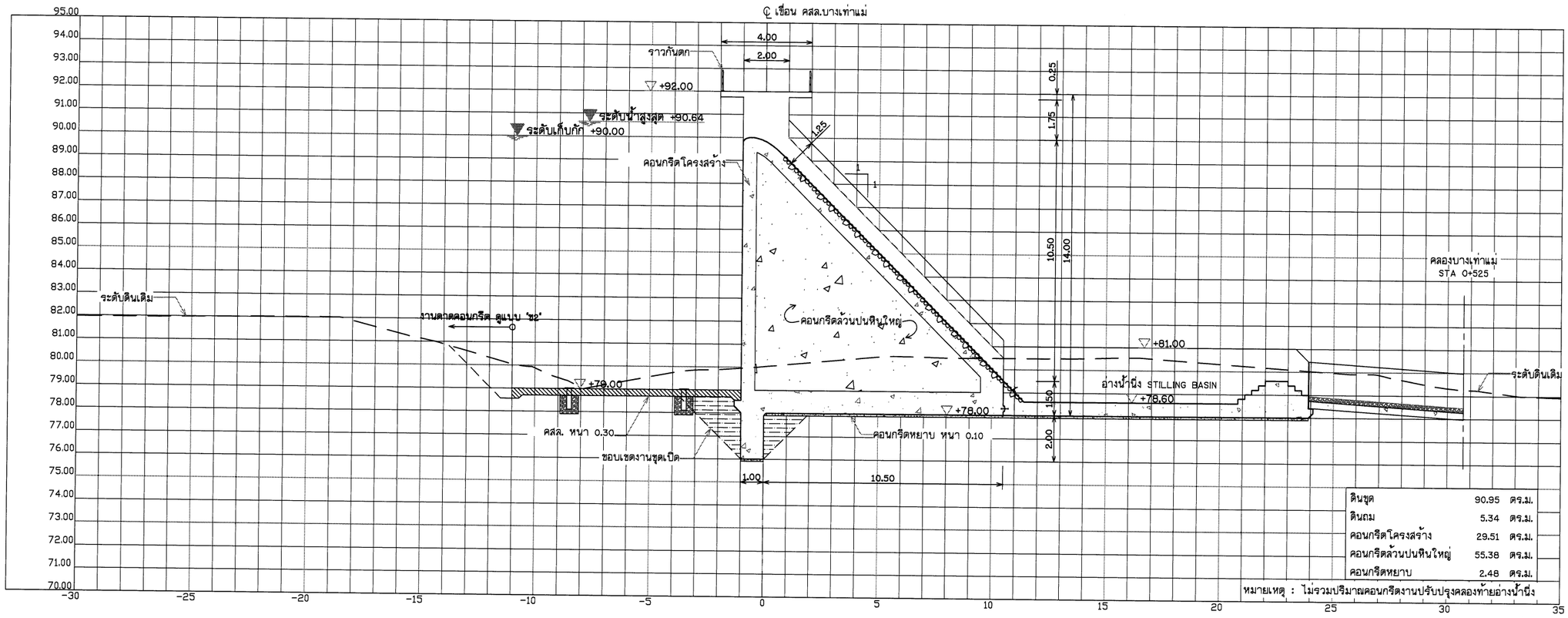

รูปตัดเขื่อน คสล. - กม.0+090

มาตราส่วน 1 : 100

มาตราส่วน 1:100
0 2 4 6 8 10 ม.

หมายเหตุ

1. ระดับ (ร.ท.ก.) และมิติต่าง ๆ กำหนดเป็นเมตร ระยะทางเป็นกิโลเมตร นอกจากแสดงไว้เป็นอย่างอื่น
2. ขนาดของหินใหญ่ สำหรับคอนกรีตล้วนบนหินใหญ่ ขนาดโตสุดไม่เกิน 0.30 ม.
3. ดินขุดที่จะนำมาถมกลับ ผู้รับจ้างจะต้องจัดเตรียมพื้นที่สำหรับการกองเก็บ และเสนอต่อวิศวกรผู้ควบคุมงานก่อนดำเนินการ
4. ดินถมกลับ จะต้องปราศจากอินทรียวัตถุ การถมกลับจะต้องทำการบดอัดเป็นชั้น ชั้นละไม่เกิน 0.30 ม. บดอัดแน่นไม่น้อยกว่า 95% S.P.D.T.

กรมทรัพยากรน้ำ

โครงการอนุรักษ์พันธุ์ คลองบางเท่าแม่ พร้อมระบบกระจายน้ำ
ตำบลเขาต่อ อำเภอปลายพระยา จังหวัดกระบี่
หมวด " ข " งานอ่างเก็บน้ำบางเท่าแม่ และอาคารประกอบ
งานก่อสร้างเขื่อน คสล. - รูปตัดขวาง กม.ที่ 0+090

ผู้รับจ้าง : มหาวิทยาลัยเกษตรศาสตร์ วิทยาเขตเฉลิมพระเกียรติ จังหวัดสกลนคร

สำรวจ	(นายทศพล เกตุดี)			
ออกแบบ	(ผศ.ดร.วิจิบวงศ์ กรีพละ สย.9270)			
เขียนแบบ	(นายมิตินันท์ ทิวาวงษ์)	(ผศ.ทศพล เกตุระนุล) ผู้อำนวยการโครงการ		
ตรวจแบบ	(รศ.ดร.ชาตเกียรติ มงคุลี สย.1309)			
แบบเลขที่	สทน. 006/65	แบบแผ่นที่	53-016/038	028

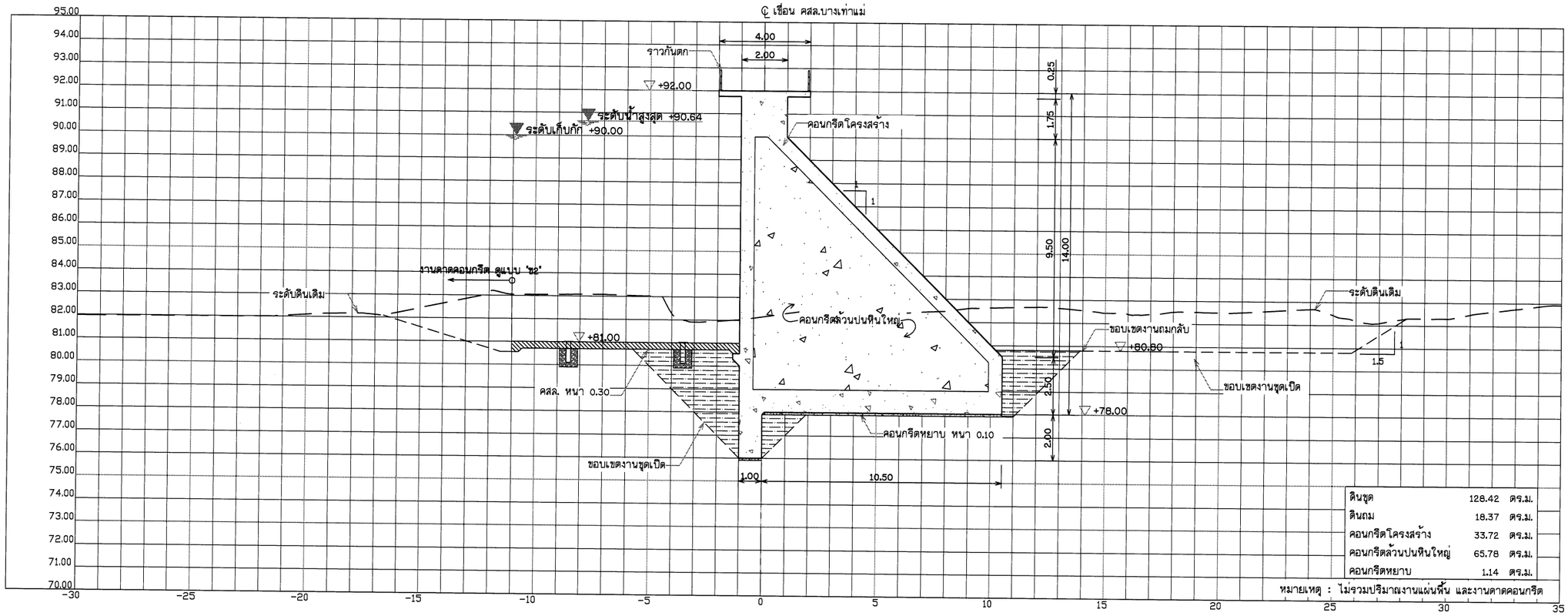

ดินขุด	128.42	ตร.ม.
ดินถม	18.37	ตร.ม.
คอนกรีตโครงสร้าง	33.72	ตร.ม.
คอนกรีตล้วนปนหินใหญ่	65.78	ตร.ม.
คอนกรีตหยาบ	1.14	ตร.ม.

หมายเหตุ : ไม่รวมปริมาณงานแผ่นพื้น และงานตาดคอนกรีต

รูปตัดเขื่อน คสล. - กม.0+100

มาตราส่วน 1 : 100

มาตราส่วน 1:100
0 2 4 6 8 10 ม.

หมายเหตุ

1. ระดับ (ร.ท.ก.) และมิติต่าง ๆ กำหนดเป็นเมตร ระยะทางเป็นกิโลเมตร นอกจากแสดงไว้เป็นอย่างอื่น
2. ขนาดของหินใหญ่ สำหรับคอนกรีตล้วนปนหินใหญ่ ขนาดโตสุดไม่เกิน 0.30 ม.
3. ดินชุดที่จะนำมาถมกลับ ผู้รับจ้างจะต้องจัดเตรียมพื้นที่สำหรับการกองเก็บ และเสนอต่อวิศวกรผู้ควบคุมงานก่อนดำเนินการ
4. ดินถมกลับ จะต้องปราศจากอินทรียวัตถุ การถมกลับจะต้องทำการบดอัดเป็นชั้น ชั้นละไม่เกิน 0.30 ม. บดอัดแน่นไม่น้อยกว่า 95% S.P.D.T.

กรมทรัพยากรน้ำ

โครงการอนุรักษ์พื้นฟู คลองบางเท่าแม่ พร้อมระบบกระจายน้ำ
ตำบลเขาต่อ อำเภอปลายพระยา จังหวัดกระบี่
หมวด " ข " งานอ่างเก็บน้ำบางเท่าแม่ และอาคารประกอบ
งานก่อสร้างเขื่อน คสล. - รูปตัดขวาง กม.ที่ 0+100

ผู้รับจ้าง : มหาวิทยาลัยเกษตรศาสตร์ วิทยาเขตเฉลิมพระเกียรติ จังหวัดสกลนคร				
สำรวจ	(นายทศพล เกตุวิลี)			
ออกแบบ	(ผศ.ดร.วิษณุวงศ์ กฤษณะ สย.9270)			
เขียนแบบ	(นายมิตตินนท์ ทิวาวงษ์)	(ผศ.ทศพล จตุระบุล) ผู้อำนวยการโครงการ		
ตรวจแบบ	(ชศ.ดร.รอเกียรติ ต่องพูลี สย.7309)			
แบบเลขที่	สพน. 006/65	แบบแม่บทที่	53-017/038	028

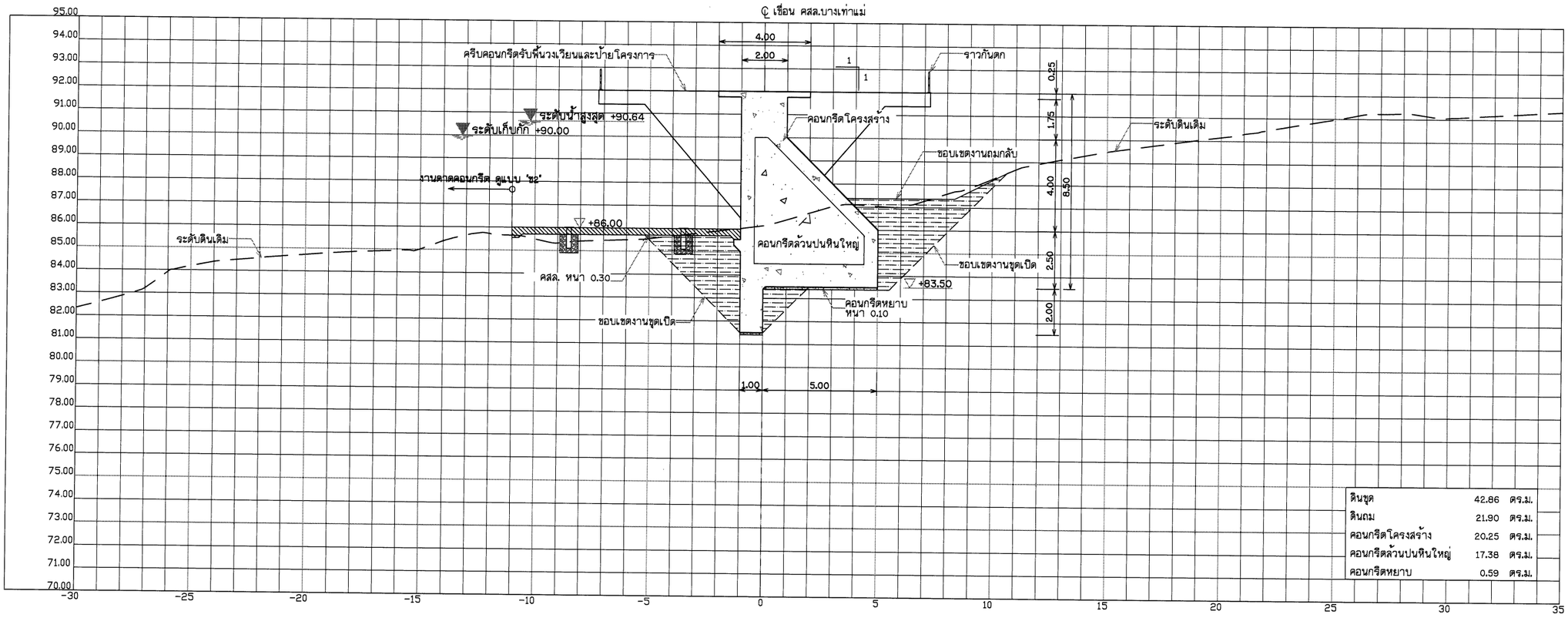

ดินขุด	42.86	ตร.ม.
ดินถม	21.90	ตร.ม.
คอนกรีตโครงสร้าง	20.25	ตร.ม.
คอนกรีตล้วนปนหินใหญ่	17.38	ตร.ม.
คอนกรีตหยาบ	0.59	ตร.ม.

รูปตัดเขื่อน คสล. - กม.0+110

มาตราส่วน 1 : 100

มาตราส่วน 1:100

0 2 4 6 8 10 ม.

หมายเหตุ

1. ระดับ (ร.ท.ก.) และมิติต่าง ๆ กำหนดเป็นเมตร ระยะทางเป็นกิโลเมตร นอกจากแสดงไว้เป็นอย่างอื่น
2. ขนาดของหินใหญ่ สำหรับคอนกรีตล้วนปนหินใหญ่ ขนาดโตสุดไม่เกิน 0.30 ม.
3. ดินขุดที่จะนำมาถมกลับ ผู้รับจ้างจะต้องจัดเตรียมพื้นที่สำหรับการกองเก็บ และเสนอต่อวิศวกรผู้ควบคุมงานก่อนดำเนินการ
4. ดินถมกลับ จะต้องปราศจากอินทรีย์วัตถุ การถมกลับจะต้องทำการบดอัดเป็นชั้น ชั้นละไม่เกิน 0.30 ม. บดอัดแน่นไม่น้อยกว่า 95% S.P.D.T.

กรมทรัพยากรน้ำ

โครงการอนุรักษ์พื้นฟู คลองบางเท่าแม่ พร้อมระบบกระจายน้ำ
ตำบลเขาต่อ อำเภอปลายพระยา จังหวัดกระบี่
หมวด " ข " งานอ่างเก็บน้ำบางเท่าแม่ และอาคารประกอบ
งานก่อสร้างเขื่อน คสล. - รูปตัดขวาง กม.ที่ 0+110

ผู้รับจ้าง : มหาวิทยาลัยเกษตรศาสตร์ วิทยาเขตเฉลิมพระเกียรติ จังหวัดสกลนคร			
สำรวจ	(นายพงศพล เกตุวดี)	ช. ดำรงค์ (ผศ.ทศพล จตุรบุล) ผู้อำนวยการโครงการ	
ออกแบบ	(ผศ.ดร.วิษณุวล กรีพละ สย.9270)		
เขียนแบบ	(นายณัฐนันท์ ทิวารวัง)		
ตรวจแบบ	(รศ.ดร.ชาญเกียรติ์ แดงภูมิ สย.7309)		
แบบเลขที่	สทน. 006/65	แบบแผ่นที่ 103-018/038	028

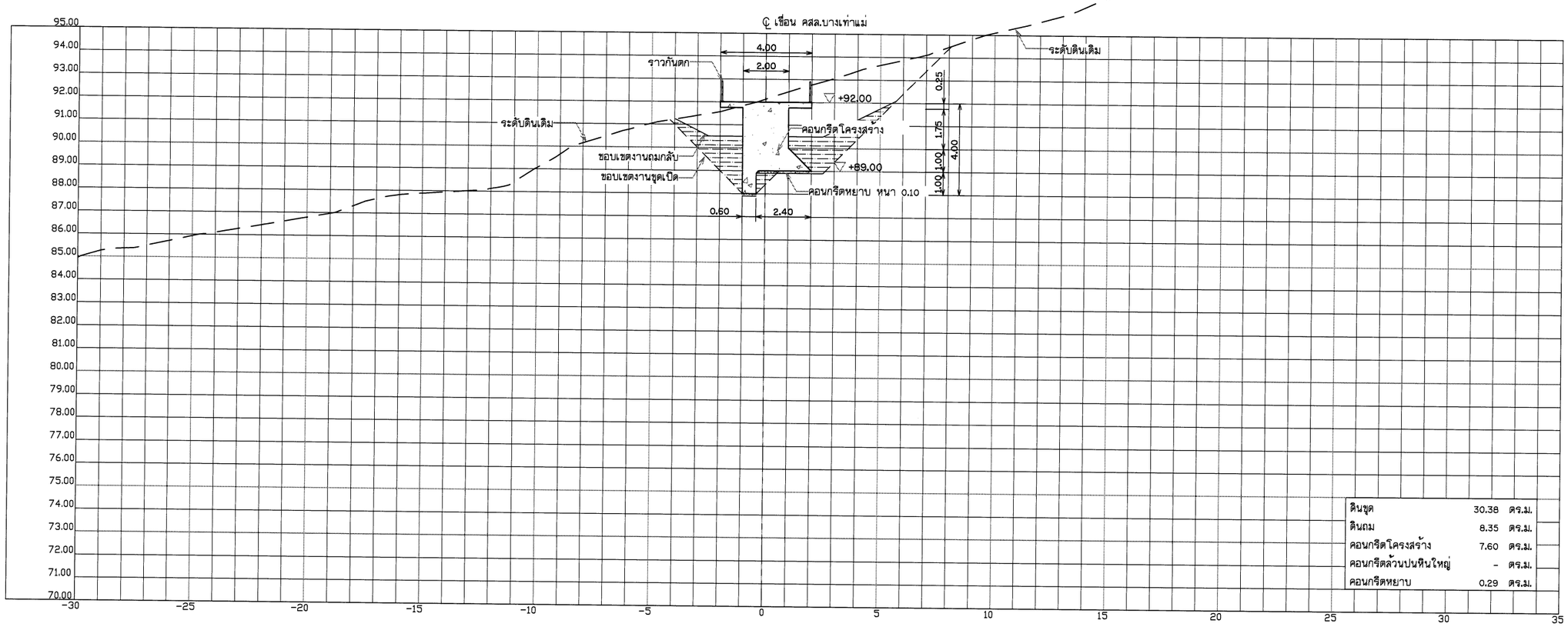

รูปตัดเขื่อน คสล. - กม.0+120

มาตราส่วน 1 : 100

มาตราส่วน 1:100

0 2 4 6 8 10 ม.

หมายเหตุ

1. ระดับ (ร.ท.ก.) และมิติต่าง ๆ กำหนดเป็นเมตร ระยะทางเป็นกิโลเมตร นอกจากแสดงไว้เป็นอย่างอื่น
2. ขนาดของหินใหญ่ สำหรับคอนกรีตล้วนปนหินใหญ่ ขนาดโตสุดไม่เกิน 0.30 ม.
3. ดินขุดที่จะนำมาถมกลับ ผู้รับจ้างจะต้องจัดเตรียมพื้นที่สำหรับการกองเก็บ และเสนอต่อวิศวกรผู้ควบคุมงานก่อนดำเนินการ
4. ดินถมกลับ จะต้องปราศจากอินทรียวัตถุ การถมกลับจะต้องทำการบดอัดเป็นชั้น ชั้นละไม่เกิน 0.30 ม. บดอัดแน่นไม่น้อยกว่า 95% S.P.D.T.

กรมทรัพยากรน้ำ

โครงการอนุรักษ์พื้นฟู คลองบางเท่าแม่ พร้อมระบบกระจายน้ำ
ตำบลเขาต่อ อำเภอปลายพระยา จังหวัดกระบี่
หมวด " ข " งานอ่างเก็บน้ำบางเท่าแม่ และอาคารประกอบ
งานก่อสร้างเขื่อน คสล. - รูปตัดขวาง กม.ที่ 0+120

ผู้รับจ้าง : มหาวิทยาลัยเกษตรศาสตร์ วิทยาเขตเฉลิมพระเกียรติ จังหวัดสกลนคร				
สำรวจ	(นายทศพล เกตุวิลี)			
ออกแบบ	(ผศ.ดร.วิษณุวงศ์ กรีพละ สย.9270)			
เขียนแบบ	(นายสิทธินนท์ ทิวาวงษ์)	(ผศ.ทศพล จตุระบุล) ผู้จัดการโครงการ		
ตรวจแบบ	(จศ.ดร.เอนเกียรติ มงคุลี สย.7309)			
แบบเลขที่	สทน. 006/65	แบบแผ่นที่	53-019/038	628

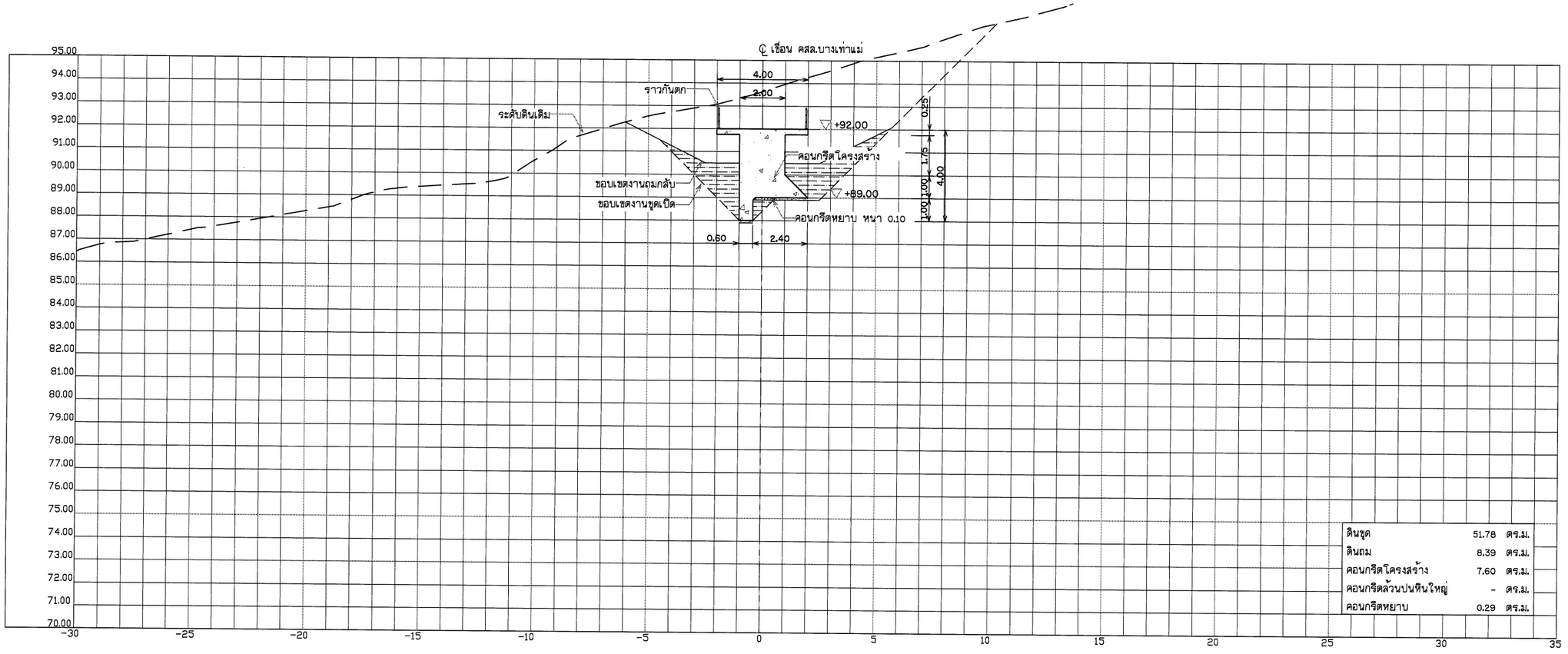

ดินขุด	51.78	ตร.ม.
ดินถม	8.39	ตร.ม.
คอนกรีตโครงสร้าง	7.60	ตร.ม.
คอนกรีตล้วนปนหินใหญ่	-	ตร.ม.
คอนกรีตหยาบ	0.29	ตร.ม.

รูปตัดเขื่อน คสล. - กม.0+124

มาตราส่วน 1 : 100

มาตราส่วน 1:100

0 2 4 6 8 10 ม.

หมายเหตุ

1. ระดับ (ร.ท.ก.) และมิติต่าง ๆ กำหนดเป็นเมตร ระยะทางเป็นกิโลเมตร นอกจากแสดงไว้เป็นอย่างอื่น
2. ขนาดของหินใหญ่ สำหรับคอนกรีตล้วนปนหินใหญ่ ขนาดโตสุดไม่เกิน 0.30 ม.
3. ดินขุดที่จะนำมาถมกลับ ผู้รับจ้างจะต้องจัดเตรียมพื้นที่สำหรับการกองเก็บ และเสนอต่อวิศวกรผู้ควบคุมงานก่อนดำเนินการ
4. ดินถมกลับ จะต้องปราศจากอินทรียวัตถุ การถมกลับจะต้องทำการบดอัดเป็นชั้น ชั้นละไม่เกิน 0.30 ม. บดอัดแน่นไม่น้อยกว่า 95% S.P.D.T.

กรมทรัพยากรน้ำ

โครงการอนุรักษ์พื้นฟู คลองบางเท่าแม่ พร้อมระบบกระจายน้ำ
ตำบลเขาต่อ อำเภอปลายพระยา จังหวัดกระบี่
หมวด " ข " งานอ่างเก็บน้ำบางเท่าแม่ และอาคารประกอบ
งานก่อสร้างเขื่อน คสล. - รูปตัดขวาง กม.ที่ 0+124

ผู้รับจ้าง : มหาวิทยาลัยเกษตรศาสตร์ วิทยาเขตเฉลิมพระเกียรติ จังหวัดสกลนคร			
สำรวจ	(นายทศพล เกตุวดี)	ช).	
ออกแบบ	(ผศ.ดร.วิจวัฒน์ กรีพละ สย.9270)	(ผศ.ทศพล จตุระบุล)	
เขียนแบบ	(นายมิตชนก ทิวาวงษ์)	ผู้อำนวยการโครงการ	
ตรวจแบบ	(รศ.ดร.เอนกเกียรติ มงคุลี สย.7309)		
แบบเลขที่	สทน. 006/65	แบบแผ่นที่	63-020/038 628

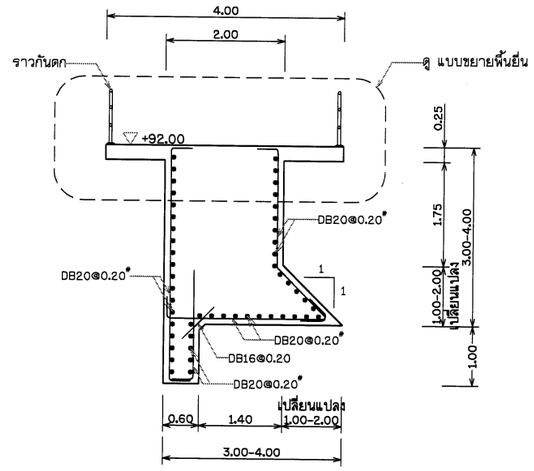

รูปตัดทั่วไป แบบที่ 1 (รายละเอียดการเสริมเหล็ก)

มาตราส่วน 1 : 50

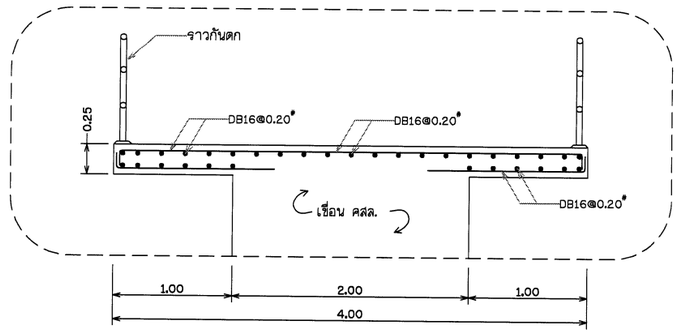

แบบขยายพื้นยื่น

มาตราส่วน 1 : 25

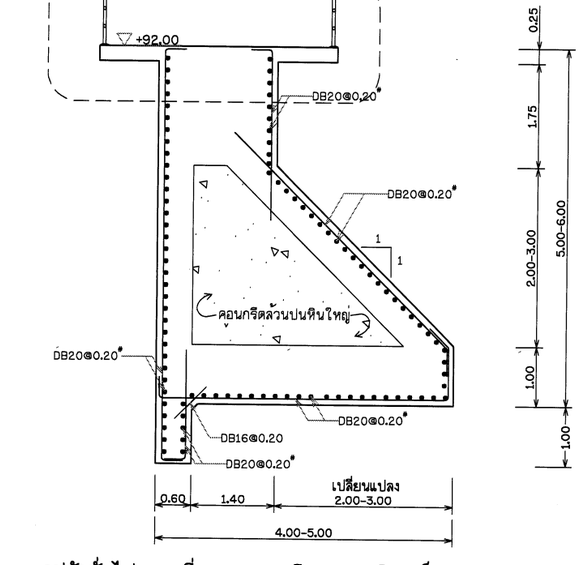

รูปตัดทั่วไป แบบที่ 2 (รายละเอียดการเสริมเหล็ก)

มาตราส่วน 1 : 50

หมายเหตุ

1. ระดับ (ร.ท.ก.) และมิติต่าง ๆ กำหนดเป็นเมตร ระยะทางเป็นกิโลเมตร นอกจากแสดงไว้เป็นอย่างอื่น
2. ขนาดของหินใหญ่ สำหรับคอนกรีตล้วนปนหินใหญ่ ขนาดโตสุดไม่เกิน 0.30 ม.

มาตราส่วน 1:25

0 0.5 1 1.5 2 2.5 ม.

มาตราส่วน 1:50

0 1 2 3 4 5 ม.

กรมทรัพยากรน้ำ

โครงการอนุรักษ์พื้นฟู คลองบางเท่าแม่ พร้อมระบบกระจายน้ำ
ตำบลเขาต่อ อำเภอปลายพระยา จังหวัดกระบี่
หมวด " ข " งานอ่างเก็บน้ำบางเท่าแม่ และอาคารประกอบ
งานก่อสร้างเขื่อน คสล. - รายละเอียดการเสริมเหล็ก (1/4)

ผู้รับจ้าง : มหาวิทยาลัยเกษตรศาสตร์ วิทยาเขตเฉลิมพระเกียรติ จังหวัดสกลนคร				
สำรวจ	(นายทศพล เกสุวดี)	(ผศ.เทพพล อยู่ระบุล) ผู้จัดการโครงการ		
ออกแบบ	(ผศ.ดร.วิทวัฒน์ กรีพละ สย.9270)			
เขียนแบบ	(นายมิตติพงษ์ ทิวารัมย์)			
ตรวจแบบ	(รศ.ดร.ภอนเกียรติ แก่นจุฬี สย.7309)			
แบบเลขที่	สพน. 006/65	แบบแผ่นที่	63-021/038	628

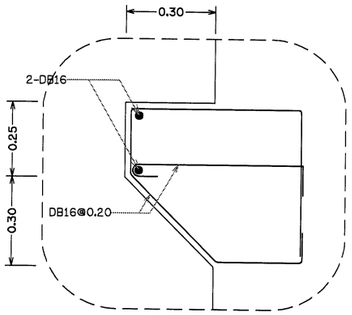

แบบขยายเชิงยื่น

มาตราส่วน 1 : 10

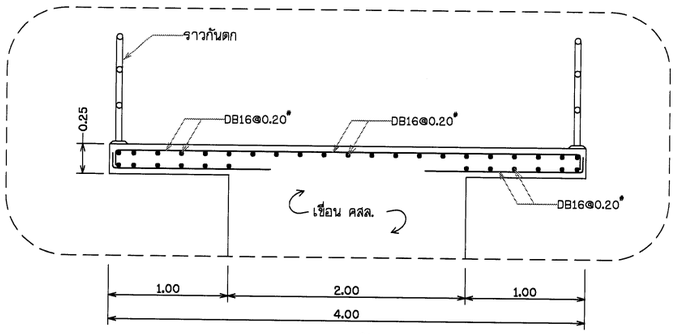

แบบขยายพื้นยื่น

มาตราส่วน 1 : 25

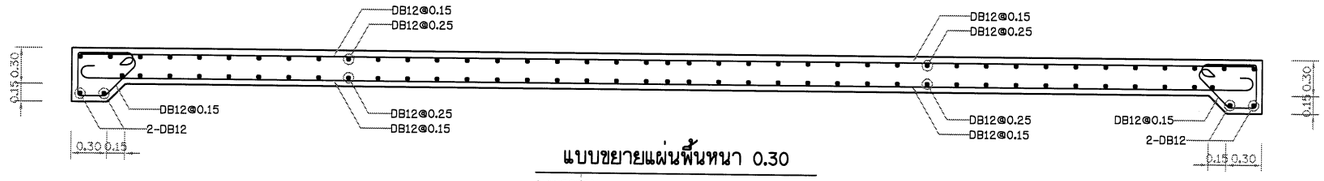

แบบขยายแผ่นพื้นหนา 0.30

มาตราส่วน 1 : 25

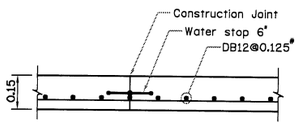

Construction Joint

มาตราส่วน 1 : 10

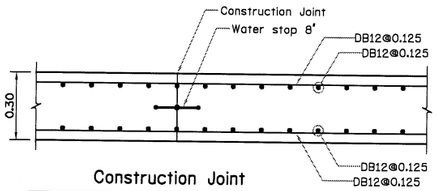

Construction Joint

มาตราส่วน 1 : 10

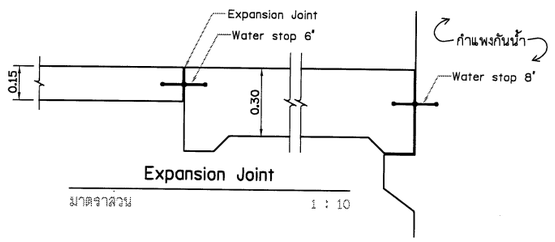

Expansion Joint

มาตราส่วน 1 : 10

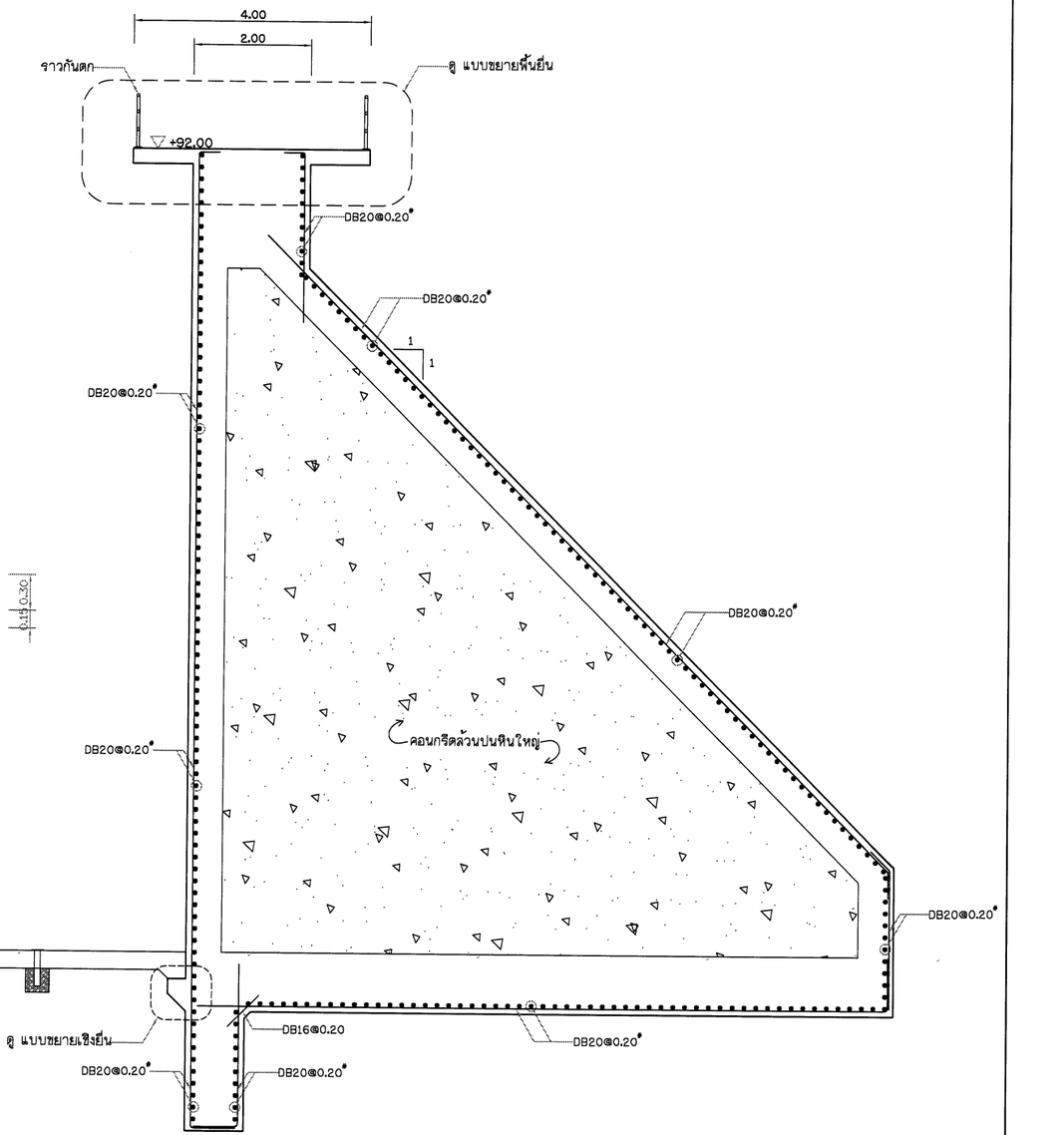

รูปตัดทั่วไป แบบที่ 3 (รายละเอียดการเสริมเหล็ก)

มาตราส่วน 1 : 50

หมายเหตุ

1. ระดับ (ร.ท.ก.) และมิติต่าง ๆ กำหนดเป็นเมตร ระยะทางเป็นกิโลเมตร นอกจากแสดงไว้เป็นอย่างอื่น
2. ขนาดของหินใหญ่ สำหรับคอนกรีตล้วนบนหินใหญ่ ขนาดโตสุดไม่เกิน 0.30 ม.

มาตราส่วน 1:10
0 0.2 0.4 0.6 0.8 1.0 ม.

มาตราส่วน 1:25
0 0.5 1 1.5 2 2.5 ม.

มาตราส่วน 1:50
0 1 2 3 4 5 ม.

กรมทรัพยากรน้ำ

โครงการอนุรักษ์พื้นฟู คลองบางเท่าแม่ พร้อมระบบกระจายน้ำ
ตำบลเขาต่อ อำเภอปลายพระยา จังหวัดกระบี่
หมวด " ข " งานอ่างเก็บน้ำบางเท่าแม่ และอาคารประกอบ
งานก่อสร้างเขื่อน คสล. - รายละเอียดการเสริมเหล็ก (2/4)

ผู้รับจ้าง : มหาวิทยาลัยเกษตรศาสตร์ วิทยาเขตเฉลิมพระเกียรติ จังหวัดสกลนคร				
สำรวจ	(นายภาคิน เกตุภูมิ)			
ออกแบบ	(ผศ.ดร.วิทวัส กรีพละ สย.9270)			
เขียนแบบ	(นายพีรพันธ์ ทิวาวงษ์)	(ผศ.ดร.ชาคริต อยู่ธรบุล) ผู้จัดการโครงการ		
ตรวจแบบ	(รศ.ดร.ธเนศวร์ มองภูมิ สย.7309)			
แบบเลขที่	สทน. 006/65	แบบแม่พิมพ์ที่	63-022/038	628

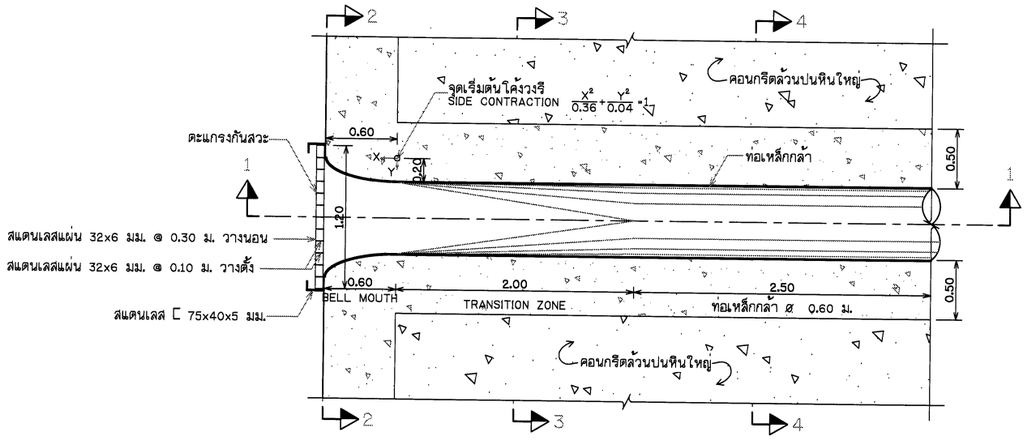

แปลน ท่อส่งน้ำ

มาตราส่วน 1 : 25

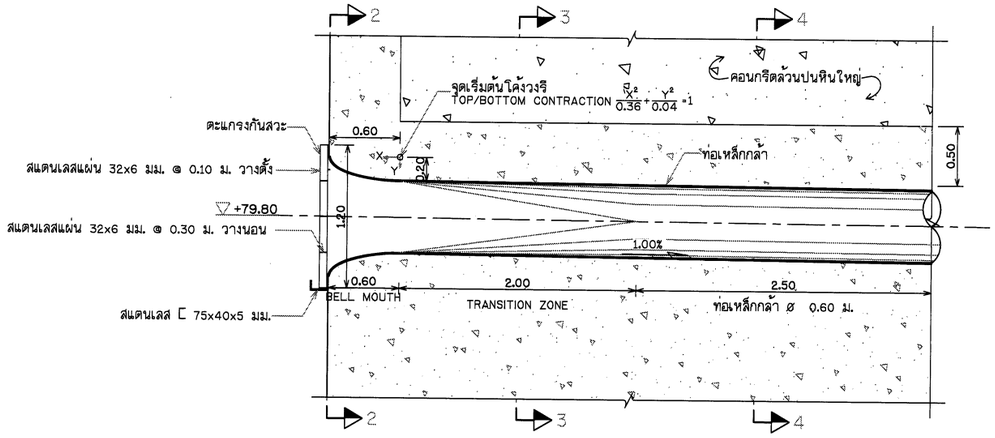

รูปตัด 1-1

มาตราส่วน 1 : 25

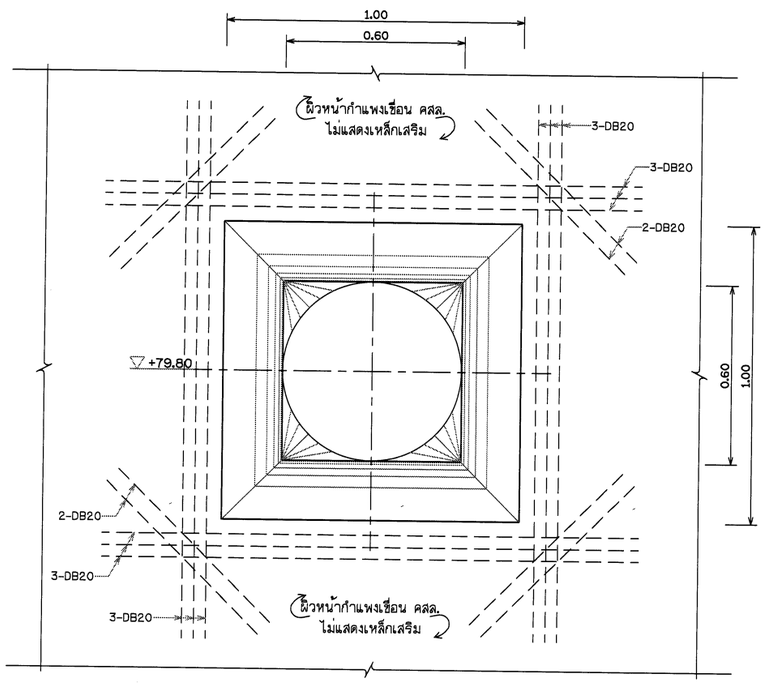

รูปตัด 2-2 (เหล็กเสริมพิเศษ บริเวณผิวกำแพงเชื่อน คสล.)

มาตราส่วน 1 : 10

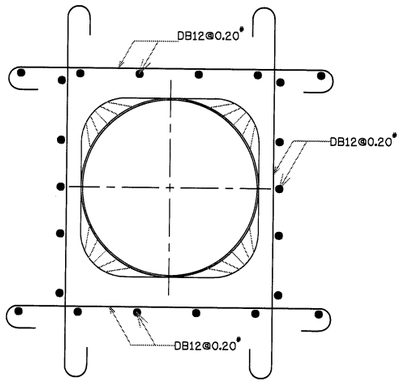

รูปตัด 3-3 (เหล็กเสริมบริเวณ BELL MOUTH และ TRANSITION ZONE)

มาตราส่วน 1 : 10

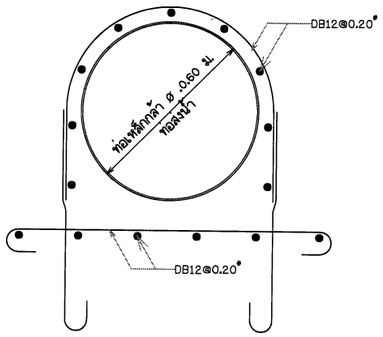

รูปตัด 4-4 (เหล็กเสริมบริเวณท่อระบายตะกอน)

มาตราส่วน 1 : 10

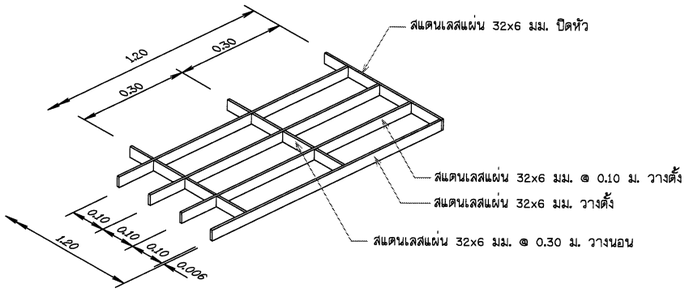

แบบขยายตะแกรงกันสวะ

มาตราส่วน 1 : 10

มาตราส่วน 1:10

0 0.2 0.4 0.6 0.8 1.0 ม.

มาตราส่วน 1:25

0 0.5 1 1.5 2 2.5 ม.

หมายเหตุ

1. ระดับ (ร.ท.ก.) และมิติต่าง ๆ กำหนดเป็นเมตร ระยะทางเป็นกิโลเมตร นอกจากแสดงไว้เป็นอย่างอื่น
2. ขนาดของหินใหญ่ สำหรับคอนกรีตล้วนปนหินใหญ่ ขนาดโตสุดไม่เกิน 0.30 ม.

กรมทรัพยากรน้ำ

โครงการอนุรักษ์พื้นฟู คลองบางเท่าแม่ พร้อมระบบกระจายน้ำ
ตำบลเขาต่อ อำเภอปลายพระยา จังหวัดกระบี่
หมวด " ข " งานอ่างเก็บน้ำบางเท่าแม่ และอาคารประกอบ
งานก่อสร้างเขื่อน คสล. - รายละเอียดการเสริมเหล็ก (3/4)

ผู้รับจ้าง : มหาวิทยาลัยเกษตรศาสตร์ วิทยาเขตเจ้าพระยาเกียรติ จังหวัดสกลนคร				
สำรวจ	(นายทศพล เกสุวดี)			
ออกแบบ	(ผศ.ดร.วิพันวงศ์ กรีพละ สย.9270)			
เรียบแบบ	(นายพิชัย ทิวงาม)	(ผศ.ทศพล อนุรมย์) ผู้อำนวยการโครงการ		
ตรวจแบบ	(ผศ.ดร.กอเกียรติ ผดุงสุดี สย.7309)			
แบบเลขที่	สทน. 006/65	แบบแผ่นที่	53-023/038	628

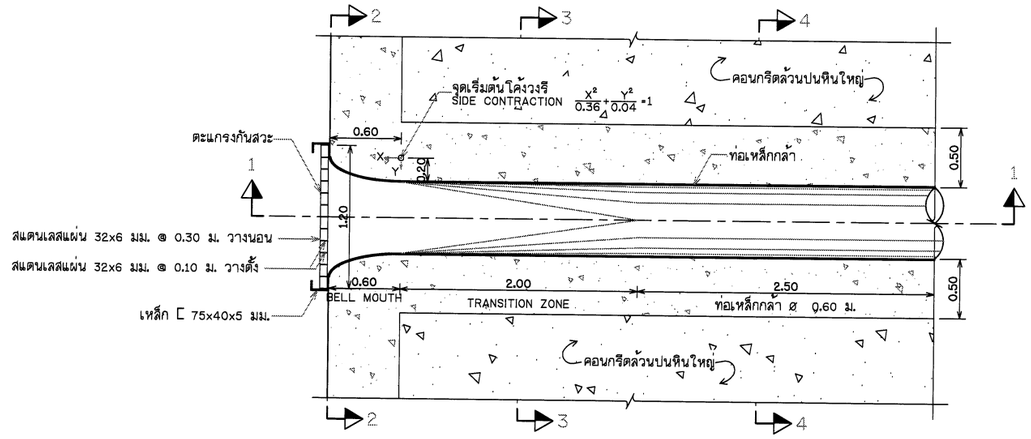

แปลน ท่อระบายลงลำน้ำเดิม/ระบายตะกอน

มาตราส่วน 1 : 25

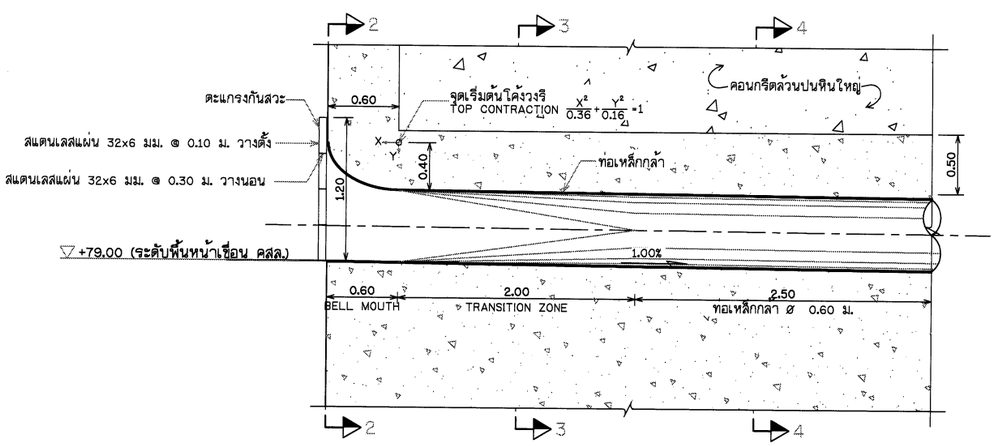

รูปตัด 1-1

มาตราส่วน 1 : 25

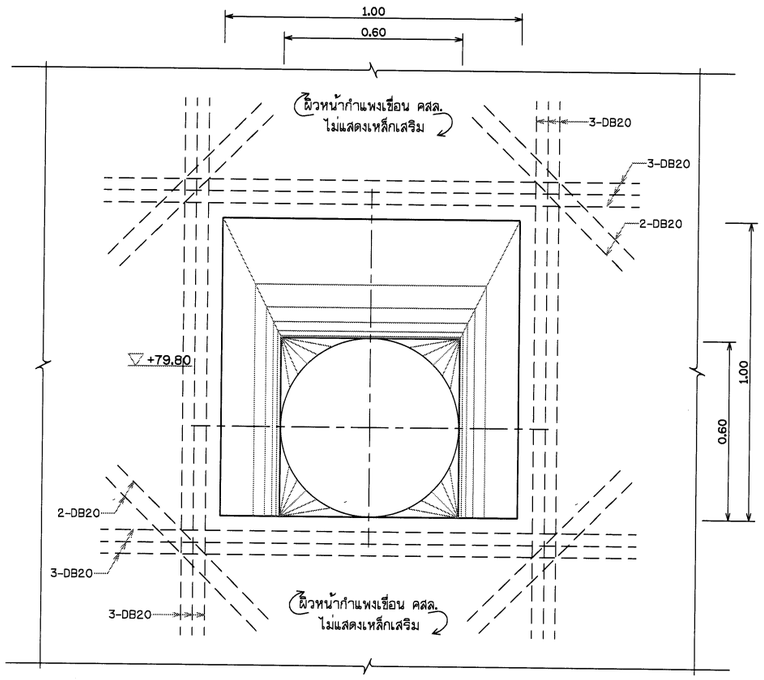

รูปตัด 2-2 (เหล็กเสริมพิเศษ บริเวณผิวกำแพงเขื่อน คสล.)

มาตราส่วน 1 : 10

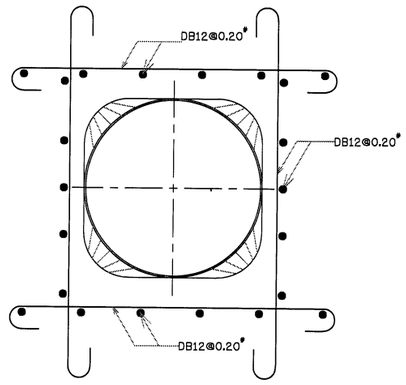

รูปตัด 3-3 (เหล็กเสริมบริเวณ BELL MOUTH และ TRANSITION ZONE)

มาตราส่วน 1 : 10

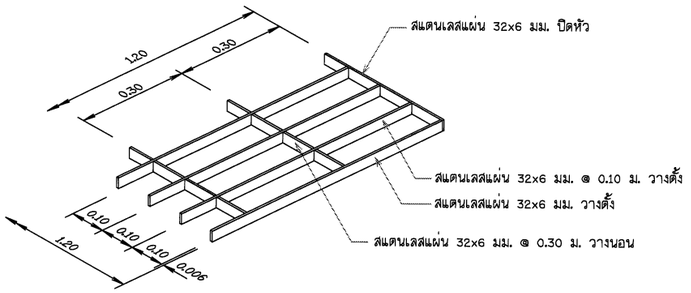

แบบขยายตะแกรงกันสวะ

มาตราส่วน 1 : 10

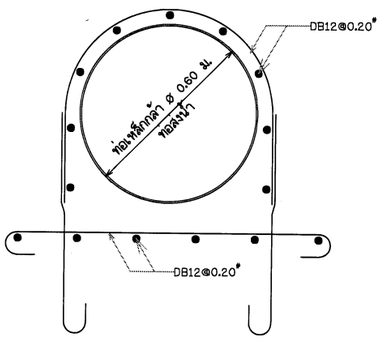

รูปตัด 4-4 (เหล็กเสริมบริเวณท่อระบายตะกอน)

มาตราส่วน 1 : 10

มาตราส่วน 1:10
0 0.2 0.4 0.6 0.8 1.0 ม.

มาตราส่วน 1:25
0 0.5 1 1.5 2 2.5 ม.

หมายเหตุ

1. ระดับ (ร.ท.ก.) และมิติต่าง ๆ กำหนดเป็นเมตร ระยะทางเป็นกิโลเมตร นอกจากแสดงไว้เป็นอย่างอื่น
2. ขนาดของหินใหญ่ สำหรับคอนกรีตล้วนปนหินใหญ่ ขนาดโตสุดไม่เกิน 0.30 ม.

กรมทรัพยากรน้ำ

โครงการอนุรักษ์พื้นฟู คลองบางเท่าแม่ พร้อมระบบกระจายน้ำ
ตำบลเขาต่อ อำเภอปลายพระยา จังหวัดกระบี่
หมวด " ข " งานอ่างเก็บน้ำบางเท่าแม่ และอาคารประกอบ
งานก่อสร้างเขื่อน คสล. - รายละเอียดการเสริมเหล็ก (4/4)

ผู้รับจ้าง : มหาวิทยาลัยเกษตรศาสตร์ วิทยาเขตเฉลิมพระเกียรติ จังหวัดสกลนคร				
สำรวจ	(นายกิตติพล เกตุภูมิ)			
ออกแบบ	(ผศ.ดร.วิษณุพล กรีฑาณะ สย.10270)			
เปียนแบบ	(นายณัฐนันท์ ทิวาวงษ์)			
ตรวจแบบ	(รศ.ดร.ภาณเกียรติ ต่อลุลี สย.7309)	(ผศ.ดร.กิตติพล เกตุภูมิ) ผู้จัดการโครงการ		
แบบเลขที่	สทน. 006/65	แบบแผ่นที่	53-024/038	628

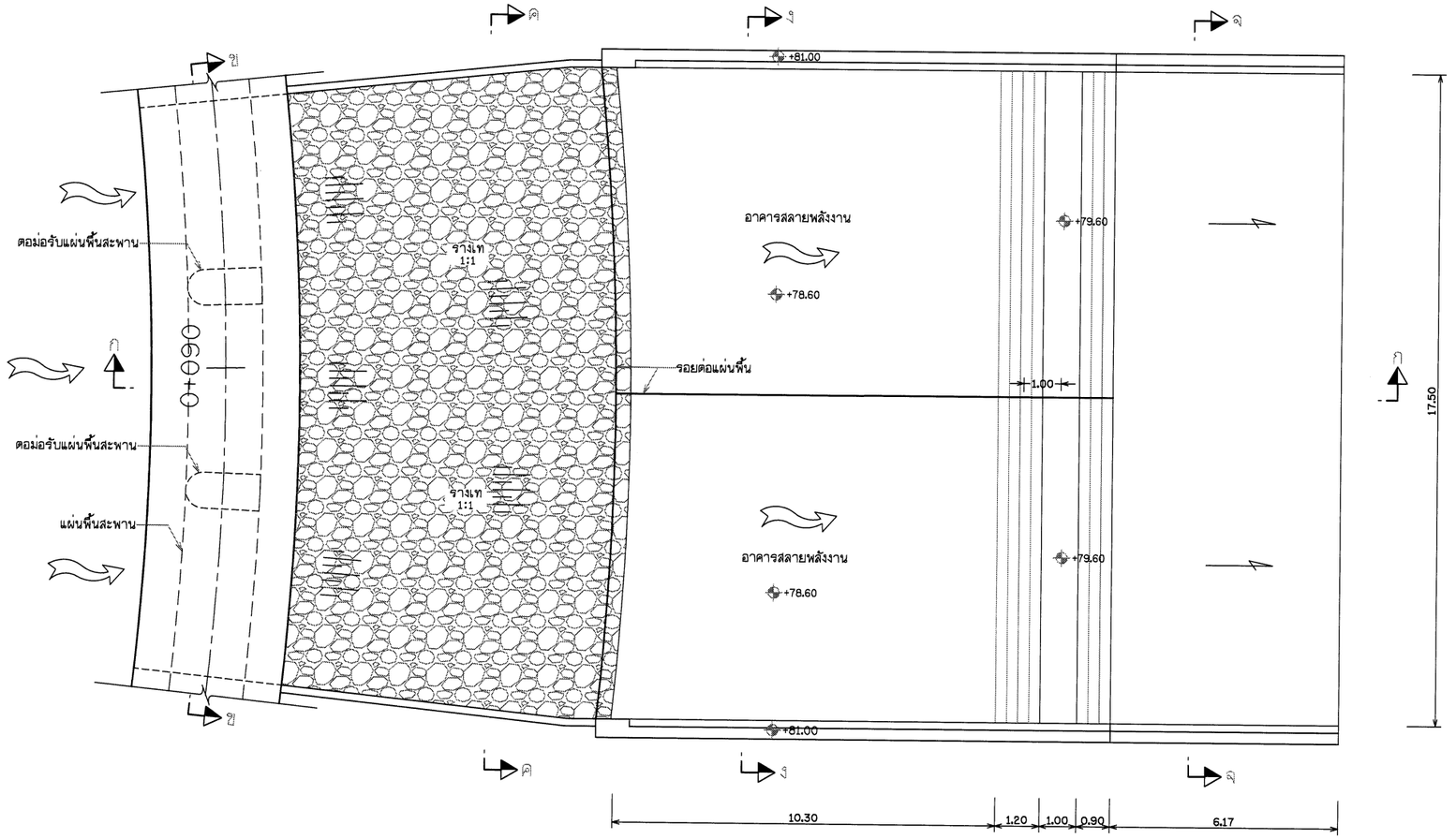

แปลน อาคารระบายน้ำล้น

มาตราส่วน 1 : 75

หมายเหตุ

1. ระดับ (ร.ท.ก.) และมิติต่าง ๆ กำหนดเป็นเมตร ระยะทางเป็นกิโลเมตร นอกจากแสดงไว้เป็นอย่างอื่น

มาตราส่วน 1:75

0 1.5 3.0 4.5 6.0 7.5 ม.

กรมทรัพยากรน้ำ

โครงการอนุรักษ์พันธุ์ คลองบางเท่าแม่ พร้อมระบบกระจายน้ำ
ตำบลเขาต่อ อำเภอปลายพระยา จังหวัดกระบี่
หมวด " ช " งานอ่างเก็บน้ำบางเท่าแม่ และอาคารประกอบ
อาคารระบายน้ำล้น - แปลน

ผู้รับจ้าง : มหาวิทยาลัยกษตรศาสตร์ วิทยาเขตเฉลิมพระเกียรติ จังหวัดสกลนคร				
สำรวจ	(นายทศพล เกตุสิริ)	ช).		
ออกแบบ	(ผศ.ดร.วิษณุวงศ์ ภริพัฒน์ สย.9270)			
เขียนแบบ	(นายศิรินนท์ ทิตาวงษ์)	(ผศ.ทศพล เกตุสิริ) ผู้จัดการโครงการ		
ตรวจแบบ	(รศ.ดร.ถเกียรติ มณีกุลี สย.7309)			
แบบเลขที่	สทน. 006/65	แบบแผ่นที่	63-025/038	628

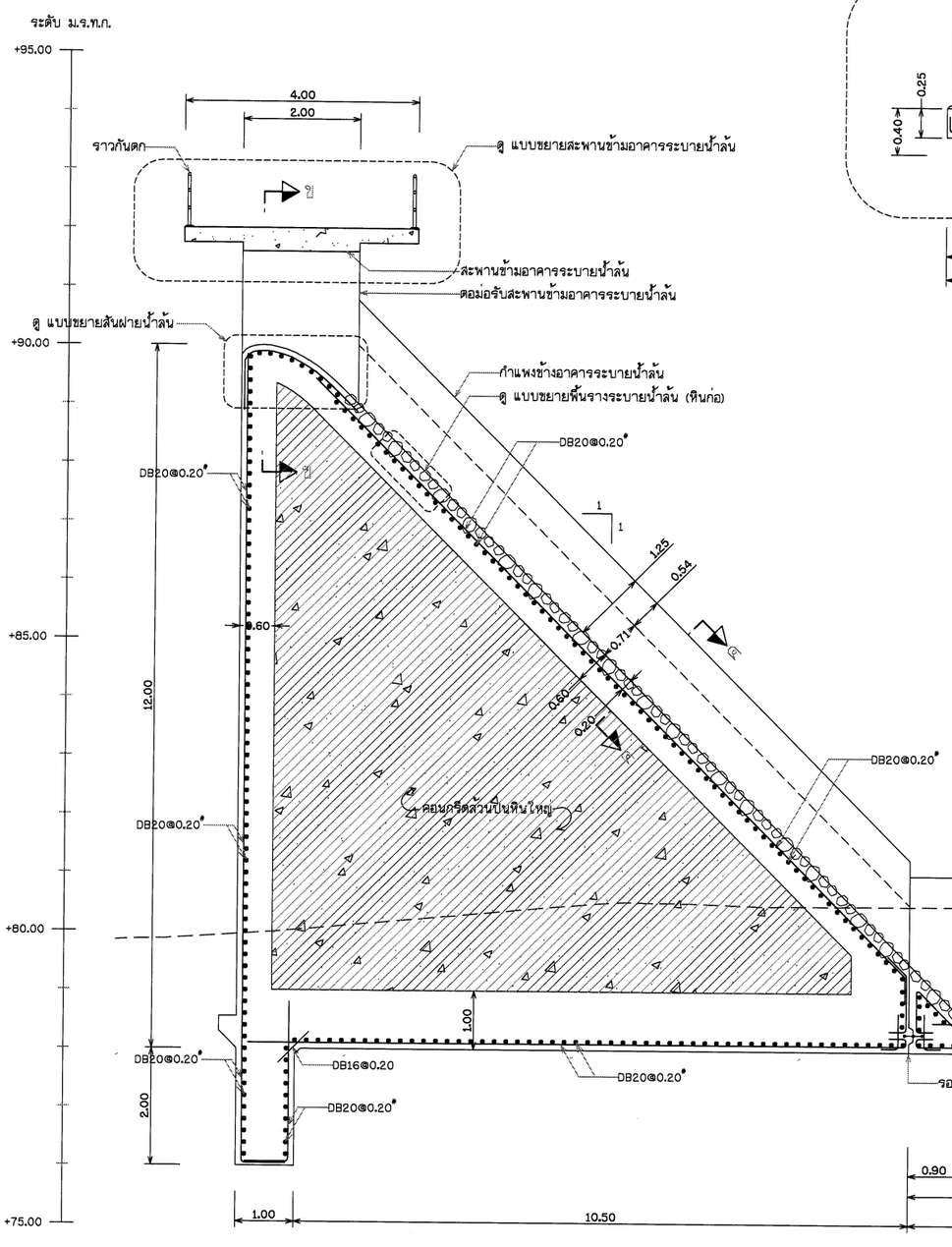

รูปตัด ก-ก

มาตราส่วน 1 : 50

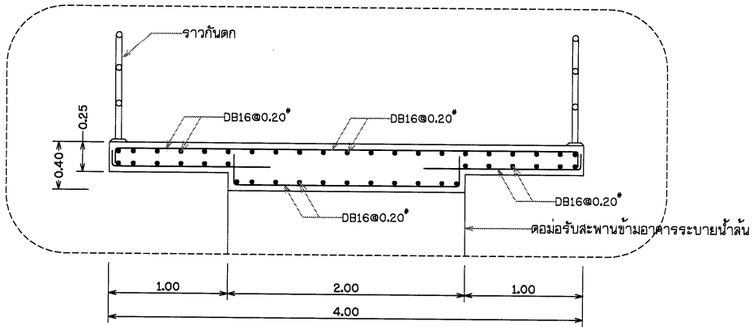

แบบขยายสะพานข้ามอาคารระบายน้ำล้น

มาตราส่วน 1 : 25

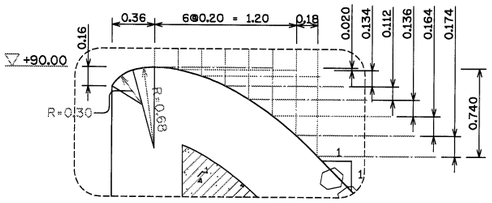

แบบขยายสันฝายน้ำล้น

มาตราส่วน 1 : 25

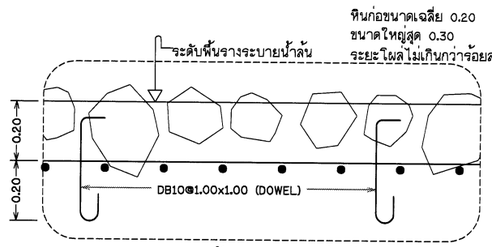

แบบขยายพื้นรางระบายน้ำล้น

มาตราส่วน 1 : 10

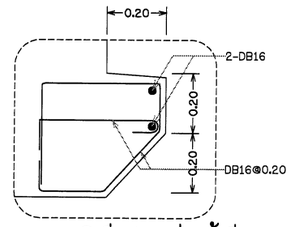

แบบขยายเชิงยื่นปลายอ่างน้ำนิ่ง

มาตราส่วน 1 : 10

มาตราส่วน 1:10
0 0.2 0.4 0.6 0.8 1.0 ม.

มาตราส่วน 1:25
0 0.5 1 1.5 2 2.5 ม.

มาตราส่วน 1:75
0 1.5 3.0 4.5 6.0 7.5 ม.

กรมทรัพยากรน้ำ

โครงการอนุรักษ์พันฐ คลองบางเท่าแม่ พร้อมระบบกระจายน้ำ
ตำบลเขาต่อ อำเภอปลายพระยา จังหวัดกระบี่
หมวด " ข " งานอ่างเก็บน้ำบางเท่าแม่ และอาคารประกอบ
อาคารระบายน้ำล้น - รูปตัด ก-ก รายละเอียดการเสริมเหล็ก และแบบรายละเอียด

ผู้รับจ้าง : มหาวิทยาลัยเกษตรศาสตร์ วิทยาเขตเฉลิมพระเกียรติ จังหวัดสกลนคร	
สำรวจ	(นายกฤษณ เกษรมิ)
ออกแบบ	(นส.ศร.วิษวนา กาวิพละ สย.9270)
เขียนแบบ	(นายณัฐพันธ์ ทิวาวงษ์)
ตรวจแบบ	(จส.ศร.ยอดเกียรติ มองคุณี สย.7309)
	(ผศ.ทศพล จตุรงคบุล) ผู้จัดการโครงการ
แบบมาตรฐานที่	สทน. 006/65
แบบแผ่นที่	123-026/038
	628

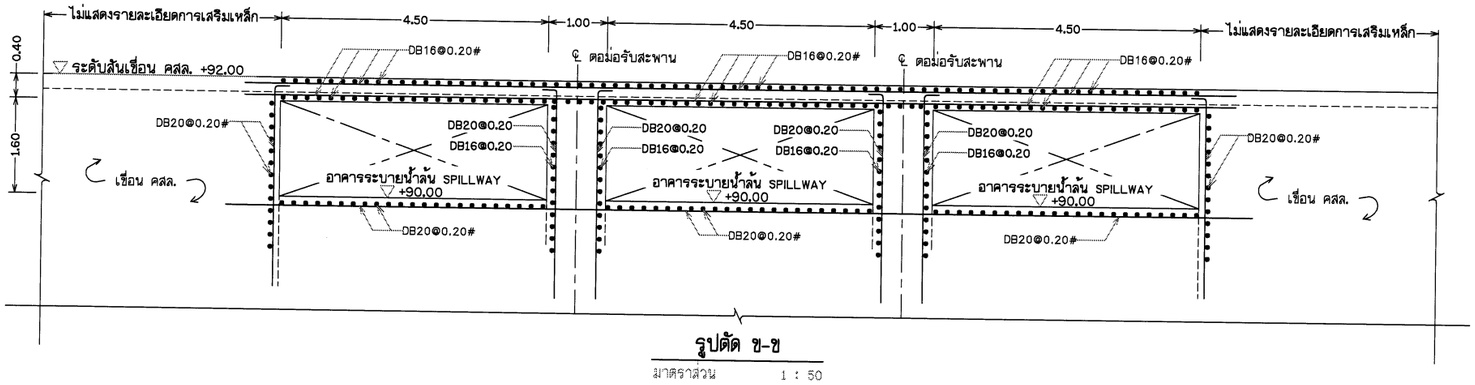

รูปตัด ข-ข

มาตราส่วน 1 : 50

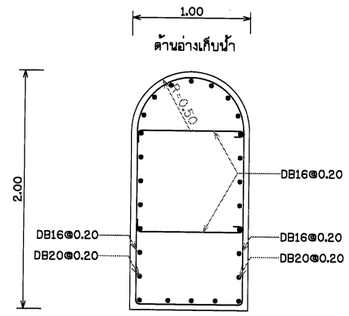

แบบรายละเอียดการเสริมเหล็กตอม่อรับสะพาน

มาตราส่วน 1 : 25

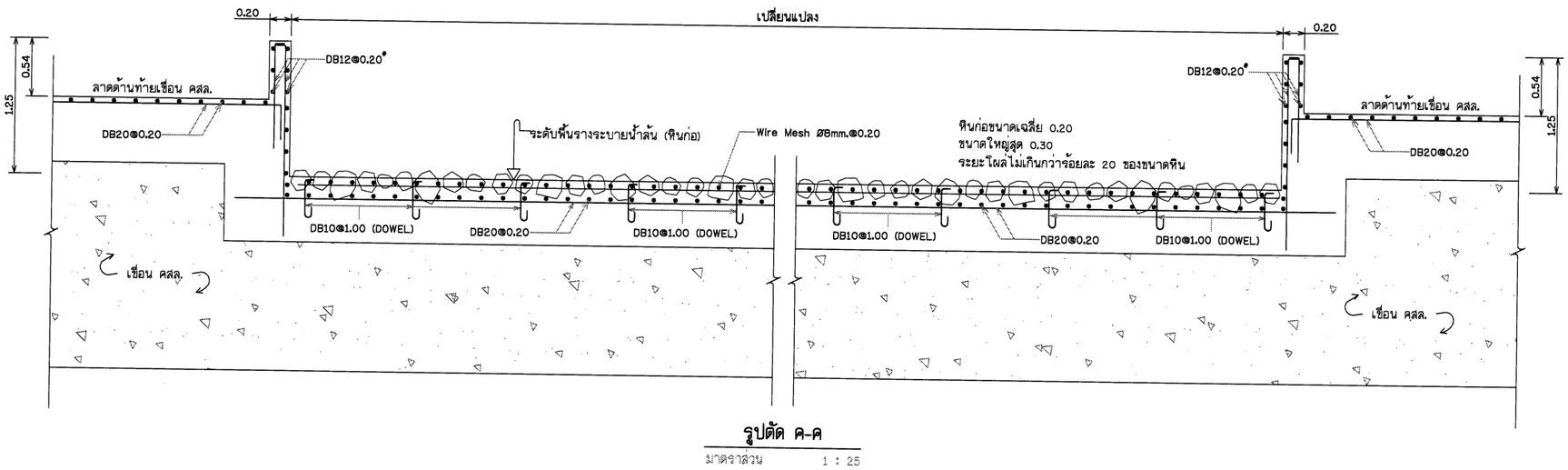

รูปตัด ค-ค

มาตราส่วน 1 : 25

มาตราส่วน 1:25
0 0.5 1 1.5 2 2.5 ม.

มาตราส่วน 1:75
0 1.5 3.0 4.5 6.0 7.5 ม.

กรมทรัพยากรน้ำ

โครงการอนุรักษ์ฟื้นฟู คลองบางเท่าแม่ พร้อมระบบกระจายน้ำ
ตำบลเขาต่อ อำเภอปลายพระยา จังหวัดกระบี่
หมวด " ข " งานอ่างเก็บน้ำบางเท่าแม่ และอาคารประกอบ
อาคารระบายน้ำล้น - รูปตัด ข-ข , ค-ค รายละเอียดการเสริมเหล็ก และแบบรายละเอียด

ผู้รับจ้าง : มหาวิทยาลัยเกษตรศาสตร์ วิทยาเขตเฉลิมพระเกียรติ จังหวัดสกลนคร	
สำรวจ	(นายกศิกล เกตุวดี)
ออกแบบ	(ผศ.ดร.วิจิบวงศ์ กรีพละ สย.9270)
เขียนแบบ	(นายณัฐนันทน์ ทิวาวงษ์)
ตรวจแบบ	(รศ.ดร.กอบเกียรติ มังกุสี สย.7309)
แบบเลขที่	สพน. 006/65

(ผศ.ชาคล อดุรบุล)
ผู้จัดการโครงการ

แบบแผ่นที่	93-027/038	628

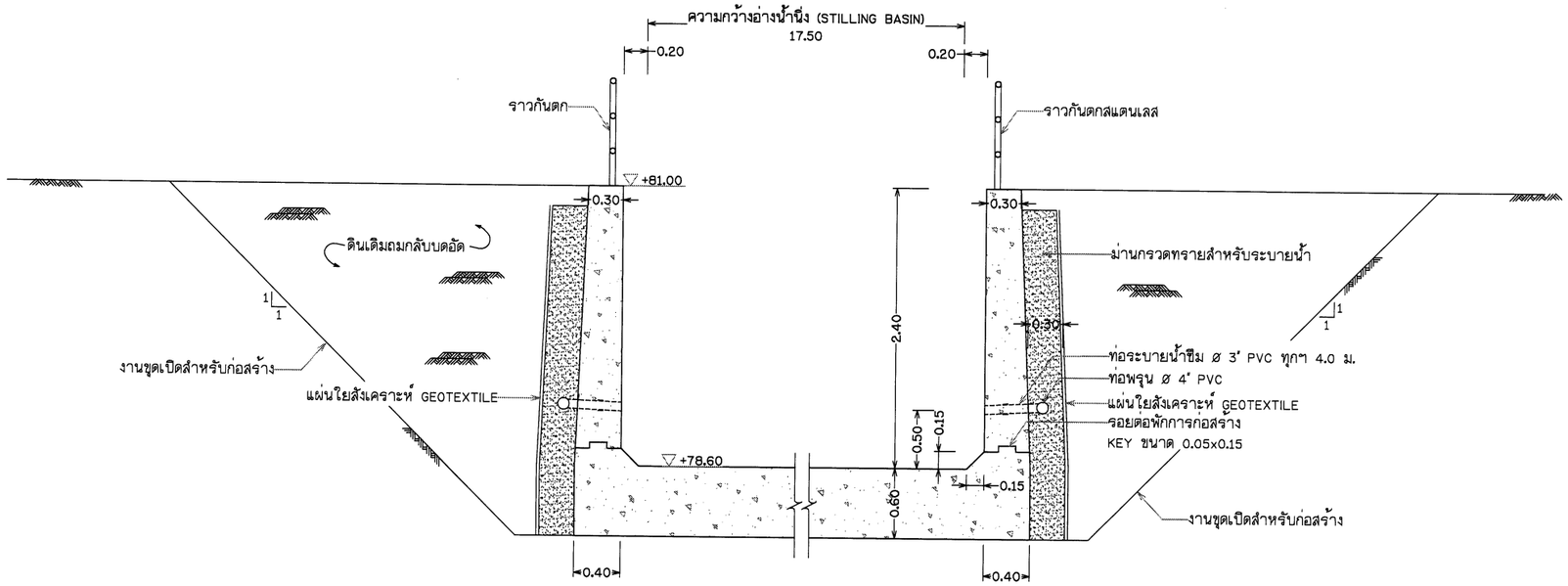

องค์ประกอบอ่างน้ำนิ่ง

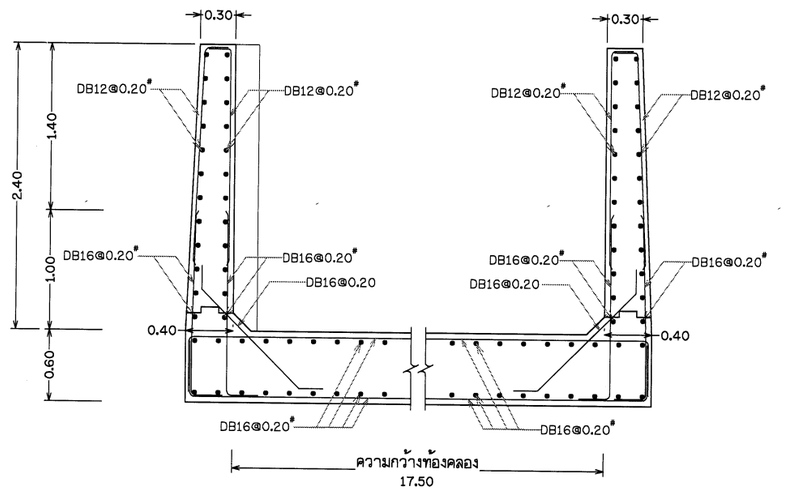

รายละเอียดการเสริมเหล็ก

รูปตัด ง-ง (อ่างน้ำนิ่ง STILLING BASIN)

มาตราส่วน 1 : 25

มาตราส่วน 0 0.5 1 1.5 2 2.5 ม. 1:25

กรมทรัพยากรน้ำ

โครงการอนุรักษ์ฟื้นฟู คลองบางเท่าแม่ พร้อมระบบกระจายน้ำ
ตำบลเขาต่อ อำเภอปลายพระยา จังหวัดกระบี่
หมวด " ข " งานอ่างเก็บน้ำบางเท่าแม่ และอาคารประกอบ
อาคารระบายน้ำล้น - รูปตัด ง-ง และ รายละเอียดการเสริมเหล็ก

ผู้รับจ้าง : มหาวิทยาลัยเกษตรศาสตร์ วิทยาเขตเฉลิมพระเกียรติ จังหวัดสกลนคร				
สำรวจ	(นายทศพล เกตุสิริ)			
ออกแบบ	(ผศ.ดร.วิจิบวงษ์ กรีพละ สย.9270)			
เขียนแบบ	(นายสิทธินนท์ ทิวาวงษ์)	(ผศ.ทศพล อดุรรุต) ผู้จัดการโครงการ		
ตรวจแบบ	(รศ.ดร.ณเดียรดี ม่องภูมี สย.7309)			
แบบมาตรที่	สทน. 006/65	แบบแผ่นที่	153-028/038	628

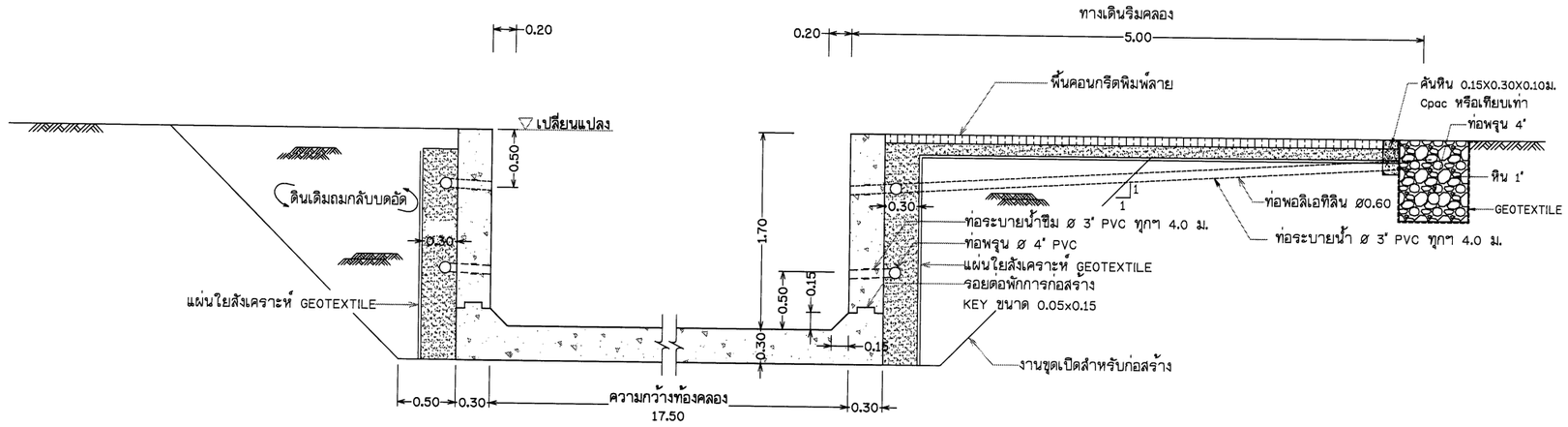

องค์ประกอบกำแพงกันดลิ่ง

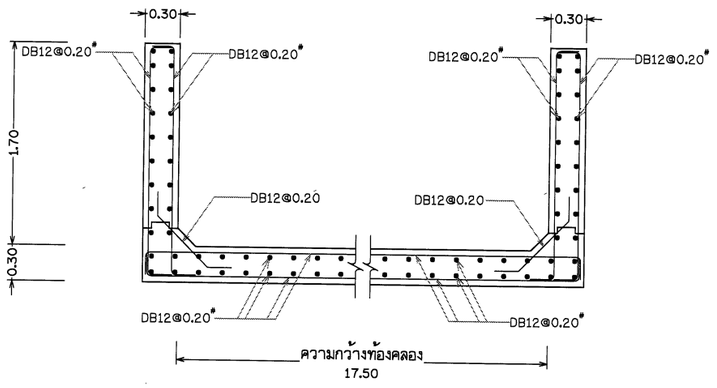

รายละเอียดการเสริมเหล็ก

รูปตัด จ-จ

มาตราส่วน 1 : 25

มาตราส่วน
0 0.5 1 1.5 2 2.5 ม.
1:25

กรมทรัพยากรน้ำ

โครงการอนุรักษ์พื้นฟู คลองบางเท่าแม่ พร้อมระบบกระจายน้ำ
ตำบลเขาต่อ อำเภอปลายพระยา จังหวัดกระบี่
หมวด " ข " งานอ่างเก็บน้ำบางเท่าแม่ และอาคารประกอบ
อาคารระบายน้ำล้น - รูปตัด จ-จ และ รายละเอียดการเสริมเหล็ก

ผู้รับจ้าง : มหาวิทยาลัยเกษตรศาสตร์ วิทยาเขตเฉลิมพระเกียรติ จังหวัดสกลนคร			
สำรวจ	(นายภัทธล เกลวลี)		
ออกแบบ	(ผศ.ดร.วิจนวัต กรีพละ สย.9270)		
เขียนแบบ	(นายศิกันทร์ ทิวาวงษ์)		
ตรวจแบบ	(รศ.ดร.ภอเกียรติ มงษุลี สย.7309)		
แบบมาตรที่	สทน. 006/65	แบบแผ่นที่	123-029/038	628

(ผศ.ภัทธล จตุระบุล)
ผู้จัดการโครงการ

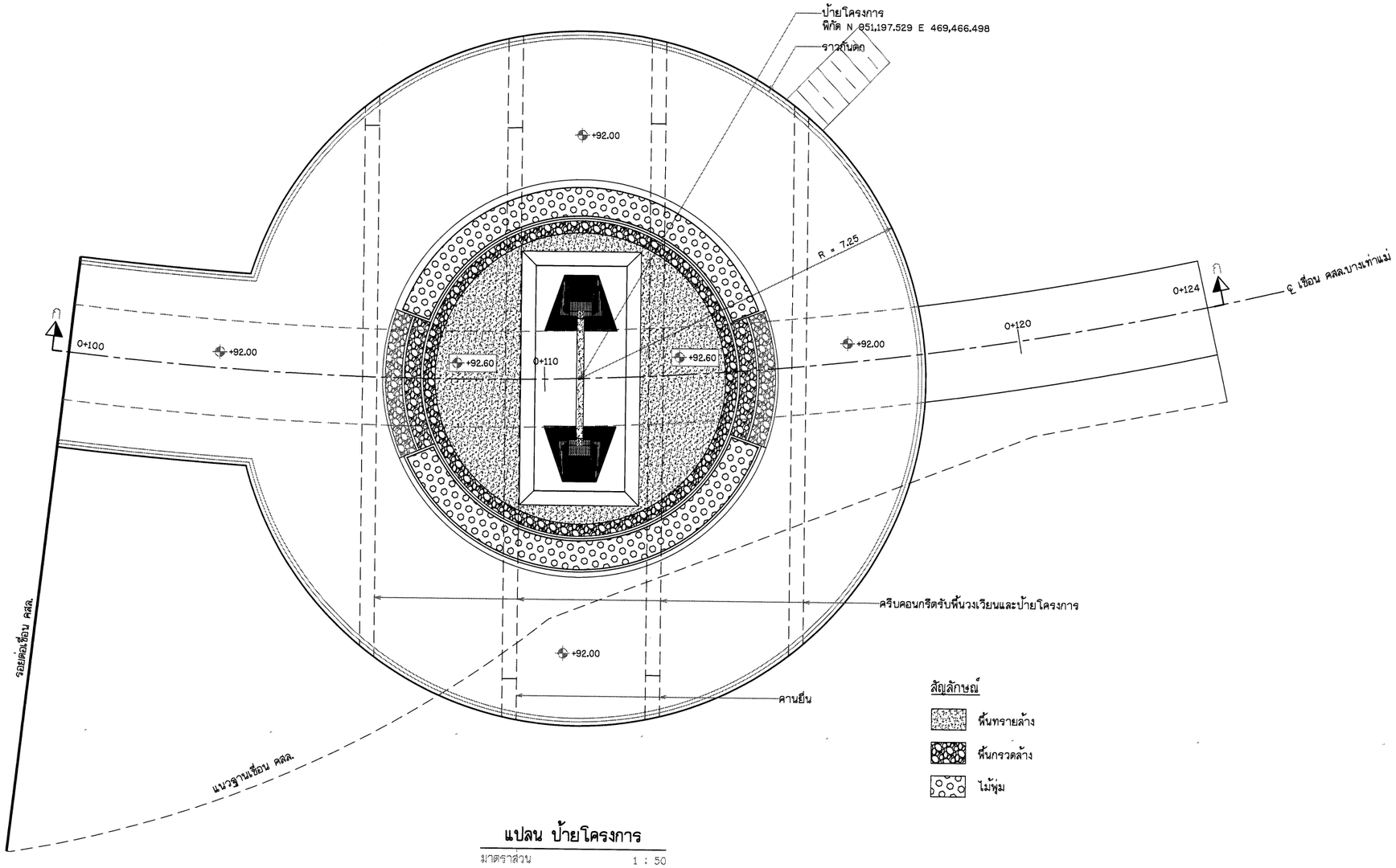

แปลน ป้ายโครงการ

มาตราส่วน 1 : 50

มาตราส่วน 1:50
0 1 2 3 4 5 ม.

หมายเหตุ

1. ระดับ (ร.ท.ก.) และมิติต่าง ๆ กำหนดเป็นเมตร ระยะทางเป็นกิโลเมตร นอกจากแสดงไว้เป็นอย่างอื่น

กรมทรัพยากรน้ำ

โครงการอนุรักษ์พื้นฟู คลองบางเท่าแม่ พร้อมระบบกระจายน้ำ
ตำบลเขาต่อ อำเภอปลายพระยา จังหวัดกระบี่
หมวด " ข " งานอ่างเก็บน้ำบางเท่าแม่ และอาคารประกอบ
ป้ายโครงการ - แปลน

ผู้รับจ้าง : มหาวิทยาลัยเกษตรศาสตร์ วิทยาเขตเฉลิมพระเกียรติ จังหวัดกาญจนบุรี				
สำรวจ	(นายกงกฤต เกตุภูมิ)			
ออกแบบ	(ผศ.ดร.วิจน์วงศ์ กรีพละ สย.9270)			
เขียนแบบ	(นายศักดินนท์ ทิวาวงษ์)			
ตรวจแบบ	(รศ.ดร.ยงยุทธ มงคุณี สย.7309)	ช).	(ผศ.กงกฤต เกตุภูมิ) ผู้จัดการโครงการ	
แบบเลขที่	สทน. 006/65	แบบแผ่นที่	53-030/038	628

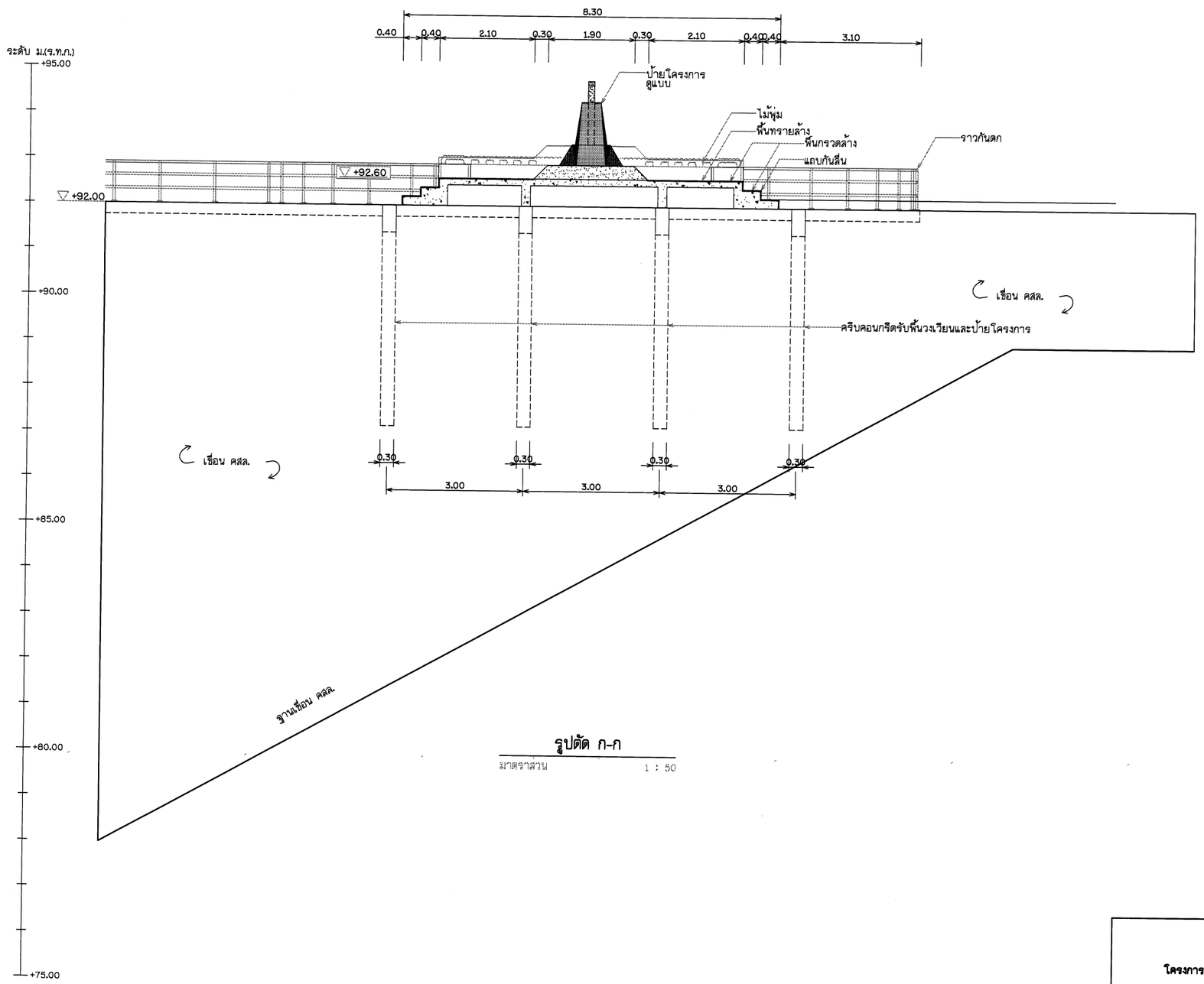

รูปตัด ก-ก

มาตราส่วน 1 : 50

หมายเหตุ

1. ระดับ (ร.ท.ก.) และมิติต่าง ๆ กำหนดเป็นเมตร ระยะทางเป็นกิโลเมตร นอกจากแสดงไว้เป็นอย่างอื่น

มาตราส่วน 1:50

0 1 2 3 4 5 ม.

กรมทรัพยากรน้ำ

โครงการอนุรักษ์พื้นฟู คลองบางเท่าแม่ พร้อมระบบกระจายน้ำ
ตำบลเขาต่อ อำเภอปลายพระยา จังหวัดกระบี่
หมวด " ข " งานอ่างเก็บน้ำบางเท่าแม่ และอาคารประกอบ
ป้ายโครงการ - รูปตัด ก-ก

ผู้รับจ้าง : มหาวิทยาลัยเกษตรศาสตร์ วิทยาเขตเฉลิมพระเกียรติ จังหวัดสกลนคร				
สำรวจ	(นายศักดิ์ชล เกษรินี)			
ออกแบบ	(ผศ.ดร.วิษณุวงศ์ กรีพละ สย.9270)			
เขียนแบบ	(นายสิทธิบูรณ์ ทิวาวงษ์)	ช).		
ตรวจแบบ	(รศ.ดร.ชลเกียรติ มองพุลี สย.7309)	(ผศ.ทรงพล จตุรบุล) ผู้อำนวยการโครงการ		
แบบลงที่	สทน. 006/65	แบบแผ่นที่	03-031/038	628

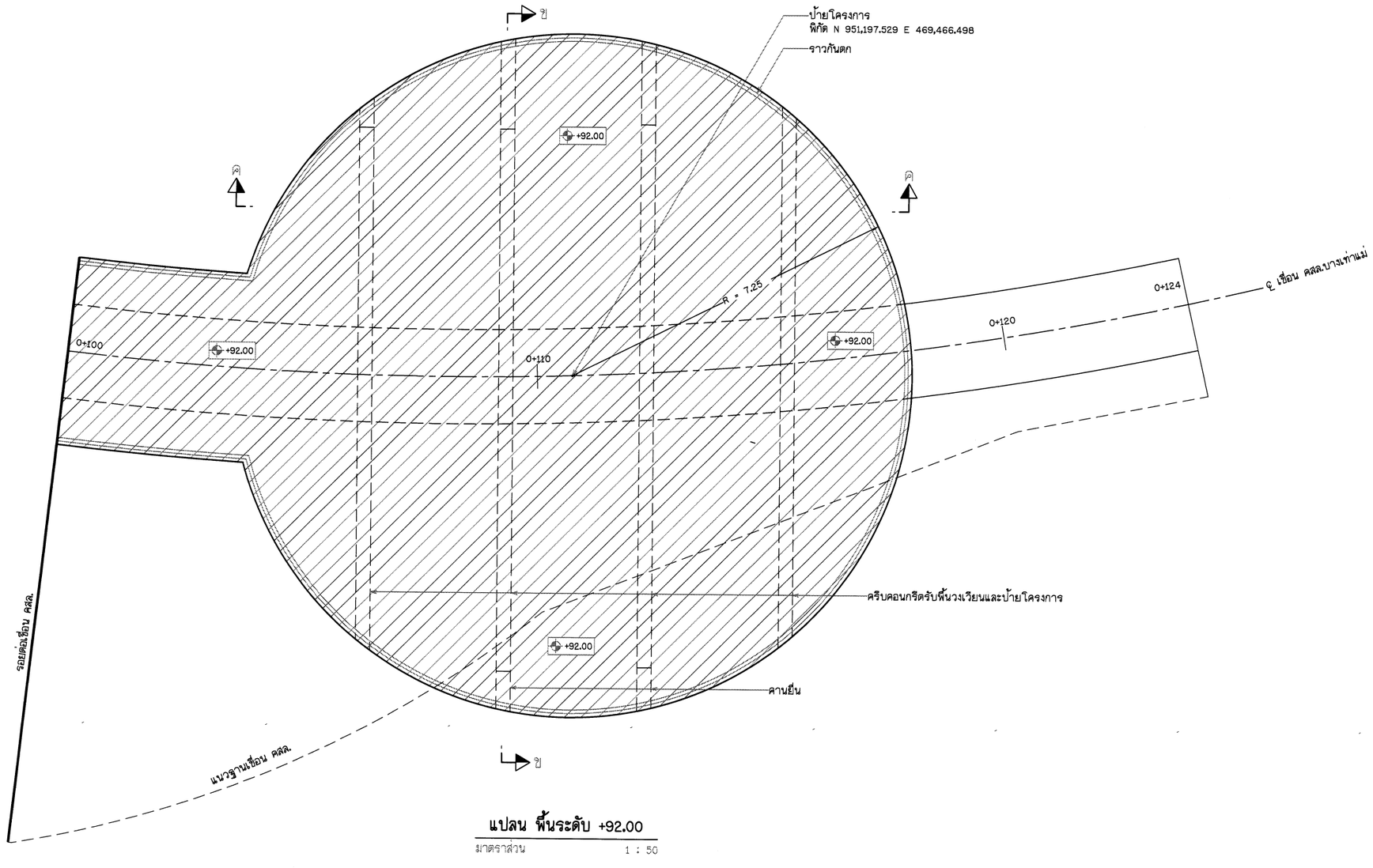

แปลน พื้นระดับ +92.00

มาตราส่วน 1 : 50

หมายเหตุ

1. ระดับ (ร.ท.ก.) และมิติต่าง ๆ กำหนดเป็นเมตร ระยะทางเป็นกิโลเมตร นอกจากแสดงไว้เป็นอย่างอื่น

มาตราส่วน 1:50

0 1 2 3 4 5 ม.

กรมทรัพยากรน้ำ

โครงการอนุรักษ์พื้นฟู คลองบางเท่าแม่ พร้อมระบบกระจายน้ำ
ตำบลเขาต่อ อำเภอปลายพระยา จังหวัดกระบี่
หมวด " ช " งานอ่างเก็บน้ำบางเท่าแม่ และอาคารประกอบ
ป้ายโครงการ - แปลนพื้น ระดับ +92.00

ผู้รับจ้าง : มหาวิทยาลัยเกษตรศาสตร์ วิทยาเขตเฉลิมพระเกียรติ จังหวัดสกลนคร				
สำรวจ	(นายทศพล เกตุสิริ)	ช). ลงนาม (ผศ.ทศพล จตุระบุล) ผู้จัดการโครงการ		
ออกแบบ	(ผศ.ดร.วิทวัฒน์ กรีพละ สย.9270)			
เขียนแบบ	(นายศักดินนท์ ทิวาวงษ์)			
ตรวจแบบ	(รศ.ดร.ภอเกียรติ แดงชูศรี สย.7309)			
แบบเลขที่	สทน 006/65	แบบแผ่นที่	ช3-032/038	628

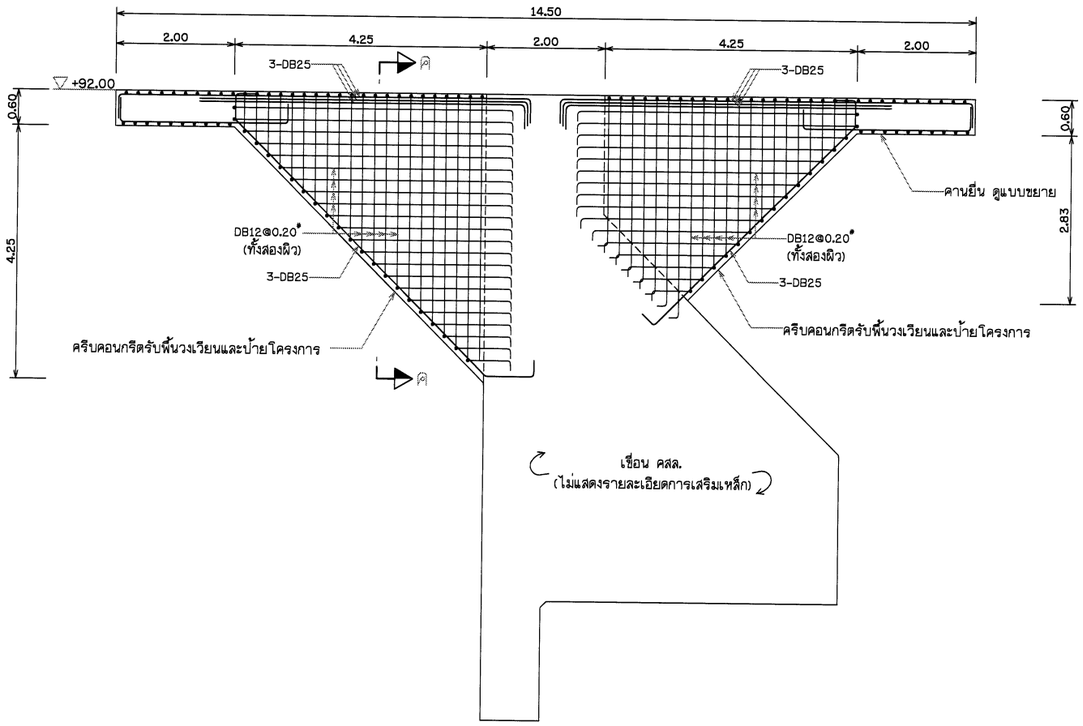

รูปตัด ข-ข (รายละเอียดการเสริมเหล็ก)

มาตราส่วน 1 : 50

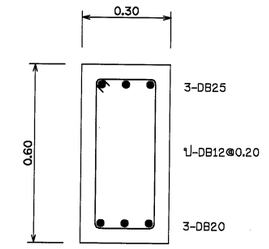

แบบขยาย คานยื่น

มาตราส่วน 1 : 10

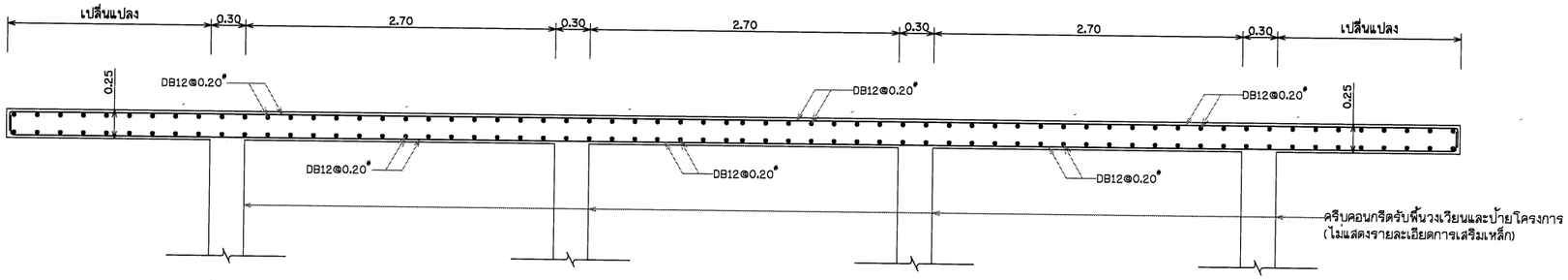

รูปตัด ค-ค (รายละเอียดการเสริมเหล็ก)

มาตราส่วน 1 : 25

มาตราส่วน 1:10
0 0.2 0.4 0.6 0.8 1.0 ม.

มาตราส่วน 1:25
0 0.5 1 1.5 2 2.5 ม.

มาตราส่วน 1:50
0 1 2 3 4 5 ม.

หมายเหตุ

1. ระดับ (ร.ท.ก.) และมิติต่าง ๆ กำหนดเป็นเมตร ระยะทางเป็นกิโลเมตร นอกจากแสดงไว้เป็นอย่างอื่น

กรมทรัพยากรน้ำ

โครงการอนุรักษ์พื้นฟู คลองบางเท่าแม่ พร้อมระบบกระจายน้ำ
ตำบลเขาต่อ อำเภอปลายพระยา จังหวัดกระบี่
หมวด " ข " งานอ่างเก็บน้ำบางเท่าแม่ และอาคารประกอบ
ป้ายโครงการ - รูปตัด ข-ข , ค-ค และรายละเอียด

ผู้รับจ้าง : มหาวิทยาลัยเกษตรศาสตร์ วิทยาเขตเฉลิมพระเกียรติ จังหวัดสกลนคร

สำรวจ	(นายกฤษณ เกสรินทร์)			
ออกแบบ	(ผศ.ดร.วิรัญวัต กรีพละ สย.9270)			
เขียนแบบ	(นายศักดินนท์ ทิวาวงษ์)			
ตรวจแบบ	(รศ.ดร.ยอดเกียรติ มงคลศิลี สย.7309)			
แบบลงที่	สทน. 008/65	แบบแผ่นที่	103-033/038	628

(ผศ.ดร.ชูชาติ จตุรงค์)
ผู้อำนวยการโครงการ

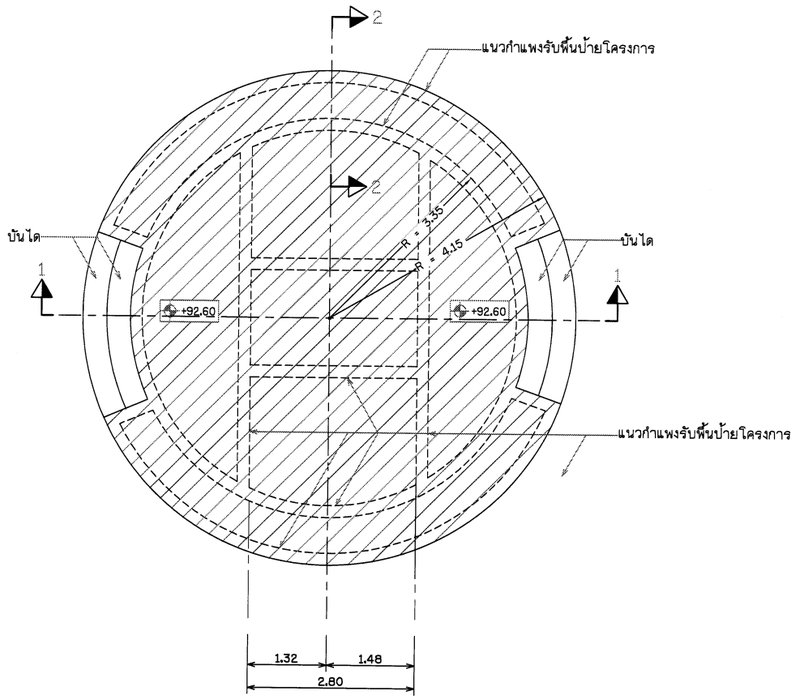

แปลน พื้นระดับ +92.60 (พื้นรับป้ายโครงการ)

มาตราส่วน 1 : 50

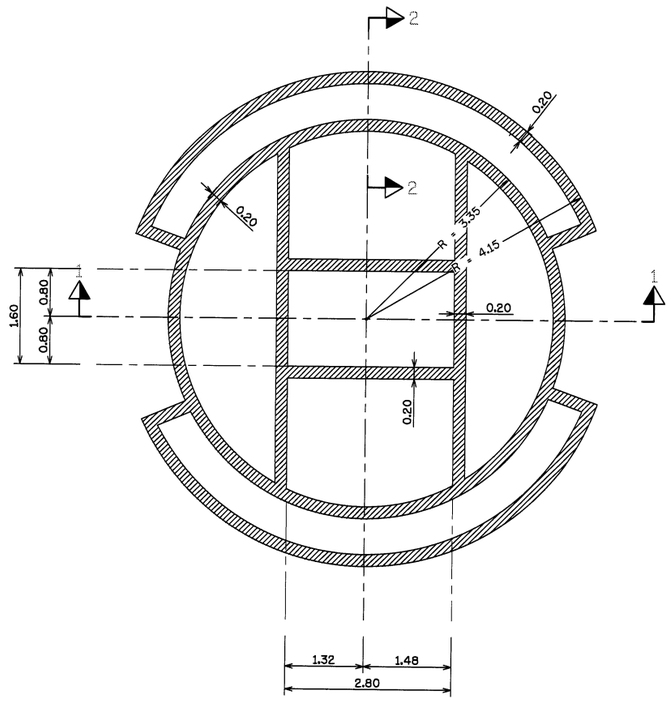

แปลน กำแพงรับพื้นป้ายโครงการ

มาตราส่วน 1 : 50

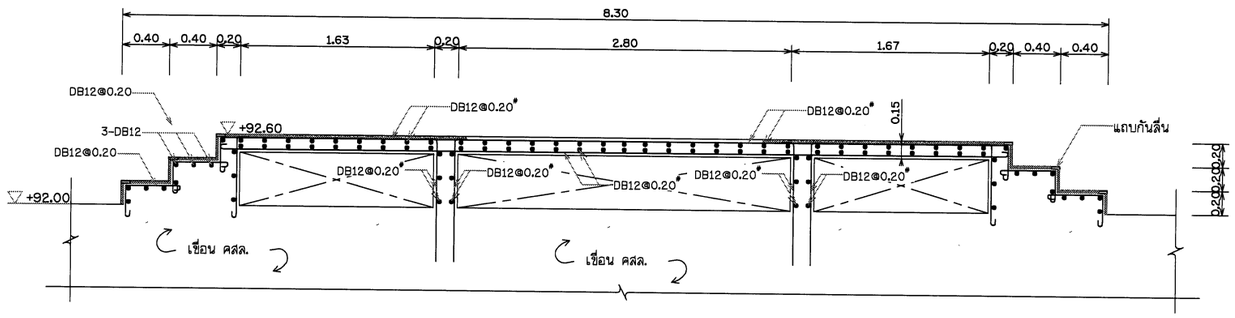

รูปตัด 1-1 (รายละเอียดการเสริมเหล็ก)

มาตราส่วน 1 : 25

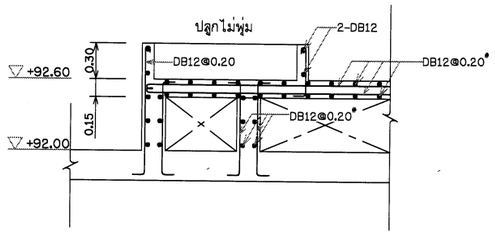

รูปตัด 2-2 (รายละเอียดการเสริมเหล็ก)

มาตราส่วน 1 : 25

หมายเหตุ

1. ระดับ (ร.ท.ก.) และมิติต่าง ๆ กำหนดเป็นเมตร ระยะทางเป็นกิโลเมตร นอกจากแสดงไว้เป็นอย่างอื่น

มาตราส่วน 1:25

0 0.5 1 1.5 2 2.5 ม.

มาตราส่วน 1:50

0 1 2 3 4 5 ม.

กรมทรัพยากรน้ำ

โครงการอนุรักษ์พื้นฟู คลองบางเท่าแม่ พร้อมระบบกระจายน้ำ
ตำบลเขาต่อ อำเภอปลายพระยา จังหวัดกระบี่
หมวด " ข " งานอ่างเก็บน้ำบางเท่าแม่ และอาคารประกอบ
ป้ายโครงการ - แปลน พื้นระดับ +92.60 รูปตัด และรายละเอียด

ผู้รับจ้าง : มหาวิทยาลัยเกษตรศาสตร์ วิทยาเขตเฉลิมพระเกียรติ จังหวัดสกลนคร				
สำรวจ	(นายเทพพล เกสูติ)			
ออกแบบ	(ผศ.ดร.วิจารวัฒ กรีพละ สย.9270)			
เขียนแบบ	(นายพิสิษฐ์ ทิวาวงษ์)	(ผศ.เทพพล พลูระบุล) ผู้อำนวยการโครงการ		
ตรวจแบบ	(จ.ส.ต.ชาญเกียรติ มงจุฬี สย.7309)			
แบบเลขที่	สทน. 006/65	แบบแผ่นที่	03-034/038	028

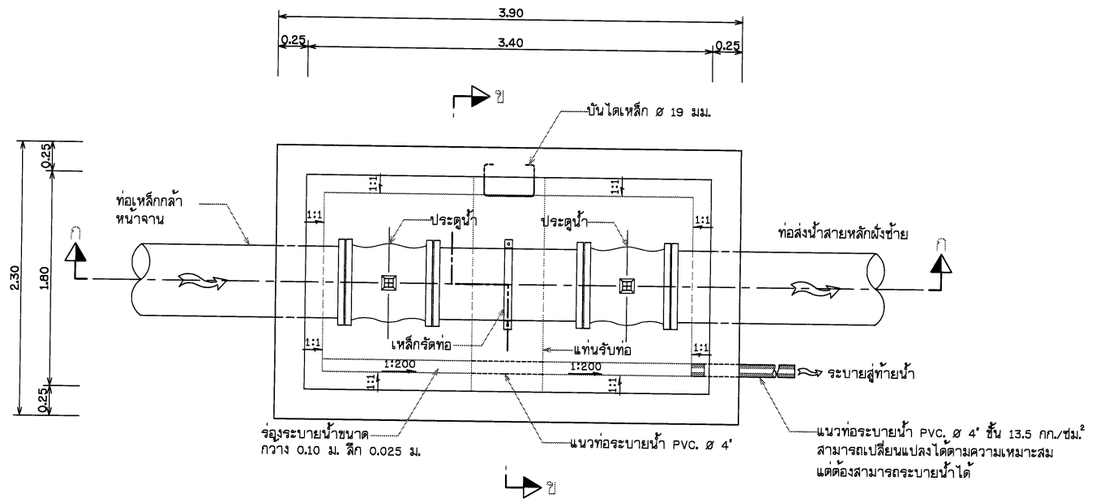

แปลน พื้นอาคารบังคับน้ำ-ฝั่งซ้าย

มาตราส่วน 1 : 25

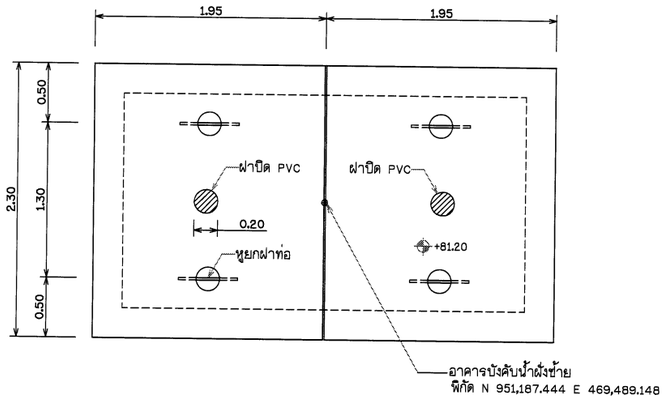

แปลน ฝาอาคารบังคับน้ำ-ฝั่งซ้าย

มาตราส่วน 1 : 25

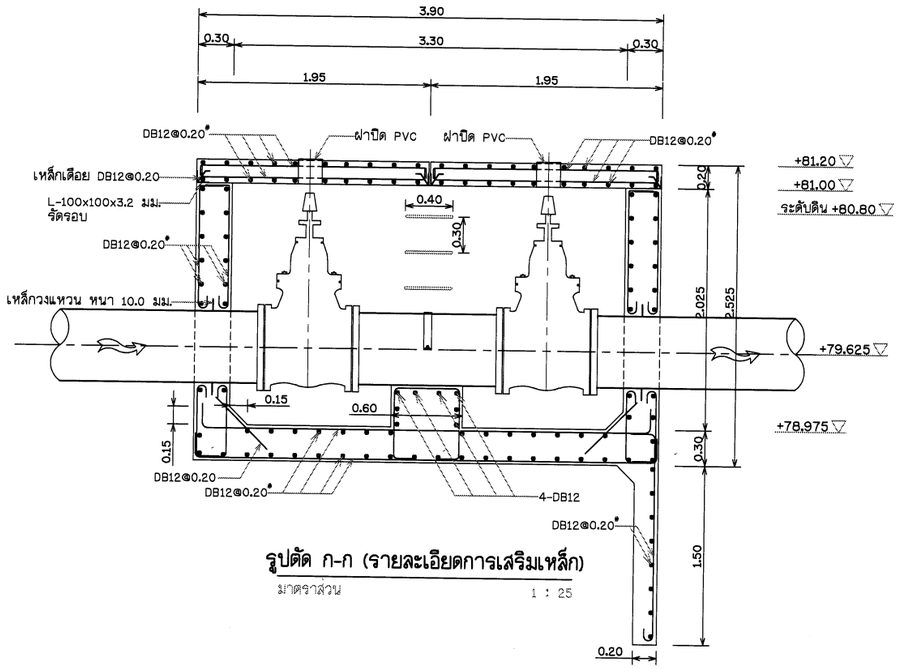

รูปตัด ก-ก (รายละเอียดการเสริมเหล็ก)

มาตราส่วน 1 : 25

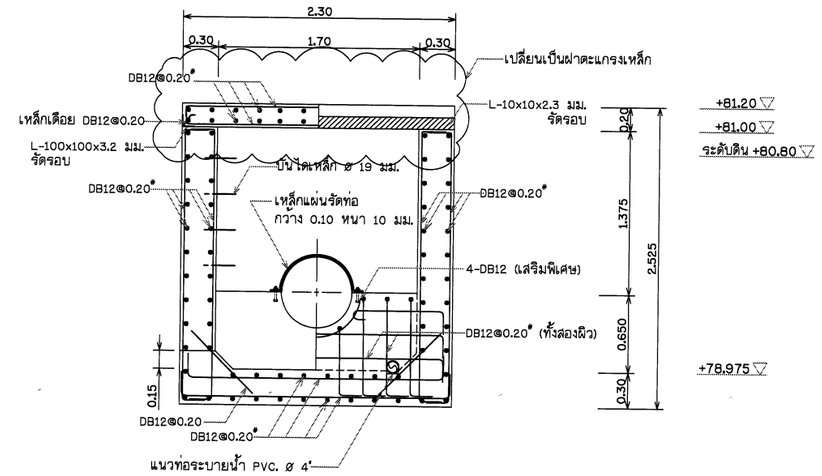

รูปตัด ข-ข (รายละเอียดการเสริมเหล็ก)

มาตราส่วน 1 : 25

มาตราส่วน 1:25

0 0.5 1 1.5 2 2.5 ม.

หมายเหตุ

1. ระดับ (ร.ท.ก.) และมิติต่าง ๆ กำหนดเป็นเมตร ระยะทางเป็นกิโลเมตร นอกจากแสดงไว้เป็นอย่างอื่น

กรมทรัพยากรน้ำ

โครงการอนุรักษ์ฟื้นฟู คลองบางเท่าแม่ พร้อมระบบกระจายน้ำ
ตำบลเขาต่อ อำเภอปลายพระยา จังหวัดกระบี่
หมวด " ข " งานอ่างเก็บน้ำบางเท่าแม่ และอาคารประกอบ
อาคารบังคับน้ำ - แปลน รูปตัด และรายละเอียดการเสริมเหล็ก

ผู้รับจ้าง : มหาวิทยาลัยเกษตรศาสตร์ วิทยาเขตเฉลิมพระเกียรติ จังหวัดสกลนคร

สำรวจ	(นายศศิพล เกตุสี)			
ออกแบบ	(นส.ศร.วิจิวัฒน์ กรีพละ สย.9270)			
เขียนแบบ	(นายศิรินนท์ ทิวาวงษ์)	(นส.ปรัชญา จตุรงค์) ผู้จัดการโครงการ		
ตรวจแบบ	(รศ.ดร.ถาวเกียรติ์ ผ่องศุลี สย.7309)			
แบบมาตรที่	สทน. 006/65	แบบแผ่นที่	123-035/038	628

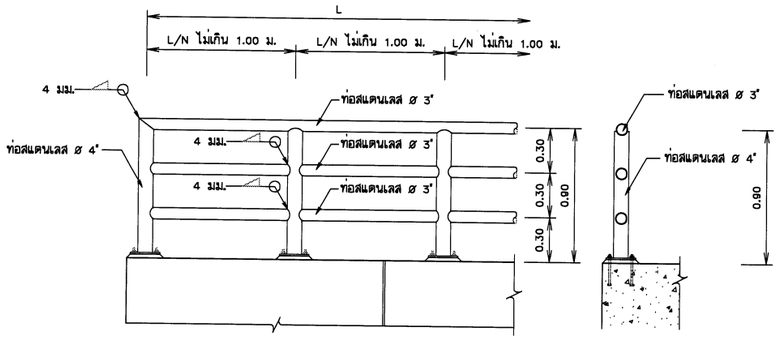

รายละเอียดราวกันตกรูปแบบที่ 1

มาตราส่วน 1:20

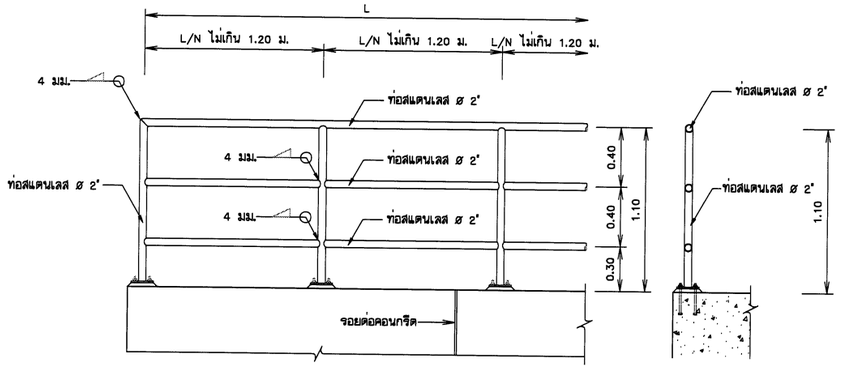

รายละเอียดราวกันตกรูปแบบที่ 2

มาตราส่วน 1:20

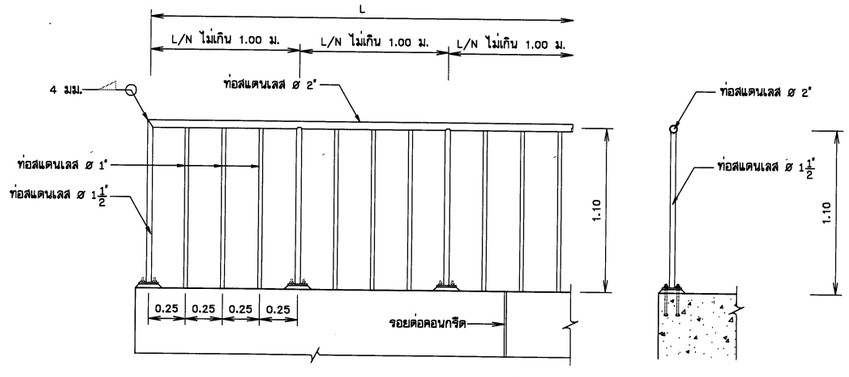

รายละเอียดราวกันตกรูปแบบที่ 3

มาตราส่วน 1:20

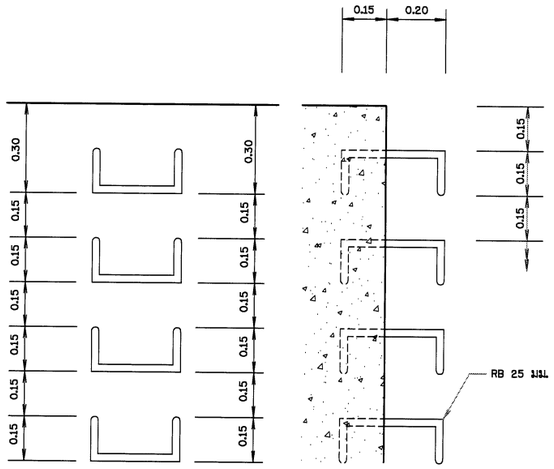

รูปขยายบันไดลิง

มาตราส่วน 1:10

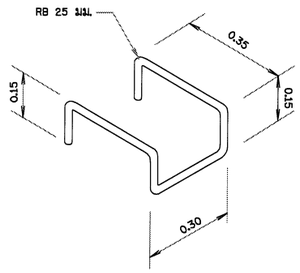

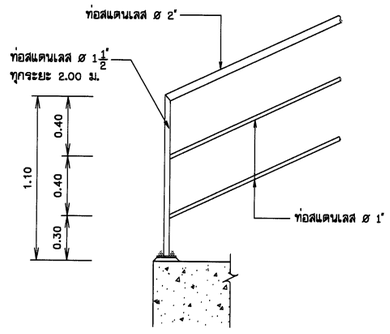

รายละเอียดราวกันตกรูปแบบที่ 4

มาตราส่วน 1:20

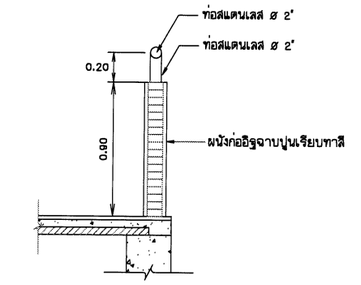

รายละเอียดราวกันตกรูปแบบที่ 6

มาตราส่วน 1:20

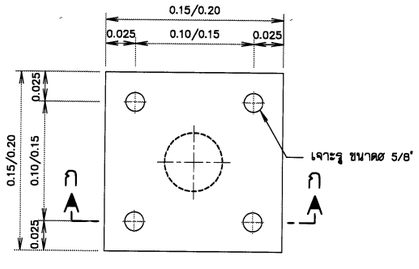

รูปขยายแผ่นเหล็กหน้าแปลน

มาตราส่วน 1:10

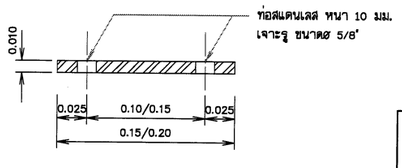

รูปตัด ก-ก

มาตราส่วน 1:10

หมายเหตุ

1. มิติต่างๆกำหนดเป็นเมตร นอกจากแสดงไว้เป็นอย่างอื่น
2. ส่วนที่เป็นเหล็กให้ทาสี EPOXY 2 ชั้นและทาทับด้วยสีที่ผู้ว่าจ้างกำหนด
3. การเชื่อมท่อโดยรอบ หนา 4 มม.
4. เหล็กเสริมใช้เหล็กเส้นกลม (ROUND BARS) ชั้นคุณภาพ SR 24 ตาม มอก. 20-2543
5. รายละเอียดราวลูกกรงกันตก

ราวกันตกรูปแบบที่ 1
- -ทางเดินสันเขื่อนอ่างเก็บน้ำบางเท่าแม่

ราวกันตกรูปแบบที่ 2 และแบบที่ 6
- -สะพานทางเดินเชื่อมรอบอ่าง
- -ทางเดินเข้าสู่บริเวณอ่างเก็บน้ำ
- -ระเบียงร้านค้าที่ระลึกและห้องน้ำ
- -ระเบียงจุดชมวิวหอดูนก
- -ทางขึ้นน้ำตกบางเท่าแม่
- -หาดทรายเทียม

ราวกันตกรูปแบบที่ 3
- -เฉลียงอาคารร้านอาหาร
- -เฉลียงจุดชมวิวหอดูนก

ราวกันตกรูปแบบที่ 4
- -สะพานจุดชมวิว
- -กันตกบันไดอาคาร

กรมทรัพยากรน้ำ

โครงการอนุรักษ์พื้นฟู คลองบางเท่าแม่ พร้อมระบบกระจายน้ำ
ตำบลเขาต่อ อำเภอปลายพระยา จังหวัดกระบี่
หมวด " ข " งานอ่างเก็บน้ำบางเท่าแม่ และอาคารประกอบ
แบบมาตรฐาน - ราวกันตก

ผู้รับจ้าง : มหาวิทยาลัยเกษตรศาสตร์ วิทยาเขตเฉลิมพระเกียรติ จังหวัดสกลนคร				
สำรวจ	(นายทศพล เกตุภูมิ)			
ออกแบบ	(ผศ.ดร.วิพัวงค์ กรีทอง สย.9270)			
เขียนแบบ	(นายณัฐนันท์ ทิวาวงษ์)	(ผศ.ทศพล เกตุภูมิ) ผู้อำนวยการโครงการ		
ตรวจแบบ	(รศ.ดร.ชาญเกียรติ มังคุดี สย.7309)			
แบบมาตรฐาน	สทน. 006/65	แบบแผ่นที่	ชร-036/038	628

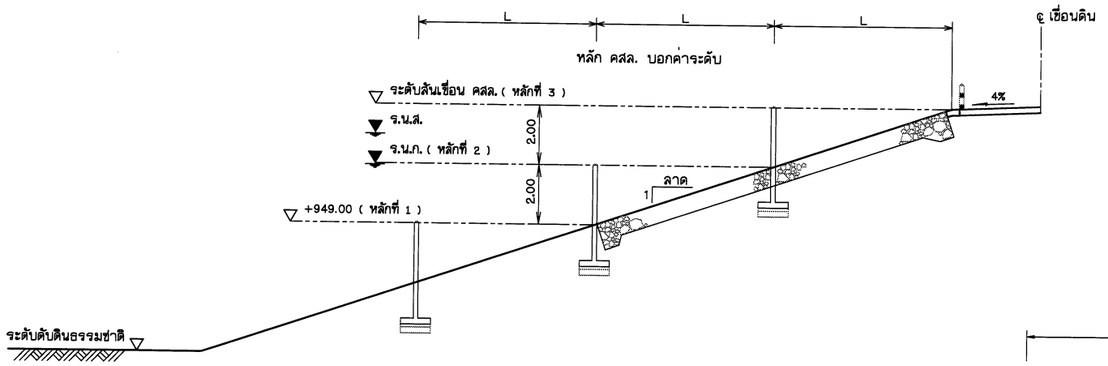

รูปตัดทั่วไปแสดงตำแหน่งหลักบอกค่าระดับน้ำ

มาตราส่วน 1:100

ตารางแสดงระยะห่างหลักบอกค่าระดับน้ำ

ลาดเขื่อน คสล.ดิน	ระยะห่าง (L) ม.	หมายเหตุ
1:2	4.00	
1:2½	5.00	
1:3	6.00	
1:3½	7.00	
1:4	8.00	

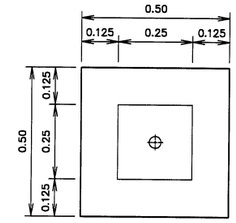

แปลนบ่อสังเกตุ

มาตราส่วน 1:10

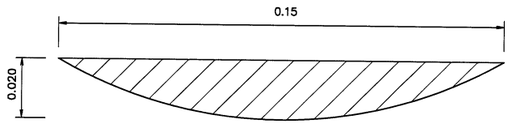

พอกด้วยมอร์ต้า

รูปตัด ก - ก

มาตราส่วน 1:1

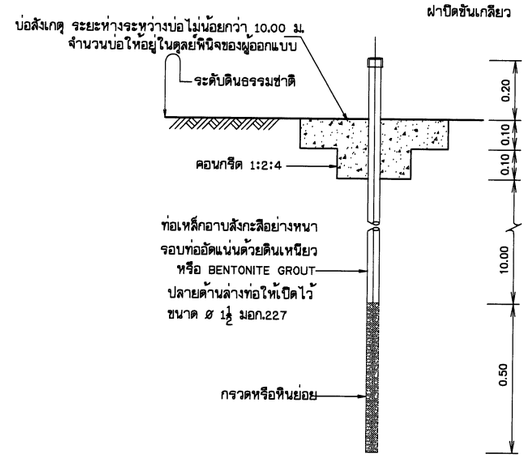

รูปตัดขวางบ่อสังเกตุ

มาตราส่วน 1:10

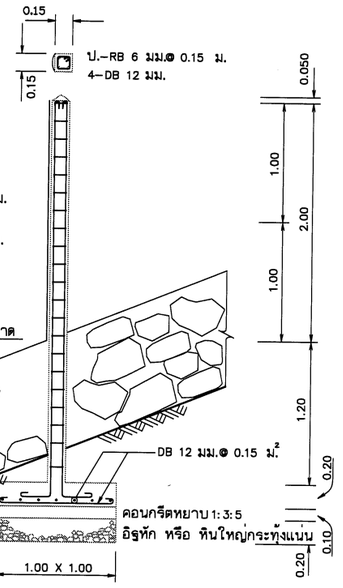

ขยายหลัก คสล.บอกค่าระดับ

มาตราส่วน 1:25

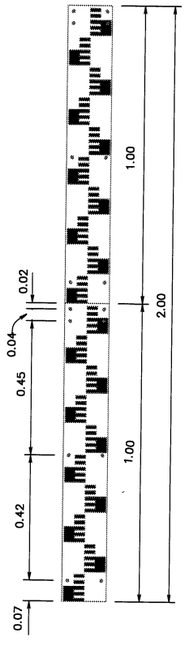

แผ่นเหล็กบอกค่าระดับ

มาตราส่วน 1:10

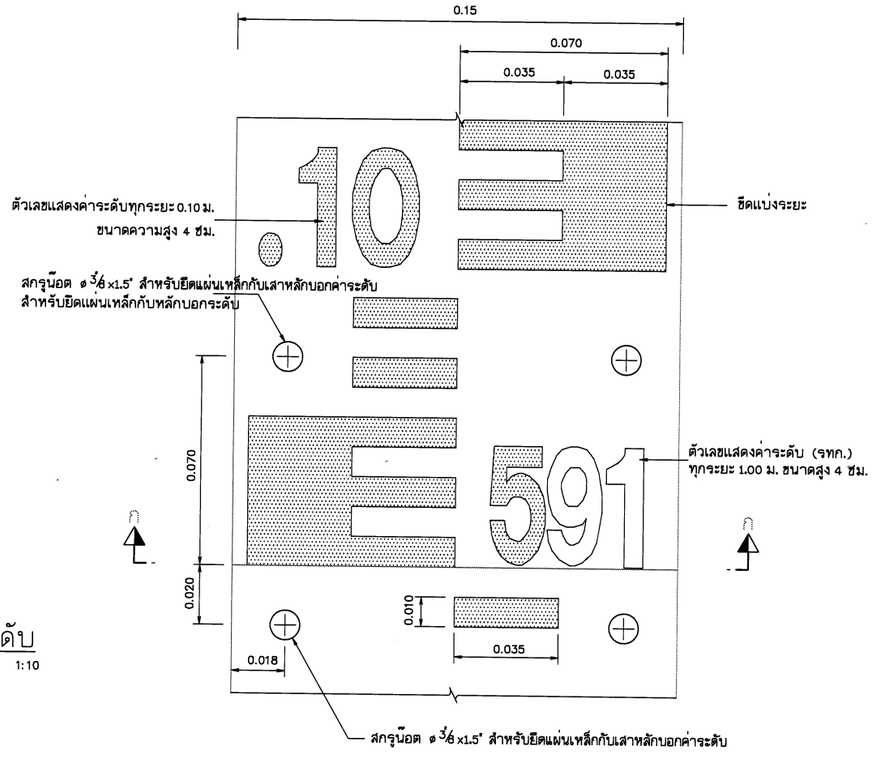

ขยายแผ่นเหล็กบอกค่าระดับ

มาตราส่วน 1:1

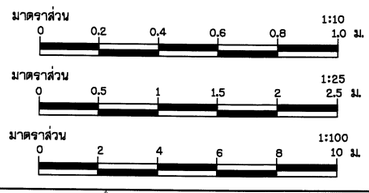

หมายเหตุ

1. มิติต่างๆกำหนดเป็นเมตร นอกจากจะแสดงไว้เป็นอย่างอื่น
2. รายระเอียดแถบบอกค่าระดับน้ำ
   2.1 แถบบอกค่าระดับน้ำทำด้วยแผ่นเหล็กเคลือบสี ขนาด 100 ซม.กว้าง 15 ซม.หนา 0.20 ซม. ความโค้งของแผ่นป้ายให้ดูจากรูปตัด ก-ก
   2.2 ด้านหน้าของแถบป้ายเหล็ก จะต้องเคลือบด้วยสีเหลือง ช่องมาตราส่วนและตัวเลขเคลือบด้วยสีน้ำเงินแก่ ด้านหลังแผ่นป้ายเคลือบสีดำทั้งหมด
   2.3. ขนาดและมาตราส่วนที่ระบุเป็นเซนติเมตร เว้นแต่จะระบุไว้เป็นอย่างอื่น
   2.4. แผ่นป้ายเหล็กและสีเคลือบที่นำมาใช้ทำเป็นแถบบอกค่าระดับน้ำจะต้องมีคุณภาพที่ดี สีไม่ร่อนหรือกระเทาะออกง่าย และจะต้องทำด้วยความปราณีต เรียบร้อยมีขนาดและมาตราส่วนถูกต้องตามแบบกำหนด

กรมทรัพยากรน้ำ

โครงการอนุรักษ์พื้นฟู คลองบางเท่าแม่ พร้อมระบบกระจายน้ำ
ตำบลเขาต่อ อำเภอปลายพระยา จังหวัดกระบี่
หมวด " ข " งานอ่างเก็บน้ำบางเท่าแม่ และอาคารประกอบ
แบบมาตรฐาน - ป้ายบอกระดับน้ำ

ผู้รับจ้าง : มหาวิทยาลัยเกษตรศาสตร์ วิทยาเขตเฉลิมพระเกียรติ จังหวัดสกลนคร				
สำรวจ	(นายทศพล เหมรัตน์)			
ออกแบบ	(ผศ.ดร.วิจิบ้วงศ์ กริ่งสะ สย.9270)			
เขียนแบบ	(นายสิทธินนท์ ทิวาวงษ์)			
ตรวจแบบ	(จ.ต.ดร.อเนกิยศ์ ต้องตู้ สย.7309)	(ผศ.ดร.ชาคร ชุมระนุล) ผู้อำนวยการโครงการ		
แบบเลขที่	สพน. 006/65	แบบแผ่นที่	53-037/038	628

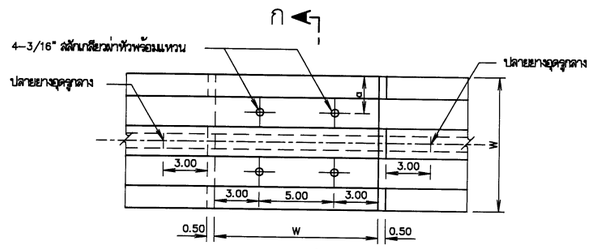

การต่อตรง

ไม่แสดงมาตราส่วน

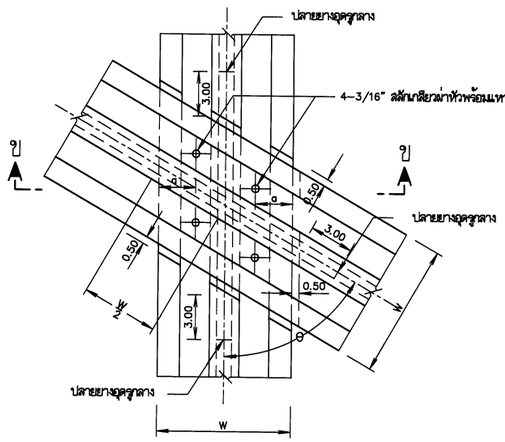

การต่อพาดทับกันไม่ทำมุมฉาก

ไม่แสดงมาตราส่วน

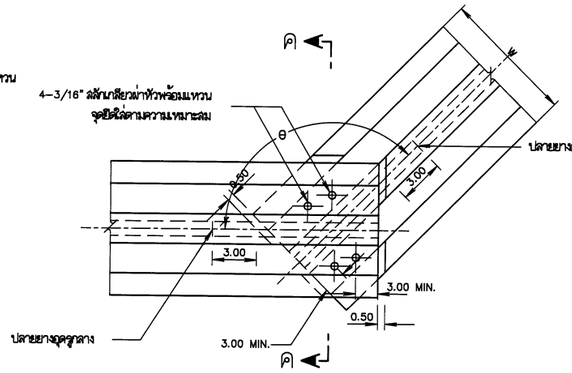

การต่อทำมุมกัน

ไม่แสดงมาตราส่วน

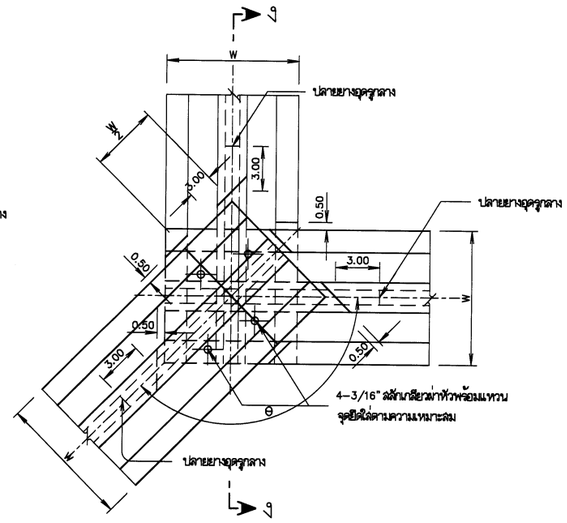

การต่อมุมกันทั้ง 3 ชิ้น

ไม่แสดงมาตราส่วน

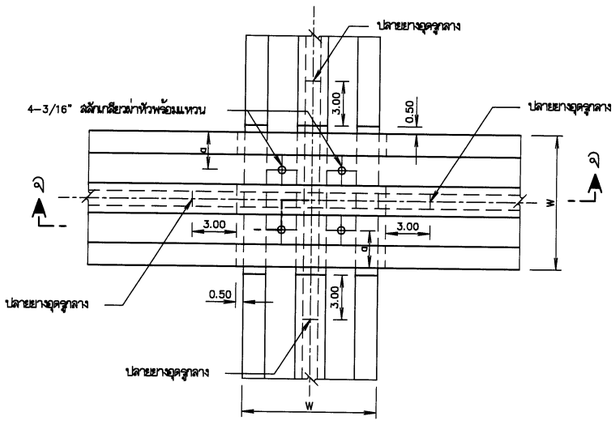

การต่อพาดทับกันทำมุมฉาก

ไม่แสดงมาตราส่วน

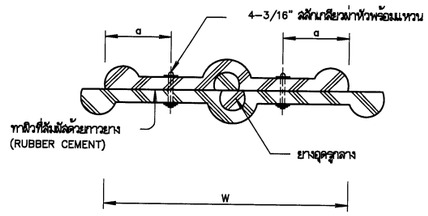

รูปตัด ค–ค

ไม่แสดงมาตราส่วน

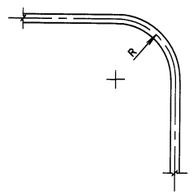

มาตรฐานการโค้ง

ไม่แสดงมาตราส่วน

ตารางมิติต่างๆ

TYPE	W	a	R	f*
A	22.86	4	20	12
B	15.24	4	15	11

ตารางแสดงคุณสมบัติของยางกันน้ำ (W.S.)

รายการ	Rubber Water Stop	หมายเหตุ
หน่วยแรงยึดอย่างน้อย	2,500 P.S.I.	ถ้ายึดแผ่นยางกันน้ำที่มีขายในท้องตลาด มีคุณสมบัติใกล้เคียงดังที่กำหนดไว้ ต้องได้รับความเห็นชอบจากผู้ว่าจ้าง แผ่นยางกันน้ำที่นำมาใช้จะต้องมีป้ายในที่มิดชิดห้ามเก็บไว้กลางแจ้ง
ความถ่วงจำเพาะไม่เกิน	1.2	
ความแข็งน้อยที่สุดวัดโดย Shore Durometer Type A ได้	60	
ความดูดน้ำไม่เกิน	5%	
ยืดจนขาดอย่างน้อย	450%	
ทนแรงกดได้มากที่สุด	30%	

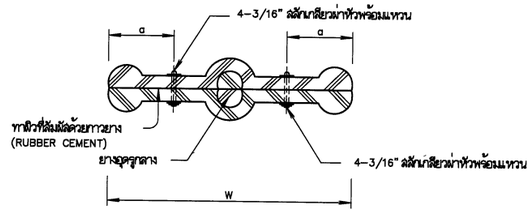

รูปตัด ก–ก

ไม่แสดงมาตราส่วน

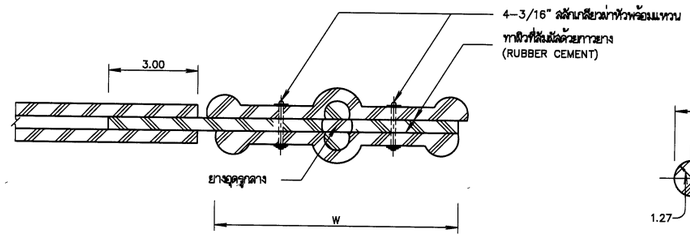

รูปตัด ง–ง

ไม่แสดงมาตราส่วน

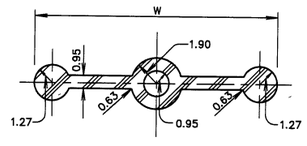

TYPE "B"

ไม่แสดงมาตราส่วน

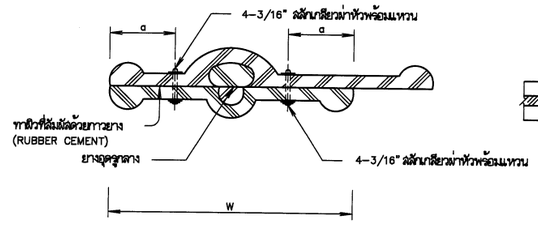

รูปตัด ข–ข

ไม่แสดงมาตราส่วน

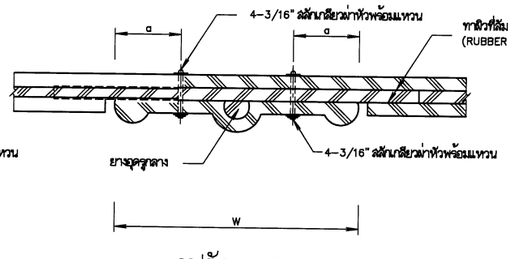

รูปตัด จ–จ

ไม่แสดงมาตราส่วน

หมายเหตุ

1. มิติต่าง ๆ เป็นเซนติเมตร นอกจากแสดงไว้เป็นอย่างอื่น
2. ยางอุดรูกลาง ต้องอุดให้แน่นติดกับแผ่นยางกันน้ำรั่วเป็นอย่างดี
3. ตำแหน่งของแผ่นยางกันน้ำขึ้น ในกรณีที่ไม่ได้ระบุไว้ในแบบ ให้ใส่ที่ที่ระดางความหนาของอาคารหรือที่ระดางความหนาของ JOINT ที่มีความหนาของคอนกรีตหุ้มแผ่นยางต้องมีค่าไม่น้อยกว่า (ดูค่าจากตารางมิติต่าง ๆ)

กรมทรัพยากรน้ำ

โครงการอนุรักษ์พื้นฟู คลองบางเท่าแม่ พร้อมระบบกระจายน้ำ
ตำบลเขาต่อ อำเภอปลายพระยา จังหวัดกระบี่
หมวด " ข " งานอ่างเก็บน้ำบางเท่าแม่ และอาคารประกอบ
แบบมาตรฐาน - การติดตั้งยางกันน้ำ

ผู้รับจ้าง : มหาวิทยาลัยเกษตรศาสตร์ วิทยาเขตเฉลิมพระเกียรติ จังหวัดสกลนคร

สำรวจ	(นายทศพล เกตุสุวี)	
ออกแบบ	(นส.พร.วิพร้วงค์ กรีพละ สธ.ย270)	
เขียนแบบ	(นายสิทธินนท์ ทิวาวงษ์)	(นส.ทศพล จตุรงค์) ผู้จัดการโครงการ
ตรวจแบบ	(รศ.ดร.ชอบเกียรติ แดงพุฒิ สธ.7309)	
แบบเลขที่	สพน. 006/65	แบบแผ่นที่ 113-038/038 028

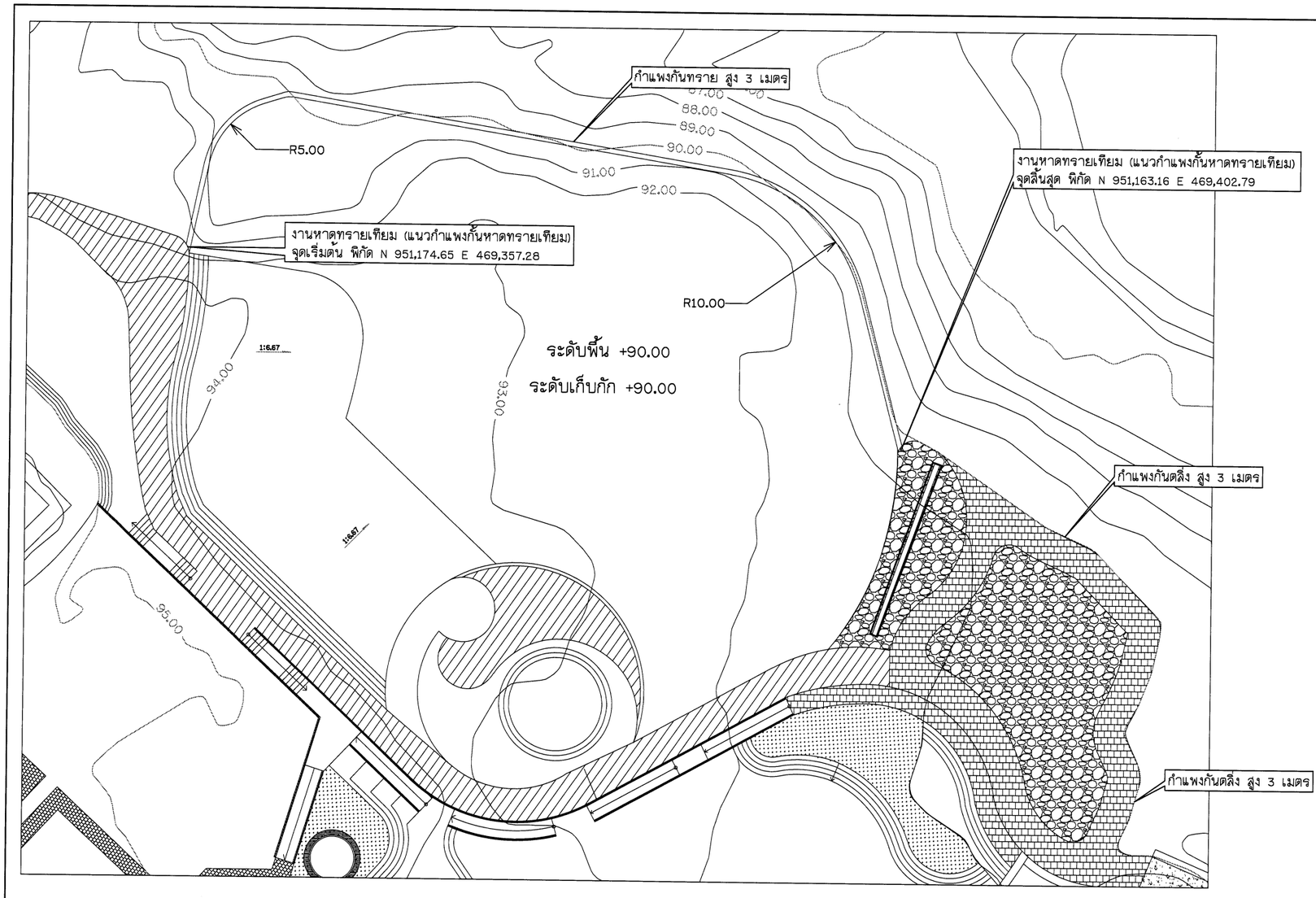

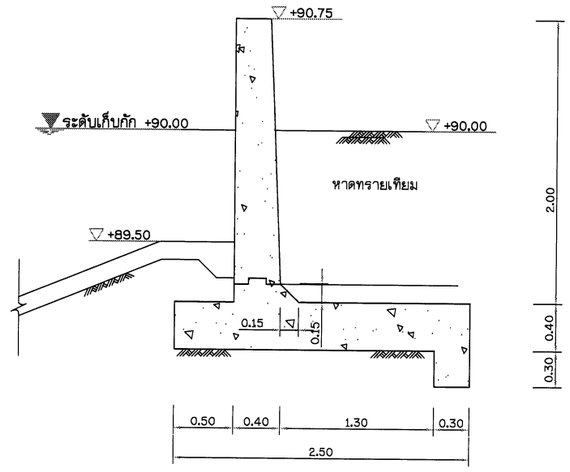

รูปด้าน กำแพงกันทราย

มาตราส่วน 1 : 20

หมวด ข

-ทรายชายหาดเทียมนำเสนอคุณสมบัติทรายให้อนุมัติก่อนดำเนินการ

SCALE 0 0.1 0.2 0.3 0.4 0.5 m. 1:5

SCALE 0 0.4 0.8 1.2 1.6 2.0 m. 1:20

SCALE 0 0.6 1.2 1.8 2.4 3.0 m. 1:30

กรมทรัพยากรน้ำ

โครงการอนุรักษ์พื้นฟู คลองบางเท่าแม่ พร้อมระบบกระจายน้ำ
ตำบลเขาต่อ อำเภอปลายพระยา จังหวัดกระบี่
หมวด " ข " งานอ่างเก็บน้ำบางเท่าแม่ และอาคารประกอบ
แปลน รูปด้าน และรายละเอียดหาดทรายเทียม

ผู้รับจ้าง : มหาวิทยาลัยเกษตรศาสตร์ วิทยาเขตเฉลิมพระเกียรติ จังหวัดสกลนคร

สำรวจ	(นายกิตติพล เกสัญชี)	
ออกแบบ	(ผศ.ดร.วิษณวงศ์ กรีพละ สธ.92270)	
เขียนแบบ	(นายสิทธินนท์ ทิวาวงษ์)	(ผศ.กิตติพล เกสัญชี) ผู้อำนวยการโครงการ
ตรวจแบบ	(รศ.ดร.ยอแกียรติ แดงภูมิ สธ.17309)	
แบบเลขที่	สทน. 006/65	แบบแผ่นที่ 14-001/002 628

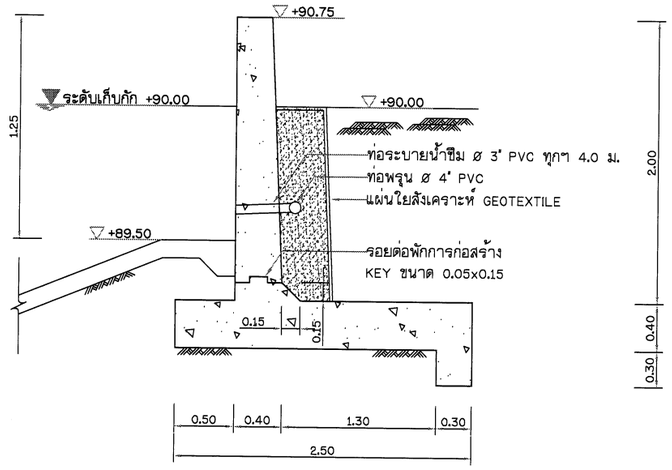

องค์ประกอบกำแพงกันดลิ่ง

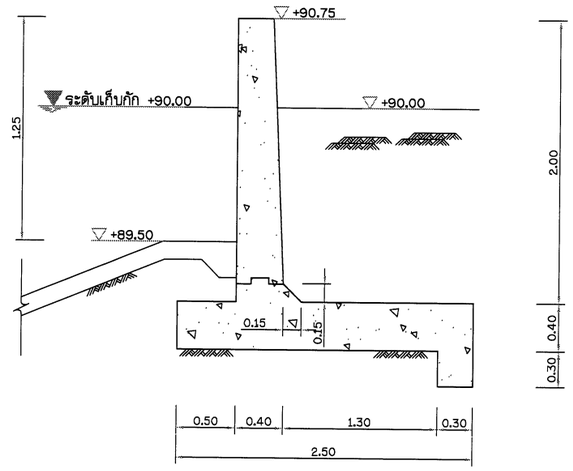

องค์ประกอบกำแพงกันดลิ่ง

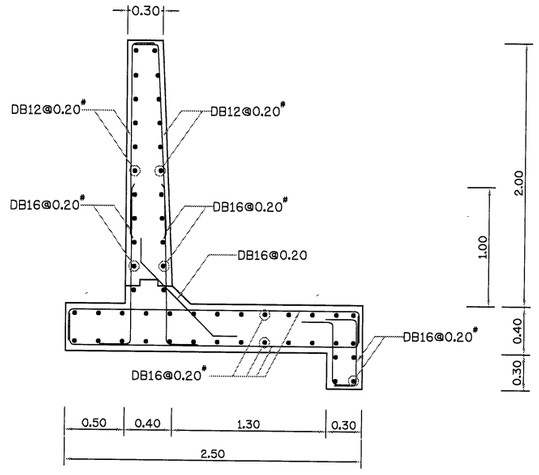

รายละเอียดการเสริมเหล็ก

แบบรายละเอียด กำแพงกันดลิ่ง, กำแพงกันทราย

มาตราส่วน 1 : 25

หมายเหตุ

1. ระดับ (ร.ท.ก.) และมิติต่าง ๆ กำหนดเป็นเมตร ระยะทางเป็นกิโลเมตร นอกจากแสดงไว้เป็นอย่างอื่น
2. ดินขุดที่จะนำมาถมกลับ ผู้รับจ้างจะต้องจัดเตรียมพื้นที่สำหรับการกองเก็บ และเสนอต่อวิศวกรผู้ควบคุมงานก่อนดำเนินการ
3. ดินถมกลับ จะต้องปราศจากอินทรีย์วัตถุ การถมกลับจะต้องทำการบดอัดเป็นชั้น ชั้นละไม่เกิน 0.30 ม. บดอัดแน่นไม่น้อยกว่า 95% S.P.D.T.

SCALE 0 0.5 1.0 1.5 2.0 2.5 m. 1:25

กรมทรัพยากรน้ำ

โครงการอนุรักษ์พื้นฟู คลองบางเท่าแม่ พร้อมระบบกระจายน้ำ
ตำบลเขาต่อ อำเภอปลายพระยา จังหวัดกระบี่
หมวด " ข " งานอ่างเก็บน้ำบางเท่าแม่ และอาคารประกอบ
แบบรายละเอียดกำแพงกันหาดทรายเทียม

ผู้รับจ้าง : มหาวิทยาลัยเกษตรศาสตร์ วิทยาเขตเฉลิมพระเกียรติ จังหวัดสกลนคร

สำรวจ	(นายทศพล เกตุวดี)	ช). ลงชื่อ (ผศ.เทศพล จตุระบุล) ผู้จัดการโครงการ		
ออกแบบ	(ผศ.ดร.วิษณุวงศ์ กรีพละ สย.9270)			
เขียนแบบ	(นายศิริพันธ์ ที่ราวงษ์)			
ตรวจแบบ	(จตพร.ยอดปัญหา มองภูมิ สย.7309)			
แบบเลขที่	สทน. 006/65	แบบแผ่นที่	54-002/002	628

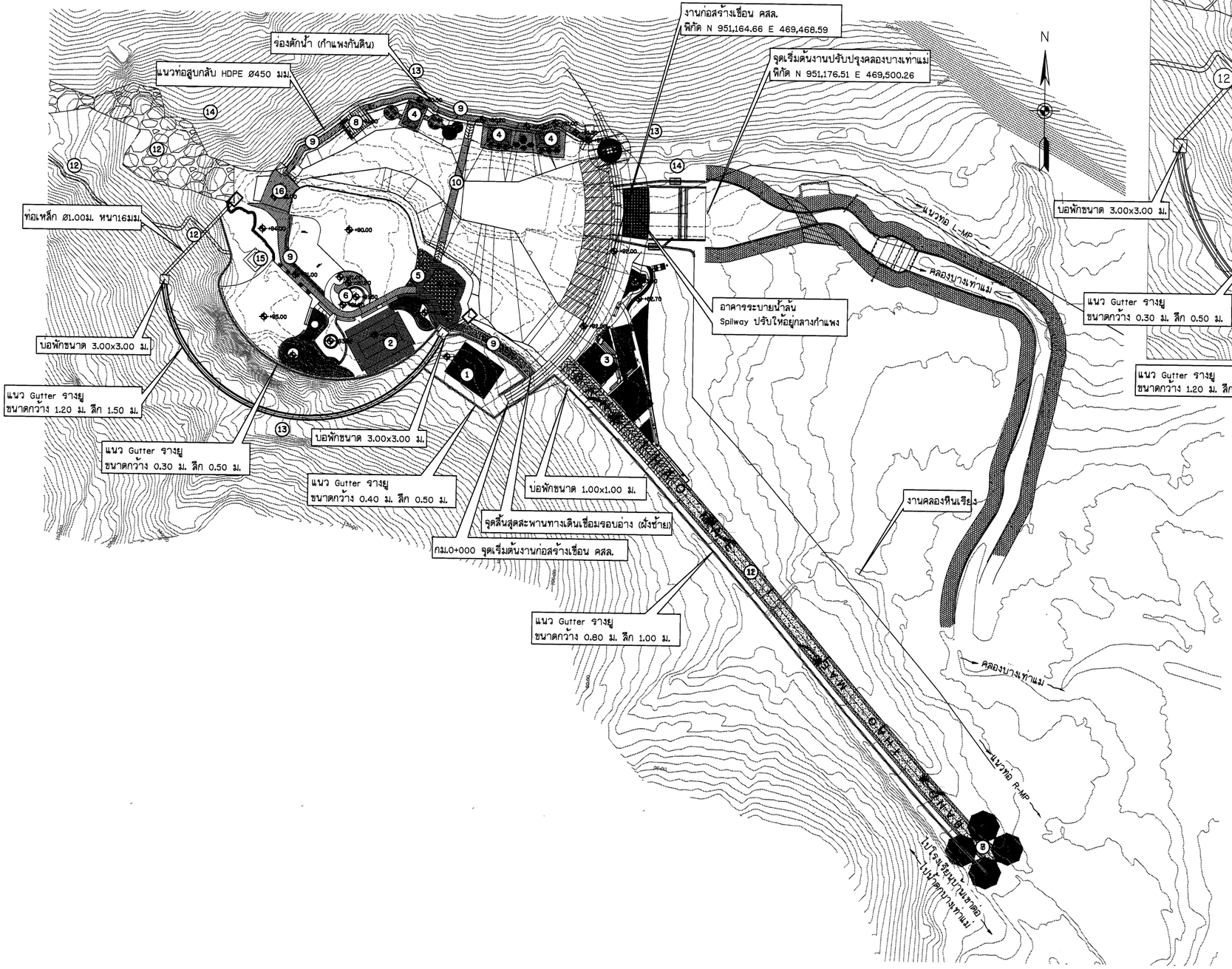

แปลนทั่วไป งานระบบระบายน้ำรอบพื้นที่บริเวณอ่างเก็บน้ำบางเท่าแม่

มาตราส่วน 1:750

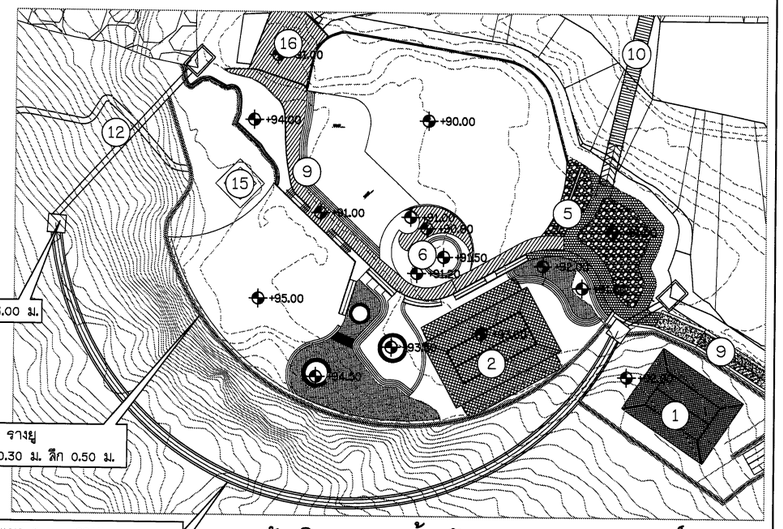

ผังบริเวณอาคารต้อนรับและอาคารอเนกประสงค์

มาตราส่วน 1:500

รายการอาคารประกอบโครงการ

1. อาคารต้อนรับ
2. อาคารอเนกประสงค์
3. ร้านค้าที่ระลึกและห้องน้ำ 1 , 2
4. อาคารร้านอาหาร
5. ป้ายน้ำตกบางเท่าแม่ (จุดเช็คอิน)
6. สัญลักษณ์ช้างตรงลานวงกลม บริเวณหาดเทียม
7. ซุ้มทางเข้า
8. จุดชมวิว และดูนก
9. สะพานทางเดินเชื่อมรอบอ่าง
10. สะพานแขวนอ่างเก็บน้ำ
11. ถนนทางเดินเข้าสู่บริเวณอ่างเก็บน้ำ และน้ำตกบางเท่าแม่
12. งานพัฒนาน้ำตกชั้น 2-5
13. งานป้องกันหน้าผา
14. งานสถานีสูบน้ำ (สูบกลับ) (ไม่ก่อสร้าง)
15. ศาลพระภูมิ (เดิม)
16. สะพานจุดชมวิว

หมายเหตุ

1. ระดับ (ร.ท.ก.) และมิติต่าง ๆ กำหนดเป็นเมตร ระยะทางเป็นกิโลเมตร นอกจากแสดงไว้เป็นอย่างอื่น
2. สัญลักษณ์ คำย่อ ดูแบบแผ่นที่ ก3-001/005
3. ลักษณะโครงการ และตารางสรุปอาคารชลศาสตร์ในโครงการ ดูแบบแผ่นที่ ก3-002/005 - ก3-004/005
4. ข้อกำหนดเกี่ยวกับแบบแปลนและมาตรฐานการป้องกันฯ ดูแบบแผ่นที่ ก3-005/005

มาตราส่วน 1:250

0 5.00 10.00 15.00 20.00 25.00 ม.

มาตราส่วน 1:750

0 15.00 30.00 45.00 60.00 75.00 ม.

กรมทรัพยากรน้ำ

โครงการอนุรักษ์พื้นชุ่ม คลองบางเท่าแม่ พร้อมระบบกระจายน้ำ
ตำบลเขาต่อ อำเภอปลายพระยา จังหวัดกระบี่
หมวด " ข " งานอ่างเก็บน้ำบางเท่าแม่ และอาคารประกอบ
แปลนทั่วไป งานระบบระบายน้ำรอบพื้นที่บริเวณอ่างเก็บน้ำบางเท่าแม่

ผู้รับจ้าง : มหาวิทยาลัยเกษตรศาสตร์ วิทยาเขตเฉลิมพระเกียรติ จังหวัดสกลนคร

สำรวจ	(นายกิตติพล เกตุภูมิ)	(ผศ.ดร.ชิงชัย กรีพละ สย.02670)		
ออกแบบ	(นายณัฐนันท์ ทิวาวงษ์)			
เขียนแบบ	(นายณัฐนันท์ ทิวาวงษ์)			
ตรวจแบบ	(ร.ต.ต.ดนอเกียรติ มองคุณี สย.17309)			
แบบเลขที่	สพน. 006/65	แบบแผ่นที่	ช5-001/008	628

(ผศ.เทพพล เตชะภูมิ)
ผู้จัดการโครงการ

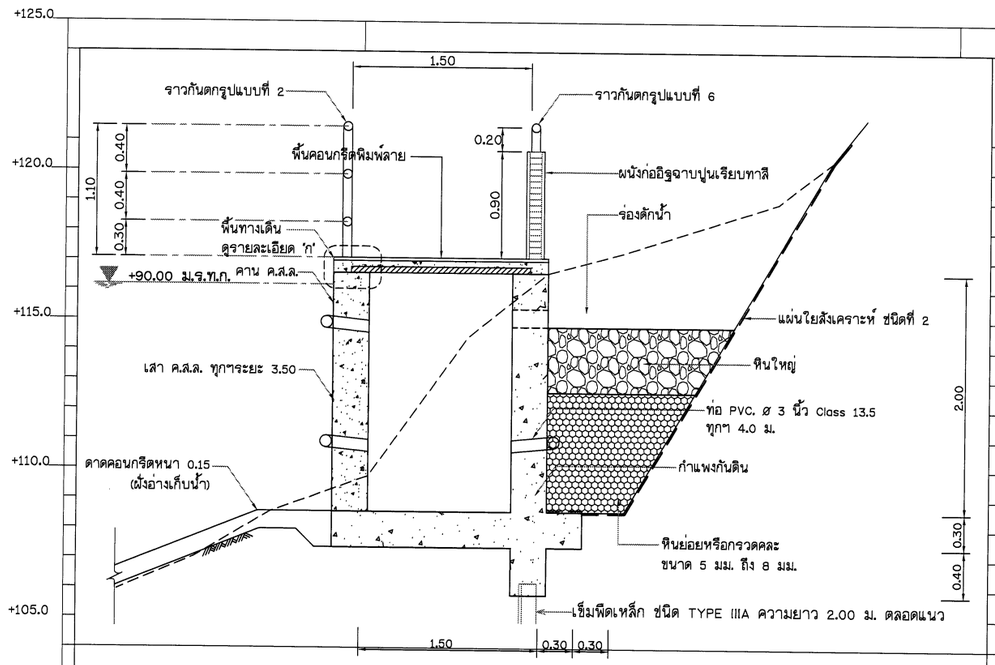

แบบทั่วไป ทางเดินริมอ่างเก็บน้ำ

มาตราส่วน 1 : 50

รูปตัดขวาง - สภาพภูมิประเทศบริเวณ ทางเดินริมอ่างเก็บน้ำ (ฝั่งซ้าย)

มาตราส่วน 1 : 100

SCALE 1:50
0 1 2 3 4 5 m.

SCALE 1:100
0 2 4 6 8 10 m.

กรมทรัพยากรน้ำ

โครงการอนุรักษ์พื้นฟู คลองบางเท่าแม่ พร้อมระบบกระจายน้ำ
ตำบลเขาต่อ อำเภอปลายพระยา จังหวัดกระบี่
หมวด * ข * งานอ่างเก็บน้ำบางเท่าแม่ และอาคารประกอบ
รูปตัด งานระบายน้ำรอบพื้นที่บริเวณอ่างเก็บน้ำบางเท่าแม่ ฝั่งซ้าย

ผู้รับจ้าง : มหาวิทยาลัยเกษตรศาสตร์ วิทยาเขตเฉลิมพระเกียรติ จังหวัดสกลนคร

สำรวจ	(นายภัคพล เกตุวดี)	
ออกแบบ	(ผศ.ดร.วิพัวงศ์ กลิ่นละ สย.9270)	
เขียนแบบ	(นายสิทธินท์ ทิวาวงษ์)	
ตรวจแบบ	(รศ.ดร.กอบเกียรติ ผ่องศุลี สย.7309)	(ผศ.ทศพล พุธระบุล) ผู้จัดการโครงการ
แบบมอธที่	สทน 006/65	แบบแผ่นที่ 15-002/008 628

ขนาด 1.20X1.50 ม.

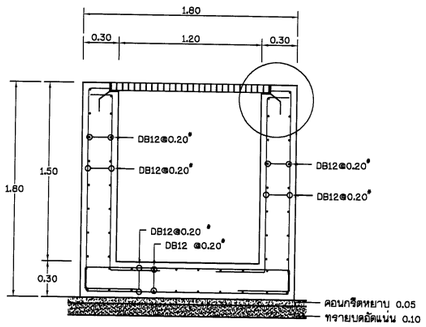

รูปตัด รางระบายน้ำ

มาตราส่วน 1:25

ขนาด 0.80X1.00 ม.

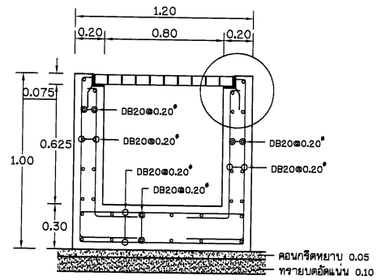

รูปตัด รางระบายน้ำ

มาตราส่วน 1:20

ขนาด 0.40X0.50 ม.

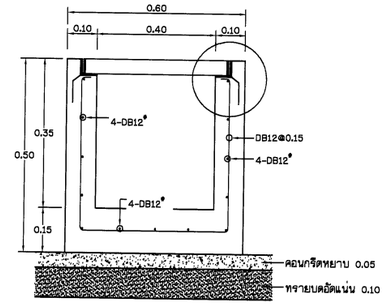

รูปตัด รางระบายน้ำ

มาตราส่วน 1:10

ขนาด 0.30X0.50 ม.

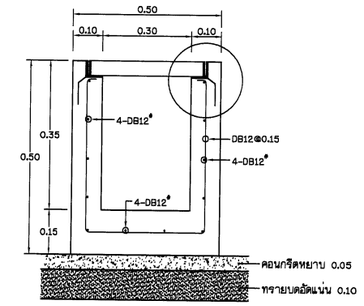

รูปตัด รางระบายน้ำ

มาตราส่วน 1:10

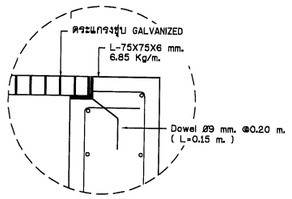

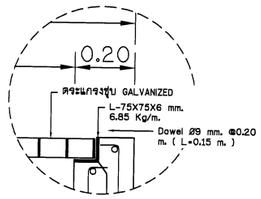

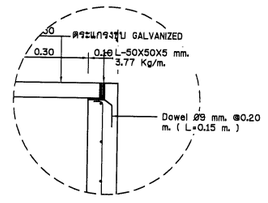

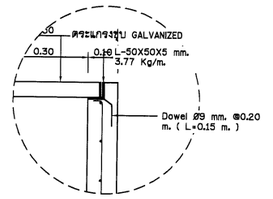

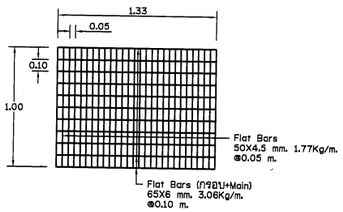

ตะแกรงรางระบายน้ำ GALVANIZED

มาตราส่วน 1:25

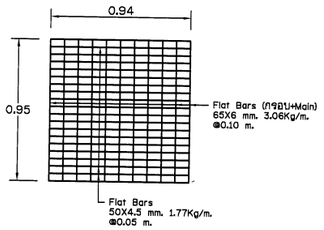

ตะแกรงรางระบายน้ำ GALVANIZED

มาตราส่วน 1:25

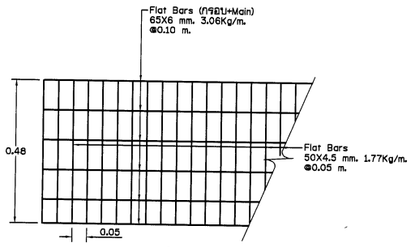

ตะแกรงรางระบายน้ำ GALVANIZED

มาตราส่วน 1:10

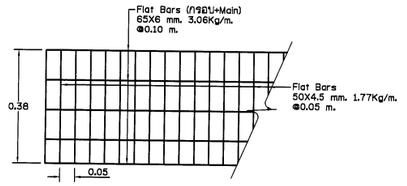

ตะแกรงรางระบายน้ำ GALVANIZED

มาตราส่วน 1:10

กรมทรัพยากรน้ำ

โครงการอนุรักษ์พื้นฟู คลองบางเท่าแม่ พร้อมระบบกระจายน้ำ

ตำบลเขาต่อ อำเภอปลายพระยา จังหวัดกระบี่

หมวด " ข " งานอ่างเก็บน้ำบางเท่าแม่ และอาคารประกอบ

รูปตัด รางระบายน้ำ คสล. รูปตัวยู

ผู้รับจ้าง : มหาวิทยาลัยเกษตรศาสตร์ วิทยาเขตเฉลิมพระเกียรติ จังหวัดนครศรีธรรมราช

สำรวจ	(นายทศพล เกตุศรี)			
ออกแบบ	(ผศ.ดร.วิจิบ์วงศ์ กรีพละ สย.9270)			
เรียบแบบ	(นายศิรินนท์ ทิวาวงษ์)			
ตรวจแบบ	(รศ.ดร.กอบเกียรติ ผ่องศุลี สย.7309)			
แบบมาตรฐาน	สทน. 006/65	แบบแม่บทที่	15-003/008	628

ช). ลายมือชื่อ
(นส.ทศพล จตุรธรรส)
ผู้จัดการโครงการ

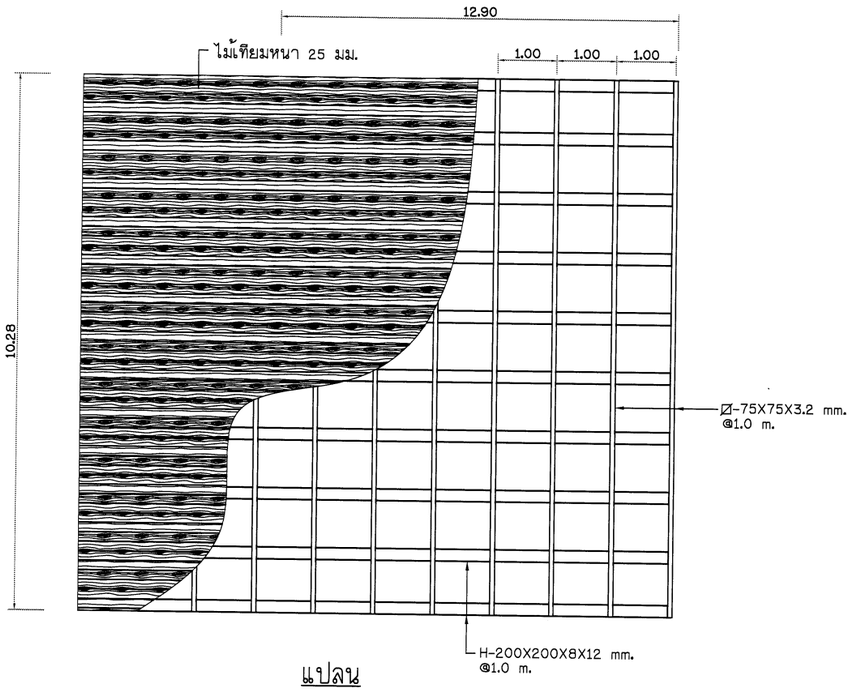

แปลน

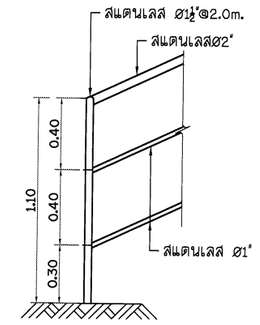

ราวกันตกแบบราว (แบบที่1)

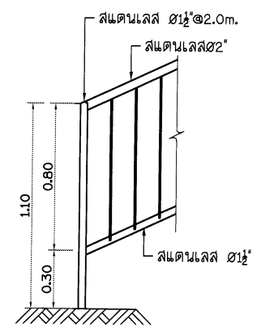

ราวกันตกแบบราว (แบบที่1)

สมมาตร

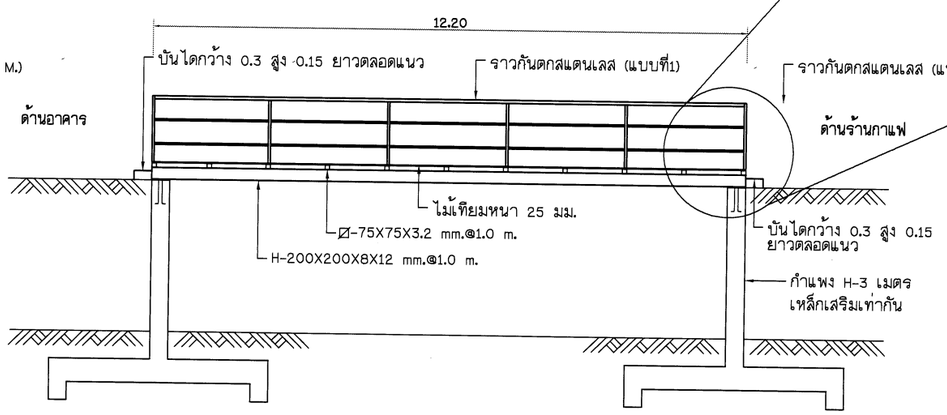

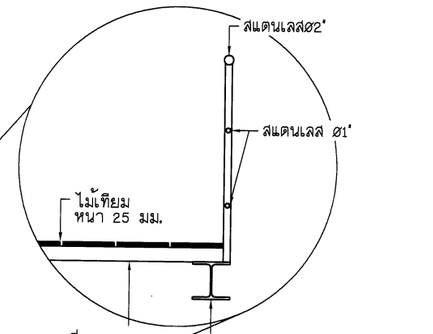

Note:
กำแพงสูง 3 เมตร / ดูแบบขยาย ข4-002/002

กรมทรัพยากรน้ำ

โครงการอนุรักษ์ฟื้นฟู คลองบางเท่าแม่ พร้อมระบบกระจายน้ำ
ตำบลเขาต่อ อำเภอปลายพระยา จังหวัดกระบี่
หมวด " ข " งานอ่างเก็บน้ำบางเท่าแม่ และอาคารประกอบ
รายละเอียดสะพานจุดชมวิว

ผู้รับจ้าง : มหาวิทยาลัยเกษตรศาสตร์ วิทยาเขตเฉลิมพระเกียรติ จังหวัดสกลนคร				
สำรวจ	(นายทศพล เกตุวลี)	(ผศ.ชาญ กรีพละ สย.9270)		
ออกแบบ	(ผศ.ดร.วิษ์วงศ์ กรีพละ สย.9270)			
เขียนแบบ	(นายพีรพัฒน์ ทิวาวงษ์)			
ตรวจแบบ	(รศ.ดร.ดอเลียศ์ มองพุลี สย.7309)	(ผศ.ทศพล เกตุระลี) ผู้จัดการโครงการ		
แบบมาตรฐาน	สทน. 006/65	แบบแผ่นที่	ข5-004/008	628

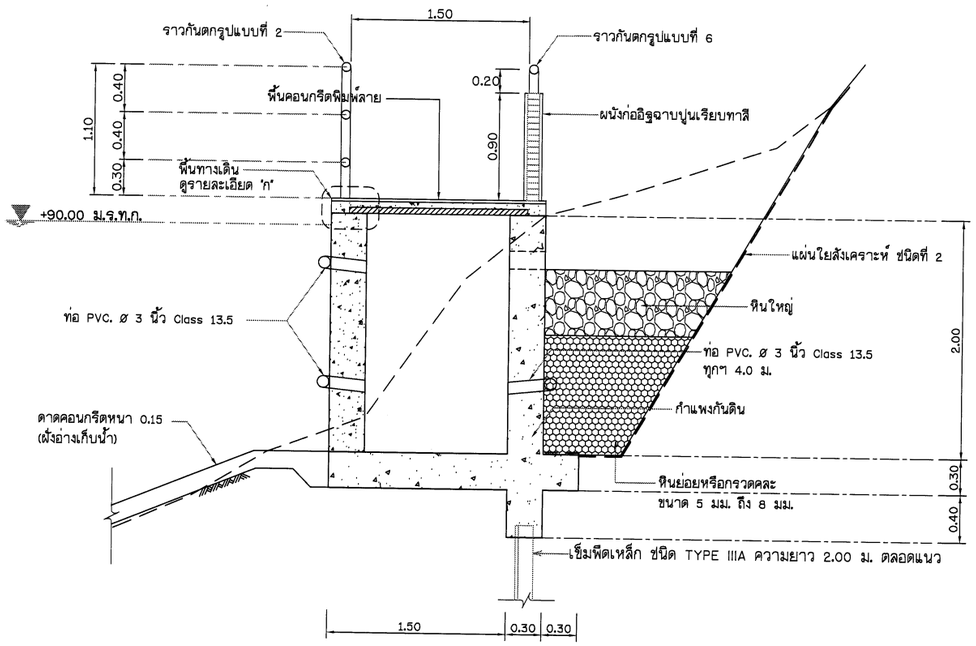

ทางเดินริมอ่างเก็บน้ำฝั่งซ้าย แบบทั่วไป

มาตราส่วน 1 : 25

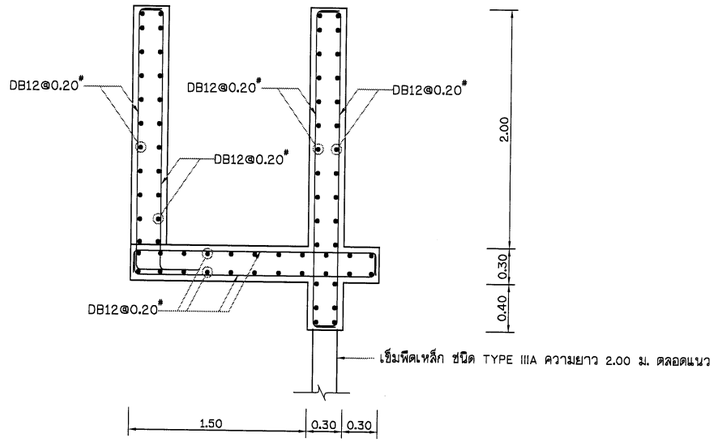

ทางเดินริมอ่างเก็บน้ำฝั่งซ้าย รายละเอียดการเสริมเหล็ก

มาตราส่วน 1 : 25

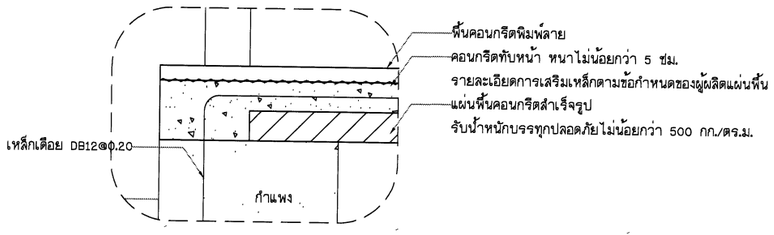

รายละเอียดการเสริมเหล็กคาน ค.ส.ล.

มาตราส่วน 1 : 5

หมายเหตุ

1. ระดับ (ร.ท.ก.) และมิติต่าง ๆ กำหนดเป็นเมตร ระยะทางเป็นกิโลเมตร นอกจากแสดงไว้เป็นอย่างอื่น
2. ดินชุดที่จะนำมาถมกลับ ผู้รับจ้างจะต้องจัดเตรียมพื้นที่สำหรับการกองเก็บ และเสนอต่อวิศวกรผู้ควบคุมงานก่อนดำเนินการ
3. ดินถมกลับ จะต้องปราศจากอินทรีย์วัตถุ การถมกลับจะต้องทำการบดอัดเป็นชั้น ชั้นละไม่เกิน 0.30 ม. บดอัดแน่นไม่น้อยกว่า 95% S.P.D.T.

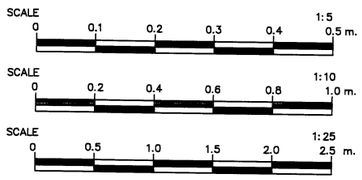

กรมทรัพยากรน้ำ

โครงการอนุรักษ์พื้นฟู คลองบางเท่าแม่ พร้อมระบบกระจายน้ำ
ตำบลเขาต่อ อำเภอปลายพระยา จังหวัดกระบี่
หมวด " ข " งานอ่างเก็บน้ำบางเท่าแม่ และอาคารประกอบ
แบบรายละเอียดงานระบบระบายน้ำรอบพื้นที่บริเวณอ่างเก็บน้ำบางเท่าแม่ ฝั่งซ้าย

ผู้รับจ้าง : มหาวิทยาลัยเกษตรศาสตร์ วิทยาเขตเฉลิมพระเกียรติ จังหวัดสกลนคร				
สำรวจ	(นายภคพล เกตุวดี)	(ผศ.ดร.ชัยวัฒน์ ทรัพยะ สธ.9270)		
ออกแบบ				
เขียนแบบ	(นายศิริพันธ์ ทิพวาจัง)			
ตรวจแบบ	(รศ.ดร.กอบเกียรติ แสงทุติ สธ.7309)	(ผศ.ภคพล เกตุวดี) ผู้จัดการโครงการ		
แบบเลขที่	สทน. 008/63	แบบแผ่นที่	25-005/008	628

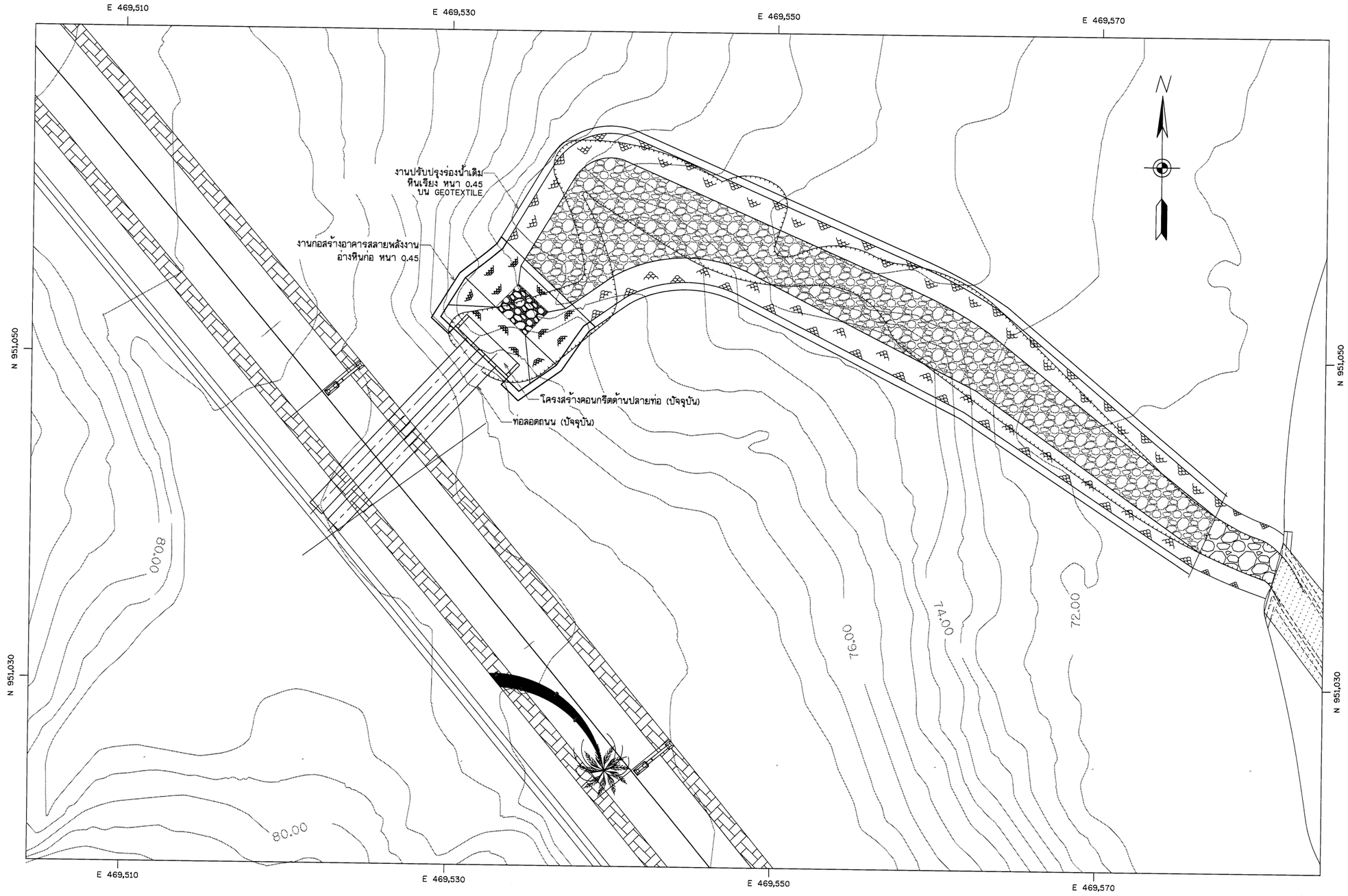

แปลนงานปรับปรุงอาคารปลายท่อลอดถนนทางเดินเข้าสู่บริเวณอ่างเก็บน้ำและน้ำตกบางเท่าแม่

มาตราส่วน 1 : 125

SCALE 0 2.5 5.0 7.5 1.0 1:125 12.5 m.

กรมทรัพยากรน้ำ

โครงการอนุรักษ์พื้นฟู คลองบางเท่าแม่ พร้อมระบบกระจายน้ำ
ตำบลเขาต่อ อำเภอปลายพระยา จังหวัดกระบี่
หมวด " ข " งานอ่างเก็บน้ำบางเท่าแม่ และอาคารประกอบ
อาคารปลายท่อลอดถนนทางเดินเข้าสู่บริเวณอ่างเก็บน้ำและน้ำตกบางเท่าแม่

ผู้รับจ้าง : มหาวิทยาลัยเกษตรศาสตร์ วิทยาเขตเฉลิมพระเกียรติ จังหวัดสกลนคร

สำรวจ	(นายทศพล เกตุสิริ)			
ออกแบบ	(ผศ.ดร.วิษวัฒ กลิ่นสะอ้าน สย.9270)			
เขียนแบบ	(นายศักดินนท์ ทิวาวงษ์)			
ตรวจแบบ	(รศ.ดร.ยงยุทธ์ ยอนยุทธิ์ สย.7309)			
แบบเลขที่	สทน. 006/65	แบบแผ่นที่	25-006/008	628

(ผศ.ทศพล เกตุสิริ)
ผู้จัดการโครงการ

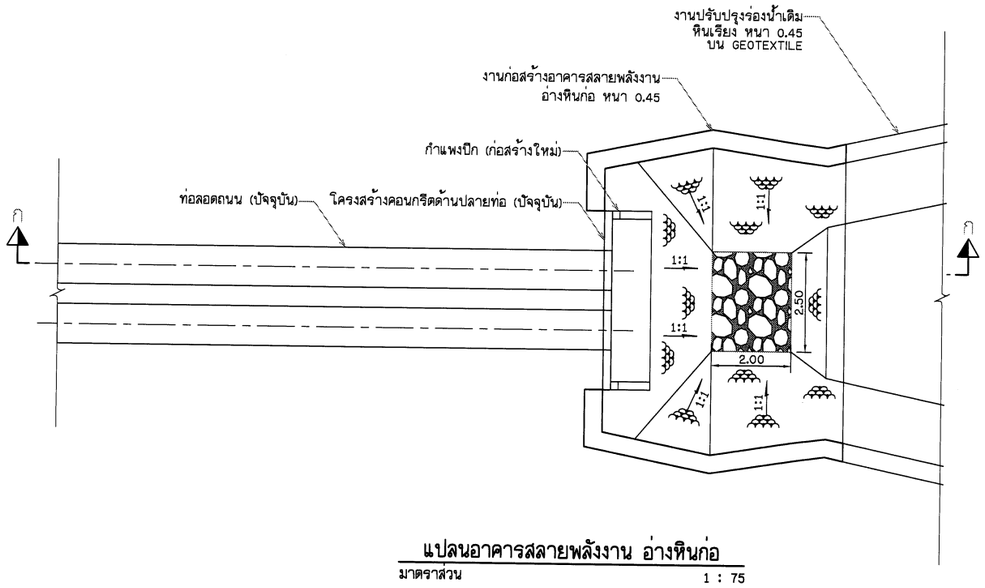

แปลนอาคารสลายพลังงาน อ่างหินก่อ

มาตราส่วน 1 : 75

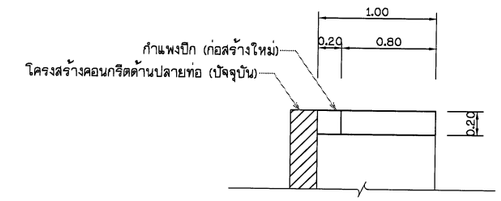

แปลน กำแพงปีก

มาตราส่วน 1 : 75

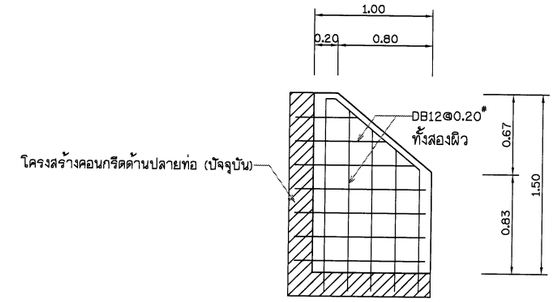

รายละเอียดการเสริมเหล็ก กำแพงปีก

มาตราส่วน 1 : 75

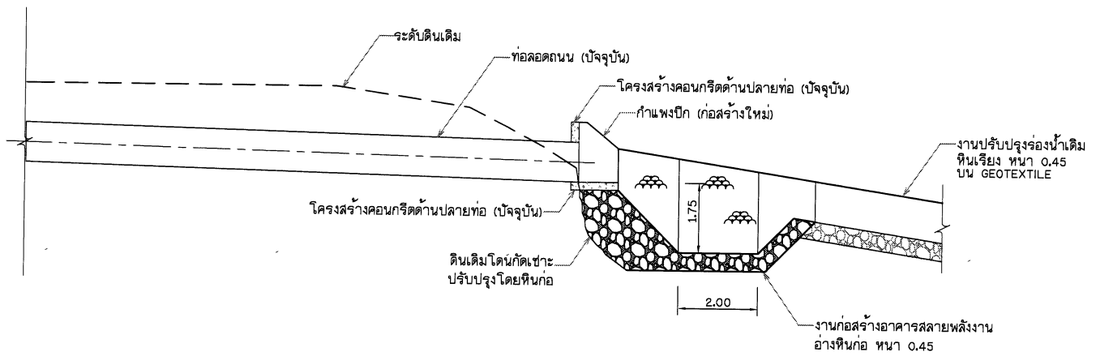

รูปตัด ก-ก

มาตราส่วน 1 : 75

หมายเหตุ

1. ระดับ (ร.ท.ก.) และมิติต่าง ๆ กำหนดเป็นเมตร ระยะทางเป็นกิโลเมตร นอกจากแสดงไว้เป็นอย่างอื่น
2. ผู้รับจ้างจะต้องตรวจสอบสภาพปัจจุบัน และจัดทำ SHOP DRAWING เพื่อขออนุมัติจากวิศวกรผู้ควบคุมงานก่อนดำเนินการก่อสร้าง
3. หินก่อขนาดหินใหญ่สุดไม่เกิน 0.20

SCALE 1:20
0 0.4 0.8 1.2 1.6 2.0 m.

SCALE 1:75
0 1.5 3.0 4.5 6.0 7.5 m.

กรมทรัพยากรน้ำ

โครงการอนุรักษ์พื้นฟู คลองบางเท่าแม่ พร้อมระบบกระจายน้ำ
ตำบลเขาต่อ อำเภอปลายพระยา จังหวัดกระบี่
หมวด " ข " งานอ่างเก็บน้ำบางเท่าแม่ และอาคารประกอบ
รายละเอียดอาคารสลายพลังงาน อ่างหินก่อ

ผู้รับจ้าง : มหาวิทยาลัยเกษตรศาสตร์ วิทยาเขตเฉลิมพระเกียรติ จังหวัดสกลนคร

สำรวจ	(นายทศพล เกสูงสี)	ข. สิมมา (นส.เทพพล จตุรบูล) ผู้จัดการโครงการ		
ออกแบบ	(นส.ดร.วิจิบวัลค์ กรีทอง สธ.9270)			
เขียนแบบ	(นายสิริสันทร์ ทิวาวงษ์)			
ตรวจแบบ	(จส.ต.ทองเปลือง มงคุณี สธ.7309)			
แบบเลขที่	สพน. 006/65	แบบแผ่นที่	ชร-007/008	628

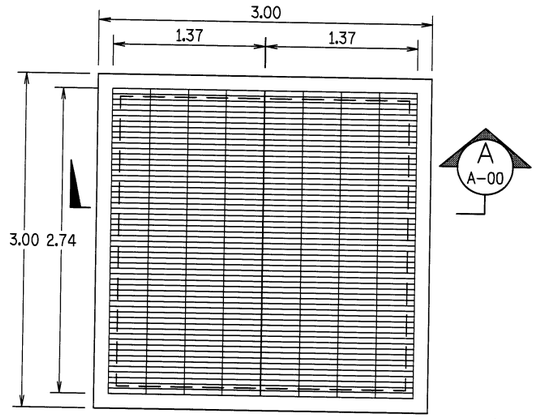

แปลน MH 3.00X3.00 m.

มาตราส่วน 1:50

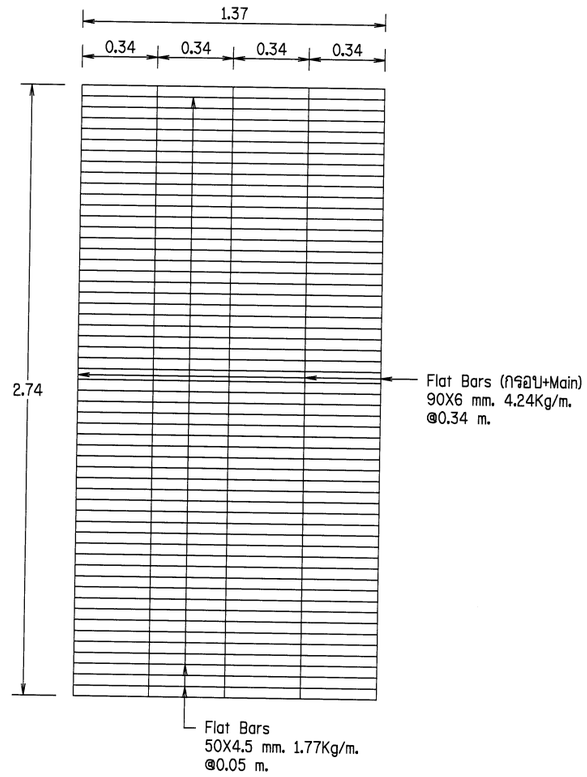

ตะแกรงรางระบายน้ำ GALVANIZED

มาตราส่วน 1:25

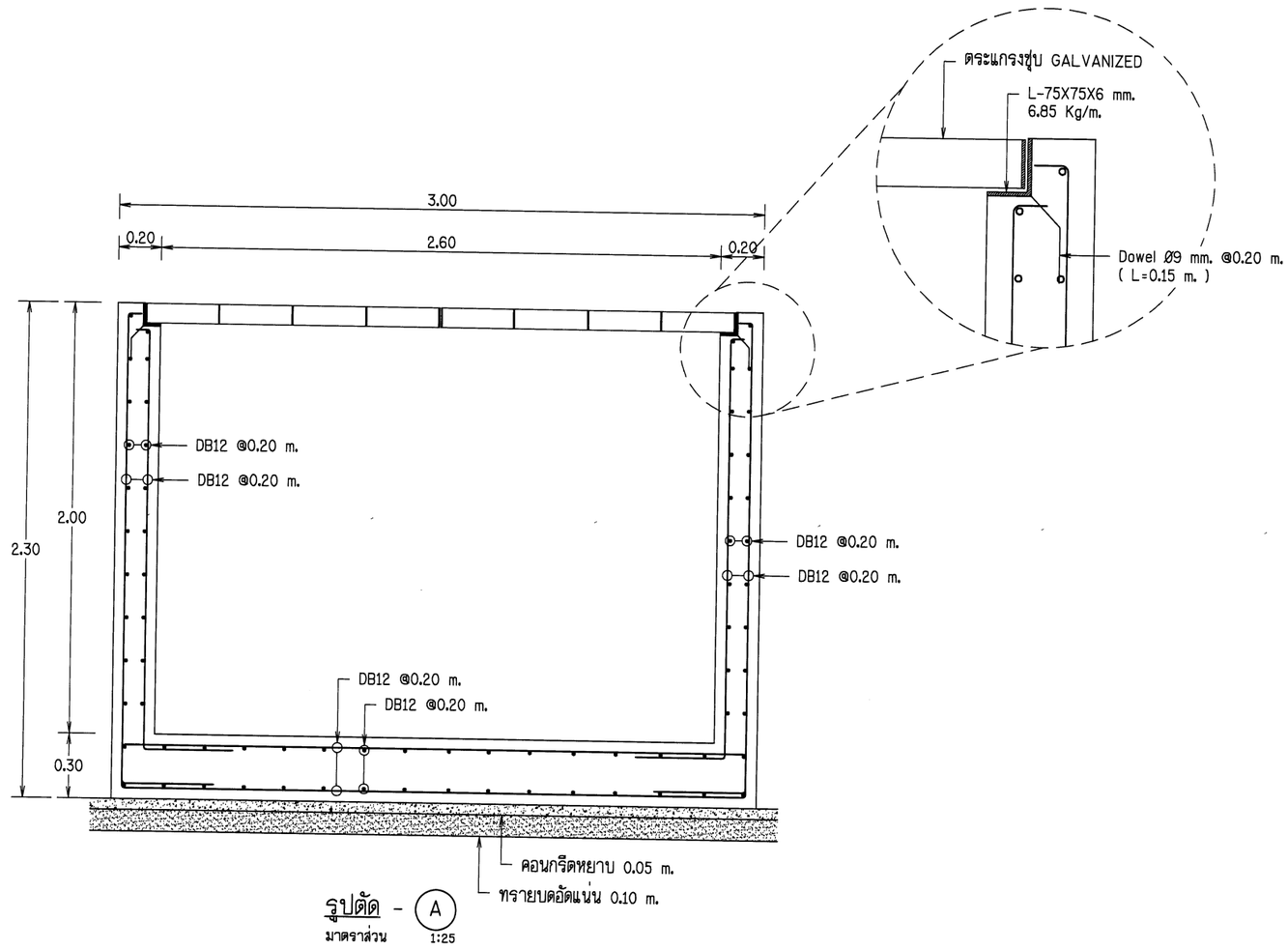

รูปตัด - (A)

มาตราส่วน 1:25

มาตราส่วน 1:100

0 2 4 6 8 10 ม.

กรมทรัพยากรน้ำ

โครงการอนุรักษ์พื้นฟู คลองบางเท่าแม่ พร้อมระบบกระจายน้ำ
ตำบลเขาต่อ อำเภอปลายพระยา จังหวัดกระบี่
หมวด " ข " งานอ่างเก็บน้ำบางเท่าแม่ และอาคารประกอบ
บ่อพัก คสล. ขนาด 3.00 x 3.00 ม.

ผู้รับจ้าง : มหาวิทยาลัยเกษตรศาสตร์ วิทยาเขตเฉลิมพระเกียรติ จังหวัดสกลนคร

สำรวจ	(นายกฤตพล เกตุวิลี)	
ออกแบบ	(ผศ.ดร.วิสาวัลย์ กรีทอง สธ.9270)	
เขียนแบบ	(นายอิทธินนท์ ทิวารวงษ์)	
ตรวจแบบ	(รศ.ดร./อบเกียรติ หอมหุติ สธ.7309)	(ผศ.ชาคล จตุระบุล) ผู้จัดการโครงการ
แบบเลขที่	สทน. 006/65	แบบแผ่นที่ 25-008/008 628

สัญลักษณ์	รายละเอียดอุปกรณ์
⊏—▬	โคมไฟถนน หลอด LED 80W 110 - 120 Lm/W พร้อมแผงเซลล์แสงอาทิตย์ขนาด 180W และชุดประจุในกล่องกันน้ำ บนเสาสูง 6 ม.

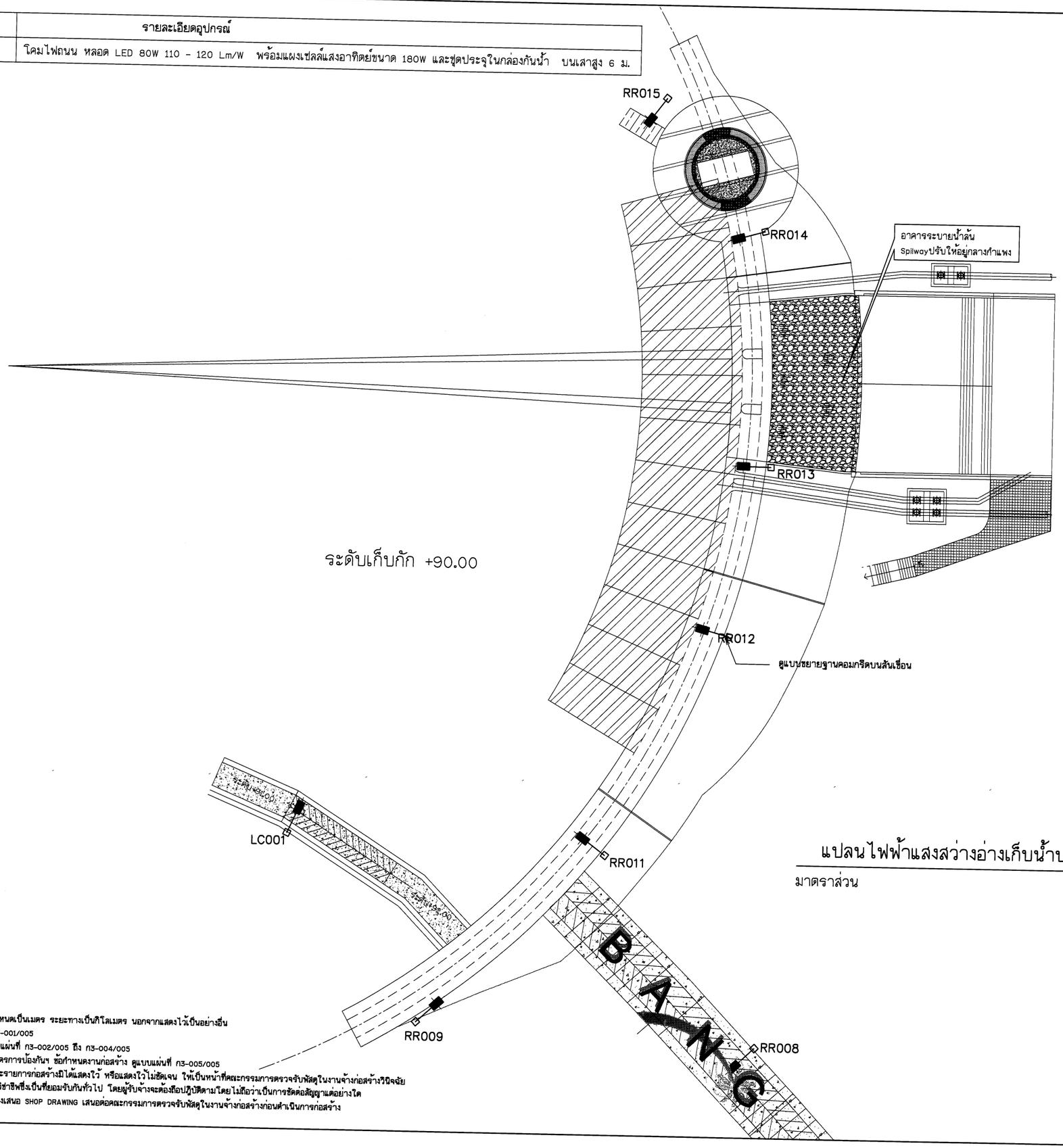

ระดับเก็บกัก +90.00

แปลนไฟฟ้าแสงสว่างอ่างเก็บน้ำบางเท่าแม่

มาตราส่วน 1:200

หมายเหตุ

1. ระดับ (ร.ท.ก.) และมิติต่าง ๆ กำหนดเป็นเมตร ระยะทางเป็นกิโลเมตร นอกจากแสดงไว้เป็นอย่างอื่น
2. สัญลักษณ์ คำย่อ ดูแบบแผ่นที่ ก3-001/005
3. สรุปรายละเอียดโครงการ ดูแบบแผ่นที่ ก3-002/005 ถึง ก3-004/005
4. ข้อกำหนดเกี่ยวกับแบบแปลน มาตรการป้องกันฯ ข้อกำหนดงานก่อสร้าง ดูแบบแผ่นที่ ก3-005/005
5. งานก่อสร้างบางอย่างที่ในแบบและรายการก่อสร้างมิได้แสดงไว้ หรือแสดงไว้ไม่ชัดเจน ให้เป็นหน้าที่คณะกรรมการตรวจรับพัสดุในงานจ้างก่อสร้างวินิจฉัย เพื่อให้เป็นไปตามมาตรฐานทางวิชาชีพซึ่งเป็นที่ยอมรับกันทั่วไป โดยผู้รับจ้างจะต้องถือปฏิบัติตามโดยไม่ถือว่าเป็นการขัดต่อสัญญาแต่อย่างใด
6. ก่อนดำเนินการก่อสร้างให้ผู้รับจ้างเสนอ SHOP DRAWING เสนอต่อคณะกรรมการตรวจรับพัสดุในงานจ้างก่อสร้างก่อนดำเนินการก่อสร้าง

กรมทรัพยากรน้ำ

โครงการอนุรักษ์พื้นฟู คลองบางเท่าแม่ พร้อมระบบกระจายน้ำ
ตำบลเขาต่อ อำเภอปลายพระยา จังหวัดกระบี่
หมวด " ข " งานอ่างเก็บน้ำบางเท่าแม่ และอาคารประกอบ
แปลนไฟฟ้าแสงสว่างอ่างเก็บน้ำบางเท่าแม่

ผู้รับจ้าง : มหาวิทยาลัยเกษตรศาสตร์ วิทยาเขตเฉลิมพระเกียรติ จังหวัดสกลนคร				
สำรวจ	(นายทศพล เกตุวลี)	(ผศ.ทศพล อยุรบุล) ผู้จัดการโครงการ		
ออกแบบ	(ผศ.ดร.วิษณวงศ์ กรีพันธะ สย.9270)			
เขียนแบบ	(นายศิรินนท์ ทิวาวงษ์)			
ตรวจแบบ	(รศ.ดร.กอเกียรติ ต่องานุสิ สย.7309)			
แบบเลขที่	สทน. 006/65	แบบแผ่นที่	ข6-001/004	628

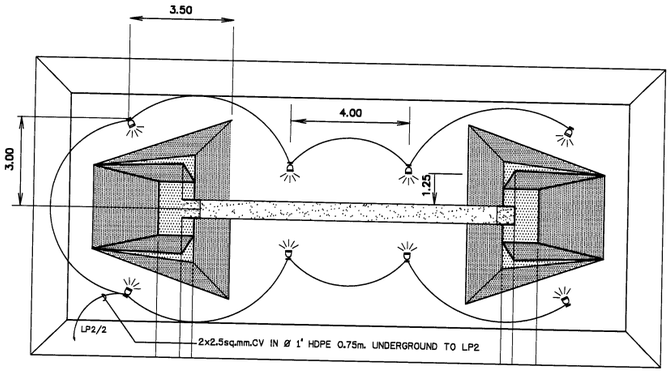

สัญลักษณ์	รายละเอียด
	อุปกรณ์
	โคมไฟส่องสว่าง (Flood Light) ติดตั้งที่พื้น 220VAC/50Hz
	ตัวโคมทำจากวัสดุกันสนิม หรืออะลูมิเนียมเผ่นด้วยสีฝุ่น IP66
	หลอด LED 50W 5250lm 5700K
	ฝาครอบทำด้วยกระจกใสชนิด แกรง

แปลนไฟฟ้าส่องป้าย
มาตราส่วน 1:100

โครงการฯ

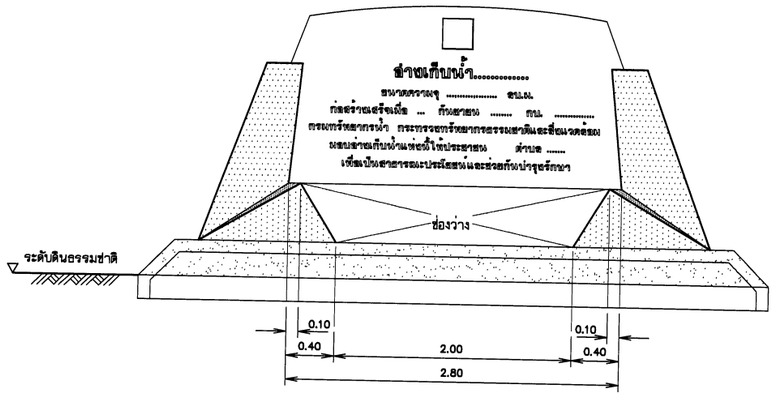

รูปด้านหน้า
มาตราส่วน 1:100

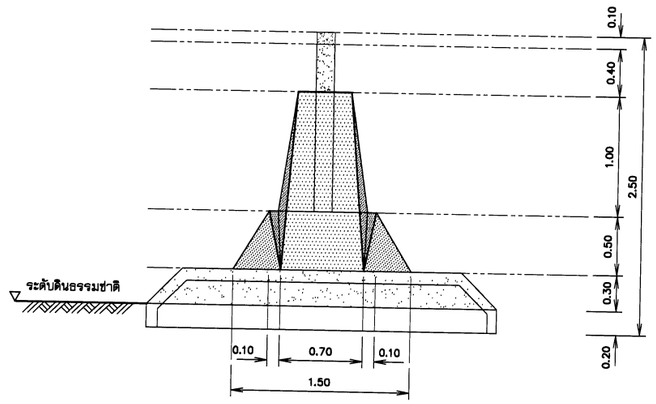

รูปด้านข้าง
มาตราส่วน 1:100

มาตราส่วน 1:5
0 0.10 0.20 0.30 0.40 0.50 ม.

มาตราส่วน 1:10
0 0.20 0.40 0.60 0.80 1.00 ม.

มาตราส่วน 1:25
0 0.50 1.00 1.50 2.00 2.50 ม.

หมายเหตุ
1. ระดับ (ร.ท.ก.) และมิติต่าง ๆ กำหนดเป็นเมตร ระยะทางเป็นกิโลเมตร นอกจากแสดงไว้เป็นอย่างอื่น
2. สัญลักษณ์ คำย่อ ดูแบบแผ่นที่ ก3-001/005
3. สรุปรายละเอียดโครงการ ดูแบบแผ่นที่ ก3-002/005 ถึง ก3-004/005
4. ข้อกำหนดเกี่ยวกับแบบแปลน มาตรการป้องกันฯ ข้อกำหนดงานก่อสร้าง ดูแบบแผ่นที่ ก3-005/005
5. งานก่อสร้างบางอย่างที่ในแบบและรายการก่อสร้างมิได้แสดงไว้ หรือแสดงไว้ไม่ชัดเจน ให้เป็นหน้าที่คณะกรรมการตรวจรับพัสดุในงานจ้างก่อสร้างวินิจฉัย เพื่อให้เป็นไปตามมาตรฐานทางวิชาชีพซึ่งเป็นที่ยอมรับกันทั่วไป โดยผู้รับจ้างจะต้องถือปฏิบัติตามโดยไม่ถือว่าเป็นการขัดต่อสัญญาแต่อย่างใด
6. ก่อนดำเนินการก่อสร้างให้ผู้รับจ้างเสนอ SHOP DRAWING เสนอต่อคณะกรรมการตรวจรับพัสดุในงานจ้างก่อสร้างก่อนดำเนินการก่อสร้าง

กรมทรัพยากรน้ำ

โครงการอนุรักษ์พื้นฟู คลองบางเท่าแม่ พร้อมระบบกระจายน้ำ
ตำบลเขาต่อ อำเภอปลายพระยา จังหวัดกระบี่
หมวด " ข " งานอ่างเก็บน้ำบางเท่าแม่ และอาคารประกอบ
แปลนไฟฟ้าส่องป้ายวงเวียน-ป้ายโครงการอ่างเก็บน้ำบางเท่าแม่

ผู้รับจ้าง : มหาวิทยาลัยเกษตรศาสตร์ วิทยาเขตเฉลิมพระเกียรติ จังหวัดกาแสนคร

สำรวจ	(นายกฤษณ์ เกตุวดี)			
ออกแบบ	(ผศ.ดร.วิษณุวงศ์ กรีพละ สย.9270)			
เขียนแบบ	(นายณัฐพันธ์ ทิวาวงษ์)			
ตรวจแบบ	(รศ.ดร.ดอนเกียรติ ฝอยทอง สย.7309)	(ผศ.เจษฎา จตุรงค์) ผู้อำนวยการโครงการ		
แบบมาตรฐาน	สทน. 006/65	แบบแผ่นที่	ข6-002/004	628

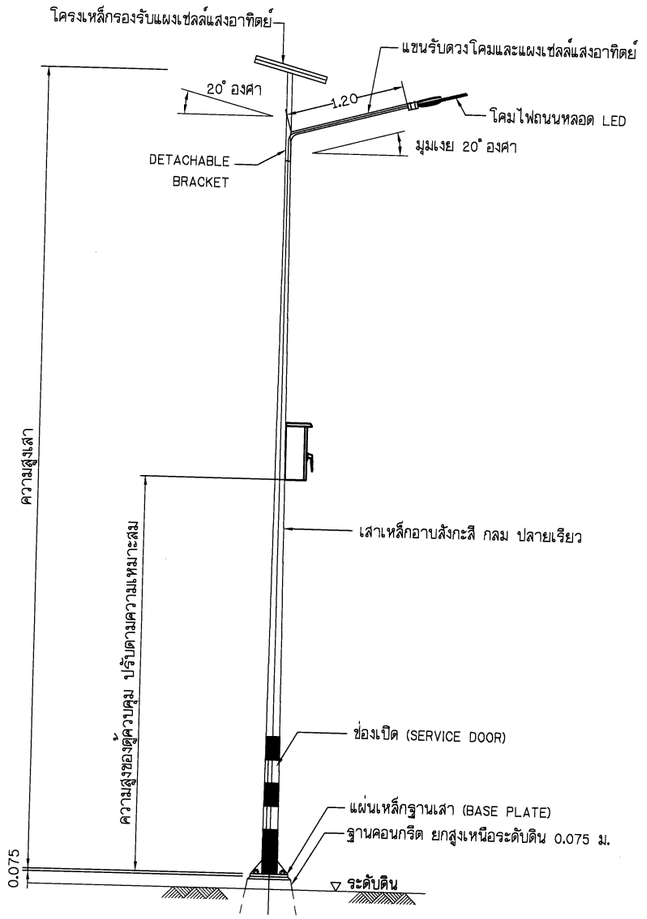

รายละเอียดเสาไฟฟ้าแสงสว่าง

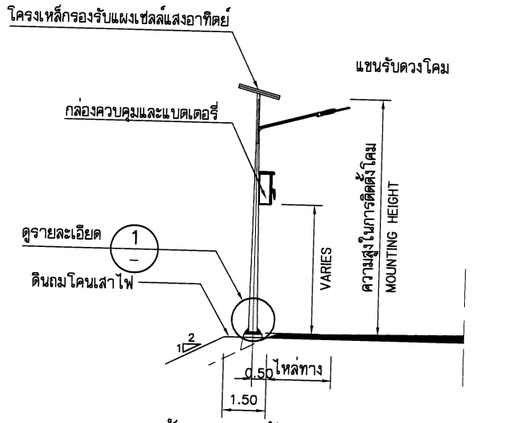

รูปด้านเสาไฟฟ้าแสงสว่าง ติดตั้งบนคันดิน

ไม่แสดงมาตรส่วน

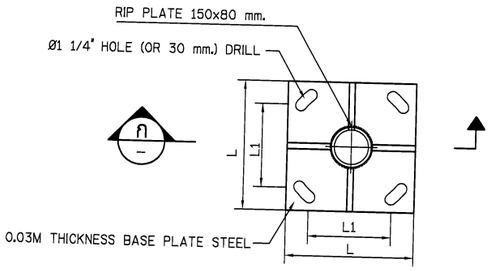

แปลน

รายละเอียด STEEL BASE PLATE

แปลนเสาไฟฟ้าแสงสว่าง ติดตั้งบนคันดิน

ไม่แสดงมาตรส่วน

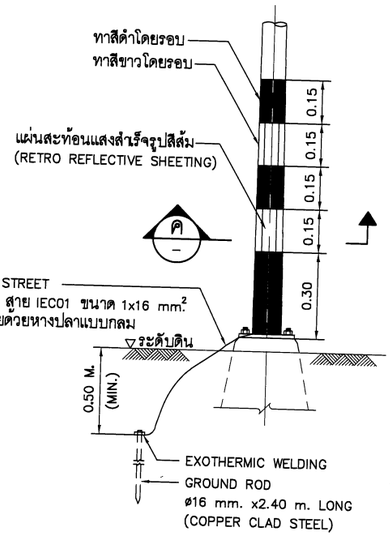

รายละเอียดและการติดตั้ง GROUND ROD 1

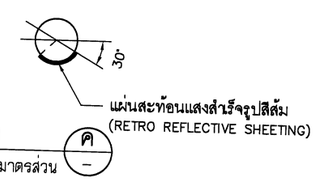

รายละเอียดการทาสีและการติดตั้งแผ่นสะท้อนแสงที่โคนเสา

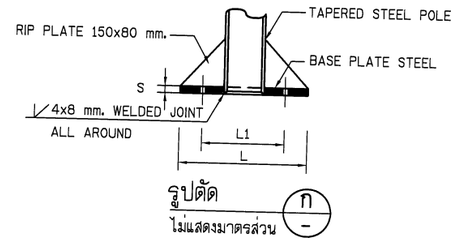

รายละเอียดฐานเสาโคมไฟฟ้าแสงสว่าง

ระยะต่างๆ ของฐานเสาไฟฟ้าแสงสว่าง และรายละเอียด STEEL BASE PLATE แต่ละความสูง

เสาสูง (ม)	ระยะ X (ซม)	ระยะ Y (ซม)	ระยะ Z (ซม)	ขนาด STEEL BASE PLATE L x L x S (ซม)	ระยะห่างรูเจาะ L1 (ซม)
6.00	40x40	80x80	120	30x30x2.5	25
8.00	40x40	80x80	120	35x35x2.5	25
9.00	40x40	80x80	120	35x35x2.5	25
10.00	45x45	90x90	120	40x40x2.5	30

กรมทรัพยากรน้ำ

โครงการอนุรักษ์ฟื้นฟู คลองบางเท่าแม่ พร้อมระบบกระจายน้ำ
ตำบลเขาต่อ อำเภอปลายพระยา จังหวัดกระบี่
หมวด " ข " งานอ่างเก็บน้ำบางเท่าแม่ และอาคารประกอบ
งานติดตั้งระบบไฟส่องสว่าง 1

ผู้รับจ้าง : มหาวิทยาลัยเกษตรศาสตร์ วิทยาเขตเฉลิมพระเกียรติ จังหวัดสกลนคร

สำรวจ	(นายทศพล เกตุสิริ)	
ออกแบบ	(ผศ.ดร.วิษณ์วงศ์ กรีพละ สย.9270)	
เขียนแบบ	(นายพีรพัฒน์ ทิวาวงษ์)	(ผศ.ทศพล จตุระบุล) ผู้อำนวยการโครงการ
ตรวจแบบ	(รศ.ดร.ยอมเกียรติ แดงภูสี สย.7309)	
แบบเลขที่	สพน. 006/65	แบบแผ่นที่ 06-003/004 628

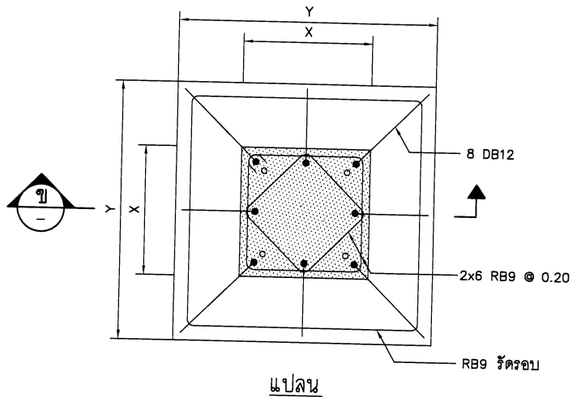

แปลน

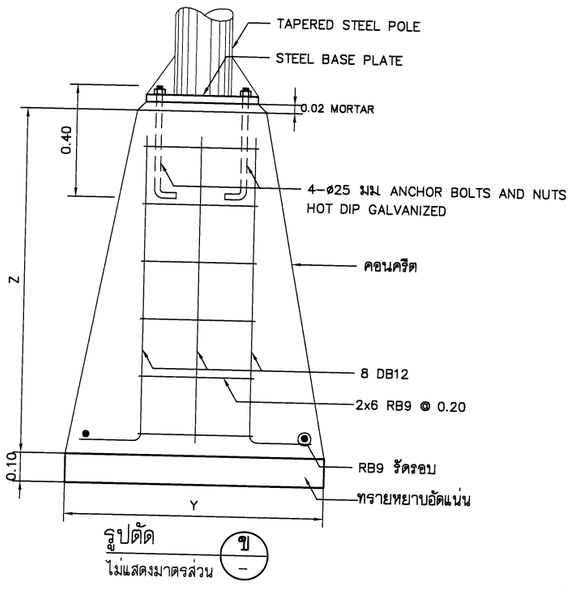

รูปตัด ข

ไม่แสดงมาตรส่วน

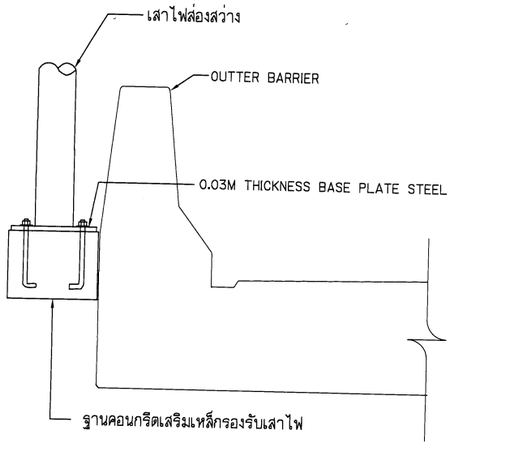

แบบขยายฐานคอนกรีตสำหรับเสาไฟบนสันเขื่อน

ไม่แสดงมาตรส่วน

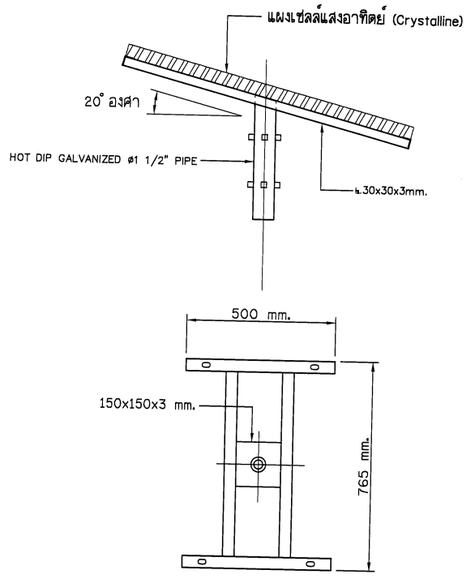

รายละเอียดคานรับแผง

ไม่แสดงมาตรส่วน

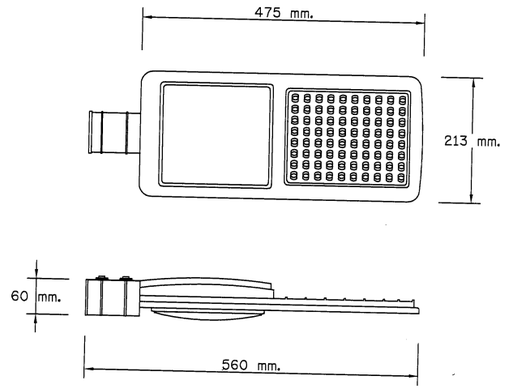

รายละเอียดโคมไฟ

ไม่แสดงมาตรส่วน

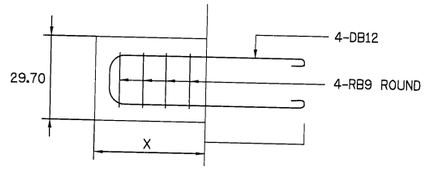

การเสริมเหล็กสำหรับเสาไฟบนสันเขื่อน

ไม่แสดงมาตรส่วน

ข้อกำหนดทั่วไป

1. การติดตั้งระบบไฟฟ้าแสงสว่าง จะต้องเป็นไปตามมาตรฐานนี้
   - แนวทางการเดินสายไฟฟ้า ให้เป็นไปตามมาตรฐานการติดตั้งทางไฟฟ้าสำหรับประเทศไทย พ.ศ.2564 วิศวกรรมสถานแห่งประเทศไทย ในพระบรมราชูปถัมภ์
   - แนวทางการเดินสายไฟฟ้าสำหรับระบบไฟฟ้าพลังงานแสงอาทิตย์ ให้เป็นไปตามมาตรฐานการติดตั้งทางไฟฟ้าสำหรับประเทศไทย : ระบบการผลิตไฟฟ้าจากพลังงานแสงอาทิตย์ที่ติดตั้งบนหลังคา พ.ศ.2565
2. ผู้รับจ้างจะต้องส่งรายละเอียดของระบบไฟฟ้าแสงสว่างตามรายละเอียดดังต่อไปนี้ ให้ผู้ควบคุมงานพิจารณาอนุมัติก่อนการจัดหาและติดตั้งอุปกรณ์
   - รายละเอียดของอุปกรณ์ต่างๆ เช่น โคมไฟฟ้าส่องสว่าง หลอด แผงเซลล์แสงอาทิตย์ เครื่องประจุแบตเตอรี่ และแบตเตอรี่ เป็นต้น
   - แบบแสดงการจัดวางตำแหน่งเสาไฟฟ้าแสงสว่างบนสันเขื่อน ระดับความสูงของตู้ควบคุม (LAYOUT AND LEVEL OF CONTROL PANEL)
   - รายละเอียดของเสาพร้อมฐานคอนกรีต
3. ผู้รับจ้าง จะต้องจัดทำแบบสำหรับก่อสร้าง (SHOP DRAWING) ให้ผู้ควบคุมงานพิจารณาอนุมัติก่อนการติดตั้ง
4. ผู้รับจ้าง จะต้องจัดหาวัสดุ อุปกรณ์ไฟฟ้าที่จำเป็น พร้อมติดตั้งถึงแม้จะไม่ได้แสดงรายละเอียดไว้ในแบบก็ตาม เพื่อให้งานติดตั้งอุปกรณ์ไฟฟ้าเป็นไปอย่างถูกต้องครบถ้วนตามมาตรฐาน และใช้งานได้อย่างดี โดยผู้รับจ้างจะต้องเป็นผู้รับผิดชอบค่าใช้จ่ายทั้งหมด
5. แบบไฟฟ้าแสดงตำแหน่งอุปกรณ์ต่างๆ ในระบบ รูปวงจร แนวการติดตั้งสายไฟฟ้าและทิศทางของแผงเซลล์แสงอาทิตย์ ก่อนการติดตั้ง ผู้รับจ้างจะต้องศึกษาแบบระบบไฟฟ้าและแบบในโครงการก่อสร้างต่างๆ รวมทั้งสำรวจสภาพพื้นที่โครงการโดยละเอียดเพื่อให้งานติดตั้งเสาไฟฟ้าแสงสว่างเป็นไปอย่างถูกต้อง หากมีข้อบกพร่องใดๆ ผู้รับจ้างจะต้องเป็นผู้รับผิดชอบค่าใช้จ่ายในการแก้ไขให้ถูกต้อง

มาตรฐานวัสดุ อุปกรณ์ และการติดตั้ง

1. วัสดุ อุปกรณ์ ที่ใช้ในการติดตั้ง ต้องเป็นของใหม่คุณภาพดีและผลิตตามมาตรฐานอุตสาหกรรมหรือมาตรฐานสากล
2. แผงโซล่าเซลล์ ชนิด Crystalline ขนาด 180W จะต้องมีคุณสมบัติ ดังนี้
   - ได้มาตรฐาน ICE, ISO9001, ISO14001, IEC 61215, IEC 62716, IEC 62804
3. โคมไฟถนน LED 80W
   - โคมไฟถนน LED 80W มีหลอด LED จำนวน 80 ดวง มีความ ความเคลื่อนไม่เกิน +/-1% มีค่าการป้องกันน้ำและฝุ่นระดับ IP65 และมีมาตรฐาน CE และ ISO9001
   - โคมผลิตในประเทศไทย ได้รับใบรับรองมาตรฐาน MIT (Made in Thailand)
   - โคมมีประสิทธิภาพการส่องสว่าง 110 – 120 Lm/W มุมกระจายแสงมากกว่า 120 องศา มีผลการทดสอบจากสถาบันไฟฟ้าและอิเล็กทรอนิกส์ ตามมาตรฐาน ANSIIES LM-79-19
4. เครื่องควบคุมการชาร์จ 15A สามารถจ่ายกำลังไฟได้สูงสุด 100 วัตต์ โปรแกรมการทำงานการจ่ายกระแสได้ทั้ง 9 ช่วงเวลา ตั้งค่าผ่านระบบ Wireless ตัวเครื่องมีค่าการกันน้ำและฝุ่นระดับ IP67 มีมาตรฐาน CE , ISO9001 , ISO14001 และ ISO45001
5. แบตเตอรี่ลิเธียม ไอรอน ฟอสเฟต (LiFePO4) ขนาด 12.8V ความจุ 60 แอมแปร์-ชั่วโมง (768 W.H) มีวงจร BMS ควบคุมการชาร์จประจุ และเฉลี่ยแรงดันในแต่ละเซลล์ มีมาตรฐาน ISO9001
6. ตู้ควบคุมการทำงานชนิดมีหลังคา พ่นสีฝุ่นแบบ Epoxy มาตรฐาน ISO9001 และ ISO14001
7. เสาเหล็กกัลวาไนซ์ปลายเรียว และโครงเหล็กรับแผงเซลล์แสงอาทิตย์ มีคุณสมบัติดังนี้
   - เสาไฟและกิ่งโคมทำด้วยเหล็กชิ้นเดียวเป็นท่อกลม ปลายเรียว หนา 4 มม. ความสูง ไม่น้อยกว่า 6 เมตร กิ่งโคม และโครงเหล็กรับแผงเซลล์แสงอาทิตย์ สามารถถอดได้ หมุนปรับทิศทางได้
   - กิ่งโคมต้องจัดให้มีที่รองรับกับโคมไฟซึ่งเข้ากันได้กับโคมไฟผู้ผลิตอื่นๆ ได้
   - เสาไฟต้องทาสีกันสนิมภายนอกที่ฐานเสาสูง 25 ซม. สูงจากพื้น
   - เสาไฟ กิ่งโคม และส่วนโครงสร้างเหล็กที่รองรับแผงเซลล์แสงอาทิตย์ ต้องผ่านการชุบสังกะสีร้อนทั้งภายนอกและภายใน ตามมาตรฐานกระบวนการ ASTM หรือ BS
12. ฐานคอนกรีต มีคุณสมบัติดังนี้
   - เหล็กที่เสริม มีคุณสมบัติ ดังนี้
     เหล็กกลม (ROUND BAR) สัญญลักษณ์ RB ใช้ชั้นคุณภาพ SR-24 ตาม มอก.20-2559
     เหล็กข้ออ้อย (DEFORMED BAR) สัญญลักษณ์ DB ใช้ชั้นคุณภาพ SD-40 ตาม มอก.24-2559
   - คอนกรีตที่ใช้ทำฐานมีกำลังอัดประลัย (fc) ของแท่งคอนกรีตรูปทรงกระบอก ขนาด 15 x 30 ซม. ที่อายุ 28 วันไม่น้อยกว่า 210 กก./ตร.ซม.
13. การติดตั้งสายไฟฟ้าจากตู้ควบคุมไปยังแผงเซลล์แสงอาทิตย์ และจากชุดประจุแบตเตอรี่ ให้เจาะช่องเปิดที่ด้านใต้ของตู้ควบคุม และเสา ติดตั้งสายไฟทั้งหมดในท่ออ่อนกันน้ำชนิดติดตั้งภายนอก โดยใช้ BUSHING และ COUPLING ชนิดกันน้ำเท่านั้น

กรมทรัพยากรน้ำ

โครงการอนุรักษ์พื้นฟู คลองบางเท่าแม่ พร้อมระบบกระจายน้ำ
ตำบลเชาต่อ อำเภอปลายพระยา จังหวัดกระบี่
หมวด " ข " งานอ่างเก็บน้ำบางเท่าแม่ และอาคารประกอบ
งานติดตั้งระบบไฟส่องสว่าง 2

ผู้รับจ้าง : มหาวิทยาลัยเกษตรศาสตร์ วิทยาเขตเฉลิมพระเกียรติ จังหวัดสกลนคร			
สำรวจ	(นายทศพล เกตุวดี)		
ออกแบบ	(ผศ.ดร.วิษณวส กริชละ สย.9270)		
เขียนแบบ	(นายศักดินนท์ ทีวรวงษ์)		
ตรวจแบบ	(รศ.ดร.เอกเกียรติ พงษ์ศิลี สย.7309)	(ผศ.ทศพล จตุระบุล) ผู้จัดการโครงการ	
แบบแสดงที่	สทน. 006/65	แบบแม่บทที่	96-004/004	028

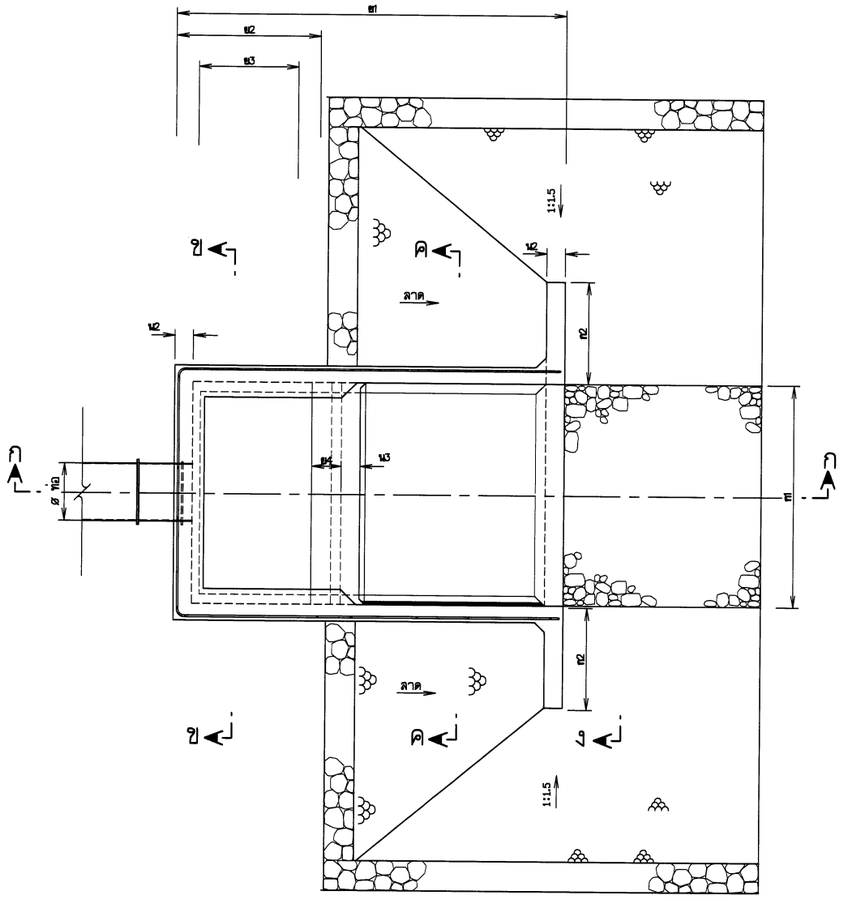

แปลน

ไม่แสดงมาตราส่วน

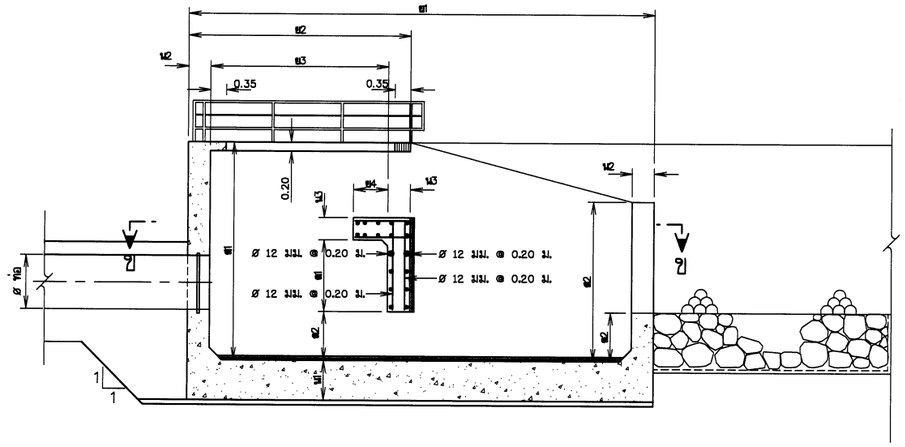

รูปตัด ก-ก

ไม่แสดงมาตราส่วน

ตารางแสดงมิติต่างๆของแบบมาตรฐานอาคารลดพลังงานน้ำ

ปริมาณน้ำ ลบ.ม./วินาที	ก1 ม.	ก2 ม.	ส1 ม.	ส2 ม.	ย1 ม.	ย2 ม.	ย3 ม.	ย4 ม.	ล1 ม.	ล2 ม.	ล3 ม.	บ1 ม.	บ2 ม.	น1 ม.	น2 ม.	น3 ม.
2.20-2.50	3.20	1.00	2.40	1.60	4.50	1.90	1.60	0.55	1.20	0.55	0.41	0.14	0.28	0.45	0.40	0.30
2.51-3.00	3.50	1.20	2.63	1.75	4.80	2.05	1.75	0.60	1.30	0.60	0.45	0.15	0.30	0.45	0.40	0.30
3.01-3.50	3.80	1.50	2.85	1.90	5.20	2.25	1.90	0.65	1.45	0.65	0.50	0.16	0.33	0.45	0.40	0.35
3.51-4.00	4.00	2.00	3.00	2.00	5.40	2.35	2.00	0.70	1.50	0.70	0.53	0.18	0.35	0.45	0.40	0.35
4.01-4.50	4.30	2.00	3.23	2.15	5.80	2.55	2.15	0.75	1.60	0.75	0.56	0.19	0.38	0.50	0.45	0.40
4.51-5.00	4.50	2.00	3.38	2.25	6.00	2.65	2.25	0.75	1.70	0.75	0.56	0.19	0.38	0.50	0.45	0.40
5.01-5.50	4.70	2.50	3.53	2.35	6.40	2.75	2.35	0.80	1.76	0.80	0.60	0.20	0.40	0.50	0.45	0.40
5.51-6.00	4.90	2.50	3.68	2.45	6.60	2.90	2.45	0.85	1.84	0.85	0.64	0.21	0.43	0.55	0.50	0.45
6.01-6.80	5.00	2.50	3.75	2.50	7.00	2.95	2.50	0.85	1.88	0.85	0.64	0.21	0.43	0.55	0.50	0.45

หมายเหตุ

1. มิติต่างๆกำหนดเป็นเมตร นอกจากแสดงไว้เป็นอย่างอื่น
2. คอนกรีตต้องรับแรงกดสูงสุดได้ไม่น้อยกว่า 175 กก./ตารางเซนติเมตร โดยการทดสอบแท่งคอนกรีตมาตรฐานรูปทรงกระบอกØ 15x30 ซม. เมื่ออายุได้ 28 วัน
3. ดินฐานรากของอาคารต้องรับน้ำหนักบรรทุกปลอดภัยได้ไม่น้อยกว่า 10 ตัน/ตารางเมตร
4. ก่อนทำการถมบดอัดแน่นดิน ให้ขุดลอกหน้าดินเดิมออกจนพ้นรากวัชพืชและดินอ่อนสีกไม่น้อยกว่า 0.30 ม.หรือตามคำแนะนำของผู้ควบคุมโครงการ และดินถมจะต้องถมเป็นชั้นๆ โดยแต่ละชั้นหนาไม่มากกว่า 0.15 ม.
5. การบดอัดและคุณสมบัติของวัสดุก่อสร้างใช้ตามข้อกำหนดรายละเอียดการก่อสร้างอ่างเก็บน้ำและฝายน้ำล้นของกรมทรัพยากรน้ำ

แบบมาตรฐานอาคารประกอบ

อาคารลดพลังงานน้ำ

แสดง แปลนและรูปตัดอาคารสลายพลังงาน

บริษัท ทรานส์ เอเชีย คอนซัลแตนท์ จำกัด

สำนักพัฒนาแหล่งน้ำ กรมทรัพยากรน้ำ
กระทรวงทรัพยากรธรรมชาติและสิ่งแวดล้อม

ออกแบบ	นายวิลาศ อิงคนินันท์ สย.2176	เสนอ	นายบุญช่วย ยังอยู่ ผอส.
เขียนแบบ	นายธีรยุทธ ปราสิตหลกรัง วย.52073	ผ่าน	ผช.ผ.
ตรวจ	นายบำรุง พิทักษ์สาลี สย.2145	เห็นชอบ	นายประสิทธิ์ พัวทวี ผอ.สพน.
	นายสุรชาติ สกลภาพ สย.3637 ผู้จัดการโครงการ	อนุมัติ	นายนิวัติชัย สันนิรัย รองอธบ.ปฏิบัติราชการแทนอธบ. อธบ.

วันที่	หมายเลขแบบ	แผ่นที่	หน้า
___/___/___	DWR6-ED-01	1/2	132

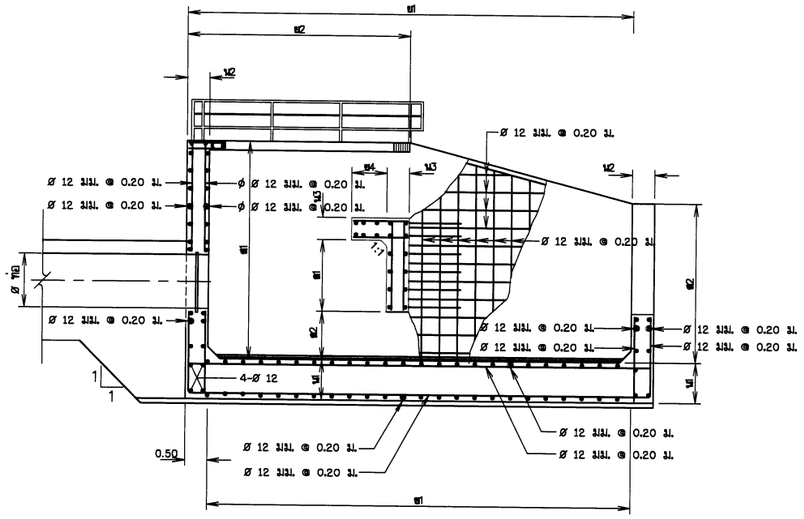

รูปตัด ก - ก (แสดงการเสริมเหล็ก)

ไม่แสดงมาตราส่วน

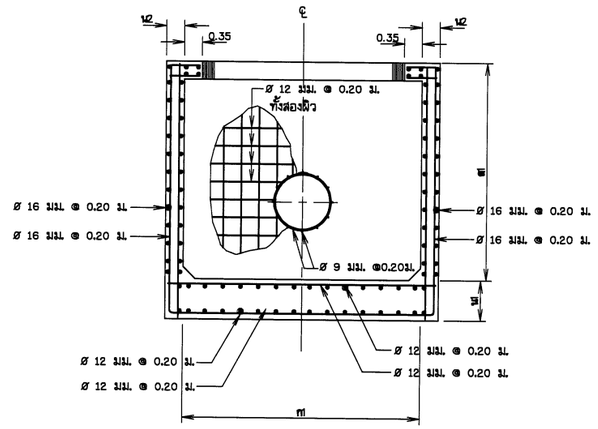

รูปตัด ข-ข

ไม่แสดงมาตราส่วน

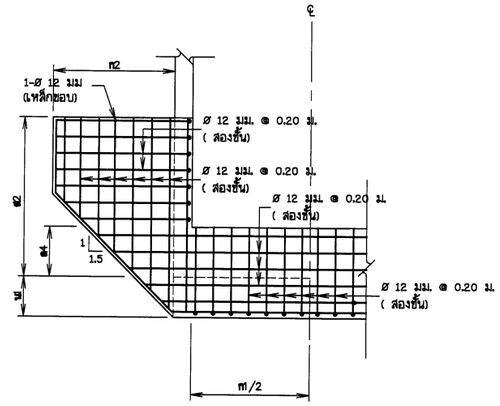

รูปตัด ง - ง

ไม่แสดงมาตราส่วน

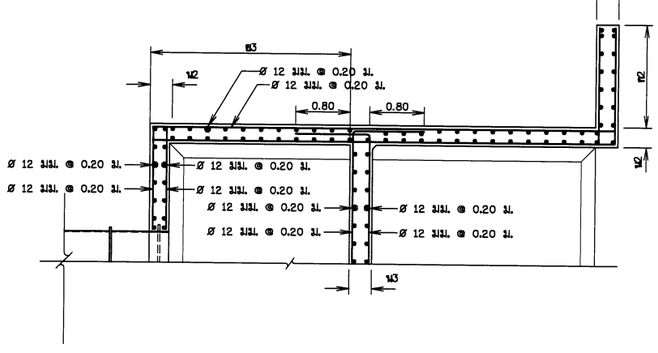

รูปตัด ง - ง

ไม่แสดงมาตราส่วน

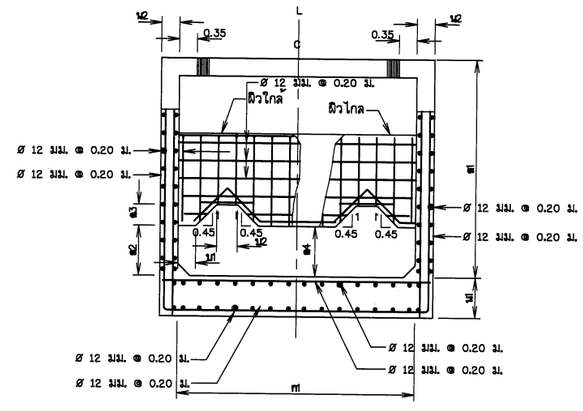

รูปตัด ค - ค

ไม่แสดงมาตราส่วน

ปริมาณงานอาคารลดพลังงานน้ำ หมายเลขแบบ DWR6-ED-02

ปริมาณน้ำ ลบ.ม./วินาที	คอนกรีต ลบ.ม.	ไม้แบบ ตร.ม.	คอนกรีตหยาบ ลบ.ม.	เหล็กเสริม กก.	ราวเหล็กกันตก ม.	หมายเหตุ
2.20-2.50	19.05	82.24	1.44	926.36	7.00	
2.51-3.00	21.43	93.13	1.54	1044.36	7.30	
3.01-3.50	25.98	111.76	1.87	1268.37	8.10	
3.50-4.00	29.61	126.43	2.16	1466.09	8.70	
4.01-4.50	38.13	146.26	2.49	1682.17	9.40	
4.51-5.00	40.69	155.33	2.70	1794.99	9.80	
5.01-5.50	46	174.67	3.01	2044.00	10.20	
5.51-6.00	54.82	190.07	3.23	2202.12	10.70	
6.01-6.80	58.5	200.54	3.50	2336.99	10.90	

หมายเหตุ

1 มิติต่างๆกำหนดเป็นเมตร นอกจากแสดงไว้เป็นอย่างอื่น

2 ขนาดของเหล็กเสริม กำหนดไว้เป็นมิลลิเมตร นอกจากแสดงไว้เป็นอย่างอื่น

3 เหล็กเสริมใช้เหล็กเส้นกลม (ROUND BARS) ชั้นคุณภาพ SR 24
ตาม มอก. 20-2543

4 เหล็กเสริมใช้เหล็กข้ออ้อย (DEFORMED BARS) ชั้นคุณภาพ SD 40
ตาม มอก. 24-2548

5 คอนกรีตหุ้มเหล็กเสริมให้เป็นไปตามเกณฑ์ดังนี้
5.1 เหล็กเสริมชั้นเดียวถ้าไม่แสดงไว้เป็นอย่างอื่นให้วางที่กึ่งกลางความหนา
5.2 เหล็กเสริมสองชั้นระยะระหว่างผิวเหล็กกับผิวคอนกรีตที่ติดกับแบบ
ให้ใช้ 5 ซม. นอกจากแสดงไว้เป็นอย่างอื่น

6 การต่อเหล็กทาบ (LABPED SPICES) ถ้าไม่แสดงไว้เป็นอย่างอื่น
6.1 เหล็กเส้นกลมให้วางห่างกันไม่น้อยกว่า 48 เท่า ของเส้นผ่าศูนย์กลางเหล็ก
เมื่อปลายงอมาตรฐาน และ 62.50 เท่า ของเส้นผ่าศูนย์กลางเหล็ก
เมื่อปลายไม่งอขอมาตรฐาน
6.2 เหล็กข้ออ้อยให้วางทาบกันไม่น้อยกว่า 30 เท่าของเส้นผ่าศูนย์กลางเหล็ก โดยปลายงอขอมาตรฐาน
เมื่อปลายไม่งอขอมาตรฐาน

7 ระยะระหว่างเหล็กเสริมที่แสดงไว้เป็นระยะระหว่างศูนย์กลางเหล็ก
ถึงศูนย์กลางเหล็ก

แบบมาตรฐานอาคารประกอบ

อาคารลดพลังงานน้ำ

แสดง แปลน รูปตัด แสดงการเสริมเหล็ก ตารางแสดงมิติอาคารฯ

บริษัท ทรานส์ เอเชีย คอนซัลแตนท์ จำกัด

สำนักพัฒนาแหล่งน้ำ กรมทรัพยากรน้ำ
กระทรวงทรัพยากรธรรมชาติและสิ่งแวดล้อม

ออกแบบ	นายวิลาส อึงคนินันท์ สย.2176	เสนอ	นายบุญช่วย ยังอยู่	ผอส.
เขียนแบบ	นายธีรยุทธ ปราสิตพลกรัง ภย.52073	ผ่าน		ผช่ช.
ตรวจ	นายบำรุง พิทักษ์สาลี สย.2145	เห็นชอบ	นายประสิทธิ์ พิวทวี	ผอ.สพน.
	นายสุรชาติ สกลภาพ สย.3637 ผู้จัดการโครงการ	อนุมัติ	นายนิพิธิชัย สัมภีร์ รองอธบ.ปฏิบัติราชการแทนอธบ.	อธบ.

วันที่	หมายเลขแบบ	แผ่นที่	หน้า
__/__/__	DWR6-ED-02	2/2	133

หมวด ค งานปรับปรุงคลองบางเท่าแม่

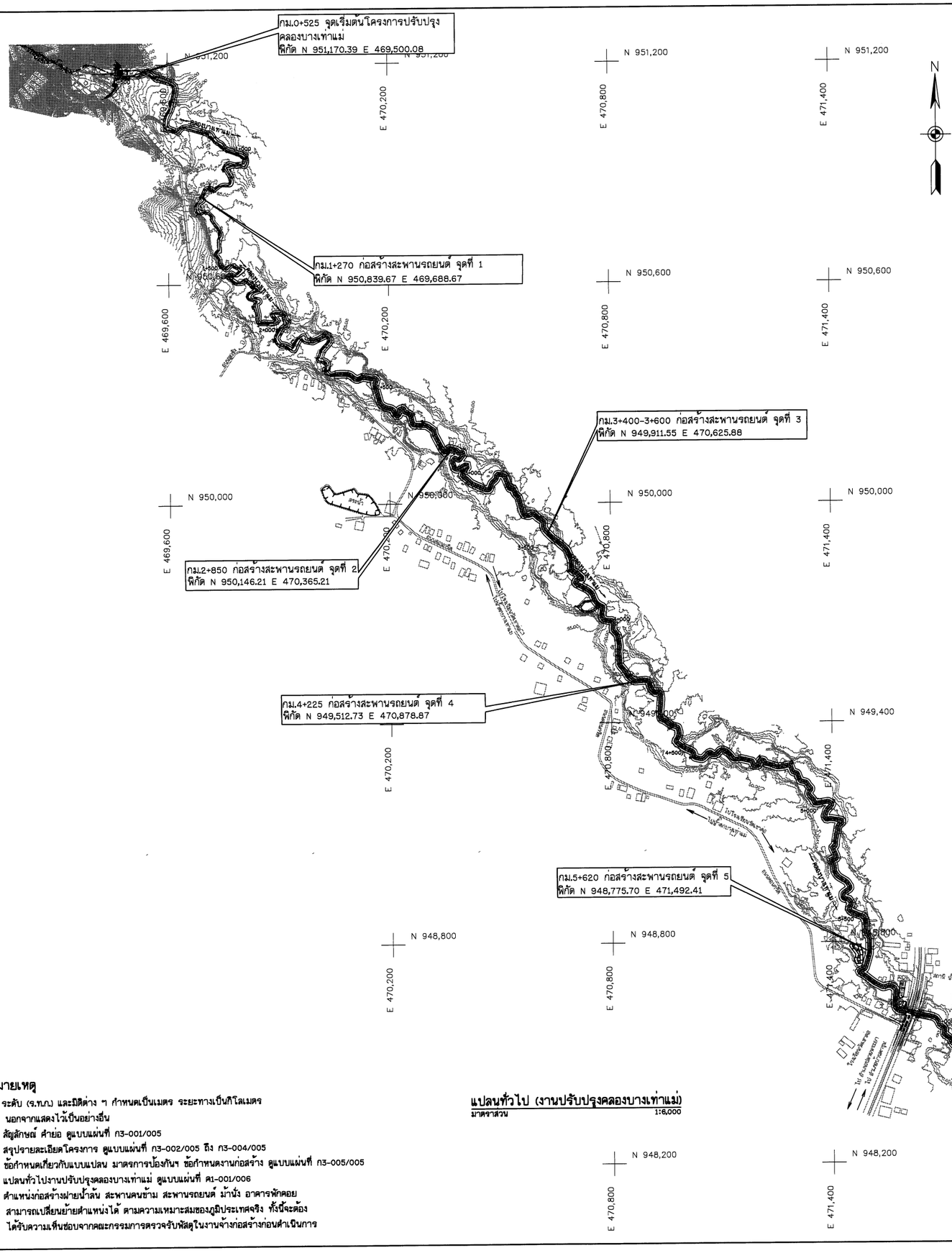

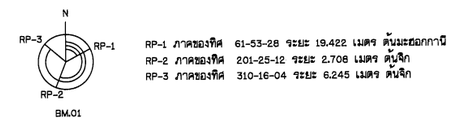

ตารางแสดงค่าหมุดหลักฐาน

STATION	COORDINATE		ELEVATION
	NORTHING	EASTING	
BM.01	951,161.294	469,352.268	95.021
BM.02	951,136.307	469,398.765	92.276
BM.03	948,615.493	471,615.616	44.265
BM.04	948,587.042	471,615.616	44.321

มาตราส่วน 1:6,000
0 120.00 240.00 360.00 480.00 600.00 ม.

หมายเหตุ

1. ระดับ (ร.ท.ก.) และมิติต่าง ๆ กำหนดเป็นเมตร ระยะทางเป็นกิโลเมตร นอกจากแสดงไว้เป็นอย่างอื่น
2. สัญลักษณ์ คำย่อ ดูแบบแผ่นที่ ก3-001/005
3. สรุปรายละเอียดโครงการ ดูแบบแผ่นที่ ก3-002/005 ถึง ก3-004/005
4. ข้อกำหนดเกี่ยวกับแบบแปลน มาตรการป้องกันฯ ข้อกำหนดงานก่อสร้าง ดูแบบแผ่นที่ ก3-005/005
5. แปลนทั่วไปงานปรับปรุงคลองบางเท่าแม่ ดูแบบแผ่นที่ ค1-001/006
6. ตำแหน่งก่อสร้างฝายน้ำล้น สะพานคนข้าม สะพานรถยนต์ ม้านั่ง อาคารพักคอย สามารถเปลี่ยนย้ายตำแหน่งได้ ตามความเหมาะสมของภูมิประเทศจริง ทั้งนี้จะต้องได้รับความเห็นชอบจากคณะกรรมการตรวจรับพัสดุในงานจ้างก่อสร้างก่อนดำเนินการ

แปลนทั่วไป (งานปรับปรุงคลองบางเท่าแม่)
มาตราส่วน 1:6,000

กรมทรัพยากรน้ำ

โครงการอนุรักษ์พื้นชุ่ คลองบางเท่าแม่ พร้อมระบบกระจายน้ำ
ตำบลเขาต่อ อำเภอปลายพระยา จังหวัดกระบี่
หมวด " ค " งานปรับปรุงคลองบางเท่าแม่
แปลนทั่วไป งานปรับปรุงคลองบางเท่าแม่

ผู้รับจ้าง : มหาวิทยาลัยเกษตรศาสตร์ วิทยาเขตเฉลิมพระเกียรติ จังหวัดสกลนคร

สำรวจ	(นายกฤษณ เกตุวงศ์)	
ออกแบบ	(นส.ดร.วิจนันวงศ์ กรีทอง สย.9270)	
เขียนแบบ	(นายศักดินันท์ ทิวาวงษ์)	(นส.กฤษณ เกตุวงศ์) ผู้จัดการโครงการ
ตรวจแบบ	(รศ.ดร.ภาณเทียรศ์ ผลงาม สย.7309)	
อนุมัติ	สทน. 006/65	แบบแผ่นที่ ค1-001/006 628

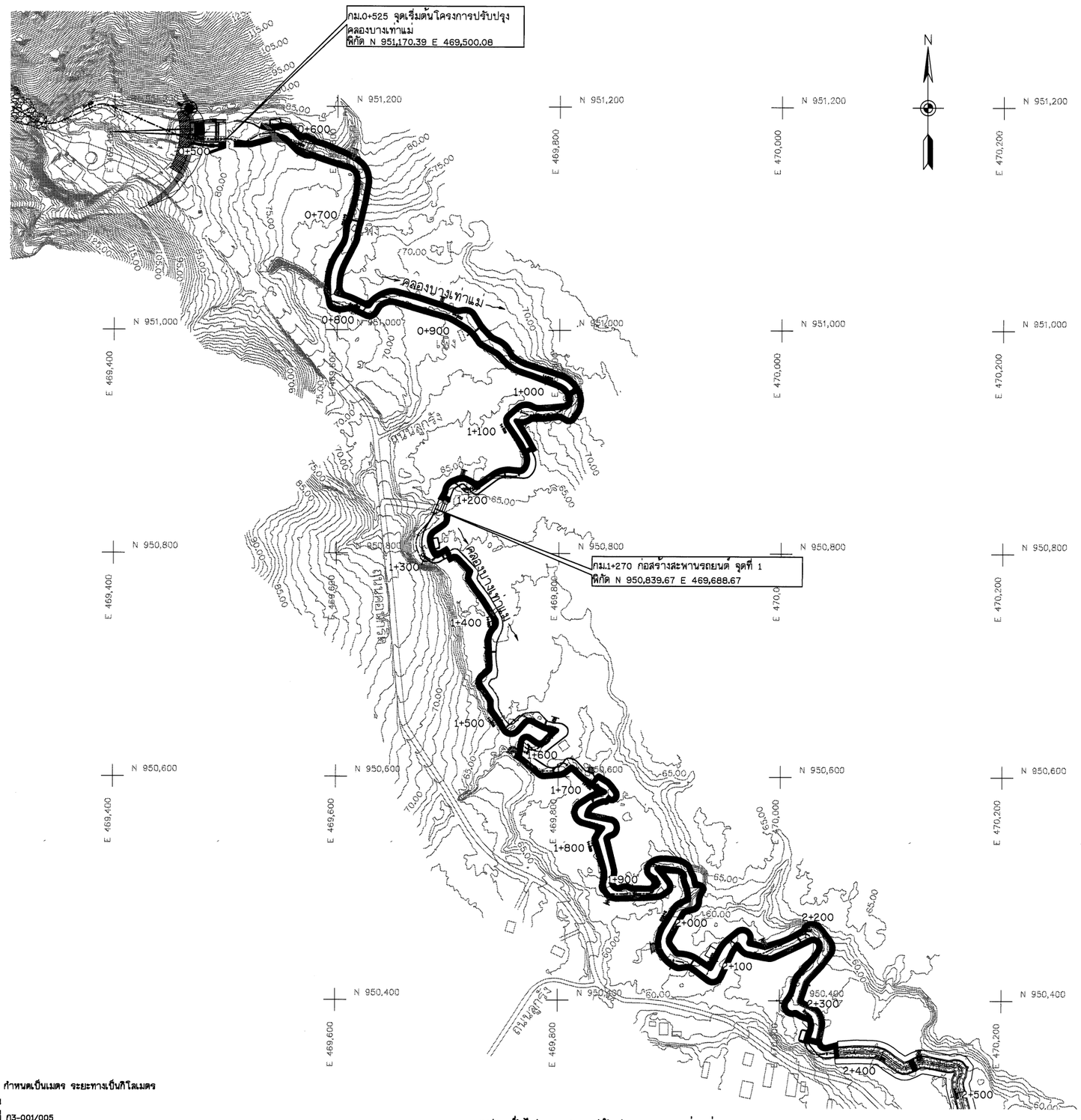

แปลนทั่วไป 1/4 (งานปรับปรุงคลองบางเท่าแม่)
มาตราส่วน 1:2,000

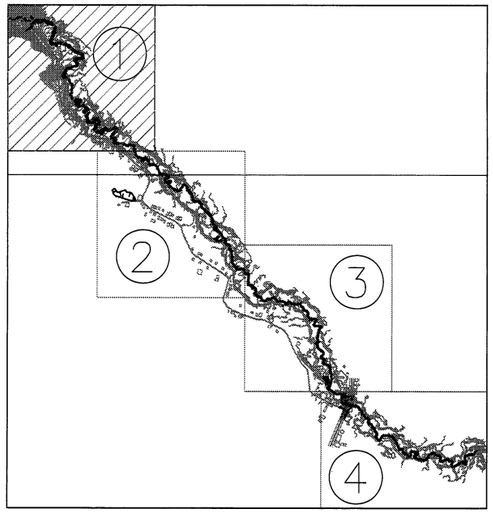

KEY MAP

ตารางแสดงค่าหมุดหลักฐาน

STATION	COORDINATE		ELEVATION
	NORTHING	EASTING	
BM.01	951,161.294	469,352.268	95.021
BM.02	951,136.307	469,398.765	92.276
BM.03	948,615.493	471,615.616	44.265
BM.04	948,587.042	471,615.616	44.321

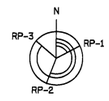

BM.01
RP-1 ภาคของทิศ 61-53-28 ระยะ 19.422 เมตร ต้นมะขอกานี
RP-2 ภาคของทิศ 201-25-12 ระยะ 2.708 เมตร ตันจิก
RP-3 ภาคของทิศ 310-16-04 ระยะ 6.245 เมตร ต้นจิก

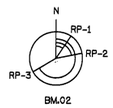

BM.02
RP-1 ภาคของทิศ 33-33-00 ระยะ 23.617 เมตร ต้นมะพร้าว
RP-2 ภาคของทิศ 78-34-11 ระยะ 21.336 เมตร ต้นพร้าว
RP-2 ภาคของทิศ 240-02-56 ระยะ 8.852 เมตร ต้นไม้

มาตราส่วน 1:2,000
0 40.00 80.00 120.00 160.00 200.00 ม.

หมายเหตุ

1. ระดับ (ร.ท.ก) และมิติต่าง ๆ กำหนดเป็นเมตร ระยะทางเป็นกิโลเมตร นอกจากแสดงไว้เป็นอย่างอื่น
2. สัญลักษณ์ คำย่อ ดูแบบแผ่นที่ ก3-001/005
3. สรุปรายละเอียดโครงการ ดูแบบแผ่นที่ ก3-002/005 ถึง ก3-004/005
4. ข้อกำหนดเกี่ยวกับแบบแปลน มาตรการป้องกันฯ ข้อกำหนดงานก่อสร้าง ดูแบบแผ่นที่ ก3-005/005
5. แปลนทั่วไปงานปรับปรุงคลองบางเท่าแม่ ดูแบบแผ่นที่ ค1-001/006
6. ตำแหน่งก่อสร้างฝายน้ำล้น สะพานคนข้าม สะพานรถยนต์ ม้านั่ง อาคารพักคอย สามารถเปลี่ยนย้ายตำแหน่งได้ ตามความเหมาะสมของภูมิประเทศจริง ทั้งนี้จะต้องได้รับความเห็นชอบจากคณะกรรมการตรวจรับพัสดุในงานจ้างก่อสร้างก่อนดำเนินการ

กรมทรัพยากรน้ำ

โครงการอนุรักษ์พื้นฟู คลองบางเท่าแม่ พร้อมระบบกระจายน้ำ
ตำบลเขาต่อ อำเภอปลายพระยา จังหวัดกระบี่
หมวด " ค " งานปรับปรุงคลองบางเท่าแม่
แปลนทั่วไป 1/4 งานปรับปรุงคลองบางเท่าแม่

ผู้รับจ้าง : มหาวิทยาลัยเกษตรศาสตร์ วิทยาเขตเฉลิมพระเกียรติ จังหวัดสกลนคร				
สำรวจ	(นายกฤตณ เกตุสิริ)	(นายกิตติ์ เกตุสิริ) ผู้ชำนาญการโครงการ		
ออกแบบ	(ผศ.ดร.วิจน์วรรณ กรีพิทยะ สย.9270)			
เขียนแบบ	(นายศิลปินท์ ทิวาวงษ์)			
ตรวจแบบ	(รศ.ดร.ถวัลย์ มณฑาศิริ สย.7309)			
แบบแผ่นที่	สทน. 006/65	แบบแผ่นที่	RI-002/006	628

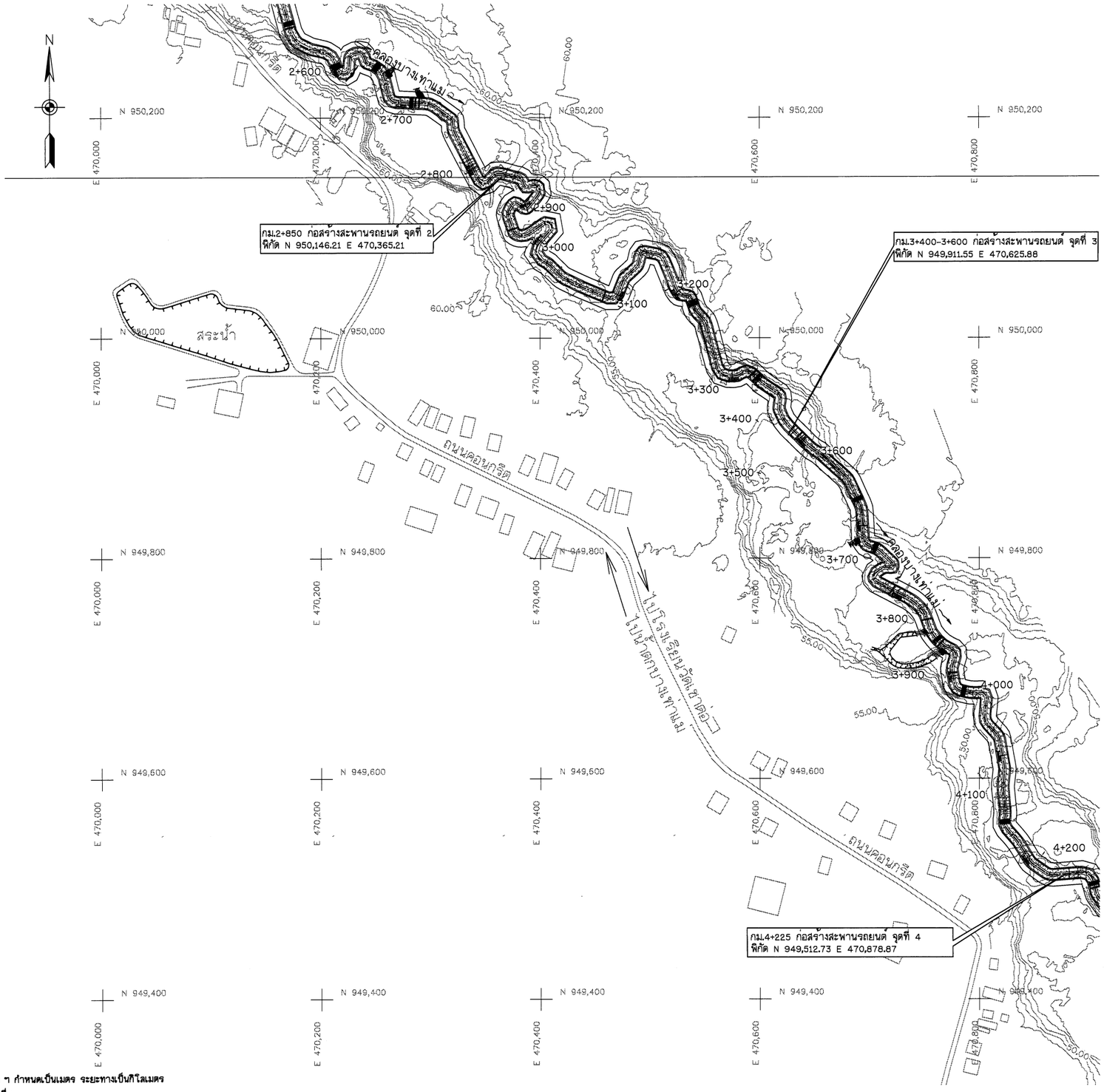

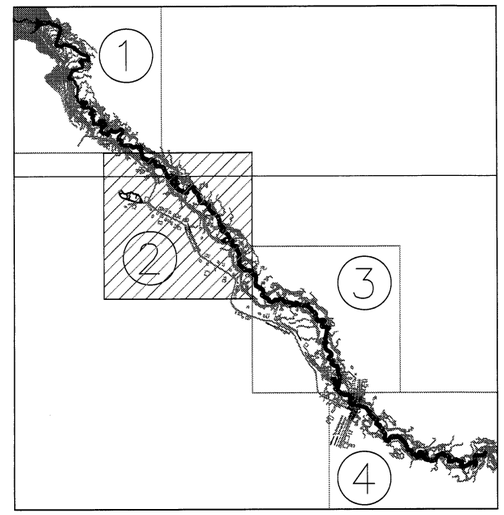

KEY MAP

ตารางแสดงค่าหมุดหลักฐาน

STATION	COORDINATE		ELEVATION
	NORTHING	EASTING	
BM.01	951,161.294	469,352.268	95.021
BM.02	951,136.307	469,398.765	92.276
BM.03	948,615.493	471,615.616	44.265
BM.04	948,587.042	471,615.616	44.321

มาตราส่วน 1:2,000

0 40.00 80.00 120.00 160.00 200.00 ม.

หมายเหตุ

1. ระดับ (ร.ท.ก) และมิติต่าง ๆ กำหนดเป็นเมตร ระยะทางเป็นกิโลเมตร นอกจากแสดงไว้เป็นอย่างอื่น
2. สัญลักษณ์ คำย่อ ดูแบบแผ่นที่ ก3-001/005
3. สรุปรายละเอียดโครงการ ดูแบบแผ่นที่ ก3-002/005 ถึง ก3-004/005
4. ข้อกำหนดเกี่ยวกับแบบแปลน มาตรการป้องกันฯ ข้อกำหนดงานก่อสร้าง ดูแบบแผ่นที่ ก3-005/005
5. แปลนทั่วไปงานปรับปรุงคลองบางเท่าแม่ ดูแบบแผ่นที่ ค1-001/006
6. ตำแหน่งก่อสร้างฝายน้ำล้น สะพานคนข้าม สะพานรถยนต์ ม้านั่ง อาคารพักคอย สามารถเปลี่ยนย้ายตำแหน่งได้ ตามความเหมาะสมของภูมิประเทศจริง ทั้งนี้จะต้องได้รับความเห็นชอบจากคณะกรรมการตรวจรับพัสดุในงานจ้างก่อสร้างก่อนดำเนินการ

แปลนทั่วไป 2/4 (งานปรับปรุงคลองบางเท่าแม่)
มาตราส่วน 1:2,000

กรมทรัพยากรน้ำ

โครงการอนุรักษ์พื้นฟู คลองบางเท่าแม่ พร้อมระบบกระจายน้ำ
ตำบลเขาต่อ อำเภอปลายพระยา จังหวัดกระบี่
หมวด " ค " งานปรับปรุงคลองบางเท่าแม่
แปลนทั่วไป 2/4 งานปรับปรุงคลองบางเท่าแม่

ผู้รับจ้าง : มหาวิทยาลัยเกษตรศาสตร์ วิทยาเขตเฉลิมพระเกียรติ จังหวัดสกลนคร

สำรวจ	(นายทศพล เหรุสุต)	
ออกแบบ	(ผศ.ดร.วิจง่วงค์ กรีฑาสะ สย.9270)	
เขียนแบบ	(นายสิทธินนท์ ทิราวงษ์)	ชื่อ). .....
ตรวจแบบ	(รศ.ดร.ภอบเกียรติ์ พงษ์ศุลี สย.7309)	(ผศ.ทศพล เหรุสุต) ผู้อำนวยการโครงการ
แบบเลขที่	สทน. 006/65	แบบแผ่นที่ ค1-003/006 628

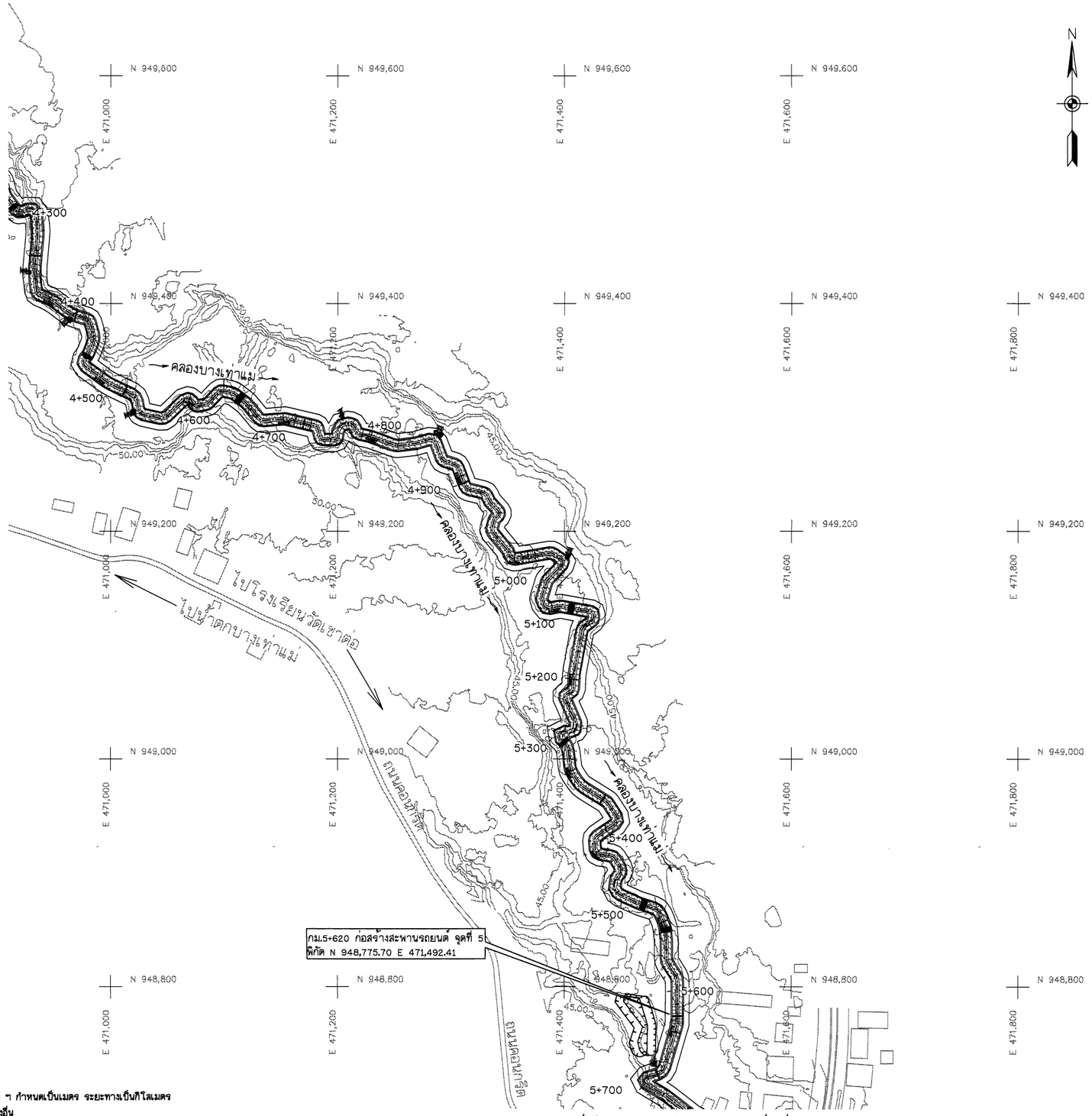

แปลนทั่วไป 3/4 (งานปรับปรุงคลองบางเท่าแม่)
มาตราส่วน 1:2,000

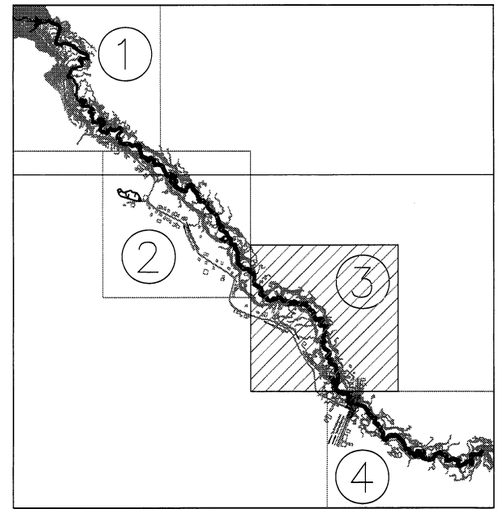

KEY MAP

ตารางแสดงค่าหมุดหลักฐาน

STATION	COORDINATE		ELEVATION
	NORTHING	EASTING	
BM.01	951,161.294	469,352.268	95.021
BM.02	951,136.307	469,398.765	92.276
BM.03	948,615.493	471,615.616	44.265
BM.04	948,587.042	471,615.616	44.321

มาตราส่วน 1:2,000
0 40.00 80.00 120.00 160.00 200.00 ม.

หมายเหตุ

1. ระดับ (ร.ท.ก) และมิติต่าง ๆ กำหนดเป็นเมตร ระยะทางเป็นกิโลเมตร นอกจากแสดงไว้เป็นอย่างอื่น
2. สัญลักษณ์ ตัวย่อ ดูแบบแผ่นที่ ก3-001/005
3. สรุปรายละเอียดโครงการ ดูแบบแผ่นที่ ก3-002/005 ถึง ก3-004/005
4. ข้อกำหนดเกี่ยวกับแบบแปลน มาตรการป้องกันฯ ข้อกำหนดงานก่อสร้าง ดูแบบแผ่นที่ ก3-005/005
5. แปลนทั่วไปงานปรับปรุงคลองบางเท่าแม่ ดูแบบแผ่นที่ ค1-001/006
6. ตำแหน่งก่อสร้างฝายน้ำล้น สะพานคนข้าม สะพานรถยนต์ ม้านั่ง อาคารพักคอย สามารถเปลี่ยนย้ายตำแหน่งได้ ตามความเหมาะสมของภูมิประเทศจริง ทั้งนี้จะต้องได้รับความเห็นชอบจากคณะกรรมการตรวจรับพัสดุในงานจ้างก่อสร้างก่อนดำเนินการ

กรมทรัพยากรน้ำ

โครงการอนุรักษ์ฟื้นฟู คลองบางเท่าแม่ พร้อมระบบกระจายน้ำ
ตำบลเขาต่อ อำเภอปลายพระยา จังหวัดกระบี่
หมวด " ค " งานปรับปรุงคลองบางเท่าแม่
แปลนทั่วไป 3/4 งานปรับปรุงคลองบางเท่าแม่

ผู้รับจ้าง : มหาวิทยาลัยเกษตรศาสตร์ วิทยาเขตเฉลิมพระเกียรติ จังหวัดสกลนคร

สำรวจ	(นายกฤตพล เกสูงสี)	(นส.ชุธรนุช ชุธรนุช) ผู้จัดการโครงการ		
ออกแบบ	(ผศ.ดร.วิษณวัศ กรีพละ สย.9270)			
เขียนแบบ	(นายศิวัณณ์ ทิวาวงษ์)			
ตรวจแบบ	(รศ.ดร.กอบเกียรติ แสงอุดม สย.7309)			
แบบเลขที่	สทน 006/65	แบบแผ่นที่	ค1-004/006	628

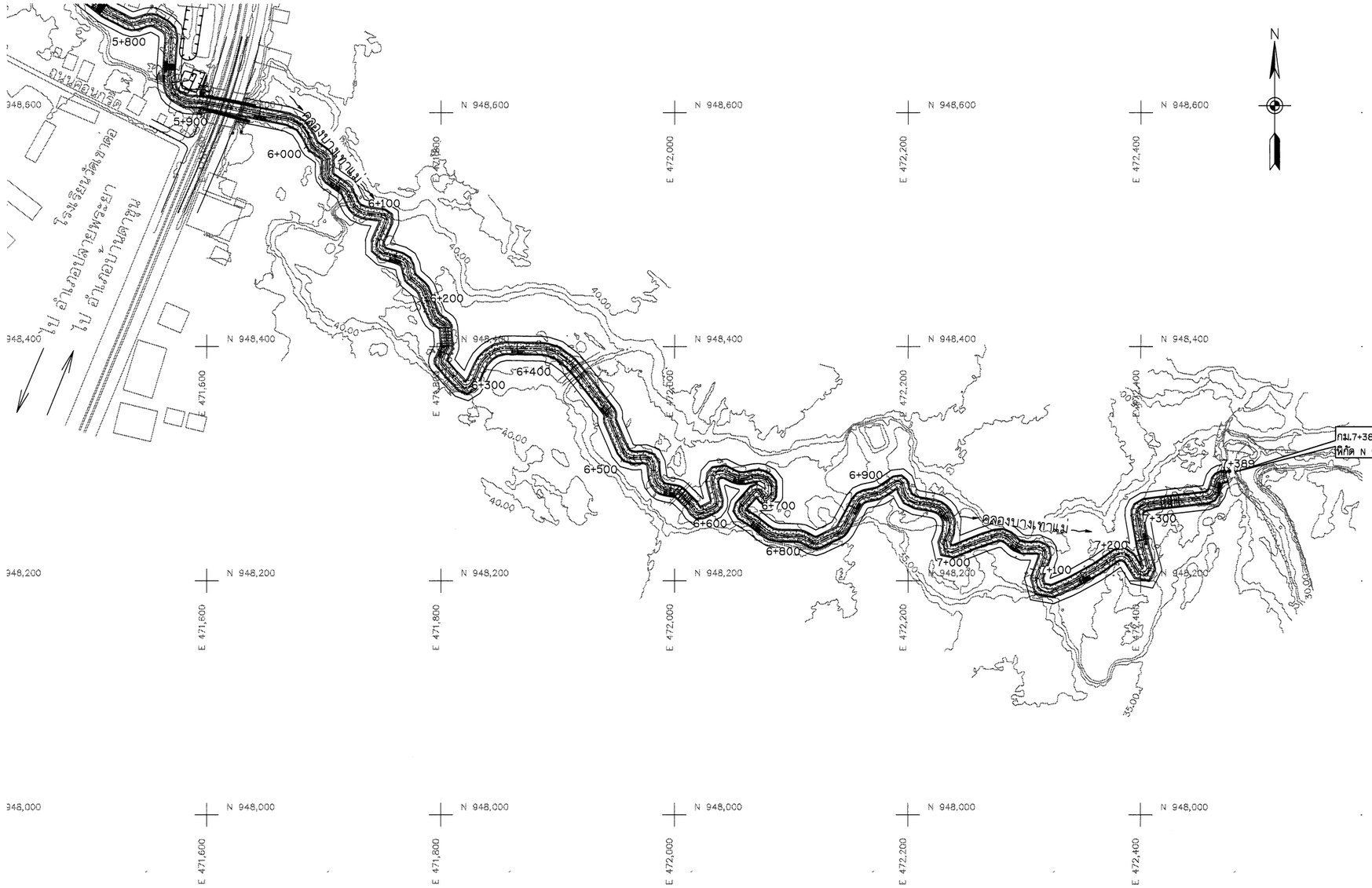

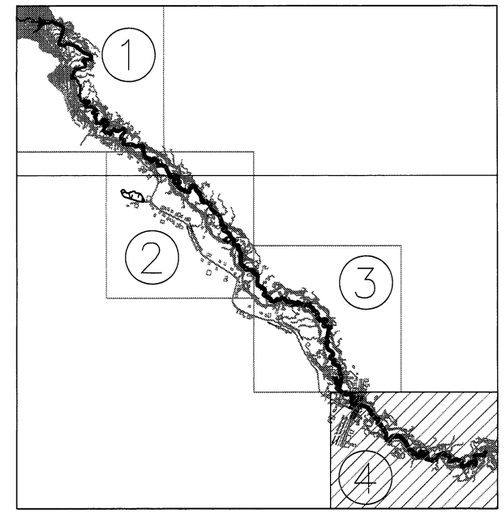

KEY MAP

ตารางแสดงค่าหมุดหลักฐาน

STATION	COORDINATE		ELEVATION
	NORTHING	EASTING	
BM.01	951,161.294	469,352.268	95.021
BM.02	951,136.307	469,398.765	92.276
BM.03	948,615.493	471,615.616	44.265
BM.04	948,587.042	471,615.616	44.321

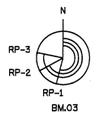

RP-1 ภาคของทิศ 194-22-56 ระยะ 19.422 เมตร ตอม่อ
RP-2 ภาคของทิศ 241-34-04 ระยะ 2.708 เมตร ตอม่อ
RP-3 ภาคของทิศ 281-28-10 ระยะ 6.245 เมตร สะพาน

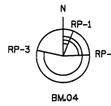

RP-1 ภาคของทิศ 21-55-54 ระยะ 10.237 เมตร ตอม่อ
RP-2 ภาคของทิศ 88-07-21 ระยะ 0.653 เมตร สะพาน
RP-2 ภาคของทิศ 282-14-27 ระยะ 10.769 เมตร สะพาน

มาตราส่วน 1:2,000

0 40.00 80.00 120.00 160.00 200.00 ม.

แปลนทั่วไป 4/4 (งานปรับปรุงคลองบางเท่าแม่)

มาตราส่วน 1:2,000

หมายเหตุ

1. ระดับ (ร.ท.ก.) และมิติต่าง ๆ กำหนดเป็นเมตร ระยะทางเป็นกิโลเมตร นอกจากแสดงไว้เป็นอย่างอื่น
2. สัญลักษณ์ คำย่อ ดูแบบแผ่นที่ ก3-001/005
3. สรุปรายละเอียดโครงการ ดูแบบแผ่นที่ ก3-002/005 ถึง ก3-004/005
4. ข้อกำหนดเกี่ยวกับแบบแปลน มาตรการป้องกันฯ ข้อกำหนดงานก่อสร้าง ดูแบบแผ่นที่ ก3-005/005
5. แปลนทั่วไปงานปรับปรุงคลองบางเท่าแม่ ดูแบบแผ่นที่ ค1-001/006
6. ตำแหน่งก่อสร้างฝายน้ำล้น สะพานคนข้าม สะพานรถยนต์ ม้านั่ง อาคารพักคอย สามารถเปลี่ยนย้ายตำแหน่งได้ ตามความเหมาะสมของภูมิประเทศจริง ทั้งนี้จะต้องได้รับความเห็นชอบจากคณะกรรมการตรวจรับพัสดุในงานจ้างก่อสร้างก่อนดำเนินการ

กรมทรัพยากรน้ำ

โครงการอนุรักษ์พื้นฐ คลองบางเท่าแม่ พร้อมระบบกระจายน้ำ
ตำบลเขาต่อ อำเภอปลายพระยา จังหวัดกระบี่
หมวด " ค " งานปรับปรุงคลองบางเท่าแม่
แปลนทั่วไป 4/4 งานปรับปรุงคลองบางเท่าแม่

ผู้รับจ้าง : มหาวิทยาลัยเกษตรศาสตร์ วิทยาเขตเฉลิมพระเกียรติ จังหวัดสกลนคร

สำรวจ	(นายเทพิล เกตุสุวรี)	
ออกแบบ	(ผศ.ดร.วิทวัส กรีพรม สย.9270)	
เขียนแบบ	(นายศักดินนท์ ทิวาวัง)	ช). ผศ.ดร. เทพิล เกตุสุวรี
ตรวจแบบ	(รศ.ดร.ชอบเกียรติ มองพุลี สย.7309)	(ผศ.ดร.เทพิล เกตุสุวรี) ผู้อำนวยการโครงการ
แบบเลขที่	สกน. 006/65	แบบแผ่นที่ ค1-005/006	628

ตารางแสดงอาคารประกอบ งานปรับปรุงคลองบางเท่าแม่ (ฝายน้ำล้น, ฝายหินก่อ)

ลำดับ	อาคาร	ตำแหน่ง	type	กม.
1	กอสรางฝายน้ำลน (1) จุดที่ 1	กลางคลอง	ฝายน้ำล้น	0+600
2	ก่อสร้างฝายน้ำล้น (3) ฝั่งซ้าย จุดที่ 1	ฝั่งซ้าย	ฝายน้ำล้น	0+625 - 0+650
3	กอสรางฝายน้ำลน (3) จุดที่ 1	กลางคลอง	ฝายน้ำล้น	0+700
4	ก่อสร้างฝายน้ำล้น (3) ฝั่งขวา จุดที่ 1	ฝั่งขวา	ฝายน้ำล้น	0+750 - 0+775
5	กอสรางฝายน้ำลน (3) จุดที่ 2	กลางคลอง	ฝายน้ำล้น	0+795
6	ก่อสร้างฝายน้ำล้น (3) ฝั่งซ้าย จุดที่ 2	ฝั่งซ้าย	ฝายน้ำล้น	0+875 - 0+900
7	กอสรางฝายน้ำลน (3) จุดที่ 3	กลางคลอง	ฝายน้ำล้น	0+916
8	กอสรางฝายน้ำลน (3) จุดที่ 4	กลางคลอง	ฝายน้ำล้น	1+020
9	กอสรางฝายน้ำลน (3) จุดที่ 5	กลางคลอง	ฝายน้ำล้น	1+168
10	ก่อสร้างฝายน้ำล้น (3) ฝั่งขวา จุดที่ 2	ฝั่งขวา	ฝายน้ำล้น	1+200 - 1+225
11	กอสรางฝายน้ำลน (3) จุดที่ 6	กลางคลอง	ฝายน้ำล้น	1+310
12	กอสรางฝายน้ำลน (3) จุดที่ 7	กลางคลอง	ฝายน้ำล้น	1+430
13	กอสรางฝายน้ำลน (3) จุดที่ 8	กลางคลอง	ฝายน้ำล้น	1+550
14	ก่อสร้างฝายน้ำล้น (3) ฝั่งซ้าย จุดที่ 3	ฝั่งซ้าย	ฝายน้ำล้น	1+550 - 1+575
15	ก่อสร้างฝายน้ำล้น (3) ฝั่งขวา จุดที่ 3	ฝั่งขวา	ฝายน้ำล้น	1+600 - 1+625
16	กอสรางฝายน้ำลน (3) จุดที่ 9	กลางคลอง	ฝายน้ำล้น	1+652
17	ก่อสร้างฝายน้ำล้น (3) ฝั่งซ้าย จุดที่ 4	ฝั่งซ้าย	ฝายน้ำล้น	1+675 - 1+700
18	กอสรางฝายน้ำลน (3) จุดที่ 10	กลางคลอง	ฝายน้ำล้น	1+733
19	ก่อสร้างฝายน้ำล้น (3) ฝั่งขวา จุดที่ 4	ฝั่งขวา	ฝายน้ำล้น	1+825 - 1+850
20	กอสรางฝายน้ำลน (3) จุดที่ 11	กลางคลอง	ฝายน้ำล้น	1+866
21	ก่อสร้างฝายน้ำล้น (3) ฝั่งขวา จุดที่ 5	ฝั่งขวา	ฝายน้ำล้น	2+025 - 2+050
22	กอสรางฝายน้ำลน (3) จุดที่ 12	กลางคลอง	ฝายน้ำล้น	2+061
23	ก่อสร้างฝายน้ำล้น (3) ฝั่งซ้าย จุดที่ 5	ฝั่งซ้าย	ฝายน้ำล้น	2+150 - 2+175
24	กอสรางฝายน้ำลน (3) จุดที่ 13	กลางคลอง	ฝายน้ำล้น	2+185
25	กอสรางฝายน้ำลน (3) จุดที่ 14	กลางคลอง	ฝายน้ำล้น	2+326
26	ก่อสร้างฝายน้ำล้น (3) ฝั่งซ้าย จุดที่ 6	ฝั่งซ้าย	ฝายน้ำล้น	2+425 - 2+450
27	กอสรางฝายน้ำลน (1) จุดที่ 2	กลางคลอง	ฝายน้ำล้น	2+450
28	กอสรางฝายน้ำลน (3) จุดที่ 15	กลางคลอง	ฝายน้ำล้น	2+534
29	กอสรางฝายน้ำลน (3) จุดที่ 16	กลางคลอง	ฝายน้ำล้น	2+615
30	ก่อสร้างฝายน้ำล้น (3) ฝั่งซ้าย จุดที่ 7	ฝั่งซ้าย	ฝายน้ำล้น	2+650 - 2+675
31	ก่อสร้างฝายน้ำล้น (3) ฝั่งซ้าย จุดที่ 8	ฝั่งซ้าย	ฝายน้ำล้น	2+700 - 2+725
32	กอสรางฝายน้ำลน (3) จุดที่ 17	กลางคลอง	ฝายน้ำล้น	2+718
33	กอสรางฝายน้ำลน (1) จุดที่ 3	กลางคลอง	ฝายน้ำล้น	2+795
34	กอสรางฝายน้ำลน (3) จุดที่ 18	กลางคลอง	ฝายน้ำล้น	2+938
35	กอสรางฝายน้ำลน (3) จุดที่ 19	กลางคลอง	ฝายน้ำล้น	3+085
36	กอสรางฝายน้ำลน (3) จุดที่ 20	กลางคลอง	ฝายน้ำล้น	3+213
37	กอสรางฝายน้ำลน (3) จุดที่ 21	กลางคลอง	ฝายน้ำล้น	3+323
38	กอสรางฝายน้ำลน (1) จุดที่ 4	จุดเชื่อมคลองใหม่	ฝายน้ำล้น	3+375 - 3+600
39	ก่อสร้างฝายน้ำล้น (3) ฝั่งขวา จุดที่ 6	ฝั่งขวา	ฝายน้ำล้น	3+692
40	ก่อสร้างฝายน้ำล้น (3) จุดที่ 22	กลางคลอง	ฝายน้ำล้น	3+763
41	ก่อสร้างฝายน้ำล้น (3) ฝั่งขวา จุดที่ 7	จุดเชื่อมคลองใหม่	ฝายน้ำล้น	3+800 - 3+950
42	ก่อสร้างฝายน้ำล้น (3) ฝั่งขวา จุดที่ 8	จุดเชื่อมคลองใหม่	ฝายน้ำล้น	3+800 - 3+950
43	ก่อสร้างฝายน้ำล้น (3) จุดที่ 23	กลางคลอง	ฝายน้ำล้น	3+958
44	กอสรางฝายน้ำลน (1) จุดที่ 5	กลางคลอง	ฝายน้ำล้น	4+110
45	กอสรางฝายน้ำลน (3) จุดที่ 24	กลางคลอง	ฝายน้ำล้น	4+249
46	กอสรางฝายน้ำลน (3) จุดที่ 25	กลางคลอง	ฝายน้ำล้น	4+338
47	ก่อสร้างฝายน้ำล้น (3) ฝั่งขวา จุดที่ 9	ฝั่งขวา	ฝายน้ำล้น	4+350 - 4+375
48	ก่อสร้างฝายน้ำล้น (3) ฝั่งขวา จุดที่ 10	ฝั่งขวา	ฝายน้ำล้น	4+407
49	กอสรางฝายน้ำลน (3) จุดที่ 26	กลางคลอง	ฝายน้ำล้น	4+410
50	กอสรางฝายน้ำลน (3) จุดที่ 27	กลางคลอง	ฝายน้ำล้น	4+510
51	ก่อสร้างฝายน้ำล้น (3) ฝั่งขวา จุดที่ 11	ฝั่งขวา	ฝายน้ำล้น	4+533
52	กอสรางฝายน้ำลน (3) จุดที่ 28	กลางคลอง	ฝายน้ำล้น	4+644
53	กอสรางฝายน้ำลน (1) จุดที่ 6	กลางคลอง	ฝายน้ำล้น	4+708
54	ก่อสร้างฝายน้ำล้น (3) ฝั่งซ้าย จุดที่ 9	ฝั่งซ้าย	ฝายน้ำล้น	4+750 - 4+775
55	ก่อสร้างฝายน้ำล้น (3) ฝั่งซ้าย จุดที่ 10	ฝั่งซ้าย	ฝายน้ำล้น	4+825 - 4+850
56	ก่อสร้างฝายน้ำล้น (3) จุดที่ 29	กลางคลอง	ฝายน้ำล้น	4+902
57	กอสรางฝายน้ำลน (1) จุดที่ 7	กลางคลอง	ฝายน้ำล้น	5+015
58	ก่อสร้างฝายน้ำล้น (3) ฝั่งซ้าย จุดที่ 11	ฝั่งซ้าย	ฝายน้ำล้น	5+025 - 5+050
59	กอสรางฝายน้ำลน (3) จุดที่ 30	กลางคลอง	ฝายน้ำล้น	5+122
60	กอสรางฝายน้ำลน (3) จุดที่ 31	กลางคลอง	ฝายน้ำล้น	5+372
61	กอสรางฝายน้ำลน (3) จุดที่ 32	กลางคลอง	ฝายน้ำล้น	5+514
62	กอสรางฝายน้ำลน (1) จุดที่ 8	กลางคลอง	ฝายน้ำล้น	5+625
63	ก่อสร้างฝายน้ำล้น (3) ฝั่งขวา จุดที่ 12	ฝั่งขวา	ฝายน้ำล้น	5+675 - 5+700
64	ก่อสร้างฝายน้ำล้น (3) จุดที่ 33	กลางคลอง	ฝายน้ำล้น	5+742
65	กอสรางฝายน้ำลน (3) จุดที่ 34	กลางคลอง	ฝายน้ำล้น	5+842
66	ก่อสร้างฝายน้ำล้น (3) ฝั่งขวา จุดที่ 13	ฝั่งขวา	ฝายน้ำล้น	5+850 - 5+875
67	ก่อสร้างฝายน้ำล้น (3) ฝั่งซ้าย จุดที่ 12	ฝั่งซ้าย	ฝายน้ำล้น	5+875 - 5+900
68	ก่อสร้างฝายน้ำล้น (3) ฝั่งขวา จุดที่ 14	ฝั่งขวา	ฝายน้ำล้น	5+875 - 5+900
69	ก่อสร้างฝายน้ำล้น (2) จุดที่ 1	กลางคลอง	ฝายน้ำล้น	6+235
70	ก่อสร้างฝายน้ำล้น (2) จุดที่ 2	กลางคลอง	ฝายน้ำล้น	6+565
71	ก่อสร้างฝายน้ำล้น (2) จุดที่ 3	กลางคลอง	ฝายน้ำล้น	7+318

ตารางแสดงอาคารประกอบ งานปรับปรุงคลองบางเท่าแม่ (สะพาน, สะพานคนข้าม)

ลำดับ	อาคาร	ตำแหน่ง	type	กม.
1	สะพานคนข้ามรูปแบบที่ 1	กลางคลอง	สะพานคนเดินข้าม	0+560
2	กอสรางสะพานคนขามฝั่งซาย จุดที่ 1	ฝั่งซ้าย	สะพานคนเดินข้าม	0+625 - 0+650
3	กอสรางสะพานคนขามฝั่งขวา จุดที่ 1	ฝั่งขวา	สะพานคนเดินข้าม	0+750 - 0+775
4	กอสรางสะพานคนขามฝั่งซาย จุดที่ 2	ฝั่งซ้าย	สะพานคนเดินข้าม	0+875 - 0+900
5	กอสรางสะพานคนเดินขาม จุดที่ 1	กลางคลอง	สะพานคนเดินข้าม	1+015
6	กอสรางสะพานคนเดินขาม จุดที่ 2	กลางคลอง	สะพานคนเดินข้าม	1+125
7	กอสรางสะพานคนขามฝั่งขวา จุดที่ 2	ฝั่งขวา	สะพานคนเดินข้าม	1+200 - 1+225
8	ก่อสร้างสะพานคนเดินข้าม จุดที่ 3	กลางคลอง	สะพานคนเดินข้าม	1+263
9	ก่อสร้างสะพานรถยนต์ จุดที่ 1	กลางคลอง	สะพานรถยนต์	1+270
10	กอสรางสะพานคนเดินขาม จุดที่ 4	กลางคลอง	สะพานคนเดินข้าม	1+315
11	กอสรางสะพานคนขามฝั่งขวา จุดที่ 3	ฝั่งขวา	สะพานคนเดินข้าม	1+600 - 1+625
12	กอสรางสะพานคนเดินขาม จุดที่ 5	กลางคลอง	สะพานคนเดินข้าม	1+700
13	กอสรางสะพานคนขามฝั่งขวา จุดที่ 4	ฝั่งขวา	สะพานคนเดินข้าม	1+825 - 1+850
14	กอสรางสะพานคนขามฝั่งขวา จุดที่ 5	ฝั่งขวา	สะพานคนเดินข้าม	2+025 - 2+050
15	กอสรางสะพานคนขามฝั่งซาย จุดที่ 3	ฝั่งซ้าย	สะพานคนเดินข้าม	2+150 - 2+175
16	กอสรางสะพานคนเดินขาม จุดที่ 6	กลางคลอง	สะพานคนเดินข้าม	2+325
17	กอสรางสะพานคนเดินขาม จุดที่ 7	กลางคลอง	สะพานคนเดินข้าม	2+352
18	กอสรางสะพานคนขามฝั่งซาย จุดที่ 4	ฝั่งซ้าย	สะพานคนเดินข้าม	2+425 - 2+450
19	กอสรางสะพานคนเดินขาม จุดที่ 8	กลางคลอง	สะพานคนเดินข้าม	2+531
20	กอสรางสะพานคนเดินขาม จุดที่ 9	กลางคลอง	สะพานคนเดินข้าม	2+612
21	กอสรางสะพานคนขามฝั่งซาย จุดที่ 5	ฝั่งซ้าย	สะพานคนเดินข้าม	2+650 - 2+675
22	กอสรางสะพานคนขามฝั่งซาย จุดที่ 6	ฝั่งซ้าย	สะพานคนเดินข้าม	2+700 - 2+725
23	ก่อสร้างสะพานรถยนต์ จุดที่ 2	กลางคลอง	สะพานรถยนต์	2+850
24	กอสรางสะพานคนเดินขาม จุดที่ 10	กลางคลอง	สะพานคนเดินข้าม	3+210
25	กอสรางสะพานคนเดินขาม จุดที่ 11	กลางคลอง	สะพานคนเดินข้าม	3+358
26	กอสร้างสะพานคนเดินข้าม จุดที่ 12	จุดเชื่อมคลองใหม่	สะพานคนเดินข้าม	3+375 - 3+600
27	ก่อสร้างสะพานรถยนต์ จุดที่ 3	จุดเชื่อมคลองใหม่	สะพานรถยนต์	3+400 - 3+600
28	กอสรางสะพานคนขามฝั่งขวา จุดที่ 6	ฝั่งขวา	สะพานคนเดินข้าม	3+675 - 3+700
29	กอสรางสะพานคนเดินขาม จุดที่ 13	กลางคลอง	สะพานคนเดินข้าม	3+705
30	กอสรางสะพานคนขามฝั่งขวา จุดที่ 7	ฝั่งขวา	สะพานคนเดินข้าม	3+800 - 3+825
31	กอสรางสะพานคนเดินขาม จุดที่ 14	จุดเชื่อมคลองใหม่	สะพานคนเดินข้าม	3+800 - 3+950
32	กอสรางสะพานคนขามฝั่งขวา จุดที่ 8	ฝั่งขวา	สะพานคนเดินข้าม	3+925 - 3+950
33	กอสรางสะพานคนเดินขาม จุดที่ 15	กลางคลอง	สะพานคนเดินข้าม	3+980
34	กอสรางสะพานคนเดินขาม จุดที่ 16	กลางคลอง	สะพานคนเดินข้าม	4+122
35	ก่อสร้างสะพานรถยนต์ จุดที่ 4	จุดเชื่อมคลองใหม่	สะพานรถยนต์	4+225
36	กอสรางสะพานคนเดินขาม จุดที่ 17	กลางคลอง	สะพานคนเดินข้าม	4+247
37	กอสรางสะพานคนเดินขาม จุดที่ 18	กลางคลอง	สะพานคนเดินข้าม	4+270
38	กอสรางสะพานคนขามฝั่งขวา จุดที่ 9	ฝั่งขวา	สะพานคนเดินข้าม	4+353
39	กอสรางสะพานคนขามฝั่งขวา จุดที่ 10	ฝั่งขวา	สะพานคนเดินข้าม	4+407
40	กอสรางสะพานคนเดินขาม จุดที่ 19	กลางคลอง	สะพานคนเดินข้าม	4+455
41	กอสรางสะพานคนขามฝั่งขวา จุดที่ 11	ฝั่งขวา	สะพานคนเดินข้าม	4+525 - 4+550
42	กอสรางสะพานคนเดินขาม จุดที่ 20	กลางคลอง	สะพานคนเดินข้าม	4+640
43	กอสรางสะพานคนขามฝั่งซาย จุดที่ 7	ฝั่งซ้าย	สะพานคนเดินข้าม	4+750 - 4+775
44	กอสรางสะพานคนขามฝั่งซาย จุดที่ 8	ฝั่งซ้าย	สะพานคนเดินข้าม	4+825 - 4+850
45	กอสรางสะพานคนขามฝั่งซาย จุดที่ 9	ฝั่งซ้าย	สะพานคนเดินข้าม	5+025 - 5+050
46	กอสรางสะพานคนเดินขาม จุดที่ 21	กลางคลอง	สะพานคนเดินข้าม	5+119
47	กอสรางสะพานคนเดินขาม จุดที่ 22	กลางคลอง	สะพานคนเดินข้าม	5+262
48	กอสรางสะพานคนเดินขาม จุดที่ 23	กลางคลอง	สะพานคนเดินข้าม	5+303
49	กอสรางสะพานคนเดินขาม จุดที่ 24	กลางคลอง	สะพานคนเดินข้าม	5+512
50	กอสรางสะพานคนเดินขาม จุดที่ 25	กลางคลอง	สะพานคนเดินข้าม	5+545
51	ก่อสร้างสะพานรถยนต์ จุดที่ 5	กลางคลอง	สะพานรถยนต์	5+620
52	กอสรางสะพานคนขามฝั่งขวา จุดที่ 12	ฝั่งขวา	สะพานคนเดินข้าม	5+675 - 5+700
53	กอสรางสะพานคนเดินขาม จุดที่ 26	กลางคลอง	สะพานคนเดินข้าม	5+740
54	กอสรางสะพานคนเดินขาม จุดที่ 27	กลางคลอง	สะพานคนเดินข้าม	5+840
55	ก่อสร้างสะพานคนข้ามฝั่งซ้าย จุดที่ 10	ฝั่งซ้าย	สะพานคนเดินข้าม	5+875 - 5+900
56	สะพานทางหลวงหมายเลข 415	กลางคลอง	สะพานคนเดินข้าม	5+900
57	สะพานทางหลวงหมายเลข 415	กลางคลอง	สะพานคนเดินข้าม	5+910
58	กอสรางสะพานคนเดินขาม จุดที่ 28	กลางคลอง	สะพานคนเดินข้าม	5+958

ตารางแสดงอาคารประกอบ งานปรับปรุงคลองบางเท่าแม่ (อาคารพักคอย)

ลำดับ	อาคาร	ตำแหน่ง	type	กม.
1	อาคารพักคอย จุดที่ 1	ฝั่งซ้าย	อาคารพักคอย	0+560 - 0+570
2	อาคารพักคอย จุดที่ 2	ฝั่งซ้าย	อาคารพักคอย	1+275 - 1+300
3	อาคารพักคอย จุดที่ 3	ฝั่งขวา	อาคารพักคอย	2+300 - 2+325
4	อาคารพักคอย จุดที่ 4	ฝั่งซ้าย	อาคารพักคอย	2+400 - 2+425
5	อาคารพักคอย จุดที่ 5	ฝั่งซ้าย	อาคารพักคอย	2+775
6	อาคารพักคอย จุดที่ 6	ฝั่งขวา	อาคารพักคอย	3+200
7	อาคารพักคอย จุดที่ 7	ฝั่งซ้าย	อาคารพักคอย	3+800 - 3+825
8	อาคารพักคอย จุดที่ 8	ฝั่งซ้าย	อาคารพักคอย	3+950
9	อาคารพักคอย จุดที่ 9	ฝั่งซ้าย	อาคารพักคอย	4+200 - 4+225
10	อาคารพักคอย จุดที่ 10	ฝั่งซ้าย	อาคารพักคอย	4+650
11	อาคารพักคอย จุดที่ 11	ฝั่งขวา	อาคารพักคอย	4+650 - 4+675
12	อาคารพักคอย จุดที่ 12	ฝั่งซ้าย	อาคารพักคอย	5+350 - 5+375
13	อาคารพักคอย จุดที่ 13	ฝั่งขวา	อาคารพักคอย	5+600 - 5+625

ตารางแสดงอาคารประกอบ งานปรับปรุงคลองบางเท่าแม่ (ม้านั่ง)

ลำดับ	อาคาร	ตำแหน่ง	type	กม.
1	ม้านั่ง รูปแบบที่ 2	ฝั่งขวา	ม้านั่ง	0+780
2	ม้านั่ง รูปแบบที่ 1	ฝั่งขวา	ม้านั่ง	1+060
3	ม้านั่ง รูปแบบที่ 1	ฝั่งขวา	ม้านั่ง	1+183
4	ม้านั่ง รูปแบบที่ 1	ฝั่งขวา	ม้านั่ง	1+390
5	ม้านั่ง รูปแบบที่ 1	ฝั่งขวา	ม้านั่ง	1+471
6	ม้านั่ง รูปแบบที่ 1	ฝั่งขวา	ม้านั่ง	1+583
7	ม้านั่ง รูปแบบที่ 1	ฝั่งขวา	ม้านั่ง	1+630
8	ม้านั่ง รูปแบบที่ 1	ฝั่งซ้าย	ม้านั่ง	1+770
9	ม้านั่ง รูปแบบที่ 1	ฝั่งขวา	ม้านั่ง	1+872
10	ม้านั่ง รูปแบบที่ 1	ฝั่งซ้าย	ม้านั่ง	2+008
11	ม้านั่ง รูปแบบที่ 1	ฝั่งขวา	ม้านั่ง	2+175
12	ม้านั่ง รูปแบบที่ 1	ฝั่งซ้าย	ม้านั่ง	2+318
13	ม้านั่ง รูปแบบที่ 1	ฝั่งขวา	ม้านั่ง	2+500
14	ม้านั่ง รูปแบบที่ 1	ฝั่งขวา	ม้านั่ง	2+705
15	ม้านั่ง รูปแบบที่ 1	ฝั่งซ้าย	ม้านั่ง	2+895
16	ม้านั่ง รูปแบบที่ 1	ฝั่งขวา	ม้านั่ง	2+930
17	ม้านั่ง รูปแบบที่ 1	ฝั่งขวา	ม้านั่ง	3+055
18	ม้านั่ง รูปแบบที่ 1	ฝั่งซ้าย	ม้านั่ง	3+080
19	ม้านั่ง รูปแบบที่ 1	ฝั่งซ้าย	ม้านั่ง	3+180
20	ม้านั่ง รูปแบบที่ 1	ฝั่งขวา	ม้านั่ง	3+675
21	ม้านั่ง รูปแบบที่ 1	ฝั่งขวา	ม้านั่ง	3+758
22	ม้านั่ง รูปแบบที่ 1	ฝั่งซ้าย	ม้านั่ง	3+765
23	ม้านั่ง รูปแบบที่ 1	ฝั่งซ้าย	ม้านั่ง	4+015
24	ม้านั่ง รูปแบบที่ 1	ฝั่งขวา	ม้านั่ง	4+057
25	ม้านั่ง รูปแบบที่ 1	ฝั่งขวา	ม้านั่ง	4+334
26	ม้านั่ง รูปแบบที่ 1	ฝั่งขวา	ม้านั่ง	4+504
27	ม้านั่ง รูปแบบที่ 1	ฝั่งซ้าย	ม้านั่ง	4+504
28	ม้านั่ง รูปแบบที่ 1	ฝั่งขวา	ม้านั่ง	4+871
29	ม้านั่ง รูปแบบที่ 1	ฝั่งซ้าย	ม้านั่ง	4+885
30	ม้านั่ง รูปแบบที่ 1	ฝั่งขวา	ม้านั่ง	5+230
31	ม้านั่ง รูปแบบที่ 1	ฝั่งซ้าย	ม้านั่ง	5+230
32	ม้านั่ง รูปแบบที่ 1	ฝั่งขวา	ม้านั่ง	5+354
33	ม้านั่ง รูปแบบที่ 1	ฝั่งซ้าย	ม้านั่ง	5+453
34	ม้านั่ง รูปแบบที่ 1	ฝั่งซ้าย	ม้านั่ง	5+595
35	ม้านั่ง รูปแบบที่ 1	ฝั่งขวา	ม้านั่ง	5+730
36	ม้านั่ง รูปแบบที่ 1	ฝั่งซ้าย	ม้านั่ง	5+730
37	ม้านั่ง รูปแบบที่ 1	ฝั่งขวา	ม้านั่ง	5+830

กรมทรัพยากรน้ำ

โครงการอนุรักษ์ฟื้นฟู คลองบางเท่าแม่ พร้อมระบบกระจายน้ำ
ตำบลเขาต่อ อำเภอปลายพระยา จังหวัดกระบี่
หมวด " ค " งานปรับปรุงคลองบางเท่าแม่
ตารางแสดงอาคารประกอบ งานปรับปรุงคลองบางเท่าแม่

ผู้รับจ้าง : มหาวิทยาลัยเกษตรศาสตร์ วิทยาเขตเฉลิมพระเกียรติ จังหวัดกาญจนบุรี

สำรวจ	(นายกิตติ เกตุวดี)			
ออกแบบ	(ผศ.ดร.วิษณวงศ์ กลิ่นผล สย.9270)			
เขียนแบบ	(นายศักดินนท์ ทิวางษ์)			
ตรวจแบบ	(รศ.ดร.ชลเวียพันธ์ มงคุณดี สย.7309)			
แบบแสดงที่	สพน. 006/65	แบบแผ่นที่	RI-006/006	628

(ผศ.ดร.ชลเวียพันธ์ มงคุณดี สย.7309)
ผู้จัดการโครงการ

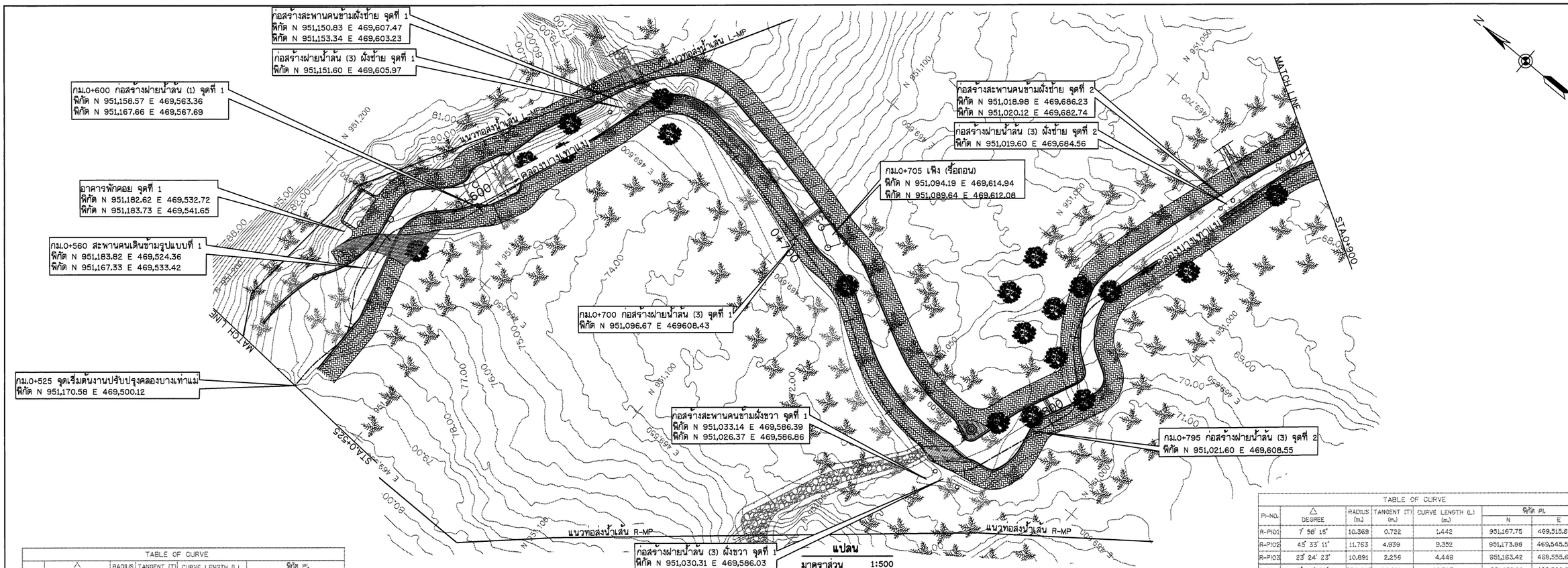

TABLE OF CURVE						
PI-NO.	△ DEGREE	RADIUS (m.)	TANGENT (T.) (m.)	CURVE LENGTH (L.) (m.)	พิกัด PI. N	พิกัด PI. E
L-PI01	19° 21' 48"	49.814	8.499	16.835	951,185.53	469,506.11
L-PI02	36° 51' 02"	24.062	8.722	16.735	951,177.05	469,524.08
L-PI03	57° 28' 17"	7.313	4.010	7.335	951,179.47	469,547.83
L-PI04	26° 49' 02"	9.729	2.318	4.554	951,168.18	469,556.75
L-PI05	11° 32' 32"	10.325	1.044	2.080	951,162.61	469,560.85
L-PI06	18° 04' 55"	12.134	1.931	3.829	951,152.88	469,603.34
L-PI07	19° 06' 07"	29.876	5.044	9.994	951,146.28	469,611.01
L-PI08	45° 09' 05"	18.961	7.883	14.942	951,138.26	469,619.18
L-PI09	10° 35' 45"	75.015	6.956	13.872	951,090.16	469,606.95
L-PI10	21° 34' 47"	15.006	2.860	5.652	951,080.41	469,607.82
L-PI11	29° 12' 26"	45.522	11.861	23.205	951,048.86	469,591.63
L-PI12	25° 27' 15"	2.994	0.704	1.383	951,036.40	469,592.03
L-PI13	99° 04' 31"	2.326	2.728	4.023	951,030.25	469,585.85
L-PI14	5° 18' 04"	27.444	1.270	2.539	951,025.72	469,603.54
L-PI15	66° 49' 22"	2.908	1.852	3.275	951,017.82	469,621.12
L-PI16	28° 30' 49"	29.744	7.565	14.817	951,028.60	469,631.11
L-PI17	32° 54' 52"	11.859	3.503	6.813	951,031.65	468,641.75
L-PI18	19° 56' 03"	12.096	2.126	4.208	951,013.41	469,699.59

TABLE OF CURVE						
PI-NO.	△ DEGREE	RADIUS (m.)	TANGENT (T.) (m.)	CURVE LENGTH (L.) (m.)	พิกัด PI. N	พิกัด PI. E
R-PI01	7° 58' 15"	10.369	0.722	1.442	951,167.75	469,515.84
R-PI02	45° 33' 11"	11.763	4.939	9.352	951,173.88	469,545.57
R-PI03	23° 24' 23"	10.891	2.256	4.449	951,163.42	469,555.64
R-PI04	7° 48' 39"	354.495	24.201	48.327	951,153.25	469,560.06
R-PI05	76° 57' 24"	13.538	10.760	18.184	951,143.85	469,613.73
R-PI06	10° 46' 10"	82.414	7.788	15.491	951,111.92	469,610.23
R-PI07	19° 30' 55"	17.711	3.046	6.032	951,091.69	469,602.54
R-PI08	21° 21' 28"	23.569	4.444	8.786	951,079.64	469,602.24
R-PI09	31° 28' 55"	43.409	12.806	24.964	951,051.76	469,585.86
R-PI10	56° 23' 10"	2.895	1.618	2.951	951,021.28	469,566.20
R-PI11	33° 01' 20"	13.164	3.902	7.587	951,019.03	469,593.24
R-PI12	36° 07' 12"	5.064	1.750	3.368	951,021.12	468,604.60
R-PI13	83° 02' 58"	4.312	3.816	6.250	951,012.45	469,623.12
R-PI14	65° 56' 14"	16.711	10.846	19.241	951,028.92	469,634.59
R-PI15	15° 24' 35"	33.290	4.504	8.953	951,012.07	469,694.35

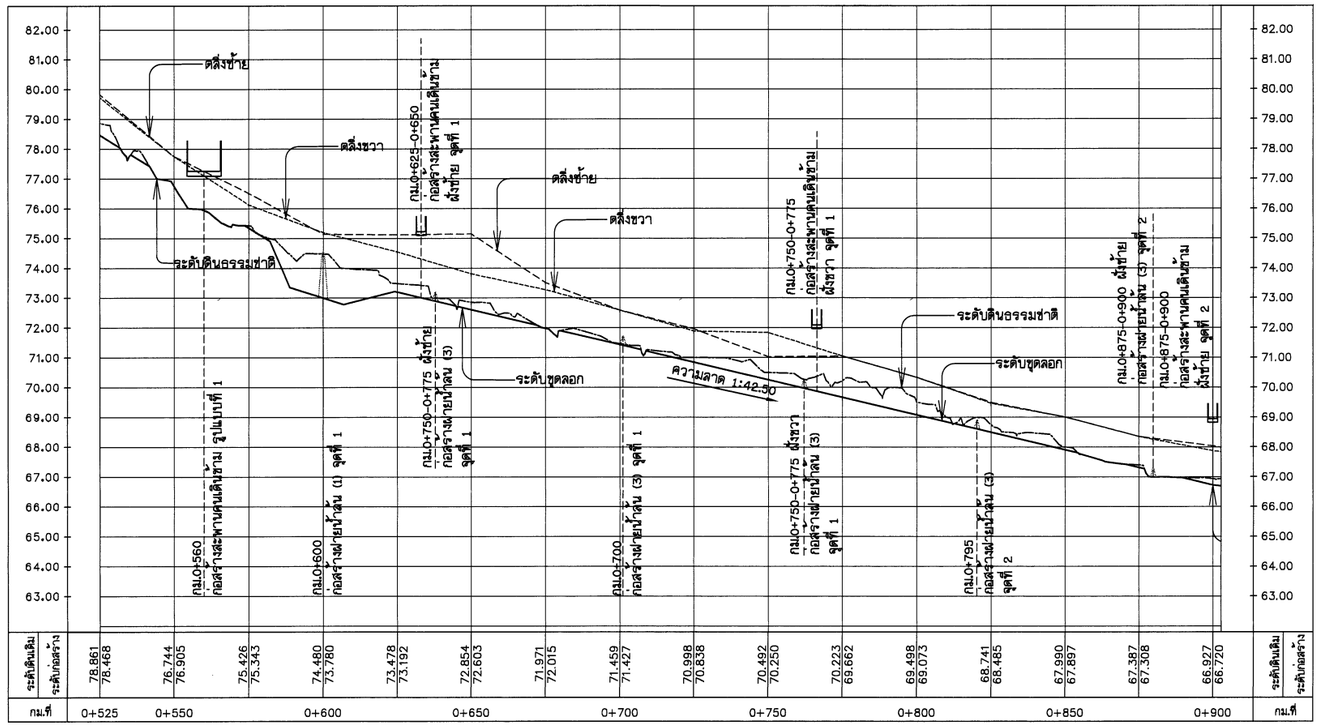

รูปตัดตามยาว

มาตราส่วน แนวตั้ง 1:100
แนวนอน 1:1,000

สัญลักษณ์
- ต้นปาล์ม
- ไม้ยืนต้น
- ร้อยถอนต้นปาล์ม, ร้อยถอนไม้ยืนต้น
- ไม้ยืนต้น (คงไว้)
- ต้นปาล์ม (คงไว้)
- ม้านั่ง รูปแบบที่ 1
- ม้านั่ง รูปแบบที่ 2
- จุดอ้างอิงพิกัดเริ่มงานก่อสร้าง

หมายเหตุ

1. ระดับ (ร.ท.ก.) และมิติต่าง ๆ กำหนดเป็นเมตร ระยะทางเป็นกิโลเมตร นอกจากแสดงไว้เป็นอย่างอื่น
2. สัญลักษณ์ คำย่อ ดูแบบแผ่นที่ ก3-001/005
3. สรุปรายละเอียดโครงการ ดูแบบแผ่นที่ ก3-002/005 ถึง ก3-004/005
4. ข้อกำหนดเกี่ยวกับแบบแปลน มาตรการป้องกันฯ ข้อกำหนดงานก่อสร้าง ดูแบบแผ่นที่ ก3-005/005
5. แปลนทั่วไปงานปรับปรุงคลองบางเท่าแม่ ดูแบบแผ่นที่ ค1-001/006
6. แบบทั่วไปรูปตัดตามขวาง รูปแบบทางเดิน ดูแบบแผ่นที่ ค3-001/010 ถึง ค3-003/010
7. แบบทั่วไปกำแพงกันดิน และรางระบายน้ำ ดูแบบแผ่นที่ ค3-004/010 ถึง ค3-010/010
8. อาคารประกอบ ดูแบบแผ่นที่ ค5-001/033 ถึง ค5-033/033
9. งานระบบไฟฟ้า งานปรับปรุงคลองบางเท่าแม่ ดูแบบแผ่นที่ ค6-001/007 ถึง ค6-007/007
10. ตำแหน่งก่อสร้างฝายน้ำล้น สะพานคนข้าม สะพานรถยนต์ ม้านั่ง อาคารพักคอย สามารถเปลี่ยนย้ายตำแหน่งได้ ตามความเหมาะสมของภูมิประเทศจริง ทั้งนี้ จะต้องได้รับความเห็นชอบจากคณะกรรมการตรวจรับพัสดุในงานจ้างก่อสร้าง ก่อนดำเนินการ

กรมทรัพยากรน้ำ

โครงการอนุรักษ์พื้นฟู คลองบางเท่าแม่ พร้อมระบบกระจายน้ำ
ตำบลเขาต่อ อำเภอปลายพระยา จังหวัดกระบี่
หมวด " ค " งานปรับปรุงคลองบางเท่าแม่

แปลนและรูปตัดตามยาว กม.ที่ 0+525 ถึง กม.ที่ 0+900

ผู้รับจ้าง : มหาวิทยาลัยเกษตรศาสตร์ วิทยาเขตเฉลิมพระเกียรติ จังหวัดสกลนคร			
สำรวจ	(นายกิตติพล เกสรัมย์)		
ออกแบบ	(ผศ.ดร.วิจิบวงศ์ กรีพละ สย.9270)		
เขียนแบบ	(นายกิตติบดินทร์ ทิวาวงษ์)	(ผศ.ดร.ชัยยุทธ ชุตระนุช) ผู้อำนวยการโครงการ	
ตรวจแบบ	(ว่าที่ ร.ต.ดร.ภูวเดช ผ่องศุลี สย.7309)		
แบบเลขที่	สทน. 005/65	แบบแผ่นที่ ค2-001/022	628

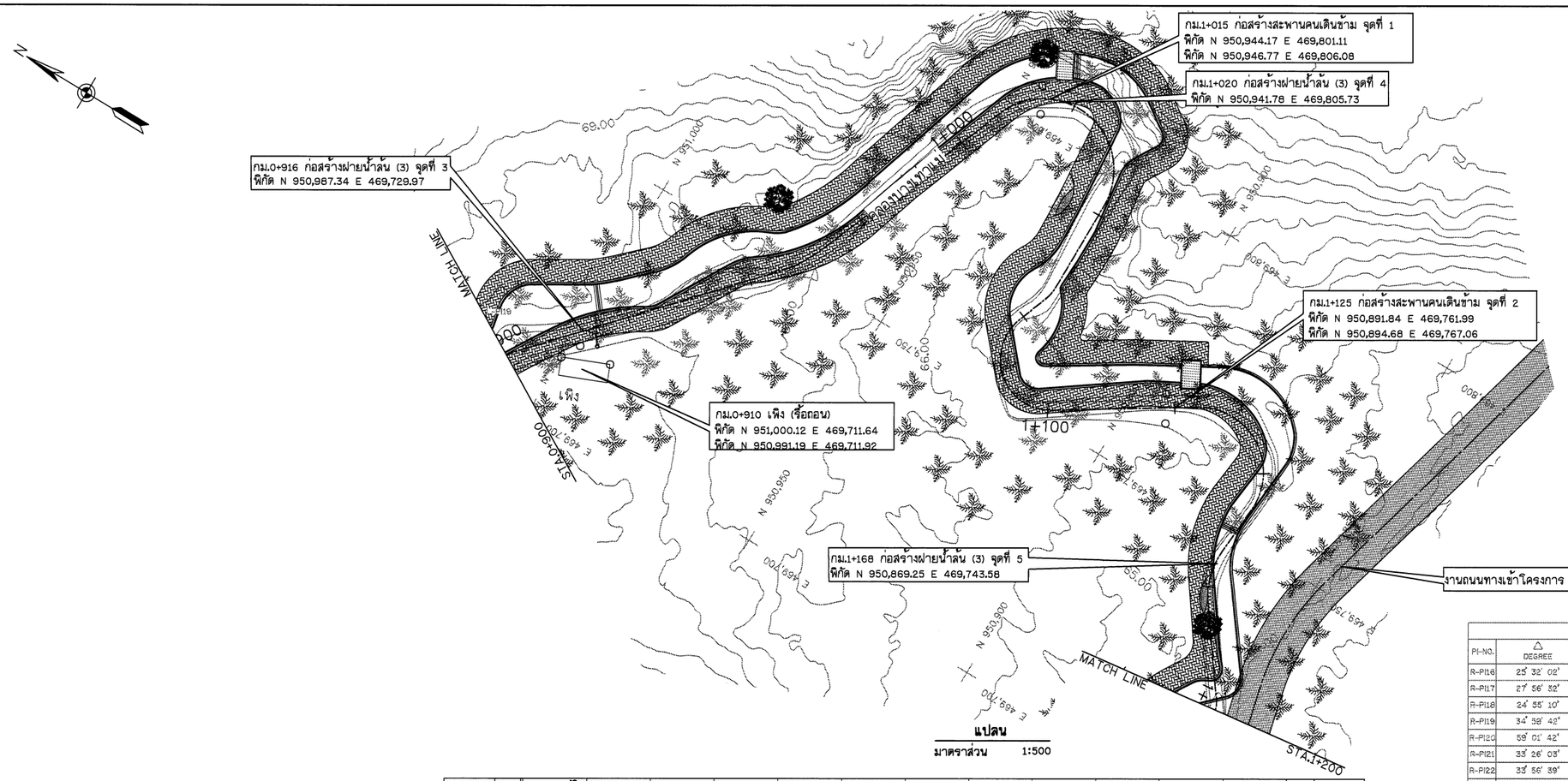

แปลน

มาตราส่วน 1:500

TABLE OF CURVE						
PI-NO.	△ DEGREE	RADIUS (m.)	TANGENT (T) (m.)	CURVE LENGTH (L) (m.)	พิกัด PI. N	พิกัด PI. E
R-PI16	25° 32' 02"	35.729	8.096	15.923	950,998.74	469,716.03
R-PI17	27° 56' 32"	4.166	1.037	2.032	950,988.74	469,722.29
R-PI18	24° 35' 10"	10.979	2.426	4.775	950,979.08	469,739.21
R-PI19	34° 38' 42"	36.611	11.542	22.361	950,967.73	469,747.34
R-PI20	58° 01' 42"	19.225	10.883	19.806	950,947.76	469,802.82
R-PI21	33° 26' 03"	5.080	1.826	3.548	950,835.24	469,804.82
R-PI22	33° 56' 39"	8.367	2.554	4.957	950,931.11	469,803.40
R-PI23	39° 54' 24"	5.076	1.843	3.536	950,928.31	469,800.01
R-PI24	36° 36' 41"	12.536	4.147	8.010	950,926.35	469,770.51
R-PI25	70° 32' 07"	9.166	6.496	11.309	950,931.79	469,761.37
R-PI26	31° 32' 43"	3.057	0.963	1.683	950,919.66	469,747.50
R-PI27	52° 06' 58"	3.666	1.792	3.334	950,917.13	469,746.71
R-PI28	56° 09' 51"	15.853	8.817	16.093	950,879.99	469,768.32
R-PI29	59° 26' 55"	6.883	3.807	8.917	950,870.00	469,760.81
R-PI30	35° 09' 26"	23.085	7.310	14.158	950,871.42	469,740.13
R-PI31	30° 05' 06"	3.230	0.868	1.696	950,858.05	469,719.05

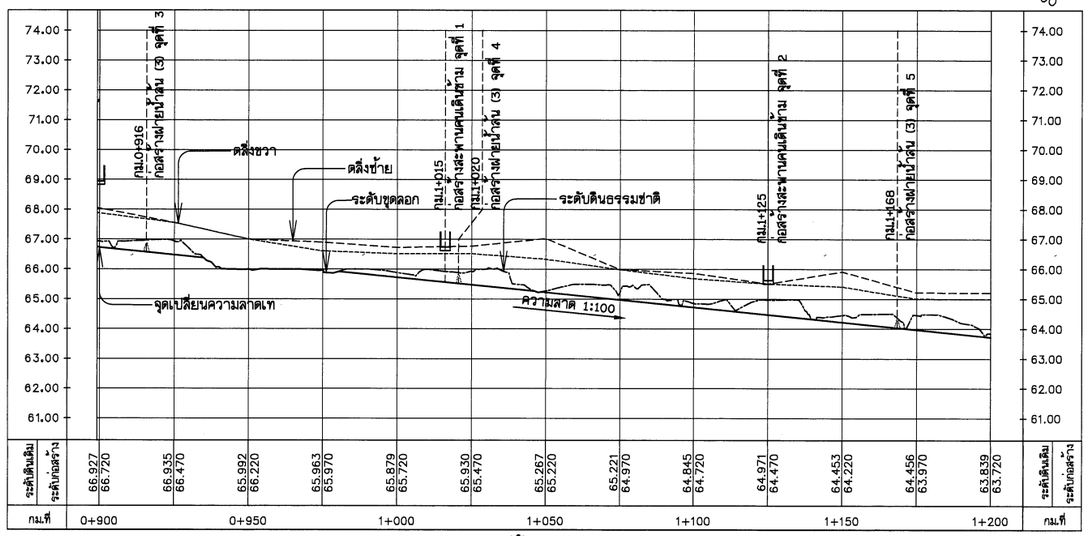

รูปตัดตามยาว

มาตราส่วน แนวตั้ง 1:100
แนวนอน 1:1,000

TABLE OF CURVE						
PI-NO.	△ DEGREE	RADIUS (m.)	TANGENT (T) (m.)	CURVE LENGTH (L) (m.)	พิกัด PI. N	พิกัด PI. E
L-PI19	73° 57' 59"	6.679	5.030	8.622	951,015.32	469,711.38
L-PI20	29° 52' 42"	15.366	4.106	8.025	950,989.37	469,730.33
L-PI21	44° 01' 35"	19.809	8.049	15.298	950,985.52	469,741.86
L-PI22	25° 50' 34"	44.621	10.237	20.126	950,967.39	469,755.88
L-PI23	50° 04' 31"	24.855	11.610	21.725	950,953.33	469,803.10
L-PI24	50° 45' 06"	15.661	7.428	13.872	950,932.10	469,810.87
L-PI25	92° 38' 02"	2.115	2.215	3.420	950,919.27	469,802.04
L-PI26	35° 47' 27"	6.308	2.037	3.940	950,924.14	469,794.01
L-PI27	48° 13' 14"	1.439	0.644	1.211	950,922.52	469,766.66
L-PI28	44° 36' 47"	11.365	4.663	8.849	950,918.62	469,762.66
L-PI29	138° 21' 58"	1.709	4.617	4.158	950,920.90	469,749.40
L-PI30	90° 15' 27"	14.803	12.478	20.736	950,876.27	469,775.84
L-PI31	35° 20' 23"	9.618	3.064	5.932	950,866.57	469,763.721
L-PI32	36° 25' 47"	16.289	5.360	10.356	950,868.00	469,741.00

สัญลักษณ์

- ต้นปาล์ม
- ไม้ยืนต้น
- ● ซื่อถอนต้นปาล์ม, ซื่อถอนไม้ยืนต้น
- ไม้ยืนต้น (คงไว้)
- ต้นปาล์ม (คงไว้)
- ม้านั่ง รูปแบบที่ 1
- ○ จุดอ้างอิงพิกัดเริ่มงานก่อสร้าง

หมายเหตุ

1. ระดับ (ร.ท.ม.) และมิติต่าง ๆ กำหนดเป็นเมตร ระยะทางเป็นกิโลเมตร นอกจากแสดงไว้เป็นอย่างอื่น
2. สัญลักษณ์ คำย่อ ดูแบบแผ่นที่ ก3-001/005
3. สรุปรายละเอียดโครงการ ดูแบบแผ่นที่ ก3-002/005 ถึง ก3-004/005
4. ข้อกำหนดเกี่ยวกับแบบแปลน มาตรการป้องกันฯ ข้อกำหนดงานก่อสร้าง ดูแบบแผ่นที่ ก3-005/005
5. แปลนทั่วไปงานปรับปรุงคลองบางเท่าแม่ ดูแบบแผ่นที่ ค1-001/006
6. แบบทั่วไปรูปตัดตามขวาง รูปแบบทางเดิน ดูแบบแผ่นที่ ค3-001/010 ถึง ค3-003/010
7. แบบทั่วไปกำแพงกันดิน และรางระบายน้ำ ดูแบบแผ่นที่ ค3-004/010 ถึง ค3-010/010
8. อาคารประกอบ ดูแบบแผ่นที่ ค5-001/033 ถึง ค5-033/033
9. งานระบบไฟฟ้า งานปรับปรุงคลองบางเท่าแม่ ดูแบบแผ่นที่ ค6-001/007 ถึง ค6-007/007
10. ตำแหน่งก่อสร้างฝายน้ำล้น สะพานคนข้าม สะพานรถยนต์ ม้านั่ง อาคารพักคอย สามารถเปลี่ยนย้ายตำแหน่งได้ ตามความเหมาะสมของภูมิประเทศจริง ทั้งนี้ จะต้องได้รับความเห็นชอบจากคณะกรรมการตรวจรับพัสดุในงานจ้างก่อสร้าง ก่อนดำเนินการ

กรมทรัพยากรน้ำ

โครงการอนุรักษ์ฟื้นฟู คลองบางเท่าแม่ พร้อมระบบกระจายน้ำ
ตำบลเขาต่อ อำเภอปลายพระยา จังหวัดกระบี่
หมวด " ค " งานปรับปรุงคลองบางเท่าแม่
แปลนและรูปตัดตามยาว กม.ที่ 0+900 ถึง กม.ที่ 1+200

ผู้รับจ้าง : มหาวิทยาลัยเกษตรศาสตร์ วิทยาเขตเฉลิมพระเกียรติ จังหวัดกาแสนคร

สำรวจ	(นายกฤตพล บุญรัตน์)	
ออกแบบ	(ผศ.ดร.วิทวัส กรีพละ สย.9270)	
เขียนแบบ	(นายณัฐนันท์ ทิวาวงษ์)	(ผศ.ดร.พูนสุข พูนธนกุล) ผู้อำนวยการโครงการ
ตรวจแบบ	(ร.ต.ต.ดอเลียร์ มองพูลี สย.7309)	
แบบเลขที่	สทน. 006/65	แบบแผ่นที่ R2-002/022 629

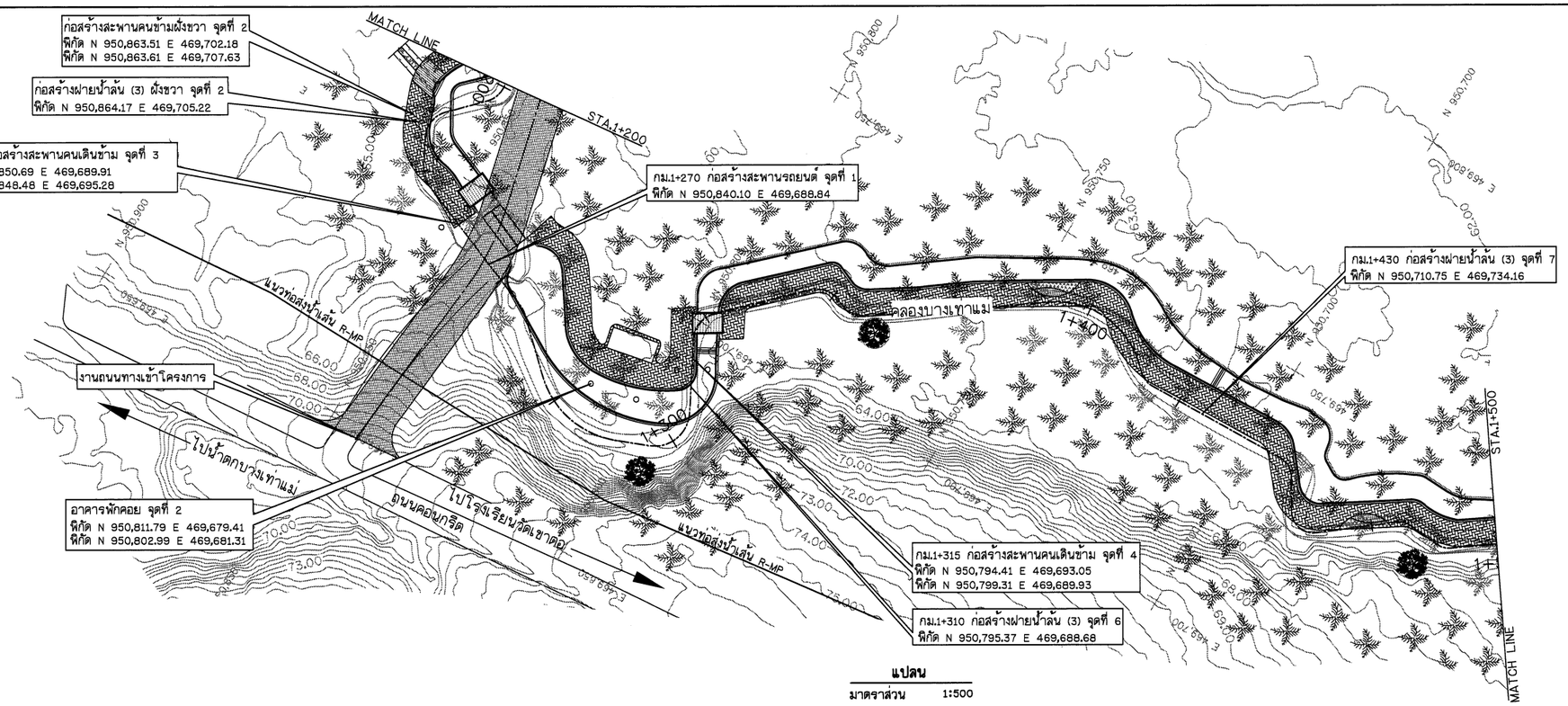

TABLE OF CURVE						
PI-NO.	△ DEGREE	RADIUS (m.)	TANGENT (T) (m.)	CURVE LENGTH (L) (m.)	พิกัด PI. N	พิกัด PI. E
L-PI33	63° 14' 44"	3.793	3.370	5.610	950,850.65	469,717.46
L-PI34	67° 20' 10"	2.457	1.637	2.887	950,861.82	469,706.11
L-PI35	42° 56' 48"	4.793	1.886	3.593	950,856.99	469,697.34
L-PI36	53° 02' 36"	4.878	2.434	4.516	950,830.39	469,690.00
L-PI37	19° 46' 44"	7.346	1.281	2.536	950,827.10	469,688.26
L-PI38	51° 43' 38"	10.621	5.149	9.569	950,817.03	469,674.30
L-PI39	35° 25' 47"	27.294	8.718	16.878	950,803.17	469,674.32
L-PI40	76° 41' 31"	3.693	3.192	5.347	950,793.56	469,681.36
L-PI41	77° 07' 25"	4.827	3.848	6.497	950,804.14	469,700.18
L-PI42	72° 26' 33"	4.410	3.230	5.575	950,781.59	469,721.24
L-PI43	58° 34' 28"	4.725	2.650	4.830	950,776.49	469,718.35
L-PI44	6° 35' 28"	45.315	3.404	6.795	950,742.88	469,740.36
L-PI45	44° 28' 36"	17.031	6.964	13.221	950,732.98	469,743.42
L-PI46	27° 12' 05"	25.544	6.180	12.127	950,721.63	469,736.80
L-PI47	3° 44' 55"	58.412	1.911	3.822	950,691.49	469,737.59
L-PI48	65° 06' 54"	3.625	2.316	4.122	950,687.31	469,735.87
L-PI49	46° 42' 22"	2.226	0.961	1.815	950,886.19	469,731.88
L-PI50	75° 55' 21"	2.611	2.037	3.460	950,681.40	469,728.10
L-PI51	21° 49' 24"	33.019	6.365	12.577	950,675.57	469,735.14
L-PI52	25° 43' 53"	3.791	1.006	1.967	950,668.93	469,738.32
L-PI53	23° 36' 51"	8.057	2.132	4.169	950,660.59	469,738.22

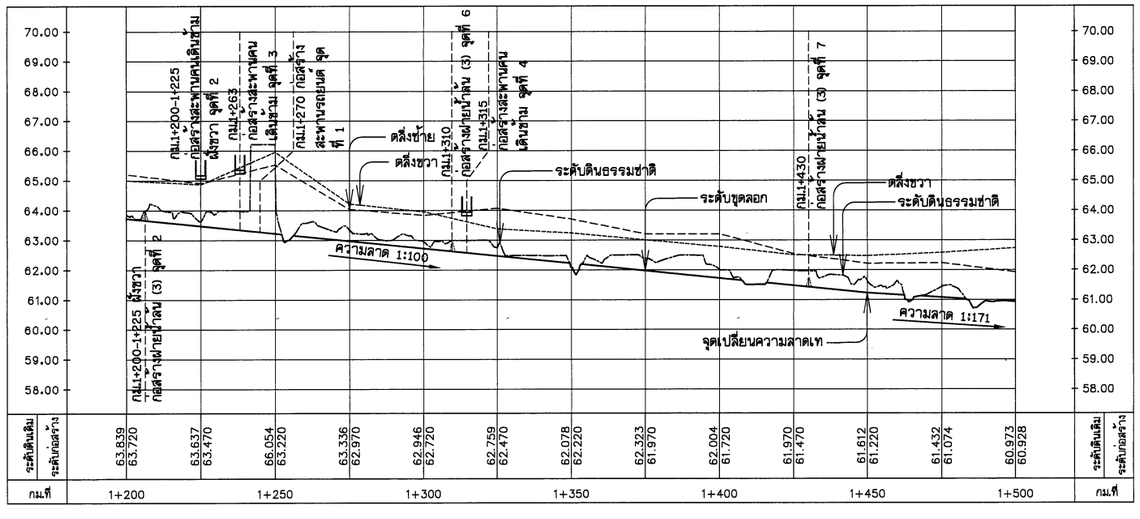

รูปตัดตามยาว

มาตราส่วน แนวตั้ง 1:100
แนวนอน 1:1,000

TABLE OF CURVE						
PI-NO.	△ DEGREE	RADIUS (m.)	TANGENT (T) (m.)	CURVE LENGTH (L) (m.)	พิกัด PI. N	พิกัด PI. E
R-PI32	59° 55' 39"	2.300	1.326	2.405	950,855.92	469,716.86
R-PI33	27° 39' 22"	4.415	1.087	2.131	950,859.31	469,714.90
R-PI34	20° 35' 03"	14.913	2.831	5.205	950,863.50	469,708.05
R-PI35	47° 18' 54"	3.441	1.507	2.941	950,663.06	469,702.96
R-PI36	62° 33' 21"	7.543	4.582	8.235	950,859.50	469,693.33
R-PI37	16° 59' 24"	9.541	1.425	2.829	950,853.53	469,692.68
R-PI38	42° 21' 41"	3.358	1.301	2.483	950,834.36	469,680.57
R-PI39	59° 14' 56"	27.545	15.664	28.485	950,608.36	469,685.52
R-PI40	94° 25' 03"	9.424	10.181	15.531	950,786.51	469,677.60
R-PI41	47° 12' 03"	6.046	2.641	4.981	950,798.63	469,698.45
R-PI42	66° 11' 13"	2.131	1.369	2.462	950,783.00	469,715.78
R-PI43	52° 53' 20"	3.646	1.813	3.365	950,776.65	469,713.28
R-PI44	67° 25' 20"	6.610	5.744	10.132	950,735.73	469,740.14
R-PI45	50° 20' 45"	15.763	7.408	13.851	950,726.02	469,731.23
R-PI46	43° 22' 33"	6.881	2.649	5.042	950,693.25	469,732.56
R-PI47	87° 26' 23"	3.915	3.744	5.875	950,684.37	469,722.07
R-PI48	65° 40' 00"	3.679	1.549	2.932	950,687.23	469,734.35
R-PI49	32° 22' 36"	12.883	3.740	7.260	950,662.01	469,733.49

สัญลักษณ์
- ต้นปาล์ม
- ไม้ยืนต้น
- รื้อถอนต้นปาล์ม, รื้อถอนไม้ยืนต้น
- ไม้ยืนต้น (คงไว้)
- ต้นปาล์ม (คงไว้)
- ม้านั่ง รูปแบบที่ 1
- จุดอ้างอิงพิกัดเริ่มงานก่อสร้าง

หมายเหตุ
1. ระดับ (ร.ท.ก.) และมิติต่าง ๆ กำหนดเป็นเมตร ระยะทางเป็นกิโลเมตร นอกจากแสดงไว้เป็นอย่างอื่น
2. สัญลักษณ์ คำย่อ ดูแบบแผ่นที่ ก3-001/005
3. สรุปรายละเอียดโครงการ ดูแบบแผ่นที่ ก3-002/005 ถึง ก3-004/005
4. ข้อกำหนดเกี่ยวกับแบบแปลน มาตรการป้องกันฯ ข้อกำหนดงานก่อสร้าง ดูแบบแผ่นที่ ก3-005/005
5. แปลนทั่วไปงานปรับปรุงคลองบางเท่าแม่ ดูแบบแผ่นที่ ค1-001/006
6. แบบทั่วไปรูปตัดตามขวาง รูปแบบทางเดิน ดูแบบแผ่นที่ ค3-001/010 ถึง ค3-003/010
7. แบบทั่วไปกำแพงกันดิ่ง และรางระบายน้ำ ดูแบบแผ่นที่ ค3-004/010 ถึง ค3-010/010
8. อาคารประกอบ ดูแบบแผ่นที่ ค5-001/033 ถึง ค5-033/033
9. งานระบบไฟฟ้า งานปรับปรุงคลองบางเท่าแม่ ดูแบบแผ่นที่ ค6-001/007 ถึง ค6-007/007
10. ตำแหน่งก่อสร้างฝายน้ำล้น สะพานคนข้าม สะพานรถยนต์ ม้านั่ง อาคารพักคอย สามารถเปลี่ยนย้ายตำแหน่งได้ตามความเหมาะสมของภูมิประเทศจริง ทั้งนี้ จะต้องได้รับความเห็นชอบจากคณะกรรมการตรวจรับพัสดุในงานจ้างก่อสร้างก่อนดำเนินการ

กรมทรัพยากรน้ำ

โครงการอนุรักษ์ฟื้นฟู คลองบางเท่าแม่ พร้อมระบบกระจายน้ำ
ตำบลเขาต่อ อำเภอปลายพระยา จังหวัดกระบี่
หมวด " ค " งานปรับปรุงคลองบางเท่าแม่
แปลนและรูปตัดตามยาว กม.ที่ 1+200 ถึง กม.ที่ 1+500

ผู้รับจ้าง : มหาวิทยาลัยเกษตรศาสตร์ วิทยาเขตเฉลิมพระเกียรติ จังหวัดสกลนคร

สำรวจ	(นายศศิล เกษรสี)	
ออกแบบ	(ผศ.ดร.วิษณ์วงศ์ กฤิพละ สย.9270)	
เขียนแบบ	(นายศิริพันธ์ ศิวรานนท์)	(ผศ.ทศพล จตุระบุล) ผู้อำนวยการโครงการ
ตรวจแบบ	(รศ.ดร.อดเกียรติ์ ม่องภูมิ สย.7309)	
แบบเลขที่	สทน. 006/65	แบบแผ่นที่ ค2-003/022	628

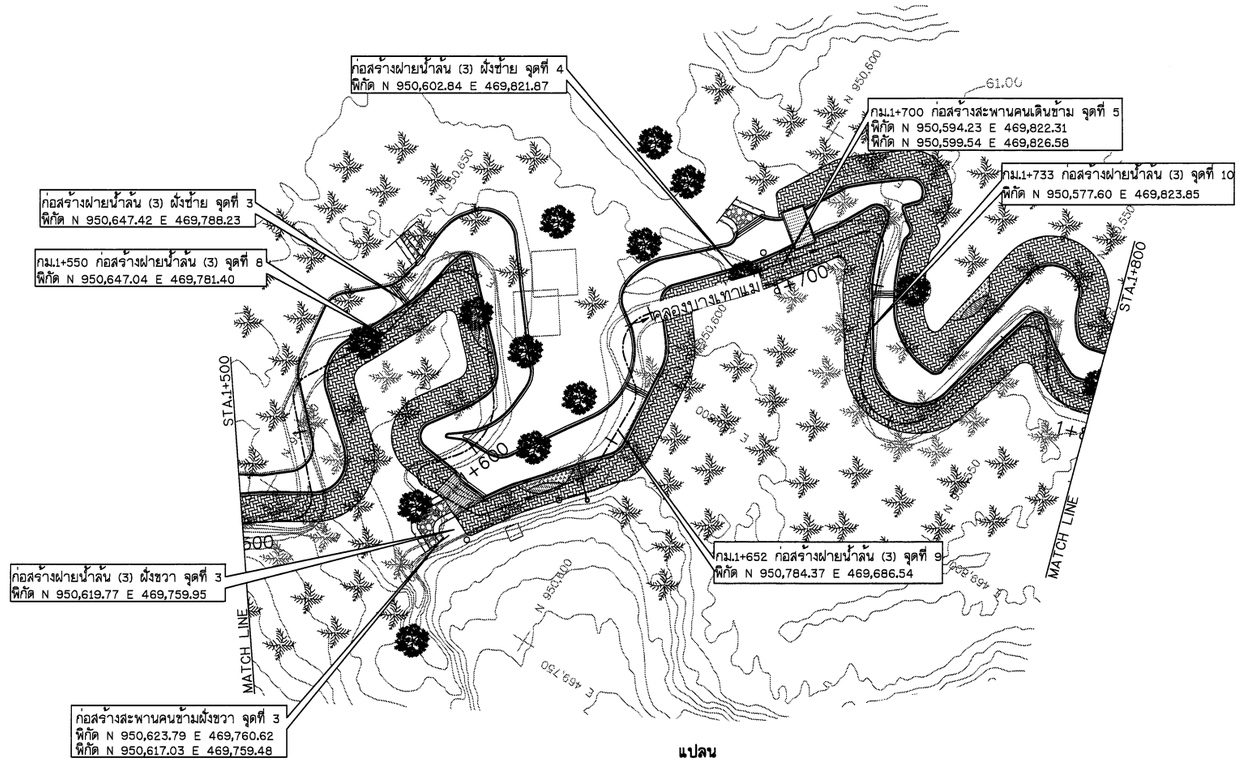

แปลน

มาตราส่วน 1:500

TABLE OF CURVE						
PI-NO.	△ DEGREE	RADIUS (m.)	TANGENT (T) (m.)	CURVE LENGTH (L) (m.)	พิกัด PI. N	พิกัด PI. E
L-PI54	91° 09' 52"	4.479	3.837	6.345	950,664.25	469,749.38
L-PI55	37° 27' 00"	5.065	1.717	3.310	950,655.44	469,761.78
L-PI56	53° 39' 31"	4.221	2.135	3.953	950,657.07	469,774.26
L-PI57	39° 05' 20"	5.131	1.822	3.501	950,648.46	469,782.46
L-PI58	77° 45' 43"	0.634	0.512	0.512	950,647.26	469,787.45
L-PI59	14° 31' 26"	18.957	2.161	4.299	950,646.77	469,793.78
L-PI60	67° 09' 35"	5.482	3.216	6.338	950,639.80	469,803.66
L-PI61	3° 32' 08"	62.452	1.928	3.854	950,621.13	469,777.43
L-PI62	158° 50' 05"	0.412	2.203	1.141	950,629.75	469,764.15
L-PI63	14° 23' 17"	13.710	1.731	3.443	950,623.85	469,766.40
L-PI64	19° 56' 36"	8.504	1.495	2.960	950,620.43	469,766.17
L-PI65	85° 39' 55"	12.600	11.681	16.836	950,602.07	469,789.30
L-PI66	36° 59' 36"	4.164	2.260	4.142	950,615.69	469,800.79
L-PI67	34° 07' 52"	11.265	3.458	6.710	950,615.00	469,806.47
L-PI68	75° 46' 44"	2.530	1.989	3.346	950,602.98	469,816.65
L-PI69	30° 27' 04"	6.478	1.763	3.443	950,599.79	469,824.56
L-PI70	20° 36' 27"	3.639	0.662	1.309	950,592.11	469,835.98
L-PI71	112° 06' 33"	2.104	3.125	4.116	950,581.65	469,844.36
L-PI72	65° 19' 06"	0.778	0.499	0.887	950,580.49	469,840.62
L-PI73	98° 10' 21"	0.627	0.724	1.075	950,582.84	469,836.04
L-PI74	11° 35' 11"	16.866	1.711	3.411	950,581.10	469,836.45
L-PI75	72° 36' 56"	0.845	0.622	1.072	950,579.11	469,835.23
L-PI76	28° 29' 40"	2.144	0.544	1.066	950,579.56	469,833.43
L-PI77	13° 38' 57"	36.808	4.423	8.803	950,577.03	469,825.86
L-PI78	52° 56' 54"	13.372	6.660	12.356	950,570.68	469,816.78
L-PI79	74° 23' 27"	1.628	1.235	2.113	950,562.78	469,816.67
L-PI80	129° 11' 12"	4.828	10.165	10.886	950,556.34	469,849.39
L-PI81	28° 22' 24"	13.522	3.418	6.896	950,548.55	469,837.46

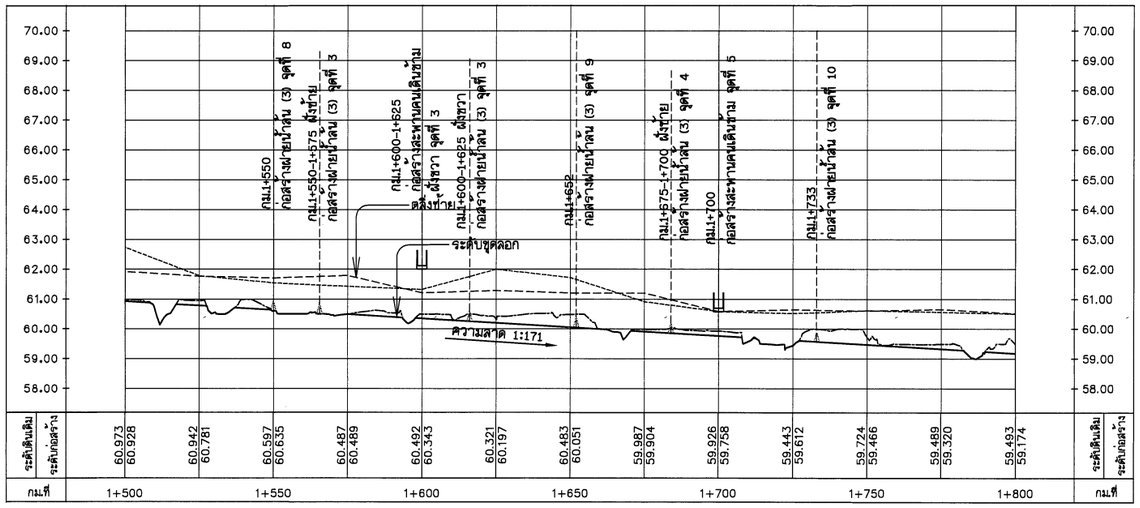

รูปตัดตามยาว

มาตราส่วน แนวตั้ง 1:100
แนวนอน 1:1,000

TABLE OF CURVE						
PI-NO.	△ DEGREE	RADIUS (m.)	TANGENT (T) (m.)	CURVE LENGTH (L) (m.)	พิกัด PI. N	พิกัด PI. E
R-PI50	61° 08' 56"	5.163	4.438	7.340	950,636.31	469,748.48
R-PI51	73° 30' 50"	7.580	5.982	9.728	950,653.53	469,765.22
R-PI52	16° 37' 46"	34.767	5.081	10.091	950,643.64	469,764.63
R-PI53	61° 48' 33"	1.210	0.724	1.305	950,640.28	469,793.61
R-PI54	24° 55' 43"	7.019	1.556	3.062	950,626.06	469,779.14
R-PI55	122° 51' 35"	2.213	4.083	4.744	950,634.11	469,762.39
R-PI56	269° 11' 54"	2.525	1.458	2.644	950,622.28	469,760.87
R-PI57	8° 00' 21"	22.812	1.596	3.187	950,614.80	469,763.74
R-PI58	43° 39' 46"	3.449	1.362	2.628	950,601.95	469,776.43
R-PI59	29° 22' 35"	7.652	2.006	3.823	950,603.53	469,786.23
R-PI60	78° 27' 52"	2.616	2.342	3.908	950,610.41	469,804.90
R-PI61	11° 19' 54"	57.147	5.670	11.302	950,598.06	469,818.20
R-PI62	144° 55' 57"	2.143	6.782	5.420	950,594.47	469,841.41
R-PI63	18° 47' 09"	39.593	5.841	11.599	950,562.29	469,828.97
R-PI64	122° 31' 44"	7.038	12.636	15.051	950,564.15	469,802.72
R-PI65	120° 32' 24"	1.840	3.397	4.081	950,554.37	469,836.83
R-PI66	19° 40' 42"	28.948	5.020	9.942	950,548.22	469,831.07
R-PI67	37° 09' 13"	2.145	0.721	1.381	950,542.65	469,828.91

หมายเหตุ

1. ระดับ (ร.ท.ก.) และมิติต่าง ๆ กำหนดเป็นเมตร ระยะทางเป็นกิโลเมตร นอกจากแสดงไว้เป็นอย่างอื่น
2. สัญลักษณ์ คำย่อ ดูแบบแผ่นที่ ก3-001/005
3. สรุปรายละเอียดโครงการ ดูแบบแผ่นที่ ก3-002/005 ถึง ก3-004/005
4. ข้อกำหนดเกี่ยวกับแบบแปลน มาตรการป้องกันฯ ข้อกำหนดงานก่อสร้าง ดูแบบแผ่นที่ ก3-005/005
5. แปลนทั่วไปงานปรับปรุงคลองบางเท่าแม่ ดูแบบแผ่นที่ ค1-001/006
6. แบบทั่วไปรูปตัดตามขวาง รูปแบบทางเดิน ดูแบบแผ่นที่ ค3-001/010 ถึง ค3-003/010
7. แบบทั่วไปกำแพงกันดิน และรางระบายน้ำ ดูแบบแผ่นที่ ค3-004/010 ถึง ค3-010/010
8. อาคารประกอบ ดูแบบแผ่นที่ ค5-001/033 ถึง ค5-033/033
9. งานระบบไฟฟ้า งานปรับปรุงคลองบางเท่าแม่ ดูแบบแผ่นที่ ค6-001/007 ถึง ค6-007/007
10. ตำแหน่งก่อสร้างฝายน้ำล้น สะพานคนข้าม สะพานรถยนต์ ม้านั่ง อาคารพักคอย สามารถเปลี่ยนย้ายตำแหน่งได้ ตามความเหมาะสมของภูมิประเทศจริง ทั้งนี้ จะต้องได้รับความเห็นชอบจากคณะกรรมการตรวจรับพัสดุในงานจ้างก่อสร้าง ก่อนดำเนินการ

สัญลักษณ์

- ต้นปาล์ม
- ไม้ยืนต้น
- รื้อถอนต้นปาล์ม, รื้อถอนไม้ยืนต้น
- ไม้ยืนต้น (คงไว้)
- ต้นปาล์ม (คงไว้)
- ม้านั่ง รูปแบบที่ 1
- จุดอ้างอิงพิกัดเริ่มงานก่อสร้าง

กรมทรัพยากรน้ำ

โครงการอนุรักษ์ฟื้นฟู คลองบางเท่าแม่ พร้อมระบบกระจายน้ำ
ตำบลเขาต่อ อำเภอปลายพระยา จังหวัดกระบี่
หมวด " ค " งานปรับปรุงคลองบางเท่าแม่
แปลนและรูปตัดตามยาว กม.ที่ 1+500 ถึง กม.ที่ 1+800

ผู้รับจ้าง : มหาวิทยาลัยเกษตรศาสตร์ วิทยาเขตเฉลิมพระเกียรติ จังหวัดสกลนคร

สำรวจ	(นายพงศพล เกตุภูมิ)	
ออกแบบ	(ผศ.ดร.วิษวัฒ กรีพันธะ สย.9270)	
เขียนแบบ	(นายพีรพันธ์ ทิวาวงษ์)	(ผศ.ดร.พงศพล เกตุภูมิ) ผู้จัดการโครงการ
ตรวจแบบ	(ผศ.ดร.ทอเกียรติ มงคลภูมิ สย.7309)	
แบบมาตรฐาน	สทน. 006/65	แบบแผ่นที่ ค2-004/022 628

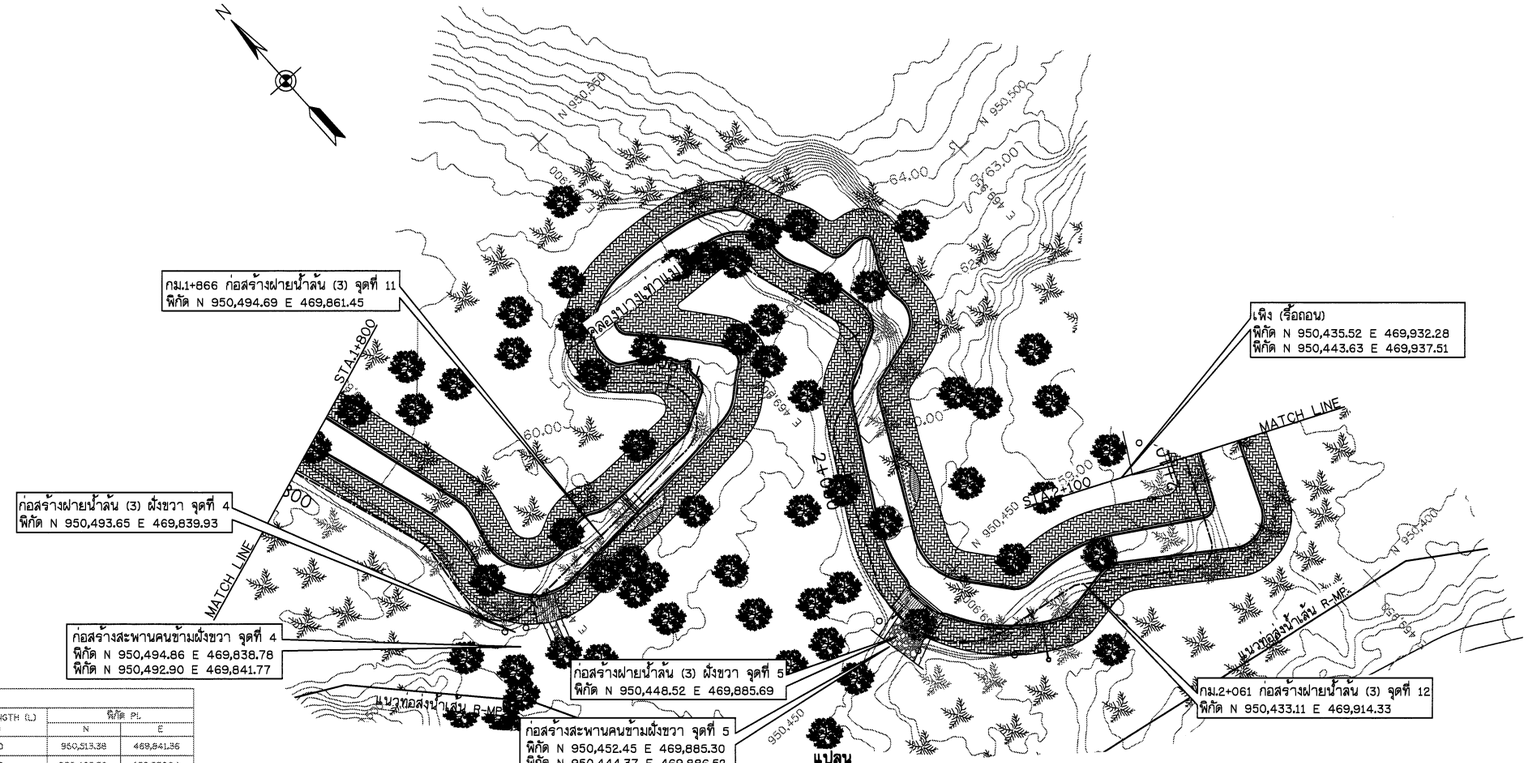

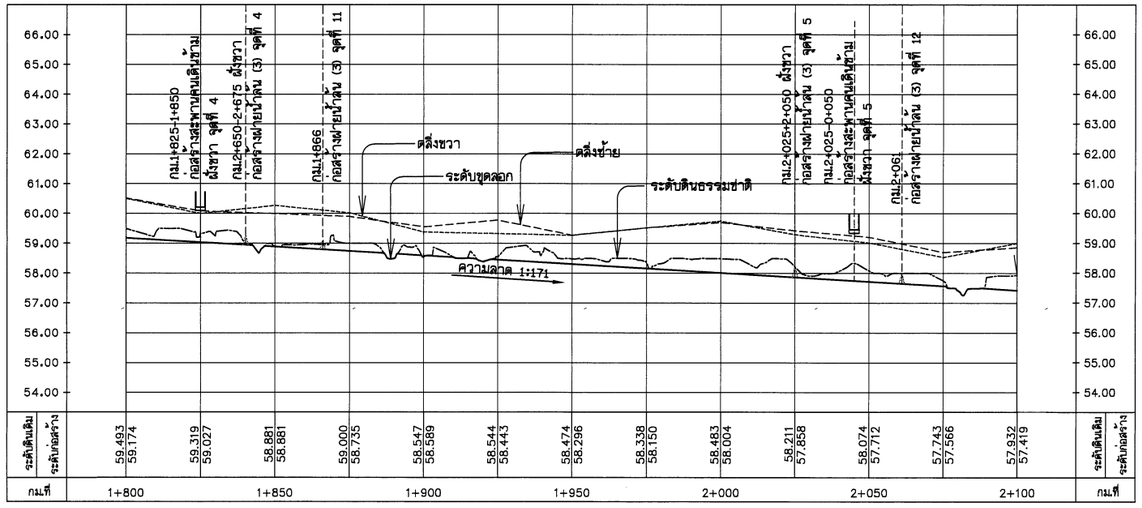

รูปตัดตามยาว

มาตราส่วน แนวตั้ง 1:100
แนวนอน 1:1,000

TABLE OF CURVE

PI-NO.	△ DEGREE	RADIUS (m.)	TANGENT (T) (m.)	CURVE LENGTH (L) (m.)	พิกัด PI. N	พิกัด PI. E
L-PI82	31° 56' 00"	6.134	1.761	3.430	950,513.38	469,841.36
L-PI83	84° 43' 09"	8.134	8.853	13.480	950,496.50	469,836.94
L-PI84	10° 34' 43"	9.792	0.907	1.809	950,496.36	469,845.51
L-PI85	13° 30' 08"	5.649	0.669	1.331	950,496.51	469,848.09
L-PI86	35° 25' 23"	5.057	1.518	2.950	950,498.70	469,853.37
L-PI87	22° 05' 51"	5.593	1.092	2.156	950,496.97	469,857.41
L-PI88	31° 06' 00"	5.121	0.590	1.151	950,496.53	469,576.62
L-PI89	58° 18' 34"	2.418	1.640	2.883	950,500.28	469,854.38
L-PI90	50° 58' 54"	0.800	0.381	0.712	950,503.87	469,864.27
L-PI91	97° 35' 18"	0.375	0.428	0.839	950,504.97	469,855.56
L-PI92	61° 09' 40"	1.398	0.827	1.494	950,506.55	469,863.49
L-PI93	44° 27' 24"	0.309	0.126	0.240	950,507.49	469,863.58
L-PI94	4° 37' 31"	19.268	0.778	1.555	950,506.17	469,862.98
L-PI95	13° 43' 15"	19.256	2.318	4.614	950,510.31	469,860.74
L-PI96	37° 44' 17"	1.733	0.599	1.155	950,513.11	469,876.19
L-PI97	76° 45' 30"	8.075	4.811	9.139	950,518.18	469,874.29
L-PI98	30° 46' 04"	15.837	4.358	8.505	950,523.26	469,881.93
L-PI99	15° 14' 50"	56.114	7.511	14.933	950,523.56	469,893.76
L-PI100	28° 25' 31"	15.128	3.834	7.510	950,521.05	469,904.53
L-PI101	30° 03' 58"	4.754	1.277	2.495	950,517.71	469,906.69
L-PI102	12° 51' 07"	5.146	0.580	1.155	950,510.72	469,911.39
L-PI103	22° 58' 48"	8.715	1.768	3.490	950,508.79	469,912.73
L-PI104	46° 00' 42"	1.477	0.658	1.238	950,500.31	469,914.82
L-PI105	33° 34' 47"	4.676	1.411	2.741	950,500.15	469,919.22
L-PI106	19° 26' 14"	7.502	1.285	2.545	950,494.82	469,916.84
L-PI107	27° 23' 48"	5.113	1.246	2.445	950,499.69	469,917.36
L-PI108	93° 30' 31"	4.985	5.278	8.102	950,483.30	469,918.71
L-PI109	34° 24' 43"	4.248	1.315	2.551	950,479.84	469,904.45
L-PI110	66° 31' 06"	9.748	6.393	11.317	950,452.34	469,886.64
L-PI111	43° 23' 07"	4.634	1.844	3.509	950,436.26	469,899.28
L-PI112	34° 50' 14"	25.808	8.035	15.571	950,439.78	469,909.15
L-PI113	96° 34' 15"	2.351	2.653	3.877	950,424.53	469,931.36

TABLE OF CURVE

PI-NO.	△ DEGREE	RADIUS (m.)	TANGENT (T) (m.)	CURVE LENGTH (L) (m.)	พิกัด PI. N	พิกัด PI. E
R-PI68	14° 35' 01"	29.025	3.714	7.388	950,514.19	469,837.10
R-PI69	21° 09' 57"	13.640	2.546	5.035	950,507.93	469,837.17
R-PI70	60° 39' 42"	10.181	5.957	10.779	950,499.83	469,834.60
R-PI71	53° 54' 36"	0.595	0.371	0.654	950,496.64	469,839.75
R-PI72	24° 43' 23"	10.191	2.231	4.393	950,492.89	469,845.10
R-PI73	4° 36' 09"	185.67	7.515	15.023	950,493.26	469,873.73
R-PI74	36° 38' 25"	7.163	2.234	4.330	950,484.46	469,885.06
R-PI75	10° 13' 11"	27.803	2.486	4.823	950,497.50	469,885.56
R-PI76	35° 11' 51"	4.110	1.304	2.525	950,510.61	469,909.15
R-PI77	135° 41' 47"	2.392	5.677	5.668	950,520.06	469,876.96
R-PI78	53° 05' 59"	9.827	4.960	9.200	950,517.11	469,905.46
R-PI79	35° 11' 51"	4.110	1.304	2.525	950,510.61	469,909.16
R-PI80	32° 51' 10"	7.950	2.344	4.559	950,506.52	469,905.55
R-PI81	10° 33' 54"	8.264	0.764	1.524	950,501.39	469,911.12
R-PI82	75° 01' 09"	4.882	3.722	6.368	950,498.84	469,913.73
R-PI83	41° 42' 17"	8.716	3.320	6.344	950,493.16	469,901.50
R-PI84	23° 08' 57"	25.674	5.258	10.373	950,458.76	469,886.75
R-PI85	40° 21' 47"	4.377	1.608	3.083	950,451.95	469,885.82
R-PI86	39° 20' 19"	28.244	10.096	18.362	950,435.17	469,891.33
R-PI87	34° 44' 21"	3.219	1.007	1.952	950,430.26	469,901.52
R-PI88	41° 33' 49"	3.066	1.822	3.575	950,431.52	469,912.12
R-PI89	87° 15' 20"	5.316	5.069	8.097	950,415.94	469,934.35

หมายเหตุ

1. ระดับ (ร.ท.ก.) และมิติต่าง ๆ กำหนดเป็นเมตร ระยะทางเป็นกิโลเมตร นอกจากแสดงไว้เป็นอย่างอื่น
2. สัญลักษณ์ คำย่อ ดูแบบแผ่นที่ ก3-001/005
3. สรุปรายละเอียดโครงการ ดูแบบแผ่นที่ ก3-002/005 ถึง ก3-004/005
4. ข้อกำหนดเกี่ยวกับแบบแปลน มาตรการป้องกันฯ ข้อกำหนดงานก่อสร้าง ดูแบบแผ่นที่ ก3-005/005
5. แปลนทั่วไปงานปรับปรุงคลองบางเท่าแม่ ดูแบบแผ่นที่ ค1-001/006
6. แบบทั่วไปรูปตัดตามขวาง รูปแบบทางเดิน ดูแบบแผ่นที่ ค3-001/010 ถึง ค3-003/010
7. แบบทั่วไปกำแพงกันตลิ่ง และรางระบายน้ำ ดูแบบแผ่นที่ ค3-004/010 ถึง ค3-010/010
8. อาคารประกอบ ดูแบบแผ่นที่ ค5-001/033 ถึง ค5-033/033
9. งานระบบไฟฟ้า งานปรับปรุงคลองบางเท่าแม่ ดูแบบแผ่นที่ ค6-001/007 ถึง ค6-007/007
10. ตำแหน่งก่อสร้างฝายน้ำล้น สะพานคนข้าม สะพานรถยนต์ ม้านั่ง อาคารพักคอย สามารถเปลี่ยนย้ายตำแหน่งได้ตามความเหมาะสมของภูมิประเทศจริง ทั้งนี้ จะต้องได้รับความเห็นชอบจากคณะกรรมการตรวจรับพัสดุในงานจ้างก่อสร้างก่อนดำเนินการ

สัญลักษณ์

- ต้นปาล์ม
- ไม้ยืนต้น
- รื้อถอนต้นปาล์ม, รื้อถอนไม้ยืนต้น
- ไม้ยืนต้น (คงไว้)
- ต้นปาล์ม (คงไว้)
- ม้านั่ง รูปแบบที่ 1
- จุดอ้างอิงพิกัดเริ่มงานก่อสร้าง

กรมทรัพยากรน้ำ

โครงการอนุรักษ์พื้นฟู คลองบางเท่าแม่ พร้อมระบบกระจายน้ำ
ตำบลเขาต่อ อำเภอปลายพระยา จังหวัดกระบี่
หมวด " ค " งานปรับปรุงคลองบางเท่าแม่
แปลนและรูปตัดตามยาว กม.ที่ 1+800 ถึง กม.ที่ 2+100

ผู้จ้าง : มหาวิทยาลัยเกษตรศาสตร์ วิทยาเขตเฉลิมพระเกียรติ จังหวัดสกลนคร

สำรวจ	(นายทศพล เกตุสิริ)	
ออกแบบ	(ผศ.ดร.วิจารวัล กริ่งละ สย.9270)	
เสียแบบ	(นายสิทธิพงษ์ ทิวาวงษ์)	ชิ. ฉิมมุง (ผศ.เทพพล ฉมุงรุ่น) ผู้อำนวยการโครงการ
ตรวจแบบ	(ร.ต.ต.ภวเกียรติ์ ฉมุงรุ่น สย.7309)	
แบบแผ่นที่	สทน. 006/65	แบบแผ่นที่ R2-005/022 628

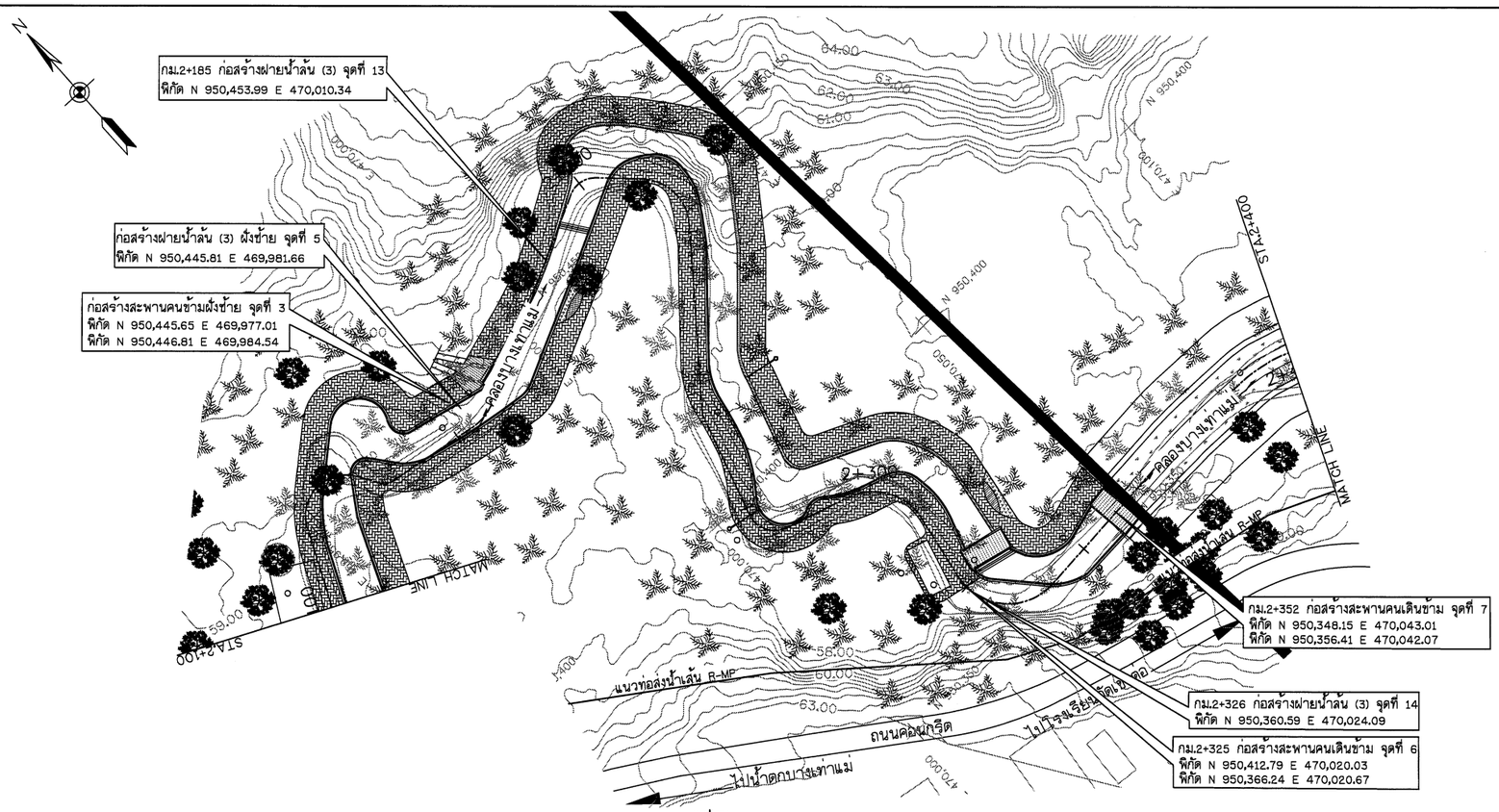

แปลน

มาตราส่วน 1:500

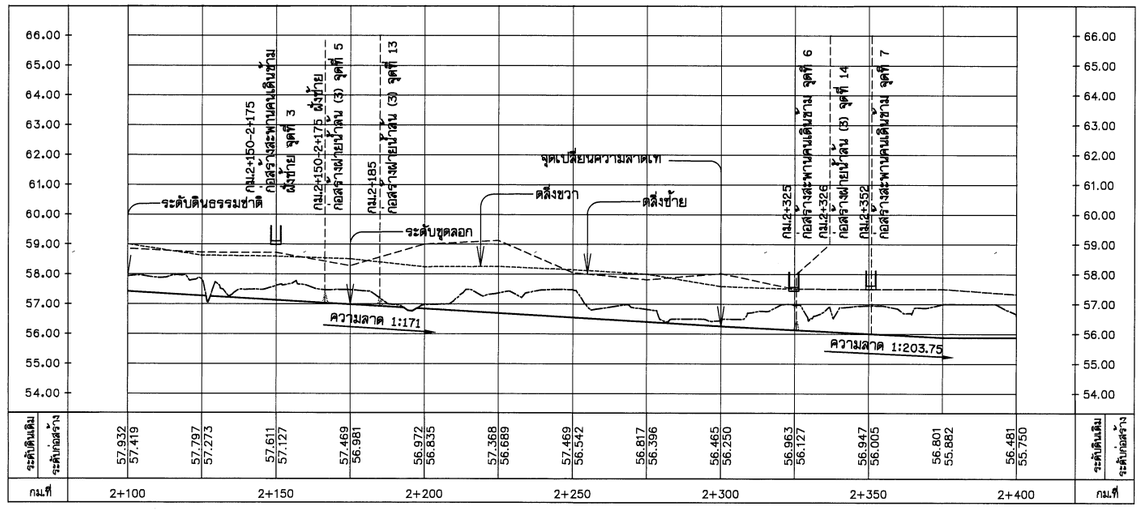

ระดับดินเดิม	57.932	57.797	57.611	57.469	56.972	57.368	57.469	56.817	56.465	56.963	56.947	56.801	56.481	ระดับดินเดิม
ระดับก่อสร้าง	57.419	57.273	57.127	56.981	56.835	56.689	56.542	56.396	56.250	56.127	56.005	55.882	55.750	ระดับก่อสร้าง
กม.ที่	2+100		2+150		2+200		2+250		2+300		2+350		2+400	กม.ที่

รูปตัดตามยาว

มาตราส่วน แนวตั้ง 1:100
แนวนอน 1:1,000

สัญลักษณ์

- ต้นปาล์ม
- ไม้ยืนต้น
- รื้อถอนต้นปาล์ม, รื้อถอนไม้ยืนต้น
- ไม้ยืนต้น (คงไว้)
- ต้นปาล์ม (คงไว้)
- ม้านั่ง รูปแบบที่ 1
- จุดอ้างอิงพิกัดเริ่มงานก่อสร้าง

หมายเหตุ

1. ระดับ (ร.ท.ก.) และมิติต่าง ๆ กำหนดเป็นเมตร ระยะทางเป็นกิโลเมตร นอกจากแสดงไว้เป็นอย่างอื่น
2. สัญลักษณ์ คำย่อ ดูแบบแผ่นที่ ก3-001/005
3. สรุปรายละเอียดโครงการ ดูแบบแผ่นที่ ก3-002/005 ถึง ก3-004/005
4. ข้อกำหนดเกี่ยวกับแบบแปลน มาตรการป้องกันฯ ข้อกำหนดงานก่อสร้าง ดูแบบแผ่นที่ ก3-005/005
5. แปลนทั่วไปงานปรับปรุงคลองบางเท่าแม่ ดูแบบแผ่นที่ ค1-001/006
6. แบบทั่วไปรูปตัดตามขวาง รูปแบบทางเดิน ดูแบบแผ่นที่ ค3-001/010 ถึง ค3-003/010
7. แบบทั่วไปกำแพงกันดิ่ง และรางระบายน้ำ ดูแบบแผ่นที่ ค3-004/010 ถึง ค3-010/010
8. อาคารประกอบ ดูแบบแผ่นที่ ค5-001/033 ถึง ค5-033/033
9. งานระบบไฟฟ้า งานปรับปรุงคลองบางเท่าแม่ ดูแบบแผ่นที่ ค6-001/007 ถึง ค6-007/007
10. ตำแหน่งก่อสร้างฝายน้ำล้น สะพานคนข้าม สะพานรถยนต์ ม้านั่ง อาคารพักคอย สามารถเปลี่ยนย้ายตำแหน่งได้ตามความเหมาะสมของภูมิประเทศจริง ทั้งนี้ จะต้องได้รับความเห็นชอบจากคณะกรรมการตรวจรับพัสดุในงานจ้างก่อสร้างก่อนดำเนินการ

กรมทรัพยากรน้ำ

โครงการอนุรักษ์ฟื้นฟู คลองบางเท่าแม่ พร้อมระบบกระจายน้ำ
ตำบลเขาต่อ อำเภอปลายพระยา จังหวัดกระบี่
หมวด " ค " งานปรับปรุงคลองบางเท่าแม่
แปลนและรูปตัดตามยาว กม.ที่ 2+100 ถึง กม.ที่ 2+400

ผู้รับจ้าง : มหาวิทยาลัยเกษตรศาสตร์ วิทยาเขตเฉลิมพระเกียรติ จังหวัดสกลนคร

สำรวจ	(นายกิตติพล เกตุวลี)		
ออกแบบ	(ผศ.ดร.วิษ์วงศ์ กลิ่นละ สย.9270)		
เขียนแบบ	(นายศิลปนิท ทิวาวงษ์)		
ตรวจแบบ	(รศ.ดร.ยอแสงวิยุทธ์ ผ่องศุลี สย.7309)		
แบบแผ่นที่	สพน. 006/65	แบบแผ่นที่	ค2-006/022

(ผศ.ไพศาล จุลระปุล)
ผู้จัดการโครงการ

628

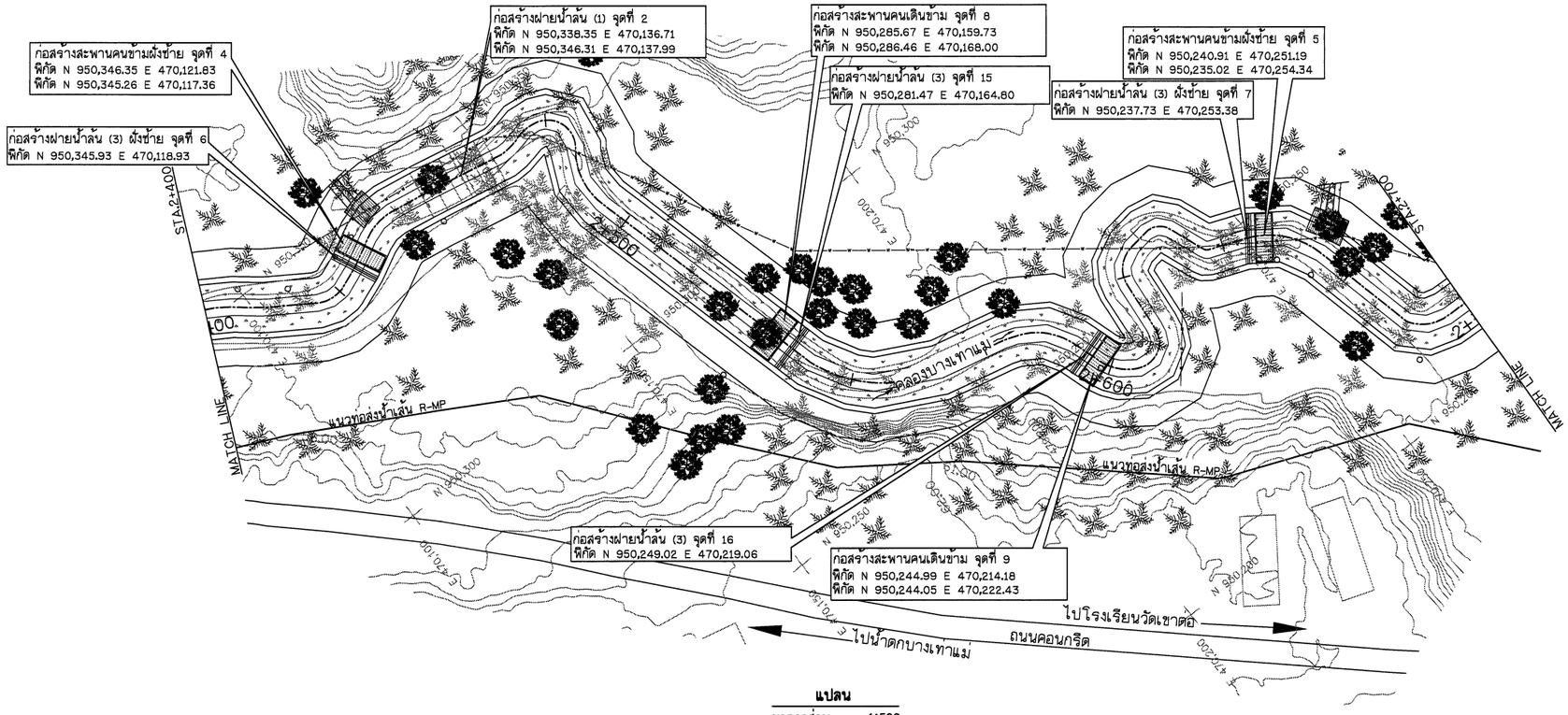

แปลน

มาตราส่วน 1:500

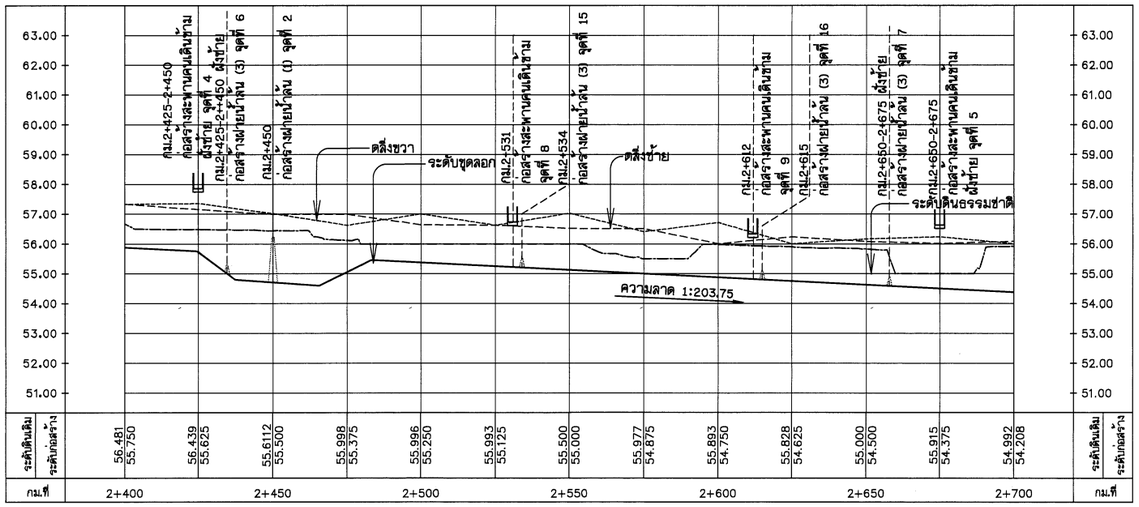

รูปตัดตามยาว

มาตราส่วน แนวตั้ง 1:100
แนวนอน 1:1,000

หมายเหตุ

1. ระดับ (ร.ท.ก.) และมิติต่าง ๆ กำหนดเป็นเมตร ระยะทางเป็นกิโลเมตร นอกจากแสดงไว้เป็นอย่างอื่น
2. สัญลักษณ์ คำย่อ ดูแบบแผ่นที่ ก3-001/005
3. สรุปรายละเอียดโครงการ ดูแบบแผ่นที่ ก3-002/005 ถึง ก3-004/005
4. ข้อกำหนดเกี่ยวกับแบบแปลน มาตรการป้องกันฯ ข้อกำหนดงานก่อสร้าง ดูแบบแผ่นที่ ก3-005/005
5. แปลนทั่วไปงานปรับปรุงคลองบางเท่าแม่ ดูแบบแผ่นที่ ค1-001/006
6. แบบทั่วไปรูปตัดตามขวาง รูปแบบทางเดิน ดูแบบแผ่นที่ ค3-001/010 ถึง ค3-003/010
7. แบบทั่วไปกำแพงกันดิน และรางระบายน้ำ ดูแบบแผ่นที่ ค3-004/010 ถึง ค3-010/010
8. อาคารประกอบ ดูแบบแผ่นที่ ค5-001/033 ถึง ค5-033/033
9. งานระบบไฟฟ้า งานปรับปรุงคลองบางเท่าแม่ ดูแบบแผ่นที่ ค6-001/007 ถึง ค6-007/007
10. ตำแหน่งก่อสร้างฝายน้ำล้น สะพานคนข้าม สะพานรถยนต์ ม้านั่ง อาคารพักคอย สามารถเปลี่ยนย้ายตำแหน่งได้ตามความเหมาะสมของภูมิประเทศจริง ทั้งนี้ จะต้องได้รับความเห็นชอบจากคณะกรรมการตรวจรับพัสดุในงานจ้างก่อสร้างก่อนดำเนินการ

สัญลักษณ์

- ต้นปาล์ม
- ไม้ยืนต้น
- รั้วถอนต้นปาล์ม, รั้วถอนไม้ยืนต้น
- ไม้ยืนต้น (คงไว้)
- ต้นปาล์ม (คงไว้)
- ม้านั่ง รูปแบบที่ 1
- จุดอ้างอิงพิกัดเริ่มงานก่อสร้าง

กรมทรัพยากรน้ำ

โครงการอนุรักษ์ฟื้นฟู คลองบางเท่าแม่ พร้อมระบบกระจายน้ำ
ตำบลเขาต่อ อำเภอปลายพระยา จังหวัดกระบี่
หมวด " ค " งานปรับปรุงคลองบางเท่าแม่
แปลนและรูปตัดตามยาว กม.ที่ 2+400 ถึง กม.ที่ 2+700

ผู้รับจ้าง : มหาวิทยาลัยเกษตรศาสตร์ วิทยาเขตเฉลิมพระเกียรติ จังหวัดสกลนคร

สำรวจ	(นายกฤตพล บลยุวัฒ)		
ออกแบบ	(นส.ศร.วิษวัฒ กรีพละ สย.9270)		
เขียนแบบ	(นายพีรพัฒน์ ทิวาวงษ์)	ช). สิทธิ์	(นส.ศรพล จตุรงค์) ผู้จัดการโครงการ
ตรวจแบบ	(จนครบาลเกียรติ์ มองพุฒิ สย.7309)		
แบบเลขที่	สพน. 006/65	แบบแผ่นที่ R2-007/022	628

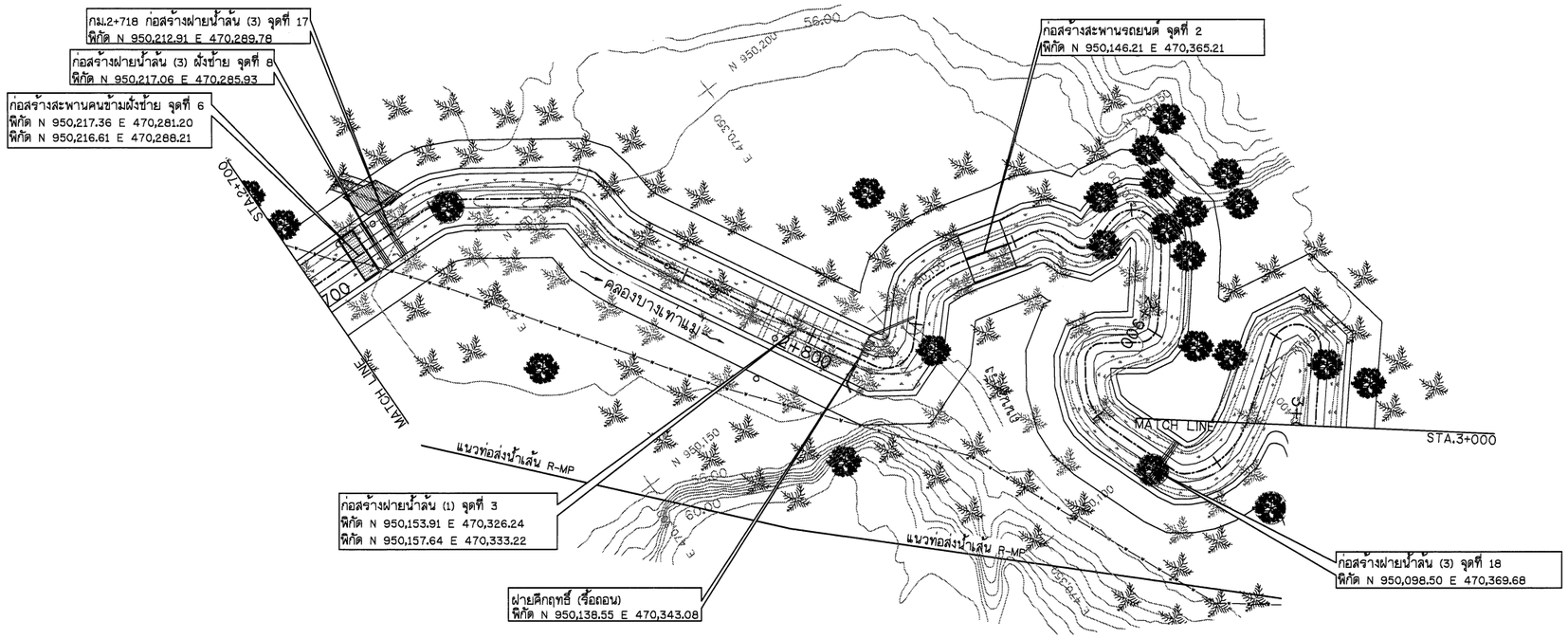

แปลน

มาตราส่วน 1:500

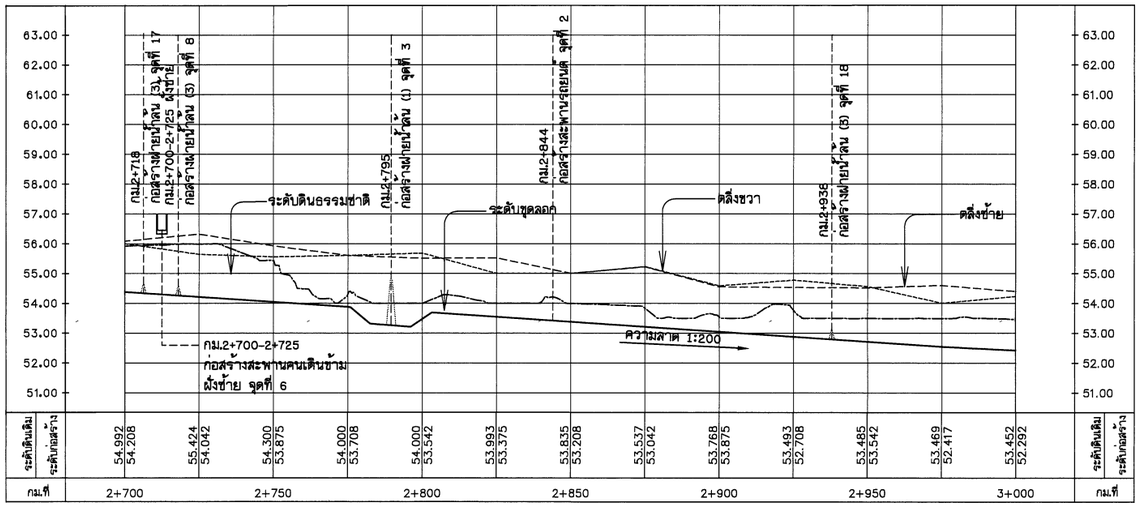

รูปตัดตามยาว

มาตราส่วน แนวตั้ง 1:100
แนวนอน 1:1,000

หมายเหตุ

1. ระดับ (ร.ท.ก.) และมิติต่าง ๆ กำหนดเป็นเมตร ระยะทางเป็นกิโลเมตร นอกจากแสดงไว้เป็นอย่างอื่น
2. สัญลักษณ์ คำย่อ ดูแบบแผ่นที่ ก3-001/005
3. สรุปรายละเอียดโครงการ ดูแบบแผ่นที่ ก3-002/005 ถึง ก3-004/005
4. ข้อกำหนดเกี่ยวกับแบบแปลน มาตรการป้องกันฯ ข้อกำหนดงานก่อสร้าง ดูแบบแผ่นที่ ก3-005/005
5. แปลนทั่วไปงานปรับปรุงคลองบางเท่าแม่ ดูแบบแผ่นที่ ค1-001/006
6. แบบทั่วไปรูปตัดตามขวาง รูปแบบทางเดิน ดูแบบแผ่นที่ ค3-001/010 ถึง ค3-003/010
7. แบบทั่วไปกำแพงกันดิน และรางระบายน้ำ ดูแบบแผ่นที่ ค3-004/010 ถึง ค3-010/010
8. อาคารประกอบ ดูแบบแผ่นที่ ค5-001/033 ถึง ค5-033/033
9. งานระบบไฟฟ้า งานปรับปรุงคลองบางเท่าแม่ ดูแบบแผ่นที่ ค6-001/007 ถึง ค6-007/007
10. ตำแหน่งก่อสร้างฝายน้ำล้น สะพานคนข้าม สะพานรถยนต์ ม้านั่ง อาคารพักคอย สามารถเปลี่ยนย้ายตำแหน่งได้ ตามความเหมาะสมของภูมิประเทศจริง ทั้งนี้ จะต้องได้รับความเห็นชอบจากคณะกรรมการตรวจรับพัสดุในงานจ้างก่อสร้าง ก่อนดำเนินการ

สัญลักษณ์

- ต้นปาล์ม
- ไม้ยืนต้น
- รื้อถอนต้นปาล์ม, รื้อถอนไม้ยืนต้น
- ไม้ยืนต้น (คงไว้)
- ต้นปาล์ม (คงไว้)
- ม้านั่ง รูปแบบที่ 1
- จุดอ้างอิงพิกัดเริ่มงานก่อสร้าง

กรมทรัพยากรน้ำ

โครงการอนุรักษ์พื้นฟู คลองบางเท่าแม่ พร้อมระบบกระจายน้ำ
ตำบลเขาต่อ อำเภอปลายพระยา จังหวัดกระบี่
หมวด " ค " งานปรับปรุงคลองบางเท่าแม่
แปลนและรูปตัดตามยาว กม.ที่ 2+700 ถึง กม.ที่ 3+000

ผู้รับจ้าง : มหาวิทยาลัยเกษตรศาสตร์ วิทยาเขตเฉลิมพระเกียรติ จังหวัดสกลนคร

สำรวจ	(นายทศพล เกตุวดี)	ชื่อ ..... (ผศ.เทศพล อุตรนุล) ผู้จัดการโครงการ		
ออกแบบ	(ผศ.ดร.วิษณ์วงศ์ กรีพละ สย.9270)			
เขียนแบบ	(นายดิลันนท์ ทิวาวงษ์)			
ตรวจแบบ	(ร.ต.ดร.กอบเกียรติ ต่องศุลี สย.7309)			
แบบเลขที่	สทน. 006/65	แบบแผ่นที่	R2-008/022	628

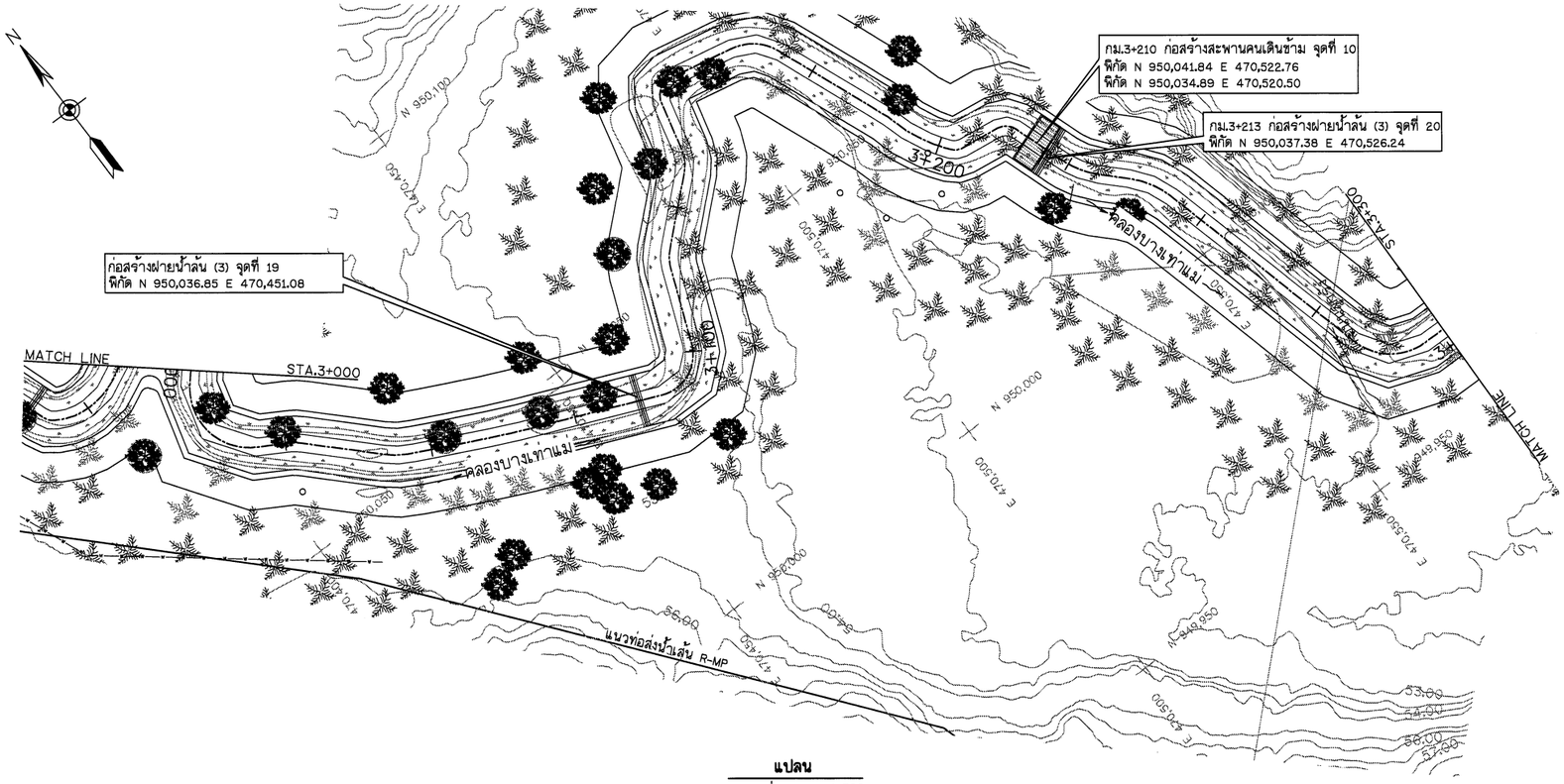

แปลน
มาตราส่วน 1:500

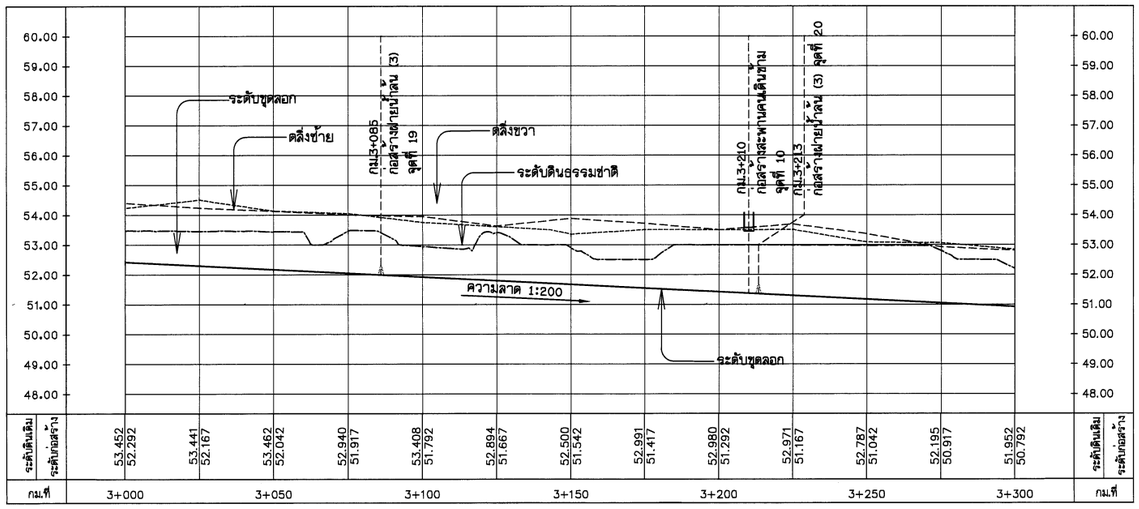

ระดับดินเดิม	53.452	53.441	53.462	52.940	53.408	52.894	52.500	52.991	52.980	52.971	52.787	52.195	51.952	ระดับดินเดิม
ระดับก่อสร้าง	52.292	52.167	52.042	51.917	51.792	51.667	51.542	51.417	51.292	51.167	51.042	50.917	50.792	ระดับก่อสร้าง
กม.ที่	3+000		3+050		3+100		3+150		3+200		3+250		3+300	กม.ที่

รูปตัดตามยาว
มาตราส่วน แนวตั้ง 1:100
แนวนอน 1:1,000

หมายเหตุ

1. ระดับ (ร.ท.ก) และมิติต่าง ๆ กำหนดเป็นเมตร ระยะทางเป็นกิโลเมตร นอกจากแสดงไว้เป็นอย่างอื่น
2. สัญลักษณ์ คำย่อ ดูแบบแผ่นที่ ก3-001/005
3. สรุปรายละเอียดโครงการ ดูแบบแผ่นที่ ก3-002/005 ถึง ก3-004/005
4. ข้อกำหนดเกี่ยวกับแบบแปลน มาตรการป้องกันฯ ข้อกำหนดงานก่อสร้าง ดูแบบแผ่นที่ ก3-005/005
5. แปลนทั่วไปงานปรับปรุงคลองบางเท่าแม่ ดูแบบแผ่นที่ ค1-001/006
6. แบบทั่วไปรูปตัดตามขวาง รูปแบบทางเดิน ดูแบบแผ่นที่ ค3-001/010 ถึง ค3-003/010
7. แบบทั่วไปกำแพงกันดิ่ง และรางระบายน้ำ ดูแบบแผ่นที่ ค3-004/010 ถึง ค3-010/010
8. อาคารประกอบ ดูแบบแผ่นที่ ค5-001/033 ถึง ค5-033/033
9. งานระบบไฟฟ้า งานปรับปรุงคลองบางเท่าแม่ ดูแบบแผ่นที่ ค6-001/007 ถึง ค6-007/007
10. ตำแหน่งก่อสร้างฝายน้ำล้น สะพานคนข้าม สะพานรถยนต์ ม้านั่ง อาคารพักคอย สามารถเปลี่ยนย้ายตำแหน่งได้ ตามความเหมาะสมของภูมิประเทศจริง ทั้งนี้ จะต้องได้รับความเห็นชอบจากคณะกรรมการตรวจรับพัสดุในงานจ้างก่อสร้าง ก่อนดำเนินการ

สัญลักษณ์
- ต้นปาล์ม
- ● ● ไม้ยืนต้น
- ✱ ● ✱ ซื้อถอนต้นปาล์ม, ซื้อถอนไม้ยืนต้น
- ● ไม้ยืนต้น (คงไว้)
- ✱ ต้นปาล์ม (คงไว้)
- ม้านั่ง รูปแบบที่ 1
- ○ จุดอ้างอิงพิกัดเริ่มงานก่อสร้าง

กรมทรัพยากรน้ำ

โครงการอนุรักษ์พื้นฟู คลองบางเท่าแม่ พร้อมระบบกระจายน้ำ
ตำบลเขาต่อ อำเภอปลายพระยา จังหวัดกระบี่
หมวด " ค " งานปรับปรุงคลองบางเท่าแม่
แปลนและรูปตัดตามยาว กม.ที่ 3+000 ถึง กม.ที่ 3+300

ผู้รับจ้าง : มหาวิทยาลัยเกษตรศาสตร์ วิทยาเขตเฉลิมพระเกียรติ จังหวัดสกลนคร

สำรวจ	(นายทศพล เกษรสิ)	
ออกแบบ	(ผศ.ดร.วิษณุวงศ์ กรีพละ สย.9270)	
เปียนแบบ	(นายพีรพันธ์ ทิวาวงษ์)	ชี). ผศ.ทศพล เกษรสิ
ตรวจแบบ	(วศ.ดร.กอบเกียรติ แดงภูมิ สย.7309)	(ผศ.ทศพล เกษรสิ) ผู้จัดการโครงการ
แบบเลขที่	สทน. 006/65	แบบแผ่นที่ R2-009/022 628

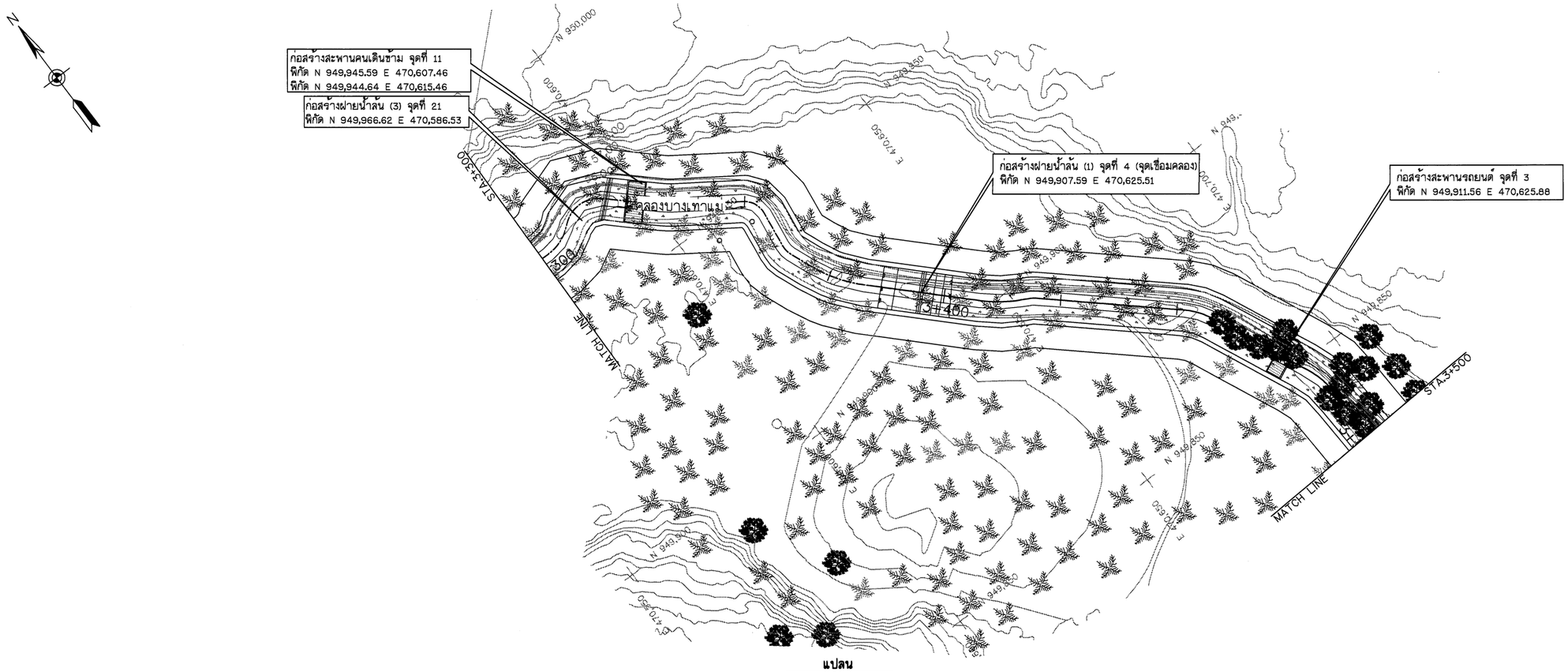

แปลน

มาตราส่วน 1:500

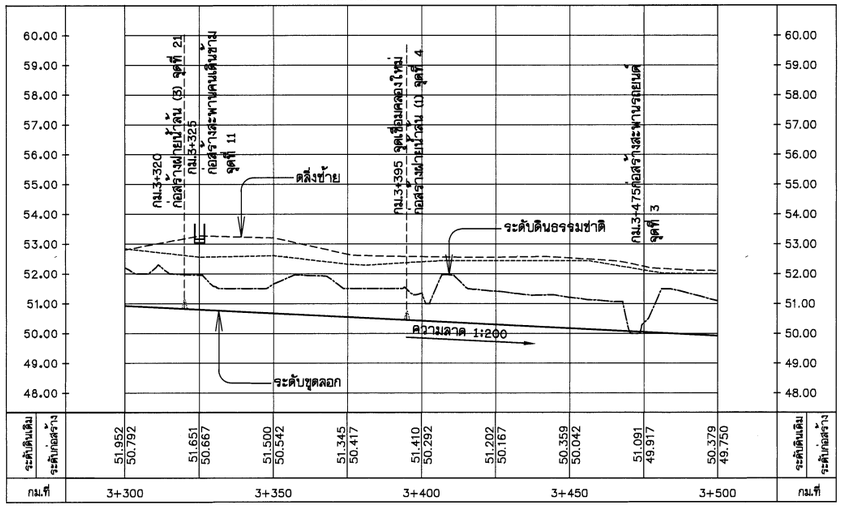

รูปตัดตามยาว

มาตราส่วน แนวตั้ง 1:100
แนวนอน 1:1,000

หมายเหตุ

1. ระดับ (ร.ท.ก.) และมิติต่าง ๆ กำหนดเป็นเมตร ระยะทางเป็นกิโลเมตร นอกจากแสดงไว้เป็นอย่างอื่น
2. สัญลักษณ์ คำย่อ ดูแบบแผ่นที่ ก3-001/005
3. สรุปรายละเอียดโครงการ ดูแบบแผ่นที่ ก3-002/005 ถึง ก3-004/005
4. ข้อกำหนดเกี่ยวกับแบบแปลน มาตรการป้องกันฯ ข้อกำหนดงานก่อสร้าง ดูแบบแผ่นที่ ก3-005/005
5. แปลนทั่วไปงานปรับปรุงคลองบางเท่าแม่ ดูแบบแผ่นที่ ค1-001/006
6. แบบทั่วไปรูปตัดตามขวาง รูปแบบทางเดิน ดูแบบแผ่นที่ ค3-001/010 ถึง ค3-003/010
7. แบบทั่วไปกำแพงกันตลิ่ง และรางระบายน้ำ ดูแบบแผ่นที่ ค3-004/010 ถึง ค3-010/010
8. อาคารประกอบ ดูแบบแผ่นที่ ค5-001/033 ถึง ค5-033/033
9. งานระบบไฟฟ้า งานปรับปรุงคลองบางเท่าแม่ ดูแบบแผ่นที่ ค6-001/007 ถึง ค6-007/007
10. ตำแหน่งก่อสร้างฝายน้ำล้น สะพานคนข้าม สะพานรถยนต์ ม้านั่ง อาคารพักคอย สามารถเปลี่ยนย้ายตำแหน่งได้ ตามความเหมาะสมของภูมิประเทศจริง ทั้งนี้ จะต้องได้รับความเห็นชอบจากคณะกรรมการตรวจรับพัสดุในงานจ้างก่อสร้างก่อนดำเนินการ

สัญลักษณ์

- ต้นปาล์ม
- ไม้ยืนต้น
- รั้วถอนต้นปาล์ม, รั้วถอนไม้ยืนต้น
- ไม้ยืนต้น (คงไว้)
- ต้นปาล์ม (คงไว้)
- ม้านั่ง รูปแบบที่ 1
- จุดอ้างอิงพิกัดเริ่มงานก่อสร้าง

กรมทรัพยากรน้ำ

โครงการอนุรักษ์ฟื้นฟู คลองบางเท่าแม่ พร้อมระบบกระจายน้ำ
ตำบลเขาต่อ อำเภอปลายพระยา จังหวัดกระบี่
หมวด " ค " งานปรับปรุงคลองบางเท่าแม่
แปลนและรูปตัดตามยาว กม.ที่ 3+300 ถึง กม.ที่ 3+500

ผู้รับจ้าง : มหาวิทยาลัยเกษตรศาสตร์ วิทยาเขตเฉลิมพระเกียรติ จังหวัดสกลนคร

สำรวจ	(นายเทพพล เกตุสี)			
ออกแบบ	(ผศ.ดร.วิษณวัฒน์ กิจพละ สย.9270)			
เขียนแบบ	(นายสิทธินนท์ ทิวารัง)			
ตรวจแบบ	(รศ.ดร.ชาลิกร์ แดงชูศรี สย.7309)			
แบบเลขที่	สพน. 006/65	แบบแผ่นที่	ค2-010/022	628

ชย. (ผศ.เทพพล จตุรานุสร)
ผู้อำนวยการโครงการ

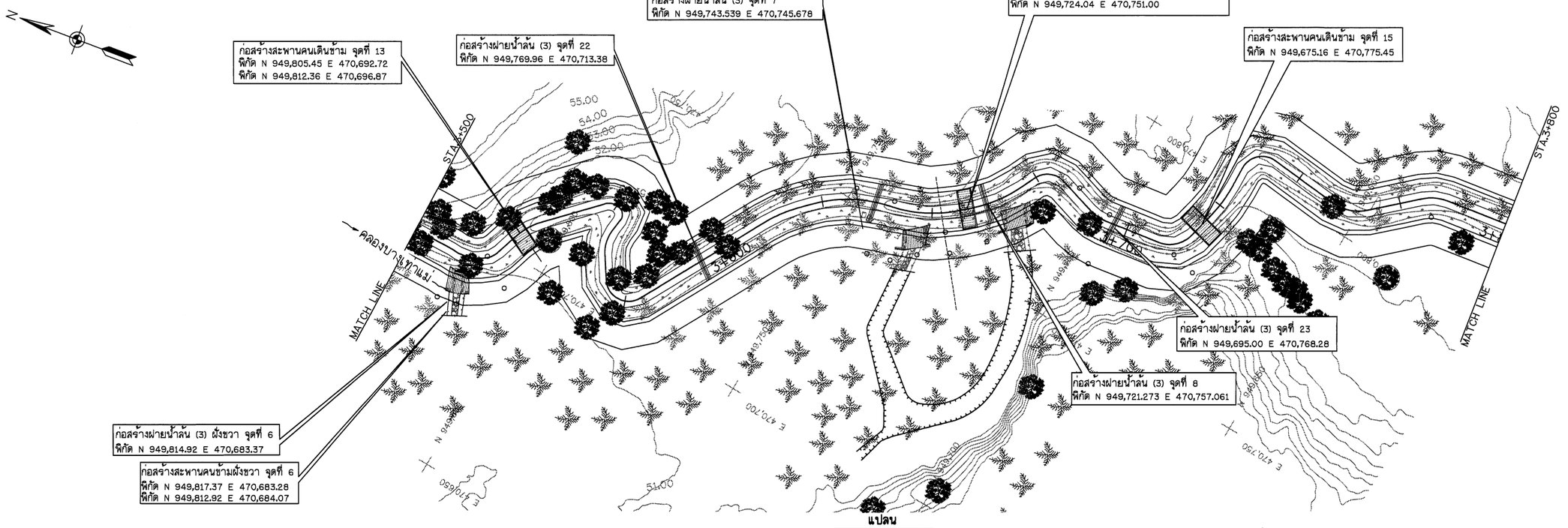

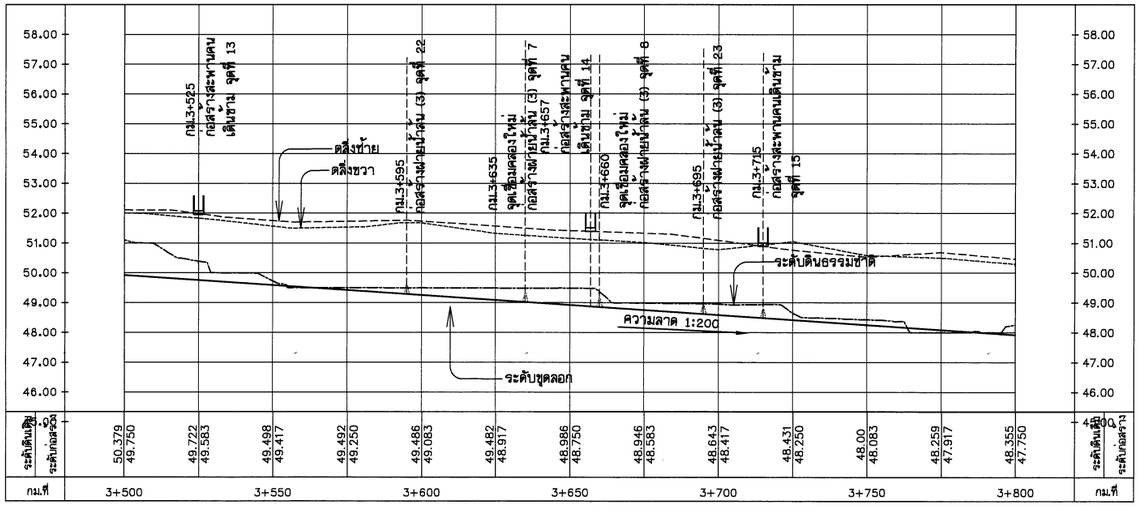

รูปตัดตามยาว

มาตราส่วน แนวตั้ง 1:100
แนวนอน 1:1,000

หมายเหตุ

1. ระดับ (ร.ท.ก.) และมิติต่าง ๆ กำหนดเป็นเมตร ระยะทางเป็นกิโลเมตร นอกจากแสดงไว้เป็นอย่างอื่น
2. สัญลักษณ์ คำย่อ ดูแบบแผ่นที่ ก3-001/005
3. สรุปรายละเอียดโครงการ ดูแบบแผ่นที่ ก3-002/005 ถึง ก3-004/005
4. ข้อกำหนดเกี่ยวกับแบบแปลน มาตรการป้องกันฯ ข้อกำหนดงานก่อสร้าง ดูแบบแผ่นที่ ก3-005/005
5. แปลนทั่วไปงานปรับปรุงคลองบางเก่าแม่ ดูแบบแผ่นที่ ค1-001/006
6. แบบทั่วไปรูปตัดตามขวาง รูปแบบทางเดิน ดูแบบแผ่นที่ ค3-001/010 ถึง ค3-003/010
7. แบบทั่วไปกำแพงกันดิน และรางระบายน้ำ ดูแบบแผ่นที่ ค3-004/010 ถึง ค3-010/010
8. อาคารประกอบ ดูแบบแผ่นที่ ค5-001/033 ถึง ค5-033/033
9. งานระบบไฟฟ้า งานปรับปรุงคลองบางเก่าแม่ ดูแบบแผ่นที่ ค6-001/007 ถึง ค6-007/007
10. ตำแหน่งก่อสร้างฝายน้ำล้น สะพานคนข้าม สะพานรถยนต์ ม้านั่ง อาคารพักคอย สามารถเปลี่ยนย้ายตำแหน่งได้ตามความเหมาะสมของภูมิประเทศจริง ทั้งนี้ จะต้องได้รับความเห็นชอบจากคณะกรรมการตรวจรับพัสดุในงานจ้างก่อสร้างก่อนดำเนินการ

สัญลักษณ์
- ต้นปาล์ม
- ไม้ยืนต้น
- ต้นปาล์ม, ขี้อถอนต้นปาล์ม, ขี้อถอนไม้ยืนต้น
- ไม้ยืนต้น (คงไว้)
- ต้นปาล์ม (คงไว้)
- ม้านั่ง รูปแบบที่ 1
- จุดอ้างอิงพิกัดเริ่มงานก่อสร้าง

กรมทรัพยากรน้ำ

โครงการอนุรักษ์ฟื้นฟู คลองบางเก่าแม่ พร้อมระบบกระจายน้ำ
ตำบลเขาต่อ อำเภอปลายพระยา จังหวัดกระบี่
หมวด " ค " งานปรับปรุงคลองบางเก่าแม่
แปลนและรูปตัดตามยาว กม.ที่ 3+500 ถึง กม.ที่ 3+800

ผู้รับจ้าง : มหาวิทยาลัยเกษตรศาสตร์ วิทยาเขตเฉลิมพระเกียรติ จังหวัดสกลนคร

สำรวจ	(นายกตติพล เกตุสิลี)		
ออกแบบ	(ผศ.ดร.วิษวัฒน์ กาฬสระ สย.9270)		
เขียนแบบ	(นายณัฐพันธุ์ ทิพวารัง)	ชื่อ ผศ.กตติพล เกตุสิลี ผู้อำนวยการโครงการ	
ตรวจแบบ	(ชคร.วอนเกียรติ์ มอนตุลี สย.17309)		
แบบเลขที่	สทน. 006/65	แบบแผ่นที่ ค2-011/022	028

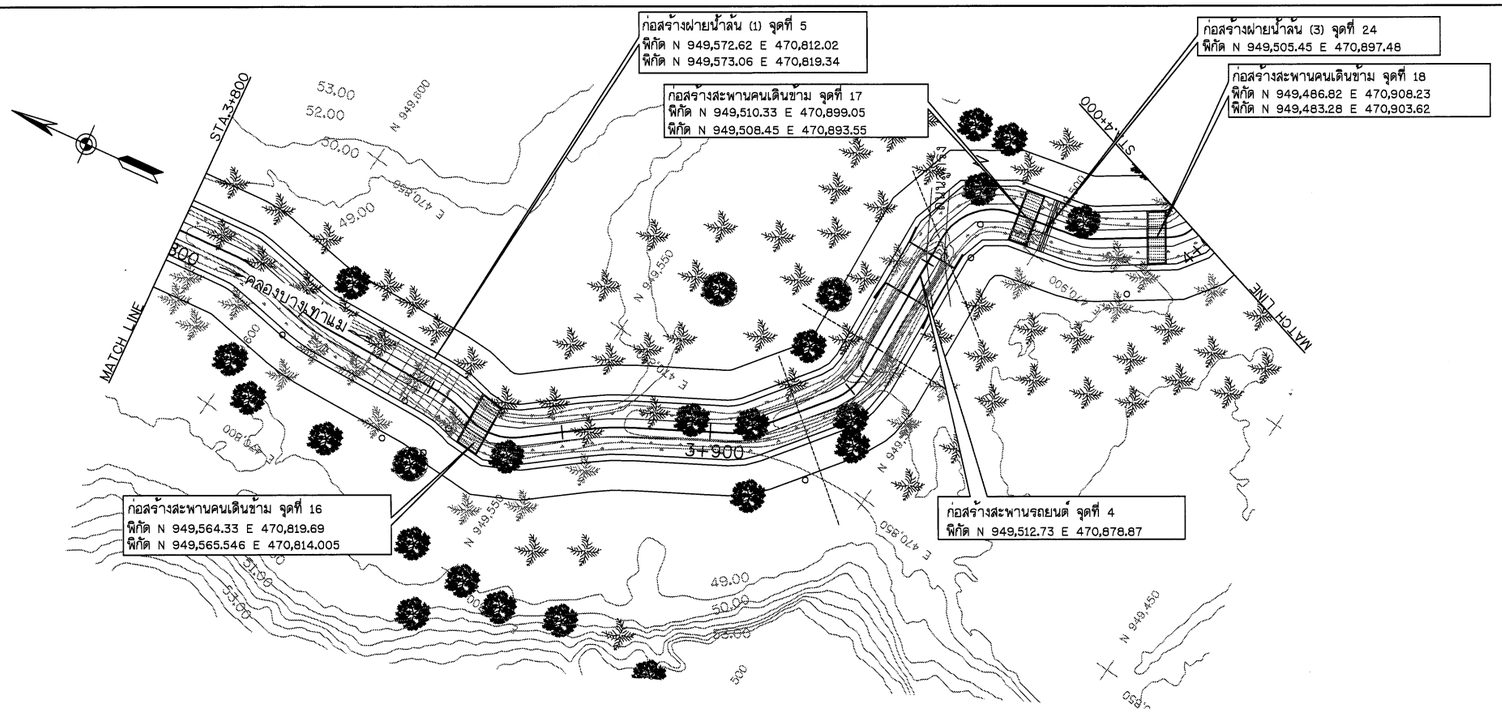

แปลน
มาตราส่วน 1:500

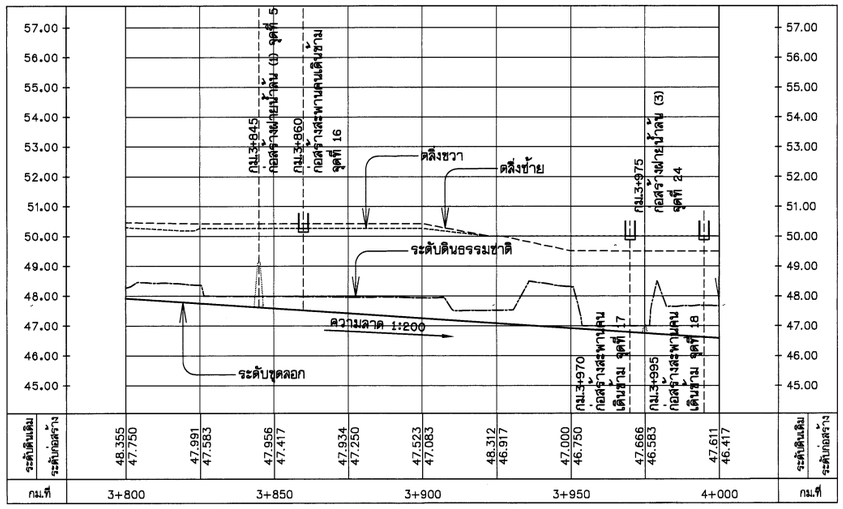

รูปตัดตามยาว
มาตราส่วน แนวตั้ง 1:100
แนวนอน 1:1,000

หมายเหตุ

1. ระดับ (ร.ท.ก.) และมิติต่าง ๆ กำหนดเป็นเมตร ระยะทางเป็นกิโลเมตร นอกจากแสดงไว้เป็นอย่างอื่น
2. สัญลักษณ์ คำย่อ ดูแบบแผ่นที่ ก3-001/005
3. สรุปรายละเอียดโครงการ ดูแบบแผ่นที่ ก3-002/005 ถึง ก3-004/005
4. ข้อกำหนดเกี่ยวกับแบบแปลน มาตรการป้องกันฯ ข้อกำหนดงานก่อสร้าง ดูแบบแผ่นที่ ก3-005/005
5. แปลนทั่วไปงานปรับปรุงคลองบางเขาแม่ ดูแบบแผ่นที่ ค1-001/006
6. แบบทั่วไปรูปตัดตามขวาง รูปแบบทางเดิน ดูแบบแผ่นที่ ค3-001/010 ถึง ค3-003/010
7. แบบทั่วไปกำแพงกันดิ่ง และรางระบายน้ำ ดูแบบแผ่นที่ ค3-004/010 ถึง ค3-010/010
8. อาคารประกอบ ดูแบบแผ่นที่ ค5-001/033 ถึง ค5-033/033
9. งานระบบไฟฟ้า งานปรับปรุงคลองบางเขาแม่ ดูแบบแผ่นที่ ค6-001/007 ถึง ค6-007/007
10. ตำแหน่งก่อสร้างฝายน้ำล้น สะพานคนข้าม สะพานรถยนต์ ม้านั่ง อาคารพักคอย สามารถเปลี่ยนย้ายตำแหน่งได้ตามความเหมาะสมของภูมิประเทศจริง ทั้งนี้ จะต้องได้รับความเห็นชอบจากคณะกรรมการตรวจรับพัสดุในงานจ้างก่อสร้างก่อนดำเนินการ

สัญลักษณ์
- ต้นปาล์ม
- ไม้ยืนต้น
- รื้อถอนต้นปาล์ม, รื้อถอนไม้ยืนต้น
- ไม้ยืนต้น (คงไว้)
- ต้นปาล์ม (คงไว้)
- ม้านั่ง รูปแบบที่ 1
- จุดอ้างอิงพิกัดเริ่มงานก่อสร้าง

กรมทรัพยากรน้ำ

โครงการอนุรักษ์พื้นฟู คลองบางเขาแม่ พร้อมระบบกระจายน้ำ
ตำบลเขาต่อ อำเภอปลายพระยา จังหวัดกระบี่
หมวด " ค " งานปรับปรุงคลองบางเขาแม่
แปลนและรูปตัดตามยาว กม.ที่ 3+800 ถึง กม.ที่ 4+000

ผู้รับจ้าง : มหาวิทยาลัยเกษตรศาสตร์ วิทยาเขตเฉลิมพระเกียรติ จังหวัดสกลนคร

สำรวจ	(นายกิตติพล เกสุวดี)		
ออกแบบ	(ผศ.ดร.วิษณุวงศ์ กรีพละ สย.9270)		
เปียนแบบ	(นายสิทธินนท์ ทิวาวงษ์)	ว). อินทรุ	
ตรวจแบบ	(ชศ.ดร.ยอดเกียรติ มงคุณดี สย.7309)	(ผศ.กิตติพล จตุรงค์) ผู้อำนวยโครงการ	
แบบเลขที่	สพน 006/65	แบบแผ่นที่ R2-012/022	628

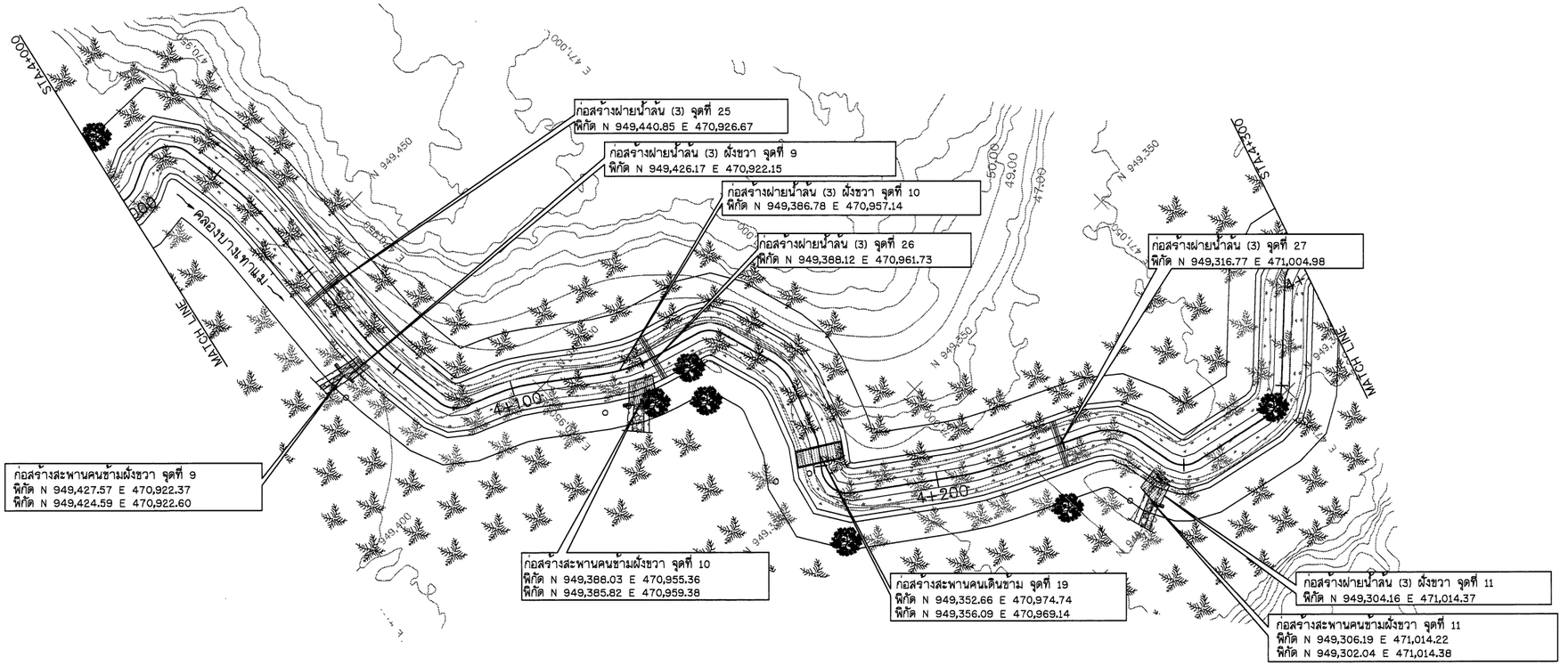

แปลน
มาตราส่วน 1:500

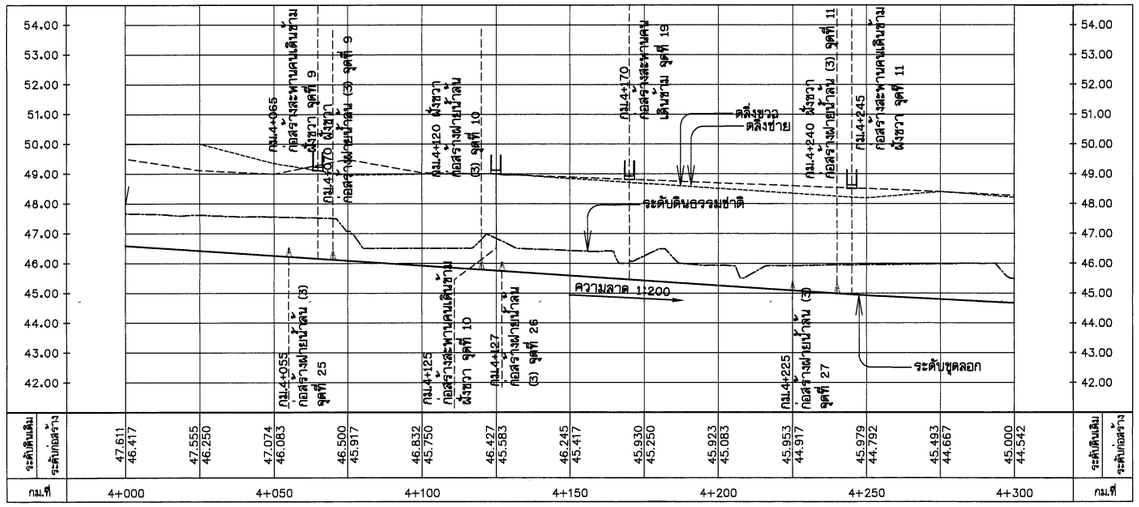

รูปตัดตามยาว
มาตราส่วน แนวตั้ง 1:100
แนวนอน 1:1,000

สัญลักษณ์
- ต้นปาล์ม
- ไม้ยืนต้น
- รื้อถอนต้นปาล์ม, รื้อถอนไม้ยืนต้น
- ไม้ยืนต้น (คงไว้)
- ต้นปาล์ม (คงไว้)
- ม้านั่ง รูปแบบที่ 1
- จุดอ้างอิงพิกัดเริ่มงานก่อสร้าง

หมายเหตุ
1. ระดับ (ร.ท.ก.) และมิติต่าง ๆ กำหนดเป็นเมตร ระยะทางเป็นกิโลเมตร นอกจากแสดงไว้เป็นอย่างอื่น
2. สัญลักษณ์ คำย่อ ดูแบบแผ่นที่ ก3-001/005
3. สรุปรายละเอียดโครงการ ดูแบบแผ่นที่ ก3-002/005 ถึง ก3-004/005
4. ข้อกำหนดเกี่ยวกับแบบแปลน มาตรการป้องกันฯ ข้อกำหนดงานก่อสร้าง ดูแบบแผ่นที่ ก3-005/005
5. แปลนทั่วไปงานปรับปรุงคลองบางเท่าแม่ ดูแบบแผ่นที่ ค1-001/006
6. แบบทั่วไปรูปตัดตามขวาง รูปแบบทางเดิน ดูแบบแผ่นที่ ค3-001/010 ถึง ค3-003/010
7. แบบทั่วไปกำแพงกันดิ่ง และรางระบายน้ำ ดูแบบแผ่นที่ ค3-004/010 ถึง ค3-010/010
8. อาคารประกอบ ดูแบบแผ่นที่ ค5-001/033 ถึง ค5-033/033
9. งานระบบไฟฟ้า งานปรับปรุงคลองบางเท่าแม่ ดูแบบแผ่นที่ ค6-001/007 ถึง ค6-007/007
10. ตำแหน่งก่อสร้างฝายน้ำล้น สะพานคนข้าม สะพานรถยนต์ ม้านั่ง อาคารพักคอย สามารถเปลี่ยนย้ายตำแหน่งได้ ตามความเหมาะสมของภูมิประเทศจริง ทั้งนี้ จะต้องได้รับความเห็นชอบจากคณะกรรมการตรวจรับพัสดุในงานจ้างก่อสร้าง ก่อนดำเนินการ

กรมทรัพยากรน้ำ

โครงการอนุรักษ์ฟื้นฟู คลองบางเท่าแม่ พร้อมระบบกระจายน้ำ
ตำบลเชากต่อ อำเภอปลายพระยา จังหวัดกระบี่
หมวด " ค " งานปรับปรุงคลองบางเท่าแม่
แปลนและรูปตัดตามยาว ก.ม.ที่ 4+000 ถึง ก.ม.ที่ 4+300

ผู้รับจ้าง : มหาวิทยาลัยเกษตรศาสตร์ วิทยาเขตเฉลิมพระเกียรติ จังหวัดสกลนคร			
สำรวจ	(นายกฤษฎ์ เกตุวดี)	ชื่อ ตำแหน่ง ผู้อำนวยการโครงการ	
ออกแบบ	(ผศ.ดร.วิษ์วงศ์ กรีพละ สย.9270)		
เขียนแบบ	(นายณัฐนนท์ ทิวาวงษ์)		
ตรวจแบบ	(รศ.ดร.ธเนศวีร์ มงคุณี สย.7309)		
แบบเลขที่	สทน 008/65	แบบแผ่นที่ R2-013/022	628

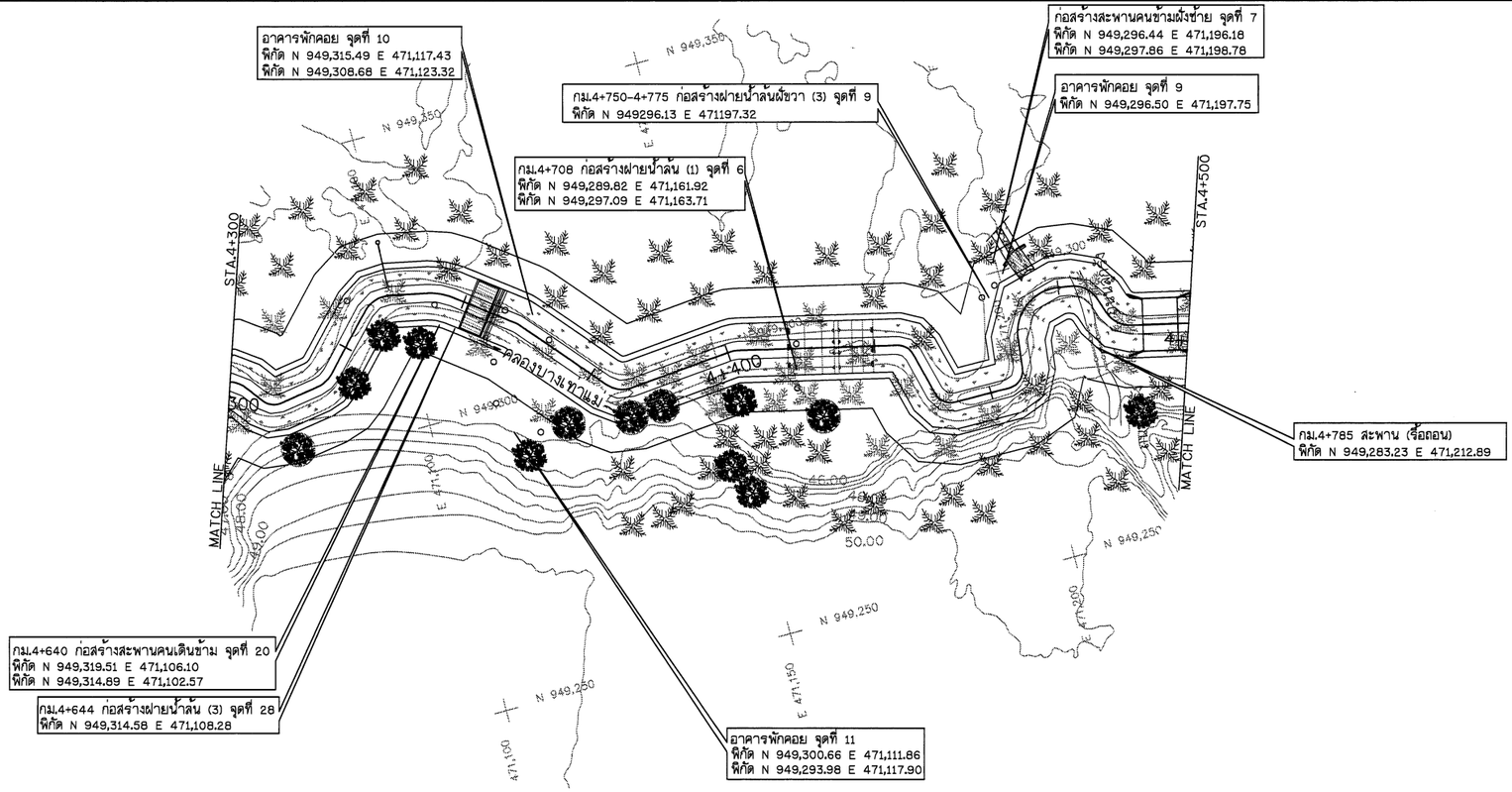

แปลน
มาตราส่วน 1:500

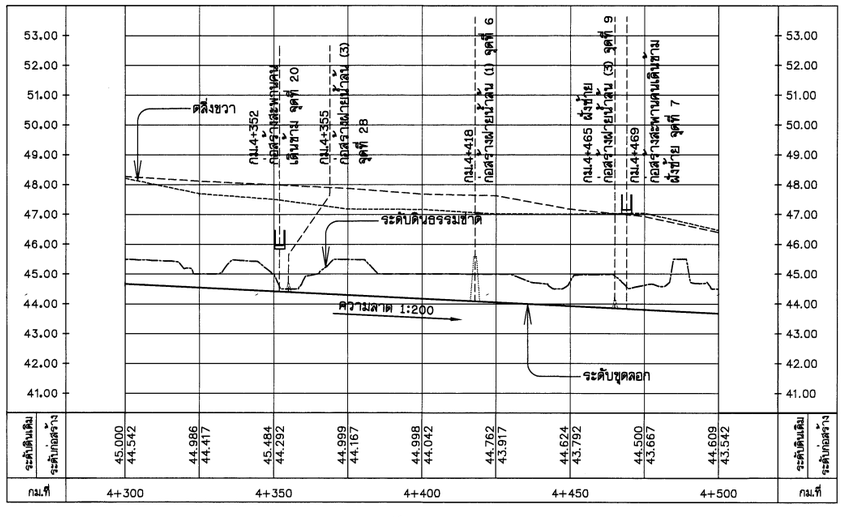

รูปตัดตามยาว
มาตราส่วน แนวตั้ง 1:100
แนวนอน 1:1,000

หมายเหตุ

1. ระดับ (ร.ท.ก.) และมิติต่าง ๆ กำหนดเป็นเมตร ระยะทางเป็นกิโลเมตร นอกจากแสดงไว้เป็นอย่างอื่น
2. สัญลักษณ์ คำย่อ ดูแบบแผ่นที่ ก3-001/005
3. สรุปรายละเอียดโครงการ ดูแบบแผ่นที่ ก3-002/005 ถึง ก3-004/005
4. ข้อกำหนดเกี่ยวกับแบบแปลน มาตรการป้องกันฯ ข้อกำหนดงานก่อสร้าง ดูแบบแผ่นที่ ก3-005/005
5. แปลนทั่วไปงานปรับปรุงคลองบางเท่าแม่ ดูแบบแผ่นที่ ค1-001/006
6. แบบทั่วไปรูปตัดตามขวาง รูปแบบทางเดิน ดูแบบแผ่นที่ ค3-001/010 ถึง ค3-003/010
7. แบบทั่วไปกำแพงกันดิน และรางระบายน้ำ ดูแบบแผ่นที่ ค3-004/010 ถึง ค3-010/010
8. อาคารประกอบ ดูแบบแผ่นที่ ค5-001/033 ถึง ค5-033/033
9. งานระบบไฟฟ้า งานปรับปรุงคลองบางเท่าแม่ ดูแบบแผ่นที่ ค6-001/007 ถึง ค6-007/007
10. ตำแหน่งก่อสร้างฝายน้ำล้น สะพานคนข้าม สะพานรถยนต์ ม้านั่ง อาคารพักคอย สามารถเปลี่ยนย้ายตำแหน่งได้ตามความเหมาะสมของภูมิประเทศจริง ทั้งนี้ จะต้องได้รับความเห็นชอบจากคณะกรรมการตรวจรับพัสดุในงานจ้างก่อสร้างก่อนดำเนินการ

สัญลักษณ์
- ต้นปาล์ม
- ไม้ยืนต้น
- รื้อถอนต้นปาล์ม, รื้อถอนไม้ยืนต้น
- ไม้ยืนต้น (คงไว้)
- ต้นปาล์ม (คงไว้)
- ม้านั่ง รูปแบบที่ 1
- จุดอ้างอิงพิกัดเริ่มงานก่อสร้าง

กรมทรัพยากรน้ำ

โครงการอนุรักษ์ฟื้นฟู คลองบางเท่าแม่ พร้อมระบบกระจายน้ำ
ตำบลเขาต่อ อำเภอปลายพระยา จังหวัดกระบี่
หมวด " ค " งานปรับปรุงคลองบางเท่าแม่
แปลนและรูปตัดตามยาว กม.ที่ 4+300 ถึง กม.ที่ 4+500

ผู้รับจ้าง : มหาวิทยาลัยเกษตรศาสตร์ วิทยาเขตเฉลิมพระเกียรติ จังหวัดสกลนคร

สำรวจ	(นายกฤตณ เกตุภูมิ)		
ออกแบบ	(ผศ.ดร.วิษวัฒ กริชยะ สย.9270)		
เขียนแบบ	(นายณัฐพันท์ ทิวาวงษ์)	ตรวจ	(ผศ.ทศพล จตุระบุล) ผู้จัดการโครงการ
ตรวจแบบ	(รศ.ดร.ชลเกียรติ มองภูมิ สย.7309)		
แบบเลขที่	สทน. 006/65	แบบแผ่นที่	ค2-014/022	628

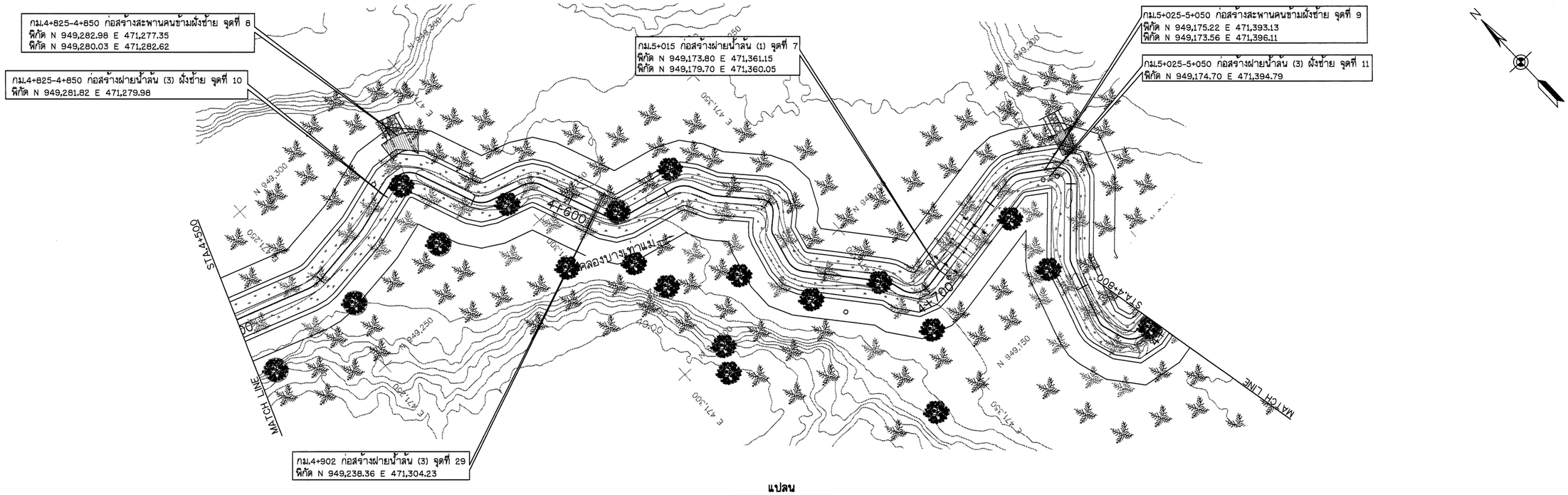

แปลน

มาตราส่วน 1:500

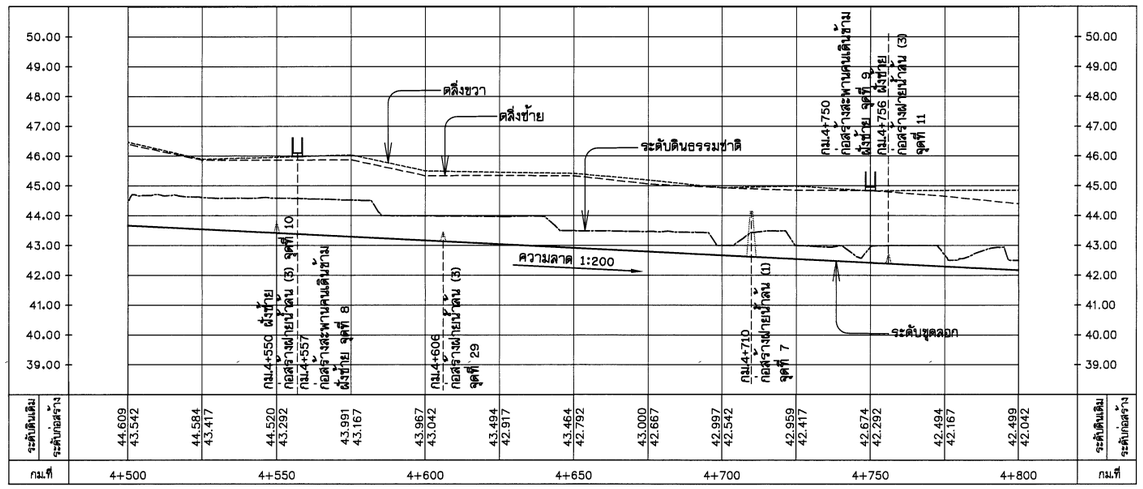

รูปตัดตามยาว

มาตราส่วน แนวตั้ง 1:100
แนวนอน 1:1,000

หมายเหตุ

1. ระดับ (ร.ท.ก) และมิติต่าง ๆ กำหนดเป็นเมตร ระยะทางเป็นกิโลเมตร นอกจากแสดงไว้เป็นอย่างอื่น
2. สัญลักษณ์ คำย่อ ดูแบบแผ่นที่ ก3-001/005
3. สรุปรายละเอียดโครงการ ดูแบบแผ่นที่ ก3-002/005 ถึง ก3-004/005
4. ข้อกำหนดเกี่ยวกับแบบแปลน มาตรการป้องกันฯ ข้อกำหนดงานก่อสร้าง ดูแบบแผ่นที่ ก3-005/005
5. แปลนทั่วไปงานปรับปรุงคลองบางเท่าแม่ ดูแบบแผ่นที่ ค1-001/006
6. แบบทั่วไปรูปตัดตามขวาง รูปแบบทางเดิน ดูแบบแผ่นที่ ค3-001/010 ถึง ค3-003/010
7. แบบทั่วไปกำแพงกันดิ่ง และรางระบายน้ำ ดูแบบแผ่นที่ ค3-004/010 ถึง ค3-010/010
8. อาคารประกอบ ดูแบบแผ่นที่ ค5-001/033 ถึง ค5-033/033
9. งานระบบไฟฟ้า งานปรับปรุงคลองบางเท่าแม่ ดูแบบแผ่นที่ ค6-001/007 ถึง ค6-007/007
10. ตำแหน่งก่อสร้างฝายน้ำล้น สะพานคนข้าม สะพานรถยนต์ ม้านั่ง อาคารพักคอย สามารถเปลี่ยนย้ายตำแหน่งได้ตามความเหมาะสมของภูมิประเทศจริง ทั้งนี้ จะต้องได้รับความเห็นชอบจากคณะกรรมการตรวจรับพัสดุในงานจ้างก่อสร้างก่อนดำเนินการ

สัญลักษณ์

- ต้นปาล์ม
- ไม้ยืนต้น
- รื้อถอนต้นปาล์ม, รื้อถอนไม้ยืนต้น
- ไม้ยืนต้น (คงไว้)
- ต้นปาล์ม (คงไว้)
- ม้านั่ง รูปแบบที่ 1
- จุดอ้างอิงพิกัดเริ่มงานก่อสร้าง

กรมทรัพยากรน้ำ

โครงการอนุรักษ์ฟื้นฟู คลองบางเท่าแม่ พร้อมระบบกระจายน้ำ
ตำบลเขาต่อ อำเภอปลายพระยา จังหวัดกระบี่
หมวด " ค " งานปรับปรุงคลองบางเท่าแม่
แปลนและรูปตัดตามยาว กม.ที่ 4+500 ถึง กม.ที่ 4+800

ผู้รับจ้าง : มหาวิทยาลัยเกษตรศาสตร์ วิทยาเขตเฉลิมพระเกียรติ จังหวัดกาญจนบุรี

สำรวจ	(นายกฤษณ เกษรมี)	ชื่อ ดำแหน่ง	
ออกแบบ	(ผศ.ดร.วิษวัฒ กริ่งสละ สย.9270)		
เขียนแบบ	(นายศักดินนท์ ทิวาวงษ์)		
ตรวจแบบ	(รศ.ดร.ถวเกียรติ์ แดงศรี สย.7309)	(ผศ.เทพล จตุระบุล) ผู้อำนวยการโครงการ	
แบบเลขที่	สทน 008/65	แบบแผ่นที่ R2-015/022	628

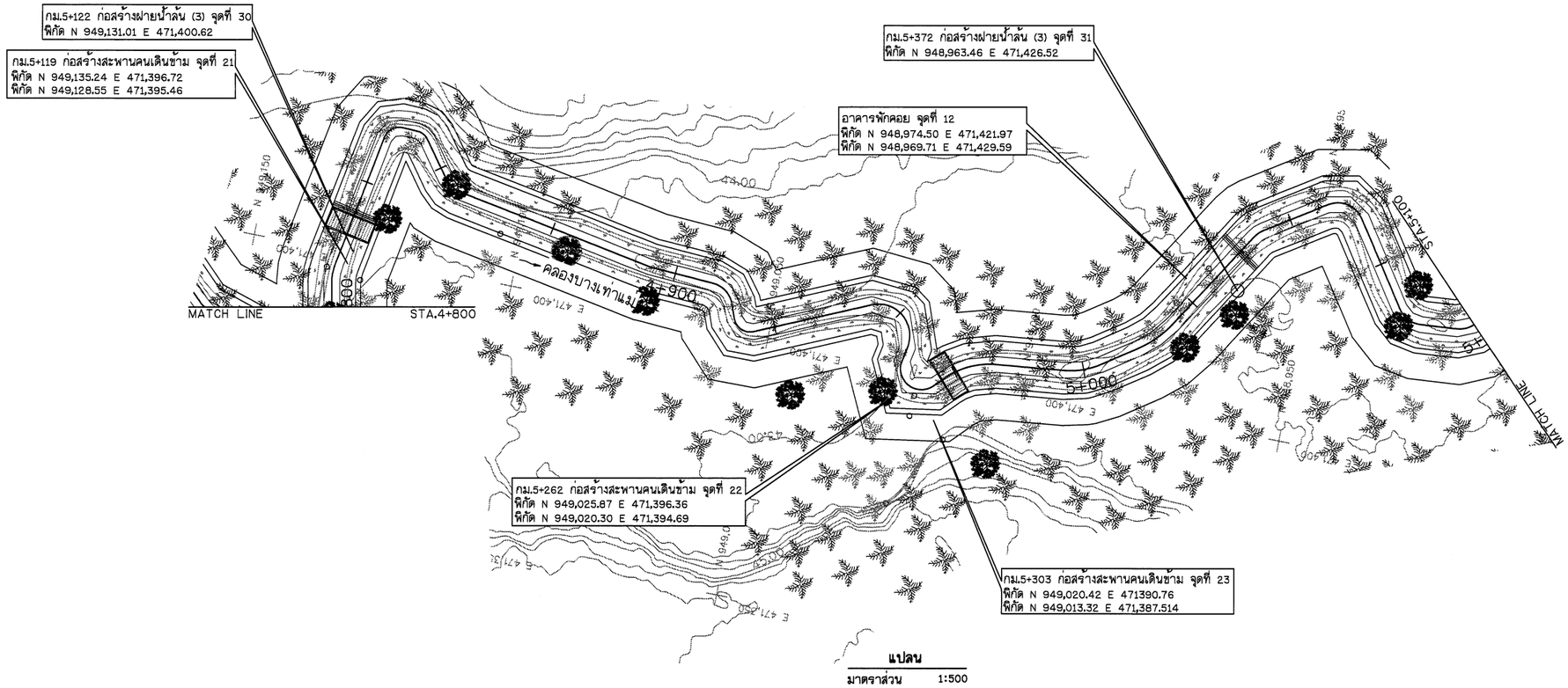

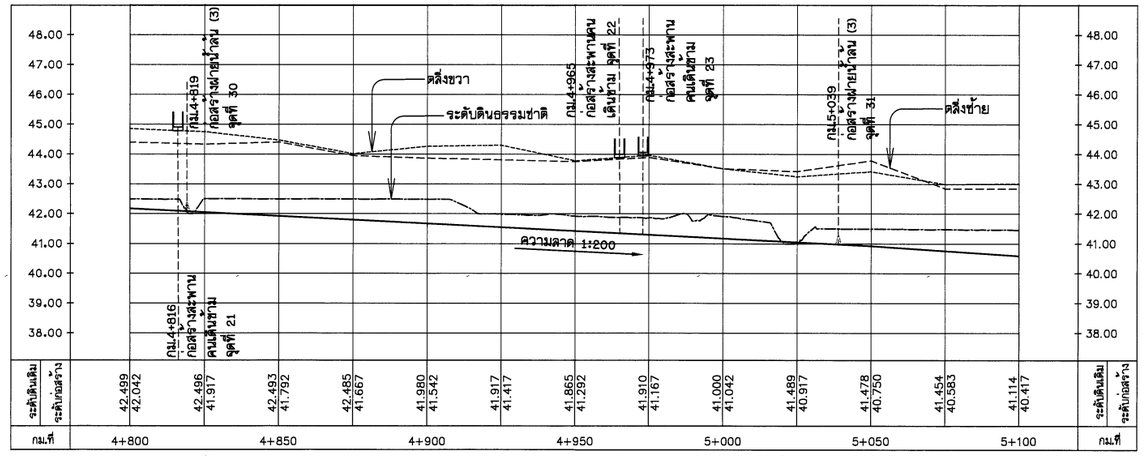

รูปตัดตามยาว

มาตราส่วน แนวตั้ง 1:100
แนวนอน 1:1,000

หมายเหตุ

1. ระดับ (ร.ท.ก.) และมิติต่าง ๆ กำหนดเป็นเมตร ระยะทางเป็นกิโลเมตร นอกจากแสดงไว้เป็นอย่างอื่น
2. สัญลักษณ์ คำย่อ ดูแบบแผ่นที่ ก3-001/005
3. สรุปรายละเอียดโครงการ ดูแบบแผ่นที่ ก3-002/005 ถึง ก3-004/005
4. ข้อกำหนดเกี่ยวกับแบบแปลน มาตรการป้องกันฯ ข้อกำหนดงานก่อสร้าง ดูแบบแผ่นที่ ก3-005/005
5. แปลนทั่วไปงานปรับปรุงคลองบางเท่าแม่ ดูแบบแผ่นที่ ค1-001/006
6. แบบทั่วไปรูปตัดตามขวาง รูปแบบทางเดิน ดูแบบแผ่นที่ ค3-001/010 ถึง ค3-003/010
7. แบบทั่วไปกำแพงกันดิน และรางระบายน้ำ ดูแบบแผ่นที่ ค3-004/010 ถึง ค3-010/010
8. อาคารประกอบ ดูแบบแผ่นที่ ค5-001/033 ถึง ค5-033/033
9. งานระบบไฟฟ้า งานปรับปรุงคลองบางเท่าแม่ ดูแบบแผ่นที่ ค6-001/007 ถึง ค6-007/007
10. ตำแหน่งก่อสร้างฝายน้ำล้น สะพานคนข้าม สะพานรถยนต์ ม้านั่ง อาคารพักคอย สามารถเปลี่ยนย้ายตำแหน่งได้ ตามความเหมาะสมของภูมิประเทศจริง ทั้งนี้ จะต้องได้รับความเห็นชอบจากคณะกรรมการตรวจรับพัสดุในงานจ้างก่อสร้าง ก่อนดำเนินการ

สัญลักษณ์
- ต้นปาล์ม
- ไม้ยืนต้น
- รื้อถอนต้นปาล์ม, รื้อถอนไม้ยืนต้น
- ไม้ยืนต้น (คงใว้)
- ต้นปาล์ม (คงใว้)
- ม้านั่ง รูปแบบที่ 1
- จุดอ้างอิงพิกัดเริ่มงานก่อสร้าง

กรมทรัพยากรน้ำ

โครงการอนุรักษ์พื้นฟู คลองบางเท่าแม่ พร้อมระบบกระจายน้ำ
ตำบลเขาต่อ อำเภอปลายพระยา จังหวัดกระบี่
หมวด " ค " งานปรับปรุงคลองบางเท่าแม่
แปลนและรูปตัดตามยาว กม.ที่ 4+800 ถึง กม.ที่ 5+100

ผู้รับจ้าง : มหาวิทยาลัยเกษตรศาสตร์ วิทยาเขตเฉลิมพระเกียรติ จังหวัดสกลนคร			
สำรวจ	(นายกตพล เกตุวดี)		
ออกแบบ	(ผศ.ดร.จิรบ่วง กริ่งผล สย.9270)		
เขียนแบบ	(นายสิทินท์ ทิวาวงษ์)	(ผศ.ดร.พล จุฬรมุล) ผู้อำนวยการโครงการ	
ตรวจแบบ	(รศ.ดร.ชาลิสา มองพูลี สย.7309)		
แบบแผ่นที่	สพน. 006/65	แบบแผ่นที่	R2-016/022	628

กม.5+514 ก่อสร้างฝายน้ำล้น (3) จุดที่ 32
พิกัด N 948,870.42 E 471,464.37

กม.5+512 ก่อสร้างสะพานคนเดินข้าม จุดที่ 24
พิกัด N 948,875.10 E 471,461.07
พิกัด N 948,868.39 E 471,458.88

กม.5+545 ก่อสร้างสะพานคนเดินข้าม จุดที่ 25
พิกัด N 948,851.92 E 471,485.45
พิกัด N 948,850.80 E 471,477.22

กม.5+620 ก่อสร้างสะพานรถยนต์ จุดที่ 5
พิกัด N 948,775.71 E 471,492.42

กม.5+625 ก่อสร้างฝายน้ำล้น (1) จุดที่ 8
พิกัด N 948,773.14 E 471,487.58
พิกัด N 948,773.20 E 471,496.59

อาคารพักคอย จุดที่ 13
พิกัด N 948,790.99 E 471,483.58
พิกัด N 948,781.99 E 471,483.51

ก่อสร้างฝายน้ำล้น (3) ฝั่งขวา จุดที่ 12
พิกัด N 948,726.50 E 471,471.32

ก่อสร้างสะพานคนข้ามฝั่งขวา จุดที่ 12
พิกัด N 948,728.90 E 471,474.05
พิกัด N 948,729.32 E 471,468.71

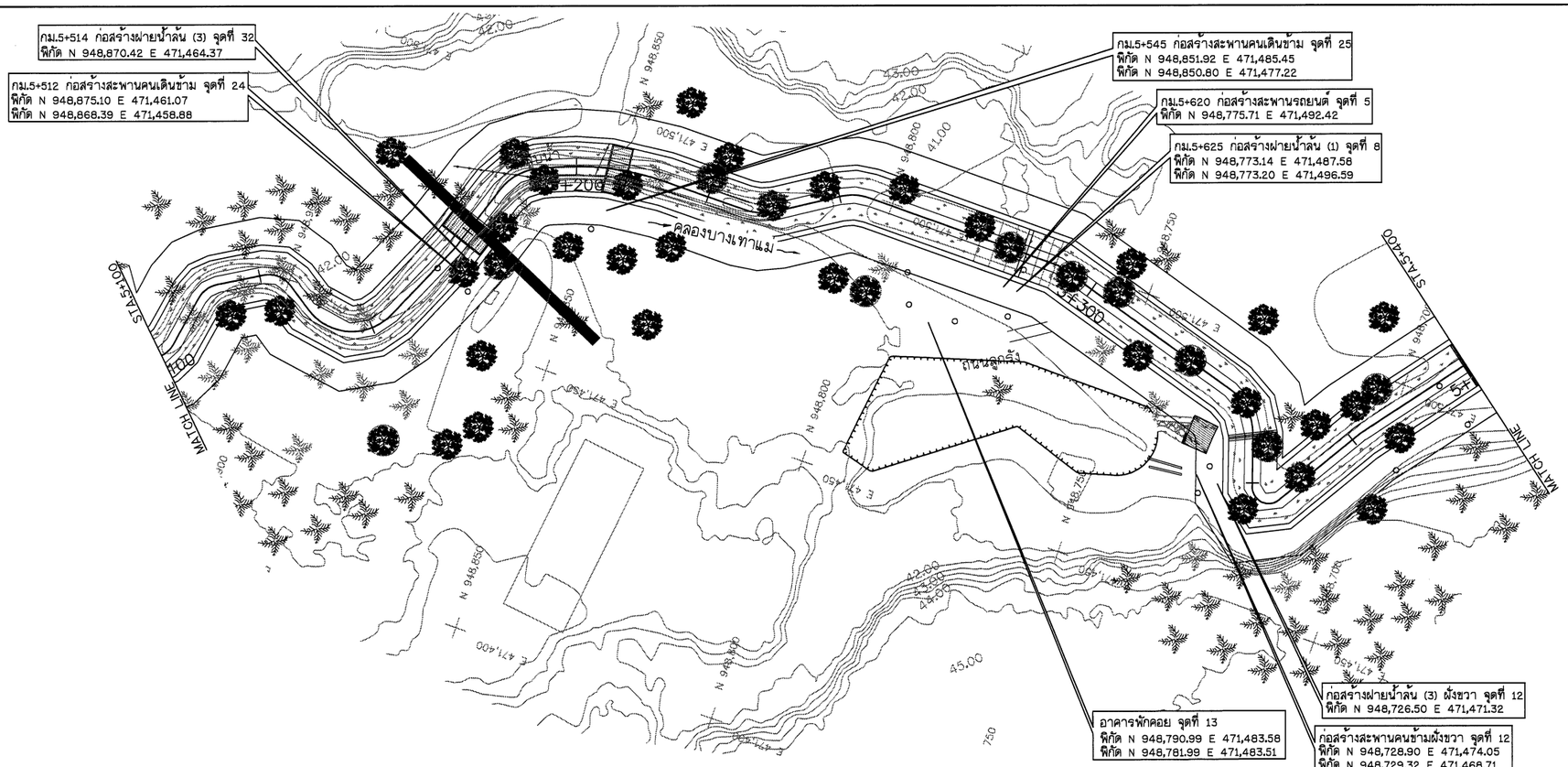

แปลน
มาตราส่วน 1:500

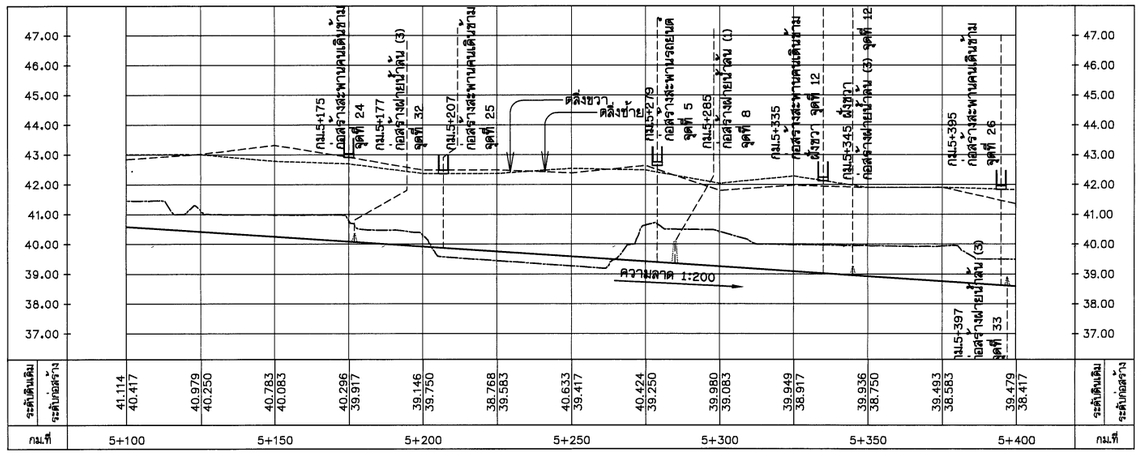

รูปตัดตามยาว
มาตราส่วน แนวตั้ง 1:100
แนวนอน 1:1,000

หมายเหตุ

1. ระดับ (ร.ท.ก.) และมิติต่าง ๆ กำหนดเป็นเมตร ระยะทางเป็นกิโลเมตร นอกจากแสดงไว้เป็นอย่างอื่น
2. สัญลักษณ์ คำย่อ ดูแบบแผ่นที่ ก3-001/005
3. สรุปรายละเอียดโครงการ ดูแบบแผ่นที่ ก3-002/005 ถึง ก3-004/005
4. ข้อกำหนดเกี่ยวกับแบบแปลน มาตรการป้องกันฯ ข้อกำหนดงานก่อสร้าง ดูแบบแผ่นที่ ก3-005/005
5. แปลนทั่วไปงานปรับปรุงคลองบางเท่าแม่ ดูแบบแผ่นที่ ค1-001/006
6. แบบทั่วไปรูปตัดตามขวาง รูปแบบทางเดิน ดูแบบแผ่นที่ ค3-001/010 ถึง ค3-003/010
7. แบบทั่วไปกำแพงกันดิน และรางระบายน้ำ ดูแบบแผ่นที่ ค3-004/010 ถึง ค3-010/010
8. อาคารประกอบ ดูแบบแผ่นที่ ค5-001/033 ถึง ค5-033/033
9. งานระบบไฟฟ้า งานปรับปรุงคลองบางเท่าแม่ ดูแบบแผ่นที่ ค6-001/007 ถึง ค6-007/007
10. ตำแหน่งก่อสร้างฝายน้ำล้น สะพานคนข้าม สะพานรถยนต์ ม้านั่ง อาคารพักคอย สามารถเปลี่ยนย้ายตำแหน่งได้ ตามความเหมาะสมของภูมิประเทศจริง ทั้งนี้ จะต้องได้รับความเห็นชอบจากคณะกรรมการตรวจรับพัสดุในงานจ้างก่อสร้าง ก่อนดำเนินการ

สัญลักษณ์
- ต้นปาล์ม
- ไม้ยืนต้น
- ซื้อถอนต้นปาล์ม ซื้อถอนไม้ยืนต้น
- ไม้ยืนต้น (คงไว้)
- ต้นปาล์ม (คงไว้)
- ม้านั่ง รูปแบบที่ 1
- จุดอ้างอิงพิกัดเริ่มงานก่อสร้าง

กรมทรัพยากรน้ำ

โครงการอนุรักษ์พื้นฟู คลองบางเท่าแม่ พร้อมระบบกระจายน้ำ
ตำบลเขาต่อ อำเภอปลายพระยา จังหวัดกระบี่
หมวด " ค " งานปรับปรุงคลองบางเท่าแม่
แปลนและรูปตัดตามยาว กม.ที่ 5+100 ถึง กม.ที่ 5+400

ผู้รับจ้าง : มหาวิทยาลัยเกษตรศาสตร์ วิทยาเขตเฉลิมพระเกียรติ จังหวัดสกลนคร

สำรวจ	(นายศศิล เกสุสิ)	ชื่อ. ..... (ผศ.ดร.ชัยณรงค์ ชูระมุล) ผู้อำนวยการโครงการ		
ออกแบบ	(ผศ.ดร.วิษณุวงศ์ กรีพิชล สย.9270)			
เขียนแบบ	(นายณัฐนันท์ ทิวาวงษ์)			
ตรวจแบบ	(จงลงกลเกียรติ์ แดงชูสี สย.7309)			
แบบเลขที่	สทน. 006/65	แบบแผ่นที่	ค2-017/022	628

เพิง (รื้อถอน)
พิกัด N 948,690.51 E 471,525.44
พิกัด N 948,688.00 E 471,533.69

เพิง (รื้อถอน)
พิกัด N 948,684.37 E 471,548.71
พิกัด N 948,677.11 E 471,558.21

เพิง (รื้อถอน)
พิกัด N 948,692.60 E 471,513.13
พิกัด N 948,689.13 E 471,521.22

กอสร้างฝายน้ำล้น (3) จุดที่ 33
พิกัด N 948,687.43 E 471,503.35

ก่อสร้างสะพานคนเดินข้าม จุดที่ 26
พิกัด N 948,693.84 E 471,502.00
พิกัด N 948,686.55 E 471,497.06

งานทางเดินลอดใต้สะพาน

ก่อสร้างสะพานคนเดินข้าม จุดที่ 28
พิกัด N 948,605.05 E 471,628.77
พิกัด N 948,592.53 E 471,626.02

ก่อสร้างบันได
พิกัด N 948,593.05 E 471,625.92
พิกัด N 948,583.42 E 471,623.81

ก่อสร้างสะพานคนข้ามฝั่งซ้าย จุดที่ 10
พิกัด N 948,612.05 E 471,586.47
พิกัด N 948,612.42 E 471,590.13

สะพานทางหลวงหมายเลข 415
พิกัด N 948,604.35 E 471,596.43

ก่อสร้างฝายน้ำล้น (3) ฝั่งซ้าย จุดที่ 12
พิกัด N 948,612.50 E 471,588.51

ก่อสร้างฝายน้ำล้น (3) ฝั่งขวา จุดที่ 14
พิกัด N 948,603.25 E 471,587.12

ก่อสร้างสะพานคนเดินข้าม จุดที่ 27
พิกัด N 948,640.15 E 471,564.17
พิกัด N 948,640.28 E 471,557.36

ก่อสร้างฝายน้ำล้น (3) จุดที่ 34
พิกัด N 948,635.64 E 471,560.45

ก่อสร้างฝายน้ำล้น (3) ฝั่งขวา จุดที่ 13
พิกัด N 948,627.39 E 471,556.18

MATCH LINE

STA.5+400

STA.5+600

คลองบางเทาแม่

บุไผ่ยาย

เพิง

แปลน
มาตราส่วน 1:500

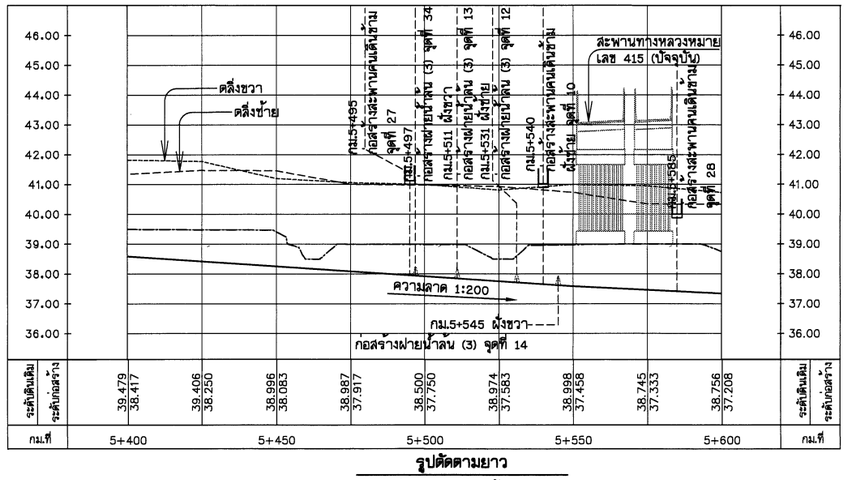

รูปตัดตามยาว
มาตราส่วน แนวตั้ง 1:100
แนวนอน 1:1,000

สัญลักษณ์
- ต้นปาล์ม
- ไม้ยืนต้น
- รื้อถอนต้นปาล์ม, รื้อถอนไม้ยืนต้น
- ไม้ยืนต้น (คงไว้)
- ต้นปาล์ม (คงไว้)
- ม้านั่ง รูปแบบที่ 1
- จุดอ้างอิงพิกัดเริ่มงานก่อสร้าง

หมายเหตุ
1. ระดับ (ร.ท.ก.) และมิติต่าง ๆ กำหนดเป็นเมตร ระยะทางเป็นกิโลเมตร นอกจากแสดงไว้เป็นอย่างอื่น
2. สัญลักษณ์ คำย่อ ดูแบบแผ่นที่ ก3-001/005
3. สรุปรายละเอียดโครงการ ดูแบบแผ่นที่ ก3-002/005 ถึง ก3-004/005
4. ข้อกำหนดเกี่ยวกับแบบแปลน มาตรการป้องกันฯ ข้อกำหนดงานก่อสร้าง ดูแบบแผ่นที่ ก3-005/005
5. แปลนทั่วไปงานปรับปรุงคลองบางเท่าแม่ ดูแบบแผ่นที่ ค1-001/006
6. แบบทั่วไปรูปตัดตามขวาง รูปแบบทางเดิน ดูแบบแผ่นที่ ค3-001/010 ถึง ค3-003/010
7. แบบทั่วไปกำแพงกันดิ่ง และรางระบายน้ำ ดูแบบแผ่นที่ ค3-004/010 ถึง ค3-010/010
8. อาคารประกอบ ดูแบบแผ่นที่ ค5-001/033 ถึง ค5-033/033
9. งานระบบไฟฟ้า งานปรับปรุงคลองบางเท่าแม่ ดูแบบแผ่นที่ ค6-001/007 ถึง ค6-007/007
10. ตำแหน่งก่อสร้างฝายน้ำล้น สะพานคนข้าม สะพานรถยนต์ ม้านั่ง อาคารพักคอย สามารถเปลี่ยนย้ายตำแหน่งได้ ตามความเหมาะสมของภูมิประเทศจริง ทั้งนี้ จะต้องได้รับความเห็นชอบจากคณะกรรมการตรวจรับพัสดุในงานจ้างก่อสร้าง ก่อนดำเนินการ

กรมทรัพยากรน้ำ

โครงการอนุรักษ์พื้นฟู คลองบางเท่าแม่ พร้อมระบบกระจายน้ำ
ตำบลเขาต่อ อำเภอปลายพระยา จังหวัดกระบี่
หมวด " ค " งานปรับปรุงคลองบางเท่าแม่
แปลนและรูปตัดตามยาว กม.ที่ 5+400 ถึง กม.ที่ 5+600

ผู้รับจ้าง : มหาวิทยาลัยเกษตรศาสตร์ วิทยาเขตเฉลิมพระเกียรติ จังหวัดสกลนคร

สำรวจ	(นายพศิน เกตุวดี)			
ออกแบบ	(ผศ.ดร.รัชน์วงศ์ กฤษดร สย.9270)			
เขียนแบบ	(นายศิวัสนันท์ ทิวาวงษ์)	(ผศ.ทศพล จตุรธนัส) ผู้อำนวยการโครงการ		
ตรวจแบบ	(จนตรงกอเกียรติ์ ฉลองศุลี สย.7309)			
แบบมาตรที่	สทน. 006/65	แบบแผ่นที่	ค2-018/022	628

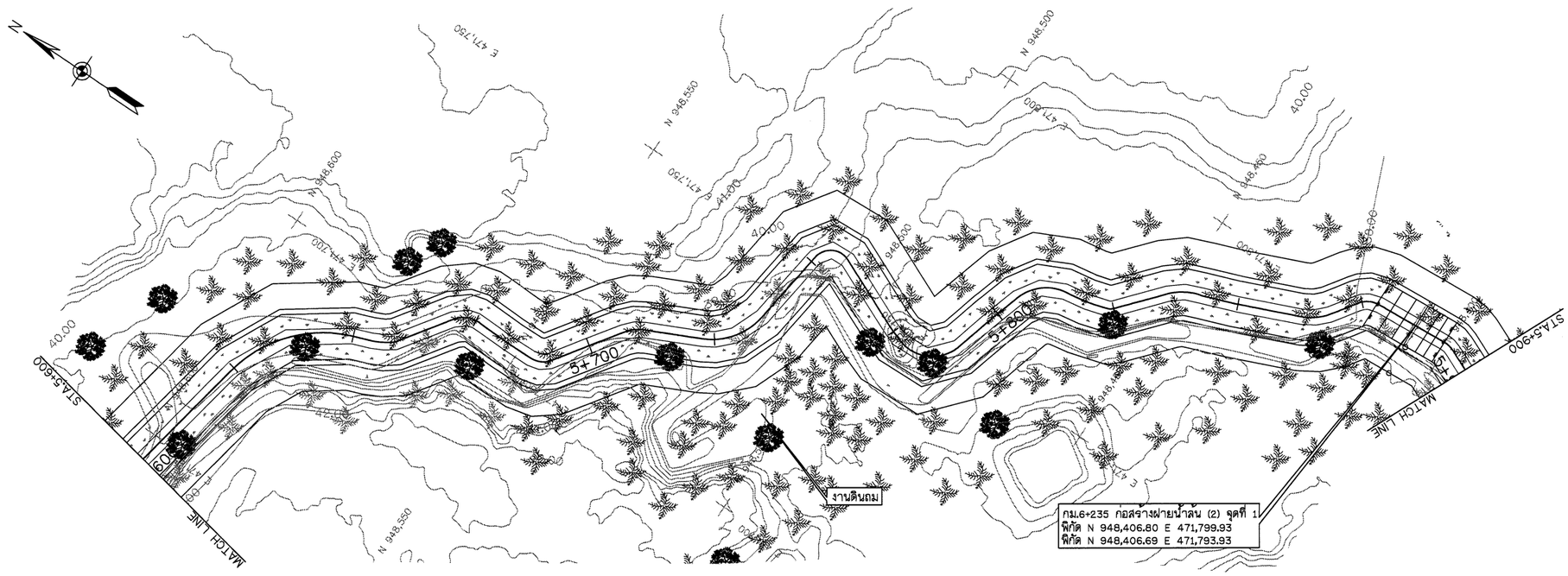

แปลน

มาตราส่วน 1:500

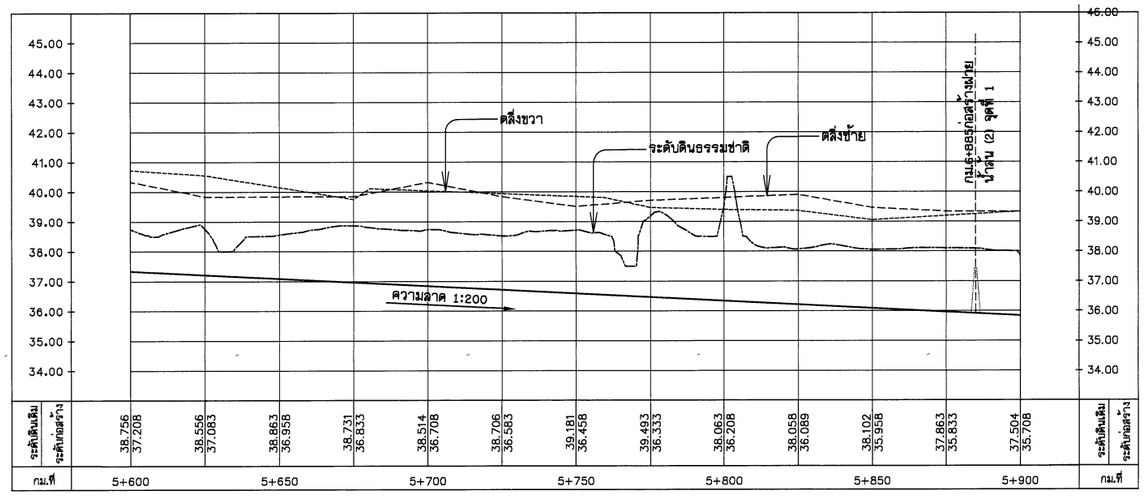

รูปตัดตามยาว

มาตราส่วน แนวตั้ง 1:100
แนวนอน 1:1,000

หมายเหตุ

1. ระดับ (ร.ท.ก.) และมิติต่าง ๆ กำหนดเป็นเมตร ระยะทางเป็นกิโลเมตร นอกจากแสดงไว้เป็นอย่างอื่น
2. สัญลักษณ์ คำย่อ ดูแบบแผ่นที่ ก3-001/005
3. สรุปรายละเอียดโครงการ ดูแบบแผ่นที่ ก3-002/005 ถึง ก3-004/005
4. ข้อกำหนดเกี่ยวกับแบบแปลน มาตรการป้องกันฯ ข้อกำหนดงานก่อสร้าง ดูแบบแผ่นที่ ก3-005/005
5. แปลนทั่วไปงานปรับปรุงคลองบางเท่าแม่ ดูแบบแผ่นที่ ค1-001/006
6. แบบทั่วไปรูปตัดตามขวาง รูปแบบทางเดิน ดูแบบแผ่นที่ ค3-001/010 ถึง ค3-003/010
7. แบบทั่วไปกำแพงกันดิน และรางระบายน้ำ ดูแบบแผ่นที่ ค3-004/010 ถึง ค3-010/010
8. อาคารประกอบ ดูแบบแผ่นที่ ค5-001/033 ถึง ค5-033/033
9. งานระบบไฟฟ้า งานปรับปรุงคลองบางเท่าแม่ ดูแบบแผ่นที่ ค6-001/007 ถึง ค6-007/007
10. ตำแหน่งก่อสร้างฝายน้ำล้น สะพานคนข้าม สะพานรถยนต์ ม้านั่ง อาคารพักคอย สามารถเปลี่ยนย้ายตำแหน่งได้ตามความเหมาะสมของภูมิประเทศจริง ทั้งนี้ จะต้องได้รับความเห็นชอบจากคณะกรรมการตรวจรับพัสดุในงานจ้างก่อสร้างก่อนดำเนินการ

สัญลักษณ์

- ต้นปาล์ม
- ไม้ยืนต้น
- รื้อถอนต้นปาล์ม, รื้อถอนไม้ยืนต้น
- ไม้ยืนต้น (คงไว้)
- ต้นปาล์ม (คงไว้)
- ม้านั่ง รูปแบบที่ 1
- จุดอ้างอิงพิกัดเริ่มงานก่อสร้าง

กรมทรัพยากรน้ำ

โครงการอนุรักษ์พื้นฟู คลองบางเท่าแม่ พร้อมระบบกระจายน้ำ
ตำบลเขาต่อ อำเภอปลายพระยา จังหวัดกระบี่
หมวด " ค " งานปรับปรุงคลองบางเท่าแม่
แปลนและรูปตัดตามยาว กม.ที่ 5+600 ถึง กม.ที่ 5+900

ผู้รับจ้าง : มหาวิทยาลัยเกษตรศาสตร์ วิทยาเขตเฉลิมพระเกียรติ จังหวัดสกลนคร

สำรวจ	(นายทศพล เกตุสิ)			
ออกแบบ	(ผศ.ดร.วิจิบวัฒน์ กชิพละ สย.9270)			
เขียนแบบ	(นายสิทธินนท์ ทิวาวัง)	ชื่อ).		
ตรวจแบบ	(รศ.ดร.ทองเกียรติ มังกุสี สย.7309)	(ผศ.ทศพล เกตุสิ) ผู้จัดการโครงการ		
แบบเลขที่	สทน. 006/65	แบบแผ่นที่	RE-018/022	628

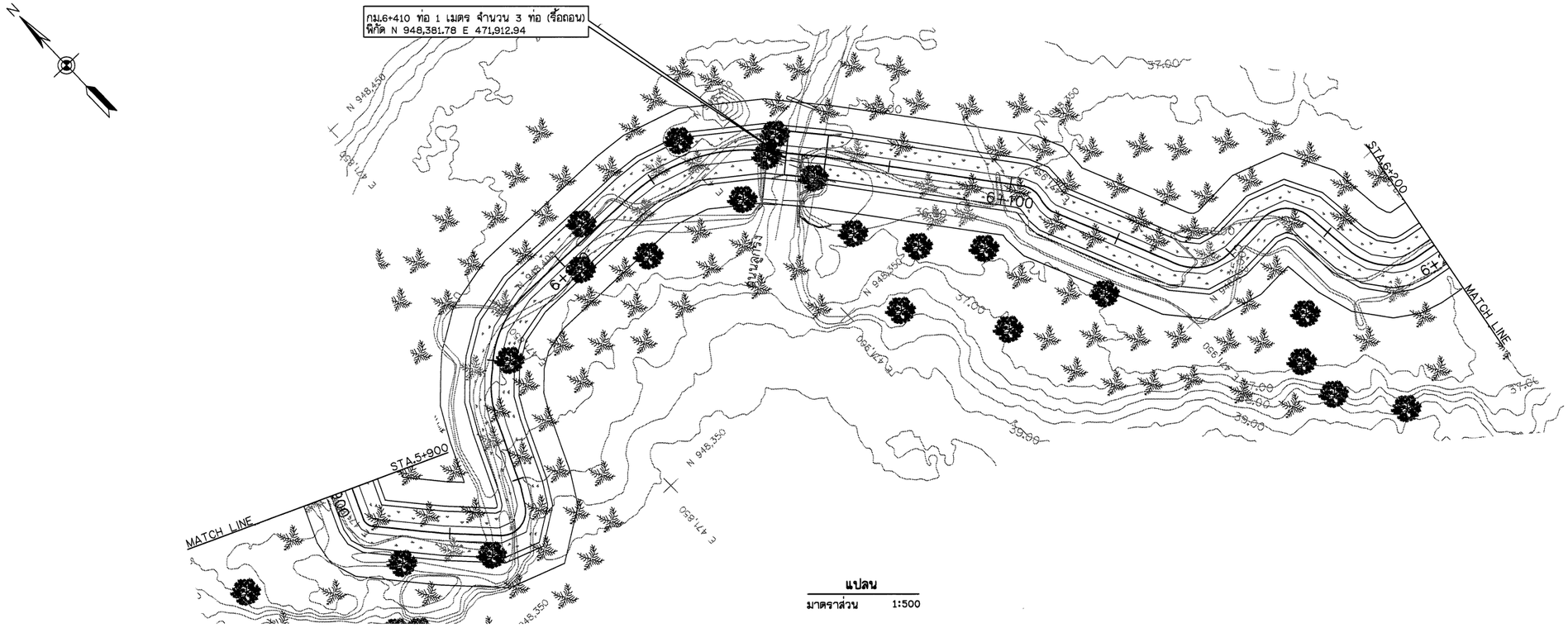

แปลน

มาตราส่วน 1:500

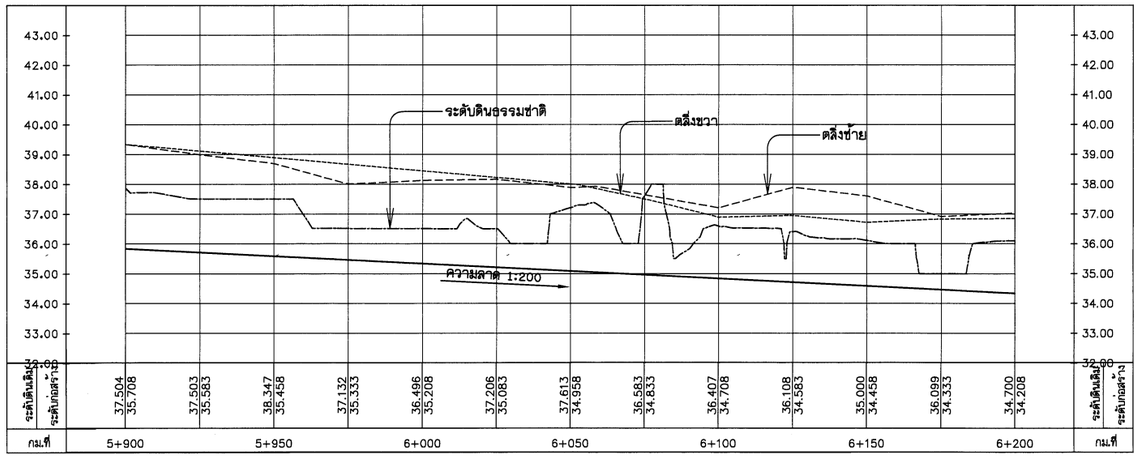

รูปตัดตามยาว

มาตราส่วน แนวตั้ง 1:100
แนวนอน 1:1,000

หมายเหตุ

1. ระดับ (ร.ท.ก.) และมิติต่าง ๆ กำหนดเป็นเมตร ระยะทางเป็นกิโลเมตร นอกจากแสดงไว้เป็นอย่างอื่น
2. สัญลักษณ์ คำย่อ ดูแบบแผ่นที่ ก3-001/005
3. สรุปรายละเอียดโครงการ ดูแบบแผ่นที่ ก3-002/005 ถึง ก3-004/005
4. ข้อกำหนดเกี่ยวกับแบบแปลน มาตรการป้องกันฯ ข้อกำหนดงานก่อสร้าง ดูแบบแผ่นที่ ก3-005/005
5. แปลนทั่วไปงานปรับปรุงคลองบางเท่าแม่ ดูแบบแผ่นที่ ค1-001/006
6. แบบทั่วไปรูปตัดตามขวาง รูปแบบทางเดิน ดูแบบแผ่นที่ ค3-001/010 ถึง ค3-003/010
7. แบบทั่วไปกำแพงกันดิง และรางระบายน้ำ ดูแบบแผ่นที่ ค3-004/010 ถึง ค3-010/010
8. อาคารประกอบ ดูแบบแผ่นที่ ค5-001/033 ถึง ค5-033/033
9. งานระบบไฟฟ้า งานปรับปรุงคลองบางเท่าแม่ ดูแบบแผ่นที่ ค6-001/007 ถึง ค6-007/007
10. ตำแหน่งก่อสร้างฝายน้ำล้น สะพานคนข้าม สะพานรถยนต์ ม้านั่ง อาคารพักคอย สามารถเปลี่ยนย้ายตำแหน่งได้ ตามความเหมาะสมของภูมิประเทศจริง ทั้งนี้ จะต้องได้รับความเห็นชอบจากคณะกรรมการตรวจรับพัสดุในงานจ้างก่อสร้าง ก่อนดำเนินการ

สัญลักษณ์
- ต้นปาล์ม
- ไม้ยืนต้น
- รื้อถอนต้นปาล์ม, รื้อถอนไม้ยืนต้น
- ไม้ยืนต้น (คงไว้)
- ต้นปาล์ม (คงไว้)
- ม้านั่ง รูปแบบที่ 1
- จุดอ้างอิงพิกัดเริ่มงานก่อสร้าง

กรมทรัพยากรน้ำ

โครงการอนุรักษ์พื้นฟู คลองบางเท่าแม่ พร้อมระบบกระจายน้ำ
ตำบลเขาต่อ อำเภอปลายพระยา จังหวัดกระบี่
หมวด " ค " งานปรับปรุงคลองบางเท่าแม่
แปลนและรูปตัดตามยาว กม.ที่ 5+900 ถึง กม.ที่ 6+200

ผู้รับจ้าง : มหาวิทยาลัยเกษตรศาสตร์ วิทยาเขตเฉลิมพระเกียรติ จังหวัดสกลนคร

สำรวจ	(นายกฤษณ บาญรัมย์)			
ออกแบบ	(ผศ.ดร.วิษณวัต กรีพละ สธ.9270)			
เขียนแบบ	(นายณัฐพันธ์ ทิวาวงษ์)	(ผศ.ทศพล จตุระภูล) ผู้จัดการโครงการ		
ตรวจแบบ	(ร.ต.ต.ดอนเกียรติ์ มองภูมิ สธ.7309)			
แบบเลขที่	สทน. 006/65	แบบแผ่นที่	ศ2-020/022	028

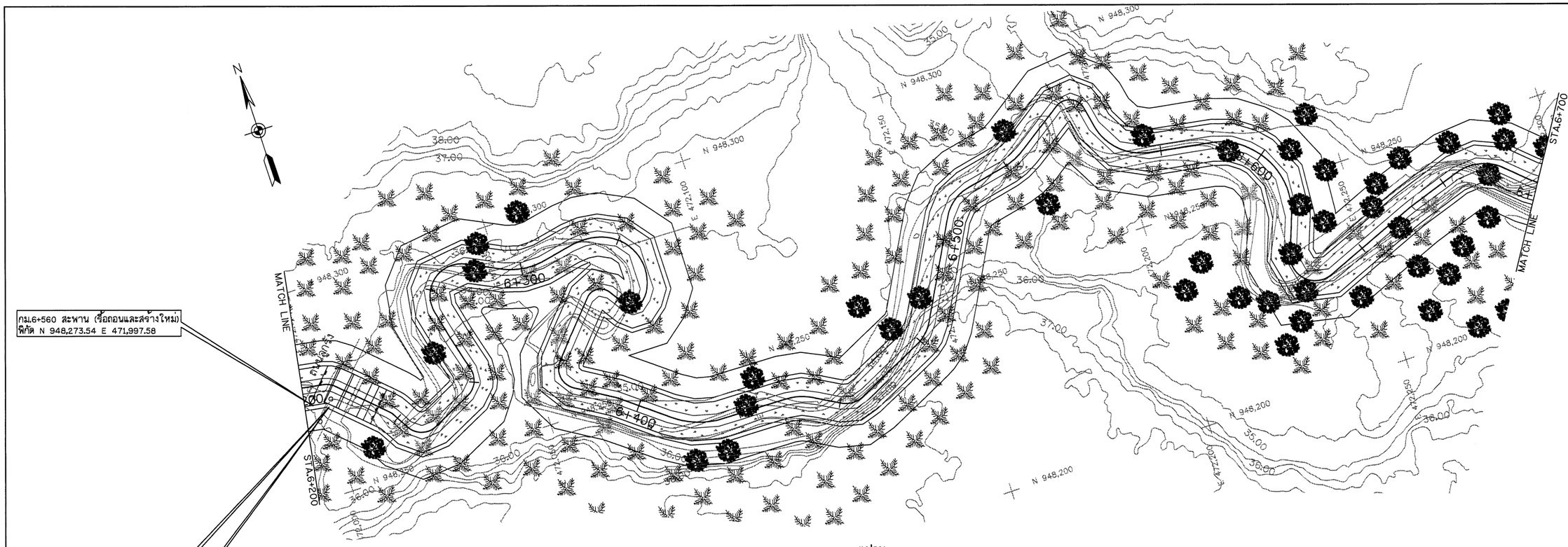

แปลน
มาตราส่วน 1:500

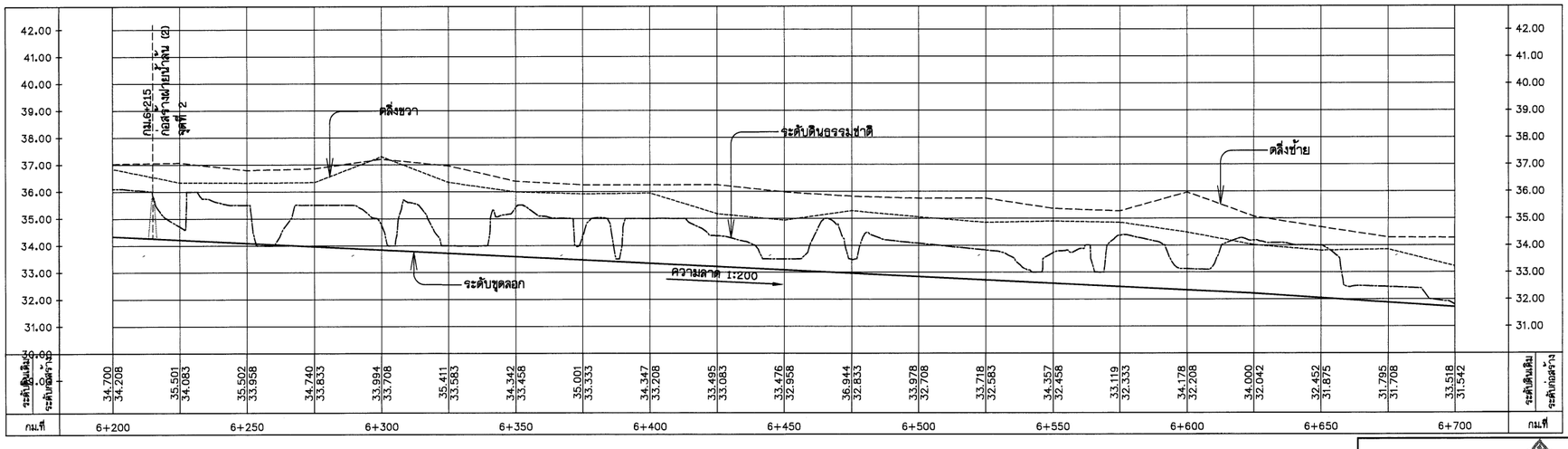

รูปตัดตามยาว
มาตราส่วน แนวตั้ง 1:100
แนวนอน 1:1,000

หมายเหตุ

1. ระดับ (ร.ท.ก) และมิติต่าง ๆ กำหนดเป็นเมตร ระยะทางเป็นกิโลเมตร นอกจากแสดงไว้เป็นอย่างอื่น
2. สัญลักษณ์ คำย่อ ดูแบบแผ่นที่ ก3-001/005
3. สรุปรายละเอียดโครงการ ดูแบบแผ่นที่ ก3-002/005 ถึง ก3-004/005
4. ข้อกำหนดเกี่ยวกับแบบแปลน มาตรการป้องกันฯ ข้อกำหนดงานก่อสร้าง ดูแบบแผ่นที่ ก3-005/005
5. แปลนทั่วไปงานปรับปรุงคลองบางเท่าแม่ ดูแบบแผ่นที่ ค1-001/006
6. แบบทั่วไปรูปตัดตามขวาง รูปแบบทางเดิน ดูแบบแผ่นที่ ค3-001/010 ถึง ค3-003/010
7. แบบทั่วไปกำแพงกันดิน และรางระบายน้ำ ดูแบบแผ่นที่ ค3-004/010 ถึง ค3-010/010
8. อาคารประกอบ ดูแบบแผ่นที่ ค5-001/033 ถึง ค5-033/033
9. งานระบบไฟฟ้า งานปรับปรุงคลองบางเท่าแม่ ดูแบบแผ่นที่ ค6-001/007 ถึง ค6-007/007
10. ตำแหน่งก่อสร้างฝายน้ำล้น สะพานคนข้าม สะพานรถยนต์ ม้านั่ง อาคารพักคอย สามารถเปลี่ยนย้ายตำแหน่งได้ตามความเหมาะสมของภูมิประเทศจริง ทั้งนี้ จะต้องได้รับความเห็นชอบจากคณะกรรมการตรวจรับพัสดุในงานจ้างก่อสร้างก่อนดำเนินการ

สัญลักษณ์
- ต้นปาล์ม
- ไม้ยืนต้น
- รื้อถอนต้นปาล์ม, รื้อถอนไม้ยืนต้น
- ไม้ยืนต้น (คงไว้)
- ต้นปาล์ม (คงไว้)
- ม้านั่ง รูปแบบที่ 1
- จุดอ้างอิงพิกัดเริ่มงานก่อสร้าง

กรมทรัพยากรน้ำ

โครงการอนุรักษ์ฟื้นฟู คลองบางเท่าแม่ พร้อมระบบกระจายน้ำ
ตำบลเขาต่อ อำเภอปลายพระยา จังหวัดกระบี่
หมวด " ค " งานปรับปรุงคลองบางเท่าแม่
แปลนและรูปตัดตามยาว กม.ที่ 6+200 ถึง กม.ที่ 6+700

ผู้รับจ้าง : มหาวิทยาลัยเกษตรศาสตร์ วิทยาเขตเฉลิมพระเกียรติ จังหวัดสกลนคร

สำรวจ	(นายศักดา เหตุรัตน์)	
ออกแบบ	(ผศ.ดร.วิษณ์วงศ์ กรีพละ สย.9270)	
เขียนแบบ	(นายศักดิ์ชัยพงศ์ ทิวาวงษ์)	ช). ..... (ผศ.ศักดา เหตุระตุล) ผู้อำนวยการโครงการ
ตรวจแบบ	(จพ.ตรงวุฒิเกียรติ มงคุณสิ สย.7309)	
แบบเลขที่	สทน. 006/65	แบบแผ่นที่ ค2-021/022 628

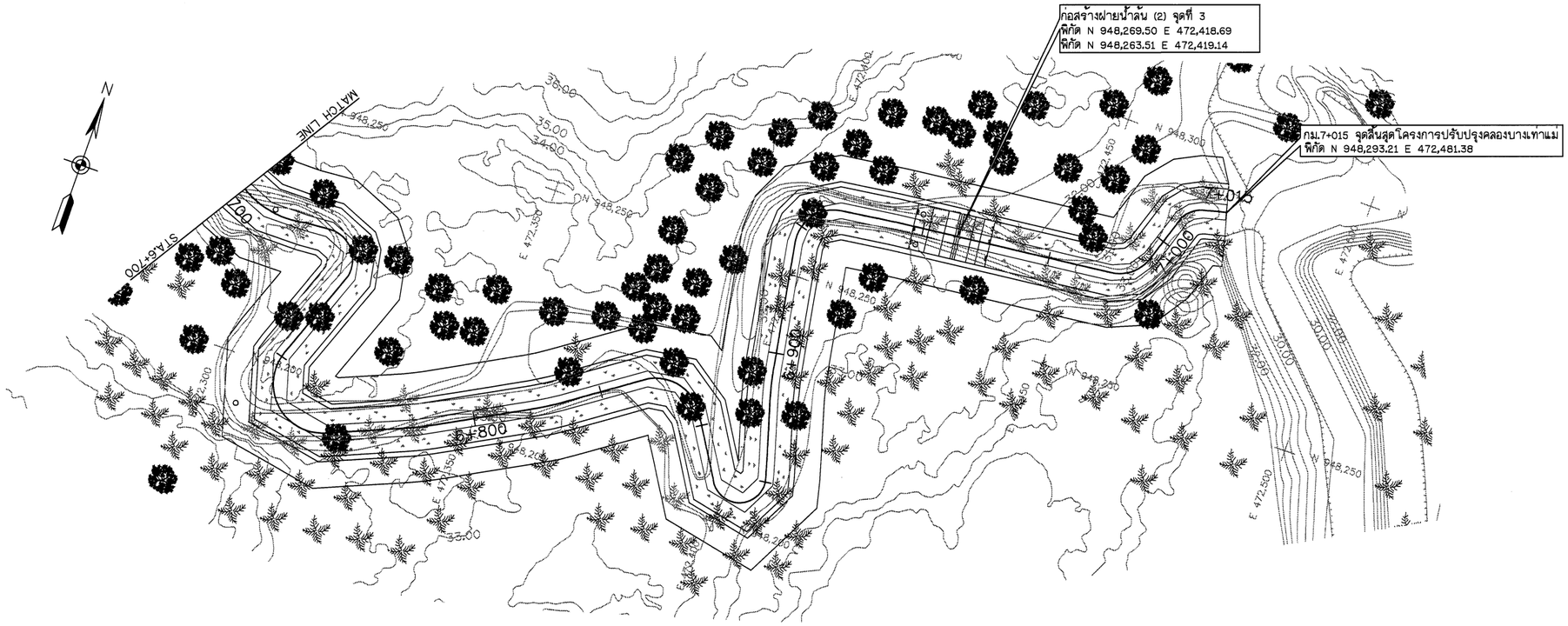

แปลน

มาตราส่วน 1:500

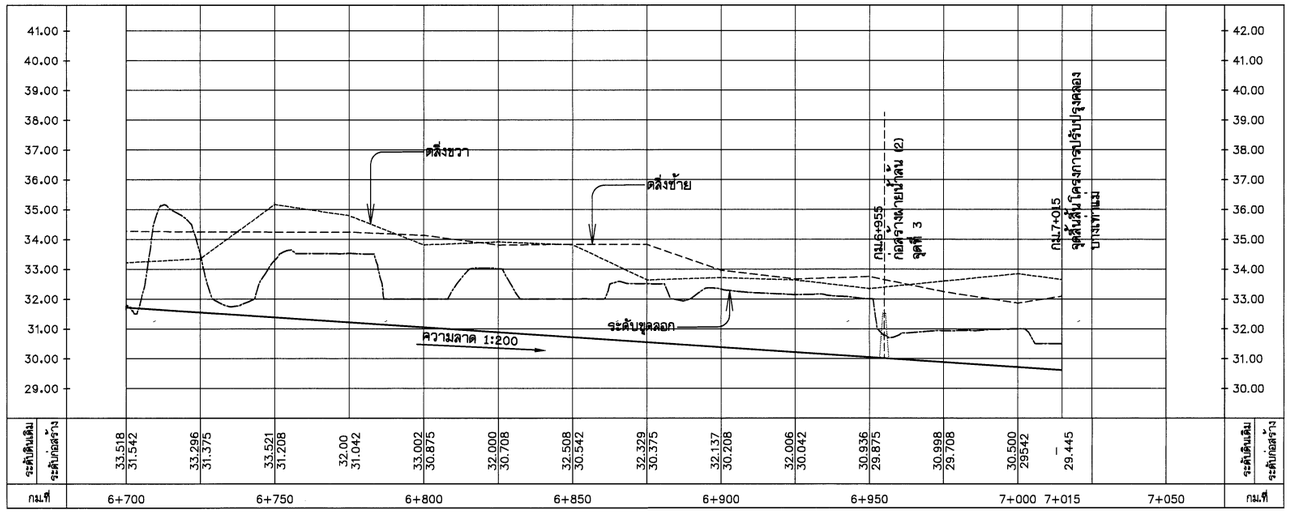

รูปตัดตามยาว

มาตราส่วน แนวตั้ง 1:100
แนวนอน 1:1,000

หมายเหตุ

1. ระดับ (ร.ท.ก.) และมิติต่าง ๆ กำหนดเป็นเมตร ระยะทางเป็นกิโลเมตร นอกจากแสดงไว้เป็นอย่างอื่น
2. สัญลักษณ์ คำย่อ ดูแบบแผ่นที่ ก3-001/005
3. สรุปรายละเอียดโครงการ ดูแบบแผ่นที่ ก3-002/005 ถึง ก3-004/005
4. ข้อกำหนดเกี่ยวกับแบบแปลน มาตรการป้องกันฯ ข้อกำหนดงานก่อสร้าง ดูแบบแผ่นที่ ก3-005/005
5. แปลนทั่วไปงานปรับปรุงคลองบางเท่าแม่ ดูแบบแผ่นที่ ค1-001/006
6. แบบทั่วไปรูปตัดตามขวาง รูปแบบทางเดิน ดูแบบแผ่นที่ ค3-001/010 ถึง ค3-003/010
7. แบบทั่วไปกำแพงกันดิ่ง และรางระบายน้ำ ดูแบบแผ่นที่ ค3-004/010 ถึง ค3-010/010
8. อาคารประกอบ ดูแบบแผ่นที่ ค5-001/033 ถึง ค5-033/033
9. งานระบบไฟฟ้า งานปรับปรุงคลองบางเท่าแม่ ดูแบบแผ่นที่ ค6-001/007 ถึง ค6-007/007
10. ตำแหน่งก่อสร้างฝายน้ำล้น สะพานคนข้าม สะพานรถยนต์ ม้านั่ง อาคารพักคอย สามารถเปลี่ยนย้ายตำแหน่งได้ตามความเหมาะสมของภูมิประเทศจริง ทั้งนี้ จะต้องได้รับความเห็นชอบจากคณะกรรมการตรวจรับพัสดุในงานจ้างก่อสร้างก่อนดำเนินการ

สัญลักษณ์

- ต้นปาล์ม
- ไม้ยืนต้น
- ซื้อถอนต้นปาล์ม, ซื้อถอนไม้ยืนต้น
- ไม้ยืนต้น (คงไว้)
- ต้นปาล์ม (คงไว้)
- ม้านั่ง รูปแบบที่ 1
- จุดอ้างอิงพิกัดเริ่มงานก่อสร้าง

กรมทรัพยากรน้ำ

โครงการอนุรักษ์พื้นฟู คลองบางเท่าแม่ พร้อมระบบกระจายน้ำ
ตำบลเขาต่อ อำเภอปลายพระยา จังหวัดกระบี่
หมวด " ค " งานปรับปรุงคลองบางเท่าแม่
แปลนและรูปตัดตามยาว กม.ที่ 6+700 ถึง กม.ที่ 7+015

ผู้รับจ้าง : มหาวิทยาลัยเกษตรศาสตร์ วิทยาเขตเฉลิมพระเกียรติ จังหวัดสกลนคร

สำรวจ	(นายกฤตณ บุญรุ่ง)			
ออกแบบ	(ผศ.ดร.วิจงวงศ์ กรีพละ สย.9270)			
เขียนแบบ	(นายพีรพันธ์ ทิวาวงษ์)	(ผศ.กฤตณ บุญรุ่ง) ผู้จัดการโครงการ		
ตรวจแบบ	(ผศ.ดร.ภอเกียรติ์ มองพุฒิ สย.7309)			
แบบเลขที่	สทน. 006/65	แบบแผ่นที่	ค2-022/022	628

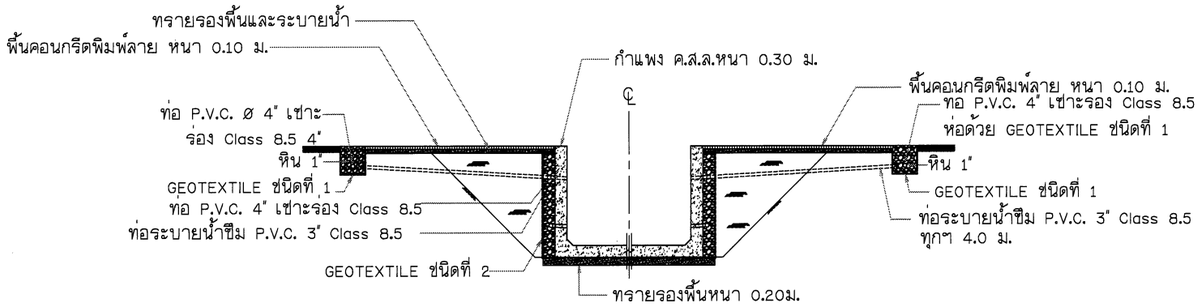

รูปแบบที่ 1 กำแพงกันดลิ่งสูง 0.50-2.50

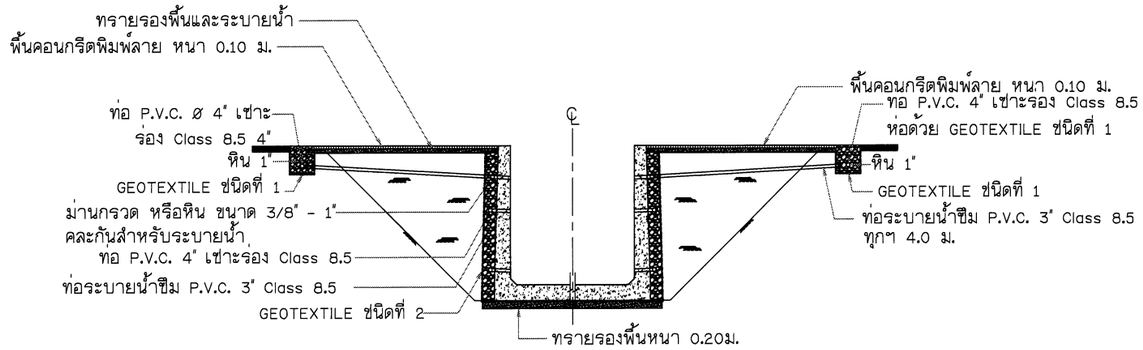

รูปแบบที่ 2 กำแพงกันดลิ่งสูง 2.50-3.50 (ทั้งสองฝั่ง)

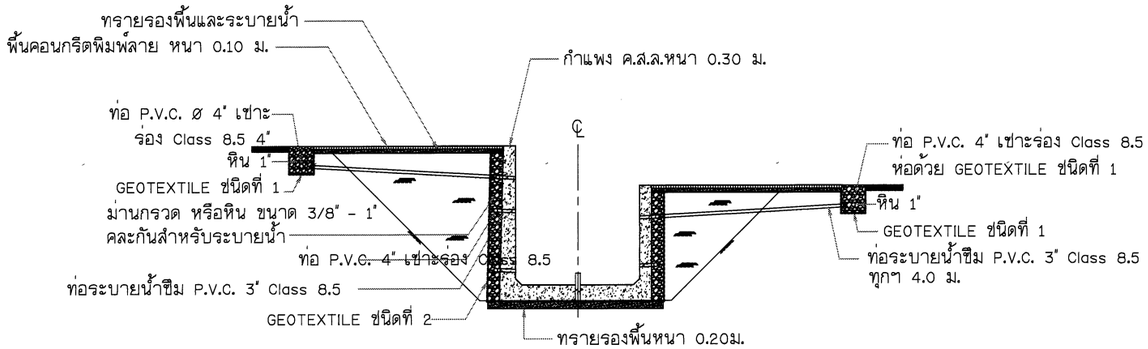

รูปแบบที่ 3 กำแพงกันดลิ่งสูง 2.50-3.00 (ฝั่งเดียว)

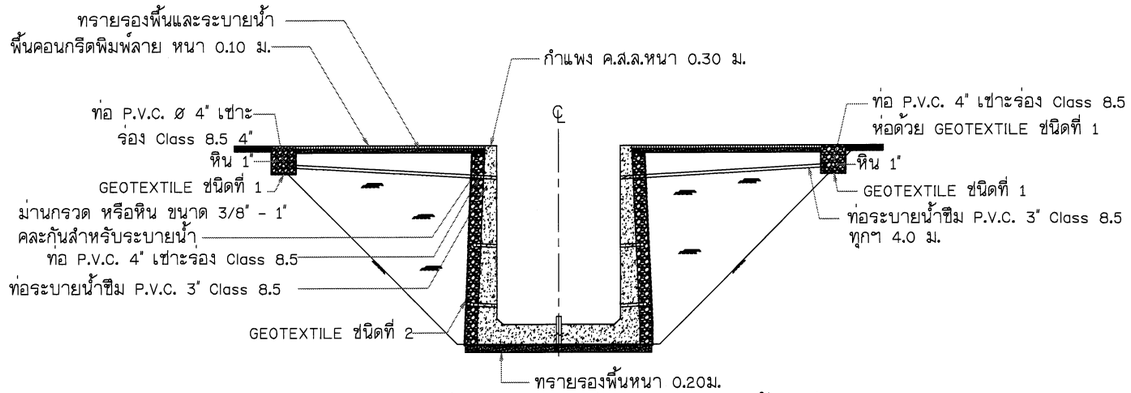

รูปแบบที่ 4 กำแพงกันดลิ่งสูง 3.50-4.50 (ทั้งสองฝั่ง)

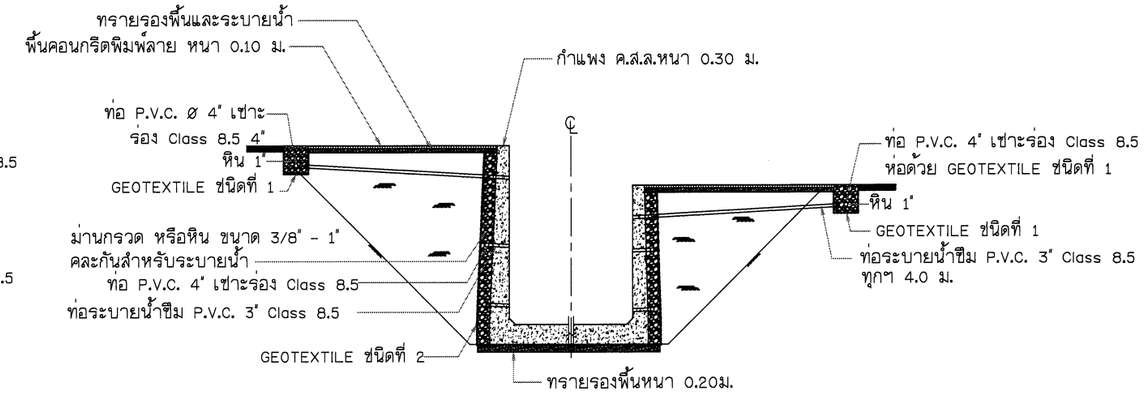

รูปแบบที่ 4 กำแพงกันดลิ่งสูง 3.50-4.50 (ฝั่งตรงข้ามสูง 2.50-3.50)

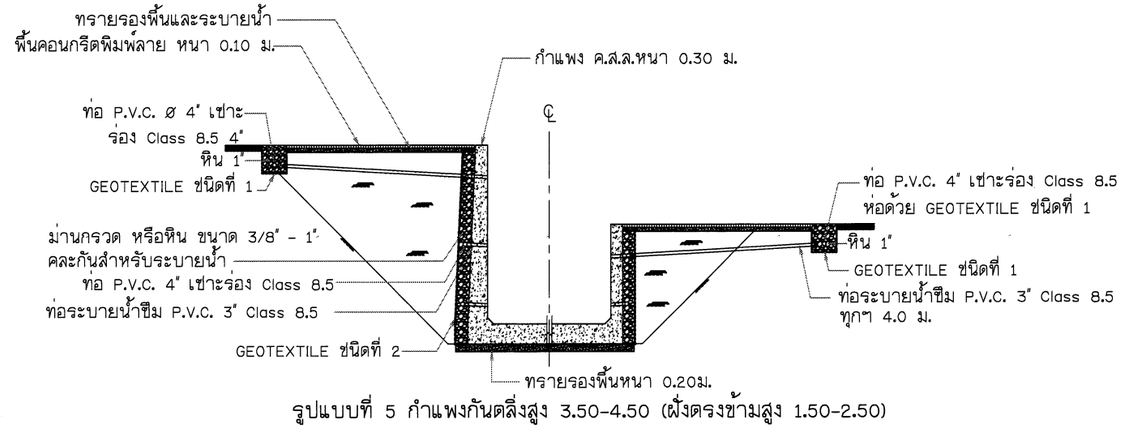

รูปแบบที่ 5 กำแพงกันดลิ่งสูง 3.50-4.50 (ฝั่งตรงข้ามสูง 1.50-2.50)

แบบทั่วไป รูปตัดตามขวาง รูปแบบทางเดินทั้งสองฝั่ง

มาตราส่วน 1:75

มาตราส่วน 1:75
0 1.50 3.00 4.50 6.00 7.50 ม.

กรมทรัพยากรน้ำ

โครงการอนุรักษ์พื้นฟู คลองบางเท่าแม่ พร้อมระบบกระจายน้ำ
ตำบลเขาต่อ อำเภอปลายพระยา จังหวัดกระบี่
หมวด " ค " งานปรับปรุงคลองบางเท่าแม่
แบบทั่วไป รูปตัดตามขวาง รูปแบบทางเดินทั้งสองฝั่ง

ผู้รับจ้าง : มหาวิทยาลัยเกษตรศาสตร์ วิทยาเขตเฉลิมพระเกียรติ จังหวัดสกลนคร

สำรวจ	(นายพศพล เกตุมี)	(นส.พศพล พลุรมย์) ผู้จัดการโครงการ		
ออกแบบ	(นส.ศร.วิจย์วรา กรีหยะ สย.9870)			
เขียนแบบ	(นายสิทธินนท์ ทิวาวงษ์)			
ตรวจแบบ	(จ.ส.ต.วรเกียรติ พ่องพูลี สย.7309)			
แบบเลขที่	สทน. 006/65	แบบแผ่นที่	ค3 - 001/010	628

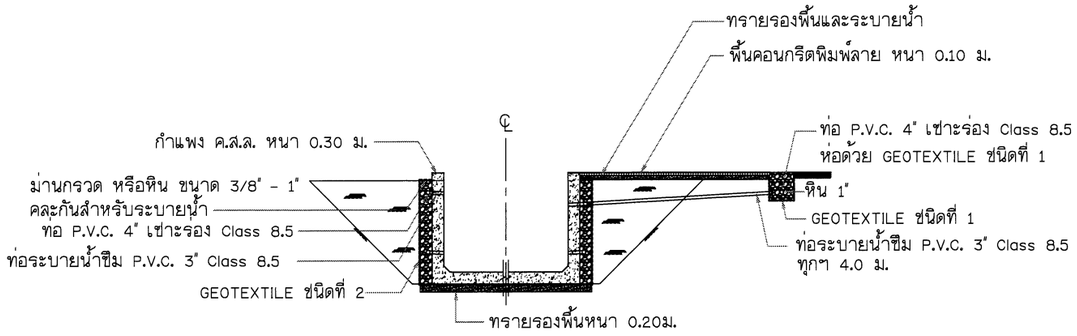

รูปแบบที่ 1 กำแพงกันดลิ่งสูง 0.50-2.50

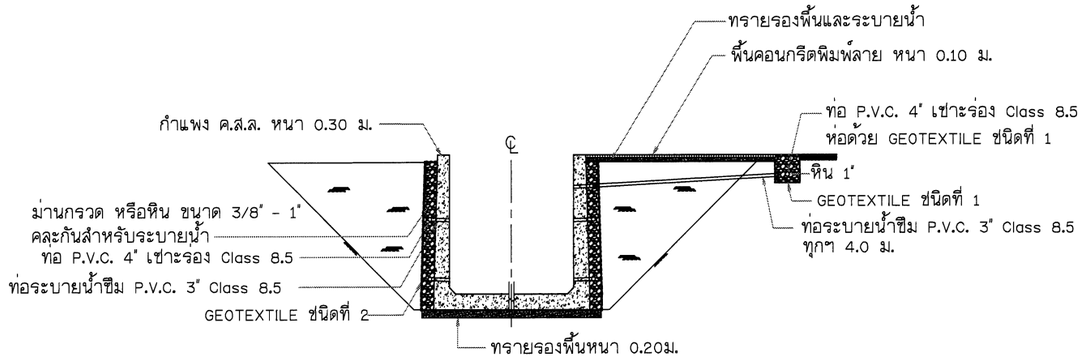

รูปแบบที่ 2 กำแพงกันดลิ่งสูง 2.50-3.50 (ทั้งสองฝั่ง)

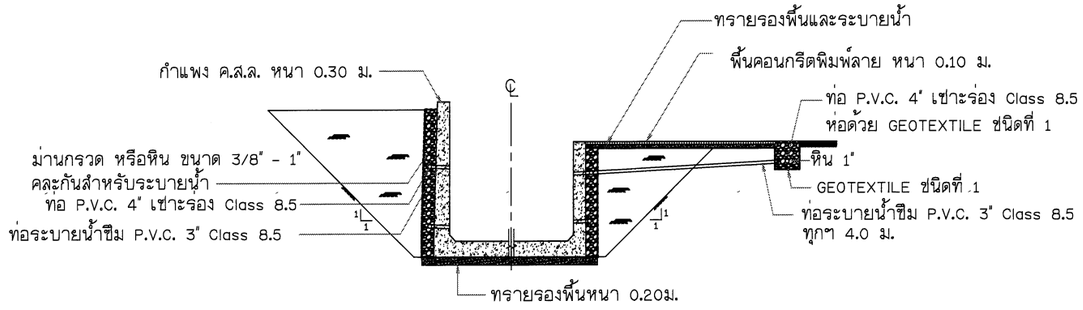

รูปแบบที่ 3 กำแพงกันดลิ่งสูง 2.50-3.00 (ฝั่งเดียว)

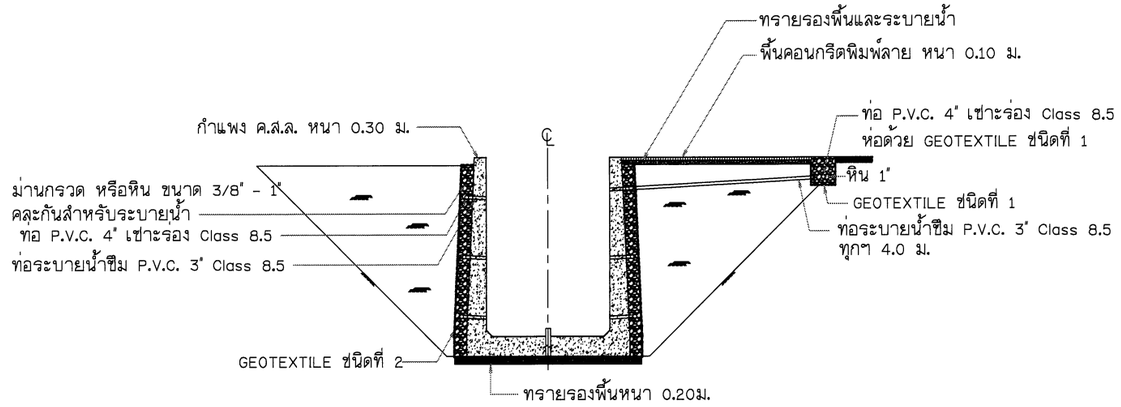

รูปแบบที่ 4 กำแพงกันดลิ่งสูง 3.50-4.50 (ทั้งสองฝั่ง)

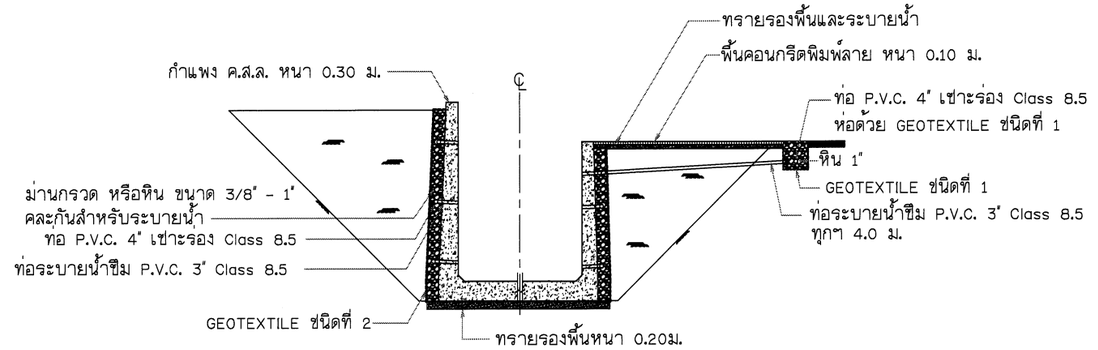

รูปแบบที่ 4 กำแพงกันดลิ่งสูง 3.50-4.50 (ฝั่งตรงข้ามสูง 2.50-3.50)

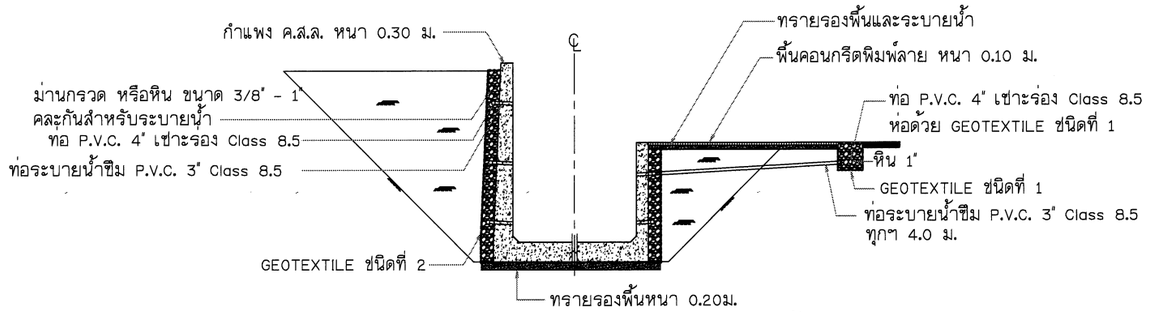

รูปแบบที่ 5 กำแพงกันดลิ่งสูง 3.50-4.50 (ฝั่งตรงข้ามสูง 1.50-2.50)

แบบทั่วไป รูปตัดตามขวาง รูปแบบทางเดิน 1 ฝั่ง

มาตราส่วน 1:75

มาตราส่วน 1:75

0 1.50 3.00 4.50 6.00 7.50 ม.

กรมทรัพยากรน้ำ

โครงการอนุรักษ์พื้นฟู คลองบางเท่าแม่ พร้อมระบบกระจายน้ำ
ตำบลเขาต่อ อำเภอปลายพระยา จังหวัดกระบี่
หมวด " ค " งานปรับปรุงคลองบางเท่าแม่
แบบทั่วไป รูปตัดตามขวาง รูปแบบทางเดิน 1 ฝั่ง

ผู้รับจ้าง : มหาวิทยาลัยเกษตรศาสตร์ วิทยาเขตเฉลิมพระเกียรติ จังหวัดสกลนคร

สำรวจ	(นายทศพล เหรัญสี)	
ออกแบบ	(ผศ.ดร.วิจิบ้วงษ์ กชิพล สย.9270)	
เขียนแบบ	(นายสิทธิพันธ์ ทิวาวงษ์)	(ผศ.ทศพล เหรัญสี) ผู้อำนวยการโครงการ
ตรวจแบบ	(จตุรงค์เกียรติ์ มังคุดี สย.7309)	
แบบเลขที่	สทน. 006/65	แบบแผ่นที่ 03 - 002/010 628

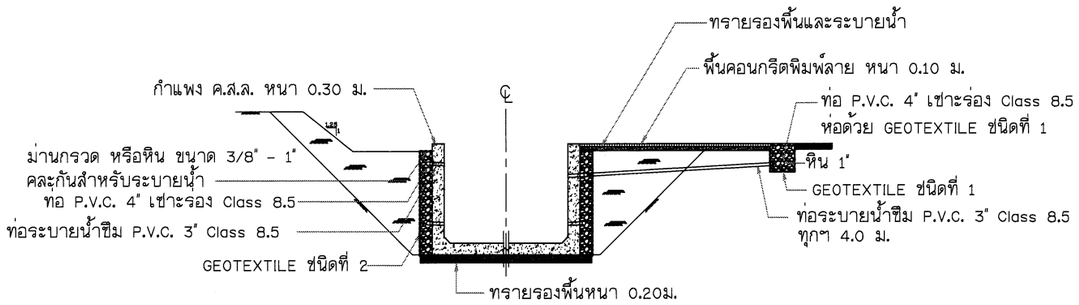

รูปแบบที่ 1 กำแพงกันดลิ่งสูง 0.50-2.50

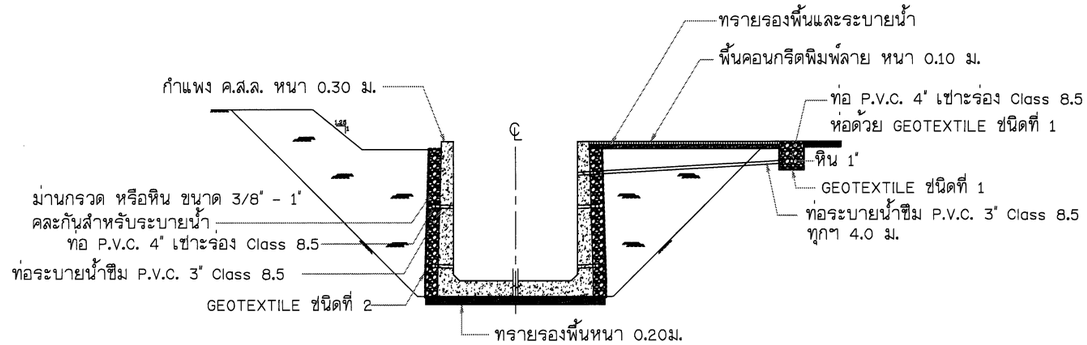

รูปแบบที่ 2 กำแพงกันดลิ่งสูง 2.50-3.50 (ทั้งสองฝั่ง)

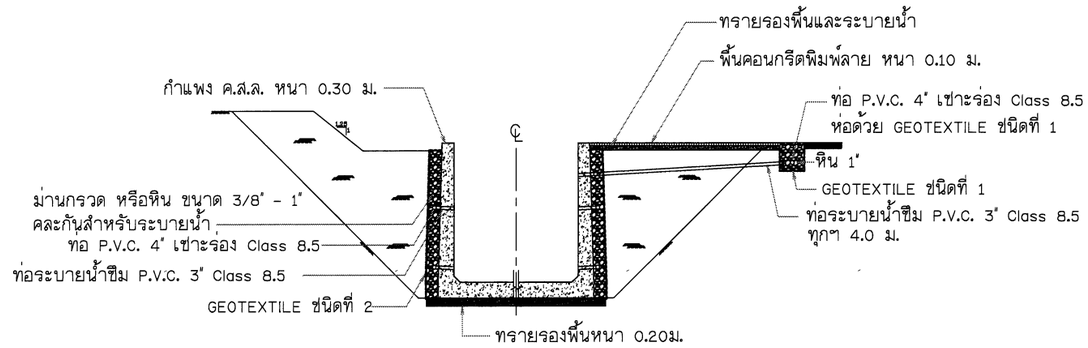

รูปแบบที่ 3 กำแพงกันดลิ่งสูง 2.50-3.00 (ฝั่งเดียว)

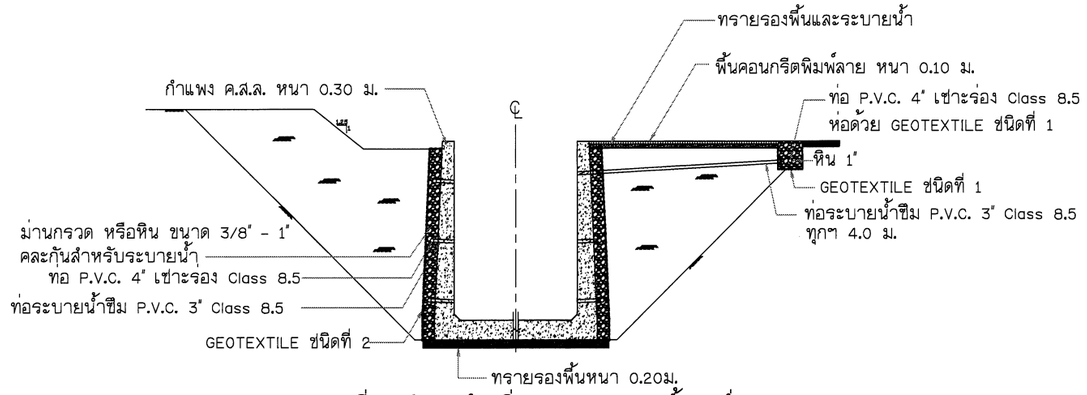

รูปแบบที่ 4 กำแพงกันดลิ่งสูง 3.50-4.50 (ทั้งสองฝั่ง)

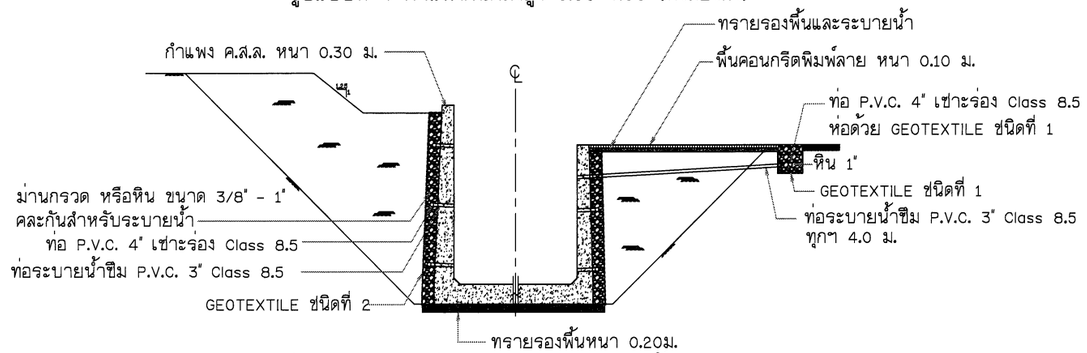

รูปแบบที่ 4 กำแพงกันดลิ่งสูง 3.50-4.50 (ฝั่งตรงข้ามสูง 2.50-3.50)

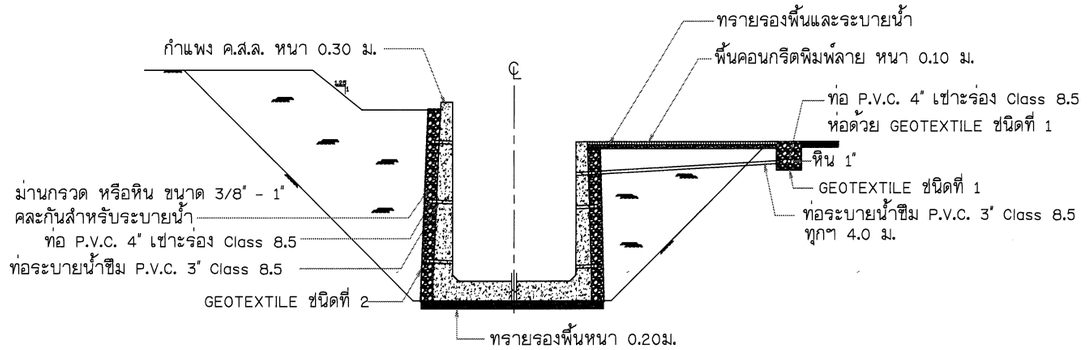

รูปแบบที่ 5 กำแพงกันดลิ่งสูง 3.50-4.50 (ฝั่งตรงข้ามสูง 1.50-2.50)

แบบทั่วไป รูปตัดตามขวาง รูปแบบทางเดิน 1 ฝั่ง (ดินเดิมสูงกว่ามาก)

มาตราส่วน 1:75

มาตราส่วน 1:75

0 1.50 3.00 4.50 6.00 7.50 ม.

กรมทรัพยากรน้ำ

โครงการอนุรักษ์พื้นฟู คลองบางเท่าแม่ พร้อมระบบกระจายน้ำ
ตำบลเขาต่อ อำเภอปลายพระยา จังหวัดกระบี่
หมวด " ค " งานปรับปรุงคลองบางเท่าแม่
แบบทั่วไป รูปตัดตามขวาง รูปแบบทางเดิน 1 ฝั่ง (ดินเดิมสูงกว่ามาก)

ผู้รับจ้าง : มหาวิทยาลัยเกษตรศาสตร์ วิทยาเขตเฉลิมพระเกียรติ จังหวัดสกลนคร

สำรวจ	(นายทศพล เกษรมิ)			
ออกแบบ	(ผศ.ดร.วิจน์วงศ์ กรีพละ สย.9270)			
เขียนแบบ	(นายมิตินันท์ ทิวาวงษ์)	(ผศ.ทศพล จตุระบุล) ผู้อำนวยการโครงการ		
ตรวจแบบ	(ร.ต.ดร.ภอเกียรติ์ มองพูลี สย.7309)			
แบบเลขที่	สทน. 006/65	แบบแผ่นที่	ค3 - 003/010	628

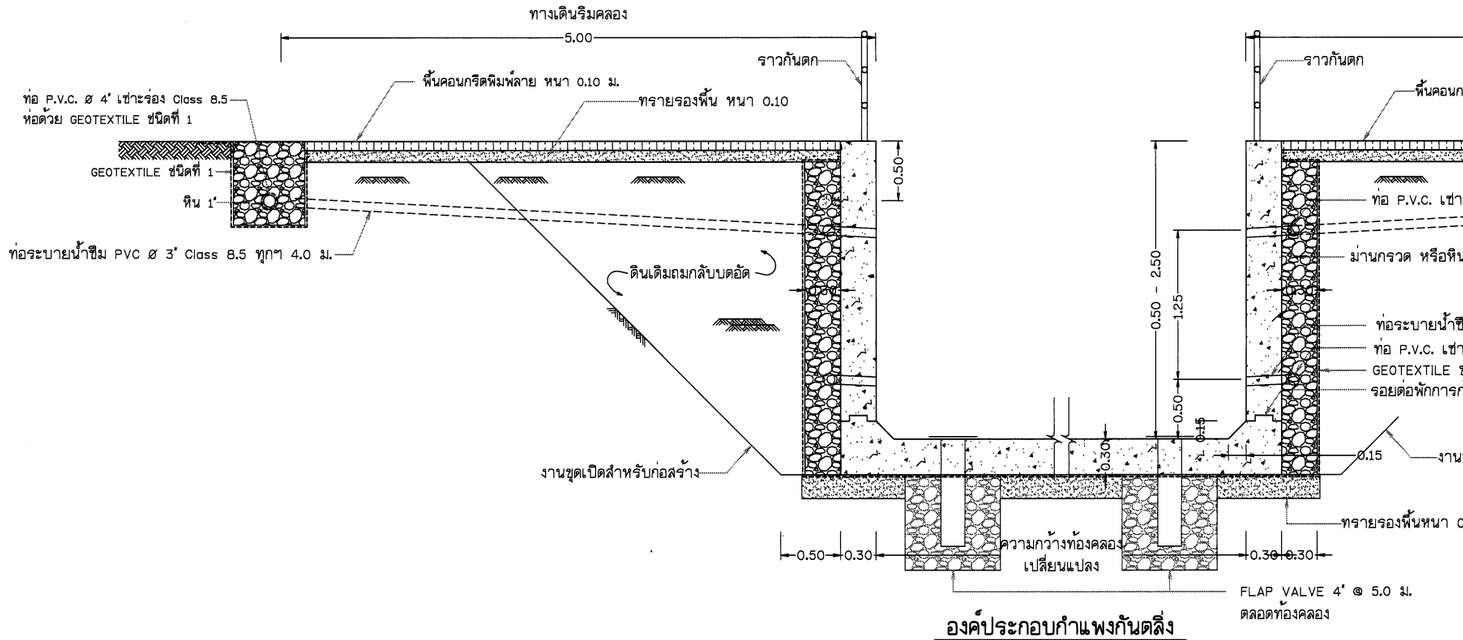

องค์ประกอบกำแพงกันดลิ่ง

รูปตัดตามขวางทางเท้า ค.ส.ล. แบบพิมพ์ลาย

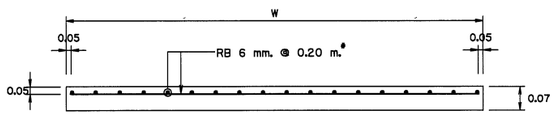

รูปตัดตามขวางทางเท้า ค.ส.ล. แบบไม่พิมพ์ลาย

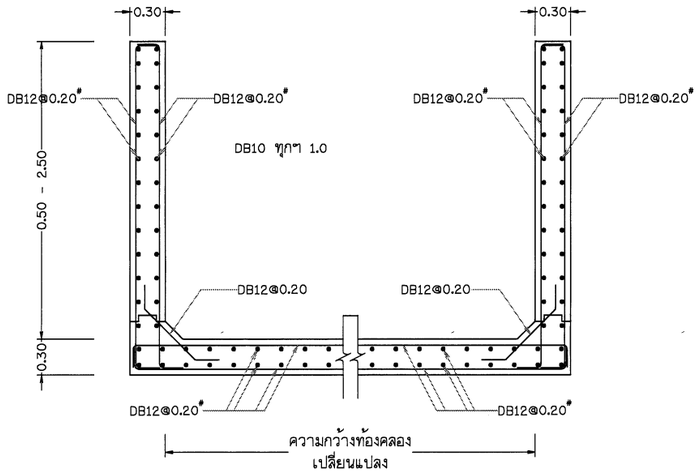

รายละเอียดการเสริมเหล็ก

แบบทั่วไป กำแพงกันดลิ่งรูปแบบที่ 1 (ดลิ่งสูง 0.50 - 2.50 ม.)

มาตราส่วน 1:25

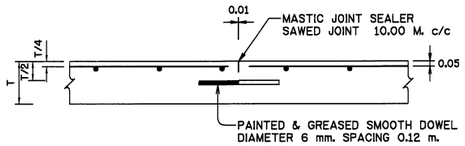

CONTRACTION JOINT

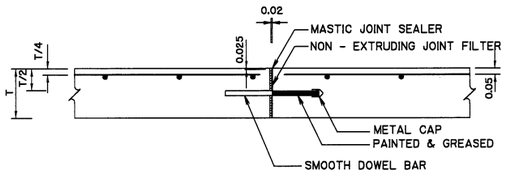

EXPANSION JOINT

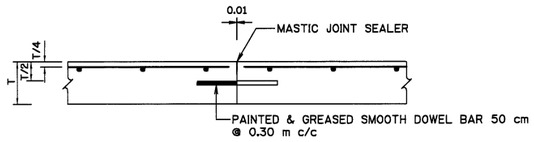

CONSTRUCTION JOINT

มาตราส่วน 1:25

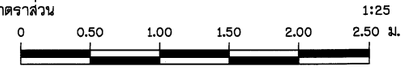

มาตราส่วน 1:75

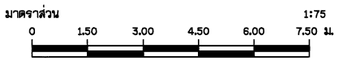

กรมทรัพยากรน้ำ

โครงการอนุรักษ์ฟื้นฟู คลองบางเท่าแม่ พร้อมระบบกระจายน้ำ
ตำบลเขาต่อ อำเภอปลายพระยา จังหวัดกระบี่
หมวด " ค " งานปรับปรุงคลองบางเท่าแม่
แบบทั่วไป กำแพงกันดลิ่งรูปแบบที่ 1

ผู้รับจ้าง : มหาวิทยาลัยเกษตรศาสตร์ วิทยาเขตเฉลิมพระเกียรติ จังหวัดสกลนคร				
สำรวจ	(นายกฤษณ เกตุสุวี)			
ออกแบบ	(นส.ดร.วิมวนต์ กาวิพัฒ รส.9270)			
เขียนแบบ	(นายณัฐนันท์ ทิวาวงษ์)	ชื่อ.		
ตรวจแบบ	(จส.ดร.อภิเกียรติ์ ผลงาม รส.17309)	(นส.ทพพล จตุรบุล) ผู้จัดการโครงการ		
แบบเลขที่	สพน. 006/65	แบบแผ่นที่	ทร - 004/010	628

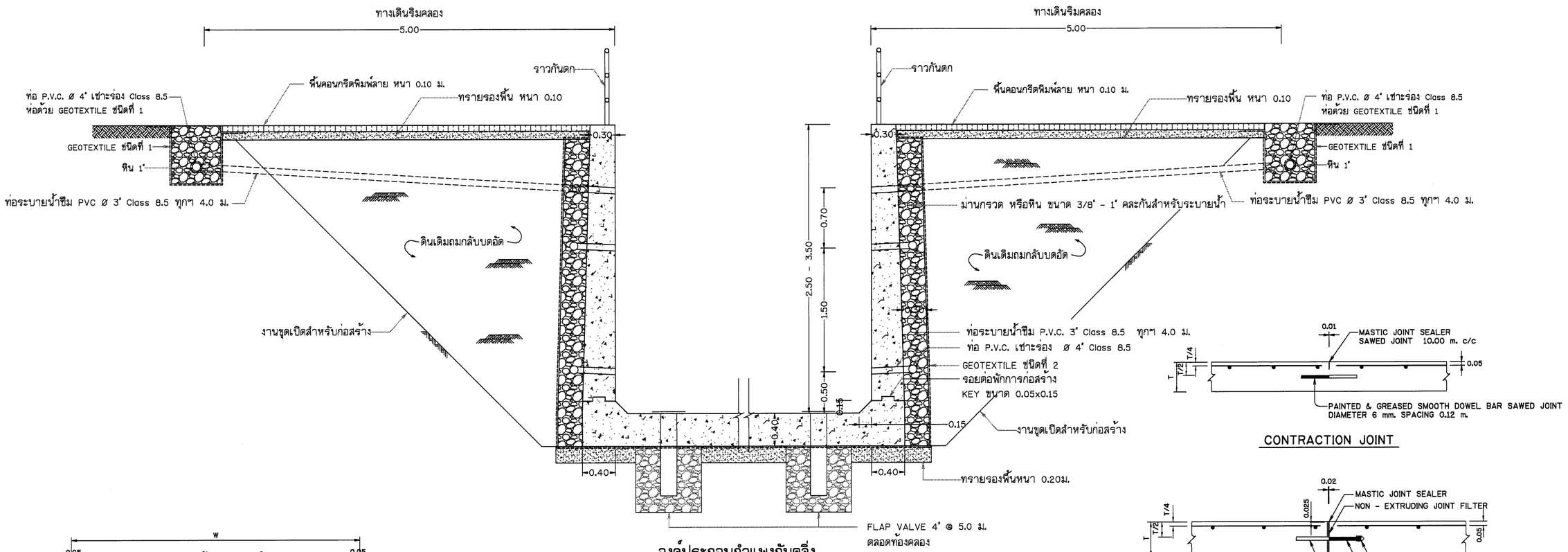

องค์ประกอบกำแพงกันดลิ่ง

CONTRACTION JOINT

EXPANSION JOINT

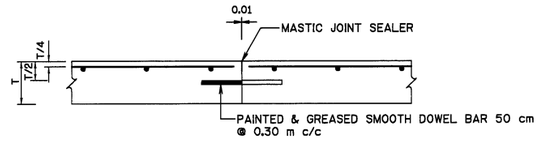

CONSTRUCTION JOINT

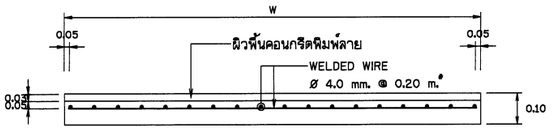

รูปตัดตามขวางทางเท้า ค.ส.ล. แบบพิมพ์ลาย

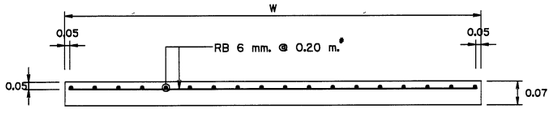

รูปตัดตามขวางทางเท้า ค.ส.ล. แบบไม่พิมพ์ลาย

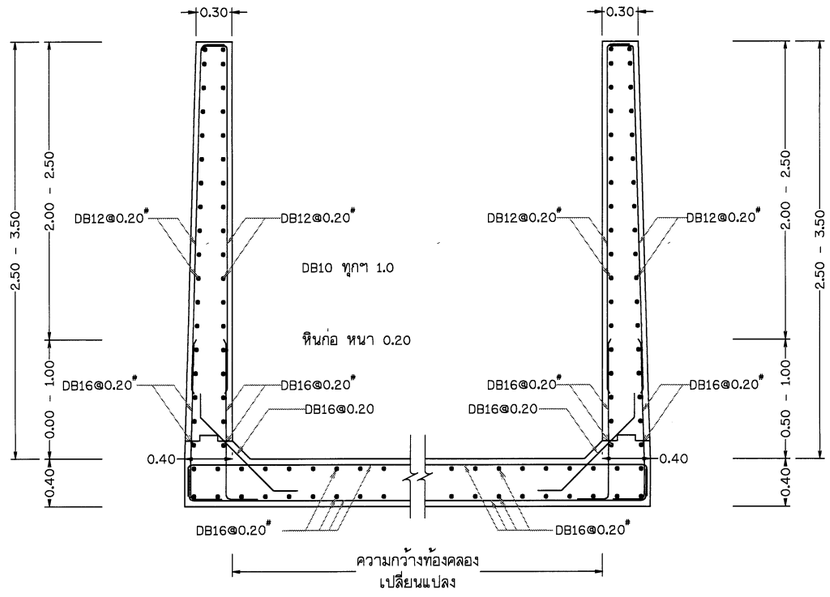

รายละเอียดการเสริมเหล็ก

แบบทั่วไป กำแพงกันดลิ่งรูปแบบที่ 2 (ดลิ่งสูง 2.50 - 3.50 ม. ทั้งสองฝั่ง)

มาตราส่วน 1:25

มาตราส่วน 1:25

0 0.50 1.00 1.50 2.00 2.50 ม.

กรมทรัพยากรน้ำ

โครงการอนุรักษ์พื้นฟู คลองบางเท่าแม่ พร้อมระบบกระจายน้ำ
ตำบลเขาต่อ อำเภอปลายพระยา จังหวัดกระบี่
หมวด " ค " งานปรับปรุงคลองบางเท่าแม่
แบบทั่วไป กำแพงกันดลิ่งรูปแบบที่ 2

ผู้รับจ้าง : มหาวิทยาลัยเกษตรศาสตร์ วิทยาเขตฉลิมพระเกียรติ จังหวัดสกลนคร

สำรวจ	(นายกิตติพล เกตุภูมิ)	
ออกแบบ	(ผศ.ดร.วิษณุ กรีพละ สย.9270)	
เขียนแบบ	(นายศักดิ์นันท์ ทิวารวัง)	(ผศ.ดร.ชาญณรงค์ ชูระนุต) ผู้อำนวยการโครงการ
ตรวจแบบ	(วศ.ดร.ภาณเกียรติ มังคุยี สย.7309)	
แบบเลขที่	สทน. 005/65	แบบแผ่นที่ 03 - 005/010 628

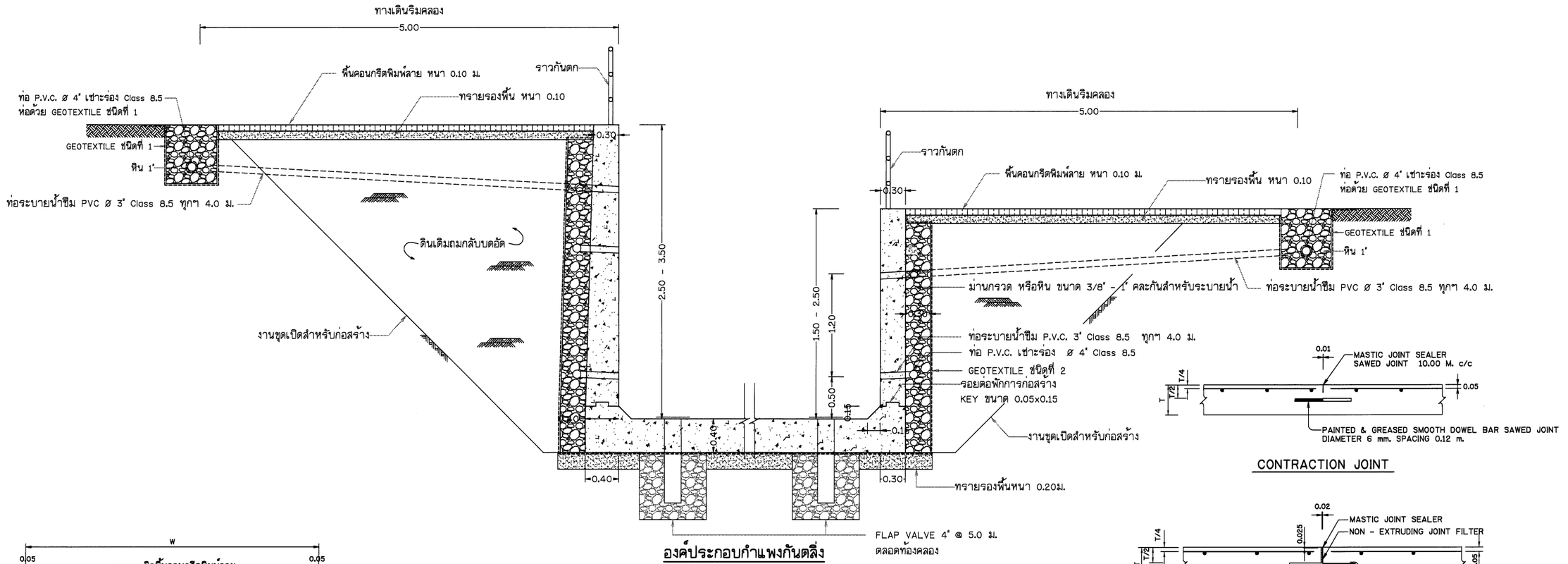

องค์ประกอบกำแพงกันดลิ่ง

CONTRACTION JOINT

EXPANSION JOINT

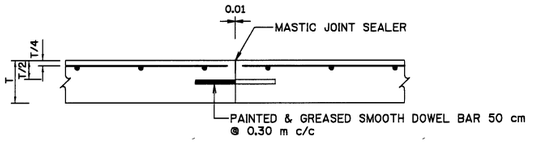

CONSTRUCTION JOINT

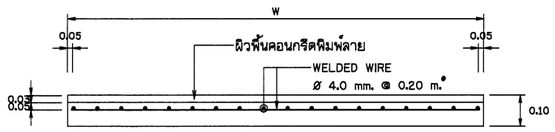

รูปตัดตามขวางทางเท้า ค.ส.ล. แบบพิมพ์ลาย

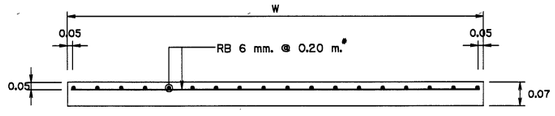

รูปตัดตามขวางทางเท้า ค.ส.ล. แบบไม่พิมพ์ลาย

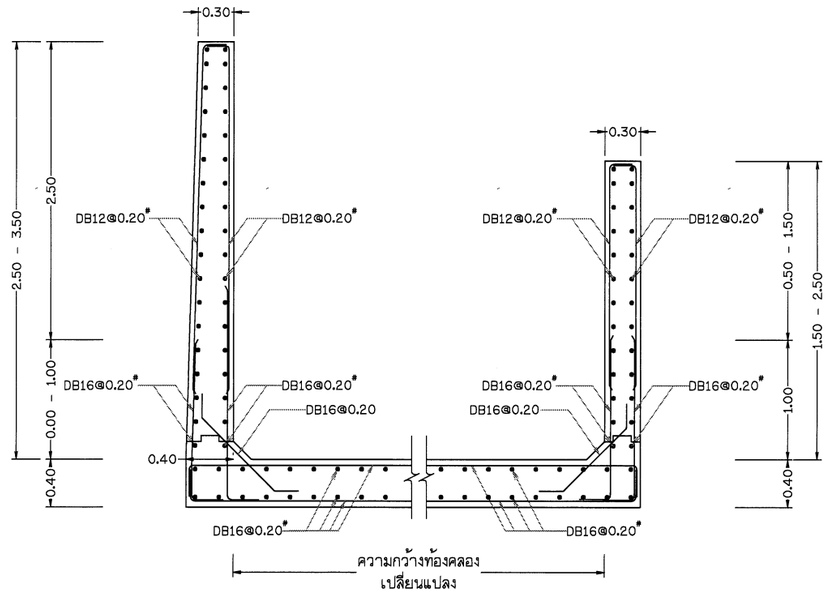

รายละเอียดการเสริมเหล็ก

แบบทั่วไป กำแพงกันดลิ่งรูปแบบที่ 3 (ดลิ่งสูง 2.50 - 3.50 ม. ฝั่งเดียว)

มาตราส่วน 1:25

มาตราส่วน 1:25

0 0.50 1.00 1.50 2.00 2.50 ม.

กรมทรัพยากรน้ำ

โครงการอนุรักษ์พื้นฟู คลองบางเท่าแม่ พร้อมระบบกระจายน้ำ
ตำบลเขาต่อ อำเภอปลายพระยา จังหวัดกระบี่
หมวด " ค " งานปรับปรุงคลองบางเท่าแม่
แบบทั่วไป กำแพงกันดลิ่งรูปแบบที่ 3

ผู้รับจ้าง : มหาวิทยาลัยเกษตรศาสตร์ วิทยาเขตเฉลิมพระเกียรติ จังหวัดสกลนคร				
สำรวจ	(นายภัทพล เกตุวดี)			
ออกแบบ	(ผศ.ดร.วิจวังวล กรีพละ สย.9270)			
เขียนแบบ	(นายพิสิทธิ์ ทิวาวงษ์)			
ตรวจแบบ	(รศ.ดร.ชาติเกียรติ์ พงษ์ภูมิ สย.7309)			
แบบเลขที่	สทน. 006/65	แบบแผ่นที่	ค - 006/010	628

(ผศ.ภัทพล เกตุวดี)
ผู้อำนวยการโครงการ

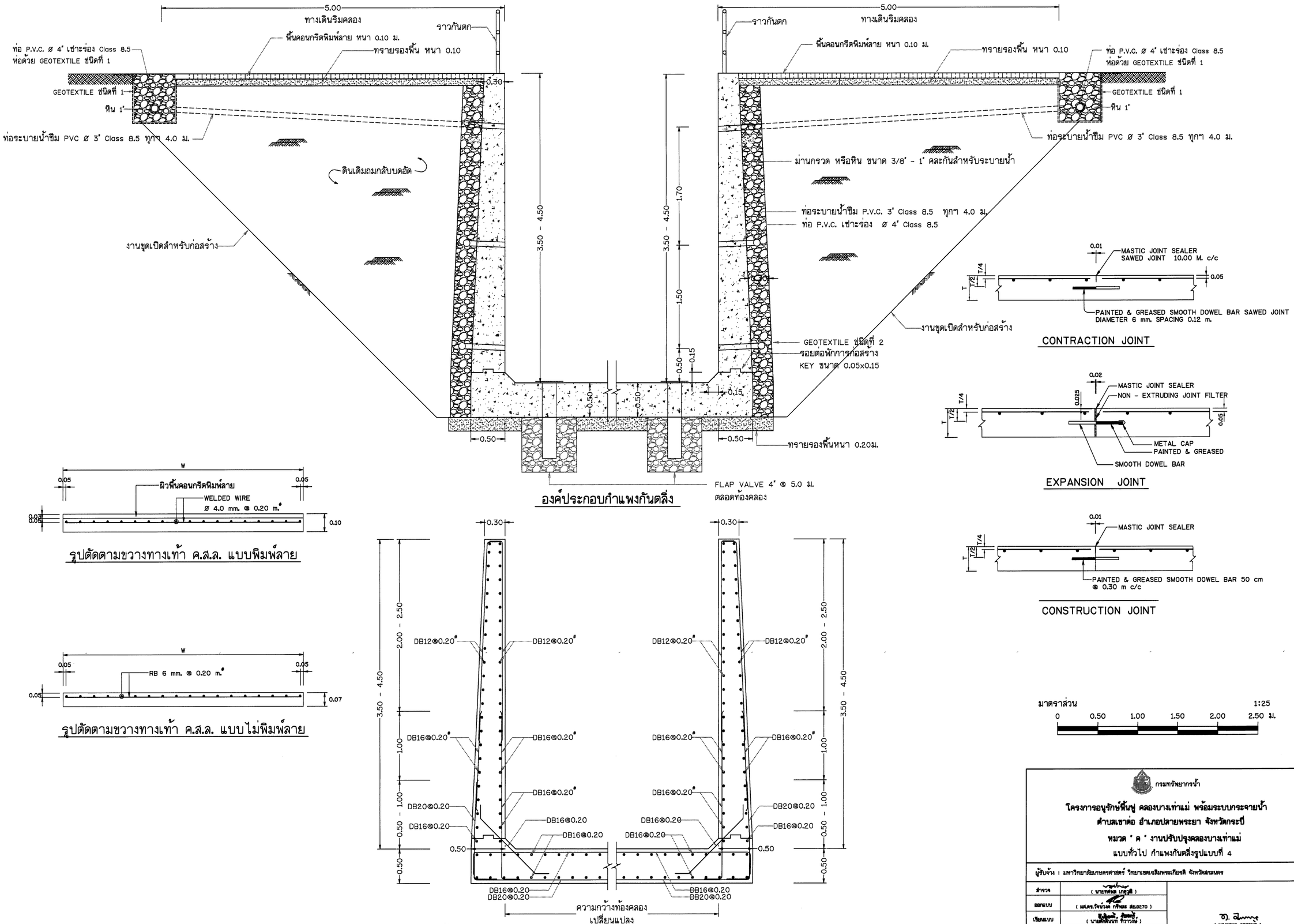

แบบทั่วไป กำแพงกันดิ่งแบบที่ 4 (ดิ่งสูง 3.50 - 4.50 ม. ทั้งสองฝั่ง)

มาตราส่วน 1:25

มาตราส่วน 1:25

0 0.50 1.00 1.50 2.00 2.50 ม.

กรมทรัพยากรน้ำ

โครงการอนุรักษ์พื้นฟู คลองบางเท่าแม่ พร้อมระบบกระจายน้ำ
ตำบลเขาต่อ อำเภอปลายพระยา จังหวัดกระบี่
หมวด " ค " งานปรับปรุงคลองบางเท่าแม่
แบบทั่วไป กำแพงกันดิ่งรูปแบบที่ 4

ผู้รับจ้าง : มหาวิทยาลัยเกษตรศาสตร์ วิทยาเขตเฉลิมพระเกียรติ จังหวัดสกลนคร

สำรวจ	(นายทศพล เกตุวดี)				
ออกแบบ	(ผศ.ดร.รัชนีวงศ์ กรีพละ สย.9270)				
เขียนแบบ	(นายศิริพันธ์ กิรวาณิช)				
ตรวจแบบ	(รศ.ดร.กอเกียรติ แก้วภูมิ สย.7309)				
แบบแสดงที่	สทน. 006/65	แบบแผ่นที่	R3 - 007/010		628

(ผศ.ทศพล จตุระบุล)
ผู้จัดการโครงการ

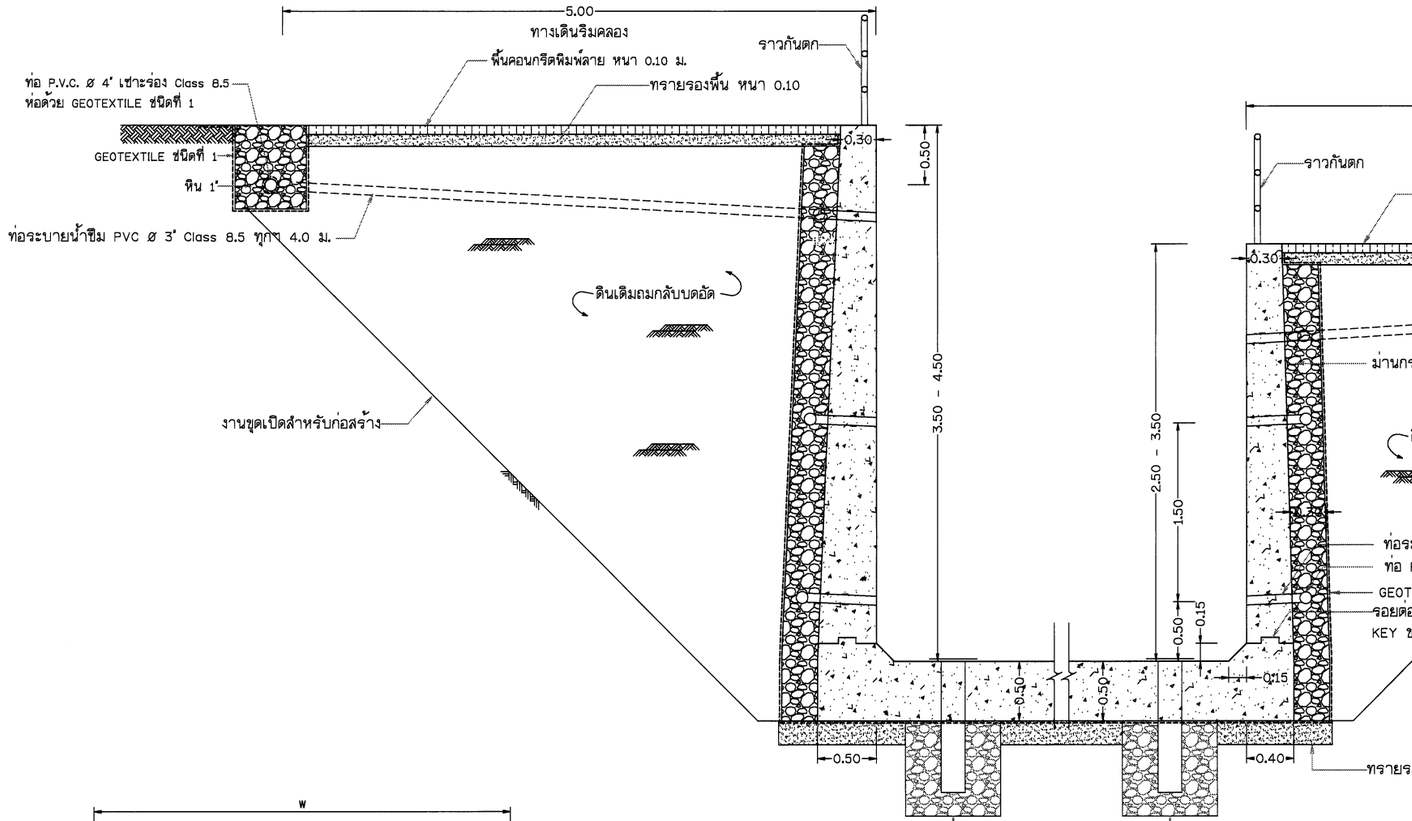

องค์ประกอบกำแพงกันดลิ่ง

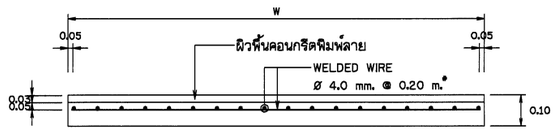

รูปตัดตามขวางทางเท้า ค.ส.ล. แบบพิมพ์ลาย

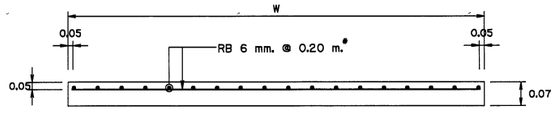

รูปตัดตามขวางทางเท้า ค.ส.ล. แบบไม่พิมพ์ลาย

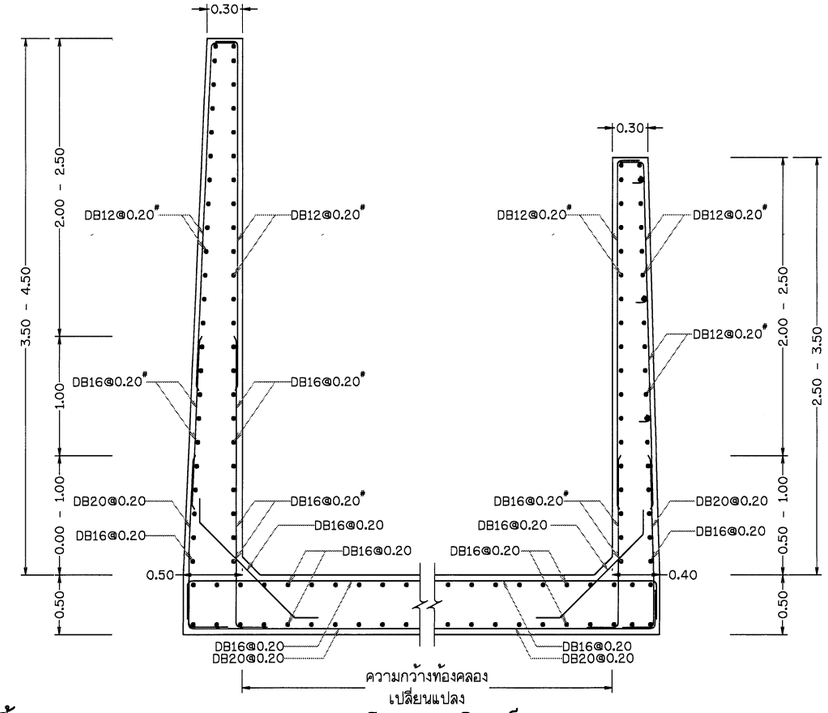

รายละเอียดการเสริมเหล็ก

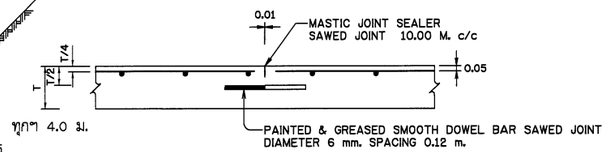

CONTRACTION JOINT

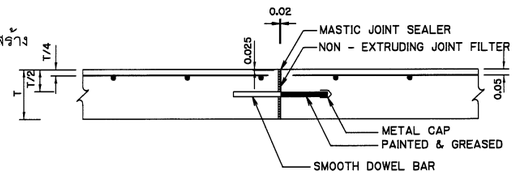

EXPANSION JOINT

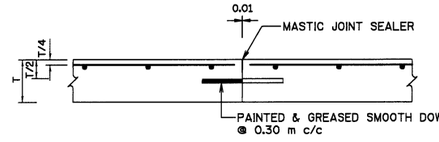

CONSTRUCTION JOINT

มาตราส่วน 1:25

0 0.50 1.00 1.50 2.00 2.50 ม.

กรมทรัพยากรน้ำ

โครงการอนุรักษ์ฟื้นฟู คลองบางเท่าแม่ พร้อมระบบกระจายน้ำ
ตำบลเขาต่อ อำเภอปลายพระยา จังหวัดกระบี่
หมวด " ค " งานปรับปรุงคลองบางเท่าแม่
แบบทั่วไป กำแพงกันดลิ่งรูปแบบที่ 5

ผู้รับจ้าง	มหาวิทยาลัยเกษตรศาสตร์ วิทยาเขตเฉลิมพระเกียรติ จังหวัดสกลนคร
สำรวจ	(นายกฤษณ เกตุสุวี)
ออกแบบ	(นส.ดร.วิจนวงศ์ กรีพิพล สย.9270)
เขียนแบบ	(นายสิทธินันท์ ทิวาวงษ์)
ตรวจแบบ	(รศ.ดร.กอบเกียรติ ต่องศุลี สย.7309)
แบบเลขที่	สพน. 006/65

(นส.ดร.พิพล จตุรบุล)
ผู้อำนวยการโครงการ

แบบแผ่นที่	R3 - 006/010	628

แบบทั่วไป กำแพงกันดลิ่งรูปแบบที่ 5 (ดลิ่งสูง 3.50 - 4.50 ม. : ดลิ่งเตี้ย 2.50 - 3.50 ม.)

มาตราส่วน 1:25

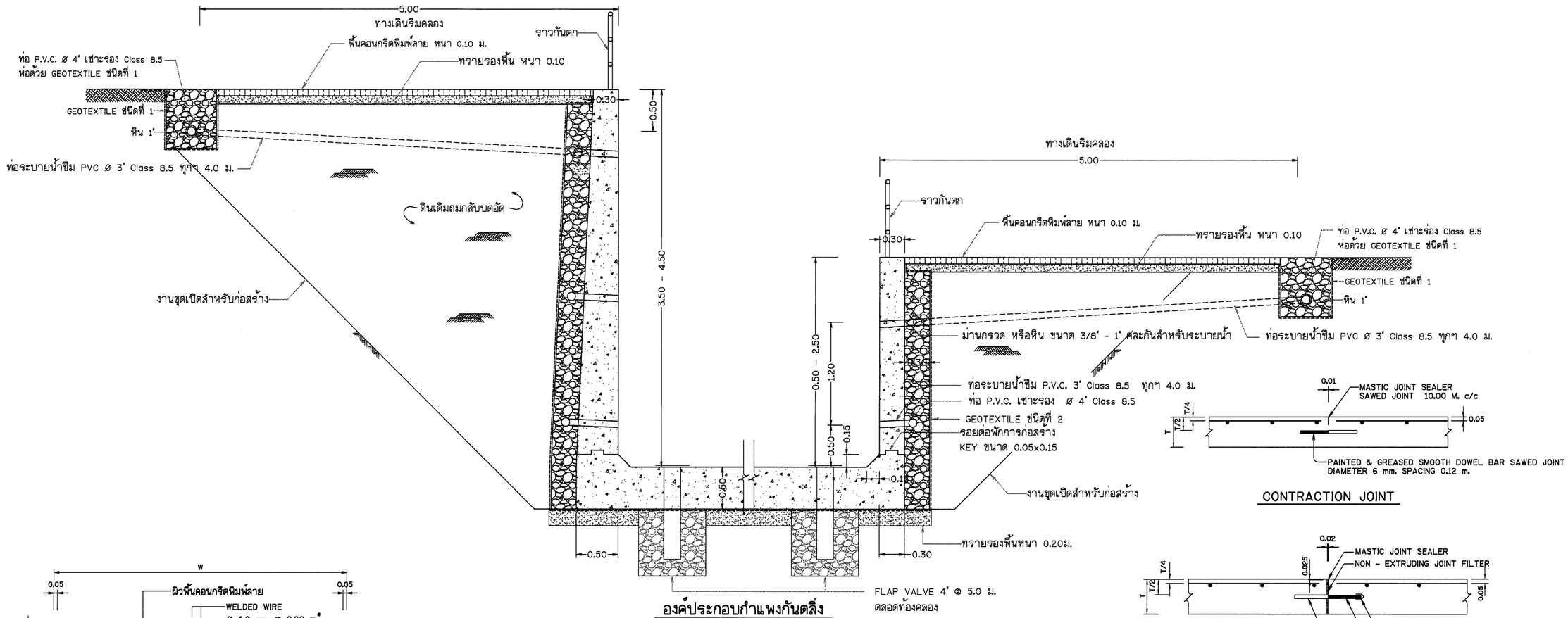

กรมทรัพยากรน้ำ

โครงการอนุรักษ์ฟื้นฟู คลองบางเท่าแม่ พร้อมระบบกระจายน้ำ
ตำบลเขาต่อ อำเภอปลายพระยา จังหวัดกระบี่
หมวด " ค " งานปรับปรุงคลองบางเท่าแม่
แบบทั่วไป กำแพงกันดลิ่งรูปแบบที่ 6

ผู้รับจ้าง : มหาวิทยาลัยเกษตรศาสตร์ วิทยาเขตเฉลิมพระเกียรติ จังหวัดสกลนคร				
สำรวจ	(นายกิตติพล เกตุวดี)			
ออกแบบ	(ผศ.ดร.วิพรวงศ์ กรีพละ สย.9270)			
เขียนแบบ	(นายกิตติบดินทร์ ทิวาวงษ์)			
ตรวจแบบ	(รศ.ดร.กอบเกียรติ แสงพุฒิ สย.7309)			
แบบเลขที่	ชกน. 006/65	แบบแผ่นที่	ทร - 009/010	028

ชั. สิทธิพล
(ผศ.ทพล จตุระบุล)
ผู้อำนวยการโครงการ

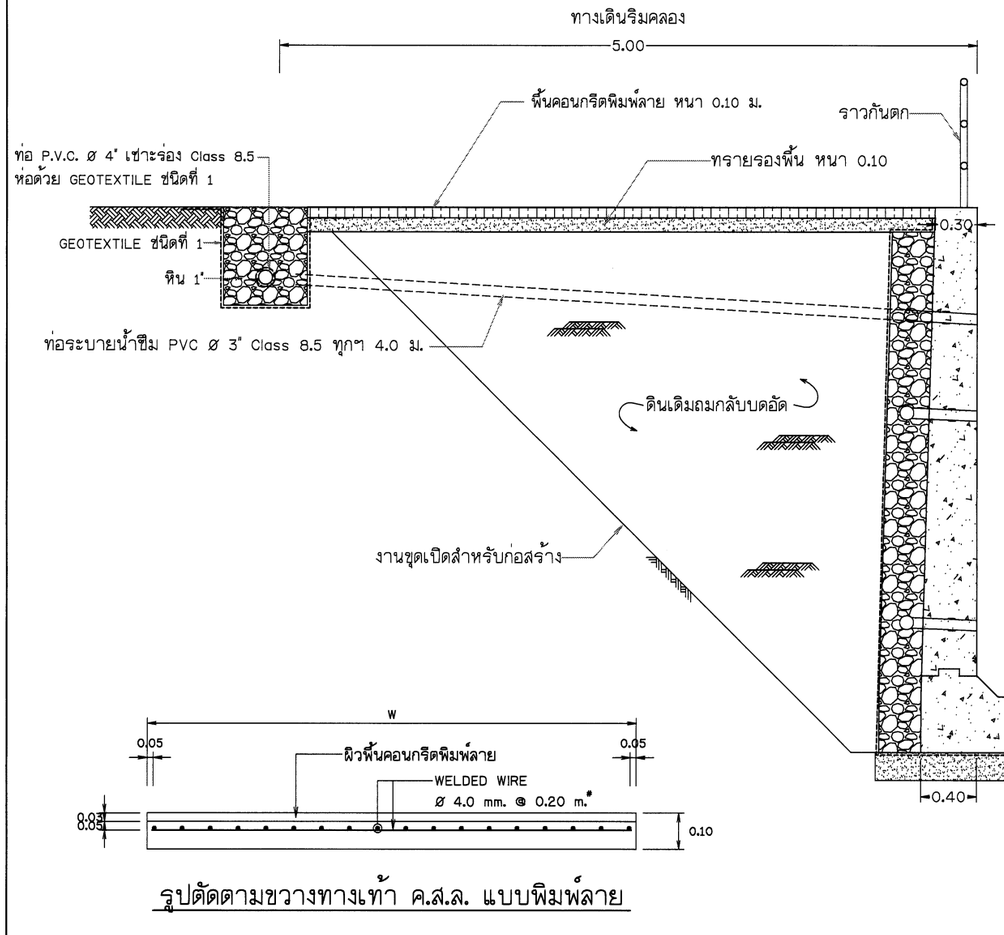

รูปตัดตามขวางทางเท้า ค.ส.ล. แบบพิมพ์ลาย

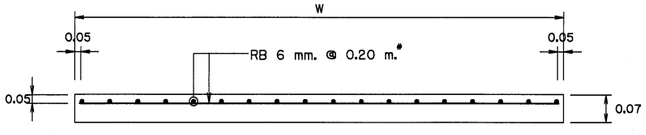

รูปตัดตามขวางทางเท้า ค.ส.ล. แบบไม่พิมพ์ลาย

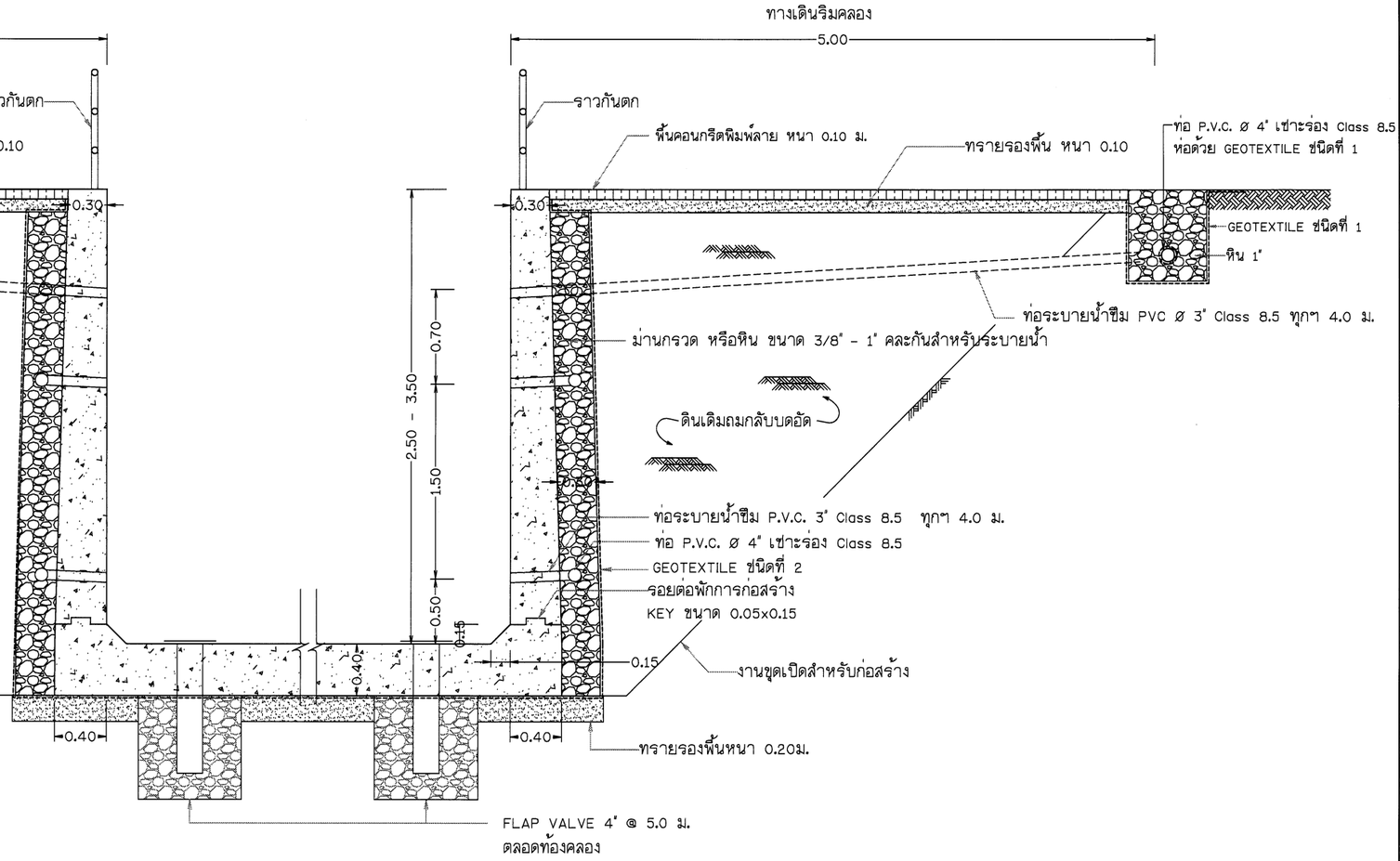

องค์ประกอบกำแพงกันดิ่ง

แบบทั่วไป รางระบายน้ำ

มาตราส่วน 1:25

มาตราส่วน 1:25

0 0.50 1.00 1.50 2.00 2.50 ม.

หมายเหตุ

1. ระดับ (ร.ท.ก.) และมิติต่าง ๆ กำหนดเป็นเมตร ระยะทางเป็นกิโลเมตร นอกจากแสดงไว้เป็นอย่างอื่น
2. ดินใต้พื้นโครงกสร้างจะต้องปราศจากอินทรีย์วัตถุและบดอัดแน่น
3. ผู้รับจ้างจะต้องทำ SHOP DRAWING เสนอต่อวิศวกรผู้ควบคุมงานก่อนดำเนินการก่อสร้าง

กรมทรัพยากรน้ำ

โครงการอนุรักษ์ฟื้นฟู คลองบางเท่าแม่ พร้อมระบบกระจายน้ำ
ตำบลเขาต่อ อำเภอปลายพระยา จังหวัดกระบี่
หมวด " ค " งานปรับปรุงคลองบางเท่าแม่
แบบทั่วไป รางระบายน้ำ

ผู้รับจ้าง : มหาวิทยาลัยเกษตรศาสตร์ วิทยาเขตเฉลิมพระเกียรติ จังหวัดสกลนคร				
สำรวจ	(นายกตินต เกตุสิริ)	(นส.ศศ.ชัชวลี กรีพละ สย.9270)		
ออกแบบ	(นส.ศศ.ชัชวลี กรีพละ สย.9270)			
เขียนแบบ	(นายสิริพันท์ ทิวาวงษ์)			
ตรวจแบบ	(ชน.ศร.วุฒิเกียรติ มณฑลี สย.7309)	(นส.ศศ.ชัชวลี กรีพละ สย.9270) ผู้จัดการโครงการ		
แบบเลขที่	สทน. 006/65	แบบแผ่นที่	ค3 - 010/010	628

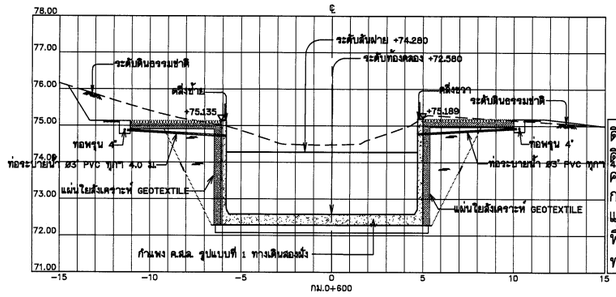

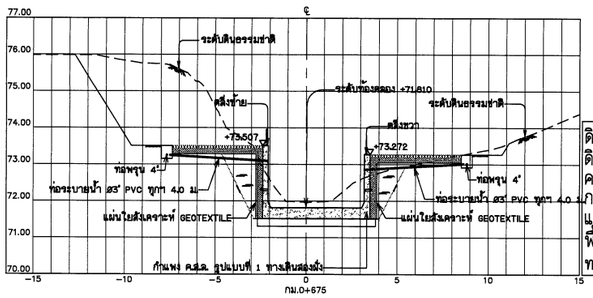

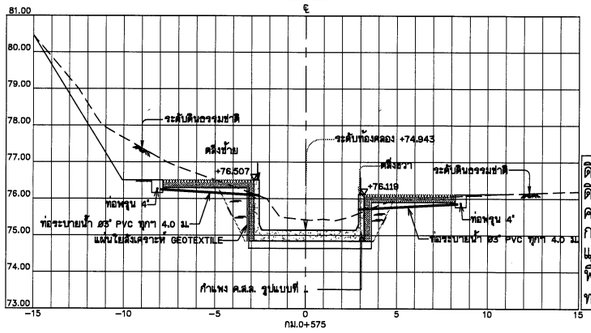

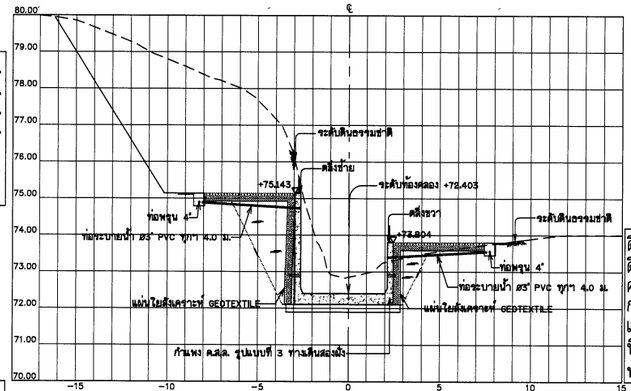

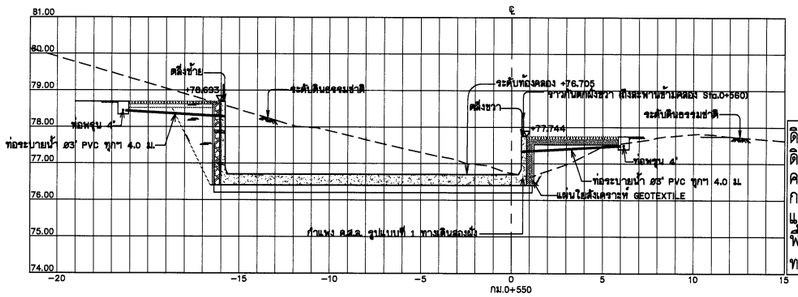

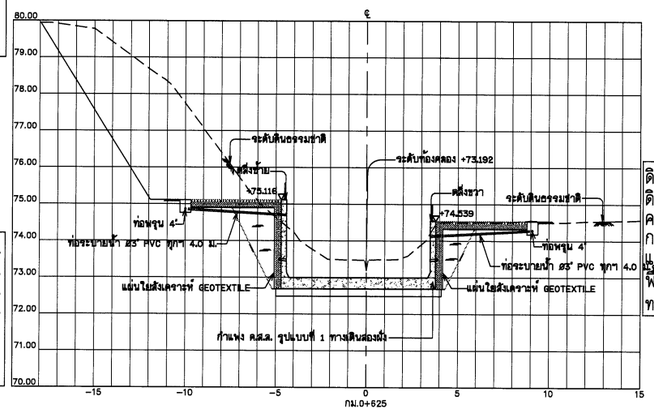

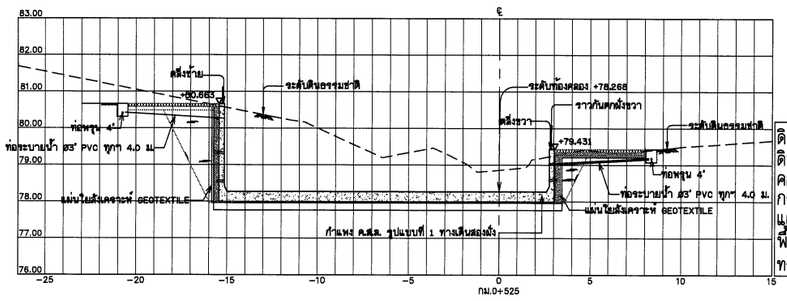

รูปตัดตามขวาง

มาตราส่วนแนวตั้ง	1:50
มาตราส่วนแนวนอน	1:100

มาตราส่วน 1:50
0 1.00 2.00 3.00 4.00 5.00 ม.

มาตราส่วน 1:100
0 2.00 4.00 6.00 8.00 10.00 ม.

กรมทรัพยากรน้ำ

โครงการอนุรักษ์ฟื้นฟู คลองบางเท่าแม่ พร้อมระบบกระจายน้ำ
ตำบลเขาต่อ อำเภอปลายพระยา จังหวัดกระบี่
หมวด " ค " งานปรับปรุงคลองบางเท่าแม่
รูปตัดตามขวาง กม.ที่ 0+525 ถึง กม.ที่ 0+675

ผู้รับจ้าง : มหาวิทยาลัยเกษตรศาสตร์ วิทยาเขตเฉลิมพระเกียรติ จังหวัสกลนคร

สำรวจ	(นายสหพล บุญรุ่ง)		
ออกแบบ	(ผศ.ดร.วิทวัส กรีพละ สย.19270)		
เขียนแบบ	(นายสิทินนท์ ทิวาวงษ์)	(ผศ.เทพล พลูระบุล) ผู้อำนวยการโครงการ	
ตรวจแบบ	(รศ.ดร.ยอนเกียรติ แดงพูลี สย.7309)		
แบบเลขที่	สทน. 008/65	แบบแผ่นที่ A4 - 001/035	625

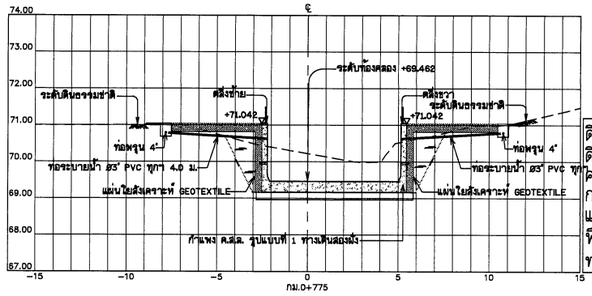

ดินขุด	13.90	ตร.ม.
ดินถม	3.54	ตร.ม.
คอนกรีต	5.15	ตร.ม.
กรวดทรายกรอง	3.36	ตร.ม.
แผนใยสังเคราะห์	16.22	ม.
พื้นทางเดิน	10.00	ม.
ทรายท้องคลอง	1.65	ตร.ม.

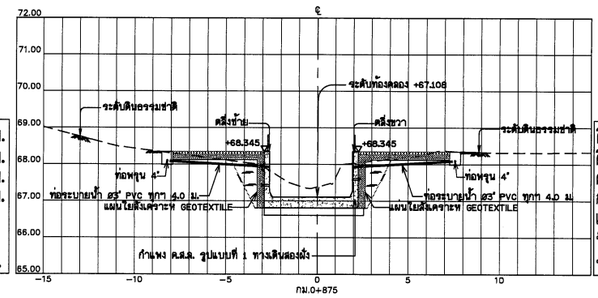

ดินขุด	9.40	ตร.ม.
ดินถม	3.07	ตร.ม.
คอนกรีต	2.57	ตร.ม.
กรวดทรายกรอง	1.82	ตร.ม.
แผนใยสังเคราะห์	14.84	ม.
พื้นทางเดิน	10.00	ม.
ทรายท้องคลอง	1.05	ตร.ม.

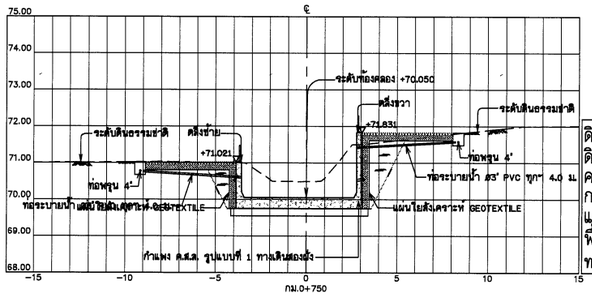

ดินขุด	13.76	ตร.ม.
ดินถม	3.69	ตร.ม.
คอนกรีต	3.18	ตร.ม.
กรวดทรายกรอง	1.90	ตร.ม.
แผนใยสังเคราะห์	15.40	ม.
พื้นทางเดิน	10.00	ม.
ทรายท้องคลอง	1.45	ตร.ม.

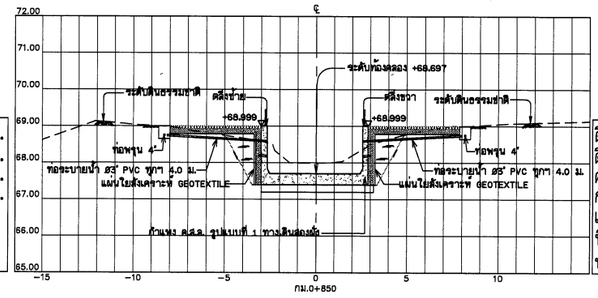

ดินขุด	9.55	ตร.ม.
ดินถม	3.14	ตร.ม.
คอนกรีต	2.84	ตร.ม.
กรวดทรายกรอง	1.85	ตร.ม.
แผนใยสังเคราะห์	15.11	ม.
พื้นทางเดิน	10.00	ม.
ทรายท้องคลอง	1.25	ตร.ม.

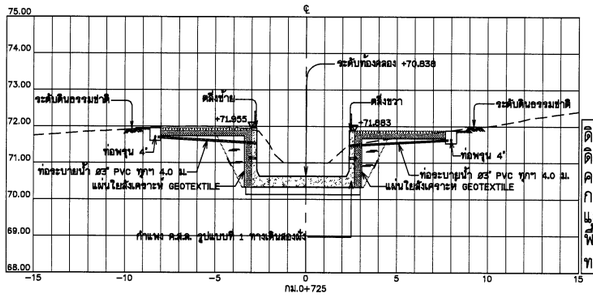

ดินขุด	11.04	ตร.ม.
ดินถม	3.23	ตร.ม.
คอนกรีต	2.73	ตร.ม.
กรวดทรายกรอง	1.84	ตร.ม.
แผนใยสังเคราะห์	15.02	ม.
พื้นทางเดิน	10.00	ม.
ทรายท้องคลอง	1.18	ตร.ม.

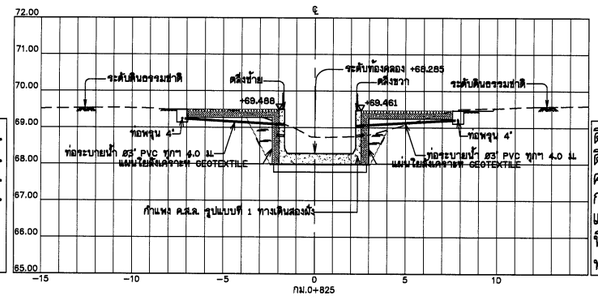

ดินขุด	8.45	ตร.ม.
ดินถม	2.24	ตร.ม.
คอนกรีต	2.34	ตร.ม.
กรวดทรายกรอง	1.79	ตร.ม.
แผนใยสังเคราะห์	14.66	ม.
พื้นทางเดิน	10.00	ม.
ทรายท้องคลอง	0.92	ตร.ม.

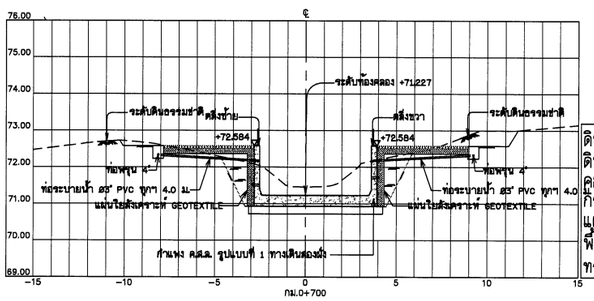

ดินขุด	12.22	ตร.ม.
ดินถม	3.20	ตร.ม.
คอนกรีต	3.12	ตร.ม.
กรวดทรายกรอง	1.89	ตร.ม.
แผนใยสังเคราะห์	15.33	ม.
พื้นทางเดิน	10.00	ม.
ทรายท้องคลอง	1.45	ตร.ม.

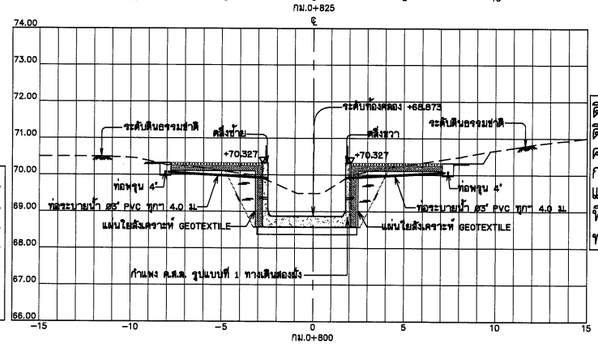

ดินขุด	11.90	ตร.ม.
ดินถม	3.69	ตร.ม.
คอนกรีต	2.61	ตร.ม.
กรวดทรายกรอง	1.95	ตร.ม.
แผนใยสังเคราะห์	15.72	ม.
พื้นทางเดิน	10.00	ม.
ทรายท้องคลอง	0.99	ตร.ม.

รูปตัดตามขวาง

มาตราส่วนแนวตั้ง	1:50
มาตราส่วนแนวนอน	1:100

มาตราส่วน 1:50
0 1.00 2.00 3.00 4.00 5.00 ม.

มาตราส่วน 1:100
0 2.00 4.00 6.00 8.00 10.00 ม.

กรมทรัพยากรน้ำ

โครงการอนุรักษ์ฟื้นฟู คลองบางเท่าแม่ พร้อมระบบกระจายน้ำ
ตำบลเขาต่อ อำเภอปลายพระยา จังหวัดกระบี่
หมวด " ค " งานปรับปรุงคลองบางเท่าแม่
รูปตัดตามขวาง กม.ที่ 0+700 ถึง กม.ที่ 0+875

ผู้รับจ้าง : มหาวิทยาลัยเกษตรศาสตร์ วิทยาเขตเฉลิมพระเกียรติ จังหวัดสกลนคร

สำรวจ	(นายกฤตณ เกตุวดี)	
ออกแบบ	(ผศ.ดร.วิจบ้วง กรีพละ สย.9270)	
เขียนแบบ	(นายศิวัตนนท์ ทิวาวงษ์)	(ผศ.เทพล จตุระบุล) ผู้จัดการโครงการ
ตรวจแบบ	(รศ.ดร.ภาณเกียรติ ผลบุญ สย.7309)	
แบบมาตรที่	สทน. 008/65	แบบแผ่นที่ ค4 - 008/035 828

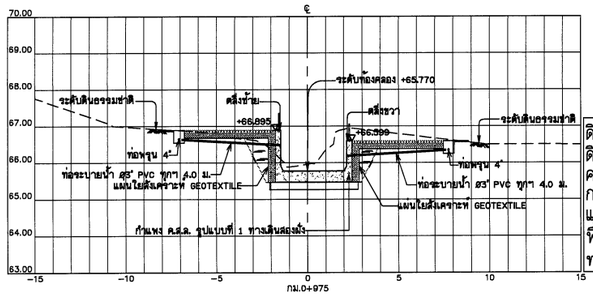

ดินขุด	9.48	ตร.ม.
ดินถม	2.49	ตร.ม.
คอนกรีต	2.13	ตร.ม.
กรวดทรายกรอง	1.66	ตร.ม.
แผ่นใยสังเคราะห์	13.81	ม.
พื้นทางเดิน	10.00	ม.
ทรายท้องคลอง	0.92	ตร.ม.

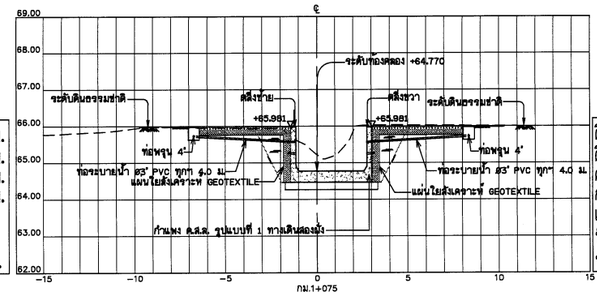

ดินขุด	11.66	ตร.ม.
ดินถม	3.15	ตร.ม.
คอนกรีต	2.35	ตร.ม.
กรวดทรายกรอง	1.80	ตร.ม.
แผ่นใยสังเคราะห์	14.74	ม.
พื้นทางเดิน	10.00	ม.
ทรายท้องคลอง	0.92	ตร.ม.

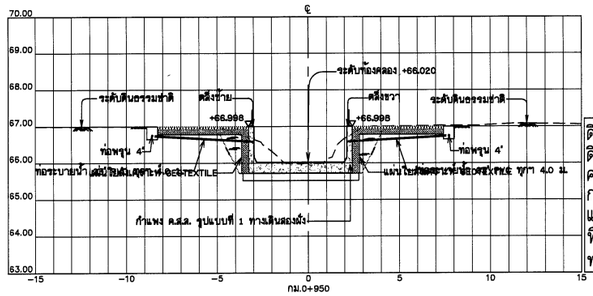

ดินขุด	8.94	ตร.ม.
ดินถม	2.61	ตร.ม.
คอนกรีต	2.57	ตร.ม.
กรวดทรายกรอง	1.66	ตร.ม.
แผ่นใยสังเคราะห์	13.81	ม.
พื้นทางเดิน	10.00	ม.
ทรายท้องคลอง	1.18	ตร.ม.

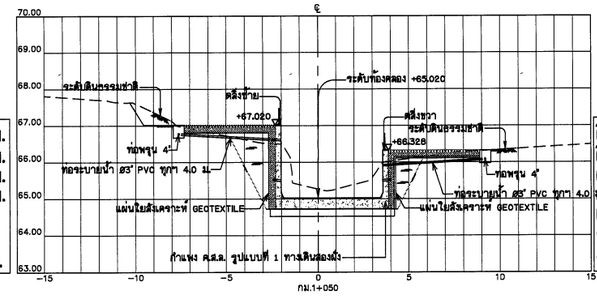

ดินขุด	12.18	ตร.ม.
ดินถม	4.08	ตร.ม.
คอนกรีต	3.13	ตร.ม.
กรวดทรายกรอง	2.07	ตร.ม.
แผ่นใยสังเคราะห์	16.52	ม.
พื้นทางเดิน	10.00	ม.
ทรายท้องคลอง	1.25	ตร.ม.

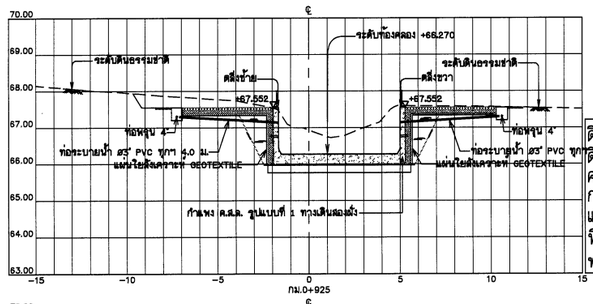

ดินขุด	16.83	ตร.ม.
ดินถม	3.34	ตร.ม.
คอนกรีต	3.20	ตร.ม.
กรวดทรายกรอง	1.84	ตร.ม.
แผ่นใยสังเคราะห์	7.51	ม.
พื้นทางเดิน	10.00	ม.
ทรายท้องคลอง	1.51	ตร.ม.

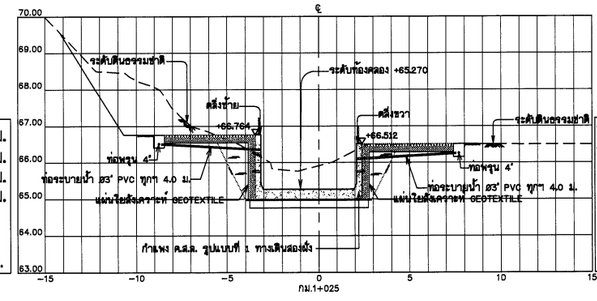

ดินขุด	19.22	ตร.ม.
ดินถม	3.53	ตร.ม.
คอนกรีต	2.85	ตร.ม.
กรวดทรายกรอง	1.90	ตร.ม.
แผ่นใยสังเคราะห์	15.37	ม.
พื้นทางเดิน	10.00	ม.
ทรายท้องคลอง	1.18	ตร.ม.

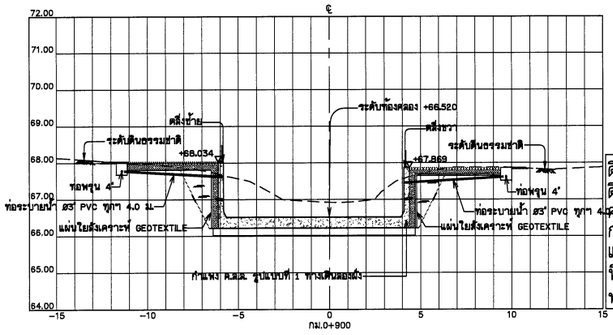

ดินขุด	16.82	ตร.ม.
ดินถม	3.75	ตร.ม.
คอนกรีต	4.28	ตร.ม.
กรวดทรายกรอง	1.93	ตร.ม.
แผ่นใยสังเคราะห์	15.63	ม.
พื้นทางเดิน	10.00	ม.
ทรายท้องคลอง	2.17	ตร.ม.

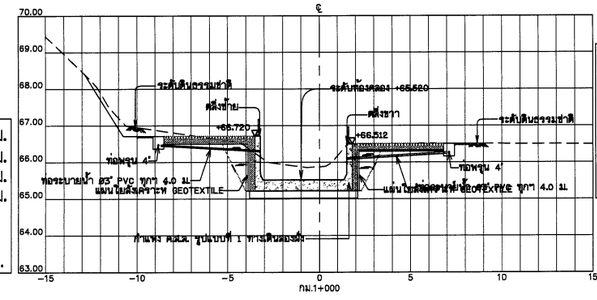

ดินขุด	11.20	ตร.ม.
ดินถม	2.86	ตร.ม.
คอนกรีต	2.53	ตร.ม.
กรวดทรายกรอง	1.73	ตร.ม.
แผ่นใยสังเคราะห์	14.28	ม.
พื้นทางเดิน	10.00	ม.
ทรายท้องคลอง	1.12	ตร.ม.

รูปตัดตามขวาง

มาตราส่วนแนวตั้ง	1:50
มาตราส่วนแนวนอน	1:100

มาตราส่วน 1:50

0 1.00 2.00 3.00 4.00 5.00 ม.

มาตราส่วน 1:100

0 2.00 4.00 6.00 8.00 10.00 ม.

กรมทรัพยากรน้ำ

โครงการอนุรักษ์พื้นฟู คลองบางเท่าแม่ พร้อมระบบกระจายน้ำ

ตำบลเขาต่อ อำเภอปลายพระยา จังหวัดกระบี่

หมวด " ค " งานปรับปรุงคลองบางเท่าแม่

รูปตัดตามขวาง กม.ที่ 0+900 ถึง กม.ที่ 1+075

ผู้รับจ้าง : มหาวิทยาลัยเกษตรศาสตร์ วิทยาเขตเฉลิมพระเกียรติ จังหวัดสกลนคร			
สำรวจ	(นายกฤตพล เกตุวดี)		
ออกแบบ	(ผศ.ดร.วิษณ์วงศ์ กรีพละ สย.9270)		
เขียนแบบ	(นายอภิพันธุ์ ทิวารังษี)		(ผศ.กฤตพล เกตุวดี) ผู้จัดการโครงการ
ตรวจแบบ	(รศ.ดร.วรเกียรติ์ ลอยหา สย.7309)		
แบบเลขที่	สทน. 006/65	แบบแผ่นที่	A4 - 003/035	625

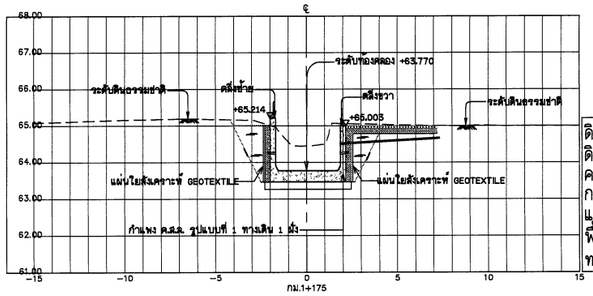

ดินขุด	11.25	ตร.ม.
ดินถม	3.47	ตร.ม.
คอนกรีต	2.20	ตร.ม.
กรวดทรายกรองฯ	1.37	ตร.ม.
แผ่นใยสังเคราะห์	10.50	ม.
พื้นทางเดิน	5.00	ม.
ทรายท้องคลอง	0.85	ตร.ม.

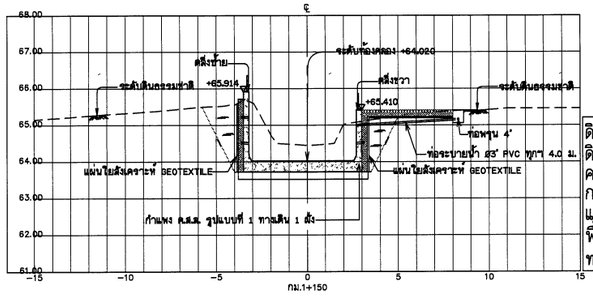

ดินขุด	12.60	ตร.ม.
ดินถม	3.64	ตร.ม.
คอนกรีต	3.09	ตร.ม.
กรวดทรายกรองฯ	1.55	ตร.ม.
แผ่นใยสังเคราะห์	11.46	ม.
พื้นทางเดิน	5.00	ม.
ทรายท้องคลอง	1.38	ตร.ม.

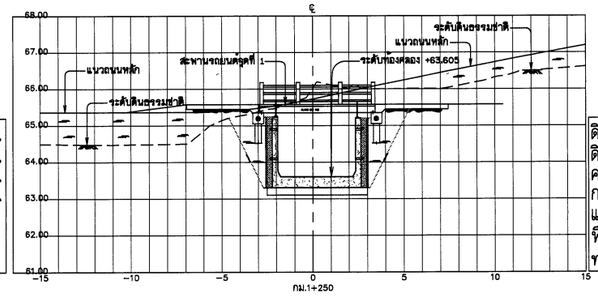

ดินขุด	20.66	ตร.ม.
ดินถม	4.12	ตร.ม.
คอนกรีต	2.45	ตร.ม.
กรวดทรายกรองฯ	1.14	ตร.ม.
แผ่นใยสังเคราะห์	7.74	ม.
พื้นทางเดิน	-	ม.
ทรายท้องคลอง	1.05	ตร.ม.

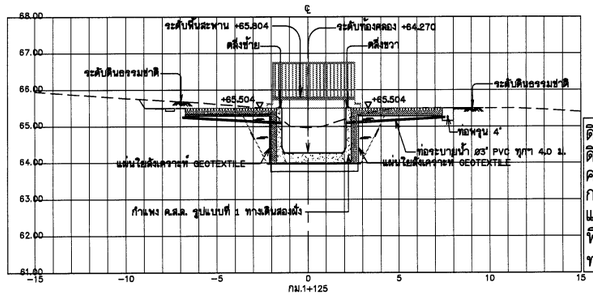

ดินขุด	11.93	ตร.ม.
ดินถม	3.21	ตร.ม.
คอนกรีต	2.25	ตร.ม.
กรวดทรายกรองฯ	1.19	ตร.ม.
แผ่นใยสังเคราะห์	14.84	ม.
พื้นทางเดิน	10.00	ม.
ทรายท้องคลอง	0.85	ตร.ม.

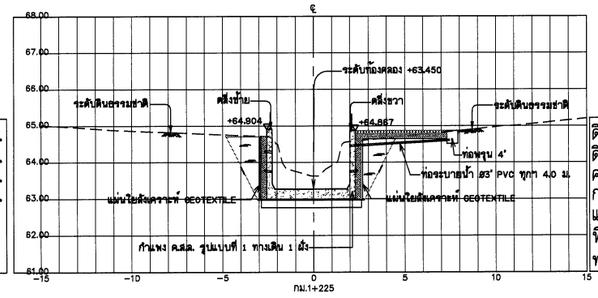

ดินขุด	10.96	ตร.ม.
ดินถม	3.81	ตร.ม.
คอนกรีต	2.58	ตร.ม.
กรวดทรายกรองฯ	1.54	ตร.ม.
แผ่นใยสังเคราะห์	11.61	ม.
พื้นทางเดิน	5.00	ม.
ทรายท้องคลอง	1.05	ตร.ม.

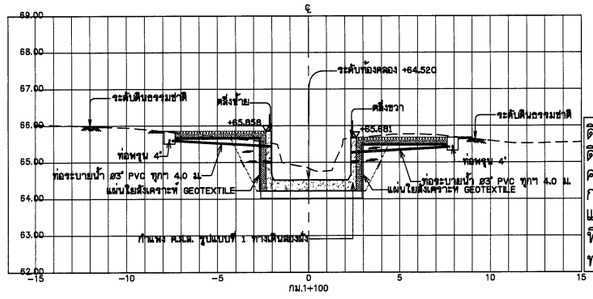

ดินขุด	10.84	ตร.ม.
ดินถม	3.22	ตร.ม.
คอนกรีต	2.51	ตร.ม.
กรวดทรายกรองฯ	1.82	ตร.ม.
แผ่นใยสังเคราะห์	14.90	ม.
พื้นทางเดิน	10.00	ม.
ทรายท้องคลอง	1.05	ตร.ม.

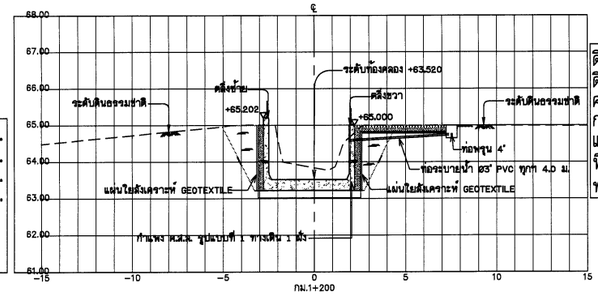

ดินขุด	11.20	ตร.ม.
ดินถม	3.76	ตร.ม.
คอนกรีต	2.60	ตร.ม.
กรวดทรายกรองฯ	1.52	ตร.ม.
แผ่นใยสังเคราะห์	11.47	ม.
พื้นทางเดิน	5.00	ม.
ทรายท้องคลอง	1.05	ตร.ม.

รูปตัดตามขวาง

มาตราส่วนแนวตั้ง	1:50
มาตราส่วนแนวนอน	1:100

มาตราส่วน 1:50

0 1.00 2.00 3.00 4.00 5.00 ม.

มาตราส่วน 1:100

0 2.00 4.00 6.00 8.00 10.00 ม.

กรมทรัพยากรน้ำ

โครงการอนุรักษ์ฟื้นฟู คลองบางเท่าแม่ พร้อมระบบกระจายน้ำ

ตำบลเขาต่อ อำเภอปลายพระยา จังหวัดกระบี่

หมวด " ค " งานปรับปรุงคลองบางเท่าแม่

รูปตัดตามขวาง กม.ที่ 1+100 ถึง กม.ที่ 1+250

ผู้รับจ้าง : มหาวิทยาลัยเกษตรศาสตร์ วิทยาเขตเฉลิมพระเกียรติ จังหวัดสกลนคร			
สำรวจ	(นายเกศิต เกตุปลี)		
ออกแบบ	(ผศ.ดร.วิษณุนาถ กาฬสละ สม.9270)		
เขียนแบบ	(นายศิริพันธุ์ ทิวารัมย์)		
ตรวจแบบ	(รศ.ดร.ยอดเยี่ยงศ์ ผ่องพุฒิ สม.7309)		
แบบเลขที่	สทน. 008/65	แบบแผ่นที่	A4 - 004/035

(ผศ.ทศพล พุธระบุล)
ผู้จัดการโครงการ

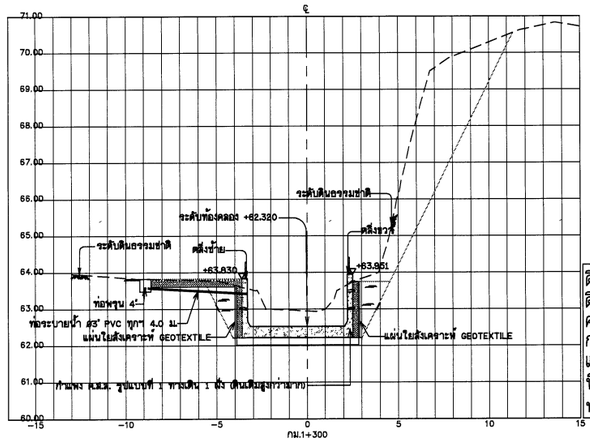

ดินขุด	25.86	ตร.ม.
ดินถม	3.06	ตร.ม.
คอนกรีต	2.81	ตร.ม.
กรวดทรายกรอง	1.39	ตร.ม.
แผ่นใยสังเคราะห์	10.55	ม.
พื้นทางเดิน	5.00	ม.
ทรายท้องคลอง	1.32	ตร.ม.

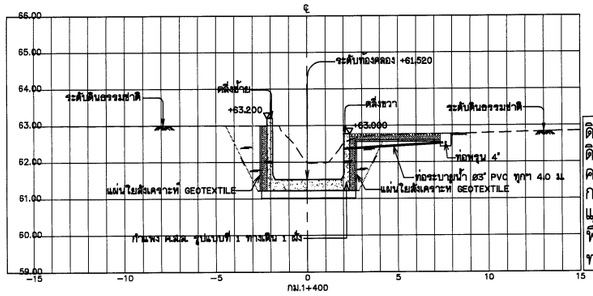

ดินขุด	11.03	ตร.ม.
ดินถม	3.43	ตร.ม.
คอนกรีต	2.39	ตร.ม.
กรวดทรายกรอง	1.45	ตร.ม.
แผ่นใยสังเคราะห์	11.11	ม.
พื้นทางเดิน	5.00	ม.
ทรายท้องคลอง	0.99	ตร.ม.

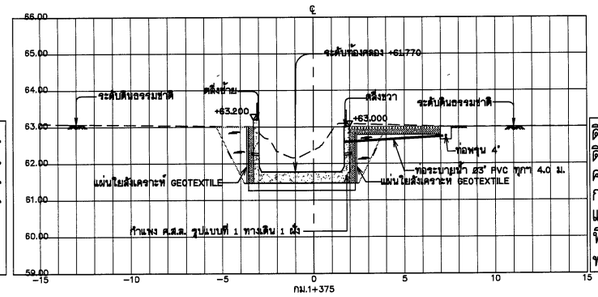

ดินขุด	11.43	ตร.ม.
ดินถม	2.99	ตร.ม.
คอนกรีต	2.17	ตร.ม.
กรวดทรายกรอง	1.37	ตร.ม.
แผ่นใยสังเคราะห์	10.40	ม.
พื้นทางเดิน	5.00	ม.
ทรายท้องคลอง	1.12	ตร.ม.

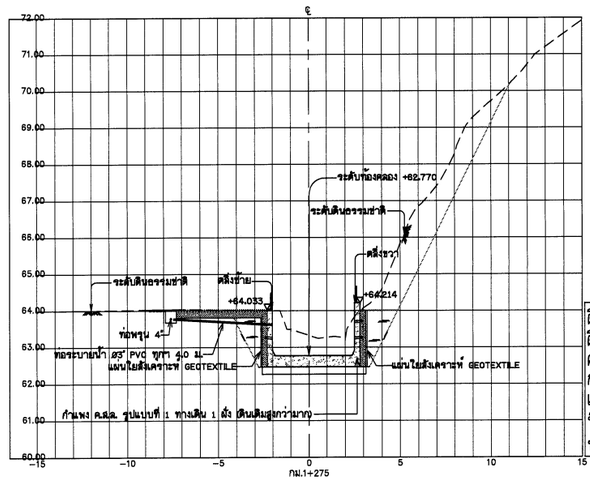

ดินขุด	18.99	ตร.ม.
ดินถม	2.93	ตร.ม.
คอนกรีต	2.50	ตร.ม.
กรวดทรายกรอง	1.38	ตร.ม.
แผ่นใยสังเคราะห์	10.49	ม.
พื้นทางเดิน	5.00	ม.
ทรายท้องคลอง	1.05	ตร.ม.

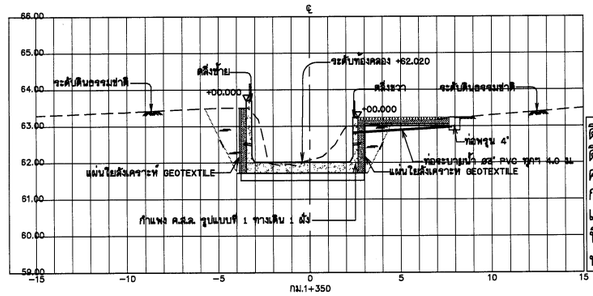

ดินขุด	9.57	ตร.ม.
ดินถม	3.37	ตร.ม.
คอนกรีต	2.86	ตร.ม.
กรวดทรายกรอง	1.44	ตร.ม.
แผ่นใยสังเคราะห์	10.94	ม.
พื้นทางเดิน	5.00	ม.
ทรายท้องคลอง	1.32	ตร.ม.

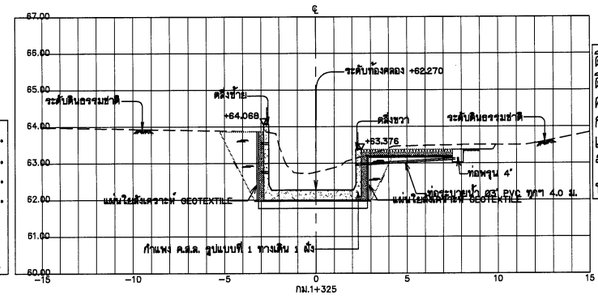

ดินขุด	12.18	ตร.ม.
ดินถม	3.50	ตร.ม.
คอนกรีต	2.63	ตร.ม.
กรวดทรายกรอง	1.44	ตร.ม.
แผ่นใยสังเคราะห์	10.96	ม.
พื้นทางเดิน	5.00	ม.
ทรายท้องคลอง	1.12	ตร.ม.

รูปตัดตามขวาง

มาตราส่วนแนวตั้ง	1:50
มาตราส่วนแนวนอน	1:100

มาตราส่วน 1:50

0 1.00 2.00 3.00 4.00 5.00 ม.

มาตราส่วน 1:100

0 2.00 4.00 6.00 8.00 10.00 ม.

กรมทรัพยากรน้ำ

โครงการอนุรักษ์พื้นฟู คลองบางเท่าแม่ พร้อมระบบกระจายน้ำ
ตำบลเขาต่อ อำเภอปลายพระยา จังหวัดกระบี่
หมวด " ค " งานปรับปรุงคลองบางเท่าแม่
รูปตัดตามขวาง กม.ที่ 1+275 ถึง กม.ที่ 1+400

ผู้รับจ้าง : มหาวิทยาลัยเกษตรศาสตร์ วิทยาเขตเฉลิมพระเกียรติ จังหวัดสกลนคร

สำรวจ	(นายทศพล เกตุสิริ)		
ออกแบบ	(ผศ.ดร.วิจน์วัส ศรีหะสะ สย.9270)		
เขียนแบบ	(นายศิวัฒนท์ ทิวารัง)		
ตรวจแบบ	(รศ.ดร.ภอนเกียรติ ผ่องบุลี สย.7309)		
แบบเลขที่	ทพน. 006/65	แบบแผ่นที่	A4 - 005/035

(ผศ.ทศพล เกตุระบุล)
ผู้จัดการโครงการ

026

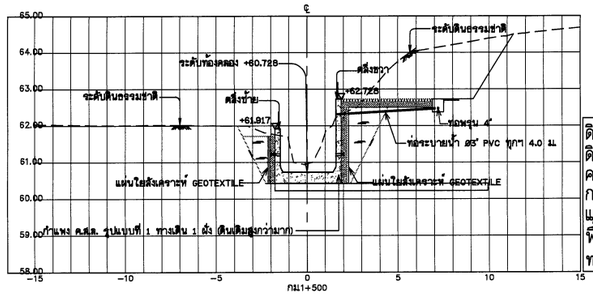

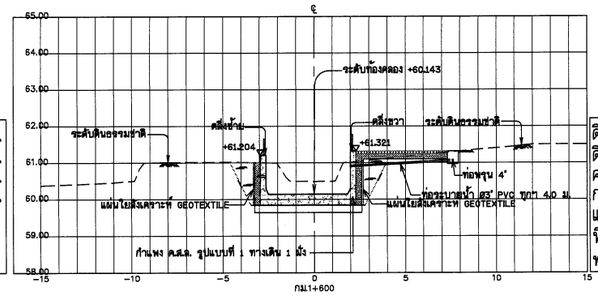

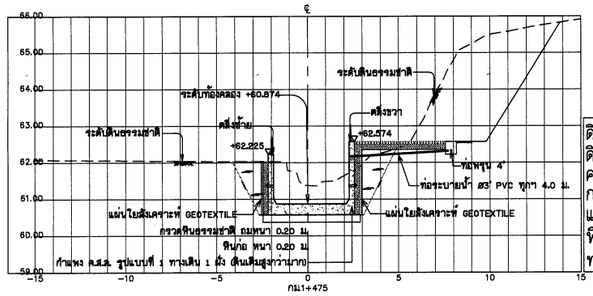

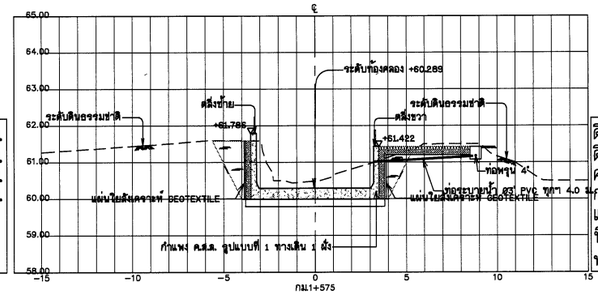

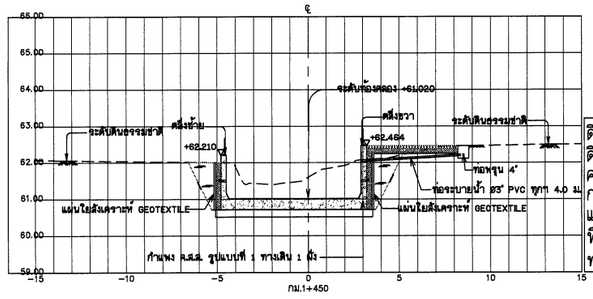

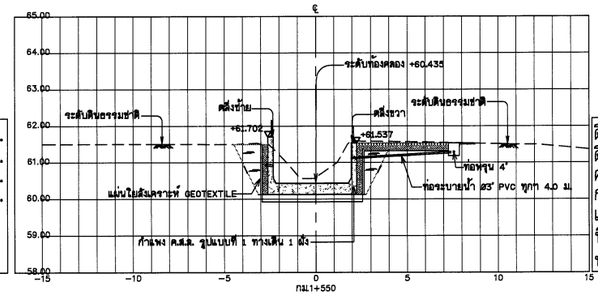

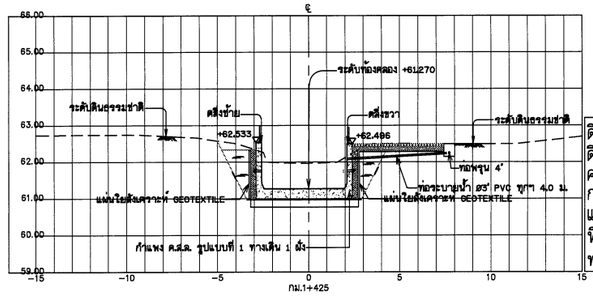

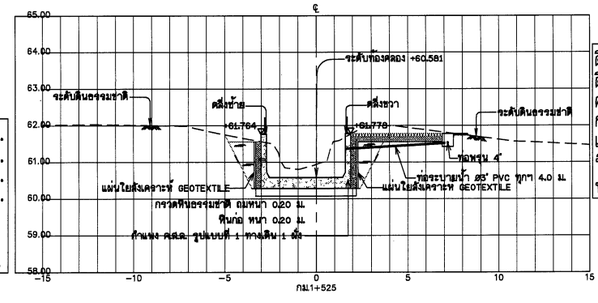

รูปตัดตามขวาง

มาตราส่วนแนวตั้ง	1:50
มาตราส่วนแนวนอน	1:100

มาตราส่วน 1:50

0 1.00 2.00 3.00 4.00 5.00 ม.

มาตราส่วน 1:100

0 2.00 4.00 6.00 8.00 10.00 ม.

กรมทรัพยากรน้ำ

โครงการอนุรักษ์พื้นฟู คลองบางเท่าแม่ พร้อมระบบกระจายน้ำ

ตำบลเขาต่อ อำเภอปลายพระยา จังหวัดกระบี่

ทมวด " ค " งานปรับปรุงคลองบางเท่าแม่

รูปตัดตามขวาง กม.ที่ 1+425 ถึง กม.ที่ 1+600

ผู้รับจ้าง : มหาวิทยาลัยเกษตรศาสตร์ วิทยาเขตเฉลิมพระเกียรติ จังหวัดสกลนคร

สำรวจ	(นายทศพล บรรจุลี)	
ออกแบบ	(ผศ.ดร.วิจิบวัฒน์ กรีพละ สย.9270)	
เขียนแบบ	(นายศิวัฒนพ์ ทิวาวงษ์)	(ผศ.ทศพล จุรระบุลี) ผู้จัดการโครงการ
ตรวจแบบ	(รศ.ดร.ยอแกียรติ์ มอนชุลี สย.7308)	
แบบมาตรที่	สพน. 006/65	แบบแผ่นที่ A4 - 006/035 828

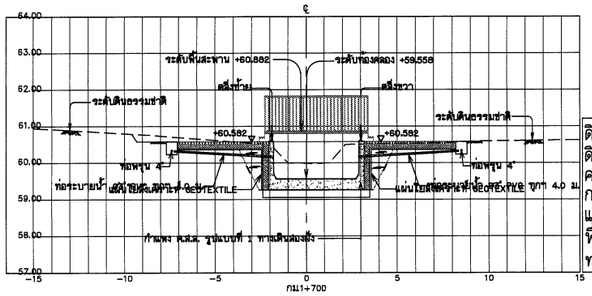

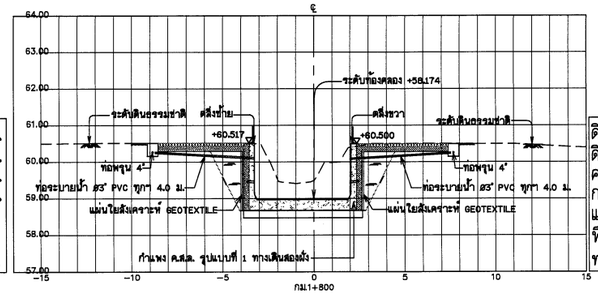

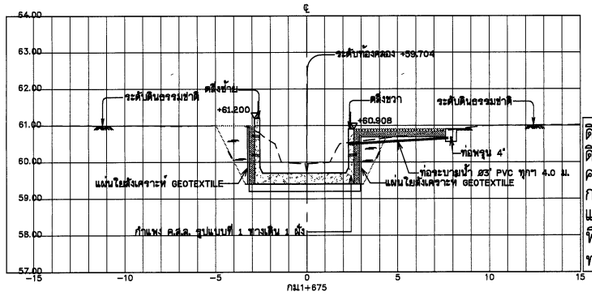

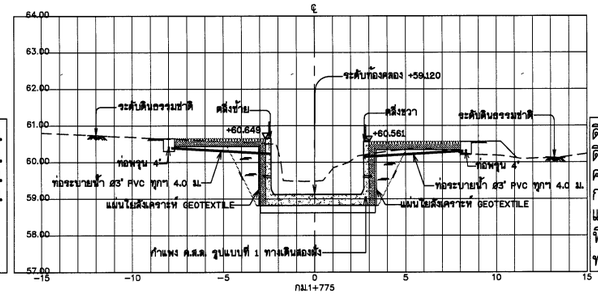

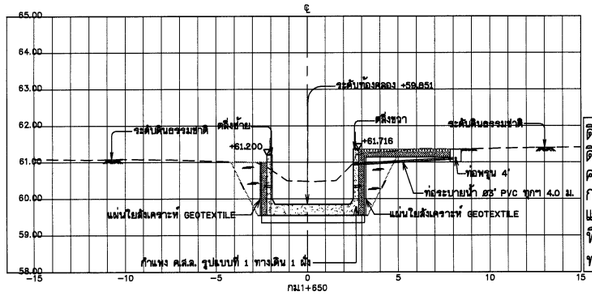

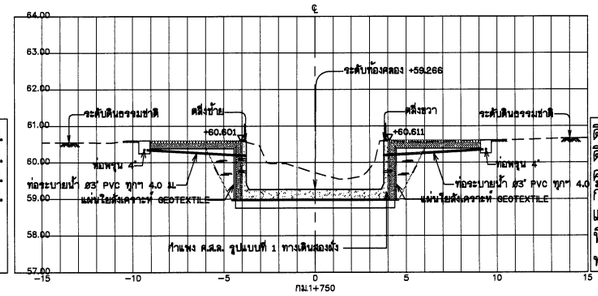

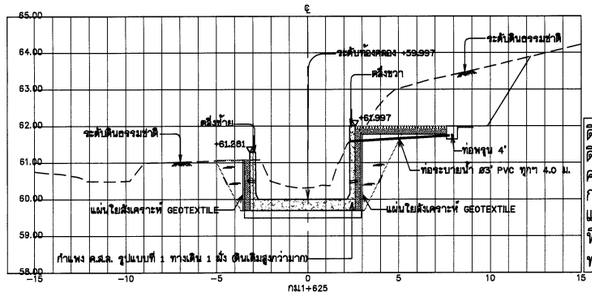

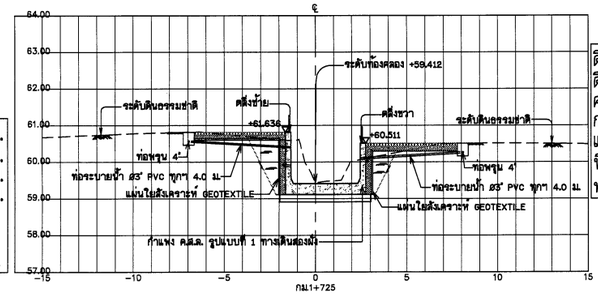

รูปตัดตามขวาง

มาตราส่วนแนวตั้ง	1:50
มาตราส่วนแนวนอน	1:100

มาตราส่วน 1:50

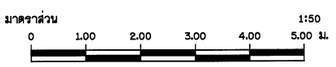

มาตราส่วน 1:100

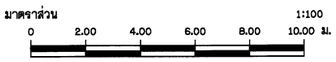

กรมทรัพยากรน้ำ

โครงการอนุรักษ์พื้นฟู คลองบางเท่าแม่ พร้อมระบบกระจายน้ำ

ตำบลเขาต่อ อำเภอปลายพระยา จังหวัดกระบี่

หมวด " ค " งานปรับปรุงคลองบางเท่าแม่

รูปตัดตามขวาง กม.ที่ 1+625 ถึง กม.ที่ 1+800

ผู้รับจ้าง : มหาวิทยาลัยเกษตรศาสตร์ วิทยาเขตเฉลิมพระเกียรติ จังหวัดสกลนคร

สำรวจ	(นายทศพล เหรัญติ)		
ออกแบบ	(ผศ.ดร.วิษณ์วงศ์ กริพพะ สย.9870)		
เขียนแบบ	(นายศิวัฒน์ ทิวาวงษ์)		
ตรวจแบบ	(วศ.ดร.กอบเกียรติ์ ผ่องศุลี สย.7309)	(ผศ.ทศพล จุฬะปุล) ผู้จัดการโครงการ	
แบบมาตรที่	สทน. 008/65	แบบแผ่นที่	A4 - 007/035	628

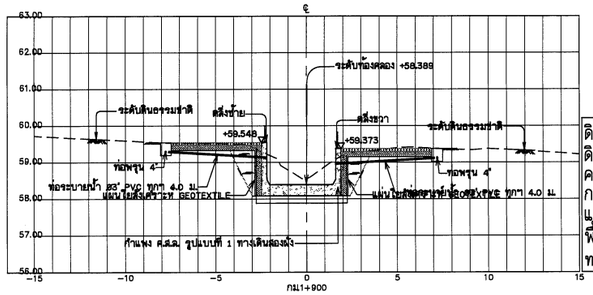

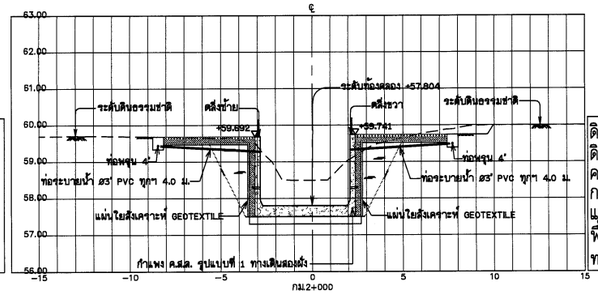

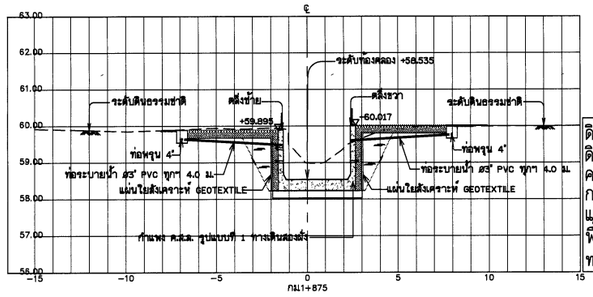

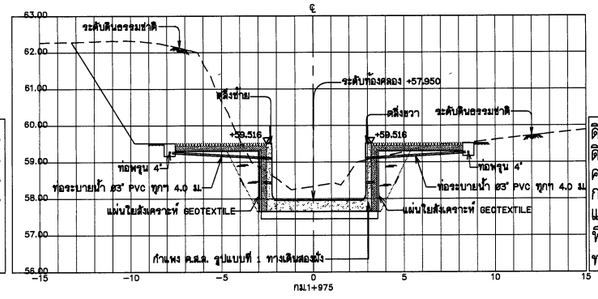

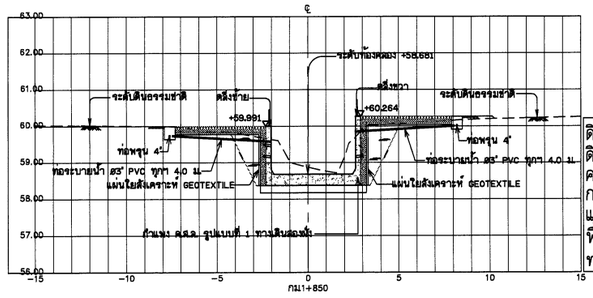

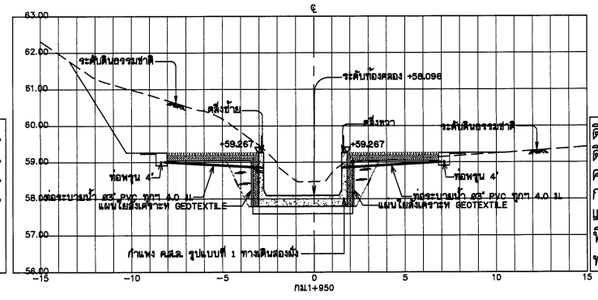

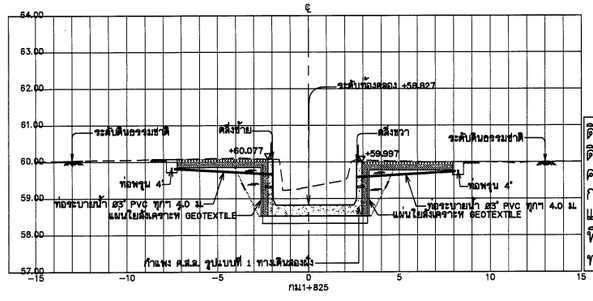

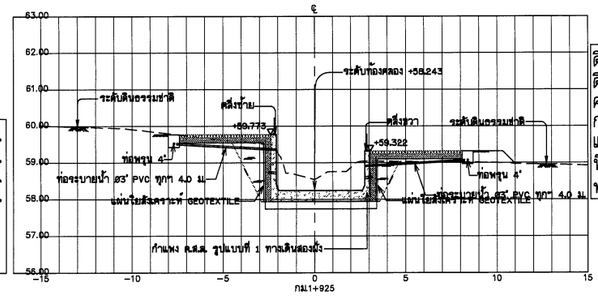

รูปตัดตามขวาง

มาตราส่วนแนวตั้ง	1:50
มาตราส่วนแนวนอน	1:100

มาตราส่วน 1:50

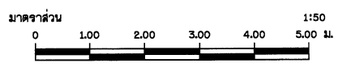

มาตราส่วน 1:100

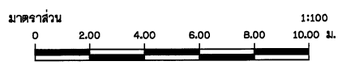

กรมทรัพยากรน้ำ

โครงการอนุรักษ์พื้นฟู คลองบางเท่าแม่ พร้อมระบบกระจายน้ำ
ตำบลเขาต่อ อำเภอปลายพระยา จังหวัดกระบี่
หมวด " ค " งานปรับปรุงคลองบางเท่าแม่

รูปตัดตามขวาง กม.ที่ 1+825 ถึง กม.ที่ 2+000

ผู้รับจ้าง : มหาวิทยาลัยเกษตรศาสตร์ วิทยาเขตเฉลิมพระเกียรติ จังหวัดสกลนคร			
สำรวจ	(นายเกศิต เกษรี)		
ออกแบบ	(ผศ.ดร.วิรัญวัฒ กรีพละ สม.9870)		
เขียนแบบ	(นายศิวัฒนกร ทิวารัง)	ชื่อ ..... (ผศ.ทศพล จุลระบุล) ผู้จัดการโครงการ	
ตรวจแบบ	(รศ.ดร.ภาณเทียรศ์ ดอนชุมศ์ สม.7309)		
แบบเลขที่	สพน. 008/65	แบบแผ่นที่	A4 - 008/035
			625

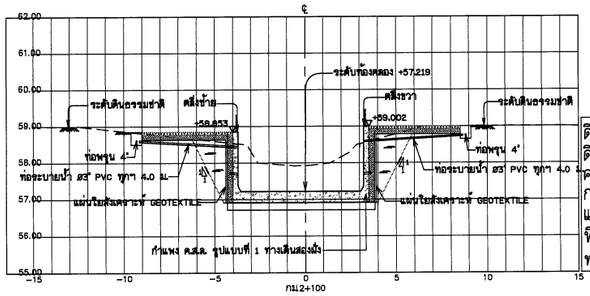

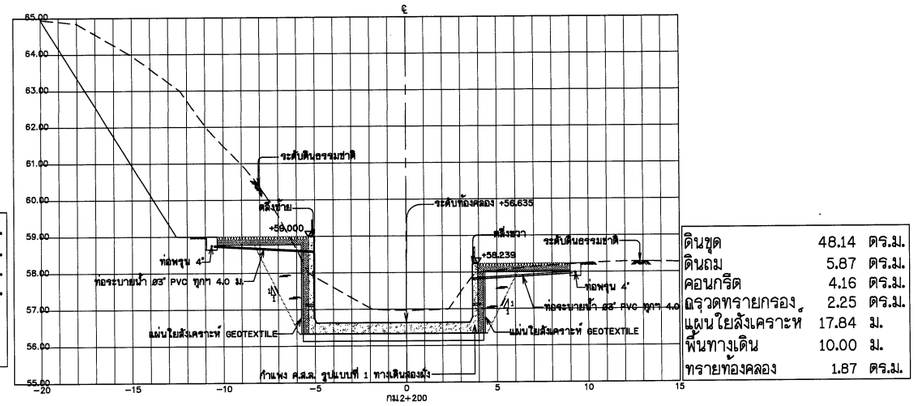

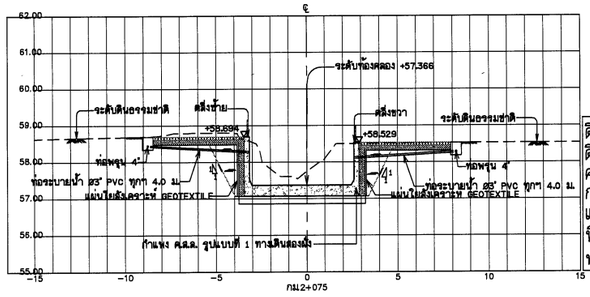

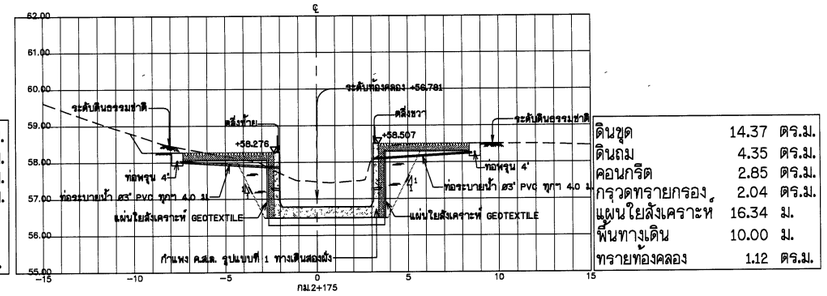

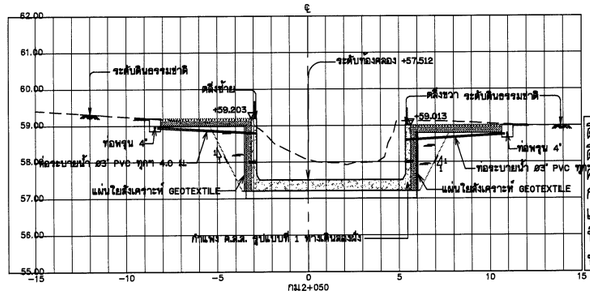

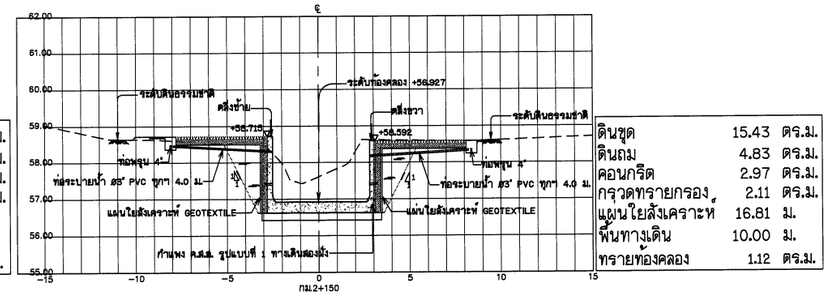

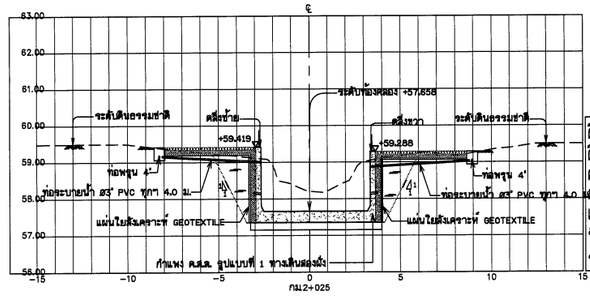

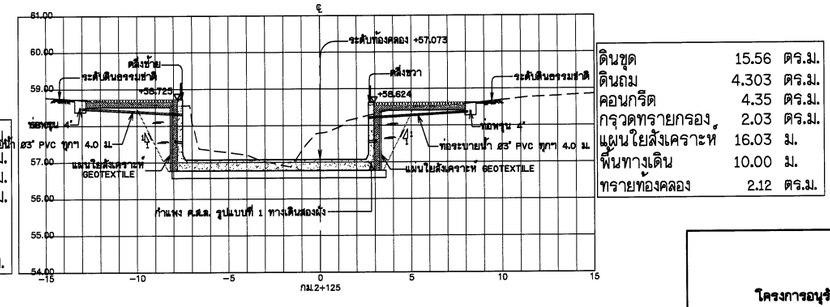

รูปตัดตามขวาง

มาตราส่วนแนวตั้ง	1:50
มาตราส่วนแนวนอน	1:100

มาตราส่วน 1:50

0 1.00 2.00 3.00 4.00 5.00 ม.

มาตราส่วน 1:100

0 2.00 4.00 6.00 8.00 10.00 ม.

กรมทรัพยากรน้ำ

โครงการอนุรักษ์พื้นฟู คลองบางเท่าแม่ พร้อมระบบกระจายน้ำ

ตำบลเขาต่อ อำเภอปลายพระยา จังหวัดกระบี่

หมวด " ค " งานปรับปรุงคลองบางเท่าแม่

รูปตัดตามขวาง กม.ที่ 2+025 ถึง กม.ที่ 2+200

ผู้รับจ้าง : มหาวิทยาลัยเกษตรศาสตร์ วิทยาเขตเฉลิมพระเกียรติ จังหวัดสกลนคร			
สำรวจ	(นายเทพกล บตรสิ)		
ออกแบบ	(ผศ.ดร.รัฐนวล กรีพละ สย.9270)		
เขียนแบบ	(นายณัฐนันท์ ชีวารมย์)		
ตรวจแบบ	(รศ.ดร.ภอเปียรติ ผลบุญ สย.7309)		
แบบเลขที่	สทน. 008/65	แบบแผ่นที่	ค4 - 009/035

ช). ผศ.เทพกล บตรบุญ
(ผศ.เทพกล บตรบุญ)
ผู้จัดการโครงการ

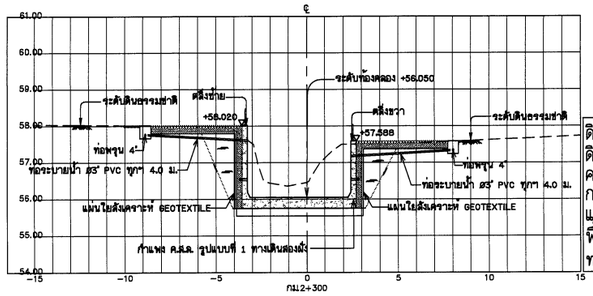

ดินขุด	15.54	ตร.ม.
ดินถม	5.30	ตร.ม.
คอนกรีต	3.12	ตร.ม.
กรวดทรายกรอง	2.13	ตร.ม.
แผนใยสังเคราะห์	16.92	ม.
พื้นทางเดิน	10.00	ม.
ทรายท้องคลอง	1.31	ตร.ม.

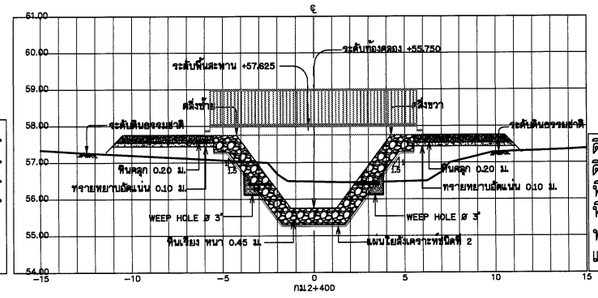

ดินขุด	6.160	ตร.ม.
ดินถม	7.060	ตร.ม.
หินเรียงยาแนว	5.270	ตร.ม.
หินคลุก	2.080	ตร.ม.
ทรายรองพื้น	1.100	ตร.ม.
แผนใยสังเคราะห์	13.210	ม.

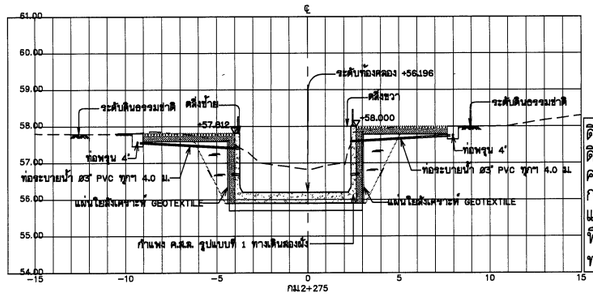

ดินขุด	15.90	ตร.ม.
ดินถม	4.68	ตร.ม.
คอนกรีต	3.21	ตร.ม.
กรวดทรายกรอง	2.10	ตร.ม.
แผนใยสังเคราะห์	16.74	ม.
พื้นทางเดิน	10.00	ม.
ทรายท้องคลอง	1.31	ตร.ม.

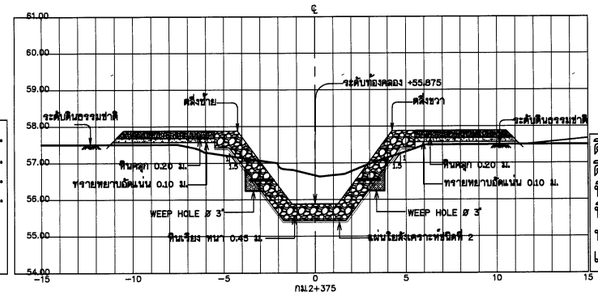

ดินขุด	7.030	ตร.ม.
ดินถม	2.760	ตร.ม.
หินเรียงยาแนว	5.270	ตร.ม.
หินคลุก	2.080	ตร.ม.
ทรายรองพื้น	1.100	ตร.ม.
แผนใยสังเคราะห์	13.210	ม.

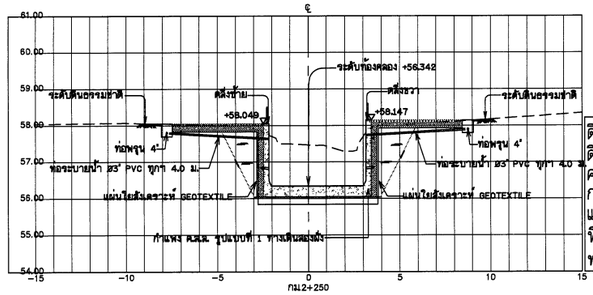

ดินขุด	16.73	ตร.ม.
ดินถม	4.84	ตร.ม.
คอนกรีต	3.00	ตร.ม.
กรวดทรายกรอง	2.13	ตร.ม.
แผนใยสังเคราะห์	16.92	ม.
พื้นทางเดิน	10.00	ม.
ทรายท้องคลอง	1.18	ตร.ม.

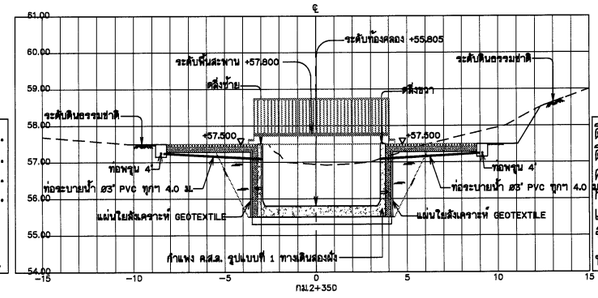

ดินขุด	21.06	ตร.ม.
ดินถม	4.63	ตร.ม.
คอนกรีต	3.31	ตร.ม.
กรวดทรายกรอง	2.08	ตร.ม.
แผนใยสังเคราะห์	16.68	ม.
พื้นทางเดิน	10.00	ม.
ทรายท้องคลอง	1.37	ตร.ม.

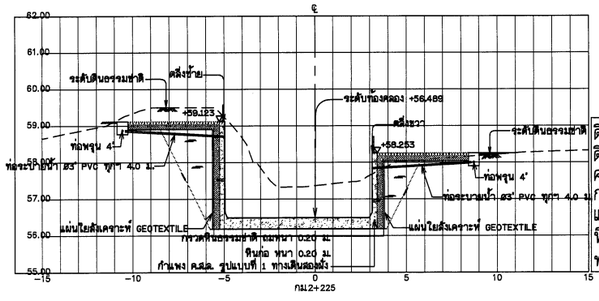

ดินขุด	25.67	ตร.ม.
ดินถม	6.84	ตร.ม.
คอนกรีต	4.09	ตร.ม.
กรวดทรายกรอง	2.39	ตร.ม.
แผนใยสังเคราะห์	18.63	ม.
พื้นทางเดิน	10.00	ม.
ทรายท้องคลอง	1.75	ตร.ม.

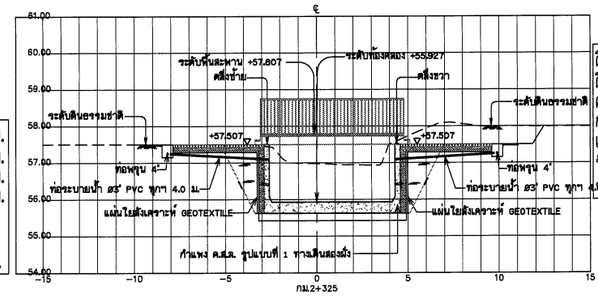

ดินขุด	22.64	ตร.ม.
ดินถม	4.23	ตร.ม.
คอนกรีต	3.37	ตร.ม.
กรวดทรายกรอง	2.02	ตร.ม.
แผนใยสังเคราะห์	16.22	ม.
พื้นทางเดิน	10.00	ม.
ทรายท้องคลอง	1.50	ตร.ม.

รูปตัดตามขวาง

มาตราส่วนแนวตั้ง	1:50
มาตราส่วนแนวนอน	1:100

มาตราส่วน 1:50

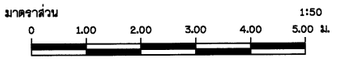

มาตราส่วน 1:100

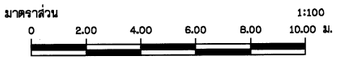

กรมทรัพยากรน้ำ

โครงการอนุรักษ์พื้นฟู คลองบางเท่าแม่ พร้อมระบบกระจายน้ำ
ตำบลเขาต่อ อำเภอปลายพระยา จังหวัดกระบี่
หมวด " ค " งานปรับปรุงคลองบางเท่าแม่
รูปตัดตามขวาง กม.ที่ 2+225 ถึง กม.ที่ 2+400

ผู้รับจ้าง : มหาวิทยาลัยเกษตรศาสตร์ วิทยาเขตเฉลิมพระเกียรติ จังหวัดสกลนคร

สำรวจ	(นายทศพล บุญรัตน์)		
ออกแบบ	(ผศ.ดร.วิษณุวงศ์ กรีพละ สม.9270)		
เขียนแบบ	(นายศิวัฒน์ ศิริวาวงษ์)	(ผศ.ทศพล บุญรัตน์) ผู้จัดการโครงการ	
ตรวจแบบ	(วศ.ดร.กอเกียรติ์ ณ ระนุลี สม.7308)		
แบบแผ่นที่	สพน. 008/65	แบบแผ่นที่	A4 - 010/035	026

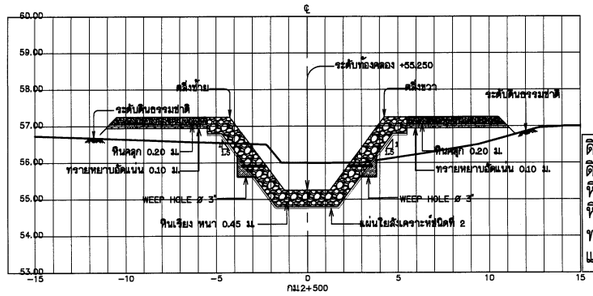

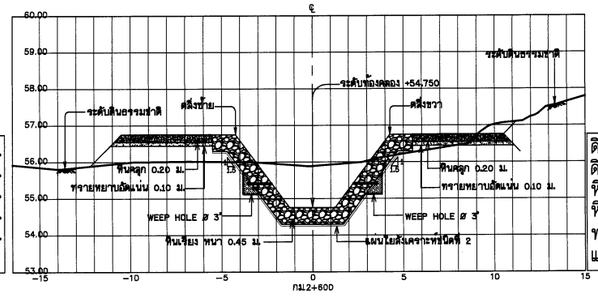

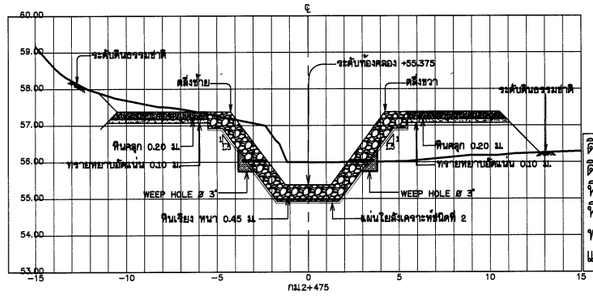

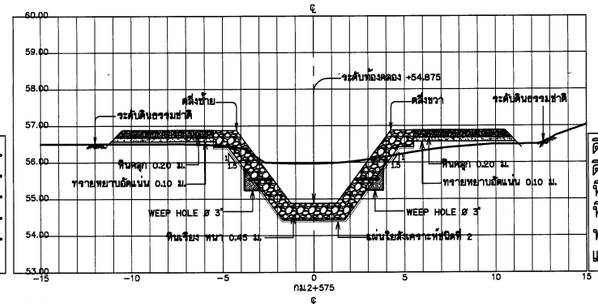

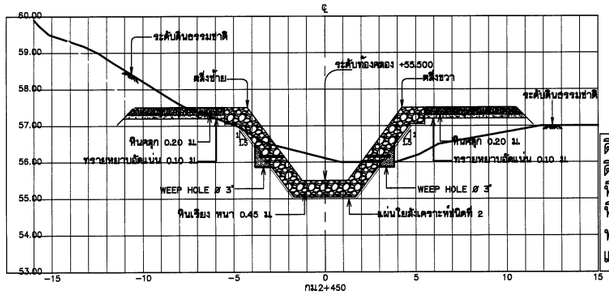

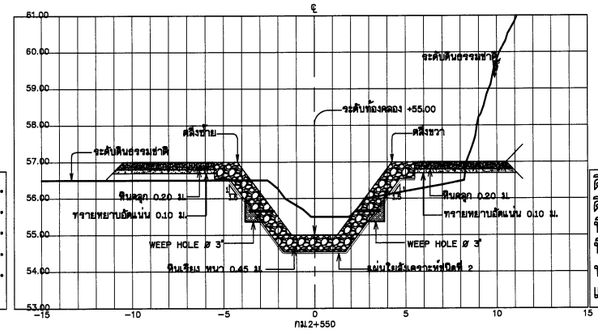

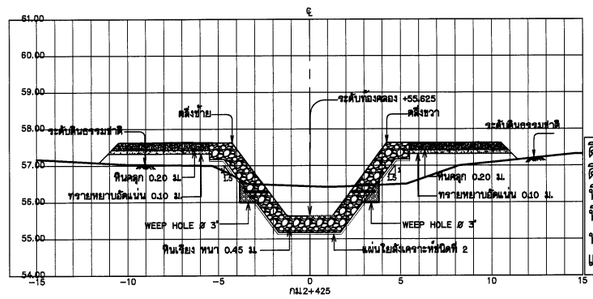

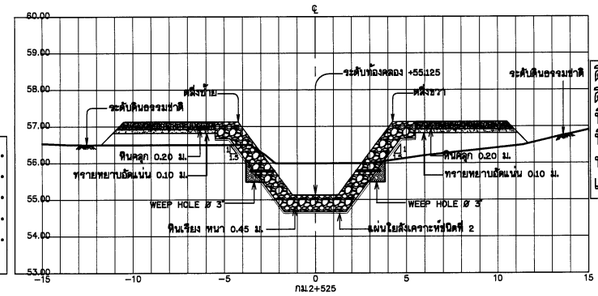

รูปตัดตามขวาง

มาตราส่วนแนวตั้ง	1:50
มาตราส่วนแนวนอน	1:100

มาตราส่วน 1:50

0 1.00 2.00 3.00 4.00 5.00 ม.

มาตราส่วน 1:100

0 2.00 4.00 6.00 8.00 10.00 ม.

กรมทรัพยากรน้ำ

โครงการอนุรักษ์พื้นฟู คลองบางเท่าแม่ พร้อมระบบกระจายน้ำ

ตำบลเขาต่อ อำเภอปลายพระยา จังหวัดกระบี่

หมวด " ค " งานปรับปรุงคลองบางเท่าแม่

รูปตัดตามขวาง กม.ที่ 2+425 ถึง กม.ที่ 2+600

ผู้รับจ้าง : มหาวิทยาลัยเกษตรศาสตร์ วิทยาเขตเฉลิมพระเกียรติ จังหวัดสกลนคร

สำรวจ	(นายกฤษฎ์ เกรฐสิ)			
ออกแบบ	(ผศ.ดร.วิษ์วงศ์ กรีทอง สม.9270)			
เขียนแบบ	(นายศักดินนท์ ทิวาวงษ์)			
ตรวจแบบ	(รศ.ดร.ภาณเทียรศ์ ณ องค์ สม.7309)			
แบบเลขที่	สทน. 008/65	แบบแผ่นที่	A4 - 011/035	625

(ผศ.ทศพล จตุระบุล)
ผู้จัดการโครงการ

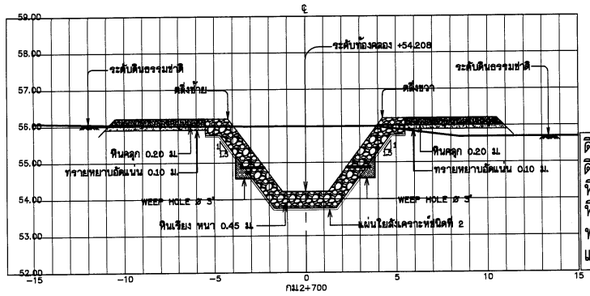

ดินขุด	13.980 ตร.ม.
ดินถม	1.470 ตร.ม.
หินเรียงยาแนว	5.270 ตร.ม.
หินคลุก	2.080 ตร.ม.
ทรายรองพื้น	1.100 ตร.ม.
แผ่นใยสังเคราะห์	13.210 ม.

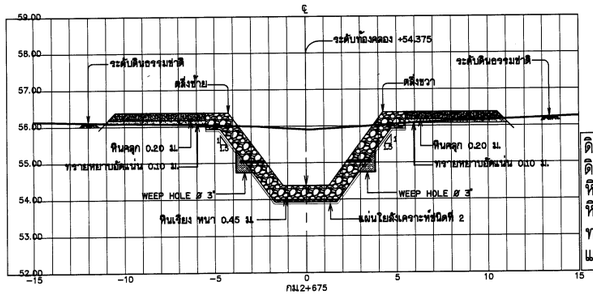

ดินขุด	12.140 ตร.ม.
ดินถม	0.870 ตร.ม.
หินเรียงยาแนว	5.270 ตร.ม.
หินคลุก	2.080 ตร.ม.
ทรายรองพื้น	1.100 ตร.ม.
แผ่นใยสังเคราะห์	13.210 ม.

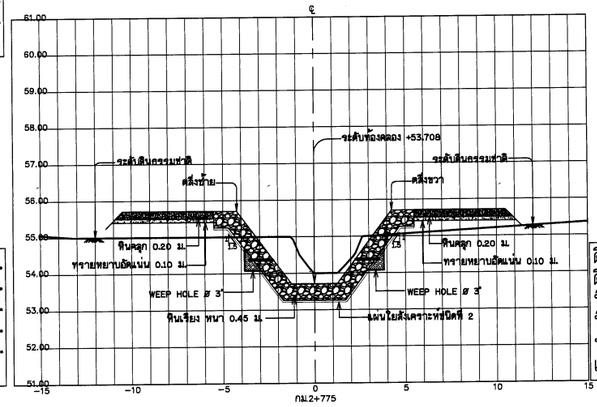

ดินขุด	6.590 ตร.ม.
ดินถม	5.470 ตร.ม.
หินเรียงยาแนว	5.270 ตร.ม.
หินคลุก	2.080 ตร.ม.
ทรายรองพื้น	1.100 ตร.ม.
แผ่นใยสังเคราะห์	13.210 ม.

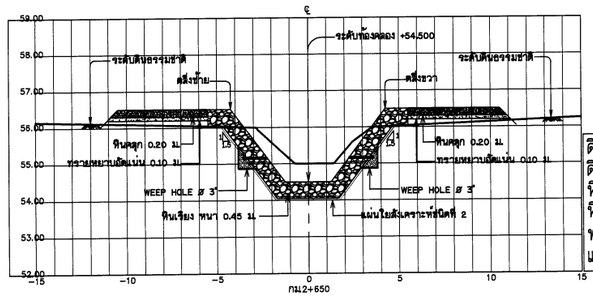

ดินขุด	6.960 ตร.ม.
ดินถม	2.460 ตร.ม.
หินเรียงยาแนว	5.270 ตร.ม.
หินคลุก	2.080 ตร.ม.
ทรายรองพื้น	1.100 ตร.ม.
แผ่นใยสังเคราะห์	13.210 ม.

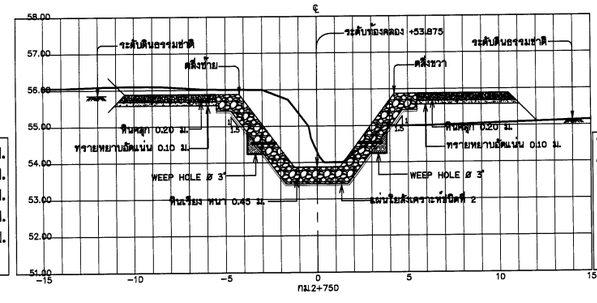

ดินขุด	11.000 ตร.ม.
ดินถม	4.300 ตร.ม.
หินเรียงยาแนว	5.270 ตร.ม.
หินคลุก	2.080 ตร.ม.
ทรายรองพื้น	1.100 ตร.ม.
แผ่นใยสังเคราะห์	13.210 ม.

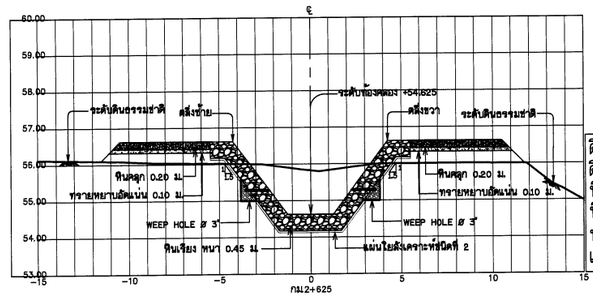

ดินขุด	9.430 ตร.ม.
ดินถม	4.910 ตร.ม.
หินเรียงยาแนว	5.270 ตร.ม.
หินคลุก	2.080 ตร.ม.
ทรายรองพื้น	1.100 ตร.ม.
แผ่นใยสังเคราะห์	13.210 ม.

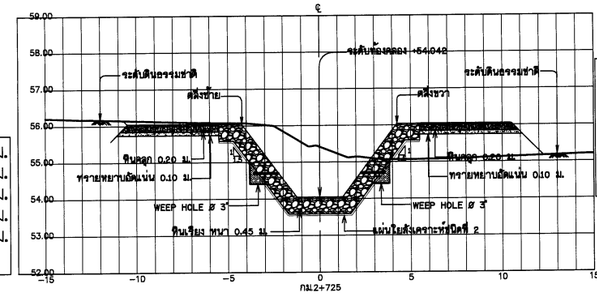

ดินขุด	12.840 ตร.ม.
ดินถม	5.160 ตร.ม.
หินเรียงยาแนว	5.270 ตร.ม.
หินคลุก	2.080 ตร.ม.
ทรายรองพื้น	1.100 ตร.ม.
แผ่นใยสังเคราะห์	13.210 ม.

รูปตัดตามขวาง

มาตราส่วนแนวตั้ง	1:50
มาตราส่วนแนวนอน	1:100

มาตราส่วน 1:50

0 1.00 2.00 3.00 4.00 5.00 ม.

มาตราส่วน 1:100

0 2.00 4.00 6.00 8.00 10.00 ม.

กรมทรัพยากรน้ำ

โครงการอนุรักษ์พื้นฟู คลองบางเท่าแม่ พร้อมระบบกระจายน้ำ

ตำบลเขาต่อ อำเภอปลายพระยา จังหวัดกระบี่

หมวด " ค " งานปรับปรุงคลองบางเท่าแม่

รูปตัดตามขวาง กม.ที่ 2+625 ถึง กม.ที่ 2+775

ผู้รับจ้าง : มหาวิทยาลัยเกษตรศาสตร์ วิทยาเขตเฉลิมพระเกียรติ จังหวัดสกลนคร

สำรวจ	(นายเทพทอง เกตุวดี)		
ออกแบบ	(ผศ.ดร.วิจิบวงศ์ กรีหะระ สผ.9270)		
เขียนแบบ	(นายศักดินันท์ ทิวาวงษ์)		
ตรวจแบบ	(วศ.ดร./อาเกียรติ์ ผ่องบุลี สผ.7309)		
แบบเลขที่	สทน. 006/65	แบบแผ่นที่	ค4 - 012/035

(ผศ.เทพทอง เกตุวดี)
ผู้อำนวยการโครงการ

828

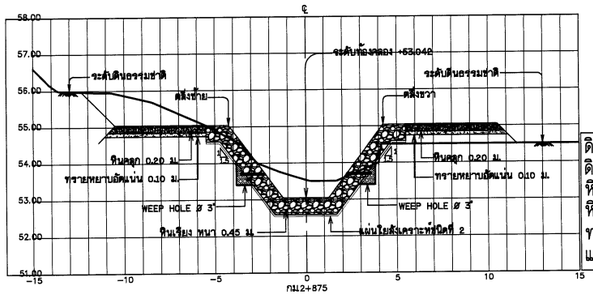

ดินขุด	10.560 ตร.ม.
ดินถม	2.160 ตร.ม.
หินเรียงยาแนว	5.270 ตร.ม.
หินคลุก	2.080 ตร.ม.
ทรายรองพื้น	1.100 ตร.ม.
แผ่นใยสังเคราะห์	13.210 ม.

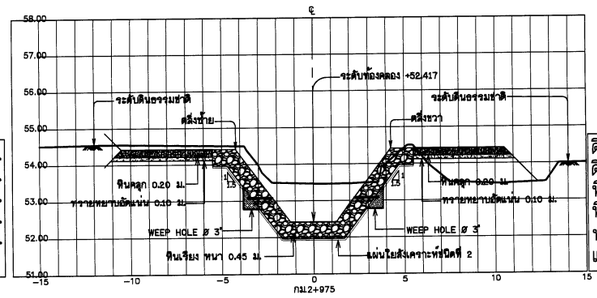

ดินขุด	11.810 ตร.ม.
ดินถม	3.500 ตร.ม.
หินเรียงยาแนว	5.270 ตร.ม.
หินคลุก	2.080 ตร.ม.
ทรายรองพื้น	1.100 ตร.ม.
แผ่นใยสังเคราะห์	13.210 ม.

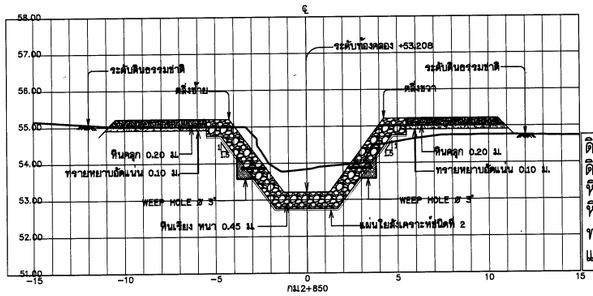

ดินขุด	6.810 ตร.ม.
ดินถม	1.830 ตร.ม.
หินเรียงยาแนว	5.270 ตร.ม.
หินคลุก	2.080 ตร.ม.
ทรายรองพื้น	1.100 ตร.ม.
แผ่นใยสังเคราะห์	13.210 ม.

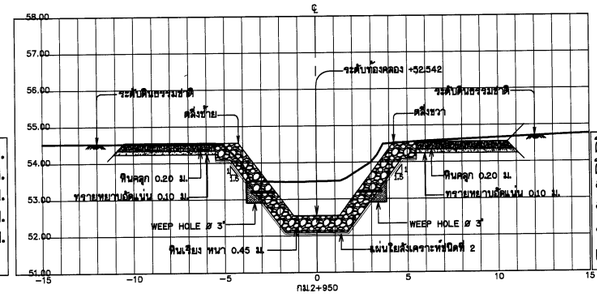

ดินขุด	11.370 ตร.ม.
ดินถม	- ตร.ม.
หินเรียงยาแนว	5.270 ตร.ม.
หินคลุก	2.080 ตร.ม.
ทรายรองพื้น	1.100 ตร.ม.
แผ่นใยสังเคราะห์	13.210 ม.

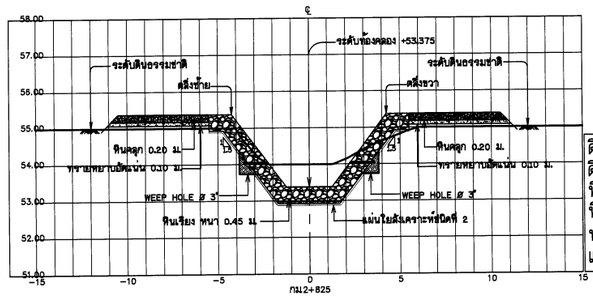

ดินขุด	5.750 ตร.ม.
ดินถม	2.220 ตร.ม.
หินเรียงยาแนว	5.270 ตร.ม.
หินคลุก	2.080 ตร.ม.
ทรายรองพื้น	1.100 ตร.ม.
แผ่นใยสังเคราะห์	13.210 ม.

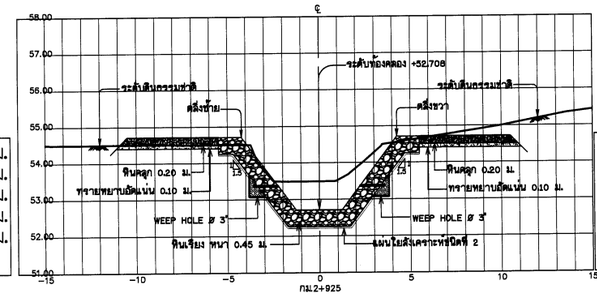

ดินขุด	10.830 ตร.ม.
ดินถม	- ตร.ม.
หินเรียงยาแนว	5.270 ตร.ม.
หินคลุก	2.080 ตร.ม.
ทรายรองพื้น	1.100 ตร.ม.
แผ่นใยสังเคราะห์	13.210 ม.

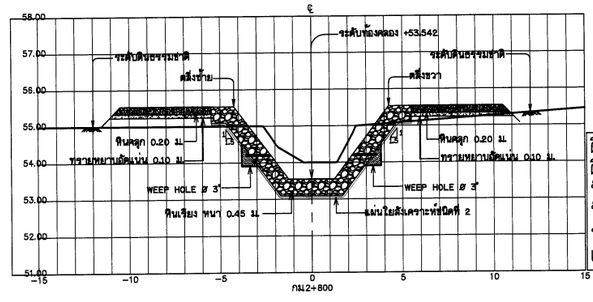

ดินขุด	7.100 ตร.ม.
ดินถม	2.840 ตร.ม.
หินเรียงยาแนว	5.270 ตร.ม.
หินคลุก	2.080 ตร.ม.
ทรายรองพื้น	1.100 ตร.ม.
แผ่นใยสังเคราะห์	13.210 ม.

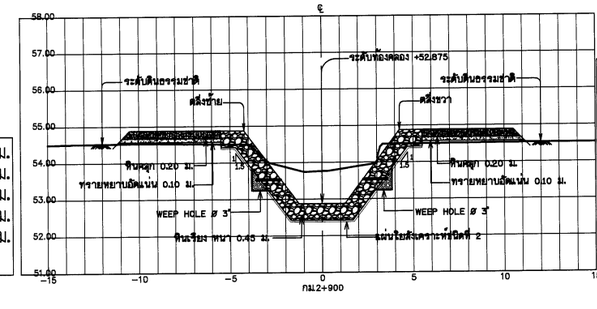

ดินขุด	8.190 ตร.ม.
ดินถม	1.730 ตร.ม.
หินเรียงยาแนว	5.270 ตร.ม.
หินคลุก	2.080 ตร.ม.
ทรายรองพื้น	1.100 ตร.ม.
แผ่นใยสังเคราะห์	13.210 ม.

รูปตัดตามขวาง

มาตราส่วนแนวตั้ง	1:50
มาตราส่วนแนวนอน	1:100

มาตราส่วน 1:50

0 1.00 2.00 3.00 4.00 5.00 ม.

มาตราส่วน 1:100

0 2.00 4.00 6.00 8.00 10.00 ม.

กรมทรัพยากรน้ำ

โครงการอนุรักษ์พื้นฟู คลองบางเท่าแม่ พร้อมระบบกระจายน้ำ

ตำบลเขาต่อ อำเภอปลายพระยา จังหวัดกระบี่

หมวด " ค " งานปรับปรุงคลองบางเท่าแม่

รูปตัดตามขวาง กม.ที่ 2+800 ถึง กม.ที่ 2+975

ผู้รับจ้าง : มหาวิทยาลัยเกษตรศาสตร์ วิทยาเขตเฉลิมพระเกียรติ จังหวัดสกลนคร

สำรวจ	(นายเทพเทส บุญรุ่น)		
ออกแบบ	(ผศ.ดร.วิษณ์วงศ์ กรีพละ สม.9270)		
เขียนแบบ	(นายศักดินันท์ ทิวาวงษ์)	(ผศ.เทพเทส บุญรุ่น) ผู้จัดการโครงการ	
ตรวจแบบ	(รศ.ดร.ถวเกียรติ ผ่องบุรี สม.7309)		
แบบเลขที่	สทน. 008/65	แบบแผ่นที่	A4 - 013/035

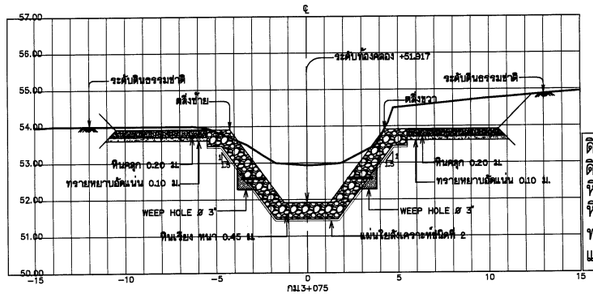

ดินขุด	18.320 ตร.ม.
ดินถม	- ตร.ม.
หินเรียงยาแนว	5.270 ตร.ม.
หินคลุก	2.080 ตร.ม.
ทรายรองพื้น	1.100 ตร.ม.
แผ่นใยสังเคราะห์	13.210 ม.

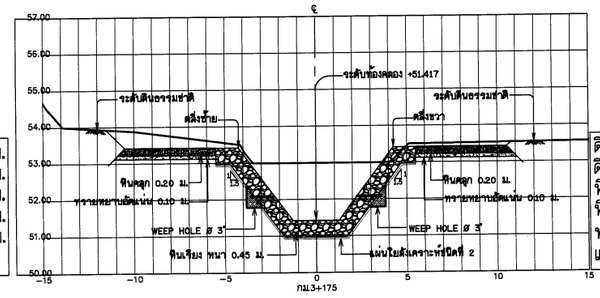

ดินขุด	17.990 ตร.ม.
ดินถม	- ตร.ม.
หินเรียงยาแนว	5.270 ตร.ม.
หินคลุก	2.080 ตร.ม.
ทรายรองพื้น	1.100 ตร.ม.
แผ่นใยสังเคราะห์	13.210 ม.

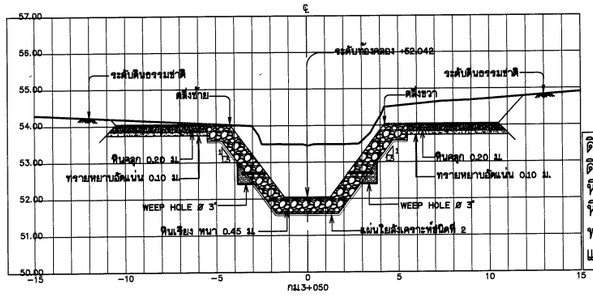

ดินขุด	20.380 ตร.ม.
ดินถม	- ตร.ม.
หินเรียงยาแนว	5.270 ตร.ม.
หินคลุก	2.080 ตร.ม.
ทรายรองพื้น	1.100 ตร.ม.
แผ่นใยสังเคราะห์	13.210 ม.

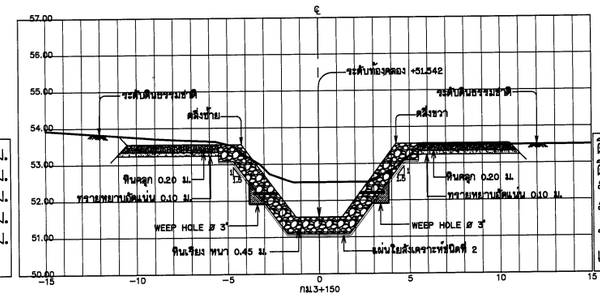

ดินขุด	11.210 ตร.ม.
ดินถม	- ตร.ม.
หินเรียงยาแนว	5.270 ตร.ม.
หินคลุก	2.080 ตร.ม.
ทรายรองพื้น	1.100 ตร.ม.
แผ่นใยสังเคราะห์	13.210 ม.

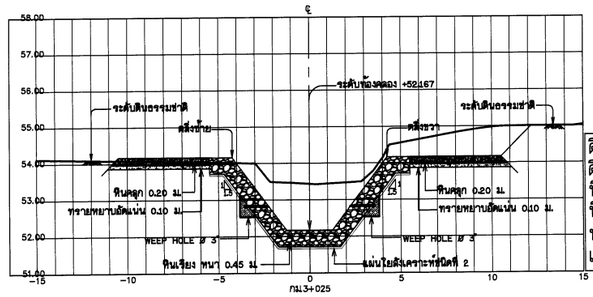

ดินขุด	18.170 ตร.ม.
ดินถม	- ตร.ม.
หินเรียงยาแนว	5.270 ตร.ม.
หินคลุก	2.080 ตร.ม.
ทรายรองพื้น	1.100 ตร.ม.
แผ่นใยสังเคราะห์	13.210 ม.

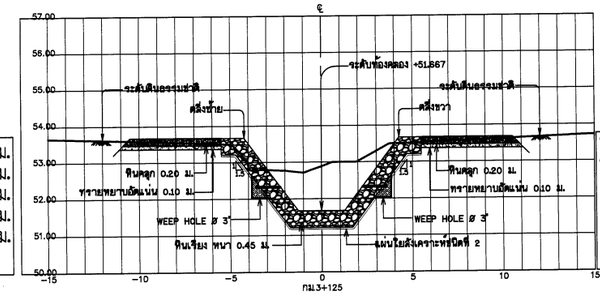

ดินขุด	11.110 ตร.ม.
ดินถม	- ตร.ม.
หินเรียงยาแนว	5.270 ตร.ม.
หินคลุก	2.080 ตร.ม.
ทรายรองพื้น	1.100 ตร.ม.
แผ่นใยสังเคราะห์	13.210 ม.

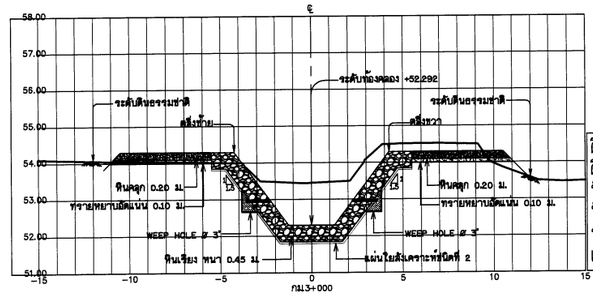

ดินขุด	12.870 ตร.ม.
ดินถม	0.590 ตร.ม.
หินเรียงยาแนว	5.270 ตร.ม.
หินคลุก	2.080 ตร.ม.
ทรายรองพื้น	1.100 ตร.ม.
แผ่นใยสังเคราะห์	13.210 ม.

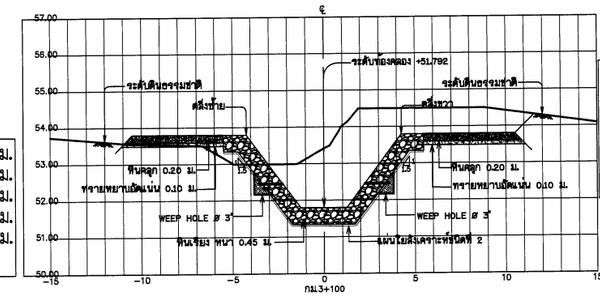

ดินขุด	20.770 ตร.ม.
ดินถม	1.040 ตร.ม.
หินเรียงยาแนว	5.270 ตร.ม.
หินคลุก	2.080 ตร.ม.
ทรายรองพื้น	1.100 ตร.ม.
แผ่นใยสังเคราะห์	13.210 ม.

รูปตัดตามขวาง

มาตราส่วนแนวตั้ง	1:50
มาตราส่วนแนวนอน	1:100

มาตราส่วน 1:50

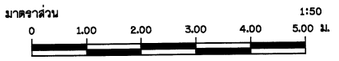

มาตราส่วน 1:100

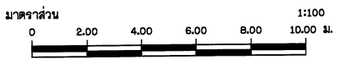

กรมทรัพยากรน้ำ

โครงการอนุรักษ์พื้นฟู คลองบางเท่าแม่ พร้อมระบบกระจายน้ำ

ตำบลเขาต่อ อำเภอปลายพระยา จังหวัดกระบี่

หมวด " ค " งานปรับปรุงคลองบางเท่าแม่

รูปตัดตามขวาง กม.ที่ 3+000 ถึง กม.ที่ 3+175

ผู้รับจ้าง : มหาวิทยาลัยเกษตรศาสตร์ วิทยาเขตเฉลิมพระเกียรติ จังหวัดสกลนคร

สำรวจ	(นายทศพล เกตุวลี)		
ออกแบบ	(ผศ.ดร.วิจน์วงศ์ กรีพละ สย.9870)		
เขียนแบบ	(นายศักดินนท์ ทิวาวงษ์)		
ตรวจแบบ	(รศ.ดร.ถกลเกียรติ ผลานุสิ สย.7309)	(ผศ.ทศพล เกตุระลี) ผู้จัดการโครงการ	
แบบแล่ที่	สพน. 008/65	แบบแล่ที่	A4 - 014/035	028

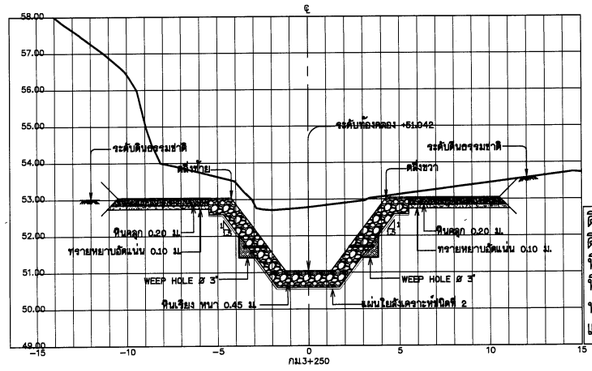

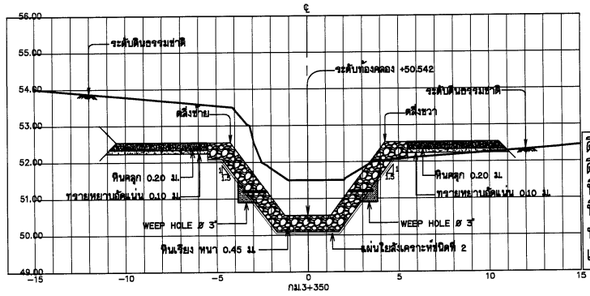

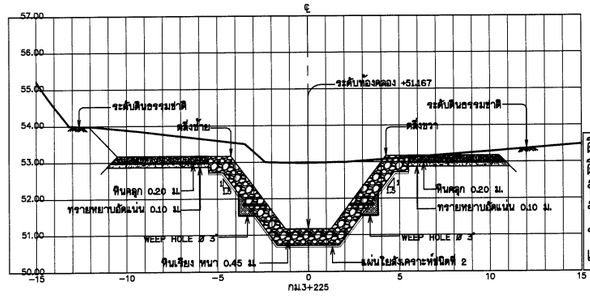

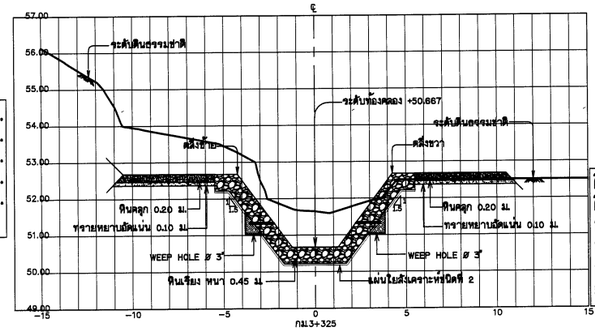

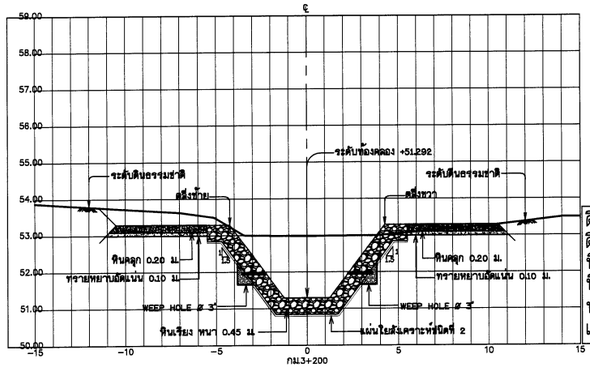

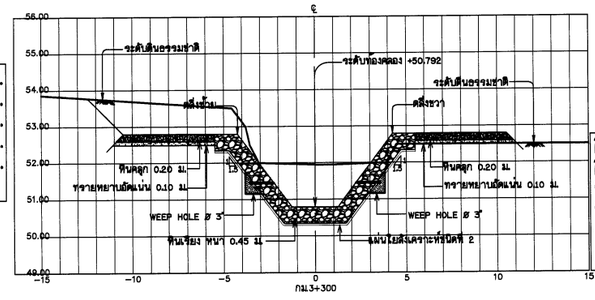

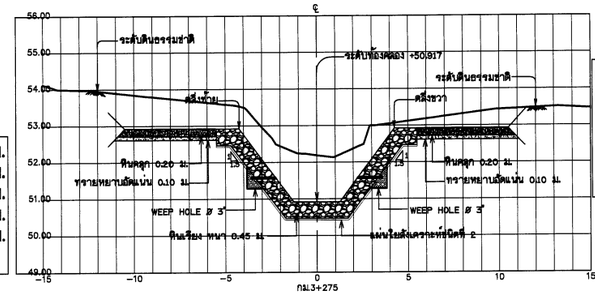

รูปตัดตามขวาง

มาตราส่วนแนวตั้ง	1:50
มาตราส่วนแนวนอน	1:100

มาตราส่วน 1:50
0 1.00 2.00 3.00 4.00 5.00 ม.

มาตราส่วน 1:100
0 2.00 4.00 6.00 8.00 10.00 ม.

กรมทรัพยากรน้ำ

โครงการอนุรักษ์พื้นฟู คลองบางเท่าแม่ พร้อมระบบกระจายน้ำ
ตำบลเขาต่อ อำเภอปลายพระยา จังหวัดกระบี่
หมวด " ค " งานปรับปรุงคลองบางเท่าแม่
รูปตัดตามขวาง กม.ที่ 3+200 ถึง กม.ที่ 3+350

ผู้รับจ้าง : มหาวิทยาลัยเกษตรศาสตร์ วิทยาเขตเฉลิมพระเกียรติ จังหวัดสกลนคร

สำรวจ	(นายเทพเทอด บุญรุ่ง)		
ออกแบบ	(ผศ.ดร.วิษณุวงศ์ กรีพละ สย.9270)		
เขียนแบบ	(นายศิวัฒนกิจ ทิวารมย์)	(ผศ.เทพเทอด บุญรุ่ง) ผู้จัดการโครงการ	
ตรวจแบบ	(วศ.ดร.ภอเอียงดี ผ่องบุญ สย.7309)		
แบบมาตรฐาน	สทน. 008/65	แบบแผ่นที่	ค4 - 015/035	020

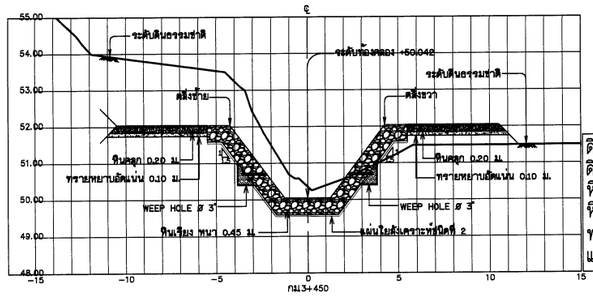

ดินขุด	31.990 ตร.ม.
ดินถม	2.690 ตร.ม.
หินเรียงยาแนว	5.270 ตร.ม.
หินคลุก	2.080 ตร.ม.
ทรายรองพื้น	1.100 ตร.ม.
แผ่นใยสังเคราะห์	13.210 ม.

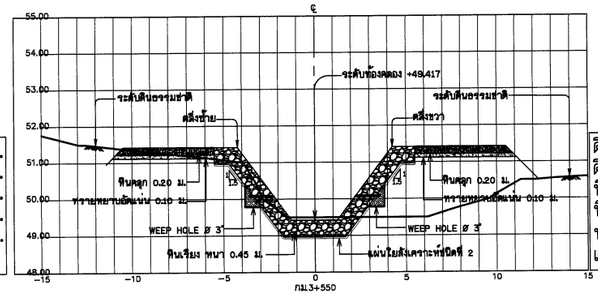

ดินขุด	2.840 ตร.ม.
ดินถม	11.320 ตร.ม.
หินเรียงยาแนว	5.270 ตร.ม.
หินคลุก	2.080 ตร.ม.
ทรายรองพื้น	1.100 ตร.ม.
แผ่นใยสังเคราะห์	13.210 ม.

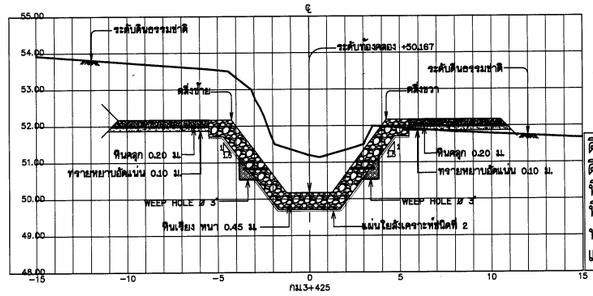

ดินขุด	26.710 ตร.ม.
ดินถม	0.700 ตร.ม.
หินเรียงยาแนว	5.270 ตร.ม.
หินคลุก	2.080 ตร.ม.
ทรายรองพื้น	1.100 ตร.ม.
แผ่นใยสังเคราะห์	13.210 ม.

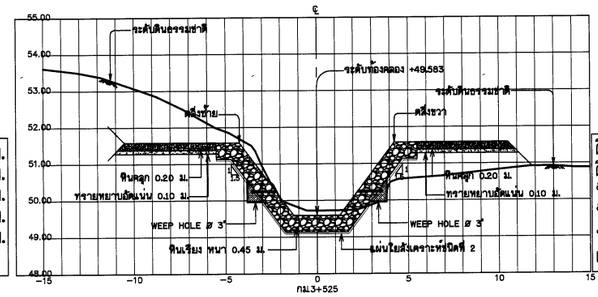

ดินขุด	15.610 ตร.ม.
ดินถม	5.030 ตร.ม.
หินเรียงยาแนว	5.270 ตร.ม.
หินคลุก	2.080 ตร.ม.
ทรายรองพื้น	1.100 ตร.ม.
แผ่นใยสังเคราะห์	13.210 ม.

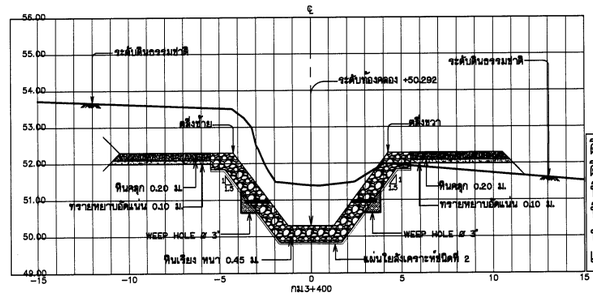

ดินขุด	23.780 ตร.ม.
ดินถม	1.590 ตร.ม.
หินเรียงยาแนว	5.270 ตร.ม.
หินคลุก	2.080 ตร.ม.
ทรายรองพื้น	1.100 ตร.ม.
แผ่นใยสังเคราะห์	13.210 ม.

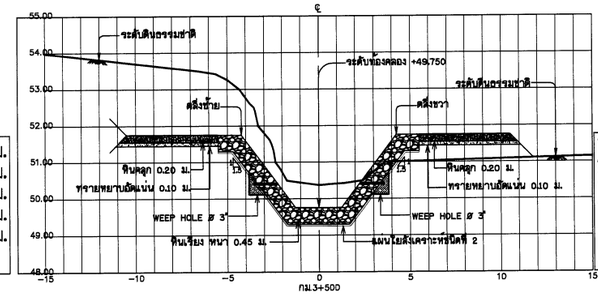

ดินขุด	26.560 ตร.ม.
ดินถม	3.180 ตร.ม.
หินเรียงยาแนว	5.270 ตร.ม.
หินคลุก	2.080 ตร.ม.
ทรายรองพื้น	1.100 ตร.ม.
แผ่นใยสังเคราะห์	13.210 ม.

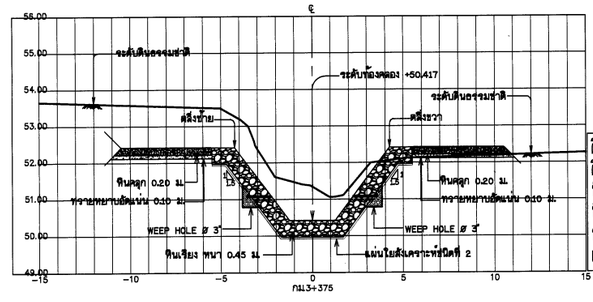

ดินขุด	20.580 ตร.ม.
ดินถม	0.270 ตร.ม.
หินเรียงยาแนว	5.270 ตร.ม.
หินคลุก	2.080 ตร.ม.
ทรายรองพื้น	1.100 ตร.ม.
แผ่นใยสังเคราะห์	13.210 ม.

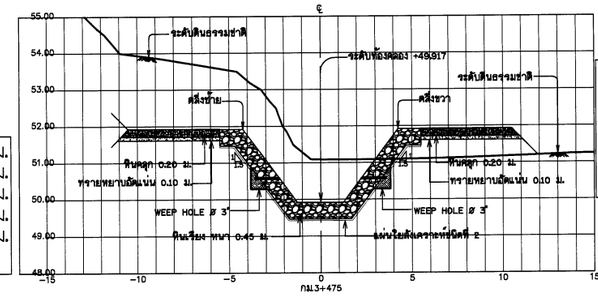

ดินขุด	38.590 ตร.ม.
ดินถม	3.800 ตร.ม.
หินเรียงยาแนว	5.270 ตร.ม.
หินคลุก	2.080 ตร.ม.
ทรายรองพื้น	1.100 ตร.ม.
แผ่นใยสังเคราะห์	13.210 ม.

รูปตัดตามขวาง

มาตราส่วนแนวตั้ง	1:50
มาตราส่วนแนวนอน	1:100

มาตราส่วน 1:50

0 1.00 2.00 3.00 4.00 5.00 ม.

มาตราส่วน 1:100

0 2.00 4.00 6.00 8.00 10.00 ม.

กรมทรัพยากรน้ำ

โครงการอนุรักษ์พื้นฟู คลองบางเท่าแม่ พร้อมระบบกระจายน้ำ

ตำบลเขาต่อ อำเภอปลายพระยา จังหวัดกระบี่

หมวด " ค " งานปรับปรุงคลองบางเท่าแม่

รูปตัดตามขวาง กม.ที่ 3+375 ถึง กม.ที่ 3+550

ผู้รับจ้าง : มหาวิทยาลัยเกษตรศาสตร์ วิทยาเขตเฉลิมพระเกียรติ จังหวัดสกลนคร

สำรวจ	(นายสหัส บุญวิสิ)		
ออกแบบ	(ผศ.ดร.รัชนีวงศ์ กรีพละ สย.9270)		
เขียนแบบ	(นายศักดินันท์ ทิวาวงษ์)	ชื่อ ..... (ผศ.ทศพล พูธรปุล) ผู้จัดการโครงการ	
ตรวจแบบ	(รศ.ดร.ถวเกียรติ ผ่องบุลี สย.7309)		
แบบเลขที่	สทน. 008/65	แบบแผ่นที่ A4 - 016/035	028

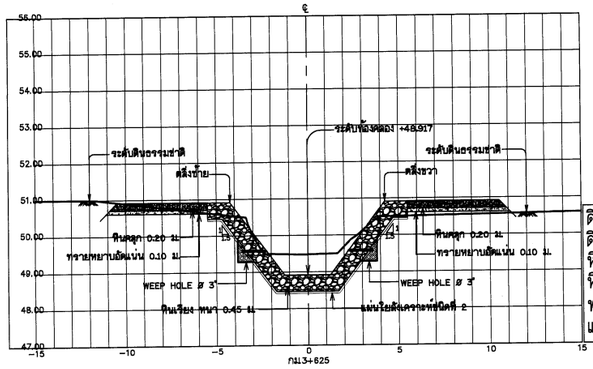

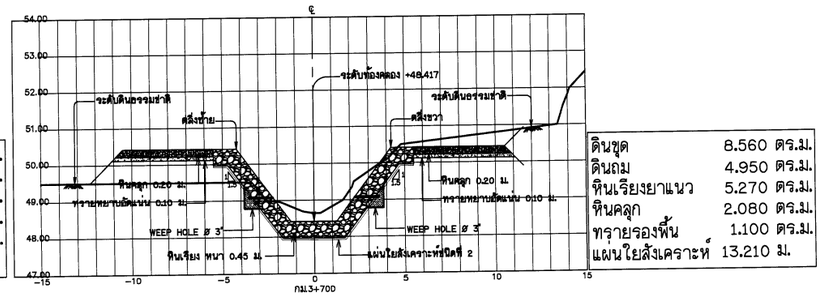

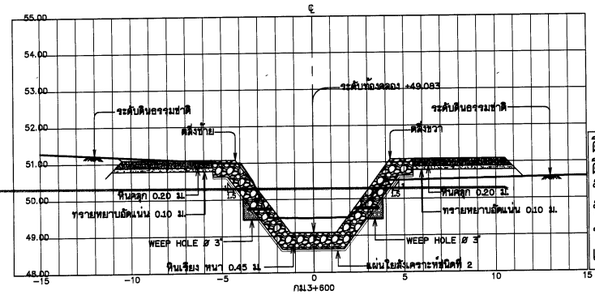

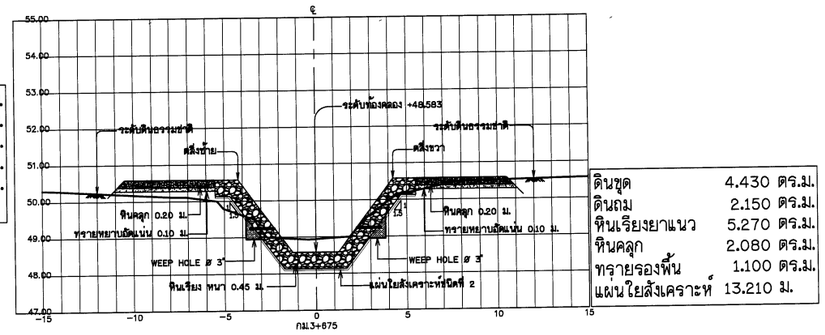

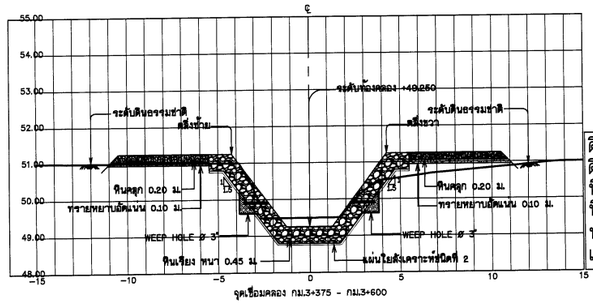

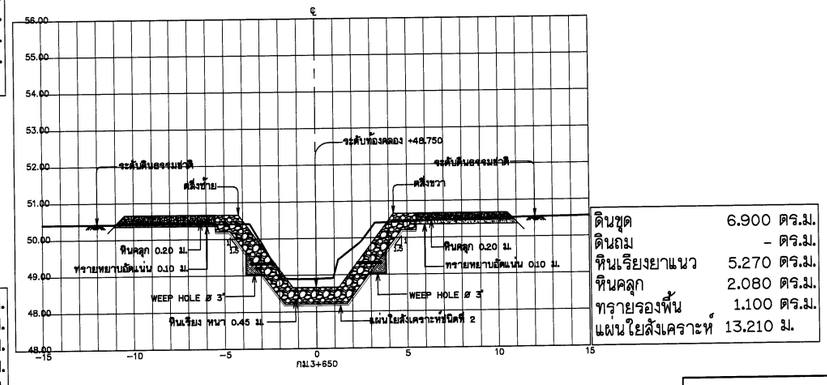

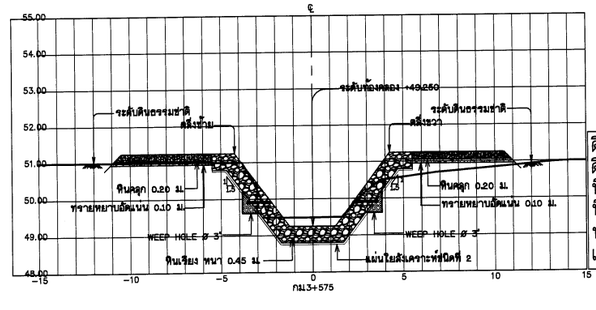

รูปตัดตามขวาง

มาตราส่วนแนวตั้ง	1:50
มาตราส่วนแนวนอน	1:100

มาตราส่วน 1:50

0 1.00 2.00 3.00 4.00 5.00 ม.

มาตราส่วน 1:100

0 2.00 4.00 6.00 8.00 10.00 ม.

กรมทรัพยากรน้ำ

โครงการอนุรักษ์พื้นฟู คลองบางเท่าแม่ พร้อมระบบกระจายน้ำ

ตำบลเขาต่อ อำเภอปลายพระยา จังหวัดกระบี่

หมวด " ค " งานปรับปรุงคลองบางเท่าแม่

รูปตัดตามขวาง กม.ที่ 3+575 ถึง กม.ที่ 3+700

ผู้รับจ้าง : มหาวิทยาลัยเกษตรศาสตร์ วิทยาเขตเฉลิมพระเกียรติ จังหวัดสกลนคร	
สำรวจ	(นายเทศพล เหรัสี)
ออกแบบ	(ผศ.ดร.รัชวงศ์ กรีพละ สย.9270)
เขียนแบบ	(นายสิทธินนท์ ทิวาวงษ์)
ตรวจแบบ	(รศ.ดร.ภอนไทยรัตน์ ผ่องศุลี สย.7309)
แบบเลขที่	สพน. 008/65

(ผศ.เทศพล เหรัสี)
ผู้จัดการโครงการ

แบบแผ่นที่ | A4 - 017/035 | 028

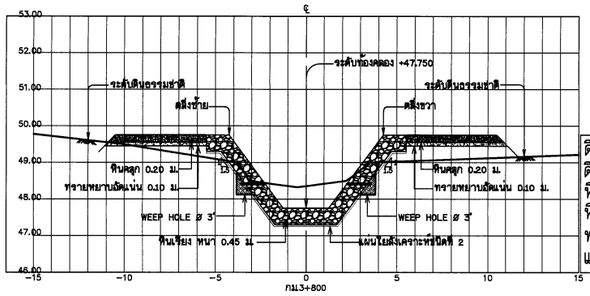

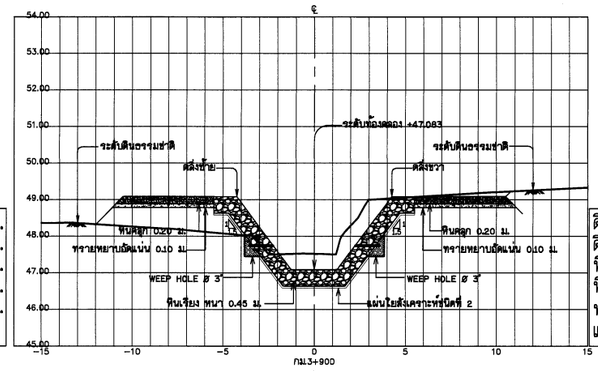

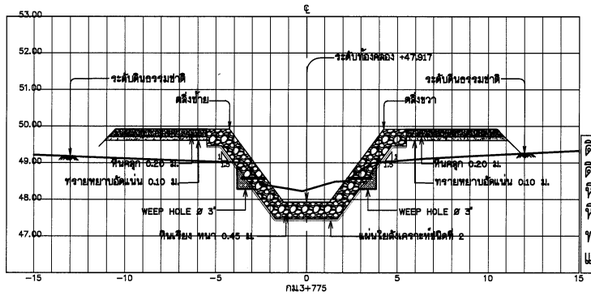

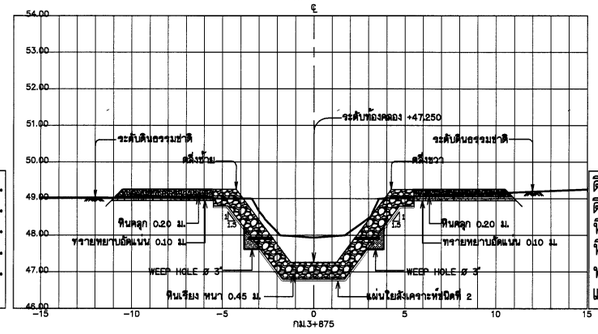

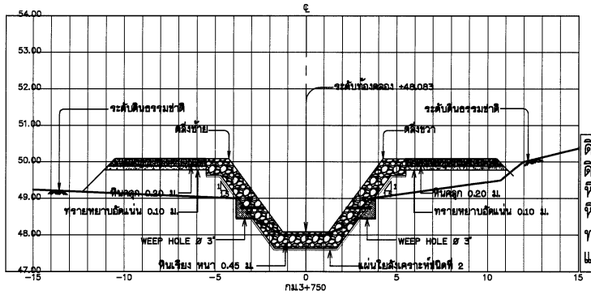

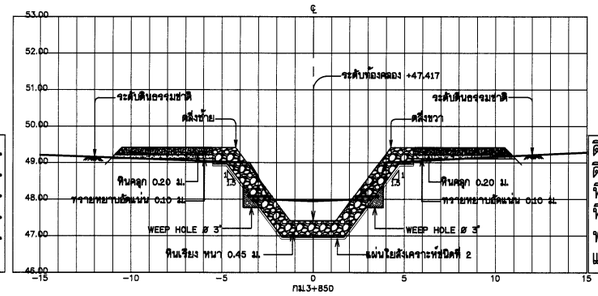

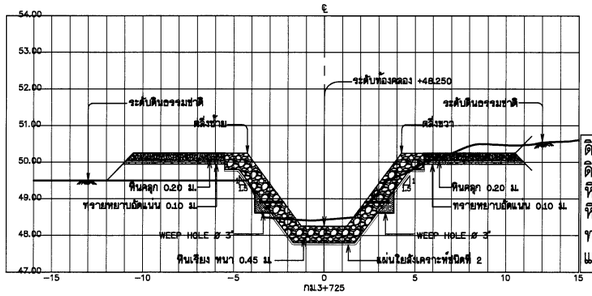

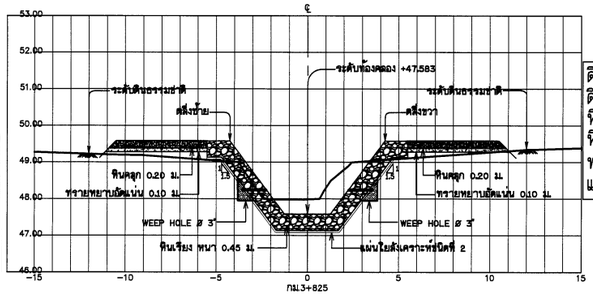

รูปตัดตามขวาง

มาตราส่วนแนวตั้ง	1:50
มาตราส่วนแนวนอน	1:100

มาตราส่วน 1:50

0 1.00 2.00 3.00 4.00 5.00 ม.

มาตราส่วน 1:100

0 2.00 4.00 6.00 8.00 10.00 ม.

กรมทรัพยากรน้ำ

โครงการอนุรักษ์พื้นฟู คลองบางเท่าแม่ พร้อมระบบกระจายน้ำ
ตำบลเขาต่อ อำเภอปลายพระยา จังหวัดกระบี่
หมวด * ค * งานปรับปรุงคลองบางเท่าแม่
รูปตัดตามขวาง กม.ที่ 3+725 ถึง กม.ที่ 3+900

ผู้รับจ้าง : มหาวิทยาลัยเกษตรศาสตร์ วิทยาเขตเฉลิมพระเกียรติ จังหวัดสกลนคร			
สำรวจ	(นายเทศกาล เพชรุสิ)		
ออกแบบ	(ผศ.ดร.วิจน์วงศ์ กรีพละ สม.9270)		
เรียนแบบ	(นายศิริพันธ์ ทิวารมย์)		(ผศ.เทศกาล เพชรุสิ) ผู้จัดการโครงการ
ตรวจแบบ	(จ.ต.ดร.ยอเกียรติ ผลงาม สม.7309)		
แบบมาตรฐาน	ชทน. 005/65	แบบแผ่นที่	A4 - 018/035	628

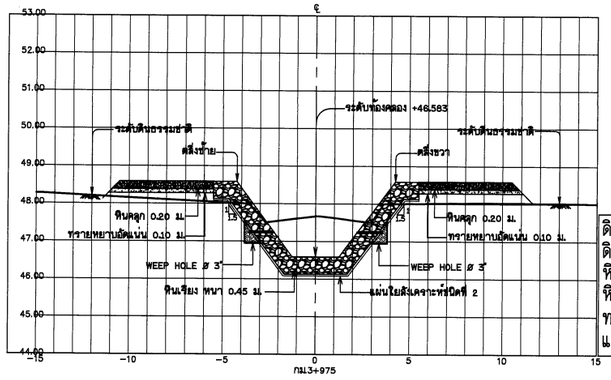

ดินขุด	7.690 ตร.ม.
ดินถม	3.850 ตร.ม.
หินเรียงยาแนว	5.270 ตร.ม.
หินคลุก	2.080 ตร.ม.
ทรายรองพื้น	1.100 ตร.ม.
แผ่นใยสังเคราะห์	13.210 ม.

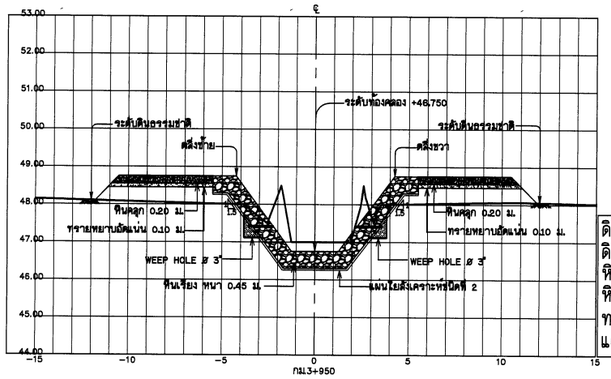

ดินขุด	3.580 ตร.ม.
ดินถม	6.470 ตร.ม.
หินเรียงยาแนว	5.270 ตร.ม.
หินคลุก	2.080 ตร.ม.
ทรายรองพื้น	1.100 ตร.ม.
แผ่นใยสังเคราะห์	13.210 ม.

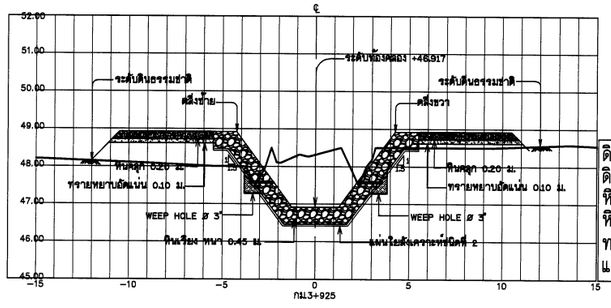

ดินขุด	9.240 ตร.ม.
ดินถม	5.700 ตร.ม.
หินเรียงยาแนว	5.270 ตร.ม.
หินคลุก	2.080 ตร.ม.
ทรายรองพื้น	1.100 ตร.ม.
แผ่นใยสังเคราะห์	13.210 ม.

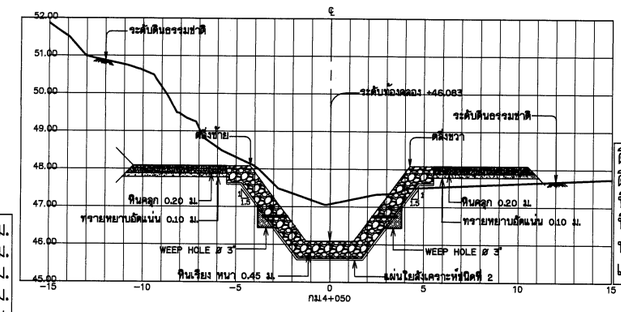

ดินขุด	33.210 ตร.ม.
ดินถม	1.760 ตร.ม.
หินเรียงยาแนว	5.270 ตร.ม.
หินคลุก	2.080 ตร.ม.
ทรายรองพื้น	1.100 ตร.ม.
แผ่นใยสังเคราะห์	13.210 ม.

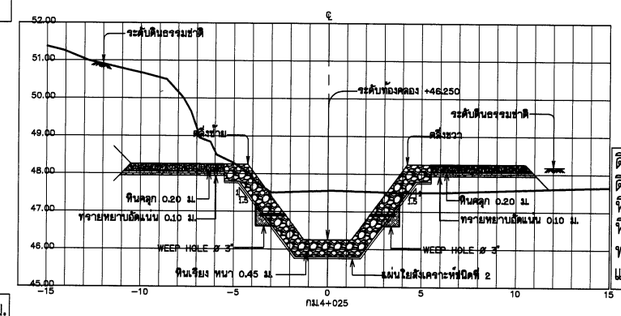

ดินขุด	29.230 ตร.ม.
ดินถม	3.480 ตร.ม.
หินเรียงยาแนว	5.270 ตร.ม.
หินคลุก	2.080 ตร.ม.
ทรายรองพื้น	1.100 ตร.ม.
แผ่นใยสังเคราะห์	13.210 ม.

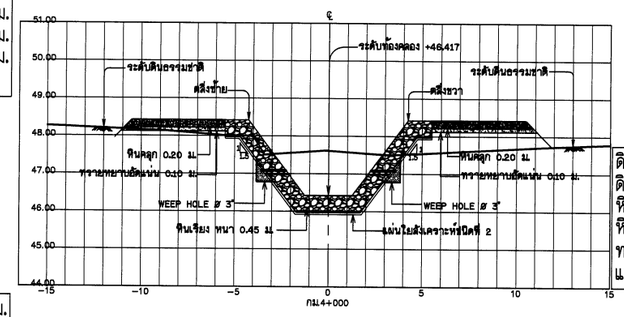

ดินขุด	8.380 ตร.ม.
ดินถม	4.640 ตร.ม.
หินเรียงยาแนว	5.270 ตร.ม.
หินคลุก	2.080 ตร.ม.
ทรายรองพื้น	1.100 ตร.ม.
แผ่นใยสังเคราะห์	13.210 ม.

รูปตัดตามขวาง

มาตราส่วนแนวตั้ง	1:50
มาตราส่วนแนวนอน	1:100

มาตราส่วน 1:50
0 1.00 2.00 3.00 4.00 5.00 ม.

มาตราส่วน 1:100
0 2.00 4.00 6.00 8.00 10.00 ม.

กรมทรัพยากรน้ำ

โครงการอนุรักษ์ฟื้นฟู คลองบางเท่าแม่ พร้อมระบบกระจายน้ำ
ตำบลเขาต่อ อำเภอปลายพระยา จังหวัดกระบี่
หมวด " ค " งานปรับปรุงคลองบางเท่าแม่
รูปตัดตามขวาง กม.ที่ 3+925 ถึง กม.ที่ 4+050

ผู้รับจ้าง : มหาวิทยาลัยเกษตรศาสตร์ วิทยาเขตเฉลิมพระเกียรติ จังหวัดสกลนคร

สำรวจ	(นายเทศพล เกตุวดี)			
ออกแบบ	(ผศ.ดร.วิษณ์วงศ์ กรีพระ สย.9270)			
เขียนแบบ	(นายศิริพันนท์ ธีรวรวัฒ)			
ตรวจแบบ	(รศ.ดร.ถเกียรติ ผลบุญ สย.7309)			
แบบแสดงที่	สทน. 006/65	แบบแผ่นที่	ค4 - 019/035	628

(ผศ.เทศพล อุตระบุล)
ผู้อำนวยการโครงการ

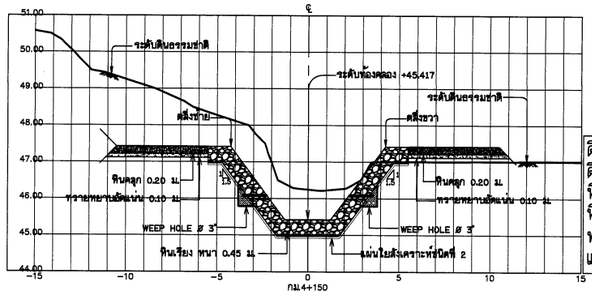

ดินขุด	29.470 ตร.ม.
ดินถม	1.160 ตร.ม.
หินเรียงยาแนว	5.270 ตร.ม.
หินคลุก	2.080 ตร.ม.
ทรายรองพื้น	1.100 ตร.ม.
แผนใยสังเคราะห์	13.210 ม.

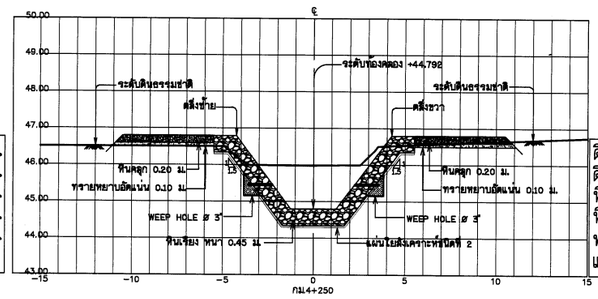

ดินขุด	9.570 ตร.ม.
ดินถม	0.590 ตร.ม.
หินเรียงยาแนว	5.270 ตร.ม.
หินคลุก	2.080 ตร.ม.
ทรายรองพื้น	1.100 ตร.ม.
แผนใยสังเคราะห์	13.210 ม.

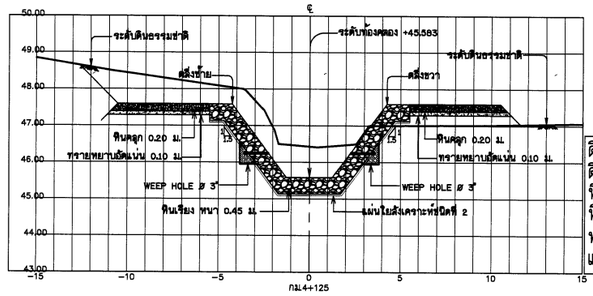

ดินขุด	16.710 ตร.ม.
ดินถม	2.260 ตร.ม.
หินเรียงยาแนว	5.270 ตร.ม.
หินคลุก	2.080 ตร.ม.
ทรายรองพื้น	1.100 ตร.ม.
แผนใยสังเคราะห์	13.210 ม.

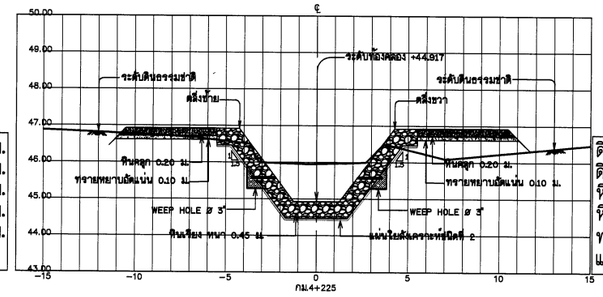

ดินขุด	8.520 ตร.ม.
ดินถม	3.310 ตร.ม.
หินเรียงยาแนว	5.270 ตร.ม.
หินคลุก	2.080 ตร.ม.
ทรายรองพื้น	1.100 ตร.ม.
แผนใยสังเคราะห์	13.210 ม.

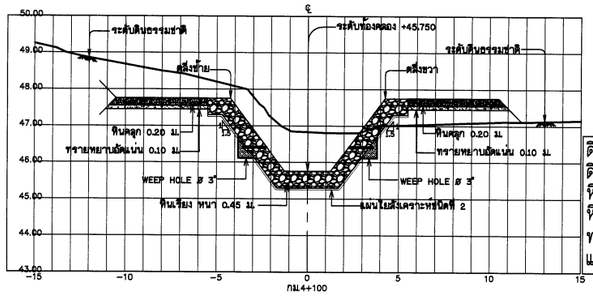

ดินขุด	17.830 ตร.ม.
ดินถม	3.100 ตร.ม.
หินเรียงยาแนว	5.270 ตร.ม.
หินคลุก	2.080 ตร.ม.
ทรายรองพื้น	1.100 ตร.ม.
แผนใยสังเคราะห์	13.210 ม.

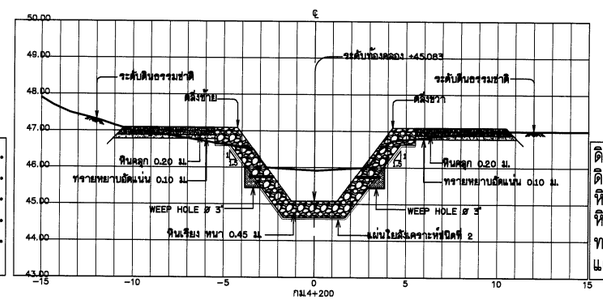

ดินขุด	7.890 ตร.ม.
ดินถม	0.450 ตร.ม.
หินเรียงยาแนว	5.270 ตร.ม.
หินคลุก	2.080 ตร.ม.
ทรายรองพื้น	1.100 ตร.ม.
แผนใยสังเคราะห์	13.210 ม.

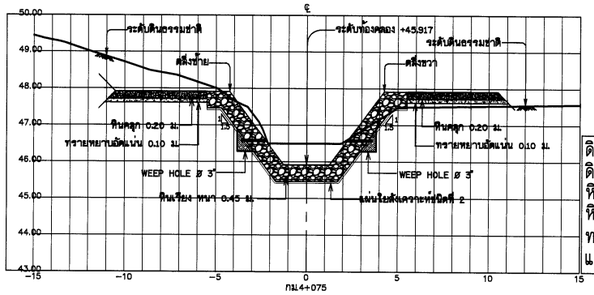

ดินขุด	12.140 ตร.ม.
ดินถม	1.210 ตร.ม.
หินเรียงยาแนว	5.270 ตร.ม.
หินคลุก	2.080 ตร.ม.
ทรายรองพื้น	1.100 ตร.ม.
แผนใยสังเคราะห์	13.210 ม.

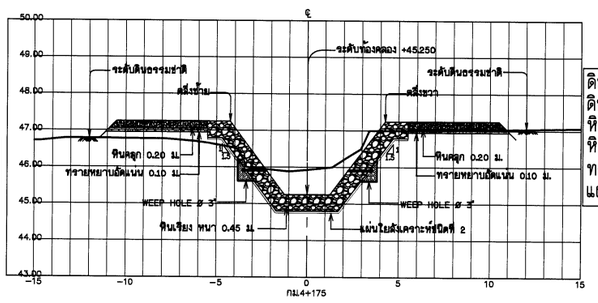

ดินขุด	6.660 ตร.ม.
ดินถม	2.140 ตร.ม.
หินเรียงยาแนว	5.270 ตร.ม.
หินคลุก	2.080 ตร.ม.
ทรายรองพื้น	1.100 ตร.ม.
แผนใยสังเคราะห์	13.210 ม.

รูปตัดตามขวาง

มาตราส่วนแนวตั้ง	1:50
มาตราส่วนแนวนอน	1:100

มาตราส่วน 1:50

0 1.00 2.00 3.00 4.00 5.00 ม.

มาตราส่วน 1:100

0 2.00 4.00 6.00 8.00 10.00 ม.

กรมทรัพยากรน้ำ

โครงการอนุรักษ์ฟื้นฟู คลองบางเท่าแม่ พร้อมระบบกระจายน้ำ

ตำบลเขาต่อ อำเภอปลายพระยา จังหวัดกระบี่

หมวด " ค " งานปรับปรุงคลองบางเท่าแม่

รูปตัดตามขวาง กม.ที่ 4+075 ถึง กม.ที่ 4+250

ผู้รับจ้าง	มหาวิทยาลัยเกษตรศาสตร์ วิทยาเขตเฉลิมพระเกียรติ จังหวัดสกลนคร
สำรวจ	(นายเทศน์ เกตุสิริ)
ออกแบบ	(ผศ.ดร.วิจนันท์ กรีพละ สม.9270)
เขียนแบบ	(นายอัศนัย ทิวาวงษ์)
ตรวจแบบ	(รศ.ดร.ชลเกียรติ ตองอุทิ สม.7309)
แบบเลขที่	ชพน. 008/65

(ผศ.เทศน์ เชฐระบุล)
ผู้จัดการโครงการ

แบบแผ่นที่	R4 - 020/035	626

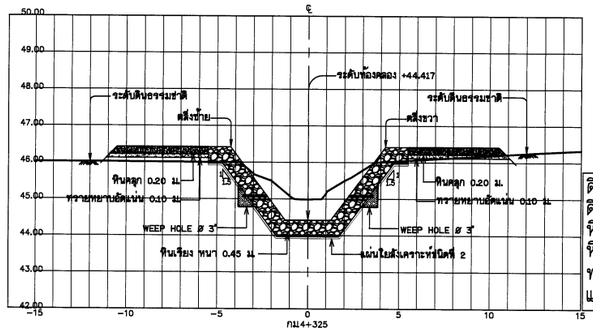

ดินขุด	7.600 ตร.ม.
ดินถม	1.660 ตร.ม.
หินเรียงยาแนว	5.270 ตร.ม.
หินคลุก	2.080 ตร.ม.
ทรายรองพื้น	1.100 ตร.ม.
แผ่นใยสังเคราะห์	13.210 ม.

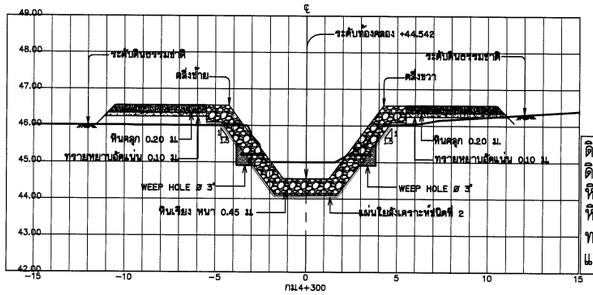

ดินขุด	5.020 ตร.ม.
ดินถม	3.070 ตร.ม.
หินเรียงยาแนว	5.270 ตร.ม.
หินคลุก	2.080 ตร.ม.
ทรายรองพื้น	1.100 ตร.ม.
แผ่นใยสังเคราะห์	13.210 ม.

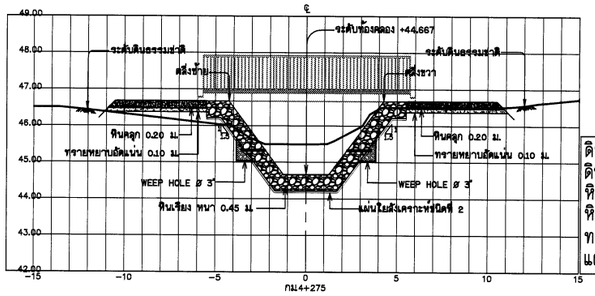

ดินขุด	7.830 ตร.ม.
ดินถม	1.590 ตร.ม.
หินเรียงยาแนว	5.270 ตร.ม.
หินคลุก	2.080 ตร.ม.
ทรายรองพื้น	1.100 ตร.ม.
แผ่นใยสังเคราะห์	13.210 ม.

รูปตัดตามขวาง

มาตราส่วนแนวตั้ง	1:50
มาตราส่วนแนวนอน	1:100

มาตราส่วน 1:50

0 1.00 2.00 3.00 4.00 5.00 ม.

มาตราส่วน 1:100

0 2.00 4.00 6.00 8.00 10.00 ม.

กรมทรัพยากรน้ำ

โครงการอนุรักษ์พื้นฟู คลองบางเท่าแม่ พร้อมระบบกระจายน้ำ
ตำบลเขาต่อ อำเภอปลายพระยา จังหวัดกระบี่
หมวด " ค " งานปรับปรุงคลองบางเท่าแม่
รูปตัดตามขวาง กม.ที่ 4+275 ถึง กม.ที่ 4+325

ผู้รับจ้าง : มหาวิทยาลัยเกษตรศาสตร์ วิทยาเขตเฉลิมพระเกียรติ จังหวัดสกลนคร

สำรวจ	(นายเศรษฐ บุญวุฒิ)			
ออกแบบ	(ผศ.ดร.วิจน์วงศ์ ศรีหะระ สย.9270)			
เขียนแบบ	(นายศักดินนท์ ทิวาวงษ์)			
ตรวจแบบ	(รศ.ดร.ถเกียรติ์ ผลงาม สย.7309)			
แบบลงที่	สทน. 008/65	แบบแม่บทที่	ค4 - 021/035	625

ชื่อ. ชื่อนามสกุล
(ผศ.เศรษฐ บุญวุฒิ)
ผู้จัดการโครงการ

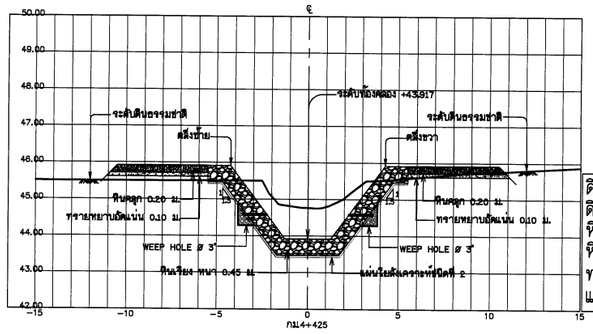

ดินขุด	8.930 ตร.ม.
ดินถม	1.480 ตร.ม.
หินเรียงยาแนว	5.270 ตร.ม.
หินคลุก	2.080 ตร.ม.
ทรายรองพื้น	1.100 ตร.ม.
แผ่นใยสังเคราะห์	13.210 ม.

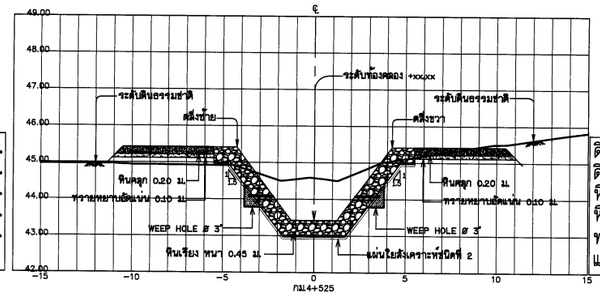

ดินขุด	10.030 ตร.ม.
ดินถม	1.700 ตร.ม.
หินเรียงยาแนว	5.270 ตร.ม.
หินคลุก	2.080 ตร.ม.
ทรายรองพื้น	1.100 ตร.ม.
แผ่นใยสังเคราะห์	13.210 ม.

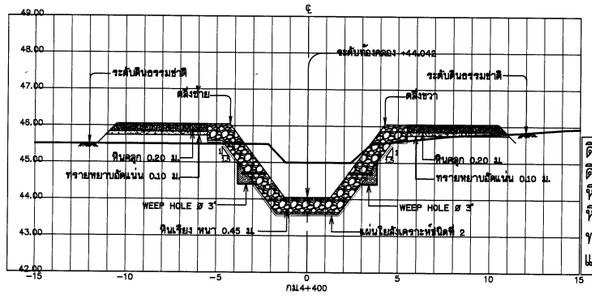

ดินขุด	8.450 ตร.ม.
ดินถม	2.750 ตร.ม.
หินเรียงยาแนว	5.270 ตร.ม.
หินคลุก	2.080 ตร.ม.
ทรายรองพื้น	1.100 ตร.ม.
แผ่นใยสังเคราะห์	13.210 ม.

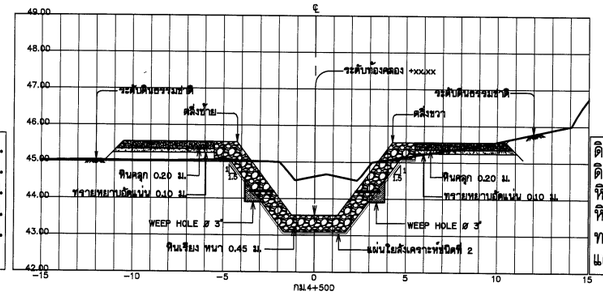

ดินขุด	9.570 ตร.ม.
ดินถม	2.000 ตร.ม.
หินเรียงยาแนว	5.270 ตร.ม.
หินคลุก	2.080 ตร.ม.
ทรายรองพื้น	1.100 ตร.ม.
แผ่นใยสังเคราะห์	13.210 ม.

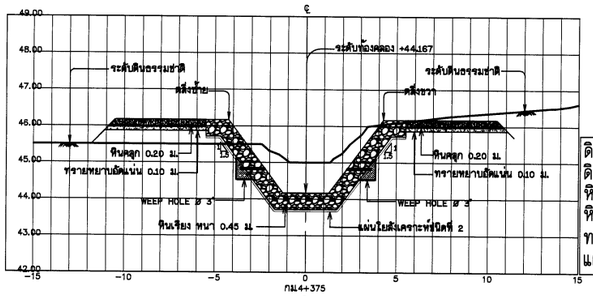

ดินขุด	10.720 ตร.ม.
ดินถม	2.950 ตร.ม.
หินเรียงยาแนว	5.270 ตร.ม.
หินคลุก	2.080 ตร.ม.
ทรายรองพื้น	1.100 ตร.ม.
แผ่นใยสังเคราะห์	13.210 ม.

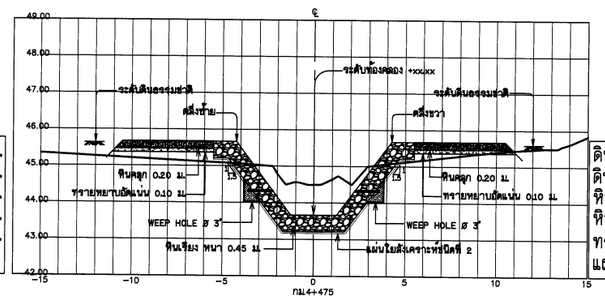

ดินขุด	7.860 ตร.ม.
ดินถม	2.860 ตร.ม.
หินเรียงยาแนว	5.270 ตร.ม.
หินคลุก	2.080 ตร.ม.
ทรายรองพื้น	1.100 ตร.ม.
แผ่นใยสังเคราะห์	13.210 ม.

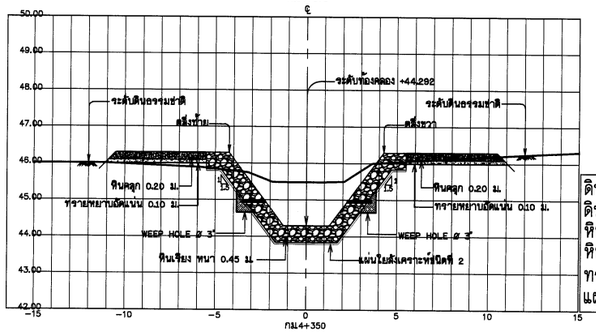

ดินขุด	10.220 ตร.ม.
ดินถม	0.880 ตร.ม.
หินเรียงยาแนว	5.270 ตร.ม.
หินคลุก	2.080 ตร.ม.
ทรายรองพื้น	1.100 ตร.ม.
แผ่นใยสังเคราะห์	13.210 ม.

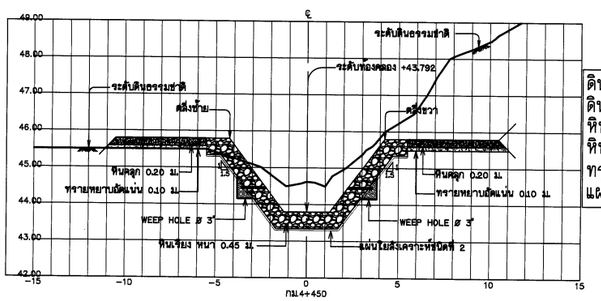

ดินขุด	32.770 ตร.ม.
ดินถม	0.510 ตร.ม.
หินเรียงยาแนว	5.270 ตร.ม.
หินคลุก	2.080 ตร.ม.
ทรายรองพื้น	1.100 ตร.ม.
แผ่นใยสังเคราะห์	13.210 ม.

รูปตัดตามขวาง

มาตราส่วนแนวตั้ง	1:50
มาตราส่วนแนวนอน	1:100

มาตราส่วน 1:50
0 1.00 2.00 3.00 4.00 5.00 ม.

มาตราส่วน 1:100
0 2.00 4.00 6.00 8.00 10.00 ม.

กรมทรัพยากรน้ำ

โครงการอนุรักษ์ฟื้นฟู คลองบางเท่าแม่ พร้อมระบบกระจายน้ำ
ตำบลเขาต่อ อำเภอปลายพระยา จังหวัดกระบี่
หมวด " ค " งานปรับปรุงคลองบางเท่าแม่
รูปตัดตามขวาง กม.ที่ 4+350 ถึง กม.ที่ 4+525

ผู้รับจ้าง : มหาวิทยาลัยเกษตรศาสตร์ วิทยาเขตเฉลิมพระเกียรติ จังหวัดสกลนคร

สำรวจ	(นายพศพล บุญรัมย์)	
ออกแบบ	(ผศ.ดร.วิษวัฒ กรัสสะ สย.9270)	
เขียนแบบ	(นายศักดินนท์ ทิวาวงษ์)	
ตรวจแบบ	(รศ.ดร.ชาตเกียรติ ต่อบุญ สย.7309)	(ผศ.พศพล บุญระบุล) ผู้จัดการโครงการ
แบบมาตรฐาน	ทชน. 008/65	แบบแผ่นที่ R4 - 022/035 026

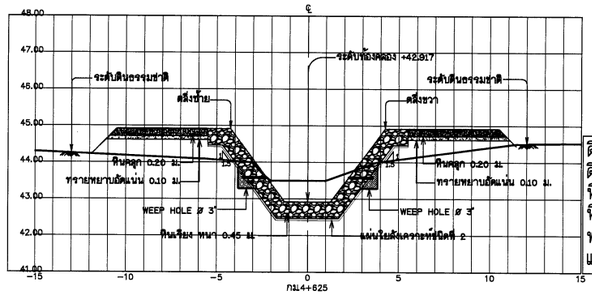

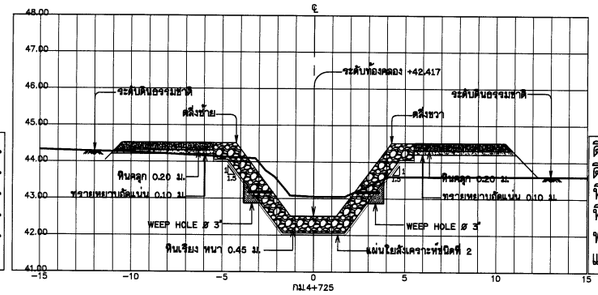

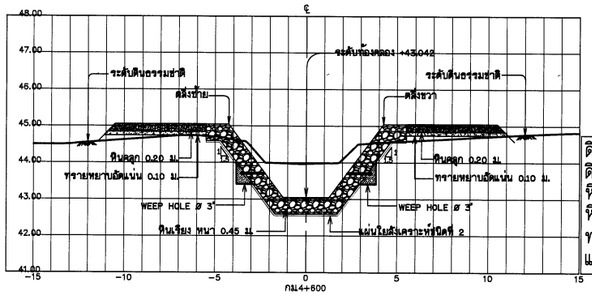

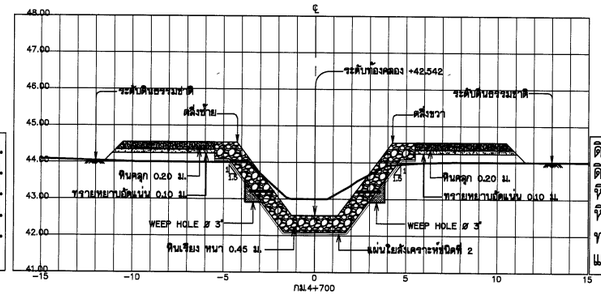

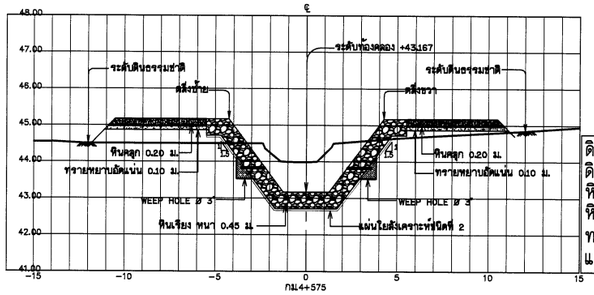

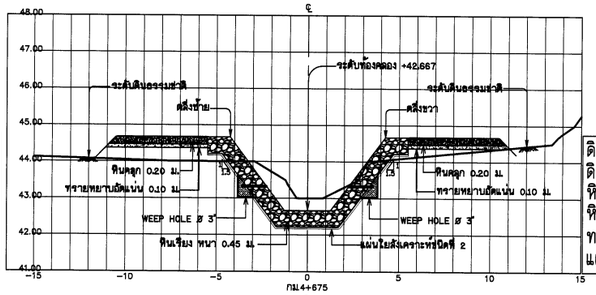

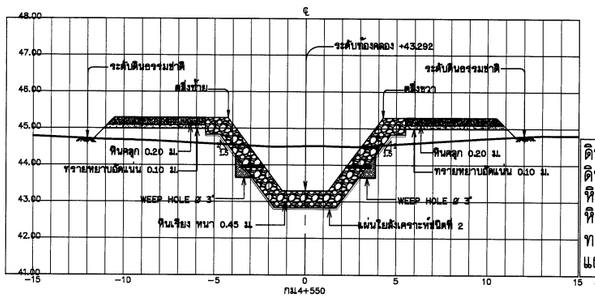

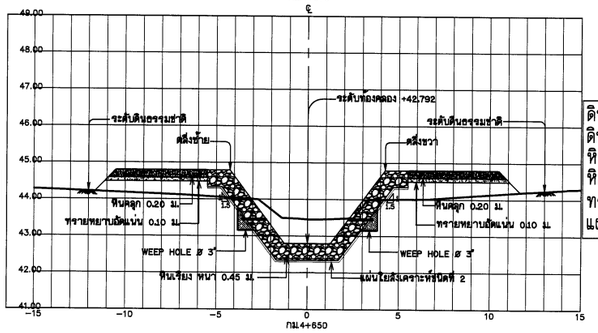

รูปตัดตามขวาง

มาตราส่วนแนวตั้ง	1:50
มาตราส่วนแนวนอน	1:100

มาตราส่วน 1:50

0 1.00 2.00 3.00 4.00 5.00 ม.

มาตราส่วน 1:100

0 2.00 4.00 6.00 8.00 10.00 ม.

กรมทรัพยากรน้ำ

โครงการอนุรักษ์พื้นชุ่ คลองบางเท่าแม่ พร้อมระบบกระจายน้ำ

ตำบลเขาต่อ อำเภอปลายพระยา จังหวัดกระบี่

หมวด " ค " งานปรับปรุงคลองบางเท่าแม่

รูปตัดตามขวาง กม.ที่ 4+550 ถึง กม.ที่ 4+725

ผู้รับจ้าง : มหาวิทยาลัยเกษตรศาสตร์ วิทยาเขตเฉลิมพระเกียรติ จังหวัดสกลนคร			
สำรวจ	(นายทศพล บุตรภูมิ)		
ออกแบบ	(ผศ.ดร.จิรนันท์ กริชชล สย.9270)		
เขียนแบบ	(นายศักดินันท์ ทิวาวงษ์)		
ตรวจแบบ	(รศ.ดร.ถเกเกียรติ์ ผลงาม สย.7308)		
แบบเลขที่	สทน. 008/65	แบบแม่ที่	ส4 - 023/035
			626

(ผศ.ทศพล พุธรบุล)
ผู้จัดการโครงการ

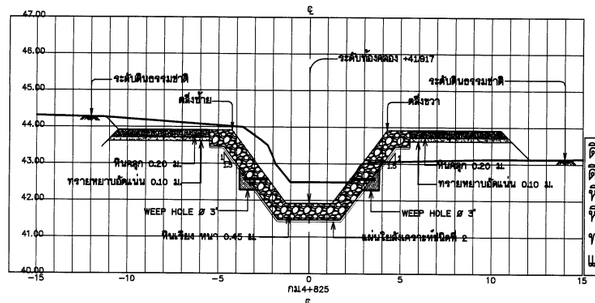

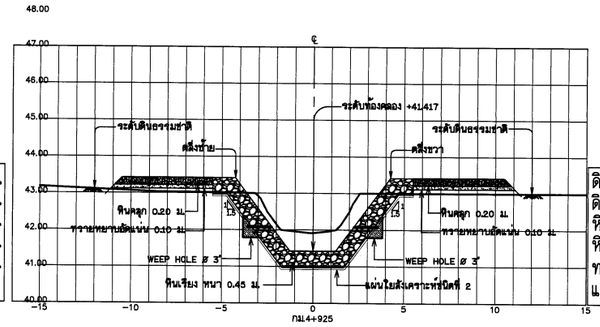

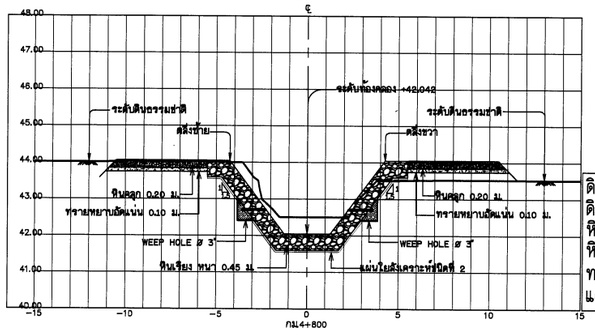

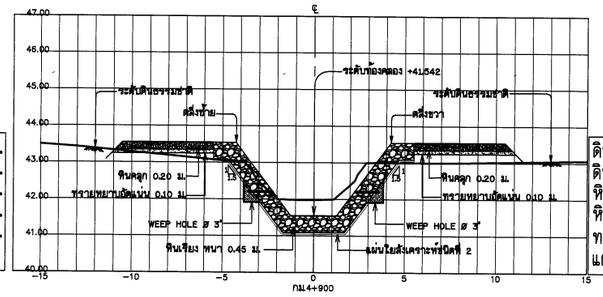

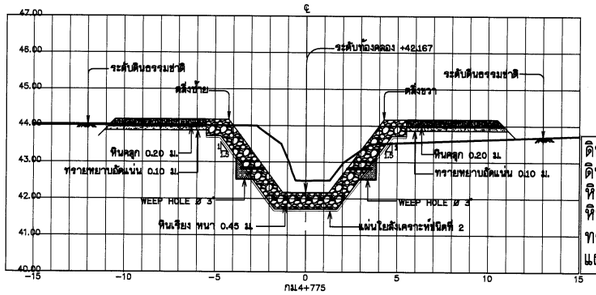

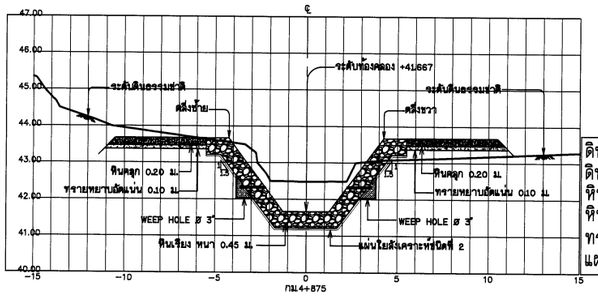

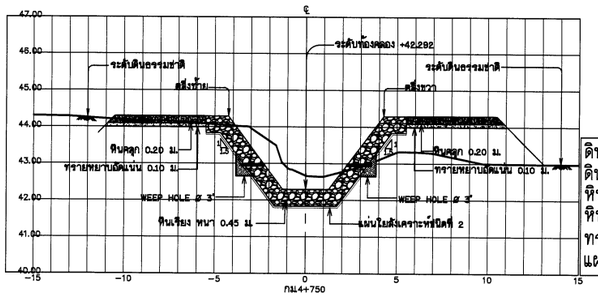

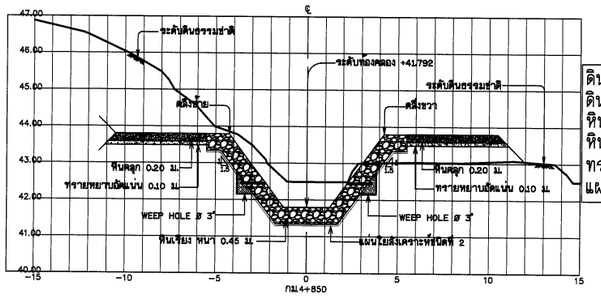

รูปตัดตามขวาง

มาตราส่วนแนวตั้ง	1:50
มาตราส่วนแนวนอน	1:100

มาตราส่วน 1:50
0 1.00 2.00 3.00 4.00 5.00 ม.

มาตราส่วน 1:100
0 2.00 4.00 6.00 8.00 10.00 ม.

กรมทรัพยากรน้ำ

โครงการอนุรักษ์ฟื้นฟู คลองบางเท่าแม่ พร้อมระบบกระจายน้ำ
ตำบลเขาต่อ อำเภอปลายพระยา จังหวัดกระบี่
หมวด " ค " งานปรับปรุงคลองบางเท่าแม่
รูปตัดตามขวาง กม.ที่ 4+750 ถึง กม.ที่ 4+925

ผู้รับจ้าง : มหาวิทยาลัยเกษตรศาสตร์ วิทยาเขตเฉลิมพระเกียรติ จังหวัดสกลนคร			
สำรวจ	(นายศศิพล ปสาธุสิ)		
ออกแบบ	(ผศ.ดร.วิจน์วงศ์ กริชสะ สม.9270)		
เขียนแบบ	(นายศิวัฒนท์ ทิวาวงษ์)		
ตรวจแบบ	(รศ.ดร.ภาณเดียรศ์ ผลงาสุดี สม.7309)		
แบบเลขที่	สทน. 006/65	แบบแผ่นที่	A4 - 024/035

(ผศ.ศศิพล ปสาธุสิ)
ผู้อำนวยการโครงการ

028

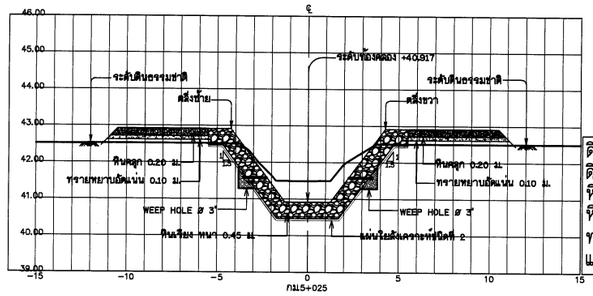

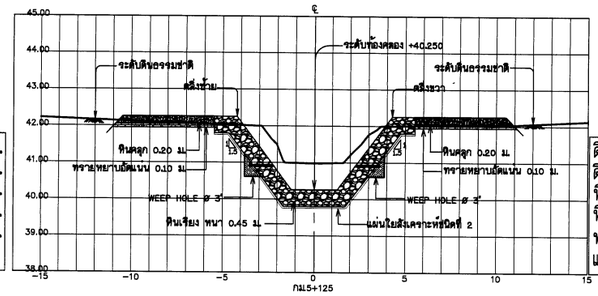

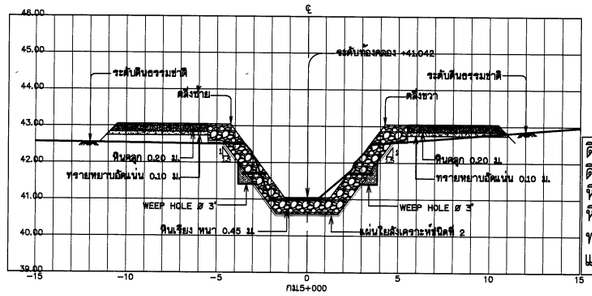

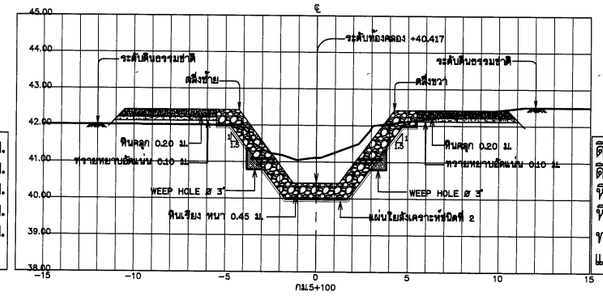

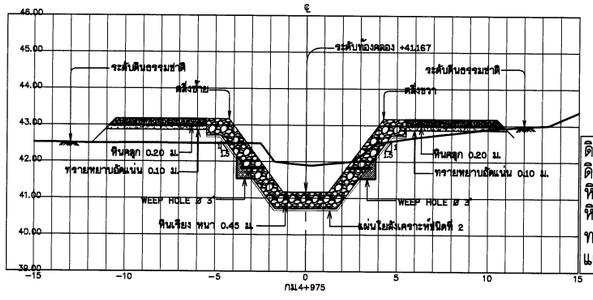

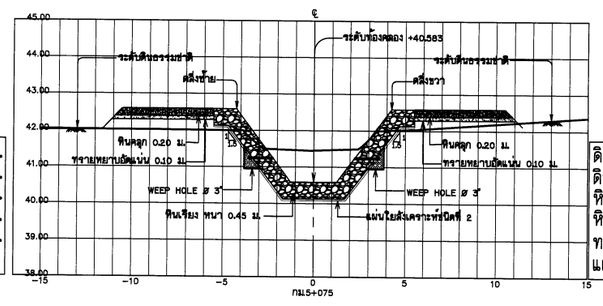

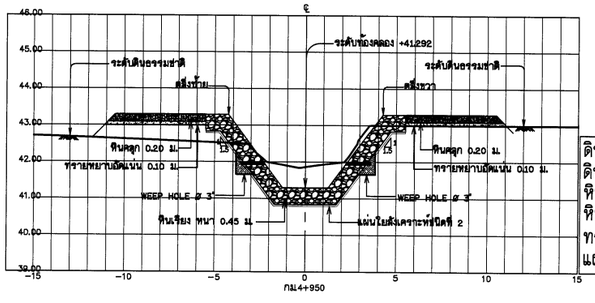

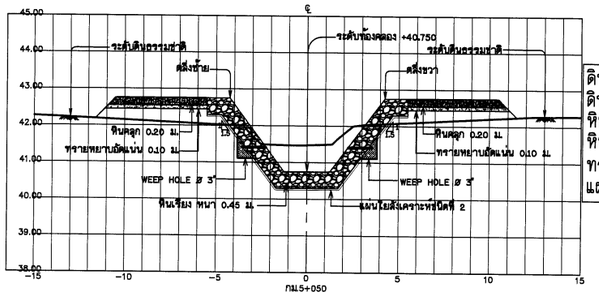

รูปตัดตามขวาง

มาตราส่วนแนวตั้ง	1:50
มาตราส่วนแนวนอน	1:100

มาตราส่วน 1:50

0 1.00 2.00 3.00 4.00 5.00 ม.

มาตราส่วน 1:100

0 2.00 4.00 6.00 8.00 10.00 ม.

กรมทรัพยากรน้ำ

โครงการอนุรักษ์พื้นฟู คลองบางเท่าแม่ พร้อมระบบกระจายน้ำ

ตำบลเขาต่อ อำเภอปลายพระยา จังหวัดกระบี่

หมวด " ค " งานปรับปรุงคลองบางเท่าแม่

รูปตัดตามขวาง กม.ที่ 4+950 ถึง กม.ที่ 5+125

ผู้รับจ้าง : มหาวิทยาลัยเกษตรศาสตร์ วิทยาเขตเฉลิมพระเกียรติ จังหวัดสกลนคร

สำรวจ	(นายทศพล บุญรุมิ)	
ออกแบบ	(ผศ.ดร.รังนิวงศ์ กรีพิทย์ สม.9270)	
เขียนแบบ	(นายศศิพันธ์ พิวาลัย)	(ผศ.ทศพล พุธรมุล) ผู้อำนวยการโครงการ
ตรวจแบบ	(รศ.ดร.ยงยุทธ์ ยังยืน สม.7309)	
แบบมาตรฐาน	สทน. 008/65	แบบแผ่นที่ A4 - 025/035 025

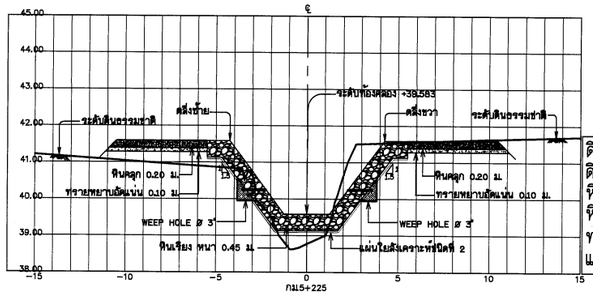

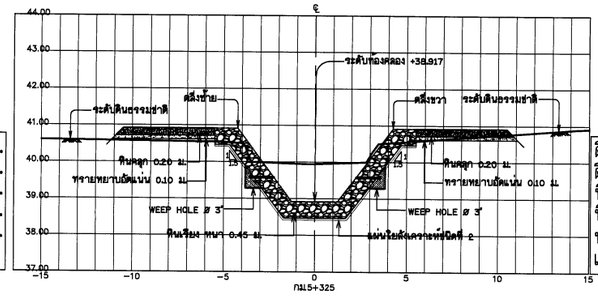

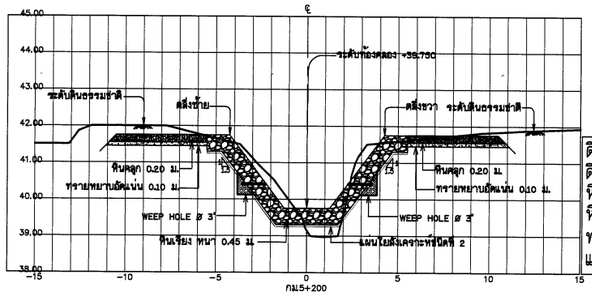

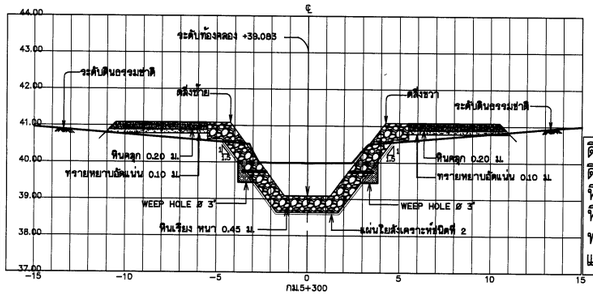

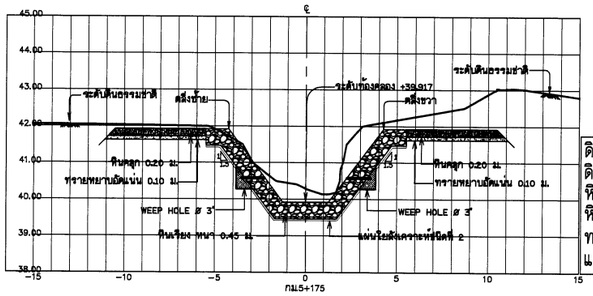

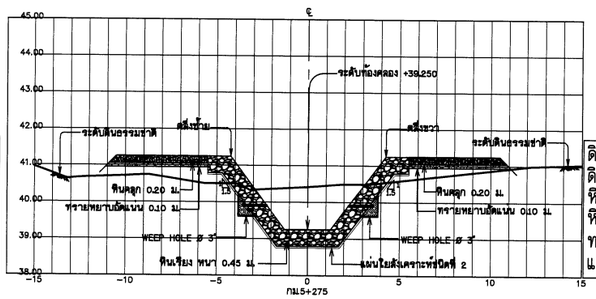

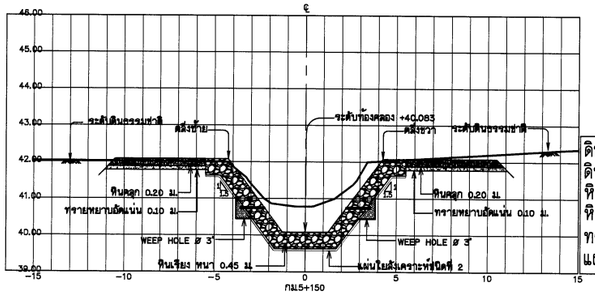

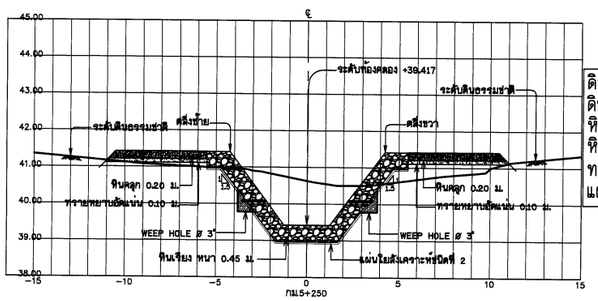

รูปตัดตามขวาง

มาตราส่วนแนวตั้ง	1:50
มาตราส่วนแนวนอน	1:100

มาตราส่วน 1:50

0 1.00 2.00 3.00 4.00 5.00 ม.

มาตราส่วน 1:100

0 2.00 4.00 6.00 8.00 10.00 ม.

กรมทรัพยากรน้ำ

โครงการอนุรักษ์ฟื้นฟู คลองบางเท่าแม่ พร้อมระบบกระจายน้ำ

ตำบลเขาต่อ อำเภอปลายพระยา จังหวัดกระบี่

หมวด " ค " งานปรับปรุงคลองบางเท่าแม่

รูปตัดตามขวาง กม.ที่ 5+150 ถึง กม.ที่ 5+325

ผู้รับจ้าง : มหาวิทยาลัยเกษตรศาสตร์ วิทยาเขตเฉลิมพระเกียรติ จังหวัดสกลนคร			
สำรวจ	(นายพศพล เชตุวุฒิ)	(ผศ.พศพล เชตุระบุล) ผู้จัดการโครงการ	
ออกแบบ	(ผศ.ดร.จิรบัวลี กริชนะ สย.9270)		
เขียนแบบ	(นายศักดินนท์ ทิวาวงษ์)		
ตรวจแบบ	(รศ.ดร.ปกเกล้าเกียรติ ผลงาม สย.7309)		
แบบเลขที่	สพน. 006/65	แบบแผ่นที่	ค4 - 028/035
			028

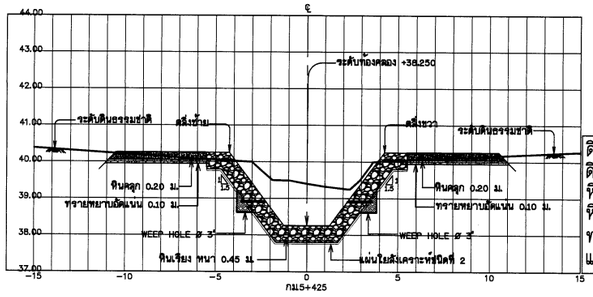

ดินขุด	11.170 ตร.ม.
ดินถม	- ตร.ม.
หินเรียงยาแนว	5.270 ตร.ม.
หินคลุก	2.080 ตร.ม.
ทรายรองพื้น	1.100 ตร.ม.
แผ่นใยสังเคราะห์	13.210 ม.

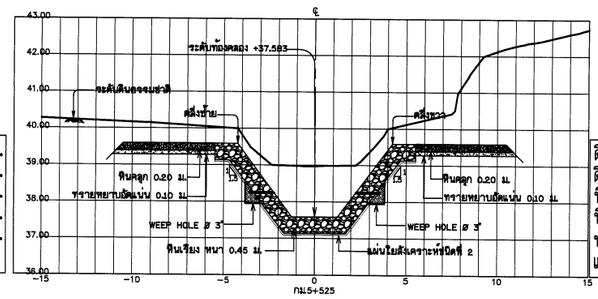

ดินขุด	38.370 ตร.ม.
ดินถม	- ตร.ม.
หินเรียงยาแนว	5.270 ตร.ม.
หินคลุก	2.080 ตร.ม.
ทรายรองพื้น	1.100 ตร.ม.
แผ่นใยสังเคราะห์	13.210 ม.

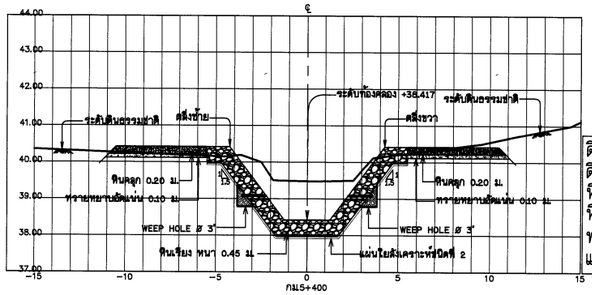

ดินขุด	11.210 ตร.ม.
ดินถม	- ตร.ม.
หินเรียงยาแนว	5.270 ตร.ม.
หินคลุก	2.080 ตร.ม.
ทรายรองพื้น	1.100 ตร.ม.
แผ่นใยสังเคราะห์	13.210 ม.

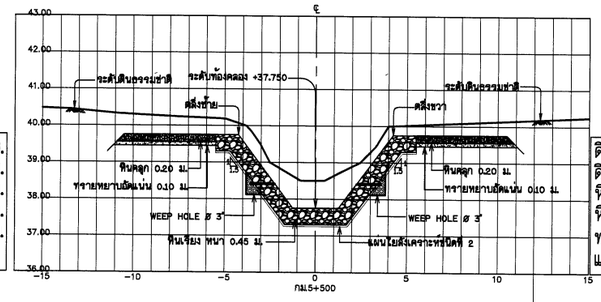

ดินขุด	18.830 ตร.ม.
ดินถม	- ตร.ม.
หินเรียงยาแนว	5.270 ตร.ม.
หินคลุก	2.080 ตร.ม.
ทรายรองพื้น	1.100 ตร.ม.
แผ่นใยสังเคราะห์	13.210 ม.

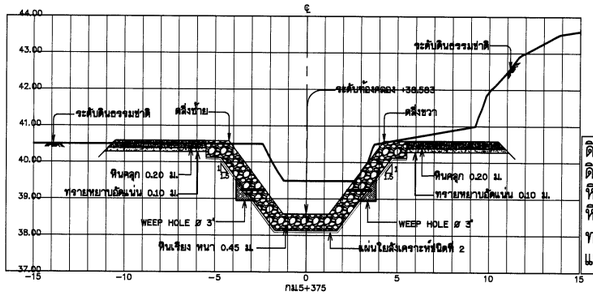

ดินขุด	23.260 ตร.ม.
ดินถม	- ตร.ม.
หินเรียงยาแนว	5.270 ตร.ม.
หินคลุก	2.080 ตร.ม.
ทรายรองพื้น	1.100 ตร.ม.
แผ่นใยสังเคราะห์	13.210 ม.

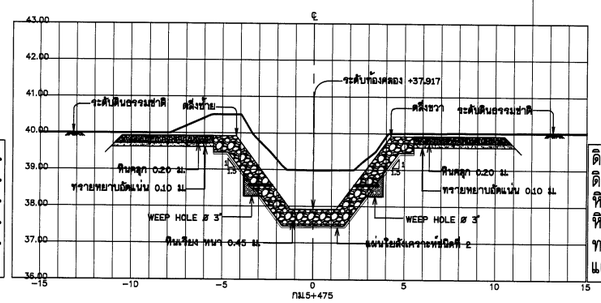

ดินขุด	16.230 ตร.ม.
ดินถม	- ตร.ม.
หินเรียงยาแนว	5.270 ตร.ม.
หินคลุก	2.080 ตร.ม.
ทรายรองพื้น	1.100 ตร.ม.
แผ่นใยสังเคราะห์	13.210 ม.

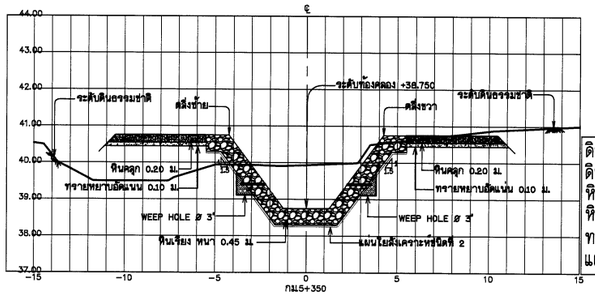

ดินขุด	10.660 ตร.ม.
ดินถม	6.580 ตร.ม.
หินเรียงยาแนว	5.270 ตร.ม.
หินคลุก	2.080 ตร.ม.
ทรายรองพื้น	1.100 ตร.ม.
แผ่นใยสังเคราะห์	13.210 ม.

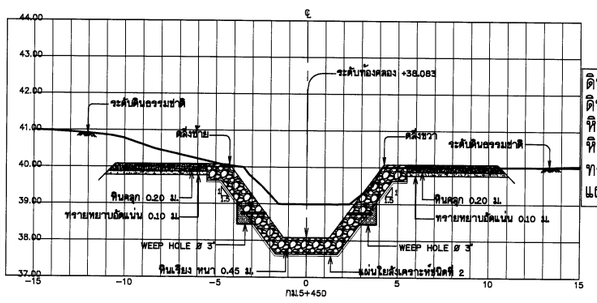

ดินขุด	14.490 ตร.ม.
ดินถม	- ตร.ม.
หินเรียงยาแนว	5.270 ตร.ม.
หินคลุก	2.080 ตร.ม.
ทรายรองพื้น	1.100 ตร.ม.
แผ่นใยสังเคราะห์	13.210 ม.

รูปตัดตามขวาง

มาตราส่วนแนวตั้ง	1:50
มาตราส่วนแนวนอน	1:100

มาตราส่วน 1:50

0 1.00 2.00 3.00 4.00 5.00 ม.

มาตราส่วน 1:100

0 2.00 4.00 6.00 8.00 10.00 ม.

กรมทรัพยากรน้ำ

โครงการอนุรักษ์พื้นฟู คลองบางเท่าแม่ พร้อมระบบกระจายน้ำ

ตำบลเขาต่อ อำเภอปลายพระยา จังหวัดกระบี่

หมวด " ค " งานปรับปรุงคลองบางเท่าแม่

รูปตัดตามขวาง กม.ที่ 5+350 ถึง กม.ที่ 5+525

ผู้รับจ้าง : มหาวิทยาลัยเกษตรศาสตร์ วิทยาเขตเฉลิมพระเกียรติ จังหวัดสกลนคร

สำรวจ	(นายทศพล เกตุวดี)	
ออกแบบ	(ผศ.ดร.วิจน์วงศ์ กริชชล ชม.9270)	
เขียนแบบ	(นายศักดินนท์ ทิวาวงษ์)	
ตรวจแบบ	(รศ.ดร.ยอแสงยุทธ์ ยองยุทธ์ ชม.7309)	(ผศ.ทศพล วุฒะนุต) ผู้จัดการโครงการ
แบบเลขที่	สทน. 008/65	แบบแผ่นที่ 24 - 027/035 828

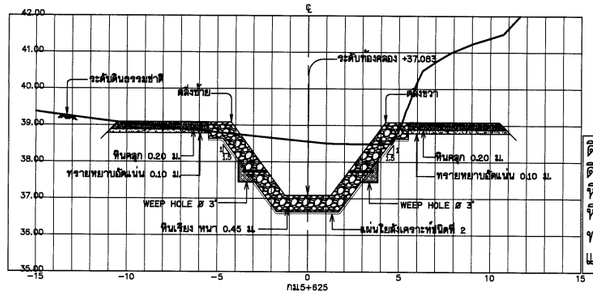

ดินขุด	32.290 ตร.ม.
ดินถม	0.100 ตร.ม.
หินเรียงยาแนว	5.270 ตร.ม.
หินคลุก	2.080 ตร.ม.
ทรายรองพื้น	1.100 ตร.ม.
แผ่นใยสังเคราะห์	13.210 ม.

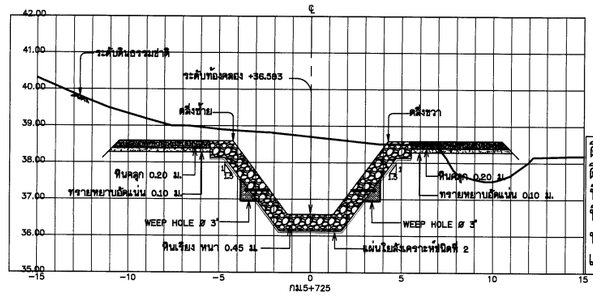

ดินขุด	23.400 ตร.ม.
ดินถม	2.900 ตร.ม.
หินเรียงยาแนว	5.270 ตร.ม.
หินคลุก	2.080 ตร.ม.
ทรายรองพื้น	1.100 ตร.ม.
แผ่นใยสังเคราะห์	13.210 ม.

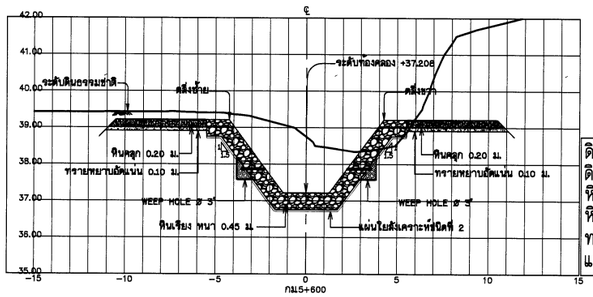

ดินขุด	34.920 ตร.ม.
ดินถม	0.350 ตร.ม.
หินเรียงยาแนว	5.270 ตร.ม.
หินคลุก	2.080 ตร.ม.
ทรายรองพื้น	1.100 ตร.ม.
แผ่นใยสังเคราะห์	13.210 ม.

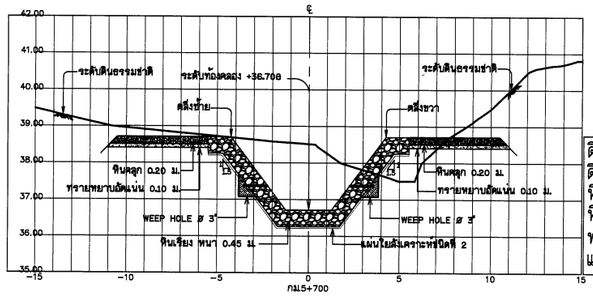

ดินขุด	20.780 ตร.ม.
ดินถม	2.030 ตร.ม.
หินเรียงยาแนว	5.270 ตร.ม.
หินคลุก	2.080 ตร.ม.
ทรายรองพื้น	1.100 ตร.ม.
แผ่นใยสังเคราะห์	13.210 ม.

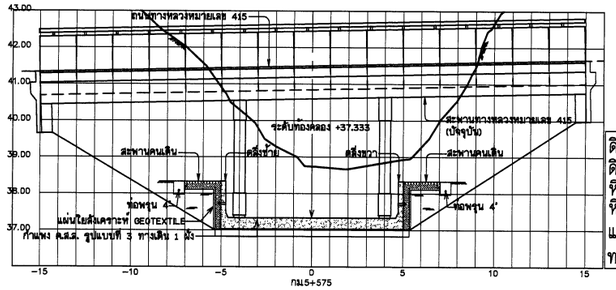

ดินขุด	56.17 ตร.ม.
ดินถม	5.33 ตร.ม.
หินเรียง	- ตร.ม.
หินเรียงในกล่อง Gabion	15.50 ตร.ม.
แผ่นใยสังเคราะห์	4.00 ม.
ทรายท้องคลอง	2.00 ตร.ม.

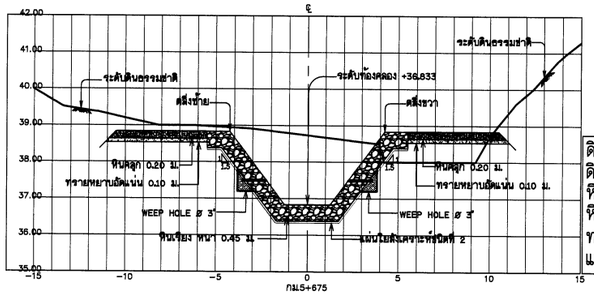

ดินขุด	20.700 ตร.ม.
ดินถม	3.150 ตร.ม.
หินเรียงยาแนว	5.270 ตร.ม.
หินคลุก	2.080 ตร.ม.
ทรายรองพื้น	1.100 ตร.ม.
แผ่นใยสังเคราะห์	13.210 ม.

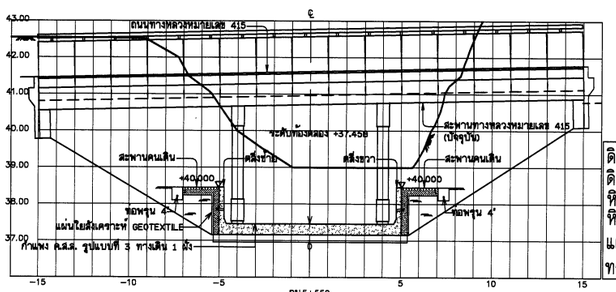

ดินขุด	56.17 ตร.ม.
ดินถม	5.33 ตร.ม.
หินเรียง	- ตร.ม.
หินเรียงในกล่อง Gabion	15.50 ตร.ม.
แผ่นใยสังเคราะห์	4.00 ม.
ทรายท้องคลอง	2.00 ตร.ม.

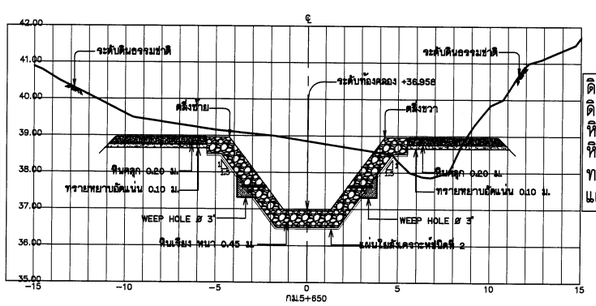

ดินขุด	28.420 ตร.ม.
ดินถม	2.400 ตร.ม.
หินเรียงยาแนว	5.270 ตร.ม.
หินคลุก	2.080 ตร.ม.
ทรายรองพื้น	1.100 ตร.ม.
แผ่นใยสังเคราะห์	13.210 ม.

รูปตัดตามขวาง

มาตราส่วนแนวตั้ง	1:50
มาตราส่วนแนวนอน	1:100

มาตราส่วน 1:50
0 1.00 2.00 3.00 4.00 5.00 ม.

มาตราส่วน 1:100
0 2.00 4.00 6.00 8.00 10.00 ม.

กรมทรัพยากรน้ำ

โครงการอนุรักษ์ฟื้นฟู คลองบางเท่าแม่ พร้อมระบบกระจายน้ำ
ตำบลเขาต่อ อำเภอปลายพระยา จังหวัดกระบี่
หมวด " ค " งานปรับปรุงคลองบางเท่าแม่
รูปตัดตามขวาง กม.ที่ 5+550 ถึง กม.ที่ 5+725

ผู้รับจ้าง : มหาวิทยาลัยเกษตรศาสตร์ วิทยาเขตเฉลิมพระเกียรติ จังหวัดสกลนคร

สำรวจ	(นายเทศกล บญรุมิ)		
ออกแบบ	(ผศ.ดร.วิจน์วงศ์ กริ่งสะ สม.9270)		
เขียนแบบ	(นายอิทินกร ทิวางาม)		(ผศ.เทศกล จุรุรมุล) ผู้จัดการโครงการ
ตรวจแบบ	(ร.ต.ดร.วณปเวียงที่ ผองศุลี สม.7308)		
แบบลงที่	สทน. 006/65	แบบแผ่นที่	ค4 - 025/035	625

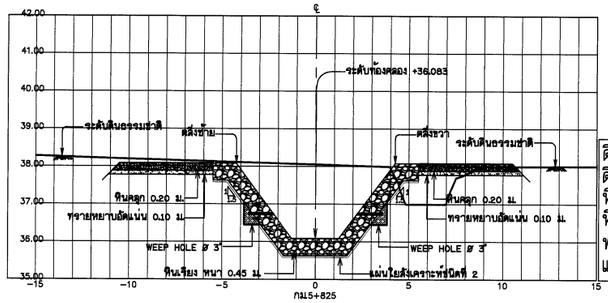

ดินขุด	17.540 ตร.ม.
ดินถม	2.310 ตร.ม.
หินเรียงยาแนว	5.270 ตร.ม.
หินคลุก	2.080 ตร.ม.
ทรายรองพื้น	1.100 ตร.ม.
แผ่นใยสังเคราะห์	13.210 ม.

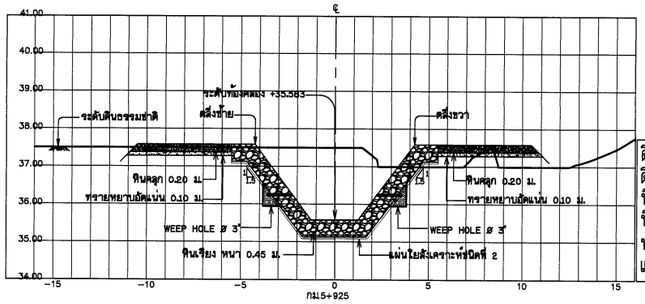

ดินขุด	14.640 ตร.ม.
ดินถม	1.850 ตร.ม.
หินเรียงยาแนว	5.270 ตร.ม.
หินคลุก	2.080 ตร.ม.
ทรายรองพื้น	1.100 ตร.ม.
แผ่นใยสังเคราะห์	13.210 ม.

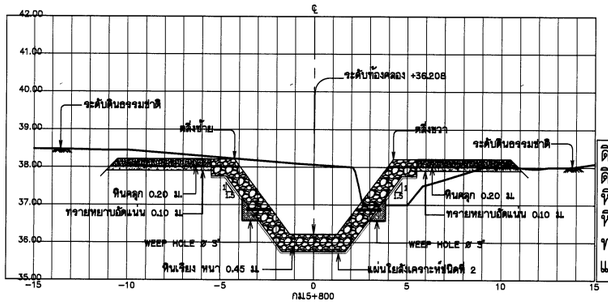

ดินขุด	15.340 ตร.ม.
ดินถม	2.330 ตร.ม.
หินเรียงยาแนว	5.270 ตร.ม.
หินคลุก	2.080 ตร.ม.
ทรายรองพื้น	1.100 ตร.ม.
แผ่นใยสังเคราะห์	13.210 ม.

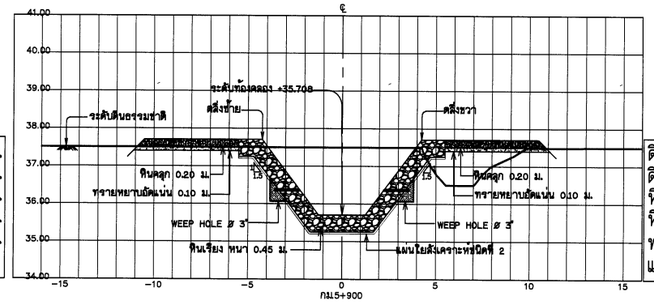

ดินขุด	13.910 ตร.ม.
ดินถม	3.230 ตร.ม.
หินเรียงยาแนว	5.270 ตร.ม.
หินคลุก	2.080 ตร.ม.
ทรายรองพื้น	1.100 ตร.ม.
แผ่นใยสังเคราะห์	13.210 ม.

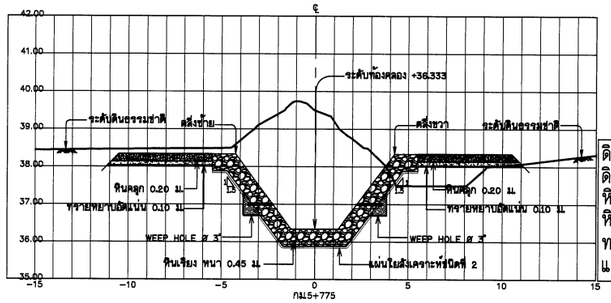

ดินขุด	23.640 ตร.ม.
ดินถม	2.790 ตร.ม.
หินเรียงยาแนว	5.270 ตร.ม.
หินคลุก	2.080 ตร.ม.
ทรายรองพื้น	1.100 ตร.ม.
แผ่นใยสังเคราะห์	13.210 ม.

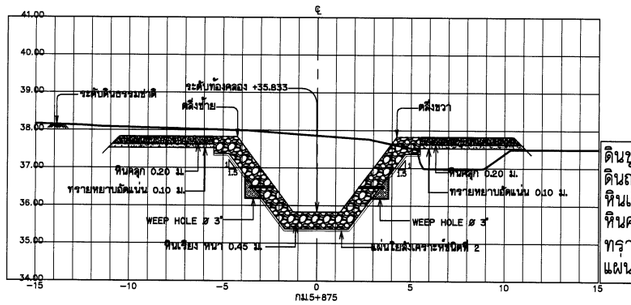

ดินขุด	18.860 ตร.ม.
ดินถม	2.860 ตร.ม.
หินเรียงยาแนว	5.270 ตร.ม.
หินคลุก	2.080 ตร.ม.
ทรายรองพื้น	1.100 ตร.ม.
แผ่นใยสังเคราะห์	13.210 ม.

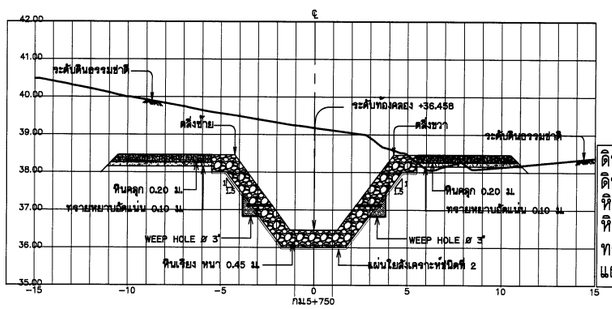

ดินขุด	35.950 ตร.ม.
ดินถม	0.620 ตร.ม.
หินเรียงยาแนว	5.270 ตร.ม.
หินคลุก	2.080 ตร.ม.
ทรายรองพื้น	1.100 ตร.ม.
แผ่นใยสังเคราะห์	13.210 ม.

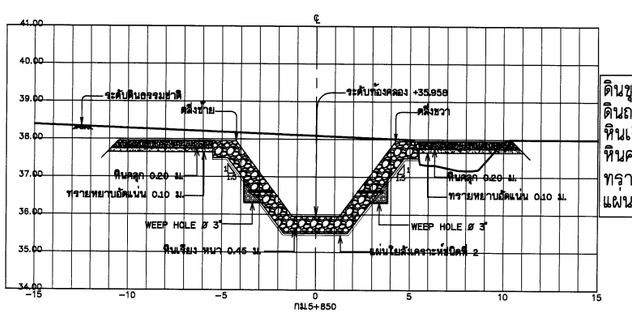

ดินขุด	21.040 ตร.ม.
ดินถม	1.880 ตร.ม.
หินเรียงยาแนว	5.270 ตร.ม.
หินคลุก	2.080 ตร.ม.
ทรายรองพื้น	1.100 ตร.ม.
แผ่นใยสังเคราะห์	13.210 ม.

รูปตัดตามขวาง

มาตราส่วนแนวตั้ง	1:50
มาตราส่วนแนวนอน	1:100

มาตราส่วน 1:50
0 1.00 2.00 3.00 4.00 5.00 ม.

มาตราส่วน 1:100
0 2.00 4.00 6.00 8.00 10.00 ม.

กรมทรัพยากรน้ำ

โครงการอนุรักษ์ฟื้นฟู คลองบางเท่าแม่ พร้อมระบบกระจายน้ำ
ตำบลเขาต่อ อำเภอปลายพระยา จังหวัดกระบี่
หมวด " ค " งานปรับปรุงคลองบางเท่าแม่
รูปตัดตามขวาง กม.ที่ 5+750 ถึง กม.ที่ 5+925

ผู้รับจ้าง : มหาวิทยาลัยเกษตรศาสตร์ วิทยาเขตเฉลิมพระเกียรติ จังหวัดสกลนคร

สำรวจ	(นายพงศ์ศล เกตุวดี)	
ออกแบบ	(ผศ.ดร.วิจน์วงศ์ กรีพละ สย.9270)	
เขียนแบบ	(นายณัฐนันท์ ทิวาวงษ์)	(ผศ.ทศพล อดุรบุล) ผู้อำนวยการโครงการ
ตรวจแบบ	(ร.ต.ดร.ณเบศ์ ผลงาม สย.7309)	
แบบมาตรที่	สทน. 006/65	แบบแผ่นที่ A4 - 029/035 628

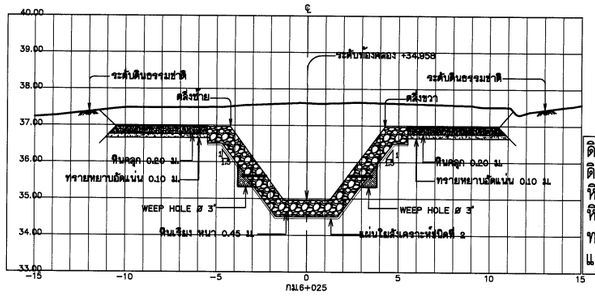

ดินขุด	18.950 ตร.ม.
ดินถม	4.900 ตร.ม.
หินเรียงยาแนว	5.270 ตร.ม.
หินคลุก	2.080 ตร.ม.
ทรายรองพื้น	1.100 ตร.ม.
แผ่นใยสังเคราะห์	13.210 ม.

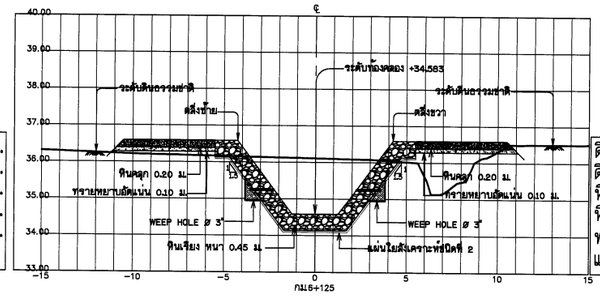

ดินขุด	11.370 ตร.ม.
ดินถม	4.550 ตร.ม.
หินเรียงยาแนว	5.270 ตร.ม.
หินคลุก	2.080 ตร.ม.
ทรายรองพื้น	1.100 ตร.ม.
แผ่นใยสังเคราะห์	13.210 ม.

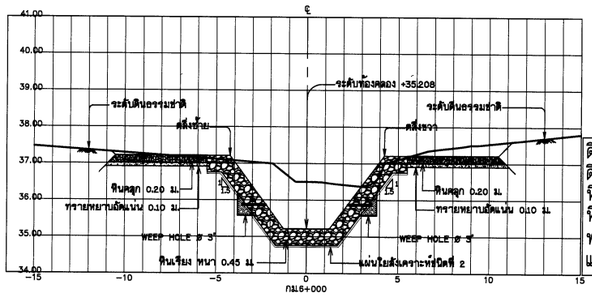

ดินขุด	15.240 ตร.ม.
ดินถม	- ตร.ม.
หินเรียงยาแนว	5.270 ตร.ม.
หินคลุก	2.080 ตร.ม.
ทรายรองพื้น	1.100 ตร.ม.
แผ่นใยสังเคราะห์	13.210 ม.

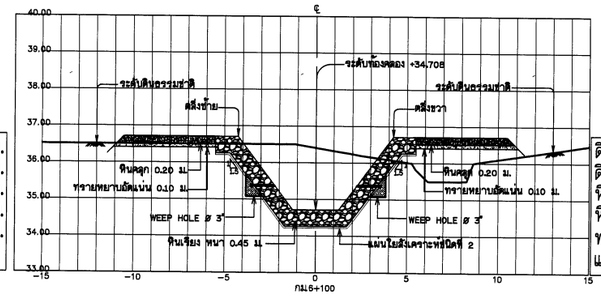

ดินขุด	12.660 ตร.ม.
ดินถม	4.390 ตร.ม.
หินเรียงยาแนว	5.270 ตร.ม.
หินคลุก	2.080 ตร.ม.
ทรายรองพื้น	1.100 ตร.ม.
แผ่นใยสังเคราะห์	13.210 ม.

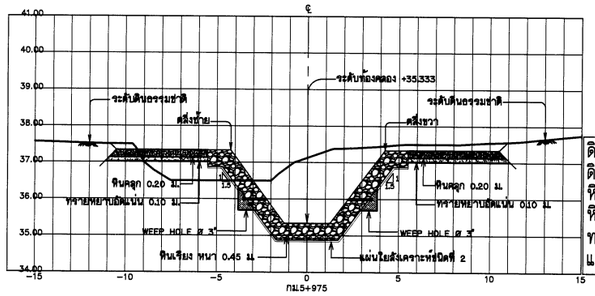

ดินขุด	17.280 ตร.ม.
ดินถม	2.160 ตร.ม.
หินเรียงยาแนว	5.270 ตร.ม.
หินคลุก	2.080 ตร.ม.
ทรายรองพื้น	1.100 ตร.ม.
แผ่นใยสังเคราะห์	13.210 ม.

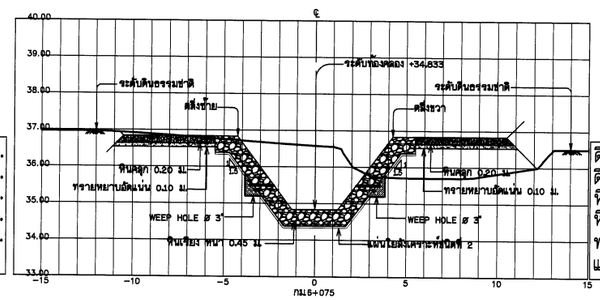

ดินขุด	13.410 ตร.ม.
ดินถม	6.200 ตร.ม.
หินเรียงยาแนว	5.270 ตร.ม.
หินคลุก	2.080 ตร.ม.
ทรายรองพื้น	1.100 ตร.ม.
แผ่นใยสังเคราะห์	13.210 ม.

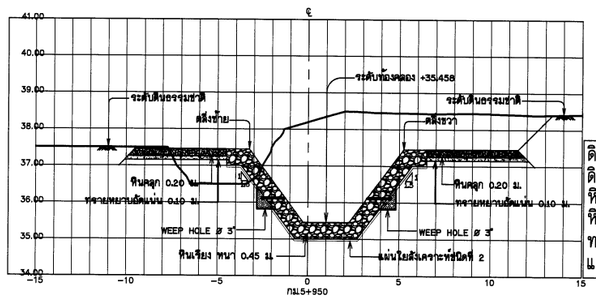

ดินขุด	30.550 ตร.ม.
ดินถม	2.650 ตร.ม.
หินเรียงยาแนว	5.270 ตร.ม.
หินคลุก	2.080 ตร.ม.
ทรายรองพื้น	1.100 ตร.ม.
แผ่นใยสังเคราะห์	13.210 ม.

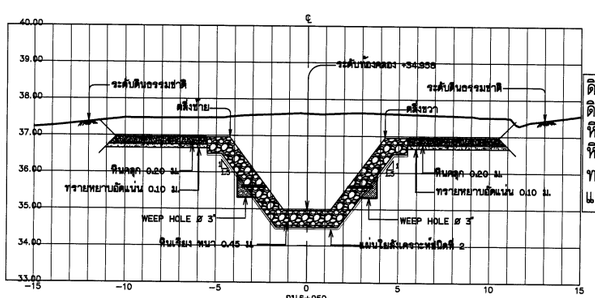

ดินขุด	31.990 ตร.ม.
ดินถม	- ตร.ม.
หินเรียงยาแนว	5.270 ตร.ม.
หินคลุก	2.080 ตร.ม.
ทรายรองพื้น	1.100 ตร.ม.
แผ่นใยสังเคราะห์	13.210 ม.

รูปตัดตามขวาง

มาตราส่วนแนวตั้ง	1:50
มาตราส่วนแนวนอน	1:100

มาตราส่วน 1:50

0 1.00 2.00 3.00 4.00 5.00 ม.

มาตราส่วน 1:100

0 2.00 4.00 6.00 8.00 10.00 ม.

กรมทรัพยากรน้ำ

โครงการอนุรักษ์ฟื้นฟู คลองบางเท่าแม่ พร้อมระบบกระจายน้ำ

ตำบลเขาต่อ อำเภอปลายพระยา จังหวัดกระบี่

หมวด " ค " งานปรับปรุงคลองบางเท่าแม่

รูปตัดตามขวาง กม.ที่ 5+950 ถึง กม.ที่ 6+125

ผู้รับจ้าง : มหาวิทยาลัยเกษตรศาสตร์ วิทยาเขตเฉลิมพระเกียรติ จังหวัดสกลนคร

สำรวจ	(นายพศพล บุตรสี)	
ออกแบบ	(ผศ.ดร.ชิน่วงศ์ กรัพยะ สม.9270)	
เขียนแบบ	(นายศิตินนท์ ทิวาวงษ์)	
ตรวจแบบ	(รศ.ดร.ชาญเกียรติ์ ต่อบุญ สม.7309)	(ผศ.พศพล บุตรบุญ) ผู้จัดการโครงการ
แบบมาตรฐาน	สทน. 008/65	แบบแผ่นที่ A4 - 030/035 828

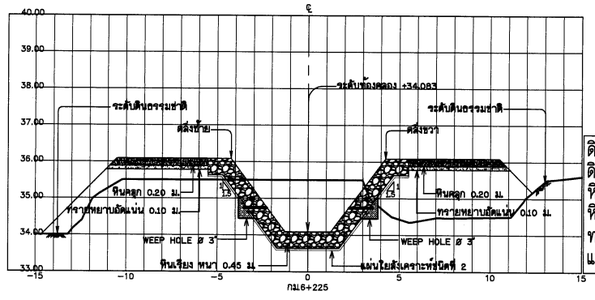
ระดับท้องคลอง +34.083
ระดับดินธรรมชาติ
ดินชั้นที่ 1
ดินชั้นที่ 2
ดินชั้นที่ 3
ดินชั้นที่ 4
ดินชั้นที่ 5
ดินชั้นที่ 6
ดินชั้นที่ 7
ดินชั้นที่ 8
ดินชั้นที่ 9
ดินชั้นที่ 10
ดินชั้นที่ 11
ดินชั้นที่ 12
ดินชั้นที่ 13
ดินชั้นที่ 14
ดินชั้นที่ 15
ดินชั้นที่ 16
ดินชั้นที่ 17
ดินชั้นที่ 18
ดินชั้นที่ 19
ดินชั้นที่ 20
ดินชั้นที่ 21
ดินชั้นที่ 22
ดินชั้นที่ 23
ดินชั้นที่ 24
ดินชั้นที่ 25
ดินชั้นที่ 26
ดินชั้นที่ 27
ดินชั้นที่ 28
ดินชั้นที่ 29
ดินชั้นที่ 30
ดินชั้นที่ 31
ดินชั้นที่ 32
ดินชั้นที่ 33
ดินชั้นที่ 34
ดินชั้นที่ 35
ดินชั้นที่ 36
ดินชั้นที่ 37
ดินชั้นที่ 38
ดินชั้นที่ 39
ดินชั้นที่ 40
ดินชั้นที่ 41
ดินชั้นที่ 42
ดินชั้นที่ 43
ดินชั้นที่ 44
ดินชั้นที่ 45
ดินชั้นที่ 46
ดินชั้นที่ 47
ดินชั้นที่ 48
ดินชั้นที่ 49
ดินชั้นที่ 50
ดินชั้นที่ 51
ดินชั้นที่ 52
ดินชั้นที่ 53
ดินชั้นที่ 54
ดินชั้นที่ 55
ดินชั้นที่ 56
ดินชั้นที่ 57
ดินชั้นที่ 58
ดินชั้นที่ 59
ดินชั้นที่ 60
ดินชั้นที่ 61
ดินชั้นที่ 62
ดินชั้นที่ 63
ดินชั้นที่ 64
ดินชั้นที่ 65
ดินชั้นที่ 66
ดินชั้นที่ 67
ดินชั้นที่ 68
ดินชั้นที่ 69
ดินชั้นที่ 70
ดินชั้นที่ 71
ดินชั้นที่ 72
ดินชั้นที่ 73
ดินชั้นที่ 74
ดินชั้นที่ 75
ดินชั้นที่ 76
ดินชั้นที่ 77
ดินชั้นที่ 78
ดินชั้นที่ 79
ดินชั้นที่ 80
ดินชั้นที่ 81
ดินชั้นที่ 82
ดินชั้นที่ 83
ดินชั้นที่ 84
ดินชั้นที่ 85
ดินชั้นที่ 86
ดินชั้นที่ 87
ดินชั้นที่ 88
ดินชั้นที่ 89
ดินชั้นที่ 90
ดินชั้นที่ 91
ดินชั้นที่ 92
ดินชั้นที่ 93
ดินชั้นที่ 94
ดินชั้นที่ 95
ดินชั้นที่ 96
ดินชั้นที่ 97
ดินชั้นที่ 98
ดินชั้นที่ 99
ดินชั้นที่ 100
ดินชั้นที่ 101
ดินชั้นที่ 102
ดินชั้นที่ 103
ดินชั้นที่ 104
ดินชั้นที่ 105
ดินชั้นที่ 106
ดินชั้นที่ 107
ดินชั้นที่ 108
ดินชั้นที่ 109
ดินชั้นที่ 110
ดินชั้นที่ 111
ดินชั้นที่ 112
ดินชั้นที่ 113
ดินชั้นที่ 114
ดินชั้นที่ 115
ดินชั้นที่ 116
ดินชั้นที่ 117
ดินชั้นที่ 118
ดินชั้นที่ 119
ดินชั้นที่ 120
ดินชั้นที่ 121
ดินชั้นที่ 122
ดินชั้นที่ 123
ดินชั้นที่ 124
ดินชั้นที่ 125
ดินชั้นที่ 126
ดินชั้นที่ 127
ดินชั้นที่ 128
ดินชั้นที่ 129
ดินชั้นที่ 130
ดินชั้นที่ 131
ดินชั้นที่ 132
ดินชั้นที่ 133
ดินชั้นที่ 134
ดินชั้นที่ 135
ดินชั้นที่ 136
ดินชั้นที่ 137
ดินชั้นที่ 138
ดินชั้นที่ 139
ดินชั้นที่ 140
ดินชั้นที่ 141
ดินชั้นที่ 142
ดินชั้นที่ 143
ดินชั้นที่ 144
ดินชั้นที่ 145
ดินชั้นที่ 146
ดินชั้นที่ 147
ดินชั้นที่ 148
ดินชั้นที่ 149
ดินชั้นที่ 150
ดินชั้นที่ 151
ดินชั้นที่ 152
ดินชั้นที่ 153
ดินชั้นที่ 154
ดินชั้นที่ 155
ดินชั้นที่ 156
ดินชั้นที่ 157
ดินชั้นที่ 158
ดินชั้นที่ 159
ดินชั้นที่ 160
ดินชั้นที่ 161
ดินชั้นที่ 162
ดินชั้นที่ 163
ดินชั้นที่ 164
ดินชั้นที่ 165
ดินชั้นที่ 166
ดินชั้นที่ 167
ดินชั้นที่ 168
ดินชั้นที่ 169
ดินชั้นที่ 170
ดินชั้นที่ 171
ดินชั้นที่ 172
ดินชั้นที่ 173
ดินชั้นที่ 174
ดินชั้นที่ 175
ดินชั้นที่ 176
ดินชั้นที่ 177
ดินชั้นที่ 178
ดินชั้นที่ 179
ดินชั้นที่ 180
ดินชั้นที่ 181
ดินชั้นที่ 182
ดินชั้นที่ 183
ดินชั้นที่ 184
ดินชั้นที่ 185
ดินชั้นที่ 186
ดินชั้นที่ 187
ดินชั้นที่ 188
ดินชั้นที่ 189
ดินชั้นที่ 190
ดินชั้นที่ 191
ดินชั้นที่ 192
ดินชั้นที่ 193
ดินชั้นที่ 194
ดินชั้นที่ 195
ดินชั้นที่ 196
ดินชั้นที่ 197
ดินชั้นที่ 198
ดินชั้นที่ 199
ดินชั้นที่ 200
ดินชั้นที่ 201
ดินชั้นที่ 202
ดินชั้นที่ 203
ดินชั้นที่ 204
ดินชั้นที่ 205
ดินชั้นที่ 206
ดินชั้นที่ 207
ดินชั้นที่ 208
ดินชั้นที่ 209
ดินชั้นที่ 210
ดินชั้นที่ 211
ดินชั้นที่ 212
ดินชั้นที่ 213
ดินชั้นที่ 214
ดินชั้นที่ 215
ดินชั้นที่ 216
ดินชั้นที่ 217
ดินชั้นที่ 218
ดินชั้นที่ 219
ดินชั้นที่ 220
ดินชั้นที่ 221
ดินชั้นที่ 222
ดินชั้นที่ 223
ดินชั้นที่ 224
ดินชั้นที่ 225
ดินชั้นที่ 226
ดินชั้นที่ 227
ดินชั้นที่ 228
ดินชั้นที่ 229
ดินชั้นที่ 230
ดินชั้นที่ 231
ดินชั้นที่ 232
ดินชั้นที่ 233
ดินชั้นที่ 234
ดินชั้นที่ 235
ดินชั้นที่ 236
ดินชั้นที่ 237
ดินชั้นที่ 238
ดินชั้นที่ 239
ดินชั้นที่ 240
ดินชั้นที่ 241
ดินชั้นที่ 242
ดินชั้นที่ 243
ดินชั้นที่ 244
ดินชั้นที่ 245
ดินชั้นที่ 246
ดินชั้นที่ 247
ดินชั้นที่ 248
ดินชั้นที่ 249
ดินชั้นที่ 250
ดินชั้นที่ 251
ดินชั้นที่ 252
ดินชั้นที่ 253
ดินชั้นที่ 254
ดินชั้นที่ 255
ดินชั้นที่ 256
ดินชั้นที่ 257
ดินชั้นที่ 258
ดินชั้นที่ 259
ดินชั้นที่ 260
ดินชั้นที่ 261
ดินชั้นที่ 262
ดินชั้นที่ 263
ดินชั้นที่ 264
ดินชั้นที่ 265
ดินชั้นที่ 266
ดินชั้นที่ 267
ดินชั้นที่ 268
ดินชั้นที่ 269
ดินชั้นที่ 270
ดินชั้นที่ 271
ดินชั้นที่ 272
ดินชั้นที่ 273
ดินชั้นที่ 274
ดินชั้นที่ 275
ดินชั้นที่ 276
ดินชั้นที่ 277
ดินชั้นที่ 278
ดินชั้นที่ 279
ดินชั้นที่ 280
ดินชั้นที่ 281
ดินชั้นที่ 282
ดินชั้นที่ 283
ดินชั้นที่ 284
ดินชั้นที่ 285
ดินชั้นที่ 286
ดินชั้นที่ 287
ดินชั้นที่ 288
ดินชั้นที่ 289
ดินชั้นที่ 290
ดินชั้นที่ 291
ดินชั้นที่ 292
ดินชั้นที่ 293
ดินชั้นที่ 294
ดินชั้นที่ 295
ดินชั้นที่ 296
ดินชั้นที่ 297
ดินชั้นที่ 298
ดินชั้นที่ 299
ดินชั้นที่ 300
ดินชั้นที่ 301
ดินชั้นที่ 302
ดินชั้นที่ 303
ดินชั้นที่ 304
ดินชั้นที่ 305
ดินชั้นที่ 306
ดินชั้นที่ 307
ดินชั้นที่ 308
ดินชั้นที่ 309
ดินชั้นที่ 310
ดินชั้นที่ 311
ดินชั้นที่ 312
ดินชั้นที่ 313
ดินชั้นที่ 314
ดินชั้นที่ 315
ดินชั้นที่ 316
ดินชั้นที่ 317
ดินชั้นที่ 318
ดินชั้นที่ 319
ดินชั้นที่ 320
ดินชั้นที่ 321
ดินชั้นที่ 322
ดินชั้นที่ 323
ดินชั้นที่ 324
ดินชั้นที่ 325
ดินชั้นที่ 326
ดินชั้นที่ 327
ดินชั้นที่ 328
ดินชั้นที่ 329
ดินชั้นที่ 330
ดินชั้นที่ 331
ดินชั้นที่ 332
ดินชั้นที่ 333
ดินชั้นที่ 334
ดินชั้นที่ 335
ดินชั้นที่ 336
ดินชั้นที่ 337
ดินชั้นที่ 338
ดินชั้นที่ 339
ดินชั้นที่ 340
ดินชั้นที่ 341
ดินชั้นที่ 342
ดินชั้นที่ 343
ดินชั้นที่ 344
ดินชั้นที่ 345
ดินชั้นที่ 346
ดินชั้นที่ 347
ดินชั้นที่ 348
ดินชั้นที่ 349
ดินชั้นที่ 350
ดินชั้นที่ 351
ดินชั้นที่ 352
ดินชั้นที่ 353
ดินชั้นที่ 354
ดินชั้นที่ 355
ดินชั้นที่ 356
ดินชั้นที่ 357
ดินชั้นที่ 358
ดินชั้นที่ 359
ดินชั้นที่ 360
ดินชั้นที่ 361
ดินชั้นที่ 362
ดินชั้นที่ 363
ดินชั้นที่ 364
ดินชั้นที่ 365
ดินชั้นที่ 366
ดินชั้นที่ 367
ดินชั้นที่ 368
ดินชั้นที่ 369
ดินชั้นที่ 370
ดินชั้นที่ 371
ดินชั้นที่ 372
ดินชั้นที่ 373
ดินชั้นที่ 374
ดินชั้นที่ 375
ดินชั้นที่ 376
ดินชั้นที่ 377
ดินชั้นที่ 378
ดินชั้นที่ 379
ดินชั้นที่ 380
ดินชั้นที่ 381
ดินชั้นที่ 382
ดินชั้นที่ 383
ดินชั้นที่ 384
ดินชั้นที่ 385
ดินชั้นที่ 386
ดินชั้นที่ 387
ดินชั้นที่ 388
ดินชั้นที่ 389
ดินชั้นที่ 390
ดินชั้นที่ 391
ดินชั้นที่ 392
ดินชั้นที่ 393
ดินชั้นที่ 394
ดินชั้นที่ 395
ดินชั้นที่ 396
ดินชั้นที่ 397
ดินชั้นที่ 398
ดินชั้นที่ 399
ดินชั้นที่ 400
ดินชั้นที่ 401
ดินชั้นที่ 402
ดินชั้นที่ 403
ดินชั้นที่ 404
ดินชั้นที่ 405
ดินชั้นที่ 406
ดินชั้นที่ 407
ดินชั้นที่ 408
ดินชั้นที่ 409
ดินชั้นที่ 410
ดินชั้นที่ 411
ดินชั้นที่ 412
ดินชั้นที่ 413
ดินชั้นที่ 414
ดินชั้นที่ 415
ดินชั้นที่ 416
ดินชั้นที่ 417
ดินชั้นที่ 418
ดินชั้นที่ 419
ดินชั้นที่ 420
ดินชั้นที่ 421
ดินชั้นที่ 422
ดินชั้นที่ 423
ดินชั้นที่ 424
ดินชั้นที่ 425
ดินชั้นที่ 426
ดินชั้นที่ 427
ดินชั้นที่ 428
ดินชั้นที่ 429
ดินชั้นที่ 430
ดินชั้นที่ 431
ดินชั้นที่ 432
ดินชั้นที่ 433
ดินชั้นที่ 434
ดินชั้นที่ 435
ดินชั้นที่ 436
ดินชั้นที่ 437
ดินชั้นที่ 438
ดินชั้นที่ 439
ดินชั้นที่ 440
ดินชั้นที่ 441
ดินชั้นที่ 442
ดินชั้นที่ 443
ดินชั้นที่ 444
ดินชั้นที่ 445
ดินชั้นที่ 446
ดินชั้นที่ 447
ดินชั้นที่ 448
ดินชั้นที่ 449
ดินชั้นที่ 450
ดินชั้นที่ 451
ดินชั้นที่ 452
ดินชั้นที่ 453
ดินชั้นที่ 454
ดินชั้นที่ 455
ดินชั้นที่ 456
ดินชั้นที่ 457
ดินชั้นที่ 458
ดินชั้นที่ 459
ดินชั้นที่ 460
ดินชั้นที่ 461
ดินชั้นที่ 462
ดินชั้นที่ 463
ดินชั้นที่ 464
ดินชั้นที่ 465
ดินชั้นที่ 466
ดินชั้นที่ 467
ดินชั้นที่ 468
ดินชั้นที่ 469
ดินชั้นที่ 470
ดินชั้นที่ 471
ดินชั้นที่ 472
ดินชั้นที่ 473
ดินชั้นที่ 474
ดินชั้นที่ 475
ดินชั้นที่ 476
ดินชั้นที่ 477
ดินชั้นที่ 478
ดินชั้นที่ 479
ดินชั้นที่ 480
ดินชั้นที่ 481
ดินชั้นที่ 482
ดินชั้นที่ 483
ดินชั้นที่ 484
ดินชั้นที่ 485
ดินชั้นที่ 486
ดินชั้นที่ 487
ดินชั้นที่ 488
ดินชั้นที่ 489
ดินชั้นที่ 490
ดินชั้นที่ 491
ดินชั้นที่ 492
ดินชั้นที่ 493
ดินชั้นที่ 494
ดินชั้นที่ 495
ดินชั้นที่ 496
ดินชั้นที่ 497
ดินชั้นที่ 498
ดินชั้นที่ 499
ดินชั้นที่ 500
ดินชั้นที่ 501
ดินชั้นที่ 502
ดินชั้นที่ 503
ดินชั้นที่ 504
ดินชั้นที่ 505
ดินชั้นที่ 506
ดินชั้นที่ 507
ดินชั้นที่ 508
ดินชั้นที่ 509
ดินชั้นที่ 510
ดินชั้นที่ 511
ดินชั้นที่ 512
ดินชั้นที่ 513
ดินชั้นที่ 514
ดินชั้นที่ 515
ดินชั้นที่ 516
ดินชั้นที่ 517
ดินชั้นที่ 518
ดินชั้นที่ 519
ดินชั้นที่ 520
ดินชั้นที่ 521
ดินชั้นที่ 522
ดินชั้นที่ 523
ดินชั้นที่ 524
ดินชั้นที่ 525
ดินชั้นที่ 526
ดินชั้นที่ 527
ดินชั้นที่ 528
ดินชั้นที่ 529
ดินชั้นที่ 530
ดินชั้นที่ 531
ดินชั้นที่ 532
ดินชั้นที่ 533
ดินชั้นที่ 534
ดินชั้นที่ 535
ดินชั้นที่ 536
ดินชั้นที่ 537
ดินชั้นที่ 538
ดินชั้นที่ 539
ดินชั้นที่ 540
ดินชั้นที่ 541
ดินชั้นที่ 542
ดินชั้นที่ 543
ดินชั้นที่ 544
ดินชั้นที่ 545
ดินชั้นที่ 546
ดินชั้นที่ 547
ดินชั้นที่ 548
ดินชั้นที่ 549
ดินชั้นที่ 550
ดินชั้นที่ 551
ดินชั้นที่ 552
ดินชั้นที่ 553
ดินชั้นที่ 554
ดินชั้นที่ 555
ดินชั้นที่ 556
ดินชั้นที่ 557
ดินชั้นที่ 558
ดินชั้นที่ 559
ดินชั้นที่ 560
ดินชั้นที่ 561
ดินชั้นที่ 562
ดินชั้นที่ 563
ดินชั้นที่ 564
ดินชั้นที่ 565
ดินชั้นที่ 566
ดินชั้นที่ 567
ดินชั้นที่ 568
ดินชั้นที่ 569
ดินชั้นที่ 570
ดินชั้นที่ 571
ดินชั้นที่ 572
ดินชั้นที่ 573
ดินชั้นที่ 574
ดินชั้นที่ 575
ดินชั้นที่ 576
ดินชั้นที่ 577
ดินชั้นที่ 578
ดินชั้นที่ 579
ดินชั้นที่ 580
ดินชั้นที่ 581
ดินชั้นที่ 582
ดินชั้นที่ 583
ดินชั้นที่ 584
ดินชั้นที่ 585
ดินชั้นที่ 586
ดินชั้นที่ 587
ดินชั้นที่ 588
ดินชั้นที่ 589
ดินชั้นที่ 590
ดินชั้นที่ 591
ดินชั้นที่ 592
ดินชั้นที่ 593
ดินชั้นที่ 594
ดินชั้นที่ 595
ดินชั้นที่ 596
ดินชั้นที่ 597
ดินชั้นที่ 598
ดินชั้นที่ 599
ดินชั้นที่ 600
ดินชั้นที่ 601
ดินชั้นที่ 602
ดินชั้นที่ 603
ดินชั้นที่ 604
ดินชั้นที่ 605
ดินชั้นที่ 606
ดินชั้นที่ 607
ดินชั้นที่ 608
ดินชั้นที่ 609
ดินชั้นที่ 610
ดินชั้นที่ 611
ดินชั้นที่ 612
ดินชั้นที่ 613
ดินชั้นที่ 614
ดินชั้นที่ 615
ดินชั้นที่ 616
ดินชั้นที่ 617
ดินชั้นที่ 618
ดินชั้นที่ 619
ดินชั้นที่ 620
ดินชั้นที่ 621
ดินชั้นที่ 622
ดินชั้นที่ 623
ดินชั้นที่ 624
ดินชั้นที่ 625
ดินชั้นที่ 626
ดินชั้นที่ 627
ดินชั้นที่ 628
ดินชั้นที่ 629
ดินชั้นที่ 630
ดินชั้นที่ 631
ดินชั้นที่ 632
ดินชั้นที่ 633
ดินชั้นที่ 634
ดินชั้นที่ 635
ดินชั้นที่ 636
ดินชั้นที่ 637
ดินชั้นที่ 638
ดินชั้นที่ 639
ดินชั้นที่ 640
ดินชั้นที่ 641
ดินชั้นที่ 642
ดินชั้นที่ 643
ดินชั้นที่ 644
ดินชั้นที่ 645
ดินชั้นที่ 646
ดินชั้นที่ 647
ดินชั้นที่ 648
ดินชั้นที่ 649
ดินชั้นที่ 650
ดินชั้นที่ 651
ดินชั้นที่ 652
ดินชั้นที่ 653
ดินชั้นที่ 654
ดินชั้นที่ 655
ดินชั้นที่ 656
ดินชั้นที่ 657
ดินชั้นที่ 658
ดินชั้นที่ 659
ดินชั้นที่ 660
ดินชั้นที่ 661
ดินชั้นที่ 662
ดินชั้นที่ 663
ดินชั้นที่ 664
ดินชั้นที่ 665
ดินชั้นที่ 666
ดินชั้นที่ 667
ดินชั้นที่ 668
ดินชั้นที่ 669
ดินชั้นที่ 670
ดินชั้นที่ 671
ดินชั้นที่ 672
ดินชั้นที่ 673
ดินชั้นที่ 674
ดินชั้นที่ 675
ดินชั้นที่ 676
ดินชั้นที่ 677
ดินชั้นที่ 678
ดินชั้นที่ 679
ดินชั้นที่ 680
ดินชั้นที่ 681
ดินชั้นที่ 682
ดินชั้นที่ 683
ดินชั้นที่ 684
ดินชั้นที่ 685
ดินชั้นที่ 686
ดินชั้นที่ 687
ดินชั้นที่ 688
ดินชั้นที่ 689
ดินชั้นที่ 690
ดินชั้นที่ 691
ดินชั้นที่ 692
ดินชั้นที่ 693
ดินชั้นที่ 694
ดินชั้นที่ 695
ดินชั้นที่ 696
ดินชั้นที่ 697
ดินชั้นที่ 698
ดินชั้นที่ 699
ดินชั้นที่ 700
ดินชั้นที่ 701
ดินชั้นที่ 702
ดินชั้นที่ 703
ดินชั้นที่ 704
ดินชั้นที่ 705
ดินชั้นที่ 706
ดินชั้นที่ 707
ดินชั้นที่ 708
ดินชั้นที่ 709
ดินชั้นที่ 710
ดินชั้นที่ 711
ดินชั้นที่ 712
ดินชั้นที่ 713
ดินชั้นที่ 714
ดินชั้นที่ 715
ดินชั้นที่ 716
ดินชั้นที่ 717
ดินชั้นที่ 718
ดินชั้นที่ 719
ดินชั้นที่ 720
ดินชั้นที่ 721
ดินชั้นที่ 722
ดินชั้นที่ 723
ดินชั้นที่ 724
ดินชั้นที่ 725
ดินชั้นที่ 726
ดินชั้นที่ 727
ดินชั้นที่ 728
ดินชั้นที่ 729
ดินชั้นที่ 730
ดินชั้นที่ 731
ดินชั้นที่ 732
ดินชั้นที่ 733
ดินชั้นที่ 734
ดินชั้นที่ 735
ดินชั้นที่ 736
ดินชั้นที่ 737
ดินชั้นที่ 738
ดินชั้นที่ 739
ดินชั้นที่ 740
ดินชั้นที่ 741
ดินชั้นที่ 742
ดินชั้นที่ 743
ดินชั้นที่ 744
ดินชั้นที่ 745
ดินชั้นที่ 746
ดินชั้นที่ 747
ดินชั้นที่ 748
ดินชั้นที่ 749
ดินชั้นที่ 750
ดินชั้นที่ 751
ดินชั้นที่ 752
ดินชั้นที่ 753
ดินชั้นที่ 754
ดินชั้นที่ 755
ดินชั้นที่ 756
ดินชั้นที่ 757
ดินชั้นที่ 758
ดินชั้นที่ 759
ดินชั้นที่ 760
ดินชั้นที่ 761
ดินชั้นที่ 762
ดินชั้นที่ 763
ดินชั้นที่ 764
ดินชั้นที่ 765
ดินชั้นที่ 766
ดินชั้นที่ 767
ดินชั้นที่ 768
ดินชั้นที่ 769
ดินชั้นที่ 770
ดินชั้นที่ 771
ดินชั้นที่ 772
ดินชั้นที่ 773
ดินชั้นที่ 774
ดินชั้นที่ 775
ดินชั้นที่ 776
ดินชั้นที่ 777
ดินชั้นที่ 778
ดินชั้นที่ 779
ดินชั้นที่ 780
ดินชั้นที่ 781
ดินชั้นที่ 782
ดินชั้นที่ 783
ดินชั้นที่ 784
ดินชั้นที่ 785
ดินชั้นที่ 786
ดินชั้นที่ 787
ดินชั้นที่ 788
ดินชั้นที่ 789
ดินชั้นที่ 790
ดินชั้นที่ 791
ดินชั้นที่ 792
ดินชั้นที่ 793
ดินชั้นที่ 794
ดินชั้นที่ 795
ดินชั้นที่ 796
ดินชั้นที่ 797
ดินชั้นที่ 798
ดินชั้นที่ 799
ดินชั้นที่ 800
ดินชั้นที่ 801
ดินชั้นที่ 802
ดินชั้นที่ 803
ดินชั้นที่ 804
ดินชั้นที่ 805
ดินชั้นที่ 806
ดินชั้นที่ 807
ดินชั้นที่ 808
ดินชั้นที่ 809
ดินชั้นที่ 810
ดินชั้นที่ 811
ดินชั้นที่ 812
ดินชั้นที่ 813
ดินชั้นที่ 814
ดินชั้นที่ 815
ดินชั้นที่ 816
ดินชั้นที่ 817
ดินชั้นที่ 818
ดินชั้นที่ 819
ดินชั้นที่ 820
ดินชั้นที่ 821
ดินชั้นที่ 822
ดินชั้นที่ 823
ดินชั้นที่ 824
ดินชั้นที่ 825
ดินชั้นที่ 826
ดินชั้นที่ 827
ดินชั้นที่ 828
ดินชั้นที่ 829
ดินชั้นที่ 830
ดินชั้นที่ 831
ดินชั้นที่ 832
ดินชั้นที่ 833
ดินชั้นที่ 834
ดินชั้นที่ 835
ดินชั้นที่ 836
ดินชั้นที่ 837
ดินชั้นที่ 838
ดินชั้นที่ 839
ดินชั้นที่ 840
ดินชั้นที่ 841
ดินชั้นที่ 842
ดินชั้นที่ 843
ดินชั้นที่ 844
ดินชั้นที่ 845
ดินชั้นที่ 846
ดินชั้นที่ 847
ดินชั้นที่ 848
ดินชั้นที่ 849
ดินชั้นที่ 850
ดินชั้นที่ 851
ดินชั้นที่ 852
ดินชั้นที่ 853
ดินชั้นที่ 854
ดินชั้นที่ 855
ดินชั้นที่ 856
ดินชั้นที่ 857
ดินชั้นที่ 858
ดินชั้นที่ 859
ดินชั้นที่ 860
ดินชั้นที่ 861
ดินชั้นที่ 862
ดินชั้นที่ 863
ดินชั้นที่ 864
ดินชั้นที่ 865
ดินชั้นที่ 866
ดินชั้นที่ 867
ดินชั้นที่ 868
ดินชั้นที่ 869
ดินชั้นที่ 870
ดินชั้นที่ 871
ดินชั้นที่ 872
ดินชั้นที่ 873
ดินชั้นที่ 874
ดินชั้นที่ 875
ดินชั้นที่ 876
ดินชั้นที่ 877
ดินชั้นที่ 878
ดินชั้นที่ 879
ดินชั้นที่ 880
ดินชั้นที่ 881
ดินชั้นที่ 882
ดินชั้นที่ 883
ดินชั้นที่ 884
ดินชั้นที่ 885
ดินชั้นที่ 886
ดินชั้นที่ 887
ดินชั้นที่ 888
ดินชั้นที่ 889
ดินชั้นที่ 890
ดินชั้นที่ 891
ดินชั้นที่ 892
ดินชั้นที่ 893
ดินชั้นที่ 894
ดินชั้นที่ 895
ดินชั้นที่ 896
ดินชั้นที่ 897
ดินชั้นที่ 898
ดินชั้นที่ 899
ดินชั้นที่ 900
ดินชั้นที่ 901
ดินชั้นที่ 902
ดินชั้นที่ 903
ดินชั้นที่ 904
ดินชั้นที่ 905
ดินชั้นที่ 906
ดินชั้นที่ 907
ดินชั้นที่ 908
ดินชั้นที่ 909
ดินชั้นที่ 910
ดินชั้นที่ 911
ดินชั้นที่ 912
ดินชั้นที่ 913
ดินชั้นที่ 914
ดินชั้นที่ 915
ดินชั้นที่ 916
ดินชั้นที่ 917
ดินชั้นที่ 918
ดินชั้นที่ 919
ดินชั้นที่ 920
ดินชั้นที่ 921
ดินชั้นที่ 922
ดินชั้นที่ 923
ดินชั้นที่ 924
ดินชั้นที่ 925
ดินชั้นที่ 926
ดินชั้นที่ 927
ดินชั้นที่ 928
ดินชั้นที่ 929
ดินชั้นที่ 930
ดินชั้นที่ 931
ดินชั้นที่ 932
ดินชั้นที่ 933
ดินชั้นที่ 934
ดินชั้นที่ 935
ดินชั้นที่ 936
ดินชั้นที่ 937
ดินชั้นที่ 938
ดินชั้นที่ 939
ดินชั้นที่ 940
ดินชั้นที่ 941
ดินชั้นที่ 942
ดินชั้นที่ 943
ดินชั้นที่ 944
ดินชั้นที่ 945
ดินชั้นที่ 946
ดินชั้นที่ 947
ดินชั้นที่ 948
ดินชั้นที่ 949
ดินชั้นที่ 950
ดินชั้นที่ 951
ดินชั้นที่ 952
ดินชั้นที่ 953
ดินชั้นที่ 954
ดินชั้นที่ 955
ดินชั้นที่ 956
ดินชั้นที่ 957
ดินชั้นที่ 958
ดินชั้นที่ 959
ดินชั้นที่ 960
ดินชั้นที่ 961
ดินชั้นที่ 962
ดินชั้นที่ 963
ดินชั้นที่ 964
ดินชั้นที่ 965
ดินชั้นที่ 966
ดินชั้นที่ 967
ดินชั้นที่ 968
ดินชั้นที่ 969
ดินชั้นที่ 970
ดินชั้นที่ 971
ดินชั้นที่ 972
ดินชั้นที่ 973
ดินชั้นที่ 974
ดินชั้นที่ 975
ดินชั้นที่ 976
ดินชั้นที่ 977
ดินชั้นที่ 978
ดินชั้นที่ 979
ดินชั้นที่ 980
ดินชั้นที่ 981
ดินชั้นที่ 982
ดินชั้นที่ 983
ดินชั้นที่ 984
ดินชั้นที่ 985
ดินชั้นที่ 986
ดินชั้นที่ 987
ดินชั้นที่ 988
ดินชั้นที่ 989
ดินชั้นที่ 990
ดินชั้นที่ 991
ดินชั้นที่ 992
ดินชั้นที่ 993
ดินชั้นที่ 994
ดินชั้นที่ 995
ดินชั้นที่ 996
ดินชั้นที่ 997
ดินชั้นที่ 998
ดินชั้นที่ 999
ดินชั้นที่ 1000
ระดับดินธรรมชาติ
ดินชั้นที่ 1
ดินชั้นที่ 2
ดินชั้นที่ 3
ดินชั้นที่ 4
ดินชั้นที่ 5
ดินชั้นที่ 6
ดินชั้นที่ 7
ดินชั้นที่ 8
ดินชั้นที่ 9
ดินชั้นที่ 10
ดินชั้นที่ 11
ดินชั้นที่ 12
ดินชั้นที่ 13
ดินชั้นที่ 14
ดินชั้นที่ 15
ดินชั้นที่ 16
ดินชั้นที่ 17
ดินชั้นที่ 18
ดินชั้นที่ 19
ดินชั้นที่ 20
ดินชั้นที่ 21
ดินชั้นที่ 22
ดินชั้นที่ 23
ดินชั้นที่ 24
ดินชั้นที่ 25
ดินชั้นที่ 26
ดินชั้นที่ 27
ดินชั้นที่ 28
ดินชั้นที่ 29
ดินชั้นที่ 30
ดินชั้นที่ 31
ดินชั้นที่ 32
ดินชั้นที่ 33
ดินชั้นที่ 34
ดินชั้นที่ 35
ดินชั้นที่ 36
ดินชั้นที่ 37
ดินชั้นที่ 38
ดินชั้นที่ 39
ดินชั้นที่ 40
ดินชั้นที่ 41
ดินชั้นที่ 42
ดินชั้นที่ 43
ดินชั้นที่ 44
ดินชั้นที่ 45
ดินชั้นที่ 46
ดินชั้นที่ 47
ดินชั้นที่ 48
ดินชั้นที่ 49
ดินชั้นที่ 50
ดินชั้นที่ 51
ดินชั้นที่ 52
ดินชั้นที่ 53
ดินชั้นที่ 54
ดินชั้นที่ 55
ดินชั้นที่ 56
ดินชั้นที่ 57
ดินชั้นที่ 58
ดินชั้นที่ 59
ดินชั้นที่ 60
ดินชั้นที่ 61
ดินชั้นที่ 62
ดินชั้นที่ 63
ดินชั้นที่ 64
ดินชั้นที่ 65
ดินชั้นที่ 66
ดินชั้นที่ 67
ดินชั้นที่ 68
ดินชั้นที่ 69
ดินชั้นที่ 70
ดินชั้นที่ 71
ดินชั้นที่ 72
ดินชั้นที่ 73
ดินชั้นที่ 74
ดินชั้นที่ 75
ดินชั้นที่ 76
ดินชั้นที่ 77
ดินชั้นที่ 78
ดินชั้นที่ 79
ดินชั้นที่ 80
ดินชั้นที่ 81
ดินชั้นที่ 82
ดินชั้นที่ 83
ดินชั้นที่ 84
ดินชั้นที่ 85
ดินชั้นที่ 86
ดินชั้นที่ 87
ดินชั้นที่ 88
ดินชั้นที่ 89
ดินชั้นที่ 90
ดินชั้นที่ 91
ดินชั้นที่ 92
ดินชั้นที่ 93
ดินชั้นที่ 94
ดินชั้นที่ 95
ดินชั้นที่ 96
ดินชั้นที่ 97
ดินชั้นที่ 98
ดินชั้นที่ 99
ดินชั้นที่ 100
ดินชั้นที่ 101
ดินชั้นที่ 102
ดินชั้นที่ 103
ดินชั้นที่ 104
ดินชั้นที่ 105
ดินชั้นที่ 106
ดินชั้นที่ 107
ดินชั้นที่ 108
ดินชั้นที่ 109
ดินชั้นที่ 110
ดินชั้นที่ 111
ดินชั้นที่ 112
ดินชั้นที่ 113
ดินชั้นที่ 114
ดินชั้นที่ 115
ดินชั้นที่ 116
ดินชั้นที่ 117
ดินชั้นที่ 118
ดินชั้นที่ 119
ดินชั้นที่ 120
ดินชั้นที่ 121
ดินชั้นที่ 122
ดินชั้นที่ 123
ดินชั้นที่ 124
ดินชั้นที่ 125
ดินชั้นที่ 126
ดินชั้นที่ 127
ดินชั้นที่ 128
ดินชั้นที่ 129
ดินชั้นที่ 130
ดินชั้นที่ 131
ดินชั้นที่ 132
ดินชั้นที่ 133
ดินชั้นที่ 134
ดินชั้นที่ 135
ดินชั้นที่ 136
ดินชั้นที่ 137
ดินชั้นที่ 138
ดินชั้นที่ 139
ดินชั้นที่ 140
ดินชั้นที่ 141
ดินชั้นที่ 142
ดินชั้นที่ 143
ดินชั้นที่ 144
ดินชั้นที่ 145
ดินชั้นที่ 146
ดินชั้นที่ 147
ดินชั้นที่ 148
ดินชั้นที่ 149
ดินชั้นที่ 150
ดินชั้นที่ 151
ดินชั้นที่ 152
ดินชั้นที่ 153
ดินชั้นที่ 154
ดินชั้นที่ 155
ดินชั้นที่ 156
ดินชั้นที่ 157
ดินชั้นที่ 158
ดินชั้นที่ 159
ดินชั้นที่ 160
ดินชั้นที่ 161
ดินชั้นที่ 162
ดินชั้นที่ 163
ดินชั้นที่ 164
ดินชั้นที่ 165
ดินชั้นที่ 166
ดินชั้นที่ 167
ดินชั้นที่ 168
ดินชั้นที่ 169
ดินชั้นที่ 170
ดินชั้นที่ 171
ดินชั้นที่ 172
ดินชั้นที่ 173
ดินชั้นที่ 174
ดินชั้นที่ 175
ดินชั้นที่ 176
ดินชั้นที่ 177
ดินชั้นที่ 178
ดินชั้นที่ 179
ดินชั้นที่ 180
ดินชั้นที่ 181
ดินชั้นที่ 182
ดินชั้นที่ 183
ดินชั้นที่ 184
ดินชั้นที่ 185
ดินชั้นที่ 186
ดินชั้นที่ 187
ดินชั้นที่ 188
ดินชั้นที่ 189
ดินชั้นที่ 190
ดินชั้นที่ 191
ดินชั้นที่ 192
ดินชั้นที่ 193
ดินชั้นที่ 194
ดินชั้นที่ 195
ดินชั้นที่ 196
ดินชั้นที่ 197
ดินชั้นที่ 198
ดินชั้นที่ 199
ดินชั้นที่ 200
ดินชั้นที่ 201
ดินชั้นที่ 202
ดินชั้นที่ 203
ดินชั้นที่ 204
ดินชั้นที่ 205
ดินชั้นที่ 206
ดินชั้นที่ 207
ดินชั้นที่ 208
ดินชั้นที่ 209
ดินชั้นที่ 210
ดินชั้นที่ 211
ดินชั้นที่ 212
ดินชั้นที่ 213
ดินชั้นที่ 214
ดินชั้นที่ 215
ดินชั้นที่ 216
ดินชั้นที่ 217
ดินชั้นที่ 218
ดินชั้นที่ 219
ดินชั้นที่ 220
ดินชั้นที่ 221
ดินชั้นที่ 222
ดินชั้นที่ 223
ดินชั้นที่

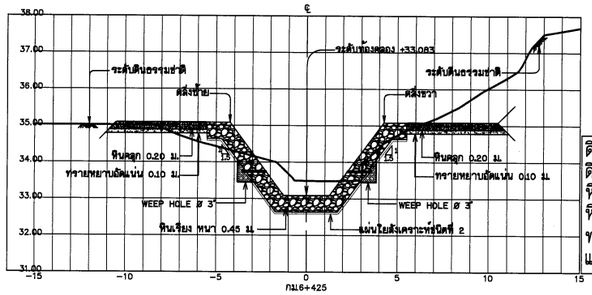

ดินขุด	13.840 ตร.ม.
ดินถม	0.940 ตร.ม.
หินเรียงยาแนว	5.270 ตร.ม.
หินคลุก	2.080 ตร.ม.
ทรายรองพื้น	1.100 ตร.ม.
แผ่นใยสังเคราะห์	13.210 ม.

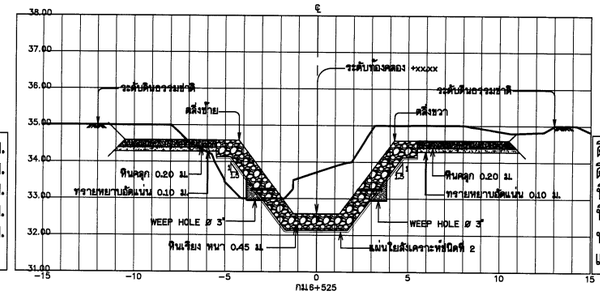

ดินขุด	15.850 ตร.ม.
ดินถม	1.900 ตร.ม.
หินเรียงยาแนว	5.270 ตร.ม.
หินคลุก	2.080 ตร.ม.
ทรายรองพื้น	1.100 ตร.ม.
แผ่นใยสังเคราะห์	13.210 ม.

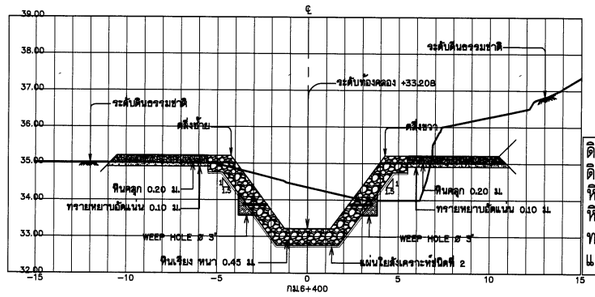

ดินขุด	15.960 ตร.ม.
ดินถม	2.360 ตร.ม.
หินเรียงยาแนว	5.270 ตร.ม.
หินคลุก	2.080 ตร.ม.
ทรายรองพื้น	1.100 ตร.ม.
แผ่นใยสังเคราะห์	13.210 ม.

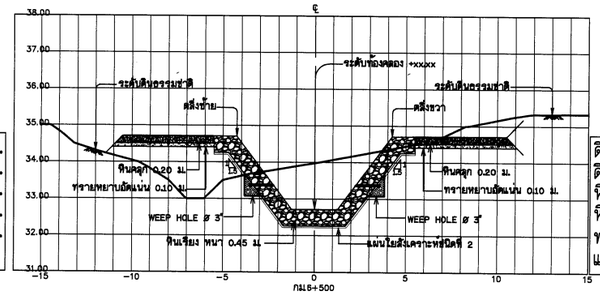

ดินขุด	12.110 ตร.ม.
ดินถม	7.840 ตร.ม.
หินเรียงยาแนว	5.270 ตร.ม.
หินคลุก	2.080 ตร.ม.
ทรายรองพื้น	1.100 ตร.ม.
แผ่นใยสังเคราะห์	13.210 ม.

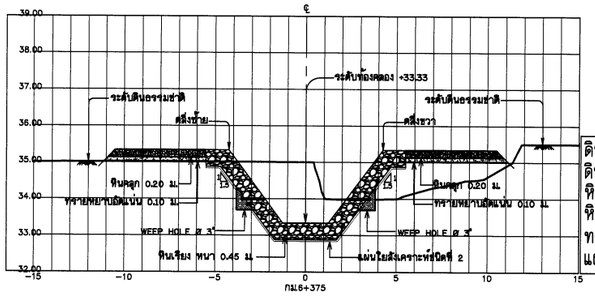

ดินขุด	9.590 ตร.ม.
ดินถม	6.130 ตร.ม.
หินเรียงยาแนว	5.270 ตร.ม.
หินคลุก	2.080 ตร.ม.
ทรายรองพื้น	1.100 ตร.ม.
แผ่นใยสังเคราะห์	13.210 ม.

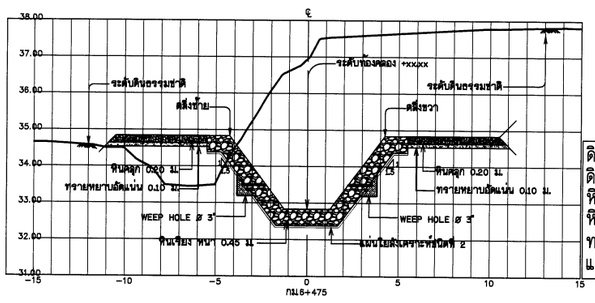

ดินขุด	60.960 ตร.ม.
ดินถม	4.930 ตร.ม.
หินเรียงยาแนว	5.270 ตร.ม.
หินคลุก	2.080 ตร.ม.
ทรายรองพื้น	1.100 ตร.ม.
แผ่นใยสังเคราะห์	13.210 ม.

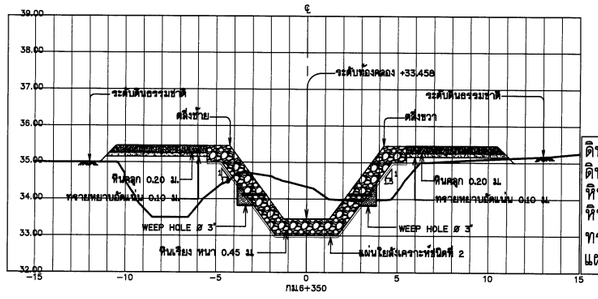

ดินขุด	6.320 ตร.ม.
ดินถม	12.250 ตร.ม.
หินเรียงยาแนว	5.270 ตร.ม.
หินคลุก	2.080 ตร.ม.
ทรายรองพื้น	1.100 ตร.ม.
แผ่นใยสังเคราะห์	13.210 ม.

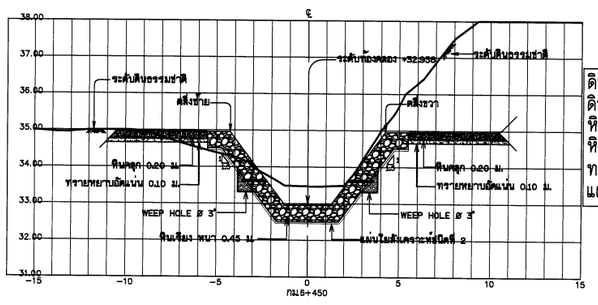

ดินขุด	31.640 ตร.ม.
ดินถม	0.560 ตร.ม.
หินเรียงยาแนว	5.270 ตร.ม.
หินคลุก	2.080 ตร.ม.
ทรายรองพื้น	1.100 ตร.ม.
แผ่นใยสังเคราะห์	13.210 ม.

รูปตัดตามขวาง

มาตราส่วนแนวตั้ง	1:50
มาตราส่วนแนวนอน	1:100

มาตราส่วน 1:50

0 1.00 2.00 3.00 4.00 5.00 ม.

มาตราส่วน 1:100

0 2.00 4.00 6.00 8.00 10.00 ม.

กรมทรัพยากรน้ำ

โครงการอนุรักษ์พื้นฟู คลองบางเท่าแม่ พร้อมระบบกระจายน้ำ

ตำบลเขาต่อ อำเภอปลายพระยา จังหวัดกระบี่

หมวด " ค " งานปรับปรุงคลองบางเท่าแม่

รูปตัดตามขวาง กม.ที่ 6+350 ถึง กม.ที่ 6+525

ผู้รับจ้าง : มหาวิทยาลัยเกษตรศาสตร์ วิทยาเขตเฉลิมพระเกียรติ จังหวัดสกลนคร				
สำรวจ	(นายสหัส บุญวุฒิ)			
ออกแบบ	(ผศ.ดร.วิษ์วงศ์ กรีพละ สม.9270)			
เขียนแบบ	(นายพีรัณณท์ ทิวาวงษ์)			
ตรวจแบบ	(รศ.ดร.ยอแสเฟียส์ ผลงาม สม.7508)			
แบบมาตรฐาน	สทน. 008/65	แบบแผ่นที่	A4 - 032/035	626

(ผศ.สหัส บุญวุฒิ)
ผู้จัดการโครงการ

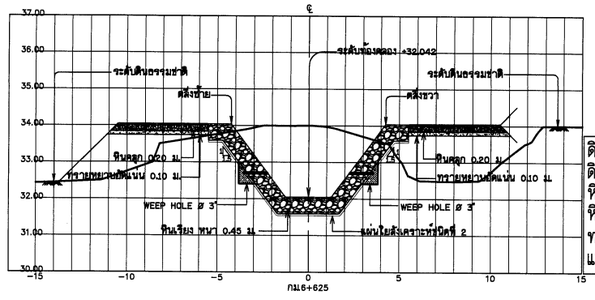

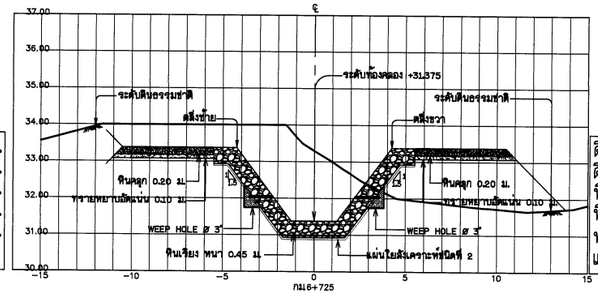

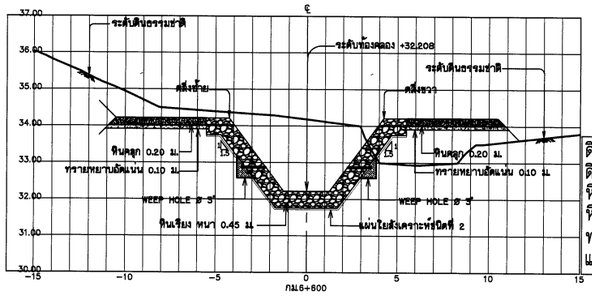

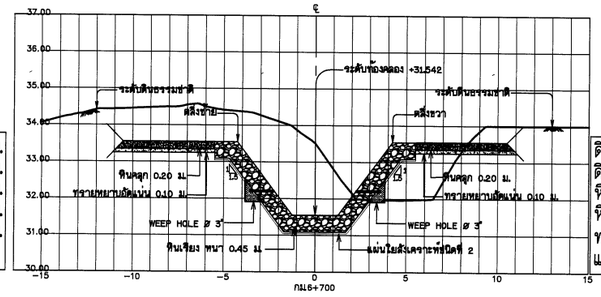

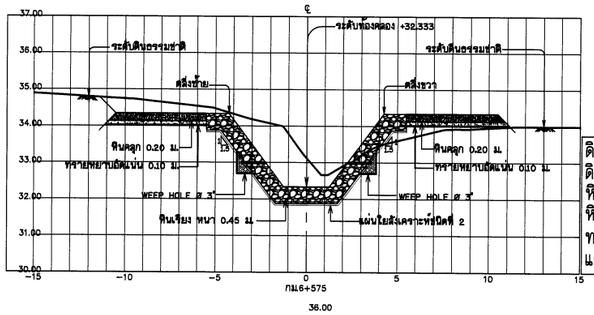

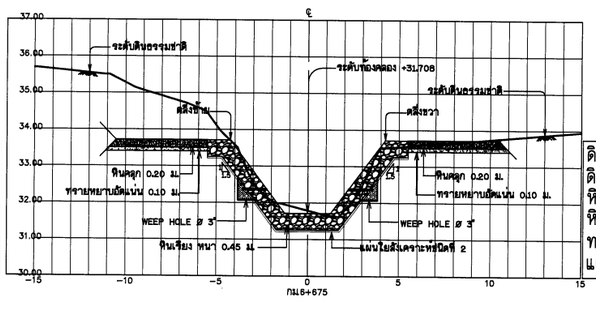

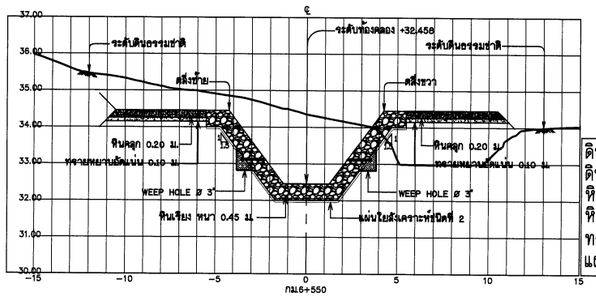

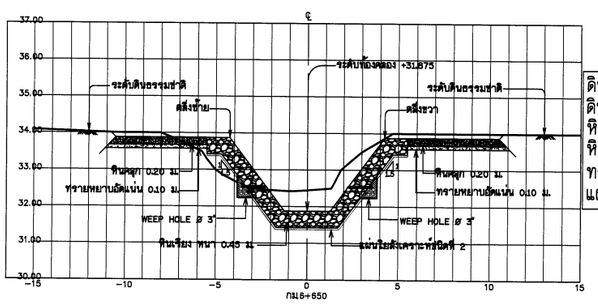

รูปตัดตามขวาง

มาตราส่วนแนวตั้ง	1:50
มาตราส่วนแนวนอน	1:100

มาตราส่วน 1:50

0 1.00 2.00 3.00 4.00 5.00 ม.

มาตราส่วน 1:100

0 2.00 4.00 6.00 8.00 10.00 ม.

กรมทรัพยากรน้ำ

โครงการอนุรักษ์พื้นฟู คลองบางเท่าแม่ พร้อมระบบกระจายน้ำ

ตำบลเชาด่อ อำเภอปลายพระยา จังหวัดกระบี่

หมวด " ค " งานปรับปรุงคลองบางเท่าแม่

รูปตัดตามขวาง กม.ที่ 6+550 ถึง กม.ที่ 6+725

ผู้รับจ้าง : มหาวิทยาลัยเกษตรศาสตร์ วิทยาเขตเฉลิมพระเกียรติ จังหวัดสกลนคร			
สำรวจ	(นายสหัส ปสุขุลี)		
ออกแบบ	(ผศ.ดร.จิรนันวัฒ กริชชะ สย.9270)		
เขียนแบบ	(นายศิรินันท์ ทิวาวงษ์)		
ตรวจแบบ	(รศ.ดร.ชาเปลียศ์ แดงพูลี สย.7309)		
แบบมาตรฐาน	สทน. 006/65	แบบแผ่นที่	ค4 - 033/035

(ผศ.สหัส ปสุขุลี)
ผู้จัดการโครงการ

628

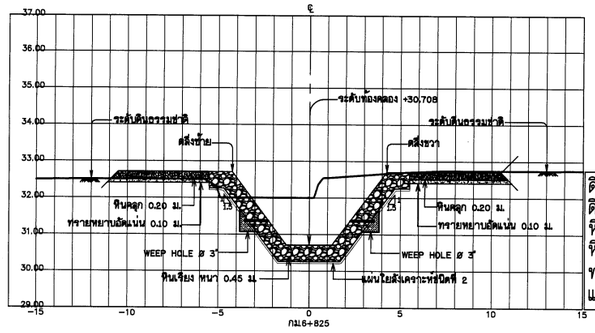

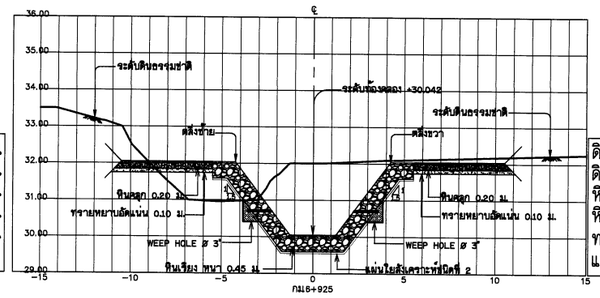

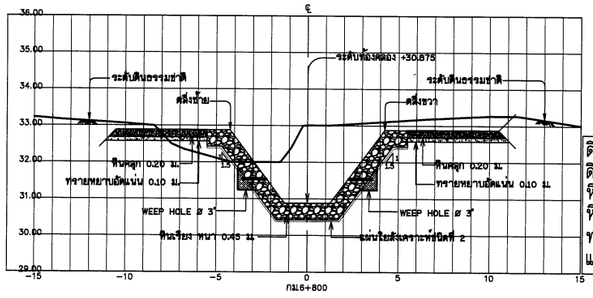

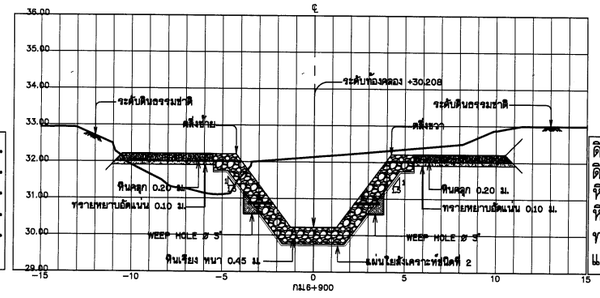

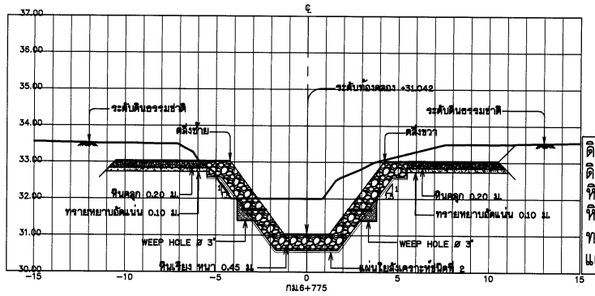

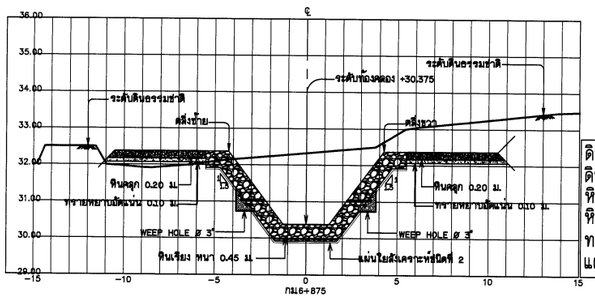

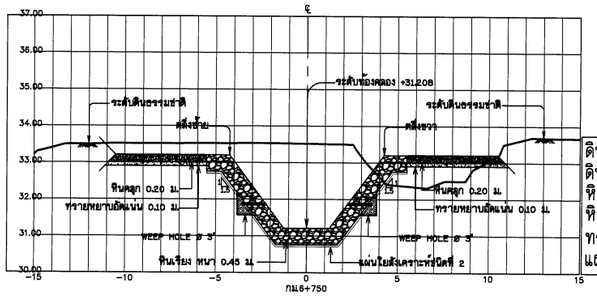

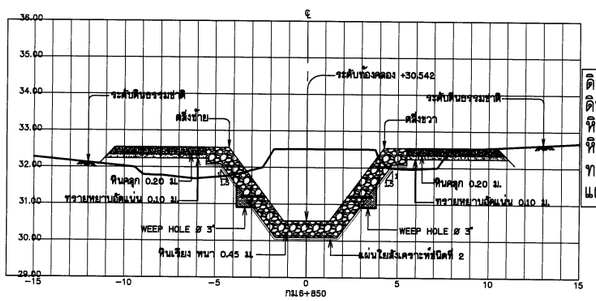

รูปตัดตามขวาง

มาตราส่วนแนวตั้ง	1:50
มาตราส่วนแนวนอน	1:100

มาตราส่วน 1:50
0 1.00 2.00 3.00 4.00 5.00 ม.

มาตราส่วน 1:100
0 2.00 4.00 6.00 8.00 10.00 ม.

กรมทรัพยากรน้ำ

โครงการอนุรักษ์พื้นฟู คลองบางเท่าแม่ พร้อมระบบกระจายน้ำ
ตำบลเขาต่อ อำเภอปลายพระยา จังหวัดกระบี่
ทมวด " ค " งานปรับปรุงคลองบางเท่าแม่
รูปตัดตามขวาง กม.ที่ 6+750 ถึง กม.ที่ 6+925

ผู้รับจ้าง : มหาวิทยาลัยเกษตรศาสตร์ วิทยาเขตเฉลิมพระเกียรติ จังหวัดสกลนคร

สำรวจ	(นายทศพล บุญภูมิ)		
ออกแบบ	(ผศ.ดร.จิรนันท์ กรีพละ สย.9270)		
เขียนแบบ	(นายศิรินนท์ ทิวาวงษ์)		
ตรวจแบบ	(รศ.ดร.ชยเกียรติ์ ผลงาม สย.7309)	ผศ.ทศพล บุญภูมิ ผู้อำนวยการโครงการ	
แบบมาตรฐาน	สทน. 006/65	แบบแผ่นที่	A4 - 034/035

628

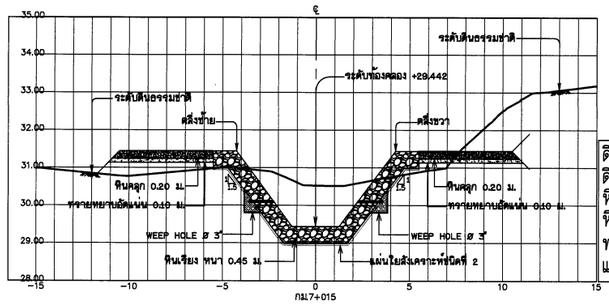

ดินขุด	14.890 ตร.ม.
ดินถม	2.920 ตร.ม.
หินเรียงยาแนว	5.270 ตร.ม.
หินคลุก	2.080 ตร.ม.
ทรายรองพื้น	1.100 ตร.ม.
แผ่นใยสังเคราะห์	13.210 ม.

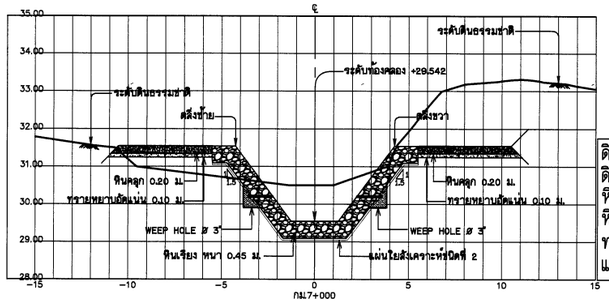

ดินขุด	21.240 ตร.ม.
ดินถม	2.640 ตร.ม.
หินเรียงยาแนว	5.270 ตร.ม.
หินคลุก	2.080 ตร.ม.
ทรายรองพื้น	1.100 ตร.ม.
แผ่นใยสังเคราะห์	13.210 ม.

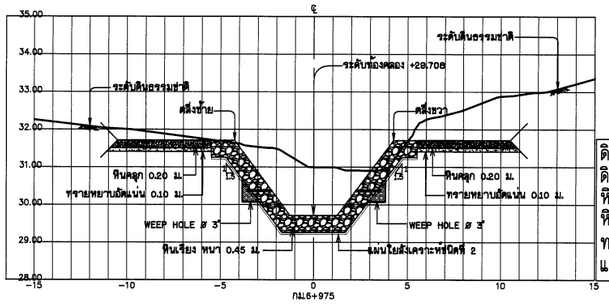

ดินขุด	21.180 ตร.ม.
ดินถม	- ตร.ม.
หินเรียงยาแนว	5.270 ตร.ม.
หินคลุก	2.080 ตร.ม.
ทรายรองพื้น	1.100 ตร.ม.
แผ่นใยสังเคราะห์	13.210 ม.

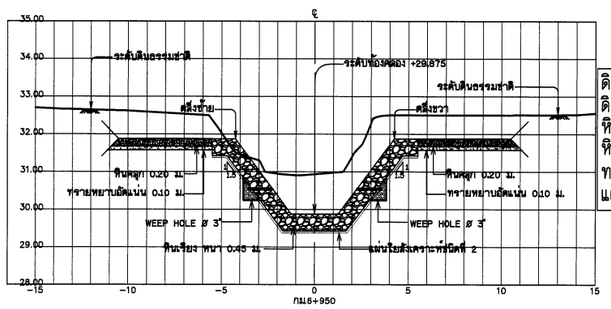

ดินขุด	23.270 ตร.ม.
ดินถม	- ตร.ม.
หินเรียงยาแนว	5.270 ตร.ม.
หินคลุก	2.080 ตร.ม.
ทรายรองพื้น	1.100 ตร.ม.
แผ่นใยสังเคราะห์	13.210 ม.

รูปตัดตามขวาง

มาตราส่วนแนวตั้ง	1:50
มาตราส่วนแนวนอน	1:100

มาตราส่วน 1:50

0 1.00 2.00 3.00 4.00 5.00 ม.

มาตราส่วน 1:100

0 2.00 4.00 6.00 8.00 10.00 ม.

กรมทรัพยากรน้ำ

โครงการอนุรักษ์ฟื้นฟู คลองบางเท่าแม่ พร้อมระบบกระจายน้ำ

ตำบลเขาต่อ อำเภอปลายพระยา จังหวัดกระบี่

หมวด " ค " งานปรับปรุงคลองบางเท่าแม่

รูปตัดตามขวาง กม.ที่ 6+950 ถึง กม.ที่ 7+015

ผู้รับจ้าง : มหาวิทยาลัยเกษตรศาสตร์ วิทยาเขตเฉลิมพระเกียรติ จังหวัดสกลนคร

สำรวจ	(นายทศพล บตุรบุลี)	
ออกแบบ	(ผศ.ดร.วิจน์วงศ์ กฤโหสะ สย.ล.6270)	
เขียนแบบ	(นายศิตินันท์ ทิวาวงษ์)	(ผศ.ทศพล จตุรบุล) ผู้จัดการโครงการ
ตรวจแบบ	(รศ.ดร.ภอเอกียรติ์ มิ่งขุนทด สย.ล.7309)	
แบบมาตรฐาน	สพน. 006/65	แบบแผ่นที่ A4 - 035/035 628

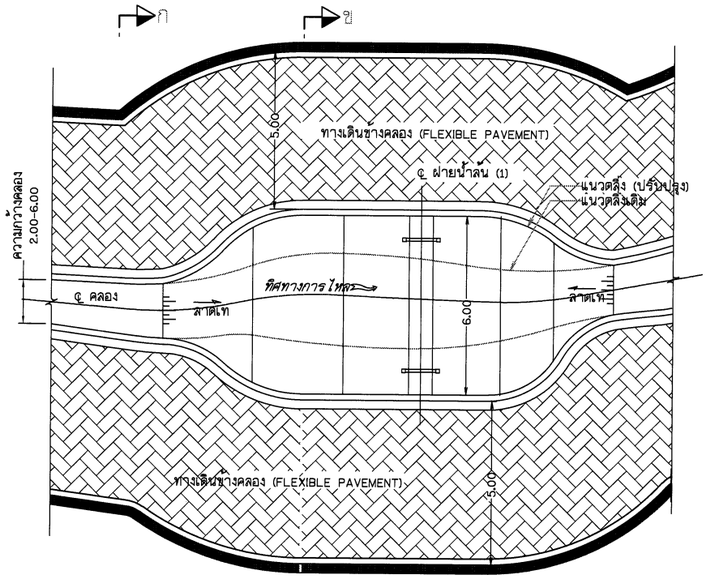

แปลนงานปรับปรุงคลองบางเท่าแม่ บริเวณฝายน้ำล้น (1)
มาตราส่วน 1 : 100

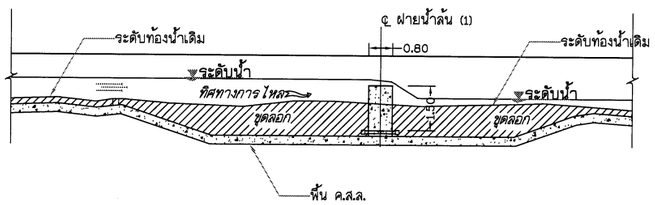

รูปตัดตามยาวงานปรับปรุงคลองบางเท่าแม่ บริเวณฝายน้ำล้น (1)
มาตราส่วน 1 : 100

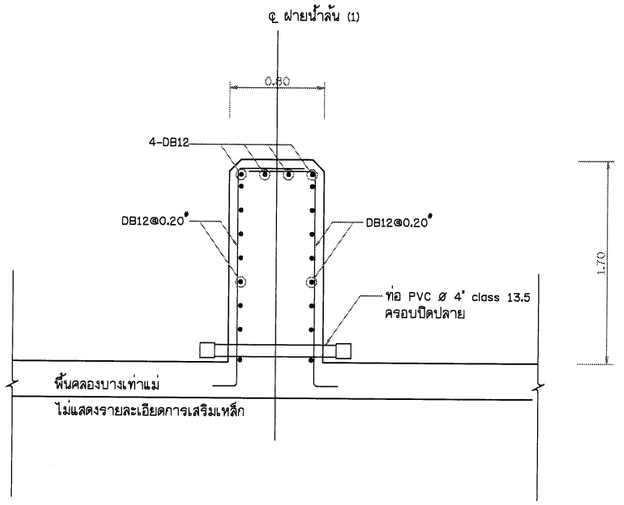

รายละเอียดการเสริมเหล็ก ฝายน้ำล้น (1)
มาตราส่วน 1 : 25

มาตราส่วน 1:25
0 0.5 1 1.5 2 2.5 ม.

มาตราส่วน 1:100
0 2 4 6 8 10 ม.

กรมทรัพยากรน้ำ

โครงการอนุรักษ์พื้นฟู คลองบางเท่าแม่ พร้อมระบบกระจายน้ำ
ตำบลเขาต่อ อำเภอปลายพระยา จังหวัดกระบี่
หมวด " ค " งานปรับปรุงคลองบางเท่าแม่
ฝายน้ำล้น (1) แปลน รูปตัดตามยาว และรายละเอียดการเสริมเหล็ก

ผู้รับจ้าง : มหาวิทยาลัยเกษตรศาสตร์ วิทยาเขตเฉลิมพระเกียรติ จังหวัดสกลนคร				
สำรวจ	(นายพงศพล เกษรมี)			
ออกแบบ	(ผศ.ดร.วิรัช่วง กลิ่นสะ สย.9270)			
เขียนแบบ	(นายศิรินนท์ ทิวาวงษ์)			
ตรวจแบบ	(รศ.ดร.ชลเปรียวดี มองพุลี สย.7309)			
แบบเลขที่	สทน. 006/65	แบบแผ่นที่	ทร - 001/035	628

ข. ผู้จัดการโครงการ
(ผศ.ทศพล จุลระปุล)
ผู้จัดการโครงการ

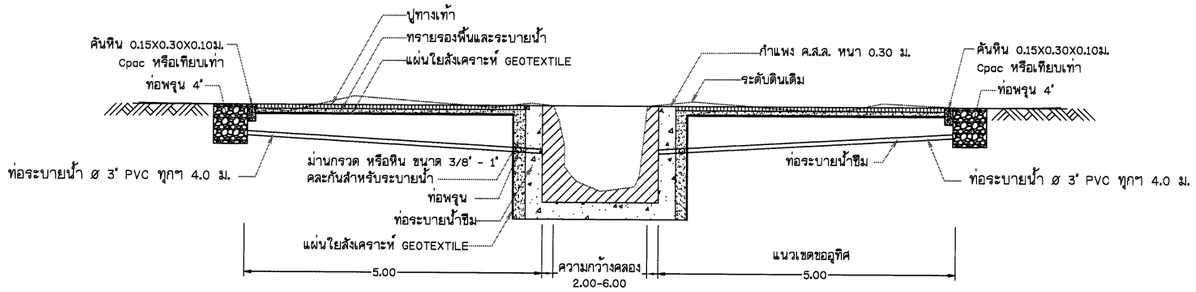

รูปตัด ก-ก

มาตราส่วน 1 : 50

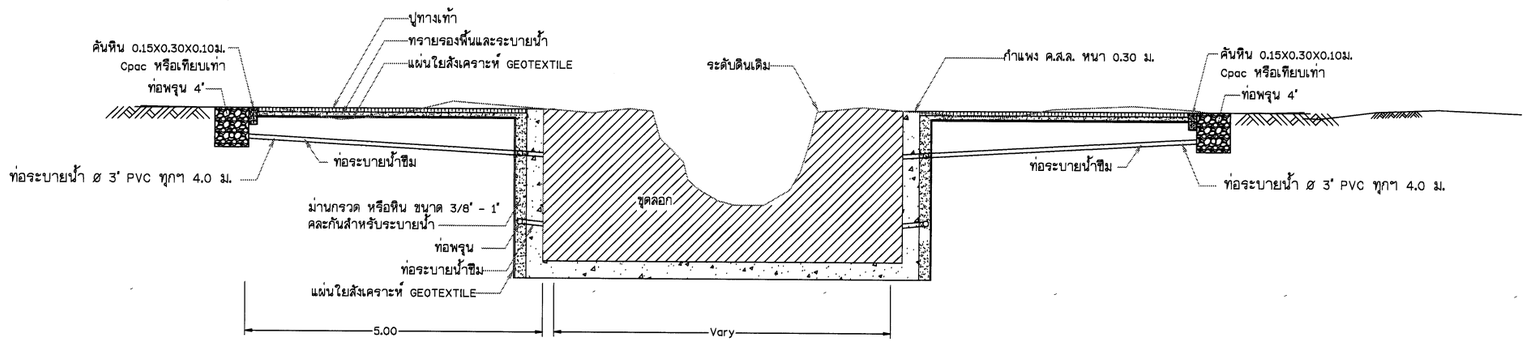

รูปตัด ข-ข

มาตราส่วน 1 : 50

มาตราส่วน 1:50

0 1 2 3 4 5 ม.

กรมทรัพยากรน้ำ

โครงการอนุรักษ์ฟื้นฟู คลองบางเท่าแม่ พร้อมระบบกระจายน้ำ
ตำบลเขาต่อ อำเภอปลายพระยา จังหวัดกระบี่
หมวด " ค " งานปรับปรุงคลองบางเท่าแม่
ฝายน้ำล้น (1) รูปตัด ก-ก, ข-ข

ผู้รับจ้าง : มหาวิทยาลัยเกษตรศาสตร์ วิทยาเขตเฉลิมพระเกียรติ จังหวัดสกลนคร				
สำรวจ	(นายกฤตณ เกตุวดี)			
ออกแบบ	(ผศ.ดร.วิษณุวงศ์ กรีพละ สย.9270)			
เขียนแบบ	(นายณัฐพันธุ์ ทิวาวงษ์)			
ตรวจแบบ	(รศ.ดร.ธงชัยเกียรติ มองทุดี สย.7309)			
แบบมาตรที่	สทน. 008/65	แบบแผ่นที่	ศร - 002/035	628

(ผศ.ดร.ชลธร จุลระมูล)
ผู้จัดการโครงการ

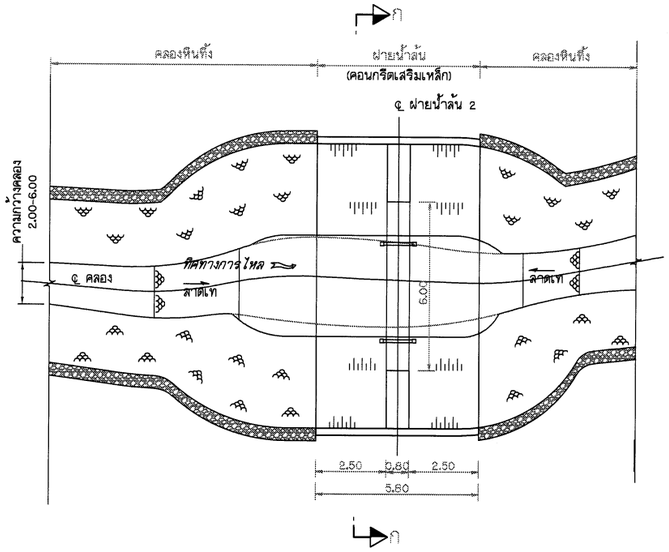

แปลนงานปรับปรุงคลองบางเท่าแม่ บริเวณฝายน้ำล้น (2)

มาตราส่วน 1 : 100

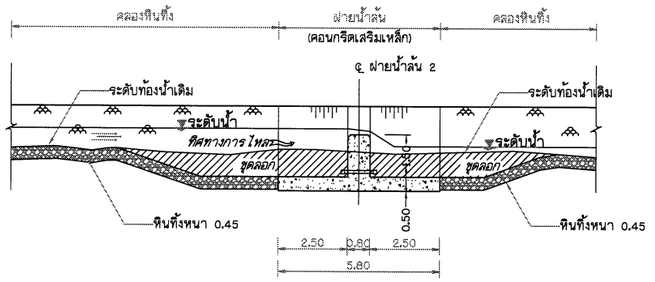

รูปตัดตามยาวงานปรับปรุงคลองบางเท่าแม่ บริเวณฝายน้ำล้น (2)

มาตราส่วน 1 : 100

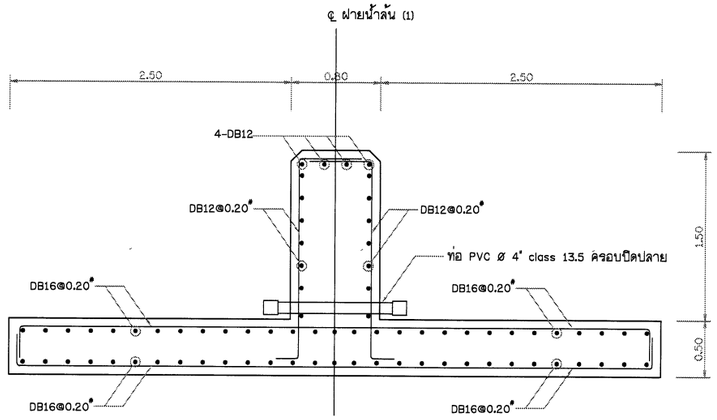

รายละเอียดการเสริมเหล็ก ฝายน้ำล้น (2)

มาตราส่วน 1 : 25

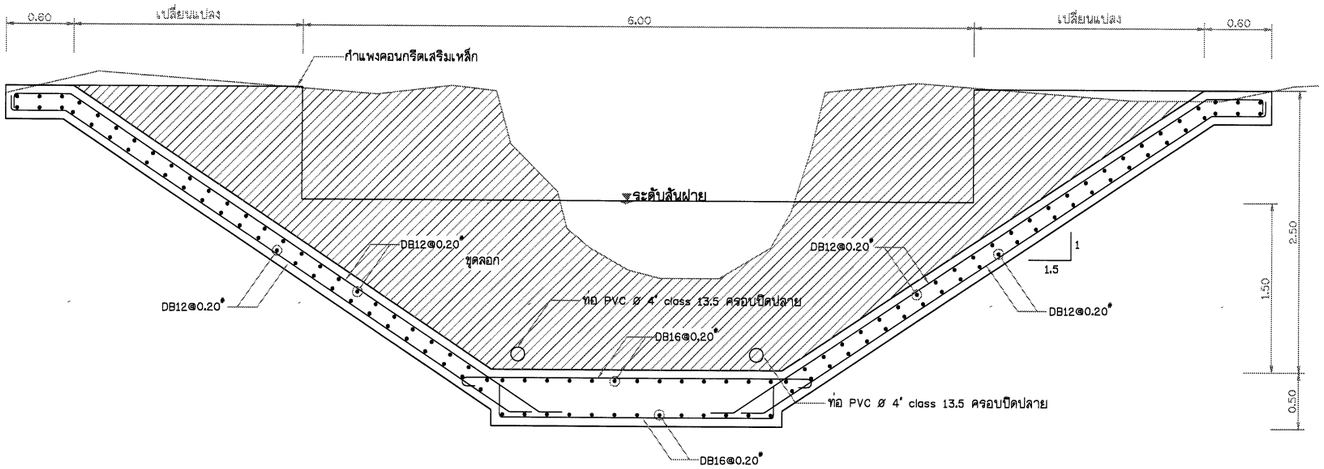

รายละเอียดการเสริมเหล็ก ฝายน้ำล้น (2) รูปตัด ก-ก

มาตราส่วน 1 : 25

มาตราส่วน 1:25

0 0.5 1 1.5 2 2.5 ม.

มาตราส่วน 1:100

0 2 4 6 8 10 ม.

กรมทรัพยากรน้ำ

โครงการอนุรักษ์ฟื้นฟู คลองบางเท่าแม่ พร้อมระบบกระจายน้ำ

ตำบลเขาต่อ อำเภอปลายพระยา จังหวัดกระบี่

หมวด " ค " งานปรับปรุงคลองบางเท่าแม่

ฝายน้ำล้น (2) แปลน รูปตัดตามยาว และรายละเอียดการเสริมเหล็ก

ผู้รับจ้าง : มหาวิทยาลัยเกษตรศาสตร์ วิทยาเขตเฉลิมพระเกียรติ จังหวัดนครศรีธรรมราช

สำรวจ	(นายพงศพล เกตุภูมิ)	(ผศ.ดร.พงศพล อนุรธรมุล) ผู้อำนวยการโครงการ		
ออกแบบ	(ผศ.ดร.วิษณุวงศ์ กรีพละ สย.9270)			
เขียนแบบ	(นายสิทธินนท์ ทิวาวงษ์)			
ตรวจแบบ	(รศ.ดร.ถเกียรติ์ ผลงาม สย.7309)			
แบบมาตรที่	สทน. 006/65	แบบแผ่นที่	ค5 - 003/035	628

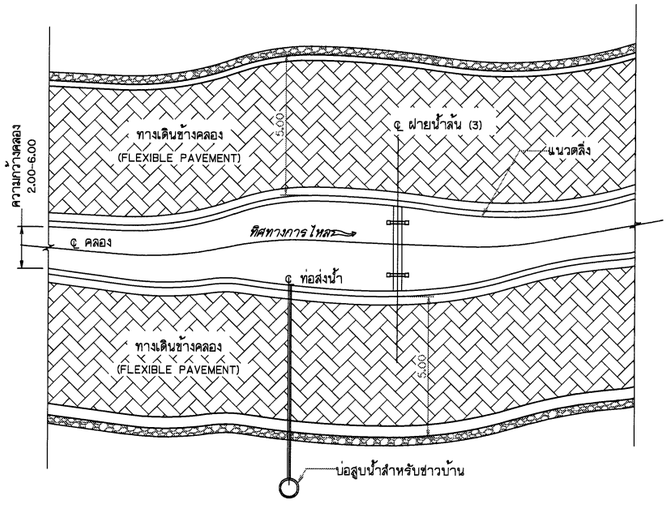

แปลนงานปรับปรุงคลองบางเท่าแม่ บริเวณฝายน้ำล้น (3)
มาตราส่วน 1 : 100

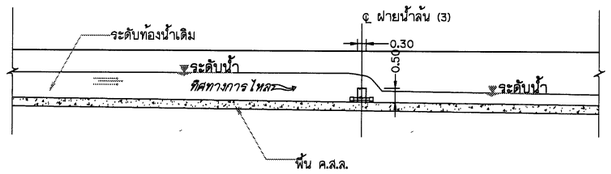

รูปตัดตามยาวงานปรับปรุงคลองบางเท่าแม่ บริเวณฝายน้ำล้น (3)
มาตราส่วน 1 : 100

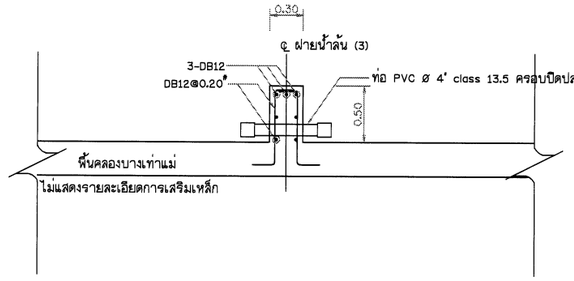

รายละเอียดการเสริมเหล็ก ฝายน้ำล้น (3)
มาตราส่วน 1 : 25

มาตราส่วน 1:25
0 0.5 1 1.5 2 2.5 ม.

มาตราส่วน 1:100
0 2 4 6 8 10 ม.

กรมทรัพยากรน้ำ

โครงการอนุรักษ์ฟื้นฟู คลองบางเท่าแม่ พร้อมระบบกระจายน้ำ
ตำบลเขาต่อ อำเภอปลายพระยา จังหวัดกระบี่
หมวด " ค " งานปรับปรุงคลองบางเท่าแม่
ฝายน้ำล้น (3) แปลน รูปตัดตามยาว และรายละเอียดการเสริมเหล็ก

ผู้รับจ้าง : มหาวิทยาลัยเกษตรศาสตร์ วิทยาเขตเฉลิมพระเกียรติ จังหวัดสกลนคร

สำรวจ	(นายศศิพล เหรัญสี)			
ออกแบบ	(ผศ.ดร.วัชรวุฒ กริ่งผล สย.9270)			
เขียนแบบ	(นายศิรินทร ทิวาวงษ์)			
ตรวจแบบ	(รศ.ดร.ชูเกียรติ มองชูศรี สย.7309)	(ผศ.ศศิพล เหรัญสี) ผู้จัดการโครงการ		
แบบมาตรฐาน	สทน. 006/65	แบบแผ่นที่	RS - 004/035	628

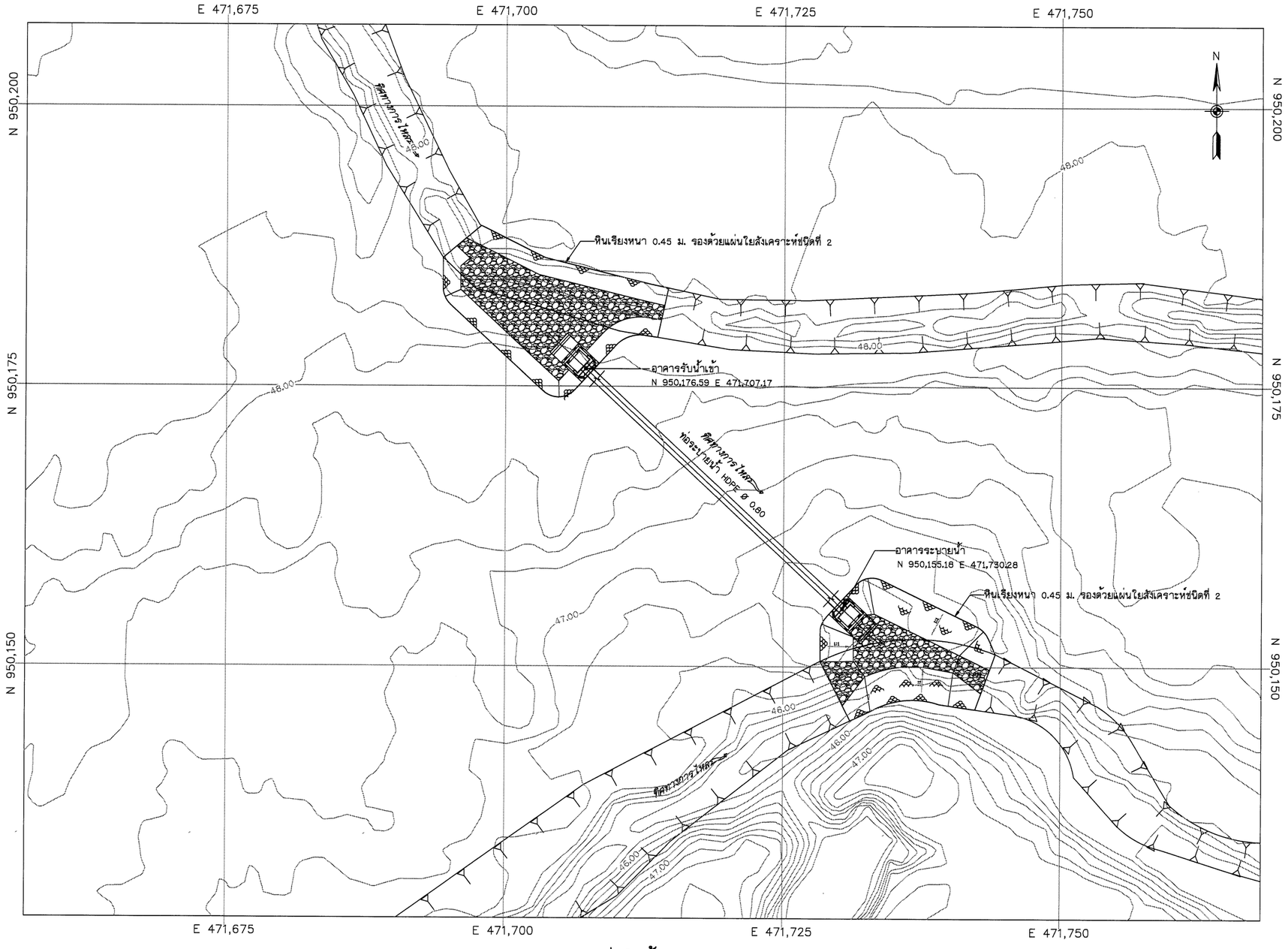

แปลนท่อผันน้ำ

มาตราส่วน 1 : 50

มาตราส่วน 1:50

0 1.00 2.00 3.00 4.00 5.00 ม.

กรมทรัพยากรน้ำ

โครงการอนุรักษ์ฟื้นฟู คลองบางเท่าแม่ พร้อมระบบกระจายน้ำ
ตำบลเขาต่อ อำเภอปลายพระยา จังหวัดกระบี่
หมวด " ค " งานปรับปรุงคลองบางเท่าแม่
งานระบายน้ำ : แปลน ท่อผันน้ำ อาคารรับน้ำ และอาคารปล่อยน้ำ

ผู้รับจ้าง : มหาวิทยาลัยเกษตรศาสตร์ วิทยาเขตเฉลิมพระเกียรติ จังหวัดสกลนคร				
สำรวจ	(นายกฤษฎ [illegible])	ชิ. [illegible] (นส.วรพล จตุระภูล) ผู้จัดการโครงการ		
ออกแบบ	(นส.ดร.วิจนันวัต กริ่งพละ สย.9270)			
เขียนแบบ	(นายสิทธินนท์ ทิวาวงษ์)			
ตรวจแบบ	(รศ.ดร.เอนเกียรติ มงคุณี สย.7309)			
แบบเลขที่	สทน. 006/65	แบบแผ่นที่	RS-005/035	628

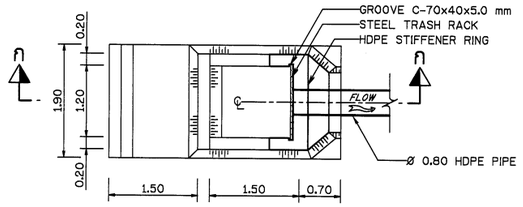

แปลน
มาตราส่วน 1 : 50

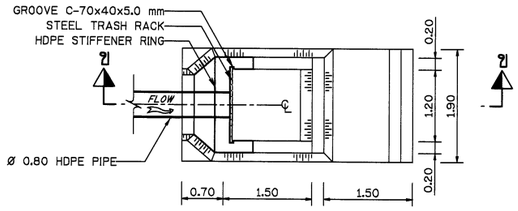

แปลน
มาตราส่วน 1 : 50

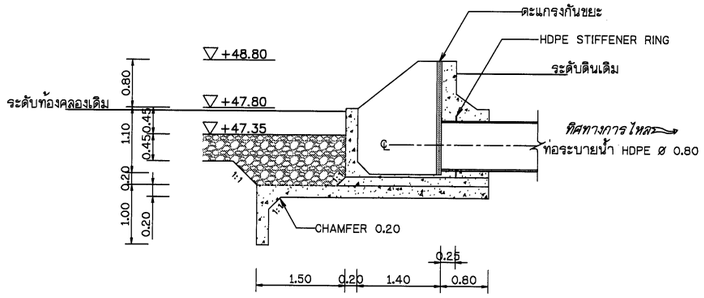

รูปตัด ก-ก
มาตราส่วน 1 : 50

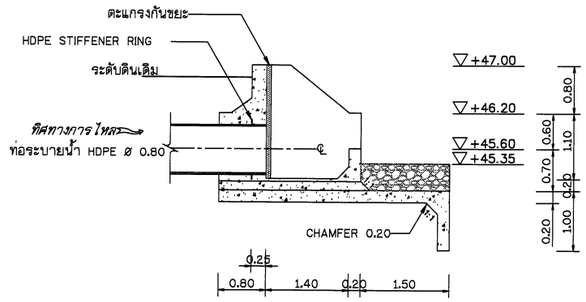

รูปตัด ข-ข
มาตราส่วน 1 : 50

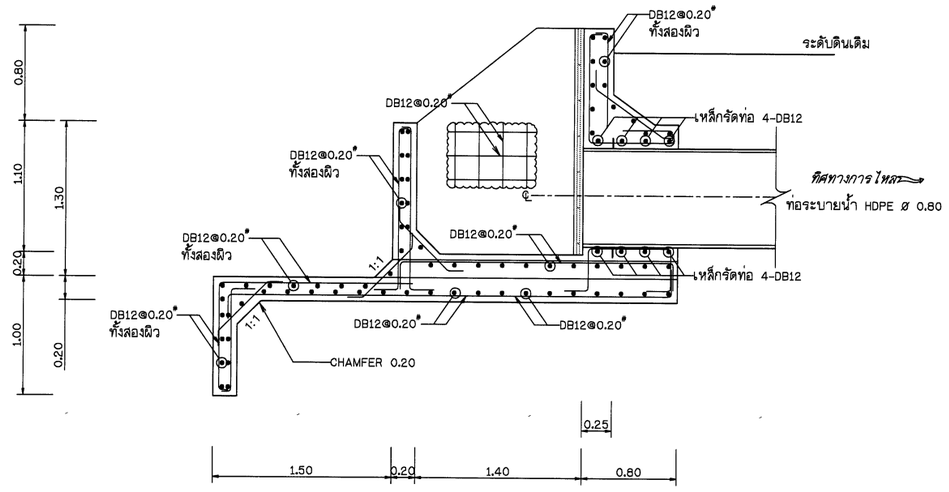

รายละเอียดการเสริมเหล็กอาคารรับน้ำ
มาตราส่วน 1 : 25

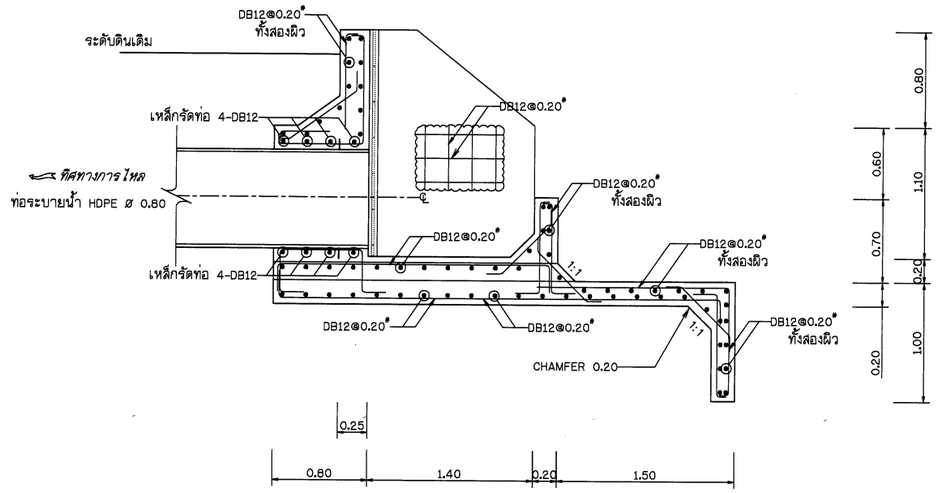

รายละเอียดการเสริมเหล็กอาคารระบายน้ำ
มาตราส่วน 1 : 25

มาตราส่วน 1:25
0 0.50 1.00 1.50 2.00 2.50 ม.

มาตราส่วน 1:50
0 1.00 2.00 3.00 4.00 5.00 ม.

กรมทรัพยากรน้ำ

โครงการอนุรักษ์ฟื้นฟู คลองบางเท่าแม่ พร้อมระบบกระจายน้ำ
ตำบลเขาต่อ อำเภอปลายพระยา จังหวัดกระบี่
หมวด " ค " งานปรับปรุงคลองบางเท่าแม่
งานระบายน้ำ : แปลน รูปตัด และรายละเอียดการเสริมเหล็ก

ผู้รับจ้าง : มหาวิทยาลัยเกษตรศาสตร์ วิทยาเขตเฉลิมพระเกียรติ จังหวัดสกลนคร				
สำรวจ	(นายสหัส เกรูวุฒิ)			
ออกแบบ	(ผศ.ดร.วิษณุวัศ กรีพละ สย.9270)			
เขียนแบบ	(นายสิทธินันท์ ทิวาวงษ์)			
ตรวจแบบ	(รศ.ดร.บดินทรีย์ มองพุฒิ สย.7309)	(ผศ.ดร.วิษณุวัศ กรีพละ) ผู้อำนวยการโครงการ		
แบบลงที่	สทน. 006/65	แบบแผ่นที่	RS-006/035	628

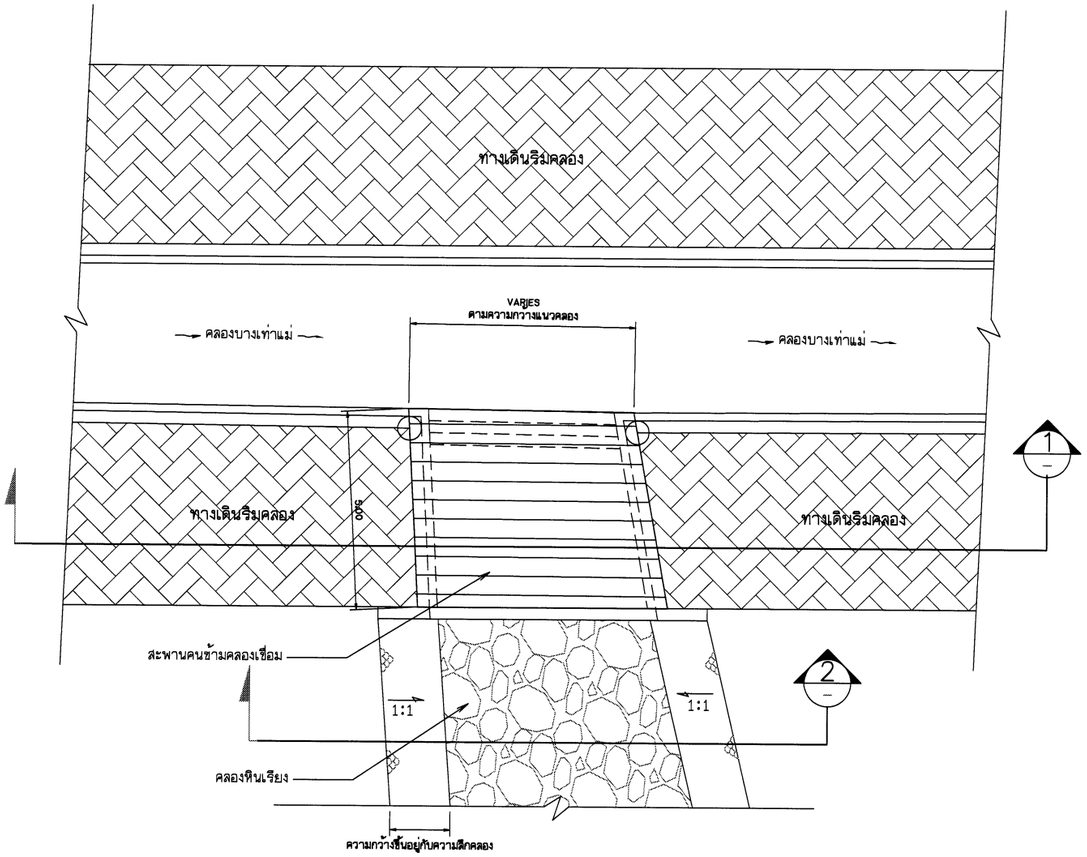

แปลน

มาตราส่วน 1:75

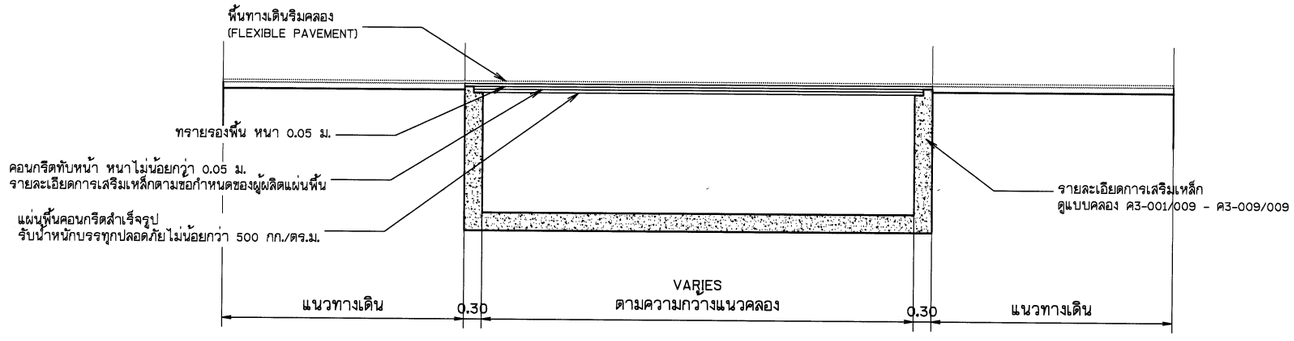

รูปตัด 1

มาตราส่วน 1:50

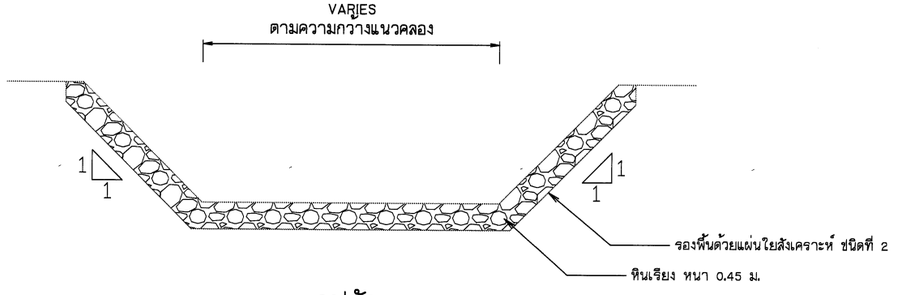

รูปตัด 2

มาตราส่วน 1:50

หมายเหตุ

1. ระดับ (ร.ท.ก.) และมิติต่าง ๆ กำหนดเป็นเมตร ระยะทางเป็นกิโลเมตร นอกจากแสดงไว้เป็นอย่างอื่น
2. สัญลักษณ์ คำย่อ ดูแบบแผ่นที่ ก3-001/005
3. ลักษณะโครงการ และตารางสรุปอาคารชลศาสตร์ในโครงการ ดูแบบแผ่นที่ ก3-002/005 - ก3-004/005
4. ข้อกำหนดเกี่ยวกับแบบแปลนและมาตรฐานการป้องกันฯ ดูแบบแผ่นที่ ก3-005/005
5. วัสดุทุกชนิดที่ระบุในรายการประกอบแบบนี้ให้ใช้วัสดุมาตรฐานที่กระทรวงอุตสาหกรรมรับรอง (มอก.) รายการใดที่ไม่มีมาตรฐาน (มอก) รับรองให้ใช้วัสดุที่ระบุในแบบหรือเทียบเท่าโดยได้รับการอนุมัติก่อนใช้งาน
6. งานก่อสร้างบางอย่างที่ในแบบและรายการก่อสร้างมิได้แสดงไว้ หรือแสดงไว้ไม่ชัดเจน ให้เป็นหน้าที่วิศวกรหรือสถาปนิก ผู้ควบคุมวินิจฉัยให้เป็นไปตามมาตรฐานทางวิชาชีพซึ่งเป็นที่ยอมรับกันทั่วไป โดยผู้รับจ้างจะต้องถือปฏิบัติตามโดยไม่ถือว่าเป็นการชัดต่อสัญญาแต่อย่างใด

มาตราส่วน 1:50

0 1.00 2.00 3.00 4.00 5.00 ม.

มาตราส่วน 1:75

0 1.50 3.00 4.50 6.00 7.50 ม.

กรมทรัพยากรน้ำ

โครงการอนุรักษ์พื้นฟู คลองบางเท่าแม่ พร้อมระบบกระจายน้ำ
ตำบลเขาต่อ อำเภอปลายพระยา จังหวัดกระบี่
หมวด " ค " งานปรับปรุงคลองบางเท่าแม่
แบบรายละเอียดบริเวณคลองเชื่อม

ผู้รับจ้าง : มหาวิทยาลัยเกษตรศาสตร์ วิทยาเขตเฉลิมพระเกียรติ จังหวัดสกลนคร

สำรวจ	(นายกฤษณ เกตุสิริ)		
ออกแบบ	(ผศ.ดร.วิจารวัฒ กรีพัฒน์ สย.9270)		
เขียนแบบ	(นายสิริพันท์ ทิวาวงษ์)		
ตรวจแบบ	(รศ.ดร.กอบเกียรติ์ แสงฤทธิ์ สย.7309)		
แบบเลขที่	สทน 006/65	แบบแผ่นที่	ค5-007/035
			628

(ผศ.กฤษณ เกตุสิริ)
ผู้อำนวยการโครงการ

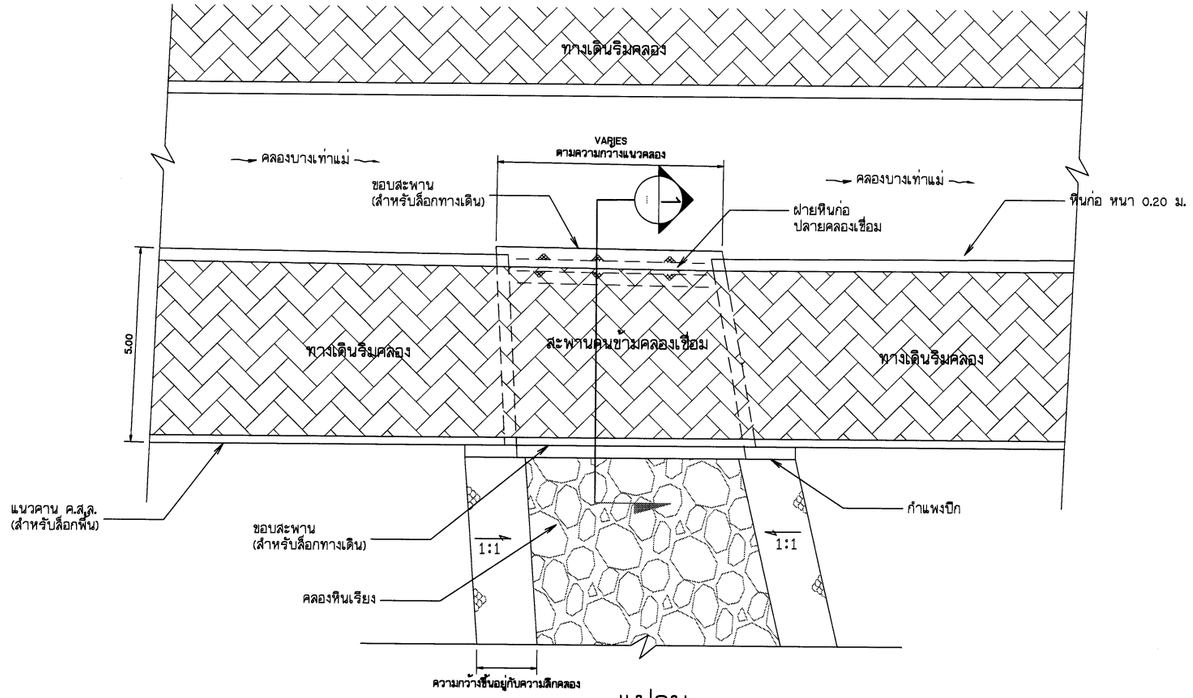

แปลน

มาตราส่วน 1:75

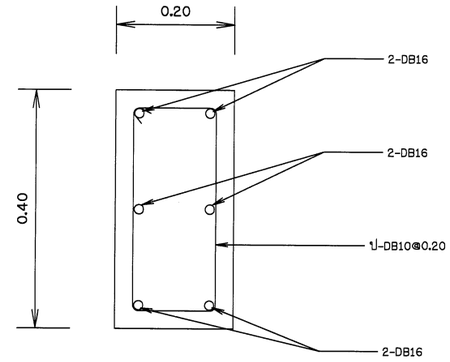

คาน ค.ส.ล. ล็อกพื้น (รายละเอียดการเสริมเหล็ก)

มาตราส่วน 1:5

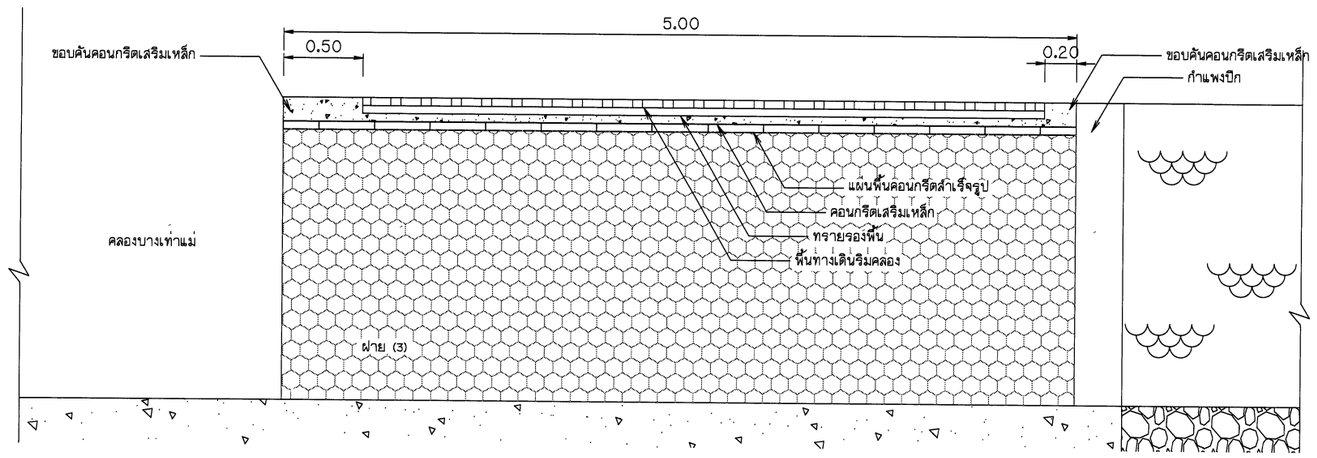

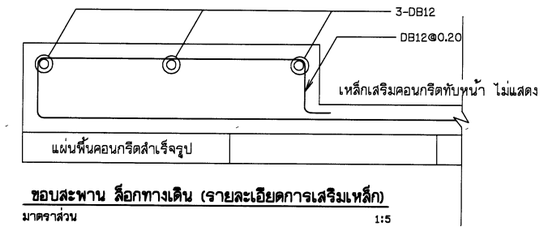

ขอบสะพาน ล็อกทางเดิน (รายละเอียดการเสริมเหล็ก)

มาตราส่วน 1:5

หมายเหตุ

1. ระดับ (ร.ท.ก.) และมิติต่าง ๆ กำหนดเป็นเมตร ระยะทางเป็นกิโลเมตร นอกจากแสดงไว้เป็นอย่างอื่น
2. สัญลักษณ์ คำย่อ ดูแบบแผ่นที่ ก3-001/005
3. ลักษณะโครงการ และตารางสรุปอาคารชลศาสตร์ในโครงการ ดูแบบแผ่นที่ ก3-002/005 – ก3-004/005
4. ข้อกำหนดเกี่ยวกับแบบแปลนและมาตรฐานการป้องกันฯ ดูแบบแผ่นที่ ก3-005/005
5. วัสดุทุกชนิดที่ระบุในรายการประกอบแบบนี้ให้ใช้วัสดุมาตรฐานที่กระทรวงอุตสาหกรรมรับรอง (มอก) รายการใดที่ไม่มีมาตรฐาน (มอก) รับรองให้ใช้วัสดุที่ระบุในแบบหรือเทียบเท่าโดยได้รับการอนุมัติก่อนใช้งาน
6. งานก่อสร้างบางอย่างที่ในแบบและรายการก่อสร้างมิได้แสดงไว้ หรือแสดงไว้ไม่ชัดเจน ให้เป็นหน้าที่วิศวกรหรือสถาปนิก ผู้คุมงานวินิจฉัยให้เป็นไปตามมาตรฐานทางวิชาชีพซึ่งเป็นที่ยอมรับกันทั่วไป โดยผู้รับจ้างจะต้องถือปฏิบัติตามโดยไม่ถือว่าเป็นการขัดต่อสัญญาแต่อย่างใด

มาตราส่วน 1:5
0 0.10 0.20 0.30 0.40 0.50 ม.

มาตราส่วน 1:50
0 1.00 2.00 3.00 4.00 5.00 ม.

มาตราส่วน 1:75
0 1.50 3.00 4.50 6.00 7.50 ม.

กรมทรัพยากรน้ำ

โครงการอนุรักษ์พื้นฟู คลองบางเท่าแม่ พร้อมระบบกระจายน้ำ
ตำบลเขาต่อ อำเภอปลายพระยา จังหวัดกระบี่
หมวด " ค " งานปรับปรุงคลองบางเท่าแม่
แบบรายละเอียดทางเท้า

ผู้รับจ้าง : มหาวิทยาลัยเกษตรศาสตร์ วิทยาเขตเฉลิมพระเกียรติ จังหวัดสกลนคร

สำรวจ	(นายทศพล เกตุภูมิ)			
ออกแบบ	(ผศ.ดร.วิษณุวงศ์ กลิ่นสอ สย.9270)			
เขียนแบบ	(นายศิรินนท์ ทิวาวงษ์)			
ตรวจแบบ	(รศ.ดร.ถเกียรติ์ มงคุณดี สย.7309)			
แบบแผนที่	สทน. 008/65	แบบแผนที่	ก3-008/035	628

(ผศ.ทศพล เกตุภูมิ)
ผู้จัดการโครงการ

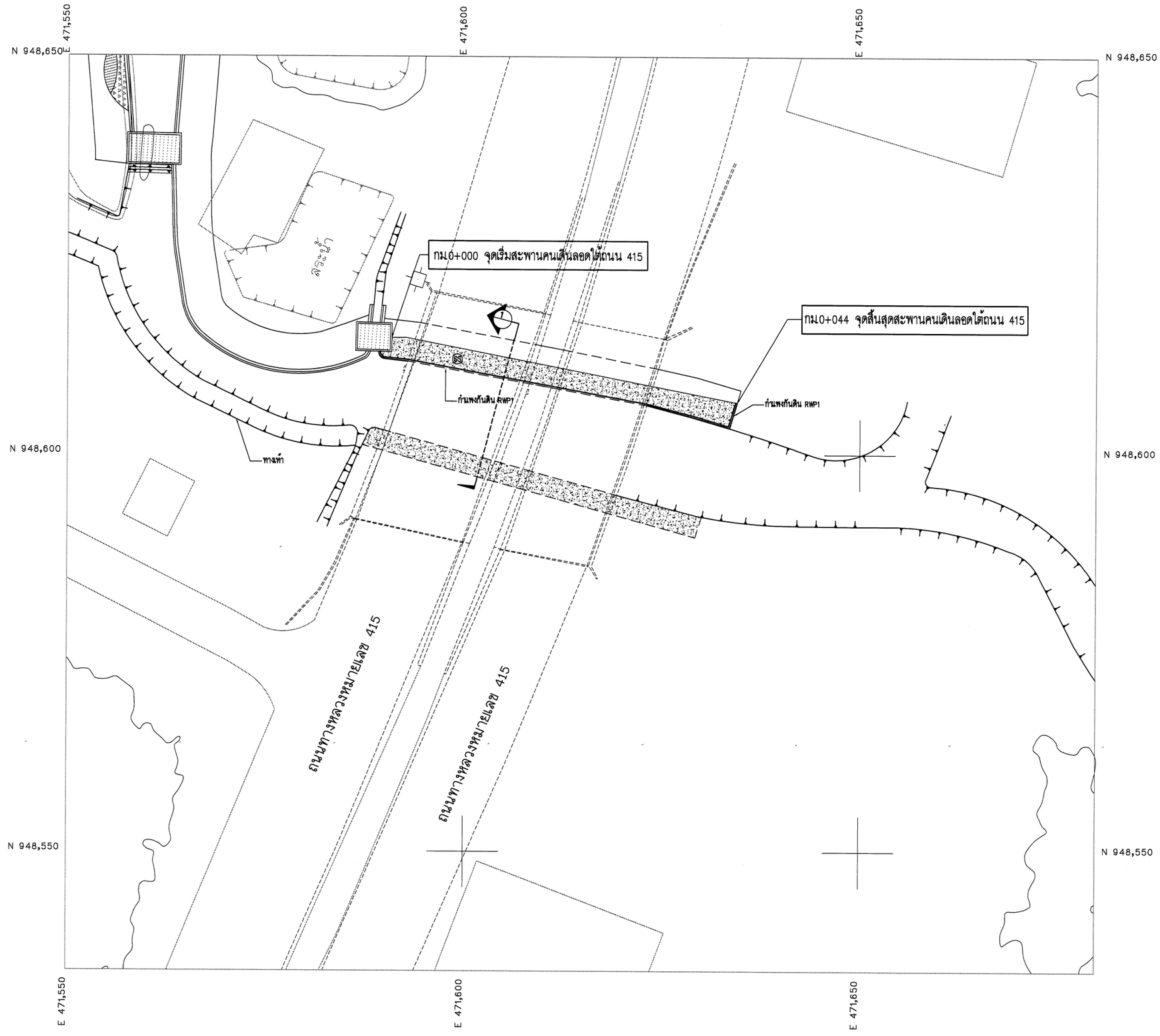

ผังบริเวณงานสะพานเดินลอดใต้ถนนทางหลวงหมายเลข 415

มาตราส่วน 1:250

มาตราส่วน 1:250

0 5.00 10.00 15.00 20.00 25.00 ม.

กรมทรัพยากรน้ำ

โครงการอนุรักษ์พื้นฟู คลองบางเท่าแม่ พร้อมระบบกระจายน้ำ

ตำบลเขาต่อ อำเภอปลายพระยา จังหวัดกระบี่

หมวด ค งานปรับปรุงคลองบางเท่าแม่

สะพานเดินลอดใต้ถนนทางหลวงหมายเลข 415 แปลน

ผู้รับจ้าง : มหาวิทยาลัยเกษตรศาสตร์ วิทยาเขตเฉลิมพระเกียรติ จังหวัดสกลนคร

สำรวจ	(นายกฤตณ เกตุสิ)			
ออกแบบ	(ผศ.ดร.วิษณ์วงศ์ กฤโตอ สย.9270)			
เขียนแบบ	(นายศิรินันท์ ทิราวาส)	(ผศ.ดร.ชาตรอ จตุระปุล) ผู้จัดการโครงการ		
ตรวจแบบ	(รศ.ดร.ภอบเกียรติ มอนกุลี สย.7309)			
แบบเลขที่	สทน. 006/65	แบบแผ่นที่	RS-000/035	628

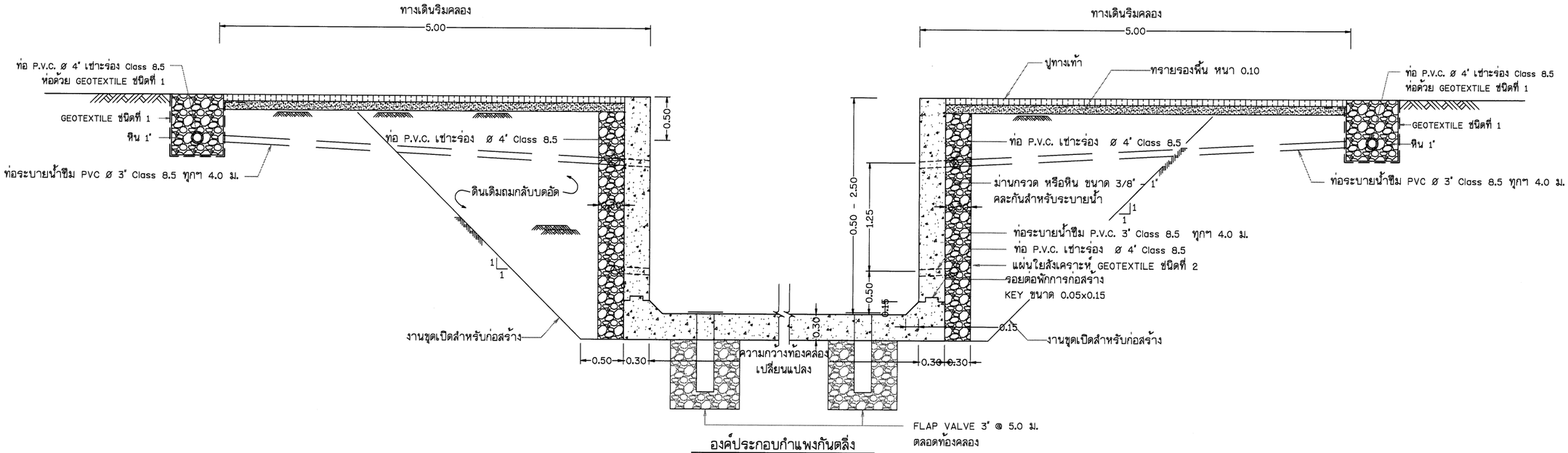

องค์ประกอบกำแพงกันดิ่ง

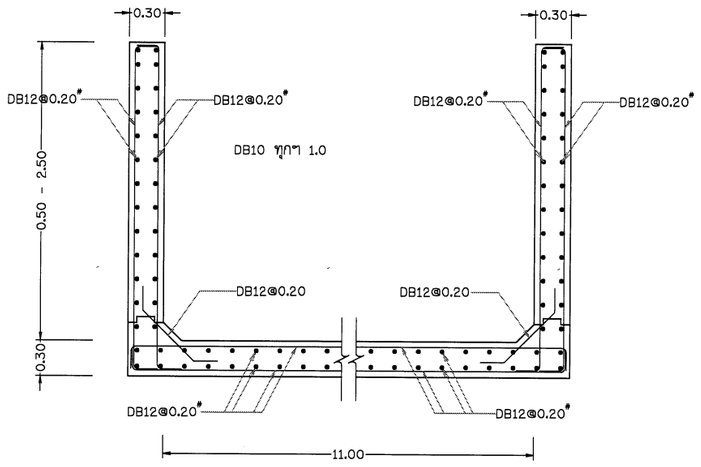

รายละเอียดการเสริมเหล็ก

งานปรับปรุงคลองบางเท่าแม่ - รูปแบบที่ 1 (ตลิ่งสูง 0.50 - 2.50 ม.)

SECTION ① - ①

กรมทรัพยากรน้ำ

โครงการอนุรักษ์ฟื้นฟู คลองบางเท่าแม่ พร้อมระบบกระจายน้ำ

ตำบลเขาต่อ อำเภอปลายพระยา จังหวัดกระบี่

หมวด " ค " งานปรับปรุงคลองบางเท่าแม่

สะพานเดินลอดใต้ถนน 415 รายละเอียดงานโครงสร้างทางเดินขนานคลอง

ผู้รับจ้าง : มหาวิทยาลัยเกษตรศาสตร์ วิทยาเขตเฉลิมพระเกียรติ จังหวัดสกลนคร				
สำรวจ	(นายกฤษณ์ เกตุภูมิ)			
ออกแบบ	(ผศ.ดร.วิรัชวงศ์ กรีพละ สย.9270)			
เขียนแบบ	(นายณัฐพันธ์ ทิวาวงษ์)	(ผศ.กฤษณ์ เกตุภูมิ) ผู้จัดการโครงการ		
ตรวจแบบ	(ร.ต.ต.ดอนเกียรติ์ แดงภูมิ สย.7309)			
แบบเลขที่	สทน. 006/65	แบบแผ่นที่	RS-010/035	028

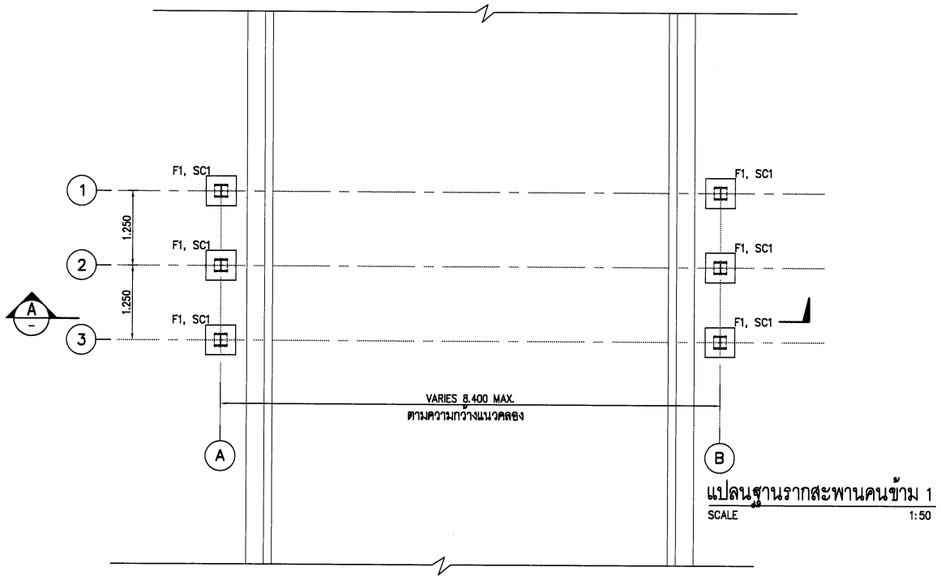

แปลนฐานรากสะพานคนข้าม 1

SCALE 1:50

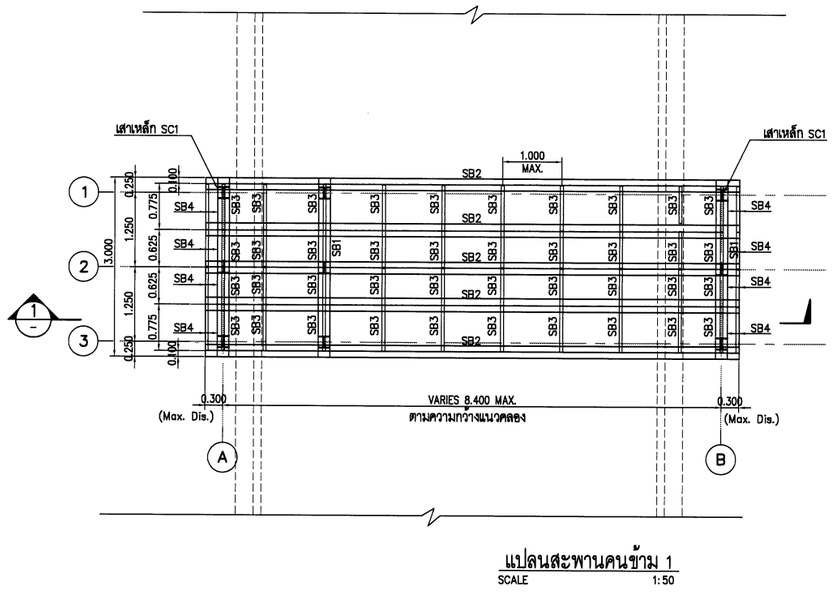

แปลนสะพานคนข้าม 1

SCALE 1:50

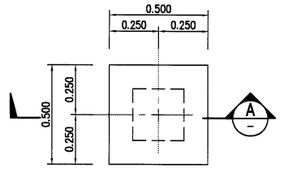

FOOTING F1, PLAN

SCALE 1:15

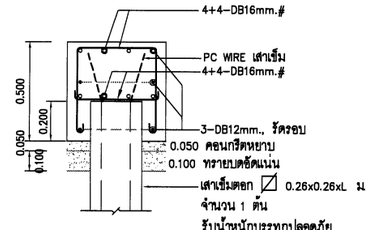

FOOTING F1, SECTION (A)

SCALE 1:15

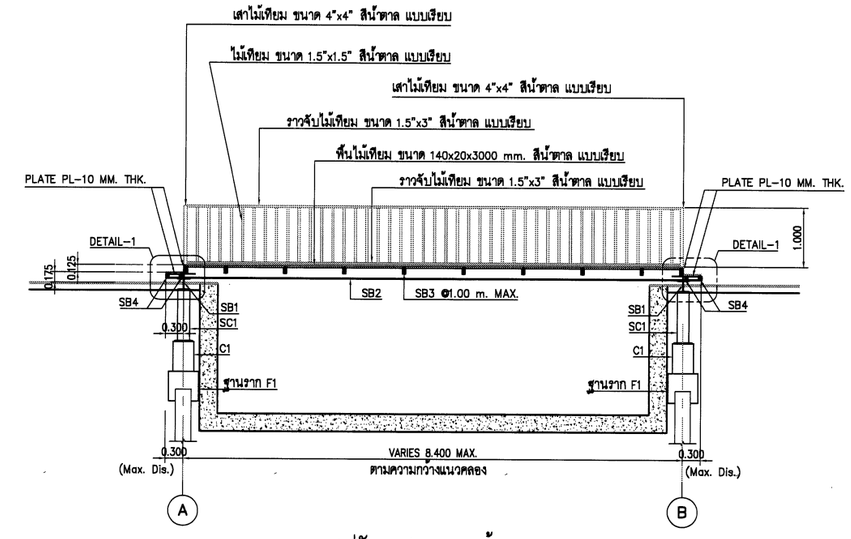

รูปตัด–1, สะพานคนข้าม 1

SCALE 1:50

ตารางขนาดโครงสร้างสะพาน

SC1	H–200x200x8x12 mm. x 49.9 kg/m.
SB1	H–200x200x8x12 mm. x 49.9 kg/m.
SB2	H–200x200x8x12 mm. x 49.9 kg/m.
SB3	เหล็กกล่อง 100x50x3.2 mm. x 7.01 kg/m.
SB4	เหล็กกล่อง 50x50x3.2 mm. x 4.50 kg/m.

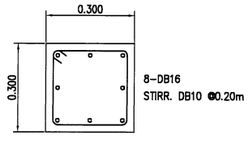

COLUMN C1

SCALE 1:10

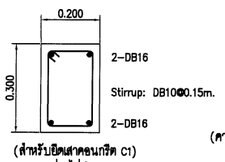

(สำหรับยึดเสาคอนกรีต C1)
(ทุกระยะห่างไม่เกิน 2.50 ม)



H–100x100x6x8 mm.x 17.2kg/m.
(คานยึดเหล็ก TB1, สำหรับช่วงเสาเหล็ก : CS1)
(ทุกระยะห่างไม่เกิน 2.50 ม)

BEAM TB1

SCALE 1:10

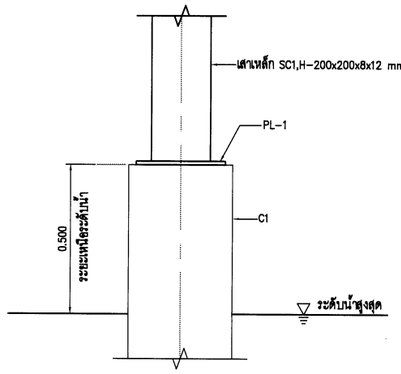

จุดต่อเสา SC1 และ C1

SCALE 1:10

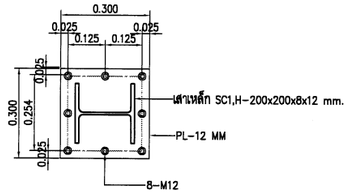

DETAIL PL1

SCALE 1:10

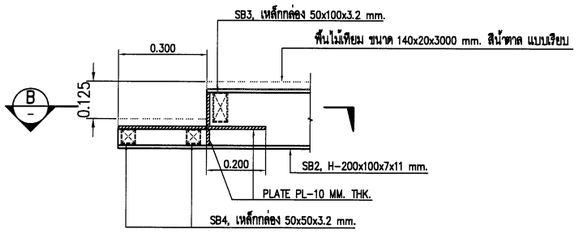

DETAIL–1

SCALE 1:10

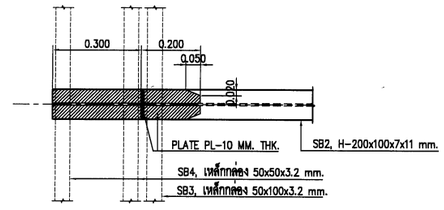

SECTOIN–B

SCALE 1:10

กรมทรัพยากรน้ำ

โครงการอนุรักษ์ฟื้นฟู คลองบางเท่าแม่ พร้อมระบบกระจายน้ำ
ตำบลเขาต่อ อำเภอปลายพระยา จังหวัดกระบี่
หมวด " ค " งานปรับปรุงคลองบางเท่าแม่
สะพานเดินลอดใต้ถนน 415 รายละเอียดงานโครงสร้างทางเดินข้ามคลอง

ผู้รับจ้าง : มหาวิทยาลัยเกษตรศาสตร์ วิทยาเขตเฉลิมพระเกียรติ จังหวัดสกลนคร

สำรวจ	(นายศักดิ์ชัย เกตุสุวรรณ์)	(นส.ดร.ชัชวดี กรีพิทยะ สย.9270)		
ออกแบบ	(นส.ดร.ชัชวดี กรีพิทยะ สย.9270)			
เขียนแบบ	(นายณัฐพันธุ์ ทิวารวัน)		(นส.ดร.ชลธิชา จตุระบุล) ผู้อำนวยการโครงการ	
ตรวจแบบ	(รศ.ดร.วรเกียรติ์ พ่องบุญ์ สย.7309)			
แบบมาตรฐาน	สทน 006/65	แบบแผ่นที่	RS-011/035	028

สะพาน SPAN 10 เมตร

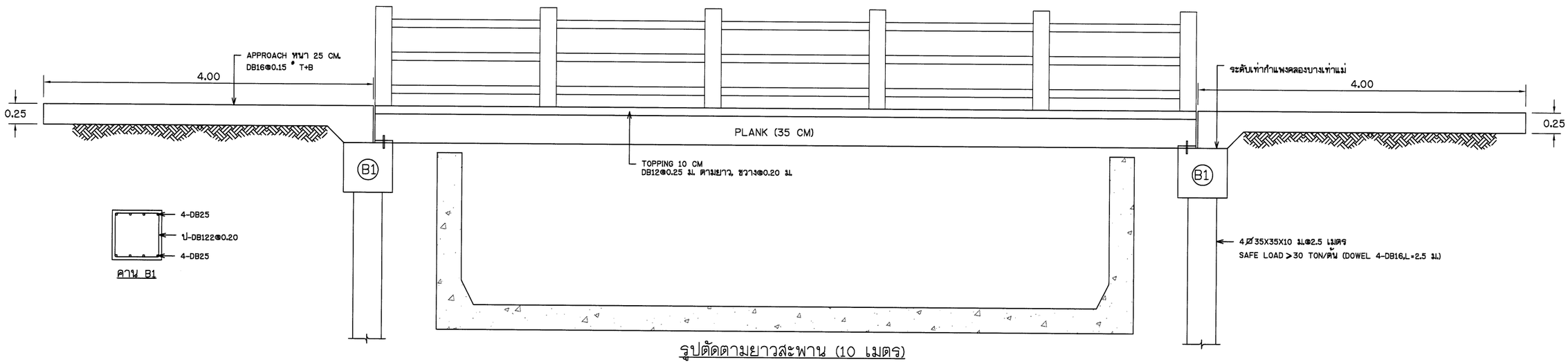

รูปตัดตามยาวสะพาน (10 เมตร)

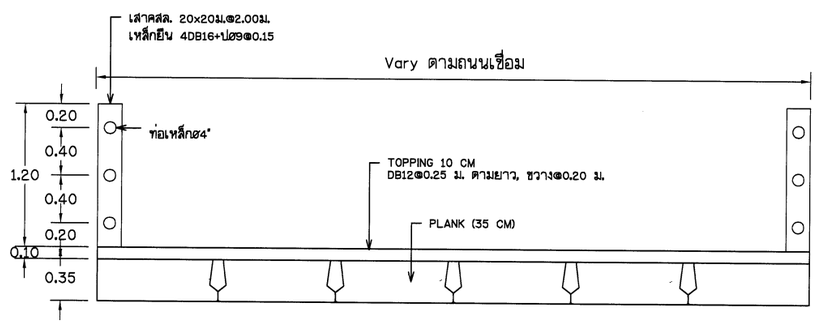

รูปตัดตามขวางสะพาน (6-9 เมตร)

กรมทรัพยากรน้ำ

โครงการอนุรักษ์ฟื้นฟู คลองบางเท่าแม่ พร้อมระบบกระจายน้ำ
ตำบลเขาต่อ อำเภอปลายพระยา จังหวัดกระบี่
หมวด " ค " งานปรับปรุงคลองบางเท่าแม่
รูปตัดสะพานรถยนต์

ผู้รับจ้าง : มหาวิทยาลัยเกษตรศาสตร์ วิทยาเขตเฉลิมพระเกียรติ จังหวัดสกลนคร				
สำรวจ	(นายทศพล เกตุภูมี)	ช. [illegible]		
ออกแบบ	(ผศ.ดร.วิจน์วงศ์ กลิ่นละ สย.9270)			
เขียนแบบ	(นายศิรินทร ทิวาวงษ์)			
ตรวจแบบ	(รศ.ดร.ปกเกียรติ ผ่องพุฒิ สย.7309)	(ผศ.ทศพล จุลระปุล) ผู้จัดการโครงการ		
แบบมาตรที่	สทน. 008/65	แบบแผ่นที่	ศร-01E/035	628

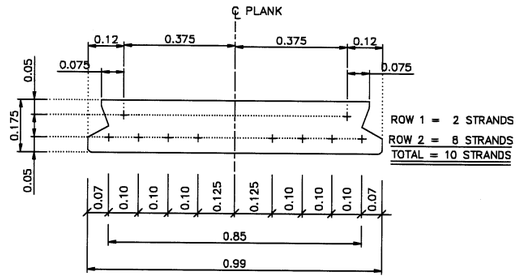

5.00 M. SPAN

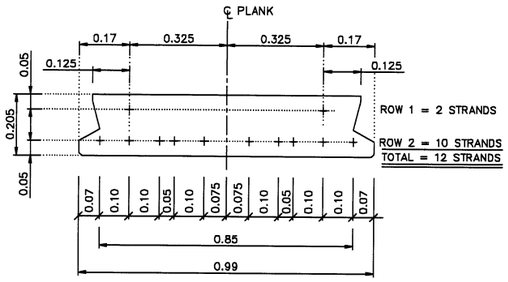

6.00 M. SPAN

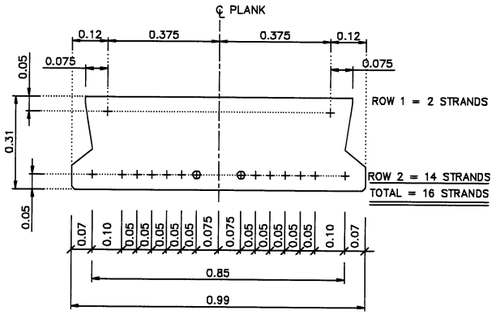

9.00 M. SPAN

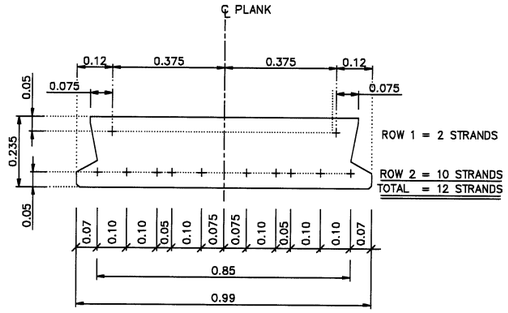

7.00 M. SPAN

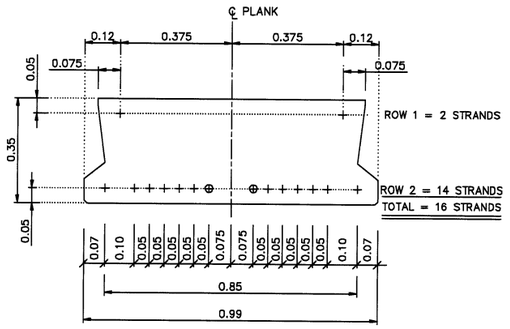

10.00 M. SPAN

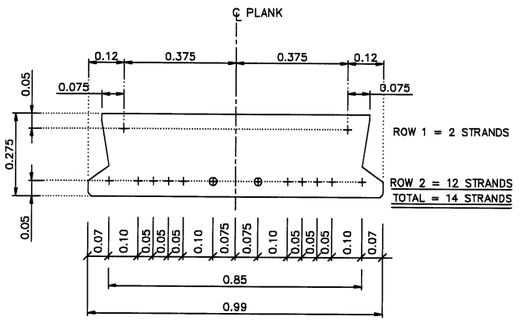

8.00 M. SPAN

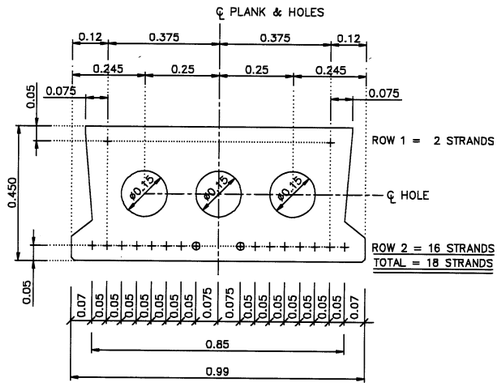

12.00 M. SPAN

INTERIOR GIRDER STRAND ARRANGEMENTS

SCALE 1:10

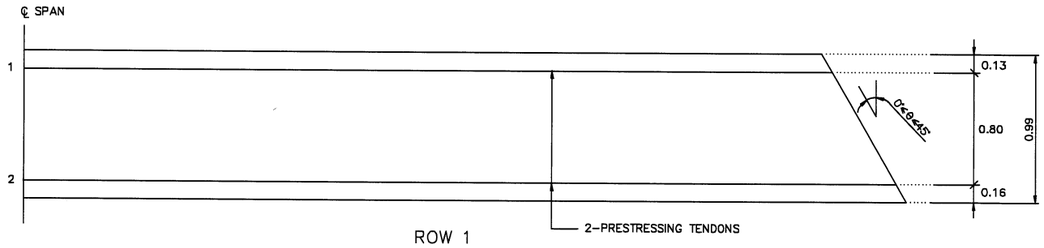

ROW 1

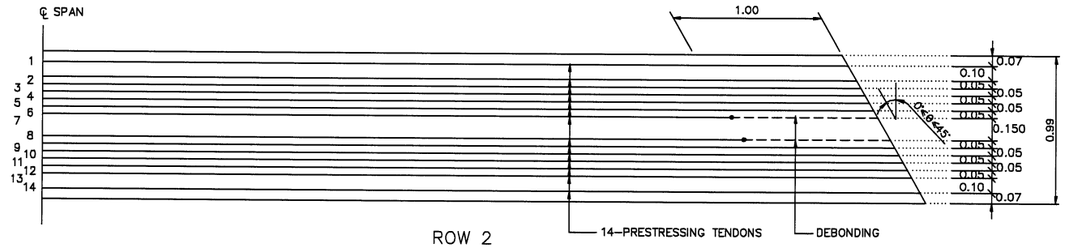

ROW 2

DEBOND PRESTRESSING STRAND PLANS OF INTERIOR GIRDER (10.00 M. SPAN)

SCALE 1:20

TABLE DEBONDING DETAIL FOR BRIDGE SPAN 5.00 TO 12.00 M.

PLANK GIRDER SPAN	DEBOND		
	ROW	NO.	LENGTH FROM END GIRDER
5.00	–	–	–
6.00	–	–	–
7.00	–	–	–
8.00	2	2	1.00
9.00	2	2	1.00
10.00	2	2	1.00
12.00	2	2	1.00

50 เมกะปาสคาล (510 กก./ซม.) ของแท่งตัวอย่างคอนกรีตรูปทรงลูกบาศก์ที่อายุ 28 วัน

หมายเหตุ:

1. มิติที่ระบุในแบบทั้งหมดมีหน่วยเป็นเมตร เว้นแต่จะระบุไว้เป็นอย่างอื่น
2. น้ำหนักบรรทุกจรที่ใช้ในการออกแบบ : HL-93
3. คานคอนกรีตอัดแรง PLANK GIRDER ชนิดดึงเหล็กก่อน จะต้องมีกำลังประลัยต่ำสุดเท่ากับ 50 เมกะปาสคาล (510 กก./ซม.^{2}) ของแท่งตัวอย่างคอนกรีตรูปทรงลูกบาศก์ที่อายุ 28 วัน
4. การอัดแรง (PRESTRESSING)
   4.1 ลวดอัดแรงดีเกลียวประเภทลดแรงดึงต่ำชนิด 7 เส้น (LOW RELAXATION SEVEN WIRE STRANDS) ขนาด ø 12.7 มม. ตาม มอก.420
   4.2 แรงดึงระบุซึ่งเป็นค่าลักษณะเฉพาะที่ต่ำสุด เท่ากับ 180 กิโลนิวตันต่อเส้น
   4.3 แรงเริ่มแรกขณะถ่ายแรงเท่า 75% ของแรงดึงระบุ
5. สัญลักษณ์ของลวดอัดแรงดีเกลียว
   + ——— BOND
   ⊕ ----- BEBOND
6. แบบแผ่นนี้ใช้ประกอบกับแบบเลขที่ PG-101 PG-102 และ PG-103

กรมทรัพยากรน้ำ

โครงการอนุรักษ์พื้นฟู คลองบางเท่าแม่ พร้อมระบบกระจายน้ำ
ตำบลเขาต่อ อำเภอปลายพระยา จังหวัดกระบี่
หมวด " ค " งานปรับปรุงคลองบางเท่าแม่
รูปแบบสะพานรถยนต์ รายละเอียด PLANK 1/2

ผู้รับจ้าง : มหาวิทยาลัยเกษตรศาสตร์ วิทยาเขตเฉลิมพระเกียรติ จังหวัดสกลนคร

สำรวจ	(นายทศพล บุญรุ่ง)	
ออกแบบ	(ผศ.ดร.วิษณุวัฒน์ กรัสยะ สย.9270)	
เขียนแบบ	(นายศักดินันท์ ทิวาวงษ์)	(ผศ.ทศพล บุญระบุล) ผู้จัดการโครงการ
ตรวจแบบ	(รศ.ดร.ชาญเกียรติ์ ลอยฟูสี สย.7309)	
แบบเลขที่	สกณ. 006/65	แบบแผ่นที่ RS-013/035 628

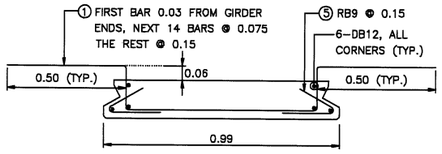

5.00 M. SPAN

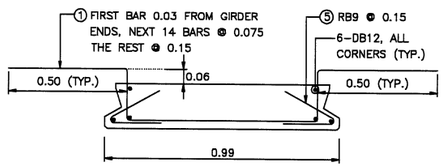

6.00 M. SPAN

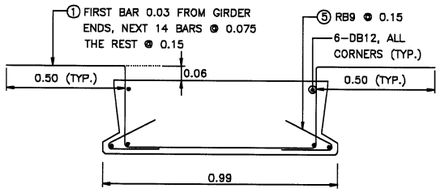

9.00 M. SPAN

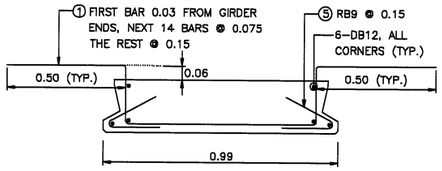

7.00 M. SPAN

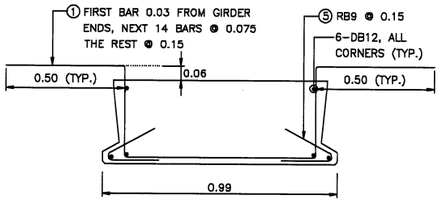

10.00 M. SPAN

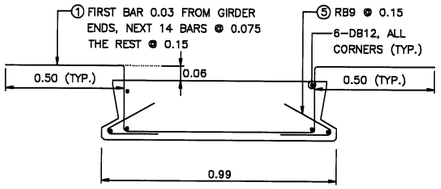

8.00 M. SPAN

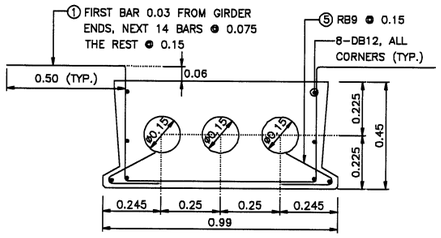

12.00 M. SPAN

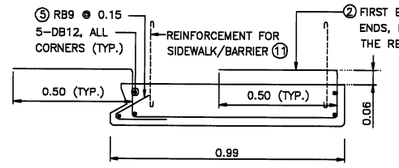

5.00 M. SPAN

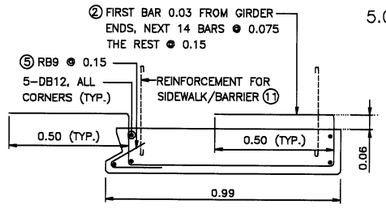

6.00 M. SPAN

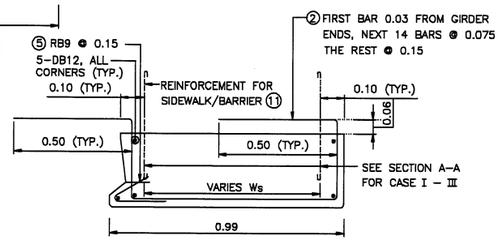

9.00 M. SPAN

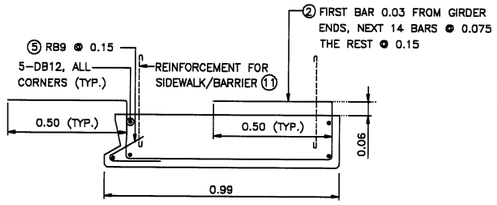

7.00 M. SPAN

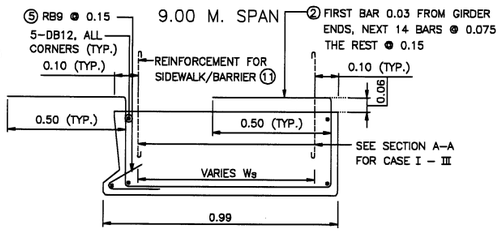

10.00 M. SPAN

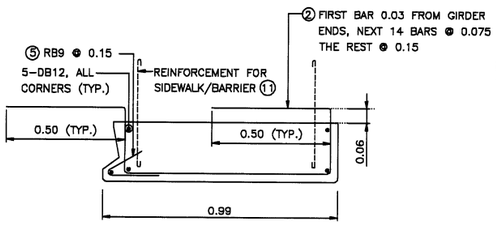

8.00 M. SPAN

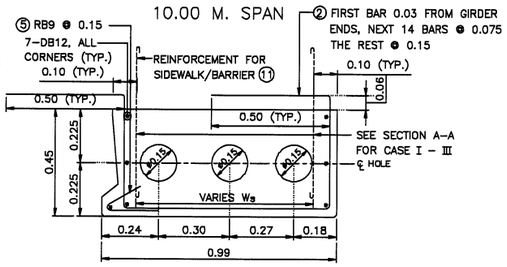

12.00 M. SPAN

INTERIOR GIRDER CROSS SECTIONS

SCALE 1 : 12.5

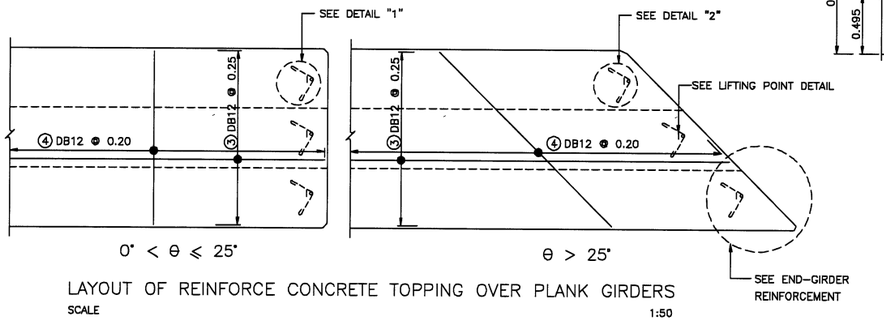

LAYOUT OF REINFORCE CONCRETE TOPPING OVER PLANK GIRDERS

SCALE 1:50

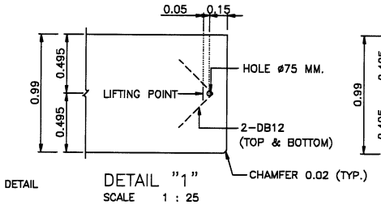

DETAIL "1"

SCALE 1 : 25

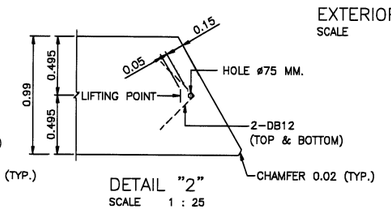

DETAIL "2"

SCALE 1 : 25

EXTERIOR GIRDER TENDON ARRANGEMENTS

SCALE 1 : 12.5

BAR BENDING DIAGRAMS (M.)	BAR MARK	REBAR (M.)
0.50 0.50 ①	①	DB12
0.50 0.50 ②	②	DB12
VARIES ③	③	DB12
VARIES ④ 0.30 ⑤ 0.30	④	DB12
	⑤	RB9

หมายเหตุ :

1. มิติที่ระบุในแบบทั้งหมดมีหน่วยเป็นเมตร เว้นแต่ระบุไว้เป็นอย่างอื่น
2. น้ำหนักบรรทุกที่ใช้ในการออกแบบ : HL–93
3. กำลังอัดประลัยต่ำสุดของคอนกรีตรูปทรงลูกบาศก์ขนาด 150x150x150 มม. ที่อายุ 28 วัน ดังแสดงต่อไปนี้
   - A) คานคอนกรีตอัดแรงแบบ PLANK GIRDER 50 เมกะปาสคาล (510 กก./ซม.^{2})
   - B) คอนกรีตเททับหน้าและรอยต่อรับแรงเฉือน 40 เมกะปาสคาล (408 กก./ซม.^{2})
   - C) ทางเท้าและราวกันชน 35 เมกะปาสคาล (357 กก./ซม.^{2})
4. ขณะถ่ายแรงของลวดอัดแรง ให้ทำได้เมื่อกำลังอัดประลัยต่ำสุดของคอนกรีตรูปทรงลูกบาศก์ขนาดมาตรฐานที่อายุ 28 วัน จะต้องไม่น้อยกว่า 35 เมกะปาสคาล (357 กก./ซม.^{2})
5. ขนาดเหล็กเสริมที่น้อยกว่าหรือเท่ากับ 9มม. ชั้นคุณภาพ SR24 ตาม มอก.20 สำหรับเหล็กเส้นกลม ผิวเรียบ และชั้นคุณภาพ SD40 ตาม มอก.24 สำหรับเหล็กข้ออ้อย เว้นแต่ระบุไว้เป็นอย่างอื่น
6. วิธีการยก ให้ยก ณ จุดยกที่ปลายทั้งสองข้างของคานคอนกรีตอัดแรง และห้ามยกที่จุดใกล้กลางของคาน
7. PLANK GIRDER จะวางบนโครงสร้างสะพานส่วนล่าง (PIERS) ที่ใช้สำหรับ SLAB TYPE ที่มีความยาวช่วงสะพานเท่ากัน
8. คานคอนกรีตอัดแรง PLANK GIRDER ทุกตัว จะต้องมีเหล็กเดือย (DOWEL)สำหรับยึดโดยจะฝังในคาน
9. กรณีที่ต้นหน่วงของเสาตอม่อ (PIER) ต้องตั้งภายใต้จุดเปลี่ยนระหว่างโค้งแนวนอน (TRANSITION OF HORIZONTAL CURVE) จะต้องยกระดับ (SUPERELEVATED) ที่ส่วนบนของคานยึดเสา (TOP OF CAP BEAM) เพื่อให้สอดคล้องกับการยกระดับของถนน ดังนั้นบริเวณนี้ระดับของผิวบนจะไม่เรียบเสมอ จึงต้องปรับระดับโดยใช้คอนกรีตเททับหน้าและจะต้องสนอให้วิศวกรผู้ควบคุมงานของผู้ว่าจ้างพิจารณาเห็นชอบ
10. ความยาวในการหล่อคานคอนกรีตอัดแรงจะต้องสั้นกว่าความยาวช่วงสะพาน 1 ซม.
11. บริเวณรอยต่อช่วงสะพาน ให้ใช้วัสดุอุดรอยต่อแบบน้ำยาง (MASTIC JOINT SEALER) กรณีผิวพื้นสะพานด้วยแอสฟัลท์ และใช้วัสดุอุดรอยต่อแบบรับแรงอัด (COMPRESSION SEAL)สำหรับผิวพื้นสะพานคอนกรีตทั่วไป
12. แบบแผ่นนี้ใช้ประกอบกับแบบเลขที่ PG–102 ถึง PG–104

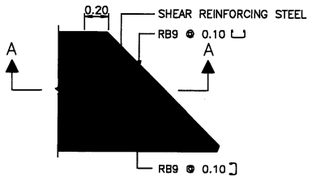

END–GIRDER REINFORCEMENT

SCALE 1 : 25

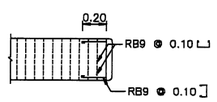

SECTION A – A

SCALE 1 : 25

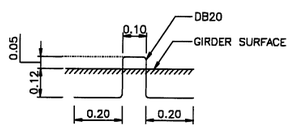

LIFTING POINT DETAIL

SCALE 1 : 12.5

กรมทรัพยากรน้ำ

โครงการอนุรักษ์พื้นฟู คลองบางเท่าแม่ พร้อมระบบกระจายน้ำ
ตำบลเขาต่อ อำเภอปลายพระยา จังหวัดกระบี่
หมวด " ค " งานปรับปรุงคลองบางเท่าแม่
รูปแบบสะพานรถยนต์ รายละเอียด PLANK 2/2

ผู้รับจ้าง : มหาวิทยาลัยเกษตรศาสตร์ วิทยาเขตเฉลิมพระเกียรติ จังหวัดสกลนคร				
สำรวจ	(นายพัทลัย เกรวุลี)			
ออกแบบ	(ผศ.ดร.วิษวัฒน์ กรีพละ สย.9270)			
เขียนแบบ	(นายศักดินนท์ ทิวาวัน)			
ตรวจแบบ	(รศ.ดร.ภอเกียรติ์ มองพุฒิ สย.7309)			
แบบเลขที่	สทน. 008/65	แบบแผ่นที่	RS–014/035	028

ชิ. สีเพรา
(ผศ.ทพลล จตุธรนุล)
ผู้อำนวยการโครงการ

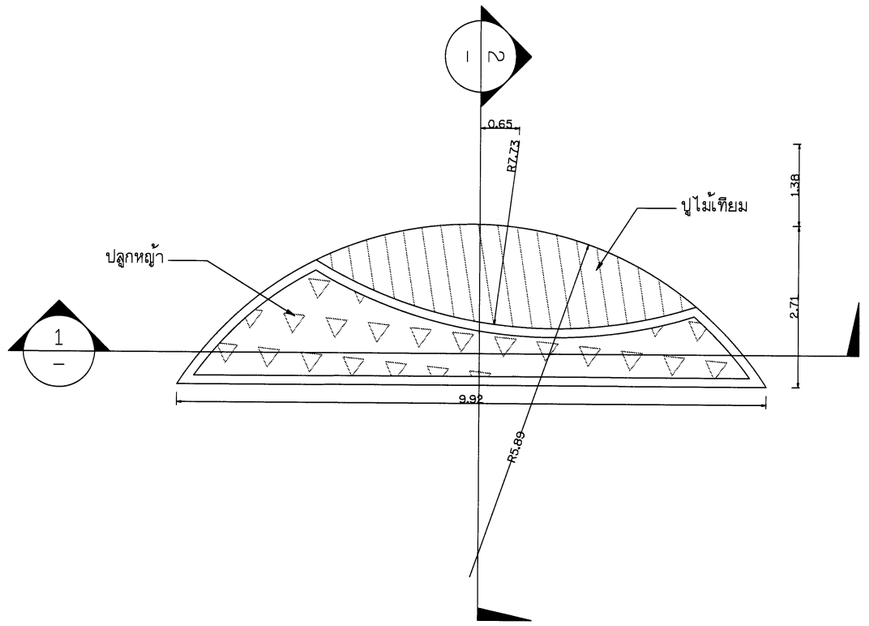

ม้านั่ง รูปแบบที่ 1

มาตราส่วน 1:50

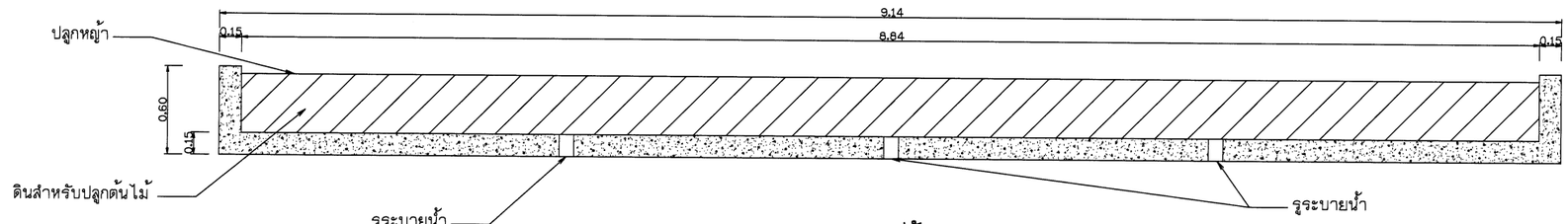

รูปตัด 1

มาตราส่วน 1:20

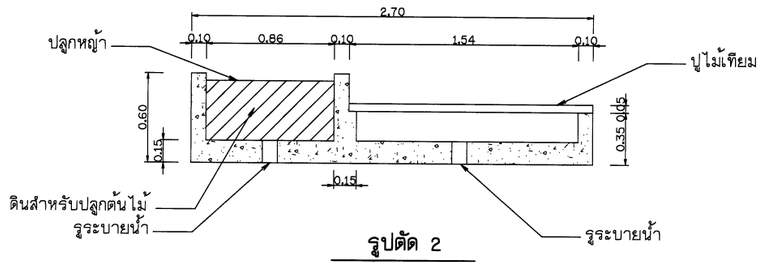

รูปตัด 2

มาตราส่วน 1:20

หมายเหตุ

1. ระดับ (ร.ท.ก.) และมิติต่าง ๆ กำหนดเป็นเมตร ระยะทางเป็นกิโลเมตร นอกจากแสดงไว้เป็นอย่างอื่น
2. สัญลักษณ์ คำย่อ ดูแบบแผ่นที่ ก3-001/005
3. ลักษณะโครงการ และตารางสรุปอาคารชลศาสตร์ในโครงการ ดูแบบแผ่นที่ ก3-002/005 - ก3-004/005
4. ข้อกำหนดเกี่ยวกับแบบแปลนและมาตรฐานการป้องกันฯ ดูแบบแผ่นที่ ก3-005/005
5. วัสดุทุกชนิดที่ระบุในรายการประกอบแบบนี้ให้ใช้วัสดุมาตรฐานที่กระทรวงอุตสาหกรรมรับรอง (มอก.) รายการใดที่ไม่มีมาตรฐาน (มอก.) รับรองให้ใช้วัสดุที่ระบุในแบบหรือเทียบเท่าโดยได้รับการอนุมัติก่อนใช้งาน
6. งานก่อสร้างบางอย่างที่ในแบบและรายการก่อสร้างมิได้แสดงไว้ หรือแสดงไว้ไม่ชัดเจน ให้เป็นหน้าที่วิศวกรหรือสถาปนิกผู้คุมวินิจฉัยให้เป็นไปตามมาตรฐานทางวิชาชีพซึ่งเป็นที่ยอมรับกันทั่วไป โดยผู้รับจ้างจะต้องถือปฏิบัติตามโดยไม่ถือว่าเป็นการขัดต่อสัญญาแต่อย่างใด

มาตราส่วน 1:20

0 0.40 0.80 1.20 1.60 2.00 ม.

มาตราส่วน 1:50

0 1.00 2.00 3.00 4.00 5.00 ม.

กรมทรัพยากรน้ำ

โครงการอนุรักษ์ฟื้นฟู คลองบางเท่าแม่ พร้อมระบบกระจายน้ำ
ตำบลเขาต่อ อำเภอปลายพระยา จังหวัดกระบี่
หมวด " ค " งานปรับปรุงคลองบางเท่าแม่
อาคารประกอบ - ม้านั่ง รูปแบบที่ 1

ผู้รับจ้าง : มหาวิทยาลัยเกษตรศาสตร์ วิทยาเขตเฉลิมพระเกียรติ จังหวัดสกลนคร

สำรวจ	(นายทศพล เกลาคุ้ม)			
ออกแบบ	(ผศ.ดร.วิจน์วด กลิ่นสะ สย.2570)			
เขียนแบบ	(นายพีรพัฒน์ ทิวาวงษ์)			
ตรวจแบบ	(รศ.ดร.ถวัลย์ มอญหุลี สย.7309)			
แบบมาตรฐาน	สทน. 006/65	แบบแผ่นที่	ก3-015/035	628

(ผศ.ทศพล เกลาคุ้ม)
ผู้จัดการโครงการ

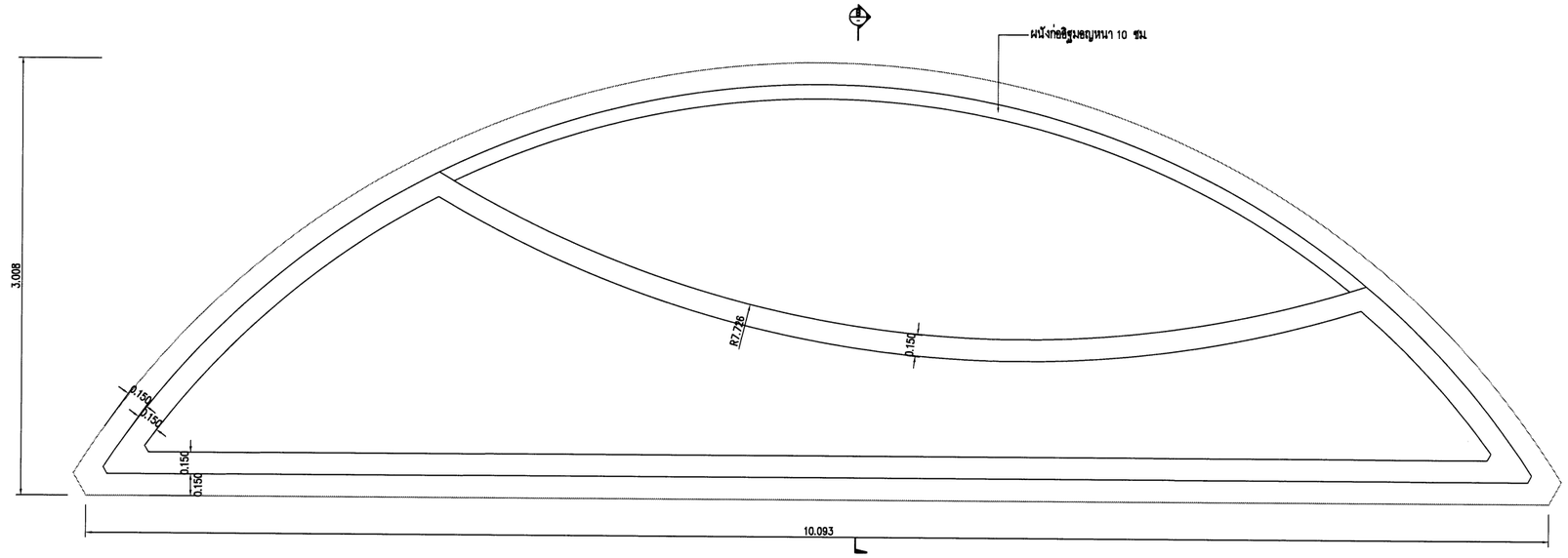

แบบขยายแปลนม้านั่ง รูปแบบที่ 1

SCALE 1:20

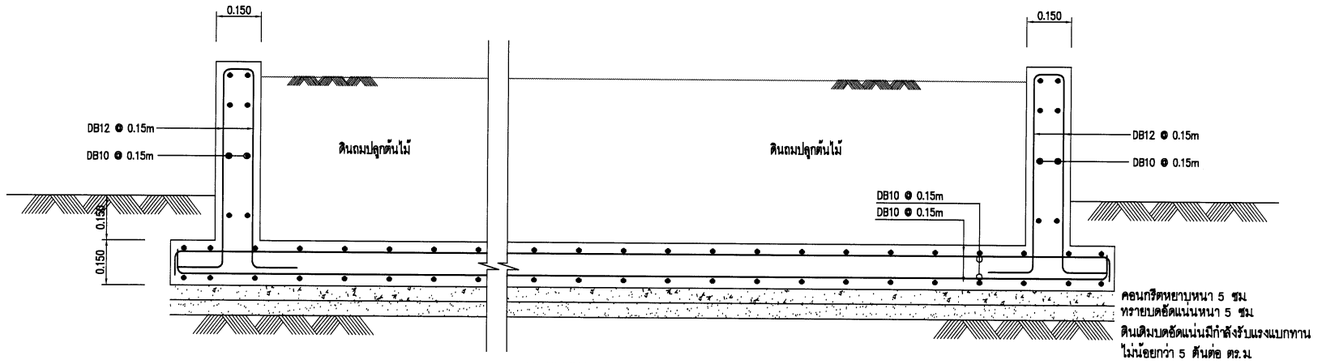

SECTION–A

SCALE 1:10

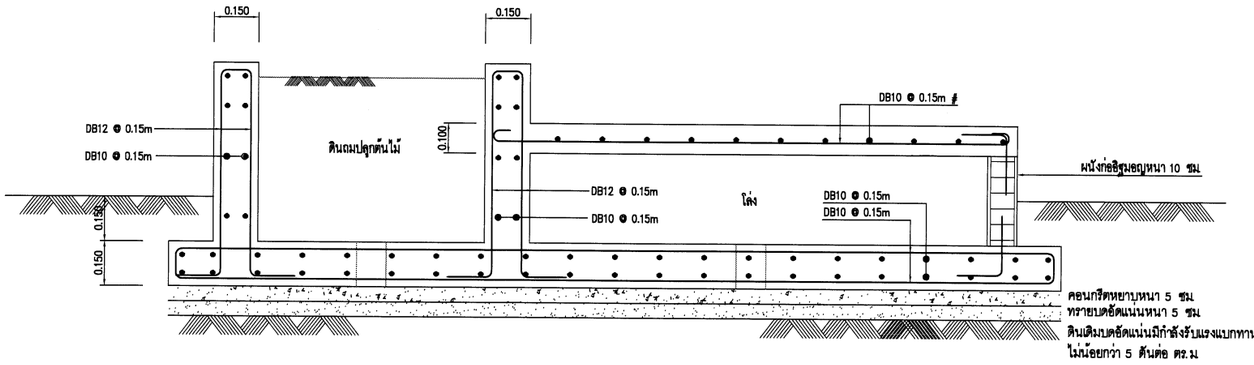

SECTION–B

SCALE 1:10

หมายเหตุ

1. ระดับ (ร.ท.ก.) และมิติต่าง ๆ กำหนดเป็นเมตร ระยะทางเป็นกิโลเมตร นอกจากแสดงไว้เป็นอย่างอื่น
2. สัญลักษณ์ คำย่อ ดูแบบแผ่นที่ ก3-001/005
3. ลักษณะโครงการ และตารางสรุปอาคารชลศาสตร์ในโครงการ ดูแบบแผ่นที่ ก3-002/005 - ก3-004/005
4. ข้อกำหนดเกี่ยวกับแบบแปลนและมาตรฐานการป้องกันฯ ดูแบบแผ่นที่ ก3-005/005
5. วัสดุทุกชนิดที่ระบุในรายการประกอบแบบนี้ให้ใช้วัสดุมาตรฐานที่กระทรวงอุตสาหกรรมรับรอง (มอก) รายการใดที่ไม่มีมาตรฐาน (มอก) รับรองให้ใช้วัสดุที่ระบุในแบบหรือเทียบเท่าโดยได้รับการอนุมัติก่อนใช้งาน
6. งานก่อสร้างบางอย่างที่ในแบบและรายการก่อสร้างมิได้แสดงไว้ หรือแสดงไว้ไม่ชัดเจน ให้เป็นหน้าที่วิศวกรหรือสถาปนิก ผู้ควบคุมวินิจฉัยให้เป็นไปตามมาตรฐานทางวิชาชีพซึ่งเป็นที่ยอมรับกันทั่วไป โดยผู้รับจ้างจะต้องถือปฏิบัติตามโดยไม่ถือว่าเป็นการขัดต่อสัญญาแต่อย่างใด

กรมทรัพยากรน้ำ

โครงการอนุรักษ์ฟื้นฟู คลองบางเท่าแม่ พร้อมระบบกระจายน้ำ
ตำบลเขาต่อ อำเภอปลายพระยา จังหวัดกระบี่
หมวด " ค " งานปรับปรุงคลองบางเท่าแม่
แบบขยายโครงสร้าง ม้านั่ง รูปแบบที่ 1

ผู้รับจ้าง : มหาวิทยาลัยเกษตรศาสตร์ วิทยาเขตเฉลิมพระเกียรติ จังหวัดกาญจนบุรี				
สำรวจ	(นายกฤษณ เกตุสิงห์)			
ออกแบบ	(ผศ.ดร.วิษณ์วงศ์ กรีพละ สย.9270)			
เขียนแบบ	(นายณัฐพันธุ์ ทิวาวงษ์)			
ตรวจแบบ	(รศ.ดร.ยงยุทธ์ ยองพูลี สย.7309)			
แบบเลขที่	สทน. 006/65	แบบแผ่นที่	ก3-010/035	029

(ผศ.กฤษณ เกตุสิงห์)
ผู้จัดการโครงการ

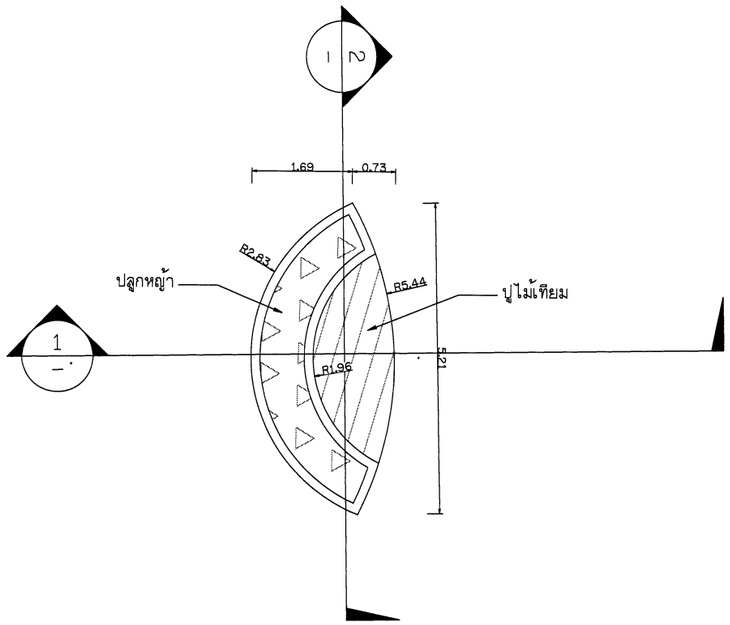

ม้านั่ง รูปแบบที่ 2

มาตราส่วน 1:50

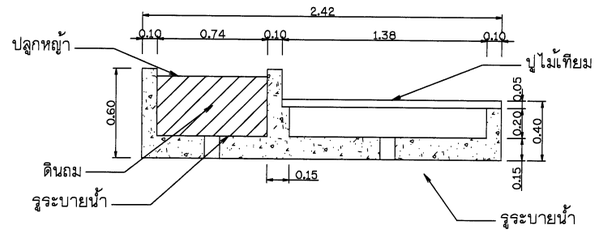

รูปตัด 1

มาตราส่วน 1:20

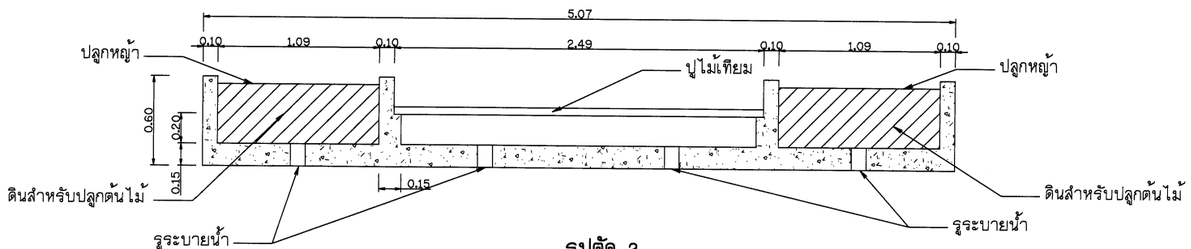

รูปตัด 2

มาตราส่วน 1:20

หมายเหตุ

1. ระดับ (ร.ท.ก.) และมิติต่าง ๆ กำหนดเป็นเมตร ระยะทางเป็นกิโลเมตร นอกจากแสดงไว้เป็นอย่างอื่น
2. สัญลักษณ์ คำย่อ ดูแบบแผ่นที่ ก3-001/005
3. ลักษณะโครงการ และตารางสรุปอาคารชลศาสตร์ในโครงการ ดูแบบแผ่นที่ ก3-002/005 - ก3-004/005
4. ข้อกำหนดเกี่ยวกับแบบแปลนและมาตรฐานการป้องกันฯ ดูแบบแผ่นที่ ก3-005/005
5. วัสดุทุกชนิดที่ระบุในรายการประกอบแบบนี้ให้ใช้วัสดุมาตรฐานที่กระทรวงอุตสาหกรรมรับรอง (มอก) รายการใดที่ไม่มีมาตรฐาน (มอก) รับรองให้ใช้วัสดุที่ระบุในแบบหรือเทียบเท่าโดยได้รับการอนุมัติก่อนใช้งาน
6. งานก่อสร้างบางอย่างที่ในแบบและรายการก่อสร้างมิได้แสดงไว้ หรือแสดงไว้ไม่ชัดเจน ให้เป็นหน้าที่วิศวกรหรือสถาปนิก ผู้คุมวินิจฉัยให้เป็นไปตามมาตรฐานทางวิชาชีพซึ่งเป็นที่ยอมรับกันทั่วไป โดยผู้รับจ้างจะต้องถือปฏิบัติตามโดยไม่ถือว่าเป็นการขัดต่อสัญญาแต่อย่างใด

มาตราส่วน 1:20

0 0.40 0.80 1.20 1.60 2.00 ม.

มาตราส่วน 1:50

0 1.00 2.00 3.00 4.00 5.00 ม.

กรมทรัพยากรน้ำ

โครงการอนุรักษ์ฟื้นฟู คลองบางเท่าแม่ พร้อมระบบกระจายน้ำ
ตำบลเขาต่อ อำเภอปลายพระยา จังหวัดกระบี่
หมวด " ค " งานปรับปรุงคลองบางเท่าแม่
อาคารประกอบ - ม้านั่ง รูปแบบที่ 2

ผู้รับจ้าง : มหาวิทยาลัยเกษตรศาสตร์ วิทยาเขตเฉลิมพระเกียรติ จังหวัดสกลนคร				
สำรวจ	(นายกฤษดา เกตุสิริ)			
ออกแบบ	(นส.ปิยะวัจน์วงศ์ กรีพละ สย.9270)			
เขียนแบบ	(นายศักดินนท์ ทิวาวงษ์)			
ตรวจแบบ	(รศ.ดร.ณเดชา มังกุลี สย.7309)			
แบบมาตรที่	สทน. 006/65	แบบแผ่นที่	ก3-017/035	628

(นส.ปิยะวัจน์วงศ์ กรีพละ สย.9270)
ผู้จัดการโครงการ

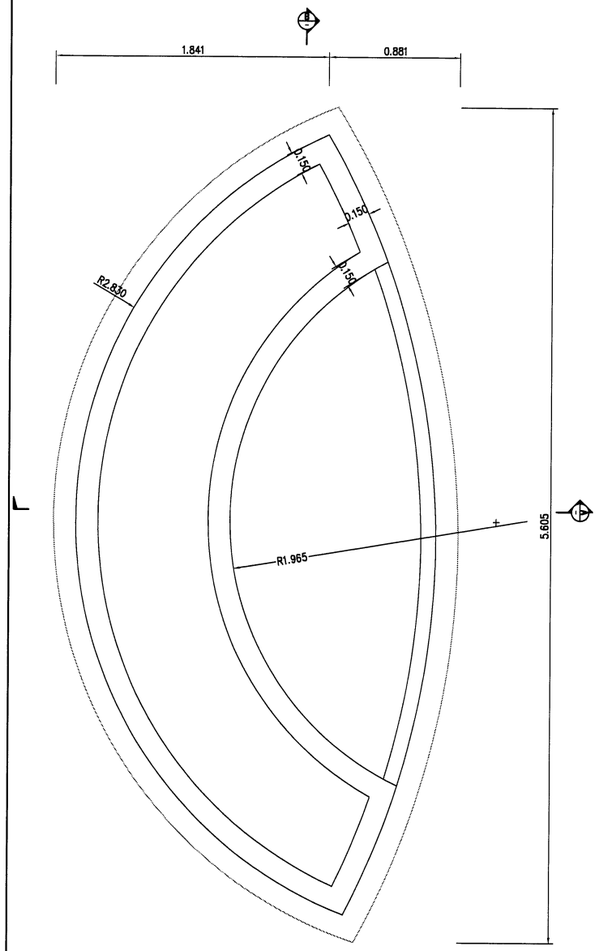

แบบขยายแปลนม้านั่ง รูปแบบที่ 2

SCALE 1:20

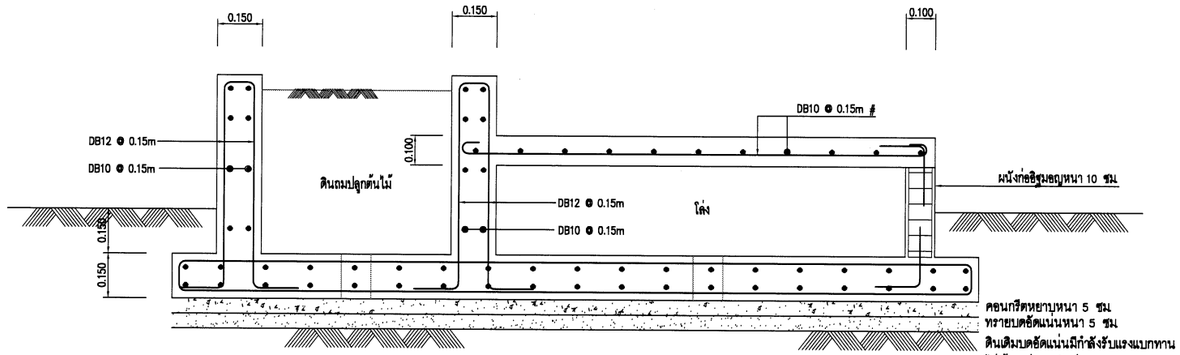

SECTION–A

SCALE 1:10

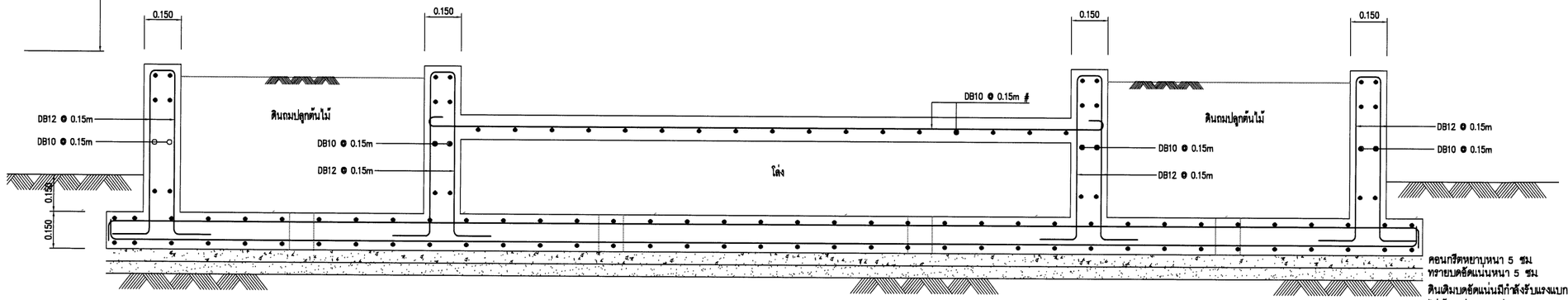

SECTION–B

SCALE 1:10

หมายเหตุ

1. ระดับ (ร.ท.ก.) และมิติต่าง ๆ กำหนดเป็นเมตร ระยะทางเป็นกิโลเมตร นอกจากแสดงไว้เป็นอย่างอื่น
2. สัญลักษณ์ คำย่อ ดูแบบแผ่นที่ ก3-001/005
3. ลักษณะโครงการ และตารางสรุปอาคารชลศาสตร์ในโครงการ ดูแบบแผ่นที่ ก3-002/005 - ก3-004/005
4. ข้อกำหนดเกี่ยวกับแบบแปลนและมาตรฐานการป้องกันฯ ดูแบบแผ่นที่ ก3-005/005
5. วัสดุทุกชนิดที่ระบุในรายการประกอบแบบนี้ให้ใช้วัสดุมาตรฐานที่กระทรวงอุตสาหกรรมรับรอง (มอก.) รายการใดที่ไม่มีมาตรฐาน (มอก) รับรองให้ใช้วัสดุที่ระบุในแบบหรือเทียบเท่าโดยได้รับการอนุมัติก่อนใช้งาน
6. งานก่อสร้างบางอย่างที่ในแบบและรายการก่อสร้างมิได้แสดงไว้ หรือแสดงไว้ไม่ชัดเจน ให้เป็นหน้าที่วิศวกรหรือสถาปนิก ผู้ควบคุมวินิจฉัยให้เป็นไปตามมาตรฐานทางวิชาชีพซึ่งเป็นที่ยอมรับกันทั่วไป โดยผู้รับจ้างจะต้องถือปฏิบัติตามโดยไม่ถือว่าเป็นการขัดต่อสัญญาแต่อย่างใด

กรมทรัพยากรน้ำ

โครงการอนุรักษ์พื้นฟู คลองบางเท่าแม่ พร้อมระบบกระจายน้ำ
ตำบลเขาต่อ อำเภอปลายพระยา จังหวัดกระบี่
หมวด " ค " งานปรับปรุงคลองบางเท่าแม่
แบบขยายโครงสร้าง ม้านั่ง รูปแบบที่ 2

ผู้รับจ้าง : มหาวิทยาลัยเกษตรศาสตร์ วิทยาเขตเฉลิมพระเกียรติ จังหวัดสกลนคร

สำรวจ	(นายเกศณ เกตุวดี)			
ออกแบบ	(ผศ.ดร.วิทวัส กรีพละ สย.9270)			
เขียนแบบ	(นายศักดินนท์ ทิวาวงษ์)			
ตรวจแบบ	(รศ.ดร.ยอแกียรติ แดงภูมิ สย.7309)			
แบบเลขที่	สพน. 006/65	แบบแผ่นที่	ก3-018/035	628

ชัย สิมมา
(ผศ.ดร.ชัย สมุรณ์)
ผู้อำนวยการโครงการ

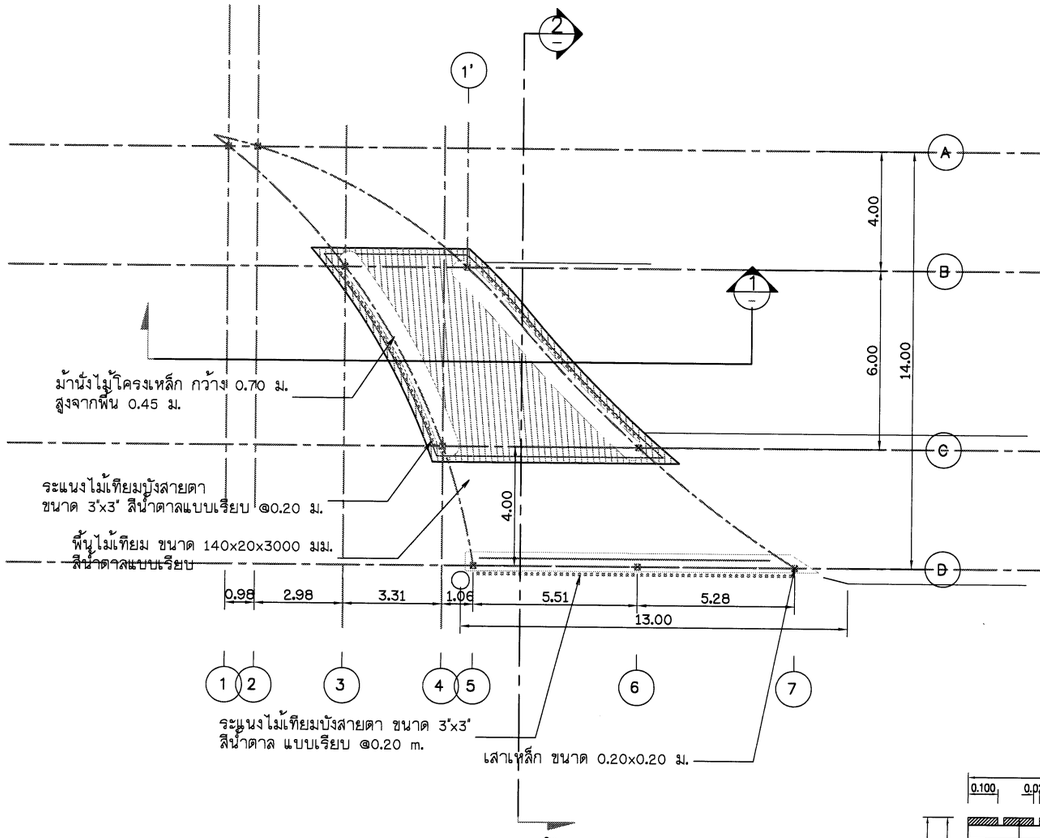

แปลนพื้น

มาตราส่วน 1:100

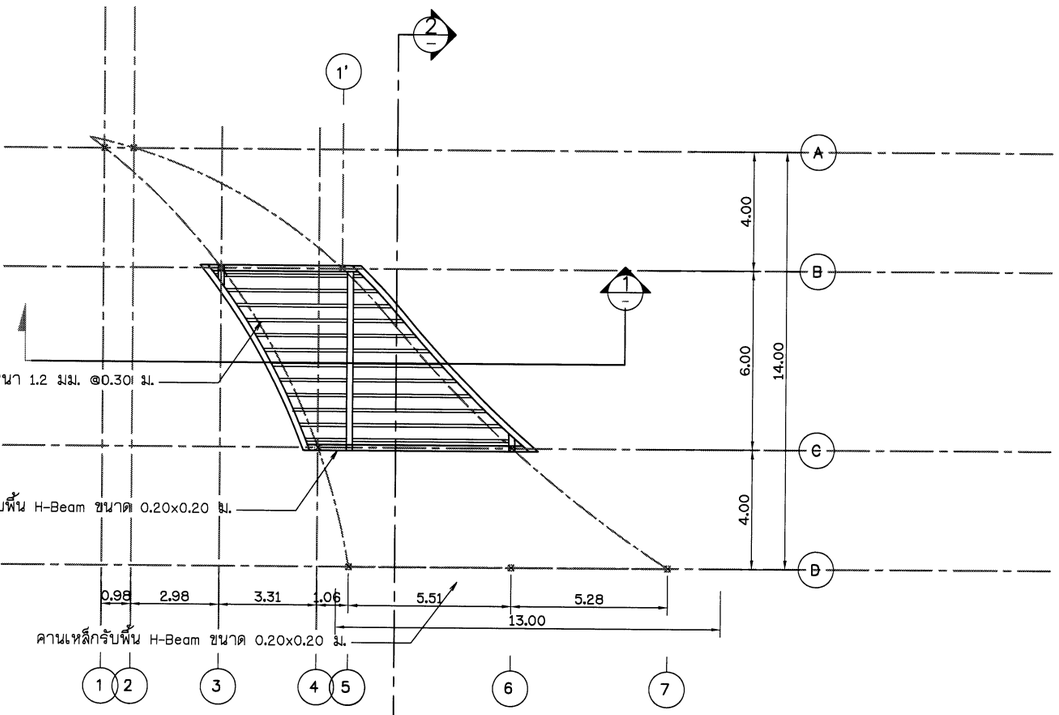

แปลนโครงสร้างพื้น

มาตราส่วน 1:100

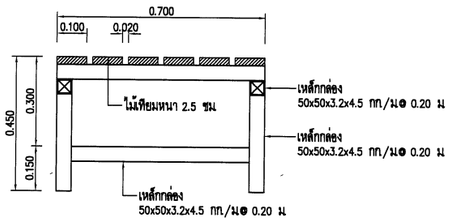

รูปตัดแสดงรายละเอียดม้านั่ง

มาตราส่วน 1:10

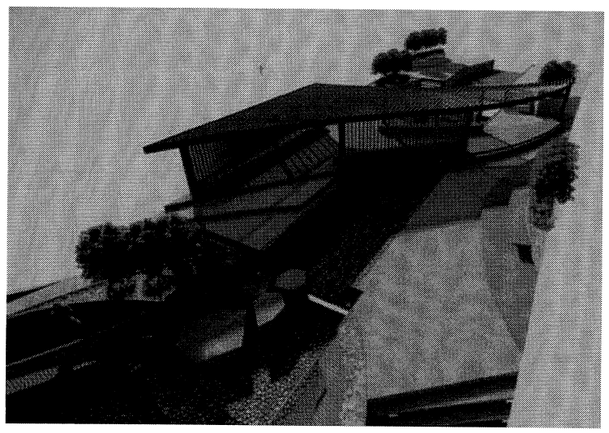

หมายเหตุ

1. ระดับ (ร.ท.ก.) และมิติต่าง ๆ กำหนดเป็นเมตร ระยะทางเป็นกิโลเมตร นอกจากแสดงไว้เป็นอย่างอื่น
2. สัญลักษณ์ คำย่อ ดูแบบแผ่นที่ ก3-001/005
3. ลักษณะโครงการ และตารางสรุปอาคารชลศาสตร์ในโครงการ ดูแบบแผ่นที่ ก3-002/005 - ก3-004/005
4. ข้อกำหนดเกี่ยวกับแบบแปลนและมาตรฐานการป้องกันฯ ดูแบบแผ่นที่ ก3-005/005
5. วัสดุทุกชนิดที่ระบุในรายการประกอบแบบนี้ให้ใช้วัสดุมาตรฐานที่กระทรวงอุตสาหกรรมรับรอง (มอก) รายการใดที่ไม่มีมาตรฐาน (มอก) รับรองให้ใช้วัสดุที่ระบุในแบบหรือเทียบเท่าโดยได้รับการอนุมัติก่อนใช้งาน
6. งานก่อสร้างบางอย่างที่ในแบบและรายการก่อสร้างมิได้แสดงไว้ หรือแสดงไว้ไม่ชัดเจน ให้เป็นหน้าที่วิศวกรหรือสถาปนิก ผู้คุมวินิจฉัยให้เป็นไปตามมาตรฐานทางวิชาชีพซึ่งเป็นที่ยอมรับกันทั่วไป โดยผู้รับจ้างจะต้องถือปฏิบัติตามโดยไม่ถือว่าเป็นการขัดต่อสัญญาแต่อย่างใด

มาตราส่วน 1:100

0 2.00 4.00 6.00 8.00 10.00 ม.

กรมทรัพยากรน้ำ

โครงการอนุรักษ์พื้นฟู คลองบางเท่าแม่ พร้อมระบบกระจายน้ำ
ตำบลเขาต่อ อำเภอปลายพระยา จังหวัดกระบี่
หมวด " ค " งานปรับปรุงคลองบางเท่าแม่
สะพานคนข้าม รูปแบบที่ 1 แปลนพื้นและแปลนโครงสร้างพื้น

ผู้รับจ้าง : มหาวิทยาลัยเกษตรศาสตร์ วิทยาเขตเฉลิมพระเกียรติ จังหวัดสกลนคร				
สำรวจ	(นายภคิพล เกตุสิริ)			
ออกแบบ	(ผศ.ดร.วิพัฒน์ กรีพละ สย.12870)			
เขียนแบบ	(นายภัทรนาท ทิวาวงษ์)			
ตรวจแบบ	(รศ.ดร.ยอแสงศักดิ์ มณฑุสิริ สย.7309)			
แบบมาตรที่	สทน. 006/65	แบบแผ่นที่	RS-018/035	628

(ผศ.ดร.ชลธิชา อุรุระปุล)
ผู้อำนวยการโครงการ

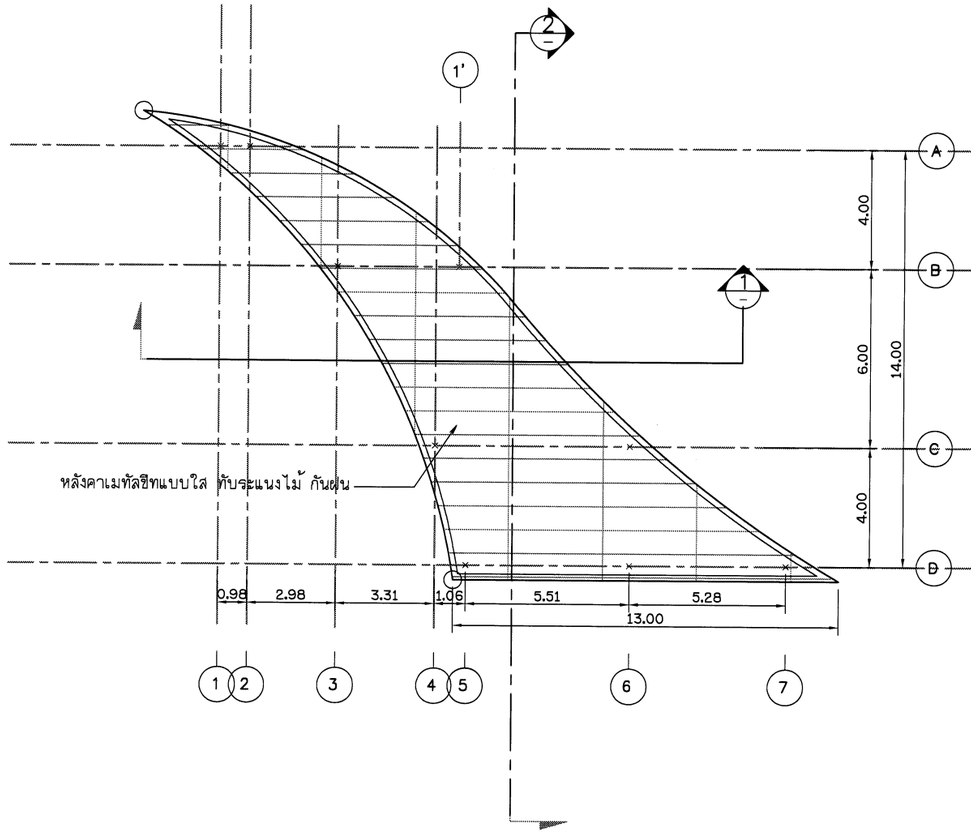

แปลนหลังคา

มาตราส่วน 1:100

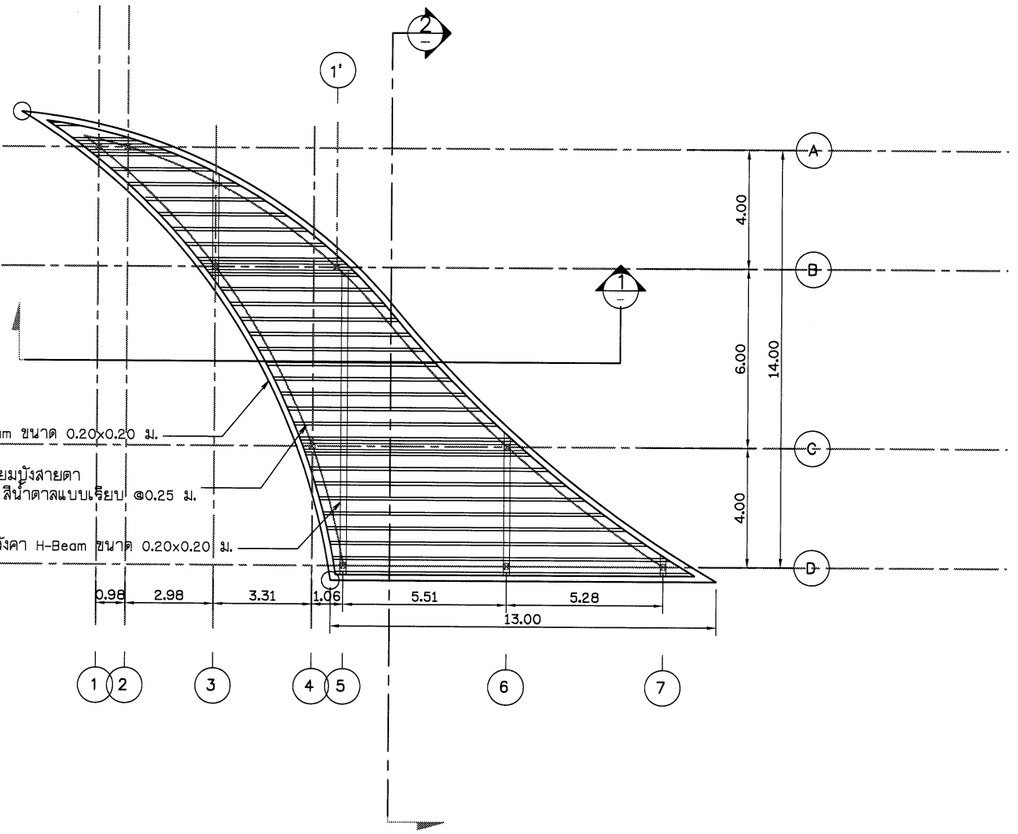

แปลนโครงสร้างหลังคา

มาตราส่วน 1:100

หมายเหตุ

1. ระดับ (ร.ท.ก.) และมิติต่าง ๆ กำหนดเป็นเมตร ระยะทางเป็นกิโลเมตร นอกจากแสดงไว้เป็นอย่างอื่น
2. สัญลักษณ์ คำย่อ ดูแบบแผ่นที่ ก3-001/005
3. ลักษณะโครงการ และตารางสรุปอาคารชลศาสตร์ในโครงการ ดูแบบแผ่นที่ ก3-002/005 - ก3-004/005
4. ข้อกำหนดเกี่ยวกับแบบแปลนและมาตรฐานการป้องกันฯ ดูแบบแผ่นที่ ก3-005/005
5. วัสดุทุกชนิดที่ระบุในรายการประกอบแบบนี้ให้ใช้วัสดุมาตรฐานที่กระทรวงอุตสาหกรรมรับรอง (มอก) รายการใดที่ไม่มีมาตรฐาน (มอก) รับรองให้ใช้วัสดุที่ระบุในแบบหรือเทียบเท่าโดยได้รับการอนุมัติก่อนใช้งาน
6. งานก่อสร้างบางอย่างที่ในแบบและรายการก่อสร้างมิได้แสดงไว้ หรือแสดงไว้ไม่ชัดเจน ให้เป็นหน้าที่วิศวกรหรือสถาปนิก ผู้ควบคุมวินิจฉัยให้เป็นไปตามมาตรฐานทางวิชาชีพซึ่งเป็นที่ยอมรับกันทั่วไป โดยผู้รับจ้างจะต้องถือปฏิบัติตามโดยไม่ถือว่าเป็นการขัดต่อสัญญาแต่อย่างใด

มาตราส่วน 1:100

0 2.00 4.00 6.00 8.00 10.00 ม.

กรมทรัพยากรน้ำ

โครงการอนุรักษ์พื้นฟู คลองบางเท่าแม่ พร้อมระบบกระจายน้ำ
ตำบลเขาต่อ อำเภอปลายพระยา จังหวัดกระบี่
หมวด " ค " งานปรับปรุงคลองบางเท่าแม่
สะพานลอยข้าม รูปแบบที่ 1 แปลนหลังคาและแปลนโครงสร้างหลังคา

ผู้รับจ้าง : มหาวิทยาลัยเกษตรศาสตร์ วิทยาเขตเฉลิมพระเกียรติ จังหวัดสกลนคร				
สำรวจ	(นายกสิตณ์ เกตุวดี)			
ออกแบบ	(ผศ.ดร.วิรัญวงศ์ ศรีหาละ สย.9270)			
เขียนแบบ	(นายศิลป์นที ทิวาวงษ์)	ปิ.ปริญญ์, ลิขสิทธิ์		
ตรวจแบบ	(รศ.ดร.ยอแสเกียรติ พองทูลี สย.7309)		ปิ. ปริญญ์ (ผศ.ปริญญ์ พลูระโล) ผู้อำนวยการโครงการ	
แบบเลขที่	สทน. 005/65	แบบแผ่นที่	ส5-020/035	628

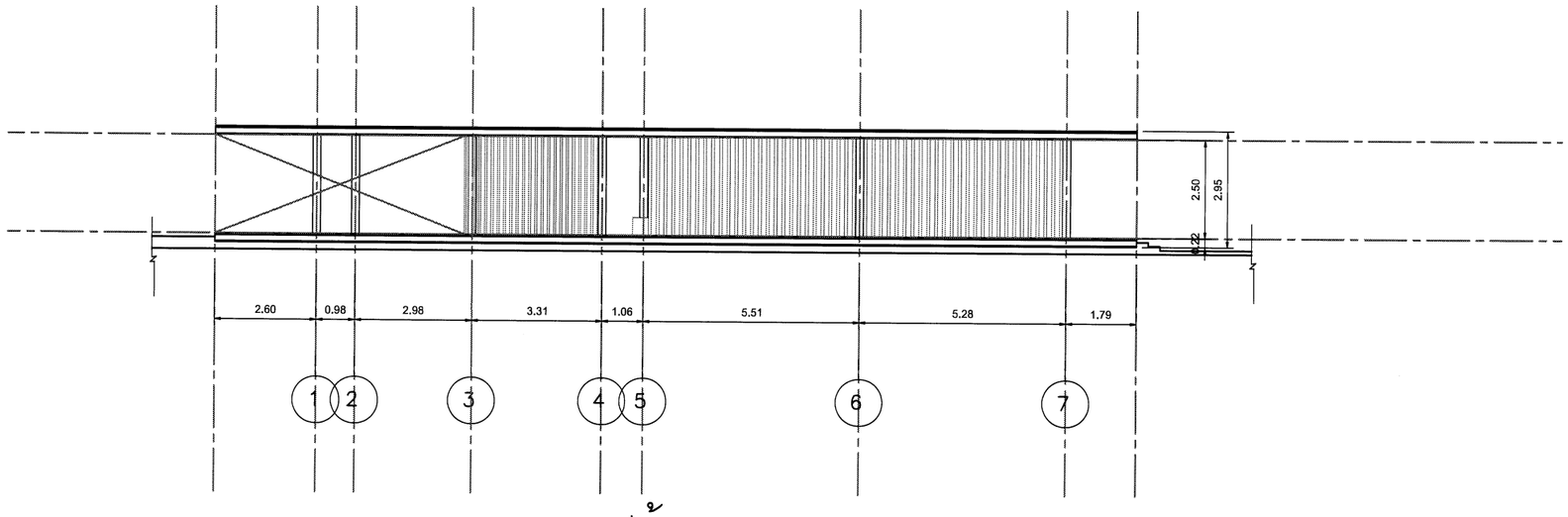

รูปด้าน 1

มาตราส่วน 1:75

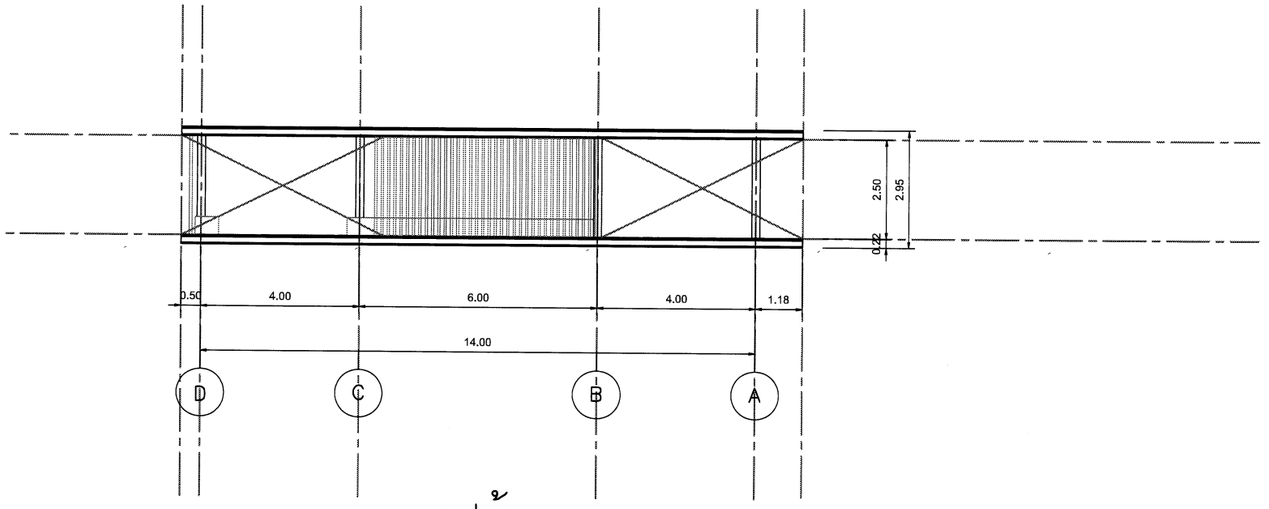

รูปด้าน 2

มาตราส่วน 1:75

มาตราส่วน 1:75

0 1.50 3.00 4.50 6.00 7.50 ม.

หมายเหตุ

1. ระดับ (ร.ท.ก.) และมิติต่าง ๆ กำหนดเป็นเมตร ระยะทางเป็นกิโลเมตร นอกจากแสดงไว้เป็นอย่างอื่น
2. สัญลักษณ์ ศัพย่อ ดูแบบแผ่นที่ ก3-001/005
3. ลักษณะโครงการ และตารางสรุปอาคารชลศาสตร์ในโครงการ ดูแบบแผ่นที่ ก3-002/005 - ก3-004/005
4. ข้อกำหนดเกี่ยวกับแบบแปลนและมาตรฐานการป้องกันฯ ดูแบบแผ่นที่ ก3-005/005
5. วัสดุทุกชนิดที่ระบุในรายการประกอบแบบนี้ให้ใช้วัสดุมาตรฐานที่กระทรวงอุตสาหกรรมรับรอง (มอก.) รายการใดที่ไม่มีมาตรฐาน (มอก.) รับรองให้ใช้วัสดุที่ระบุในแบบหรือเทียบเท่าโดยได้รับการอนุมัติก่อนใช้งาน
6. งานก่อสร้างบางอย่างที่ในแบบและรายการก่อสร้างมิได้แสดงไว้ หรือแสดงไว้ไม่ชัดเจน ให้เป็นหน้าที่วิศวกรหรือสถาปนิก ผู้ควบคุมวินิจฉัยให้เป็นไปตามมาตรฐานทางวิชาชีพซึ่งเป็นที่ยอมรับกันทั่วไป โดยผู้รับจ้างจะต้องถือปฏิบัติตามโดยไม่ถือว่าเป็นการขัดต่อสัญญาแต่อย่างใด

กรมทรัพยากรน้ำ

โครงการอนุรักษ์ฟื้นฟู คลองบางเท่าแม่ พร้อมระบบกระจายน้ำ
ตำบลเชาด่อ อำเภอปลายพระยา จังหวัดกระบี่
หมวด " ค " งานปรับปรุงคลองบางเท่าแม่
สะพานคนข้าม รูปแบบที่ 1 รูปด้าน 1 และ 2

ผู้รับจ้าง : มหาวิทยาลัยเกษตรศาสตร์ วิทยาเขตเฉลิมพระเกียรติ จังหวัดสกลนคร				
สำรวจ	(นายทศพล บตรุสิ)			
ออกแบบ	(ผศ.ดร.วิษณ์วงศ์ กรีพละ สย.3270)			
เทียบแบบ	(นายพีรพันธุ์ ทิวาวงษ์)			
ตรวจแบบ	(รศ.ดร.ยงยุทธ ผลงาม สย.7309)			
แบบมาตรฐาน	สทน. 006/65	แบบแผ่นที่	ก5-021/035	628

(นายทศพล บตรุสิ)
ผู้อำนวยการโครงการ

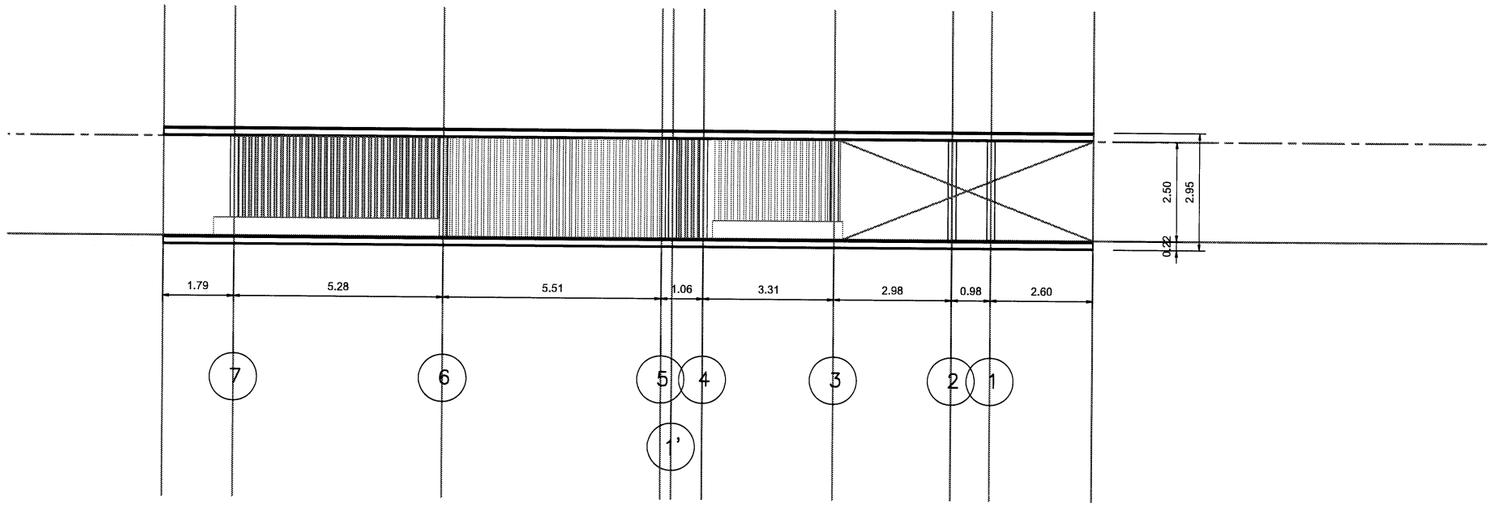

รูปด้าน 3

มาตราส่วน 1:75

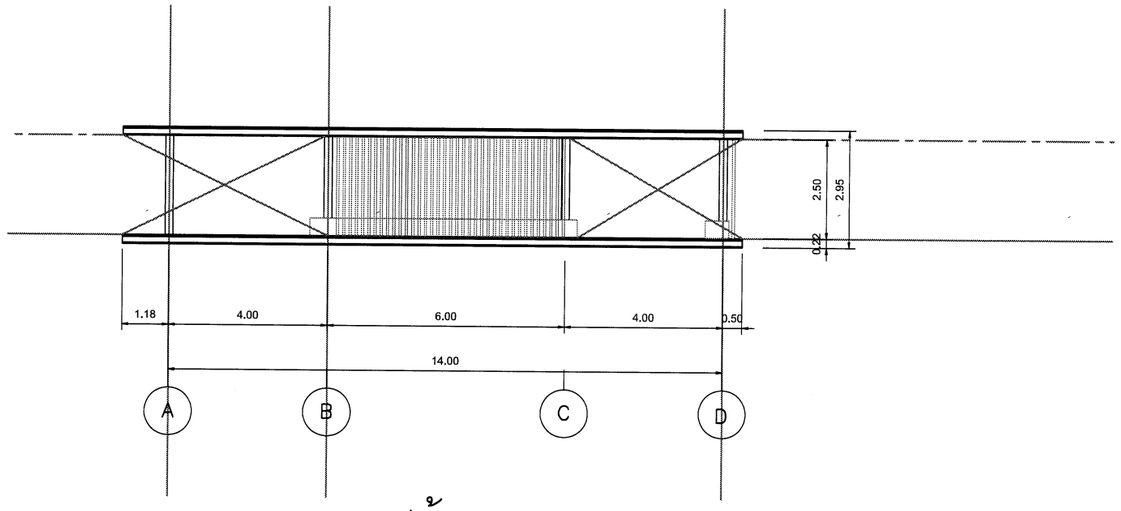

รูปด้าน 4

มาตราส่วน 1:75

มาตราส่วน 1:75
0 1.50 3.00 4.50 6.00 7.50 ม.

หมายเหตุ

1. ระดับ (ร.ท.ก.) และมิติต่าง ๆ กำหนดเป็นเมตร ระยะทางเป็นกิโลเมตร นอกจากแสดงไว้เป็นอย่างอื่น
2. สัญลักษณ์ คำย่อ ดูแบบแผ่นที่ ก3-001/005
3. ลักษณะโครงการ และตารางสรุปอาคารชลศาสตร์ในโครงการ ดูแบบแผ่นที่ ก3-002/005 - ก3-004/005
4. ข้อกำหนดเกี่ยวกับแบบแปลนและมาตรฐานการป้องกันฯ ดูแบบแผ่นที่ ก3-005/005
5. วัสดุทุกชนิดที่ระบุในรายการประกอบแบบนี้ให้ใช้วัสดุมาตรฐานที่กระทรวงอุตสาหกรรมรับรอง (มอก.) รายการใดที่ไม่มีมาตรฐาน (มอก.) รับรองให้ใช้วัสดุที่ระบุในแบบหรือเทียบเท่าโดยได้รับการอนุมัติก่อนใช้งาน
6. งานก่อสร้างบางอย่างที่ในแบบและรายการก่อสร้างมิได้แสดงไว้ หรือแสดงไว้ไม่ชัดเจน ให้เป็นหน้าที่วิศวกรหรือสถาปนิก ผู้คุมวินิจฉัยให้เป็นไปตามมาตรฐานทางวิชาชีพซึ่งเป็นที่ยอมรับกันทั่วไป โดยผู้รับจ้างจะต้องถือปฏิบัติตามโดยไม่ถือว่าเป็นการขัดต่อสัญญาแต่อย่างใด

กรมทรัพยากรน้ำ

โครงการอนุรักษ์ฟื้นฟู คลองบางเท่าแม่ พร้อมระบบกระจายน้ำ
ตำบลเขาต่อ อำเภอปลายพระยา จังหวัดกระบี่
หมวด " ค " งานปรับปรุงคลองบางเท่าแม่
สะพานคนข้าม รูปแบบที่ 1 รูปด้าน 3 และ 4

ผู้รับจ้าง : มหาวิทยาลัยเกษตรศาสตร์ วิทยาเขตเฉลิมพระเกียรติ จังหวัดสกลนคร

สำรวจ	(นายทศพล เกตุสี)	
ออกแบบ	(ผศ.ดร.วินัวลัย กริ่งละ สน.8270)	
เขียนแบบ	(นายอดิศักดิ์ ทิวาวงษ์)	(ผศ.ทศพล อุตระบุล) ผู้อำนวยการโครงการ
ตรวจแบบ	(รศ.ดร.ยงยุทธ มธุรสสี สน.1309)	
แบบแสดงที่	สทน. 006/65	แบบแผ่นที่ ก3-022/035 628

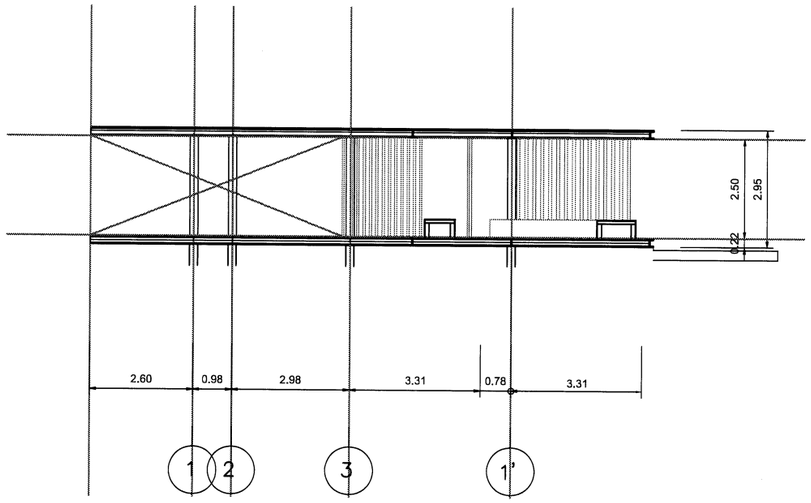

รูปตัด 1

มาตราส่วน 1:75

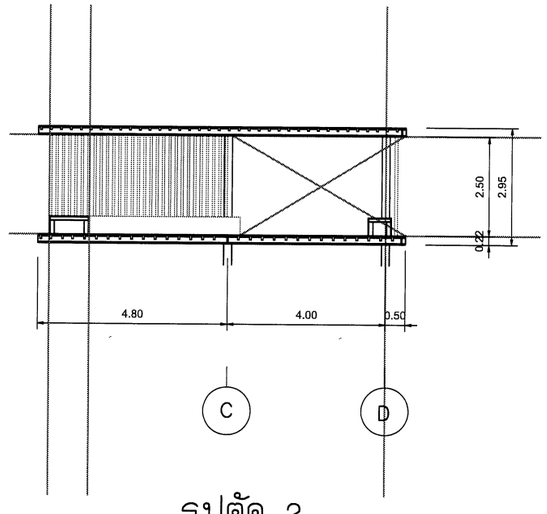

รูปตัด 2

มาตราส่วน 1:75

หมายเหตุ

1. ระดับ (ร.ท.ก.) และมิติต่าง ๆ กำหนดเป็นเมตร ระยะทางเป็นกิโลเมตร นอกจากแสดงไว้เป็นอย่างอื่น
2. สัญลักษณ์ คำย่อ ดูแบบแผ่นที่ ก3-001/005
3. ลักษณะโครงการ และตารางสรุปอาคารชลศาสตร์ในโครงการ ดูแบบแผ่นที่ ก3-002/005 - ก3-004/005
4. ข้อกำหนดเกี่ยวกับแบบแปลนและมาตรฐานการป้องกันฯ ดูแบบแผ่นที่ ก3-005/005
5. วัสดุทุกชนิดที่ระบุในรายการประกอบแบบนี้ให้ใช้วัสดุมาตรฐานที่กระทรวงอุตสาหกรรมรับรอง (มอก.) รายการใดที่ไม่มีมาตรฐาน (มอก.) รับรองให้ใช้วัสดุที่ระบุในแบบหรือเทียบเท่าโดยได้รับการอนุมัติก่อนใช้งาน
6. งานก่อสร้างบางอย่างที่ในแบบและรายการก่อสร้างมิได้แสดงไว้ หรือแสดงไว้ไม่ชัดเจน ให้เป็นหน้าที่วิศวกรหรือสถาปนิก ผู้ควบวินิจฉัยให้เป็นไปตามมาตรฐานทางวิชาชีพซึ่งเป็นที่ยอมรับกันทั่วไป โดยผู้รับจ้างจะต้องถือปฏิบัติตามโดยไม่ถือว่าเป็นการขัดต่อสัญญาแต่อย่างใด

มาตราส่วน 1:75

0 1.50 3.00 4.50 6.00 7.50 ม.

กรมทรัพยากรน้ำ

โครงการอนุรักษ์พื้นชุ่ คลองบางเท่าแม่ พร้อมระบบกระจายน้ำ
ตำบลเขาต่อ อำเภอปลายพระยา จังหวัดกระบี่
หมวด " ค " งานปรับปรุงคลองบางเท่าแม่

สะพานคนข้าม รูปแบบที่ 1 รูปตัด 1 และ 2

ผู้รับจ้าง : มหาวิทยาลัยเกษตรศาสตร์ วิทยาเขตเฉลิมพระเกียรติ จังหวัดสกลนคร

สำรวจ	(นายเทพรส บุตรบุลี)			
ออกแบบ	(นคร.วิรบัวงค์ กรีพละ สม.9270)			
เขียนแบบ	(นายศิลินนท์ ทิวาวงษ์)			
ตรวจแบบ	(วศ.บ.(เกษตรศาสตร์) สม.7309)			
แบบเลขที่	สทน. 006/65	แบบแผ่นที่	ก3-003/005	628

(นายเทพรส บุตรบุลี)
ผู้อำนวยการโครงการ

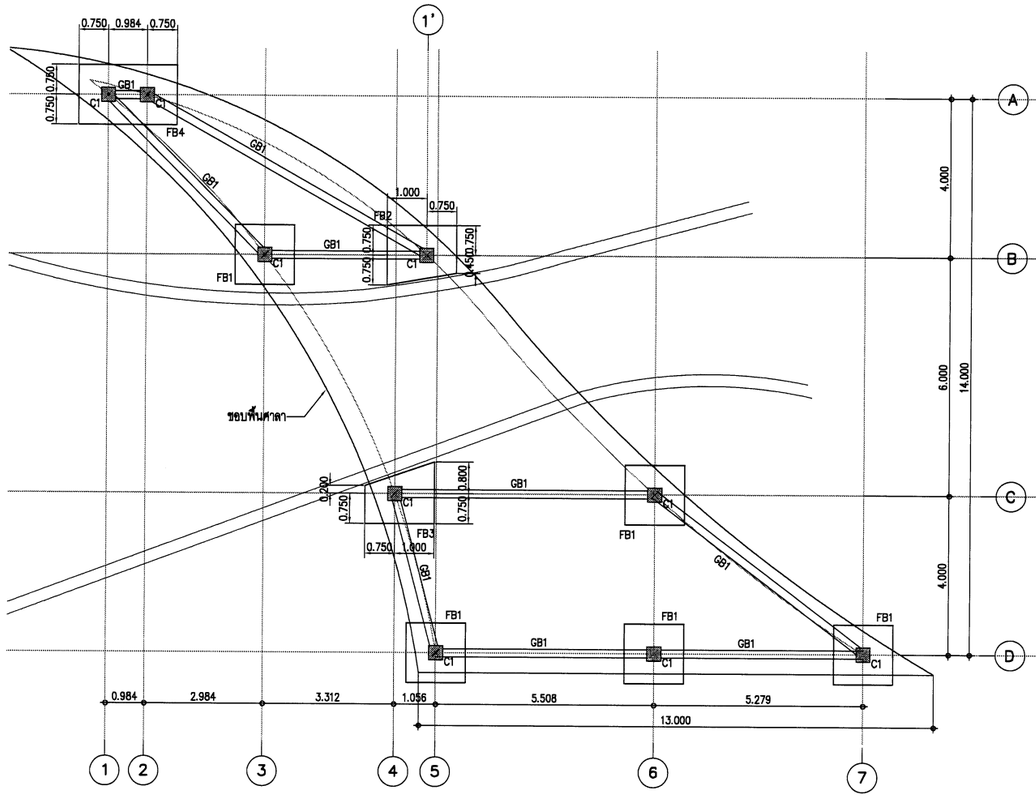

PLAN FOOTING
SCALE 1:75

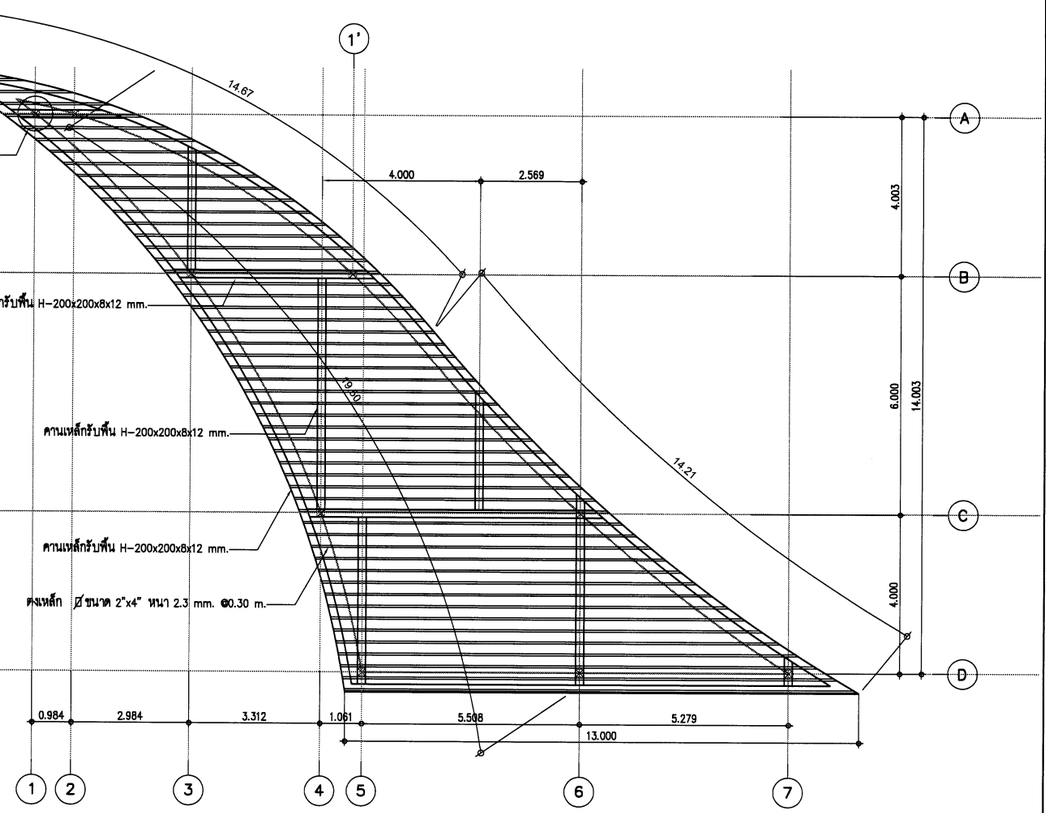

แปลนโครงสร้างพื้น
SCALE 1:75

หมายเหตุ

1. ระดับ (ร.ท.ก.) และมิติต่าง ๆ กำหนดเป็นเมตร ระยะทางเป็นกิโลเมตร นอกจากแสดงไว้เป็นอย่างอื่น
2. สัญลักษณ์ คำย่อ ดูแบบแผ่นที่ ก3-001/005
3. ลักษณะโครงการ และตารางสรุปอาคารชลศาสตร์ในโครงการ ดูแบบแผ่นที่ ก3-002/005 - ก3-004/005
4. ข้อกำหนดเกี่ยวกับแบบแปลนและมาตรฐานการป้องกันฯ ดูแบบแผ่นที่ ก3-005/005
5. วัสดุทุกชนิดที่ระบุในรายการประกอบแบบนี้ให้ใช้วัสดุมาตรฐานที่กระทรวงอุตสาหกรรมรับรอง (มอก.) รายการใดที่ไม่มีมาตรฐาน (มอก) รับรองให้ใช้วัสดุที่ระบุในแบบหรือเทียบเท่าโดยได้รับการอนุมัติก่อนใช้งาน
6. งานก่อสร้างบางอย่างที่ในแบบและรายการก่อสร้างมิได้แสดงไว้ หรือแสดงไว้ไม่ชัดเจน ให้เป็นหน้าที่วิศวกรหรือสถาปนิก ผู้ควบวินิจฉัยให้เป็นไปตามมาตรฐานทางวิชาชีพซึ่งเป็นที่ยอมรับกันทั่วไป โดยผู้รับจ้างจะต้องถือปฏิบัติตามโดยไม่ถือว่าเป็นการขัดต่อสัญญาแต่อย่างใด

กรมทรัพยากรน้ำ

โครงการอนุรักษ์พื้นฟู คลองบางเท่าแม่ พร้อมระบบกระจายน้ำ
ตำบลเขาต่อ อำเภอปลายพระยา จังหวัดกระบี่
หมวด " ค " งานปรับปรุงคลองบางเท่าแม่
สะพานคนข้าม รูปแบบที่ 1 แปลนพื้นและแปลนโครงสร้างพื้น

ผู้รับจ้าง : มหาวิทยาลัยเกษตรศาสตร์ วิทยาเขตเฉลิมพระเกียรติ จังหวัดสกลนคร				
สำรวจ	(นายกฤษฎ [illegible])			
ออกแบบ	(นส.ดร.วิษณ์วลี กาฬิพละ สย.9270)			
เขียนแบบ	(นายศักดินนท์ ทิวาวงษ์)	ช). [illegible] (นส.กฤษฎ [illegible]) ผู้จัดการโครงการ		
ตรวจแบบ	(รศ.ดร.กอบเกียรติ สองคูณี สย.7309)			
แบบมาตรฐาน	สทน. 006/65	แบบแผ่นที่	ก5-024/035	628

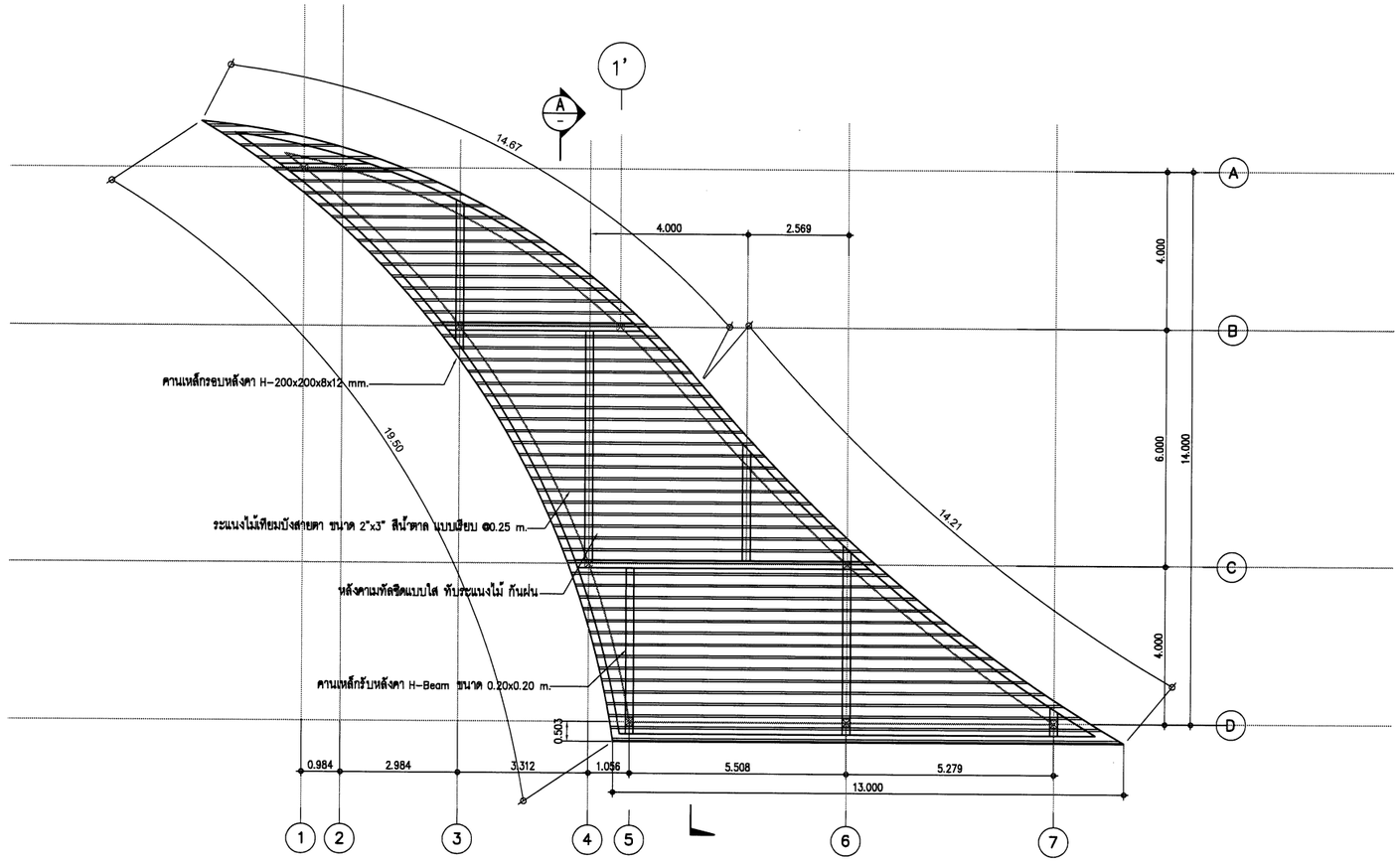

แปลนโครงสร้างหลังคา

SCALE 1:75

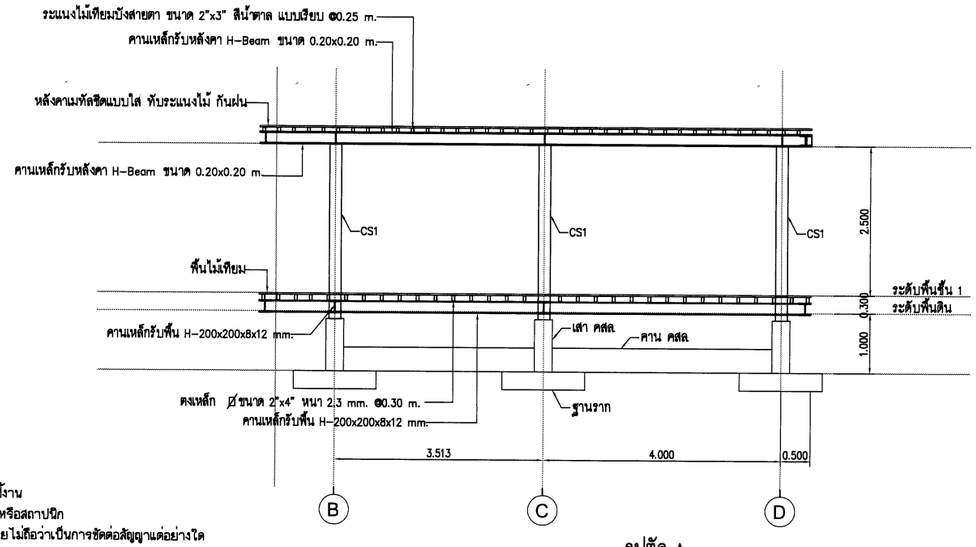

รูปตัด A

SCALE 1:50

หมายเหตุ

1. ระดับ (ร.ท.ก.) และมิติต่าง ๆ กำหนดเป็นเมตร ระยะทางเป็นกิโลเมตร นอกจากแสดงไว้เป็นอย่างอื่น
2. สัญลักษณ์ คำย่อ ดูแบบแผ่นที่ ก3-001/005
3. ลักษณะโครงการ และตารางสรุปอาคารชลศาสตร์ในโครงการ ดูแบบแผ่นที่ ก3-002/005 - ก3-004/005
4. ข้อกำหนดเกี่ยวกับแบบแปลนและมาตรฐานการป้องกันฯ ดูแบบแผ่นที่ ก3-005/005
5. วัสดุทุกชนิดที่ระบุในรายการประกอบแบบนี้ให้ใช้วัสดุมาตรฐานที่กระทรวงอุตสาหกรรมรับรอง (มอก) รายการใดที่ไม่มีมาตรฐาน (มอก) รับรองให้ใช้วัสดุที่ระบุในแบบหรือเทียบเท่าโดยได้รับการอนุมัติก่อนใช้งาน
6. งานก่อสร้างบางอย่างที่ในแบบและรายการก่อสร้างมิได้แสดงไว้ หรือแสดงไว้ไม่ชัดเจน ให้เป็นหน้าที่วิศวกรหรือสถาปนิกผู้คุมวินิจฉัยให้เป็นไปตามมาตรฐานทางวิชาชีพซึ่งเป็นที่ยอมรับกันทั่วไป โดยผู้รับจ้างจะต้องถือปฏิบัติตามโดยไม่ถือว่าเป็นการขัดต่อสัญญาแต่อย่างใด

กรมทรัพยากรน้ำ

โครงการอนุรักษ์พื้นฟู คลองบางเท่าแม่ พร้อมระบบกระจายน้ำ
ตำบลเขาต่อ อำเภอปลายพระยา จังหวัดกระบี่
หมวด " ค " งานปรับปรุงคลองบางเท่าแม่
สะพานคนข้าม รูปแบบที่ 1 แปลนโครงหลังคาและรูปตัด โครงสร้าง

ผู้รับจ้าง : มหาวิทยาลัยเกษตรศาสตร์ วิทยาเขตฉลิมพระเกียรติ จังหวัดสกลนคร				
สำรวจ	(นายกฤตย [illegible])			
ออกแบบ	(นคร.วิษณ์วงศ์ กรีพละ สย.9270)			
เขียนแบบ	(นายพิสิษฐ์ ทิวาวงษ์)			
ตรวจแบบ	(วศ.ดร.เอนกเกียรติ พงษ์ภูมิ สย.7309)			
แบบเลขที่	สพน. 006/65	แบบแผ่นที่	ค3-025/035	628

(ผศ.กฤตย [illegible])
ผู้อำนวยการโครงการ

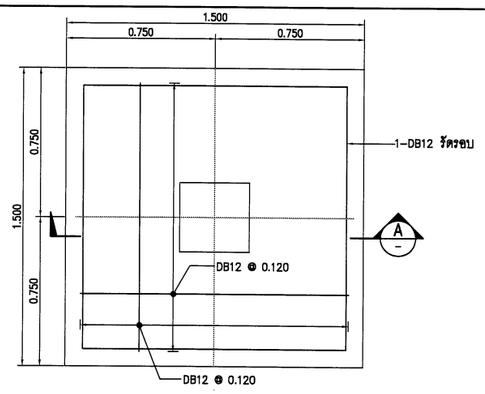

FOOTING FB1, PLAN

SCALE 1:15

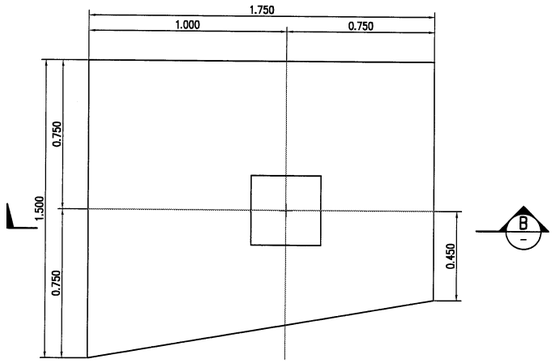

FOOTING FB2, PLAN

SCALE 1:15

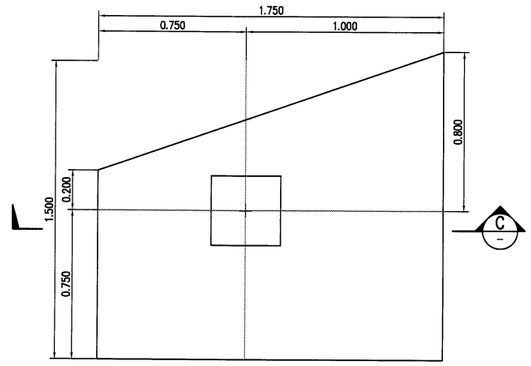

FOOTING FB3, PLAN

SCALE 1:15

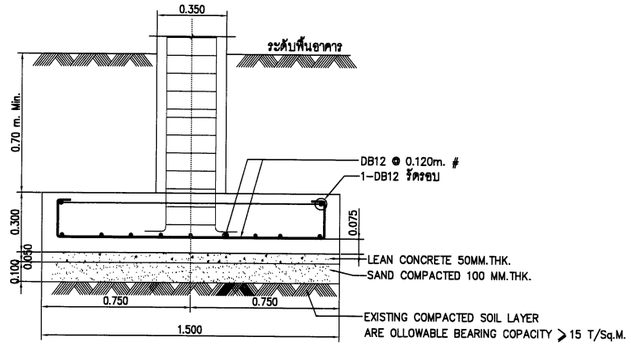

FOOTING FB1, SECTION A

SCALE 1:15

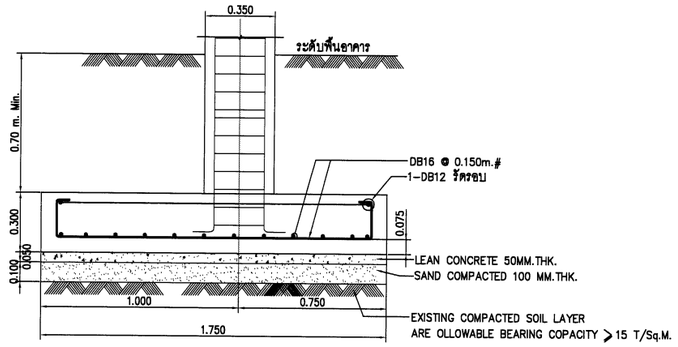

FOOTING FB2, SECTION B

SCALE 1:15

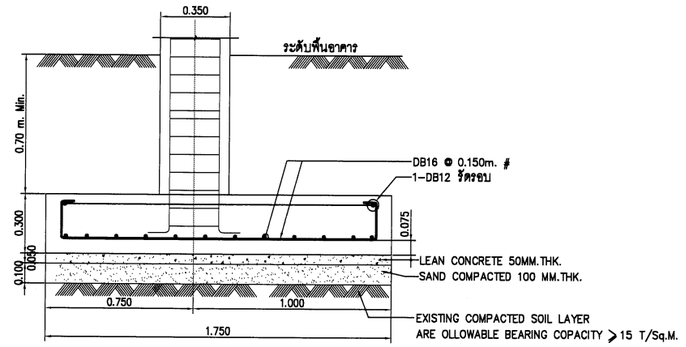

FOOTING FB3, SECTION C

SCALE 1:15

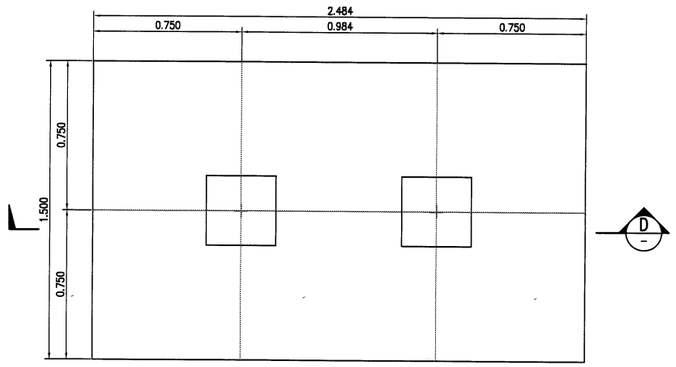

FOOTING FB4, PLAN

SCALE 1:15

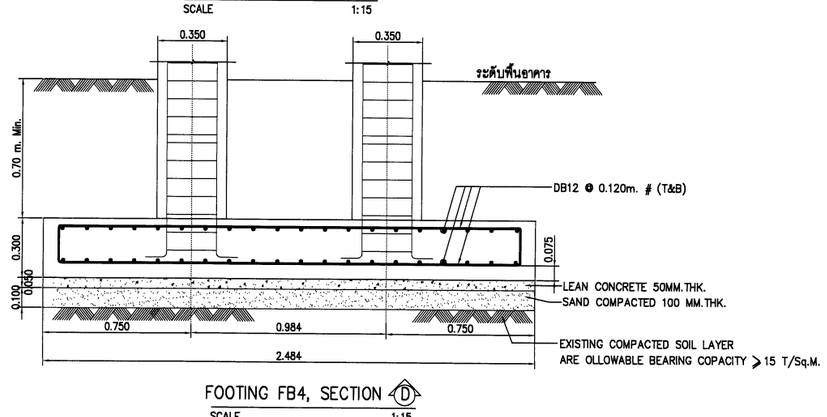

FOOTING FB4, SECTION D

SCALE 1:15

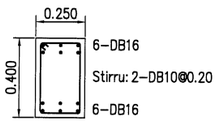

คาน GB1

SCALE 1:15

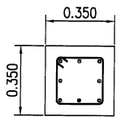

4–DB16mm. (Conner)
+4–DB12mm. (Middle)
Stirrup–DB10mm@0.20m.
Covering 4.0 cm.

เสา C1

SCALE 1:15

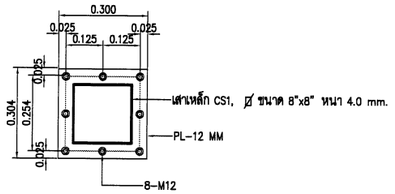

DETAIL PL1

SCALE 1:10

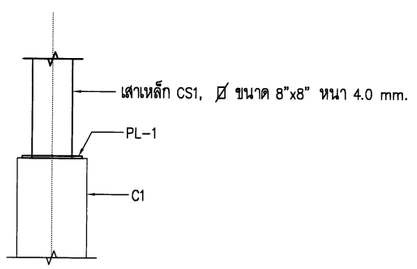

รูปด้านเสา CS1

SCALE 1:15

กรมทรัพยากรน้ำ

โครงการอนุรักษ์พื้นฟู คลองบางเท่าแม่ พร้อมระบบกระจายน้ำ
ตำบลเขาต่อ อำเภอปลายพระยา จังหวัดกระบี่
หมวด ' ค ' งานปรับปรุงคลองบางเท่าแม่
สะพานคนข้าม รูปแบบที่ 1 รายละเอียดงานโครงสร้าง

ผู้รับจ้าง : มหาวิทยาลัยเกษตรศาสตร์ วิทยาเขตเฉลิมพระเกียรติ จังหวัดสกลนคร				
สำรวจ	(นายกฤตพล เกตุมี)			
ออกแบบ	(ผศ.ดร.วิษณวัต กรีพละ สย.๐๒๗๐)			
เขียนแบบ	(นายพีรพัฒน์ ทิรวงษ์)			
ตรวจแบบ	(รศ.ดร.กอบเกียรติ แสงชูติ สย.7309)	(ผศ.กฤตพล เกตุมี) ผู้อำนวยการโครงการ		
แบบเลขที่	สทน. 006/65	แบบแผ่นที่	RS-026/035	xxx26

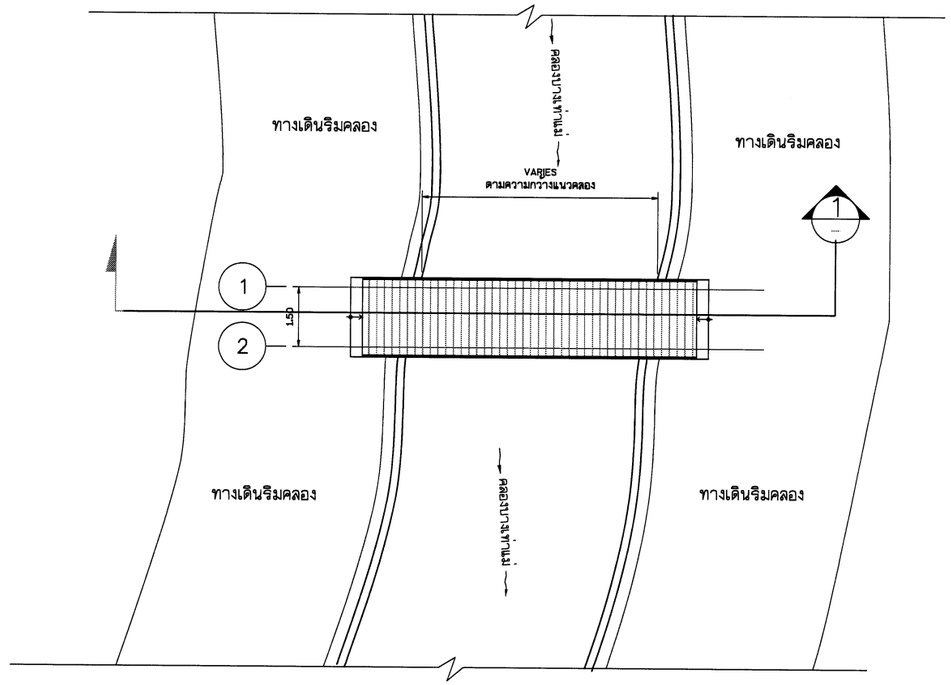

แปลน

มาตราส่วน 1:75

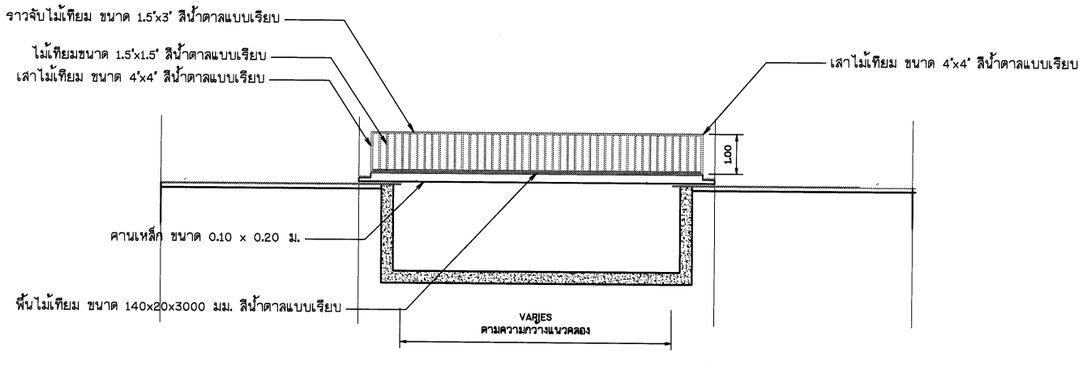

รูปตัด 1

มาตราส่วน 1:75

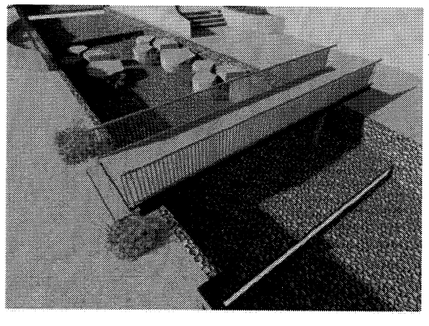

หมายเหตุ

1. ระดับ (ร.ท.ก.) และมิติต่าง ๆ กำหนดเป็นเมตร ระยะทางเป็นกิโลเมตร นอกจากแสดงไว้เป็นอย่างอื่น
2. สัญลักษณ์ คำย่อ ดูแบบแผ่นที่ ก3-001/005
3. ลักษณะโครงการ และตารางสรุปอาคารชลศาสตร์ในโครงการ ดูแบบแผ่นที่ ก3-002/005 - ก3-004/005
4. ข้อกำหนดเกี่ยวกับแบบแปลนและมาตรฐานการป้องกันฯ ดูแบบแผ่นที่ ก3-005/005
5. วัสดุทุกชนิดที่ระบุในรายการประกอบแบบนี้ให้ใช้วัสดุมาตรฐานที่กระทรวงอุตสาหกรรมรับรอง (มอก) รายการใดที่ไม่มีมาตรฐาน (มอก) รับรองให้ใช้วัสดุที่ระบุในแบบหรือเทียบเท่าโดยได้รับการอนุมัติก่อนใช้งาน
6. งานก่อสร้างบางอย่างที่ในแบบและรายการก่อสร้างมิได้แสดงไว้ หรือแสดงไว้ไม่ชัดเจน ให้เป็นหน้าที่วิศวกรหรือสถาปนิก ผู้ควบคุมวินิจฉัยให้เป็นไปตามมาตรฐานทางวิชาชีพซึ่งเป็นที่ยอมรับกันทั่วไป โดยผู้รับจ้างจะต้องถือปฏิบัติตามโดยไม่ถือว่าเป็นการขัดต่อสัญญาแต่อย่างใด

มาตราส่วน 1:75

0 1.50 3.00 4.50 6.00 7.50 ม.

กรมทรัพยากรน้ำ

โครงการอนุรักษ์ฟื้นฟู คลองบางเท่าแม่ พร้อมระบบกระจายน้ำ
ตำบลเขาต่อ อำเภอปลายพระยา จังหวัดกระบี่
หมวด " ค " งานปรับปรุงคลองบางเท่าแม่
สะพานคนข้าม รูปแบบที่ 2 แปลน และรูปตัด

ผู้รับจ้าง : มหาวิทยาลัยเกษตรศาสตร์ วิทยาเขตเฉลิมพระเกียรติ จังหวัดสกลนคร

สำรวจ	(นายศศิพล บัตรภูมิ)	(ศ.ดร.ชัยชนะ ภู่ระยะ) ผู้จัดการโครงการ		
ออกแบบ	(ผศ.ดร.วิษณุวงศ์ กรีทอง สน.9270)			
เขียนแบบ	(นายศิรินนท์ ทิวาวงษ์)			
ตรวจแบบ	(รศ.ดร.ยอดเกียรติ ผองทุสี สน.17309)			
แบบแผ่นที่	สทน. 008/65	แบบแผ่นที่	ก3-007/033	628

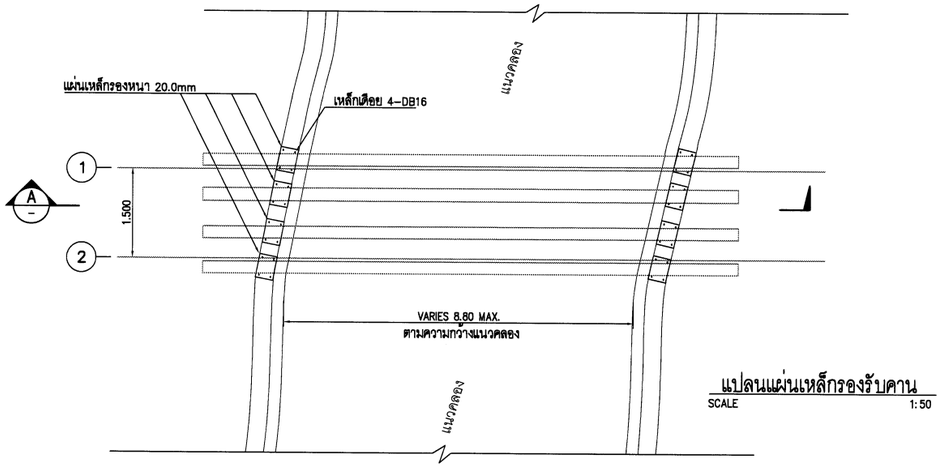

แปลนแผ่นเหล็กรองรับคาน
SCALE 1:50

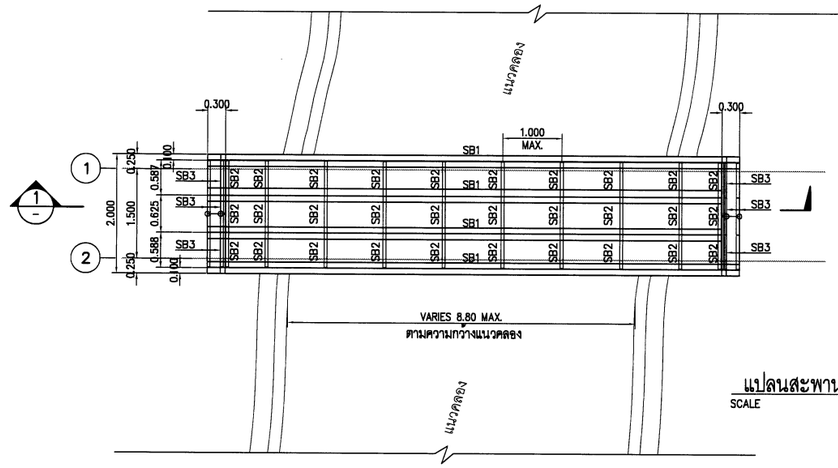

แปลนสะพานคนข้าม
SCALE 1:50

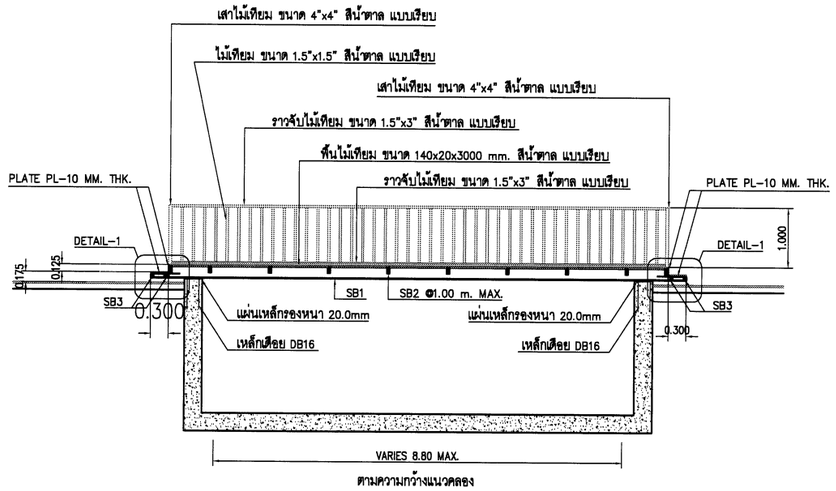

รูปตัด-1, สะพานคนข้าม
SCALE 1:50

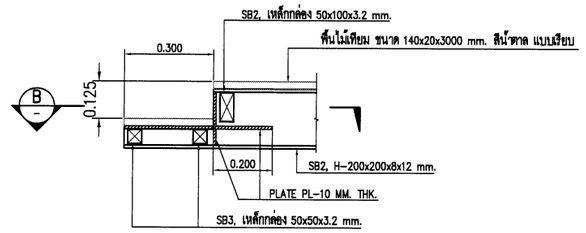

DETAIL-1
SCALE 1:10

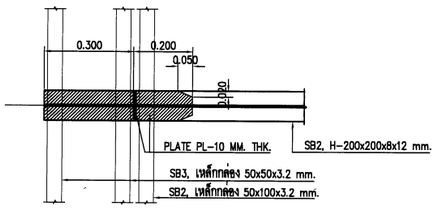

SECTOIN-B
SCALE 1:10

ตารางขนาดโครงสร้างสะพาน

SB1	H-200x200x8x12 mm. x 49.9 kg/m.
SB2	เหล็กกล่อง 100x50x3.2 mm. x 7.01 kg/m.
SB3	เหล็กกล่อง 50x50x3.2 mm. x 4.50 kg/m.

หมายเหตุ

1. ระดับ (ร.ท.ก.) และมิติต่าง ๆ กำหนดเป็นเมตร ระยะทางเป็นกิโลเมตร นอกจากแสดงไว้เป็นอย่างอื่น
2. สัญลักษณ์ คำย่อ ดูแบบแผ่นที่ ก3-001/005
3. ลักษณะโครงการ และตารางสรุปอาคารชลศาสตร์ในโครงการ ดูแบบแผ่นที่ ก3-002/005 - ก3-004/005
4. ข้อกำหนดเกี่ยวกับแบบแปลนและมาตรฐานการป้องกันฯ ดูแบบแผ่นที่ ก3-005/005
5. วัสดุทุกชนิดที่ระบุในรายการประกอบแบบนี้ให้ใช้วัสดุมาตรฐานที่กระทรวงอุตสาหกรรมรับรอง (มอก.) รายการใดที่ไม่มีมาตรฐาน (มอก.) รับรองให้ใช้วัสดุที่ระบุในแบบหรือเทียบเท่าโดยได้รับการอนุมัติก่อนใช้งาน
6. งานก่อสร้างบางอย่างที่ในแบบและรายการก่อสร้างมิได้แสดงไว้ หรือแสดงไว้ไม่ชัดเจน ให้เป็นหน้าที่วิศวกรหรือสถาปนิก ผู้ควบคุมวินิจฉัยให้เป็นไปตามมาตรฐานทางวิชาชีพซึ่งเป็นที่ยอมรับกันทั่วไป โดยผู้รับจ้างจะต้องถือปฏิบัติตามโดยไม่ถือว่าเป็นการขัดต่อสัญญาแต่อย่างใด

กรมทรัพยากรน้ำ

โครงการอนุรักษ์ฟื้นฟู คลองบางเท่าแม่ พร้อมระบบกระจายน้ำ
ตำบลเขาต่อ อำเภอปลายพระยา จังหวัดกระบี่
หมวด " ค " งานปรับปรุงคลองบางเท่าแม่
สะพานคนข้าม รูปแบบที่ 2 แปลน รูปตัด และรายละเอียดงานโครงสร้าง

ผู้รับจ้าง : มหาวิทยาลัยเกษตรศาสตร์ วิทยาเขตเฉลิมพระเกียรติ จังหวัดสกลนคร

สำรวจ	(นายศศพล เกษรุสิ)	
ออกแบบ	(ผศ.ดร.วิษณวงศ์ กรีทะยะ สย.9270)	
เรียบแบบ	(นายศศินันท์ ทิวารมย์)	
ตรวจแบบ	(รศ.ดร.ยงเกียรติ ผิวบุตรี สย.7309)	(ผศ.ศศพล เกษรุสิ) ผู้อำนวยโครงการ
แบบมาตรฐาน	สทน. 006/65	แบบแผ่นที่ ก3-028/035 628

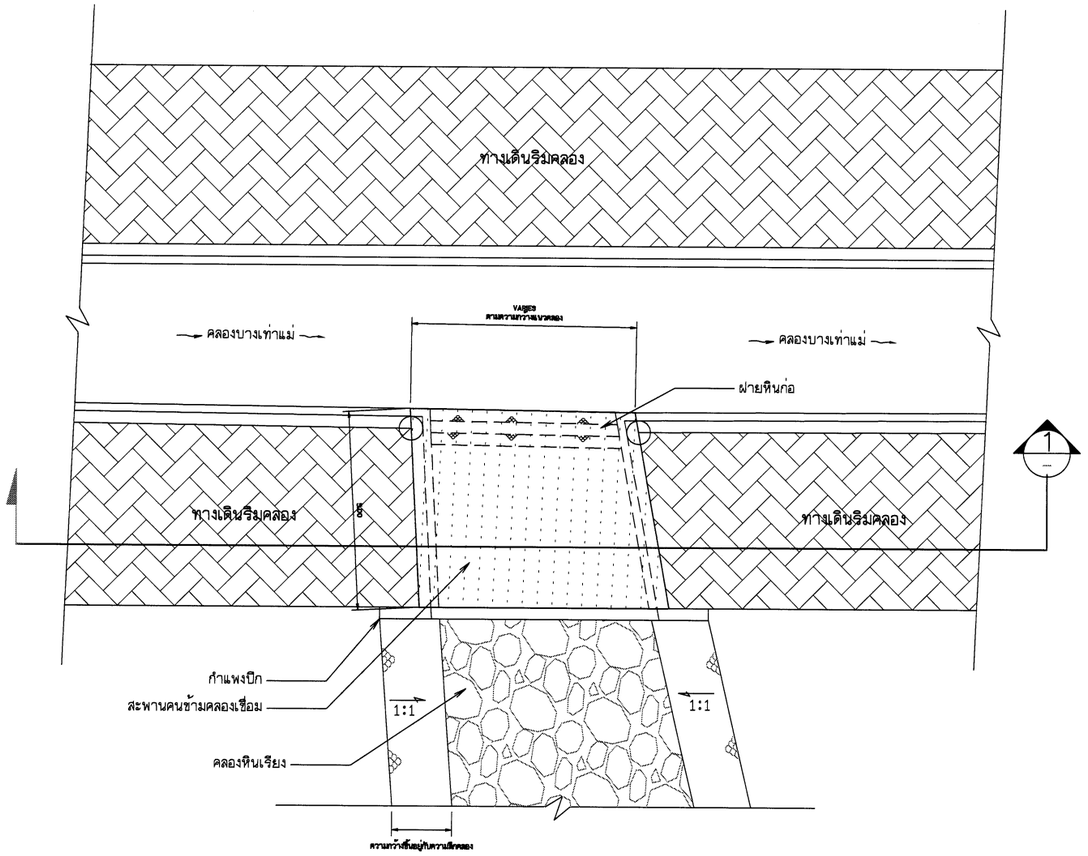

แปลน

มาตราส่วน 1:75

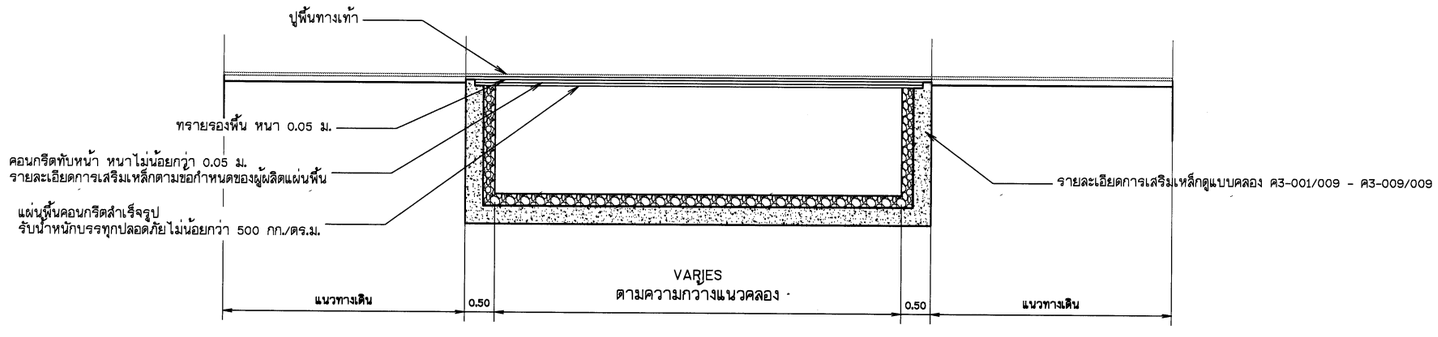

รูปตัด 1

มาตราส่วน 1:50

หมายเหตุ

1. ระดับ (ร.ท.ก.) และมิติต่าง ๆ กำหนดเป็นเมตร ระยะทางเป็นกิโลเมตร นอกจากแสดงไว้เป็นอย่างอื่น
2. สัญลักษณ์ คำย่อ ดูแบบแผ่นที่ ก3-001/005
3. ลักษณะโครงการ และตารางสรุปอาคารชลศาสตร์ในโครงการ ดูแบบแผ่นที่ ก3-002/005 - ก3-004/005
4. ข้อกำหนดเกี่ยวกับแบบแปลนและมาตรฐานการป้องกันฯ ดูแบบแผ่นที่ ก3-005/005
5. วัสดุทุกชนิดที่ระบุในรายการประกอบแบบนี้ให้ใช้วัสดุมาตรฐานที่กระทรวงอุตสาหกรรมรับรอง (มอก) รายการใดที่ไม่มีมาตรฐาน (มอก) รับรองให้ใช้วัสดุที่ระบุในแบบหรือเทียบเท่าโดยได้รับการอนุมัติก่อนใช้งาน
6. งานก่อสร้างบางอย่างที่ในแบบและรายการก่อสร้างมิได้แสดงไว้ หรือแสดงไว้ไม่ชัดเจน ให้เป็นหน้าที่วิศวกรหรือสถาปนิก ผู้ควบคุมวินิจฉัยให้เป็นไปตามมาตรฐานทางวิชาชีพซึ่งเป็นที่ยอมรับกันทั่วไป โดยผู้รับจ้างจะต้องถือปฏิบัติตามโดยไม่ถือว่าเป็นการขัดต่อสัญญาแต่อย่างใด

มาตราส่วน 1:50

0 1.00 2.00 3.00 4.00 5.00 ม.

มาตราส่วน 1:75

0 1.50 3.00 4.50 6.00 7.50 ม.

กรมทรัพยากรน้ำ

โครงการอนุรักษ์ฟื้นฟู คลองบางเท่าแม่ พร้อมระบบกระจายน้ำ
ตำบลเขาต่อ อำเภอปลายพระยา จังหวัดกระบี่
หมวด " ค " งานปรับปรุงคลองบางเท่าแม่
สะพานคนข้าม รูปแบบที่ 3 แปลน และรูปตัด

ผู้รับจ้าง : มหาวิทยาลัยเกษตรศาสตร์ วิทยาเขตเฉลิมพระเกียรติ จังหวัดสกลนคร			
สำรวจ	(นายทศพล บุญรุโฬ)	(นส.ทศพล บุญรุโฬ) ผู้จัดการโครงการ	
ออกแบบ	(ผศ.ดร.วิษ์วงศ์ กรีทอง สผ.8270)		
เขียนแบบ	(นายอดิศักดิ์ ทิวาวงษ์)		
ตรวจแบบ	(รศ.ดร.ภาณเกียรติ ต่อวงศ์ สผ.7309)		
แบบมาตรที่	สทน. 006/65	แบบแผ่นที่ ก3-003/033	628

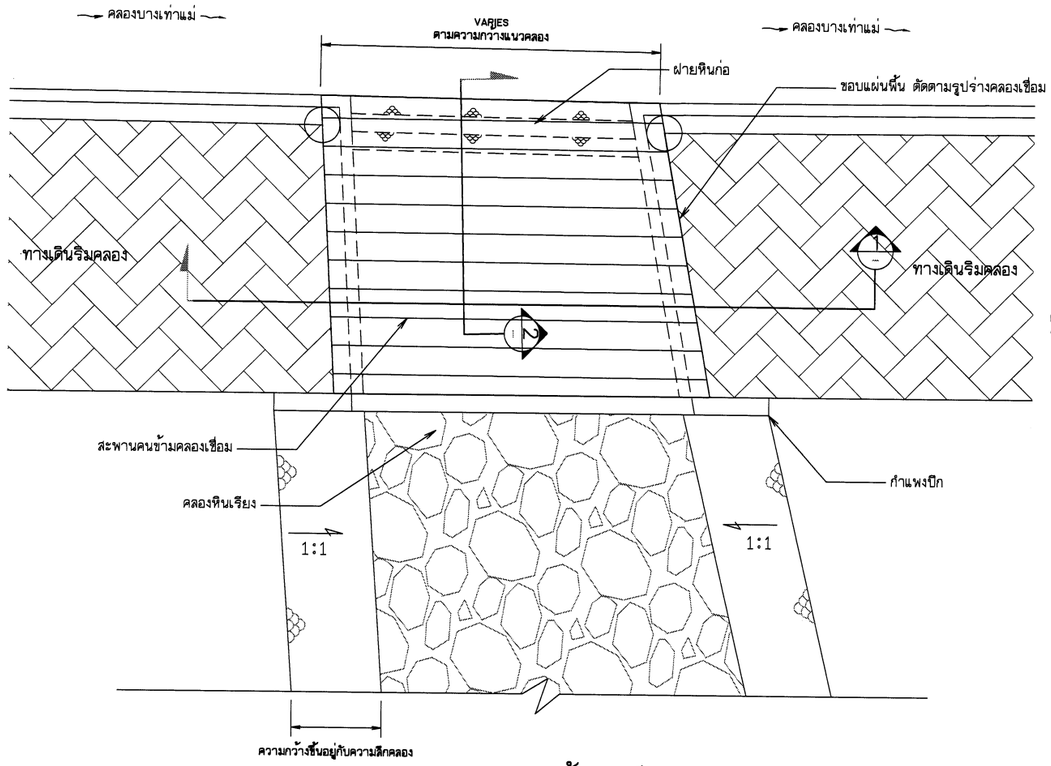

แปลนการวางพื้นสำเร็จรูป

มาตราส่วน 1:50

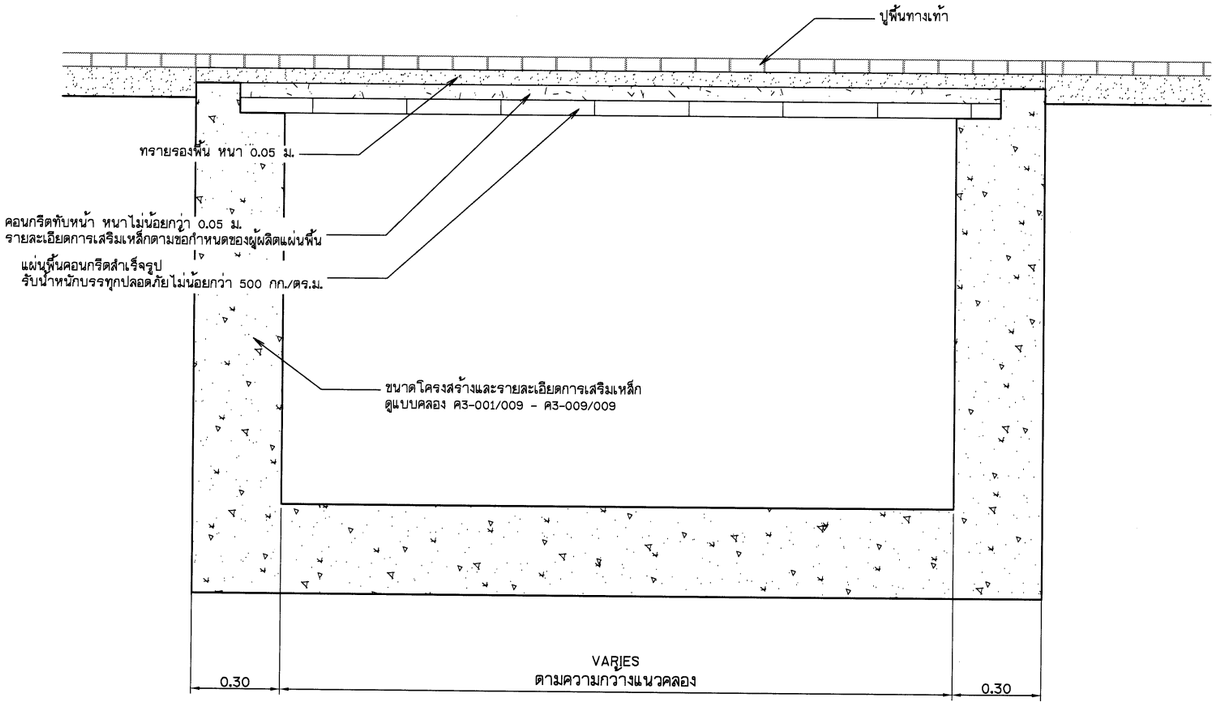

รูปตัด 1

มาตราส่วน 1:10

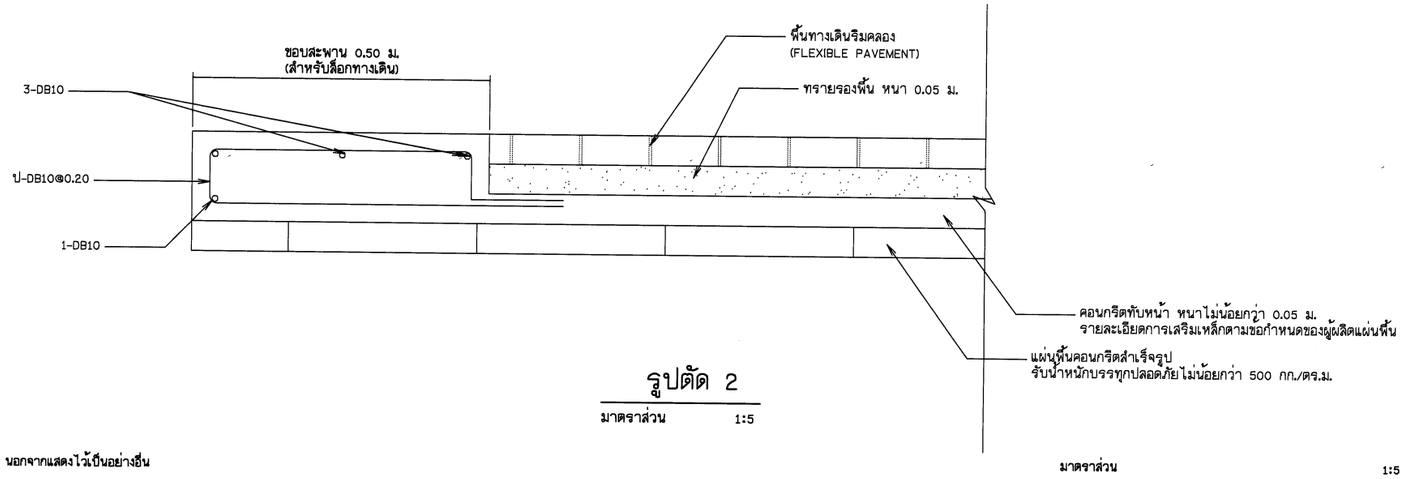

รูปตัด 2

มาตราส่วน 1:5

หมายเหตุ

1. ระดับ (ร.ท.ก.) และมิติต่าง ๆ กำหนดเป็นเมตร ระยะทางเป็นกิโลเมตร นอกจากแสดงไว้เป็นอย่างอื่น
2. สัญลักษณ์ คำย่อ ดูแบบแผ่นที่ ก3-001/005
3. ลักษณะโครงการ และตารางสรุปอาคารชลศาสตร์ในโครงการ ดูแบบแผ่นที่ ก3-002/005 - ก3-004/005
4. ข้อกำหนดเกี่ยวกับแบบแปลนและมาตรฐานการป้องกันฯ ดูแบบแผ่นที่ ก3-005/005
5. วัสดุทุกชนิดที่ระบุในรายการประกอบแบบนี้ให้ใช้วัสดุมาตรฐานที่กระทรวงอุตสาหกรรมรับรอง (มอก.) รายการใดที่ไม่มีมาตรฐาน (มอก.) รับรองให้ใช้วัสดุที่ระบุในแบบหรือเทียบเท่าโดยได้รับการอนุมัติก่อนใช้งาน
6. งานก่อสร้างบางอย่างที่ในแบบและรายการก่อสร้างมิได้แสดงไว้ หรือแสดงไว้ไม่ชัดเจน ให้เป็นหน้าที่วิศวกรหรือสถาปนิกผู้ควบคุมวินิจฉัยให้เป็นไปตามมาตรฐานทางวิชาชีพซึ่งเป็นที่ยอมรับกันทั่วไป โดยผู้รับจ้างจะต้องถือปฏิบัติตามโดยไม่ถือว่าเป็นการขัดต่อสัญญาแต่อย่างใด

มาตราส่วน 1:5
0 0.10 0.20 0.30 0.40 0.50 ม.

มาตราส่วน 1:10
0 0.20 0.40 0.60 0.80 1.00 ม.

มาตราส่วน 1:50
0 1.00 2.00 3.00 4.00 5.00 ม.

กรมทรัพยากรน้ำ

โครงการอนุรักษ์พื้นฟู คลองบางเท่าแม่ พร้อมระบบกระจายน้ำ
ตำบลเขาต่อ อำเภอปลายพระยา จังหวัดกระบี่
หมวด " ค " งานปรับปรุงคลองบางเท่าแม่
สะพานคนข้าม รูปแบบที่ 3 แปลน รูปตัด และรายละเอียดงานโครงสร้าง

ผู้รับจ้าง : มหาวิทยาลัยเกษตรศาสตร์ วิทยาเขตเฉลิมพระเกียรติ จังหวัดสกลนคร

สำรวจ	(นายเกศล บุญรุโส)			
ออกแบบ	(ผศ.ดร.วิษ์วงศ์ กรีหะ สม.9270)			
เขียนแบบ	(นายสิทธินกร ทิวาวงษ์)			
ตรวจแบบ	(รศ.ดร.ยงยุทธ์ ไชยกุลี สม.7309)			
แบบมาตรฐานที่	สทน. 006/65	แบบแผ่นที่	ก3-030/033	628

ช). (ผศ.เกศล บุญรุโส)
ผู้จัดการโครงการ

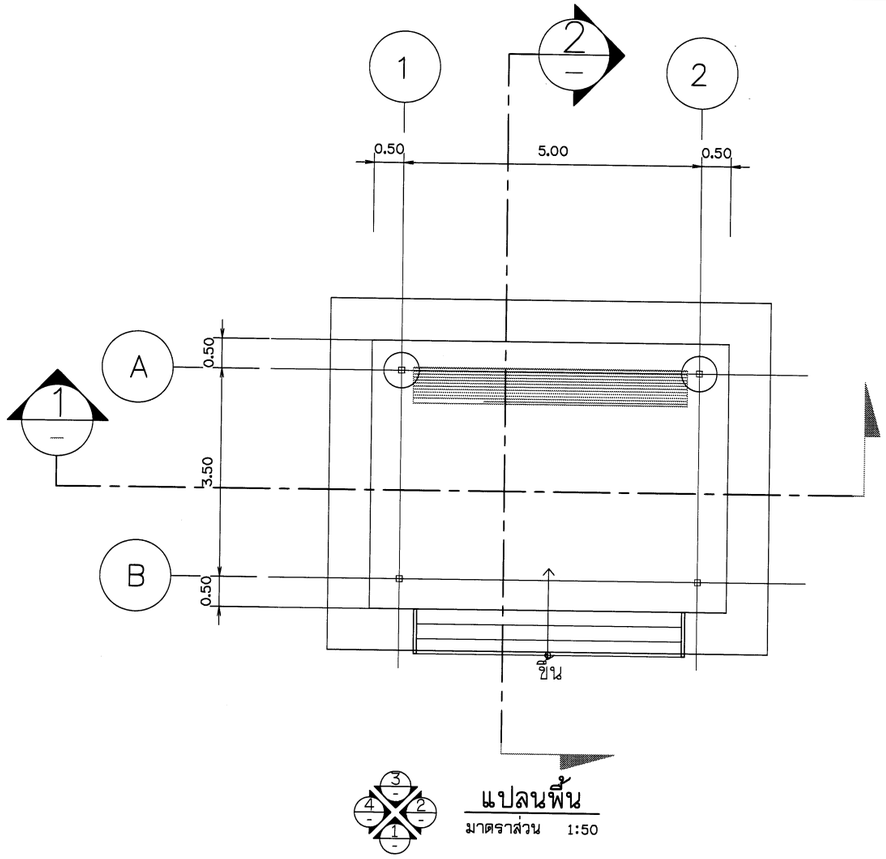

แปลนพื้น
มาตราส่วน 1:50

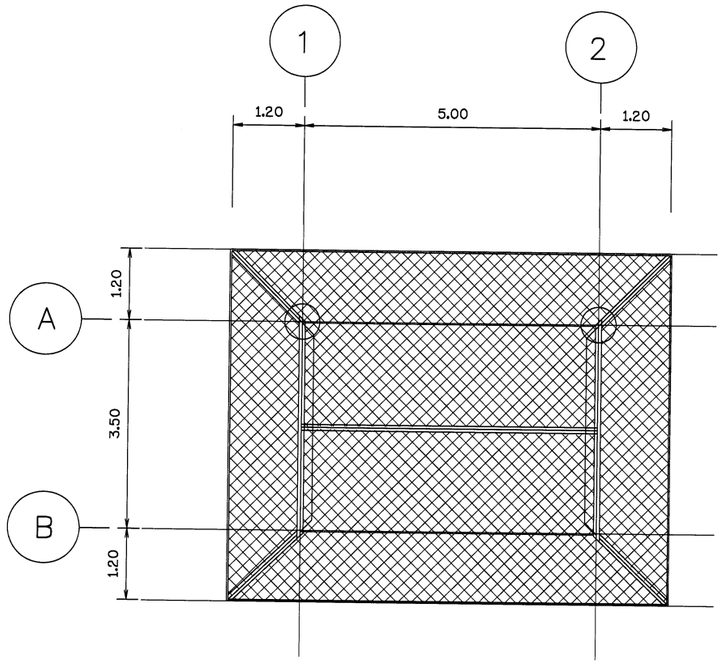

แปลนหลังคา
มาตราส่วน 1:50

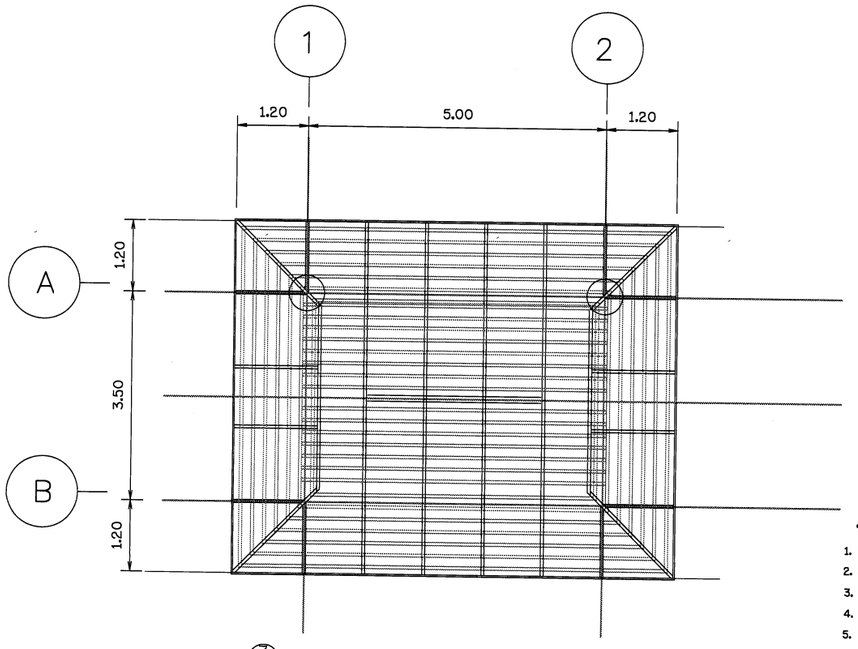

แปลนโครงหลังคา
มาตราส่วน 1:50

หมายเหตุ

1. ระดับ (ร.ท.ก.) และมิติต่าง ๆ กำหนดเป็นเมตร ระยะทางเป็นกิโลเมตร นอกจากแสดงไว้เป็นอย่างอื่น
2. สัญลักษณ์ คำย่อ ดูแบบแผ่นที่ ก3-001/005
3. ลักษณะโครงการ และตารางสรุปอาคารชลศาสตร์ในโครงการ ดูแบบแผ่นที่ ก3-002/005 – ก3-004/005
4. ข้อกำหนดเกี่ยวกับแบบแปลนและมาตรฐานการป้องกันฯ ดูแบบแผ่นที่ ก3-005/005
5. วัสดุทุกชนิดที่ระบุในรายการประกอบแบบนี้ให้ใช้วัสดุมาตรฐานที่กระทรวงอุตสาหกรรมรับรอง (มอก.) รายการใดที่ไม่มีมาตรฐาน (มอก.) รับรองให้ใช้วัสดุที่ระบุในแบบหรือเทียบเท่าโดยได้รับการอนุมัติก่อนใช้งาน
6. งานก่อสร้างบางอย่างที่ในแบบและรายการก่อสร้างมิได้แสดงไว้ หรือแสดงไว้ไม่ชัดเจน ให้เป็นหน้าที่วิศวกรหรือสถาปนิก ผู้ควบคุมวินิจฉัยให้เป็นไปตามมาตรฐานทางวิชาชีพซึ่งเป็นที่ยอมรับกันทั่วไป โดยผู้รับจ้างจะต้องถือปฏิบัติตามโดยไม่ถือว่าเป็นการขัดต่อสัญญาแต่อย่างใด

มาตราส่วน 1:50
0 1.00 2.00 3.00 4.00 5.00 ม.

กรมทรัพยากรน้ำ

โครงการอนุรักษ์ฟื้นฟู คลองบางเท่าแม่ พร้อมระบบกระจายน้ำ
ตำบลเขาต่อ อำเภอปลายพระยา จังหวัดกระบี่
หมวด " ค " งานปรับปรุงคลองบางเท่าแม่
ศาลาพักคอย แปลน

ผู้รับจ้าง : มหาวิทยาลัยเกษตรศาสตร์ วิทยาเขตเฉลิมพระเกียรติ จังหวัดสกลนคร				
สำรวจ	(นายกตศล เกตุวดี)			
ออกแบบ	(ผศ.ดร.วิษณ์วงศ์ กรีทยะ สผ.9270)			
เขียนแบบ	(นายอดิศักดิ์ ทิวาวงษ์)	(ผศ.กตศล สุธรรมโส) ผู้จัดการโครงการ		
ตรวจแบบ	(รศ.ดร.ชวนเกียรติ์ ต้องกุลี สผ.17309)			
แบบแผ่นที่	สทน. 006/65	แบบแผ่นที่	ก3-031/033	628

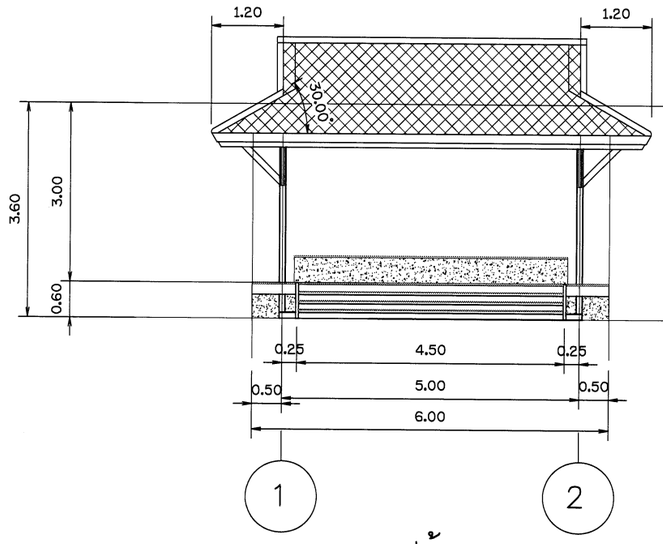

รูปด้าน 1
มาตราส่วน 1:50

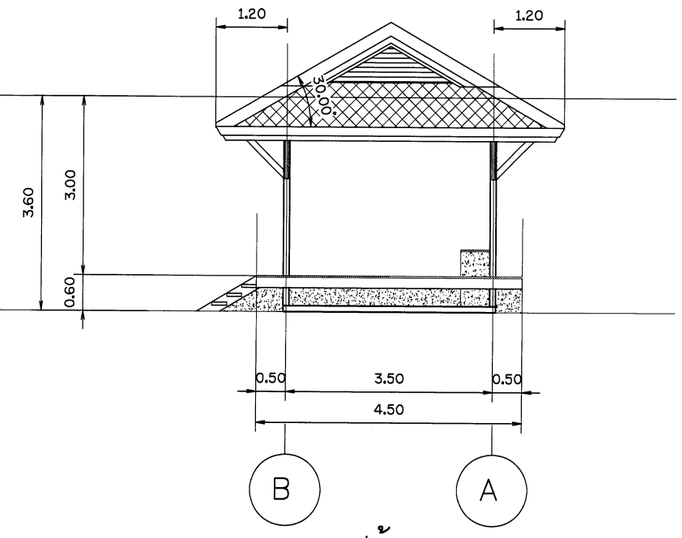

รูปด้าน 2
มาตราส่วน 1:50

ระดับพื้นอ้างอิง ระดับทางเดินริมคลอง
ณ ตำแหน่งก่อสร้างศาลาพักคอย

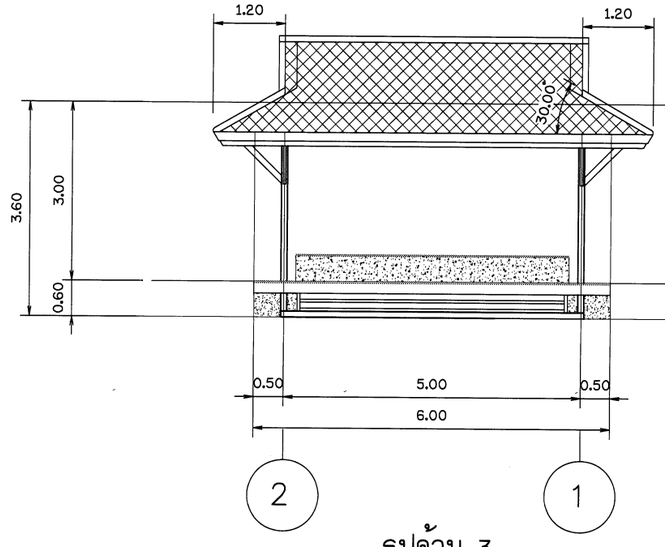

รูปด้าน 3
มาตราส่วน 1:50

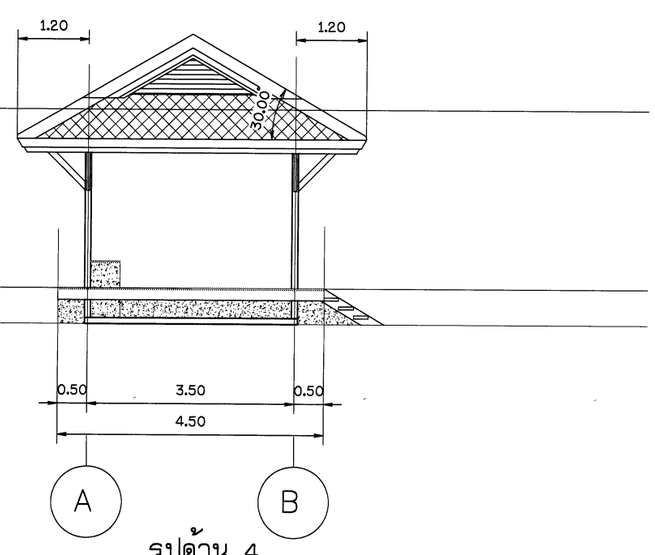

รูปด้าน 4
มาตราส่วน 1:50

ระดับพื้นอ้างอิง ระดับทางเดินริมคลอง
ณ ตำแหน่งก่อสร้างศาลาพักคอย

หมายเหตุ
1. ระดับ (ร.ท.ก.) และมิติต่าง ๆ กำหนดเป็นเมตร ระยะทางเป็นกิโลเมตร นอกจากแสดงไว้เป็นอย่างอื่น
2. สัญลักษณ์ คำย่อ ดูแบบแผ่นที่ ก3-001/005
3. ลักษณะโครงการ และตารางสรุปอาคารชลศาสตร์ในโครงการ ดูแบบแผ่นที่ ก3-002/005 - ก3-004/005
4. ข้อกำหนดเกี่ยวกับแบบแปลนและมาตรฐานการป้องกันฯ ดูแบบแผ่นที่ ก3-005/005
5. วัสดุทุกชนิดที่ระบุในรายการประกอบแบบนี้ให้ใช้วัสดุมาตรฐานที่กระทรวงอุตสาหกรรมรับรอง (มอก.) รายการใดที่ไม่มีมาตรฐาน (มอก.) รับรองให้ใช้วัสดุที่ระบุในแบบหรือเทียบเท่าโดยได้รับการอนุมัติก่อนใช้งาน
6. งานก่อสร้างบางอย่างที่ในแบบและรายการก่อสร้างมิได้แสดงไว้ หรือแสดงไว้ไม่ชัดเจน ให้เป็นหน้าที่วิศวกรหรือสถาปนิก ผู้ควบคุมวินิจฉัยให้เป็นไปตามมาตรฐานทางวิชาชีพซึ่งเป็นที่ยอมรับกันทั่วไป โดยผู้รับจ้างจะต้องถือปฏิบัติตามโดยไม่ถือว่าเป็นการขัดต่อสัญญาแต่อย่างใด

มาตราส่วน 1:50
0 1.00 2.00 3.00 4.00 5.00 ม.

กรมทรัพยากรน้ำ

โครงการอนุรักษ์พื้นฟู คลองบางเท่าแม่ พร้อมระบบกระจายน้ำ
ตำบลเขาต่อ อำเภอปลายพระยา จังหวัดกระบี่
หมวด " ค " งานปรับปรุงคลองบางเท่าแม่
ศาลาพักคอย รูปด้าน 1, 2, 3 และ 4

ผู้รับจ้าง : มหาวิทยาลัยเกษตรศาสตร์ วิทยาเขตเฉลิมพระเกียรติ จังหวัดสกลนคร				
สำรวจ	(นายเทศน เกตุสี)	(ผศ.ดร.ชัยวัฒน์ กรีพละ สย.9270)	(ผศ.เทศน เตตุระบุสี) ผู้จัดการโครงการ	
ออกแบบ				
เขียนแบบ	(นายศักดินนท์ ทิวารถ)			
ตรวจแบบ	(รศ.ดร.ยงยุทธ์ ไกรษร สย.7309)			
แบบมาตรฐาน	สทน. 006/65	แบบแผ่นที่	ก3-032/033	628

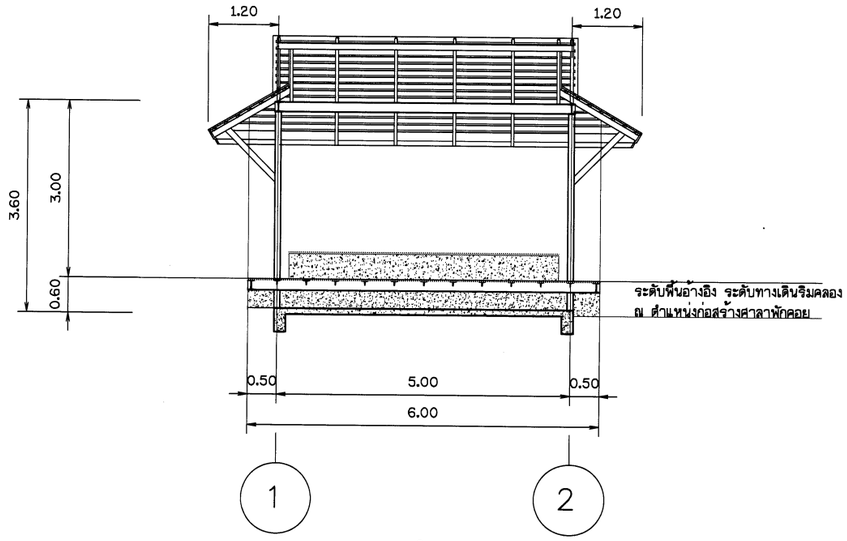

รูปตัด 1

มาตราส่วน 1:50

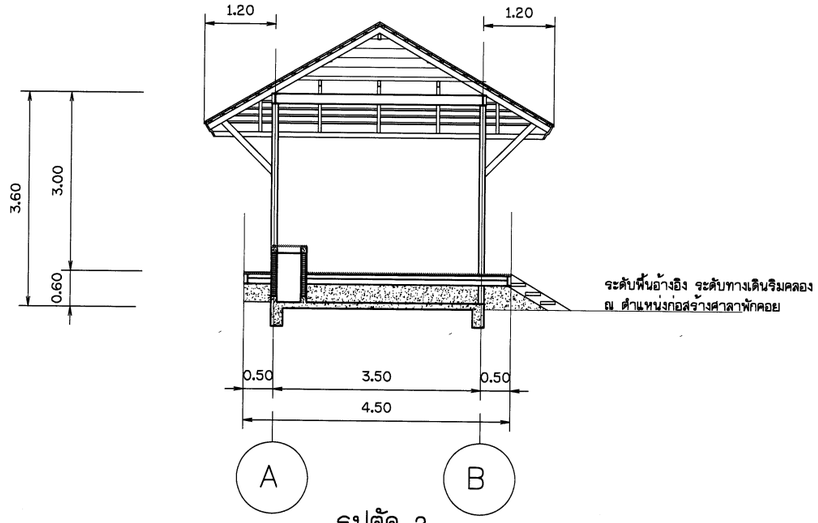

รูปตัด 2

มาตราส่วน 1:50

มาตราส่วน 1:50

0 1.00 2.00 3.00 4.00 5.00 ม.

หมายเหตุ

1. ระดับ (ร.ท.ก.) และมิติต่าง ๆ กำหนดเป็นเมตร ระยะทางเป็นกิโลเมตร นอกจากแสดงไว้เป็นอย่างอื่น
2. สัญลักษณ์ คำย่อ ดูแบบแผ่นที่ ก3-001/005
3. ลักษณะโครงการ และตารางสรุปอาคารชลศาสตร์ในโครงการ ดูแบบแผ่นที่ ก3-002/005 - ก3-004/005
4. ข้อกำหนดเกี่ยวกับแบบแปลนและมาตรฐานการป้องกันฯ ดูแบบแผ่นที่ ก3-005/005
5. วัสดุทุกชนิดที่ระบุในรายการประกอบแบบนี้ให้ใช้วัสดุมาตรฐานที่กระทรวงอุตสาหกรรมรับรอง (มอก) รายการใดที่ไม่มีมาตรฐาน (มอก) รับรองให้ใช้วัสดุที่ระบุในแบบหรือเทียบเท่าโดยได้รับการอนุมัติก่อนใช้งาน
6. งานก่อสร้างบางอย่างที่ในแบบและรายการก่อสร้างมิได้แสดงไว้ หรือแสดงไว้ไม่ชัดเจน ให้เป็นหน้าที่วิศวกรหรือสถาปนิก ผู้คุมวินิจฉัยให้เป็นไปตามมาตรฐานทางวิชาชีพซึ่งเป็นที่ยอมรับกันทั่วไป โดยผู้รับจ้างจะต้องถือปฏิบัติตามโดยไม่ถือว่าเป็นการขัดต่อสัญญาแต่อย่างใด

กรมทรัพยากรน้ำ

โครงการอนุรักษ์ฟื้นฟู คลองบางเท่าแม่ พร้อมระบบกระจายน้ำ
ตำบลเชาต่อ อำเภอปลายพระยา จังหวัดกระบี่
หมวด " ค " งานปรับปรุงคลองบางเท่าแม่
ศาลาพักคอย รูปตัด 1 และ 2

ผู้รับจ้าง : มหาวิทยาลัยเกษตรศาสตร์ วิทยาเขตฉลิมพระเกียรติ จังหวัดสกลนคร				
สำรวจ	(นายทศพล บุญภูมิ)			
ออกแบบ	(ผศ.ดร.วิมล่วง กรัพยะ สม.9270)			
เขียนแบบ	(นายศิตินนท์ ทิวาวงษ์)			
ตรวจแบบ	(รศ.ดร.ฉลเกียรติ ผลงาม สม.7309)			
แบบมาตรฐานที่	สทณ. 006/65	แบบแผ่นที่	ก3-033/035	628

(ผศ.ทศพล บุญระบุล)
ผู้อำนวยโครงการ

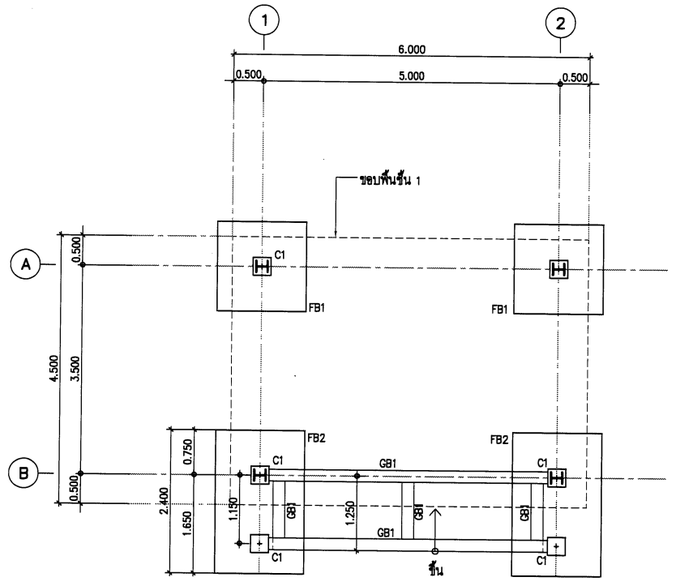

แปลนฐานรากศาลาพักคอยริมคลอง

SCALE 1:50

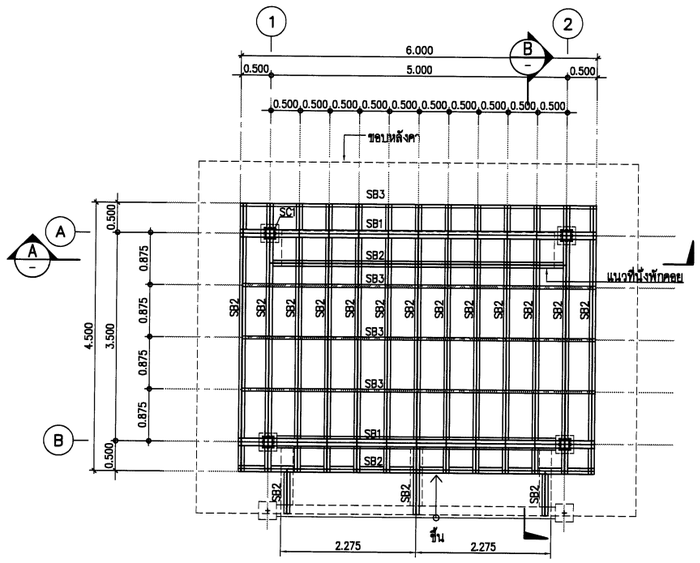

แปลนพื้นศาลาพักคอยริมคลอง

SCALE 1:50

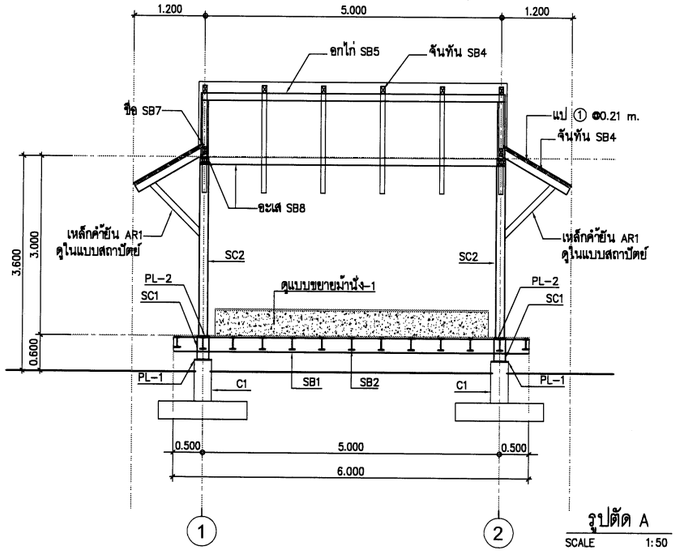

รูปตัด A

SCALE 1:50

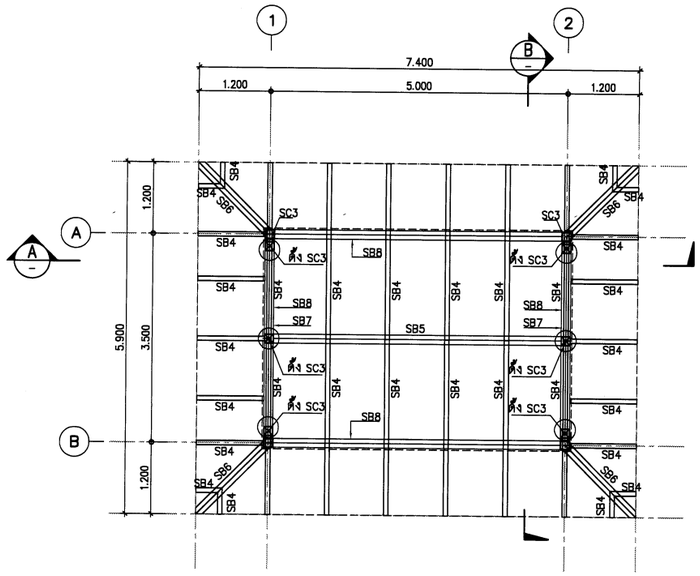

ผังหลังคาศาลาพักคอยริมคลอง

SCALE 1:50

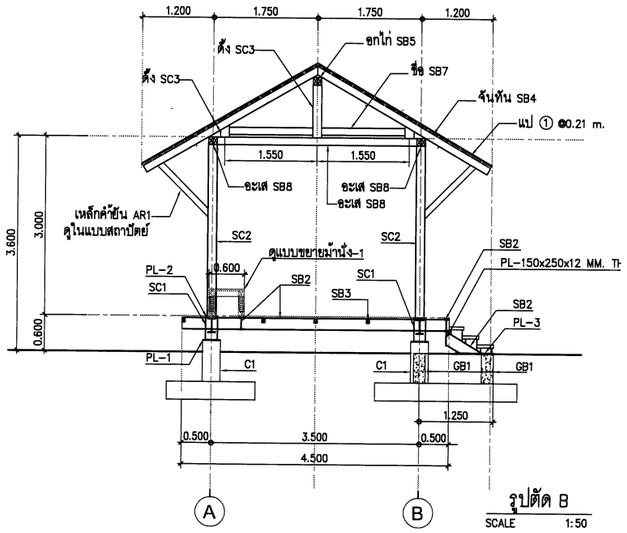

รูปตัด B

SCALE 1:50

ตารางขนาดโครงสร้าง

SC1	H-200x200x8x12 mm.
SC2	เหล็กกล่อง 150x150x6.3 mm.
SB1	H-250x125x6x9 mm.
SB2	H-200x100x7x11 mm.
SB3	เหล็กกล่อง 50x50x3.2 mm.

ตารางขนาดโครงสร้างหลังคา

แป ①	∅-25x25x2.3 mm.(1.53 kg/m.) @0.21
จันทัน SB4	∅-125x75x3.2 mm.(9.52 kg/m.)@1.0m.
อกไก่ SB5	2 ∅-125x75x3.2 mm.(9.52 kg/m.)
ตะเฆ่สัน SB6	2 ∅-125x75x3.2 mm.(9.52 kg/m.)
ชื่อ SB7	2 ∅-150x50x3.2 mm.(9.63 kg/m.)
อะเส SB8	2 ∅-125x75x3.2 mm.(9.52 kg/m.)
ตั้ง SC3	∅-150x150x6.0 mm.(26.9 kg/m.)
เหล็กค้ำยัน AR1	∅-100x50x3.2 mm.(7.01 kg/m.)

กรมทรัพยากรน้ำ

โครงการอนุรักษ์พื้นฟู คลองบางเท่าแม่ พร้อมระบบกระจายน้ำ

ตำบลเขาต่อ อำเภอปลายพระยา จังหวัดกระบี่

หมวด " ค " งานปรับปรุงคลองบางเท่าแม่

อาคารประกอบ - ศาลาพักคอย แปลนฐานราก, พื้น, หลังคา และรูปตัด A, B

ผู้รับจ้าง : มหาวิทยาลัยเกษตรศาสตร์ วิทยาเขตเฉลิมพระเกียรติ จังหวัดสกลนคร

สำรวจ	(นายทศพล เกตุวดี)			
ออกแบบ	(ผศ.ดร.วิษณวงศ์ กรีพละ สย.9270)			
เขียนแบบ	(นายสิทธิพงษ์ ทิวาวงษ์)			
ตรวจแบบ	(รศ.ดร.ภอเกียรติ แก่นชูติ สย.7309)			
แบบแผ่นที่	สพน 006/65	แบบแผ่นที่	AS-034/035	028

(ผศ.ทศพล เกตุรตน์)
ผู้จัดการโครงการ

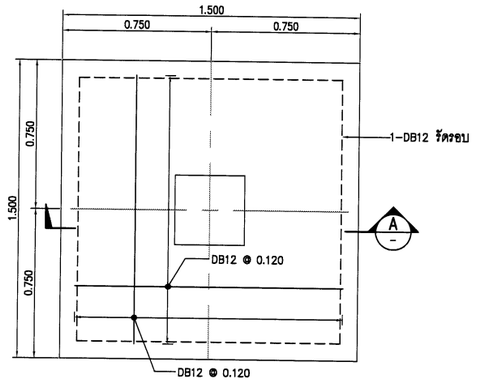

FOOTING FB1, PLAN
SCALE 1:15

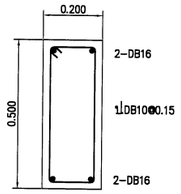

คาน GB1
SCALE 1:10

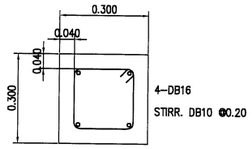

COLUMN C1
SCALE 1:10

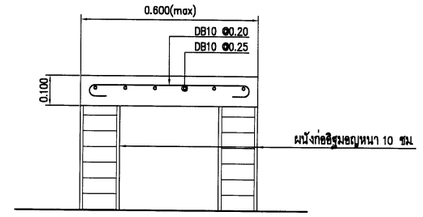

แบบขยายม้านั่ง – 1
SCALE 1:10

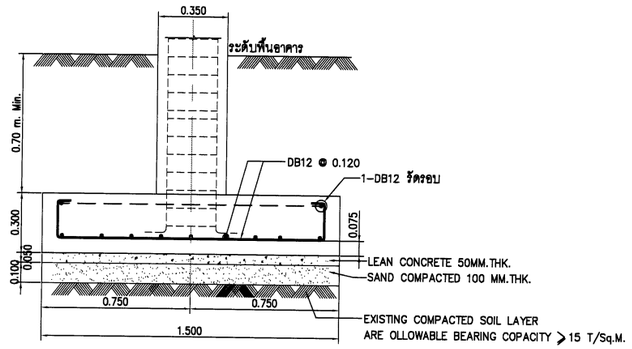

FOOTING FB1, SECTION A
SCALE 1:15

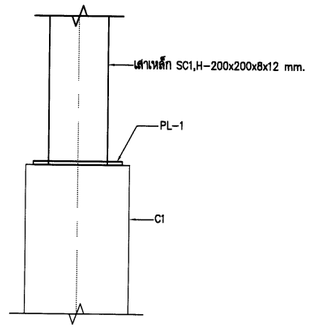

รูปด้านเสา SC1
SCALE 1:10

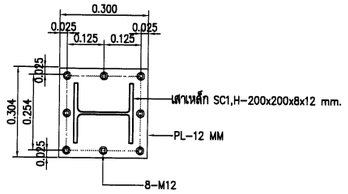

DETAIL PL1
SCALE 1:10

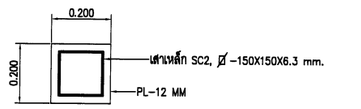

DETAIL PL2
SCALE 1:10

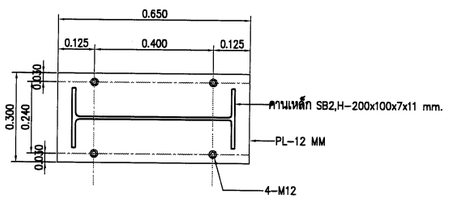

DETAIL PL3
SCALE 1:10

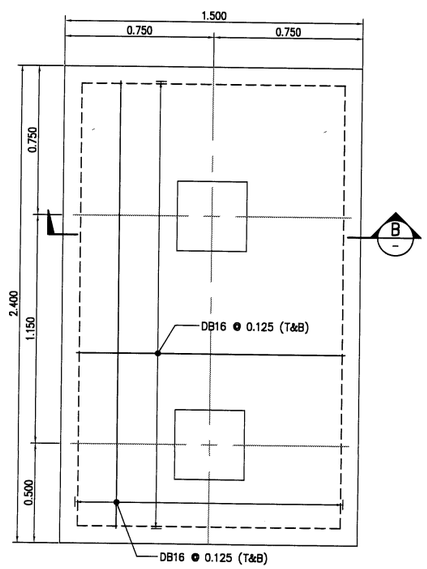

FOOTING FB2, PLAN
SCALE 1:15

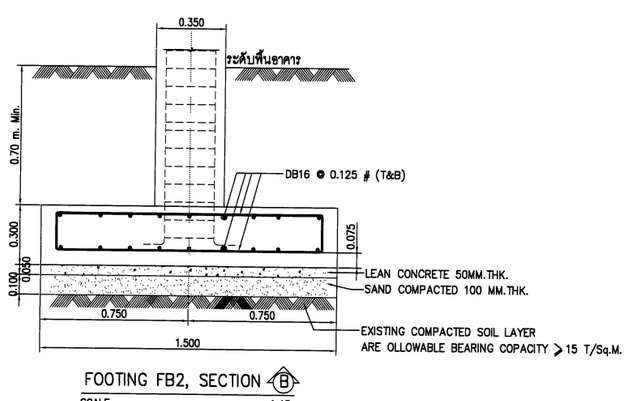

FOOTING FB2, SECTION B
SCALE 1:15

กรมทรัพยากรน้ำ

โครงการอนุรักษ์พื้นฟู คลองบางเท่าแม่ พร้อมระบบกระจายน้ำ
ตำบลเขาต่อ อำเภอปลายพระยา จังหวัดกระบี่
หมวด " ค " งานปรับปรุงคลองบางเท่าแม่
อาคารประกอบ – ศาลาพักคอย แบบขยายงานโครงสร้าง

ผู้รับจ้าง : มหาวิทยาลัยเกษตรศาสตร์ วิทยาเขตเฉลิมพระเกียรติ จังหวัดสกลนคร				
สำรวจ	(นายกฤตพล เกลวุลี)			
ออกแบบ	(ผศ.ดร.วิจนวัต กรีพละ สย.9270)			
เขียนแบบ	(นายศิริพันธ์ ทิวาวรินทร์)	ชื่อ ตำแหน่ง ผู้อำนวยการโครงการ		
ตรวจแบบ	(ผศ.ดร.ชลเกียรติ มณฑุลี สย.7309)			
แบบเลขที่	สทน. 006/65	แบบแผ่นที่	A5-035/035	628

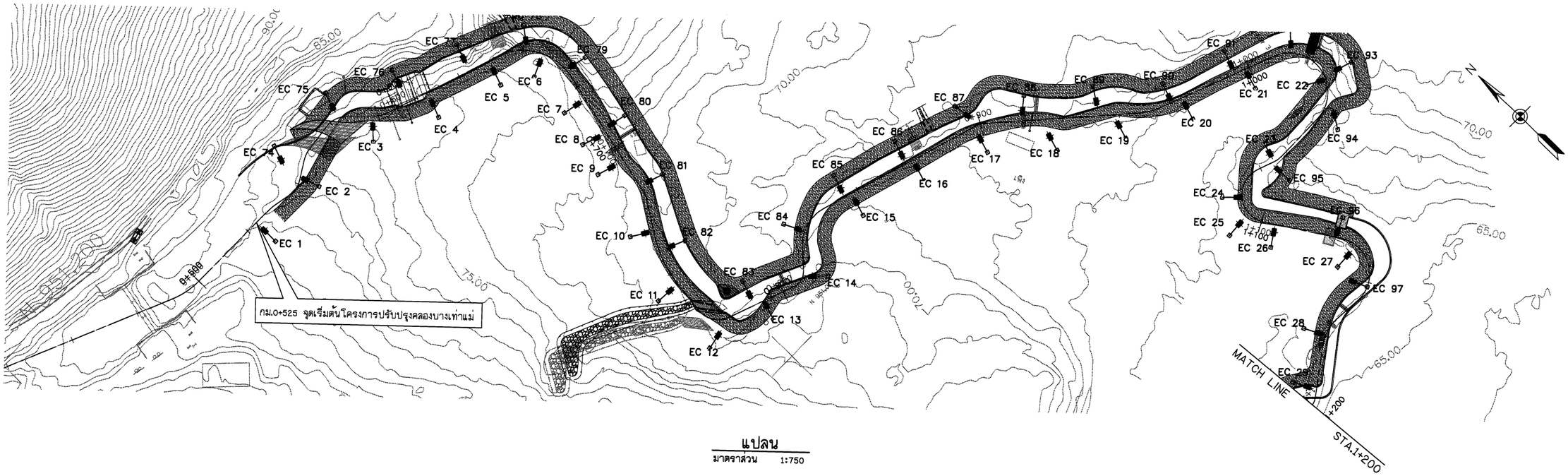

แปลน
มาตราส่วน 1:750

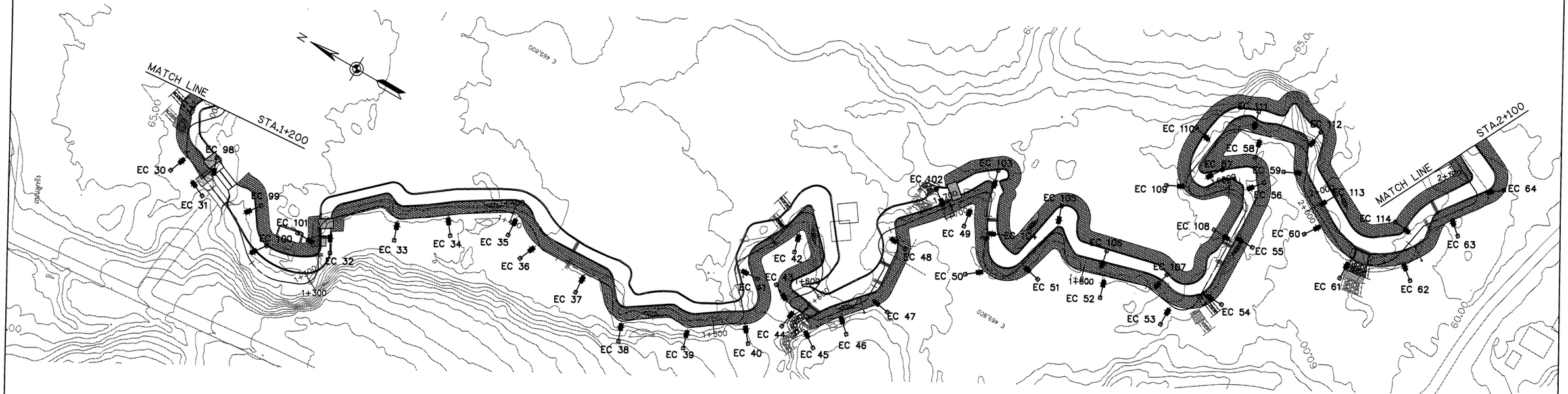

แปลน
มาตราส่วน 1:750

สัญลักษณ์	รายละเอียดอุปกรณ์
	โคมไฟถนน หลอด LED 80W 110 - 120 Lm/W พร้อมแผงเซลล์แสงอาทิตย์ขนาด 180W และชุดประจุในกล่องกันน้ำ บนเสาสูง 6 ม.

กรมทรัพยากรน้ำ

โครงการอนุรักษ์พื้นฟู คลองบางเท่าแม่ พร้อมระบบกระจายน้ำ
ตำบลเขาต่อ อำเภอปลายพระยา จังหวัดกระบี่
หมวด " ค " งานปรับปรุงคลองบางเท่าแม่
แปลนระบบไฟฟ้าแสงสว่างโดยรอบคลองบางเท่าแม่ กม.ที่ 0+525 ถึง กม.ที่ 2+100

ผู้รับจ้าง : มหาวิทยาลัยเกษตรศาสตร์ วิทยาเขตฉลิมพระเกียรติ จังหวัดสกลนคร

สำรวจ	(นายกฤษณ เกตุวดี)			
ออกแบบ	(ผศ.ดร.วิจน์วงศ์ กรีวงศ์ ส.ย.9270)			
เขียนแบบ	(นายศักดินนท์ ทิวาวงษ์)			
ตรวจแบบ	(รศ.ดร.ณอนไชยสิ ผ่องพุฒิ ส.ย.7309)			
แบบเลขที่	สทน. 006/65	แบบมอนที่	RS-001/005	628

ว. ลงนาม
(ผศ.ทศพล พูลทรัพย์)
ผู้อำนวยการโครงการ

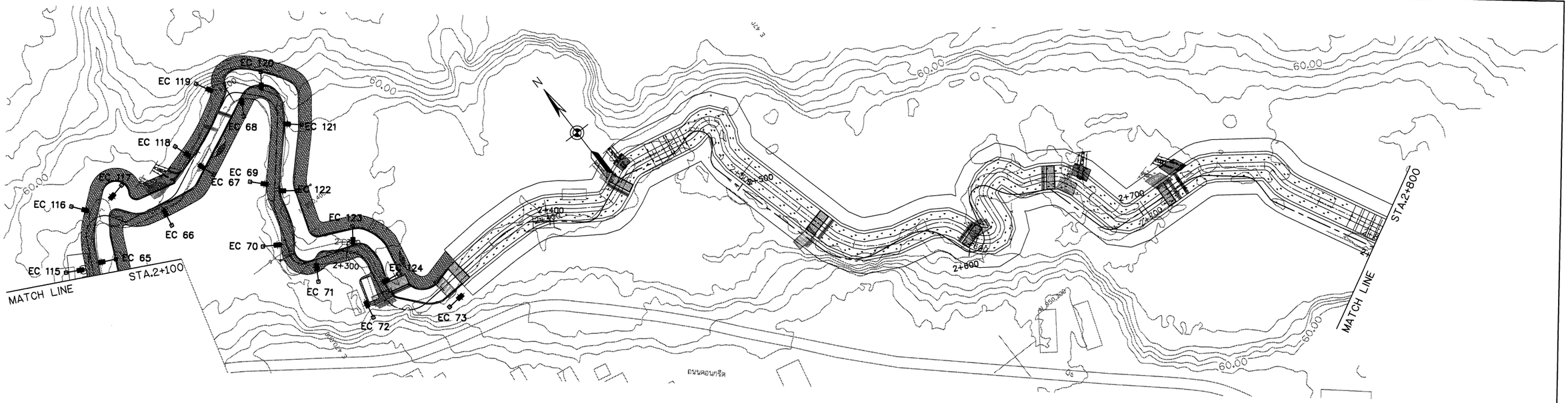

แปลน

มาตราส่วน 1:750

สัญลักษณ์	รายละเอียดอุปกรณ์
	โคมไฟถนน หลอด LED 80W 110 - 120 Lm/W พร้อมแผงเซลล์แสงอาทิตย์ขนาด 180W และชุดประจุในกล่องกันน้ำ บนเสาสูง 6 ม.

กรมทรัพยากรน้ำ

โครงการอนุรักษ์พื้นฟู คลองบางเท่าแม่ พร้อมระบบกระจายน้ำ
ตำบลเขาต่อ อำเภอปลายพระยา จังหวัดกระบี่
หมวด " ค " งานปรับปรุงคลองบางเท่าแม่

แปลนระบบไฟฟ้าแสงสว่างโดยรอบคลองบางเท่าแม่ กม.ที่ 2+100 ถึง กม.ที่ 2+800

ผู้รับจ้าง : มหาวิทยาลัยเกษตรศาสตร์ วิทยาเขตฉลิมพระเกียรติ จังหวัดสกลนคร

สำรวจ	(นายกศิลล เกตุภูมิ)			
ออกแบบ	(ผศ.ดร.วิจน์วงศ์ กรีพละ สย.9270)			
เขียนแบบ	(นายศักดินนท์ ทิวาวงษ์)			
ตรวจแบบ	(รศ.ดร.ยอเกียรติ มองภูมิ สย.7309)			
แบบเลขที่	สทน. 006/65	แบบแผ่นที่	RS-002/005	628

(ผศ.ทรงพล อยู่ชมภู)
ผู้จัดการโครงการ

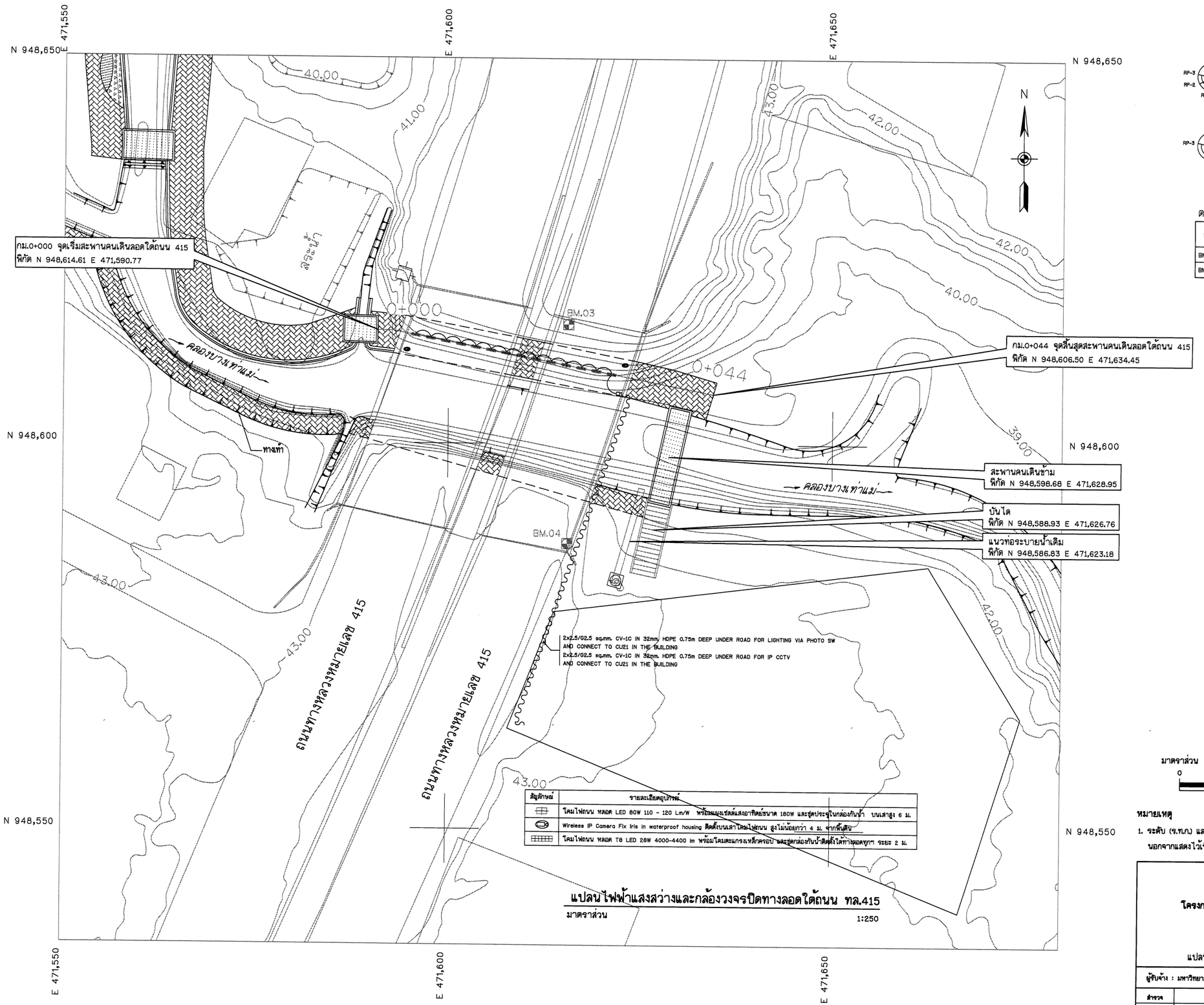

แปลนไฟฟ้าแสงสว่างและกล้องวงจรปิดทางลอดใต้ถนน ทล.415

มาตราส่วน 1:250

RP-1 ภาคยอดทึก 194-22-56 ระยะ 19.422 เมตร สอบ
RP-2 ภาคยอดทึก 241-34-04 ระยะ 2.708 เมตร สอบ
RP-3 ภาคยอดทึก 261-26-10 ระยะ 6.245 เมตร สะพาน
BM.03

RP-1 ภาคยอดทึก 21-55-54 ระยะ 10.237 เมตร สอบ
RP-2 ภาคยอดทึก 88-07-21 ระยะ 0.653 เมตร สะพาน
RP-2 ภาคยอดทึก 282-14-27 ระยะ 10.769 เมตร สะพาน
BM.04

ตารางแสดงค่าหมุดหลักฐาน

STATION	COORDINATE		ELEVATION
	NORTHING	EASTING	
BM.03	948,615.493	471,615.616	44.265
BM.04	948,587.042	471,615.616	44.321

มาตราส่วน 1:250
0 5.00 10.00 15.00 20.00 25.00 ม.

หมายเหตุ

1. ระดับ (ร.ท.ก) และมิติต่าง ๆ กำหนดเป็นเมตร ระยะทางเป็นกิโลเมตร นอกจากแสดงไว้เป็นอย่างอื่น

กรมทรัพยากรน้ำ

โครงการอนุรักษ์ฟื้นฟู คลองบางเท่าแม่ พร้อมระบบกระจายน้ำ
ตำบลเขาต่อ อำเภอปลายพระยา จังหวัดกระบี่
หมวด " ค " งานปรับปรุงคลองบางเท่าแม่
แปลนไฟฟ้าแสงสว่างและกล้องวงจรปิดทางลอดใต้ถนน ทล.415

ผู้รับจ้าง : มหาวิทยาลัยเกษตรศาสตร์ วิทยาเขตเฉลิมพระเกียรติ จังหวัดนครศรีธรรมราช

สำรวจ	(นายทศพล เกตุวดี)	
ออกแบบ	(ผศ.ดร.วิพัฒวงศ์ กรีพัฒนะ สย.9270)	
เขียนแบบ	(นายพีรพัฒน์ ทิวาวงษ์)	ว. (ผศ.ทศพล เกตุระนุ) ผู้จัดการโครงการ
ตรวจแบบ	(รศ.ดร.ยงเกียรติ ผลงาม สย.7309)	
แบบเลขที่	สทน. 006/65	แบบแผ่นที่ A0-005/005	628

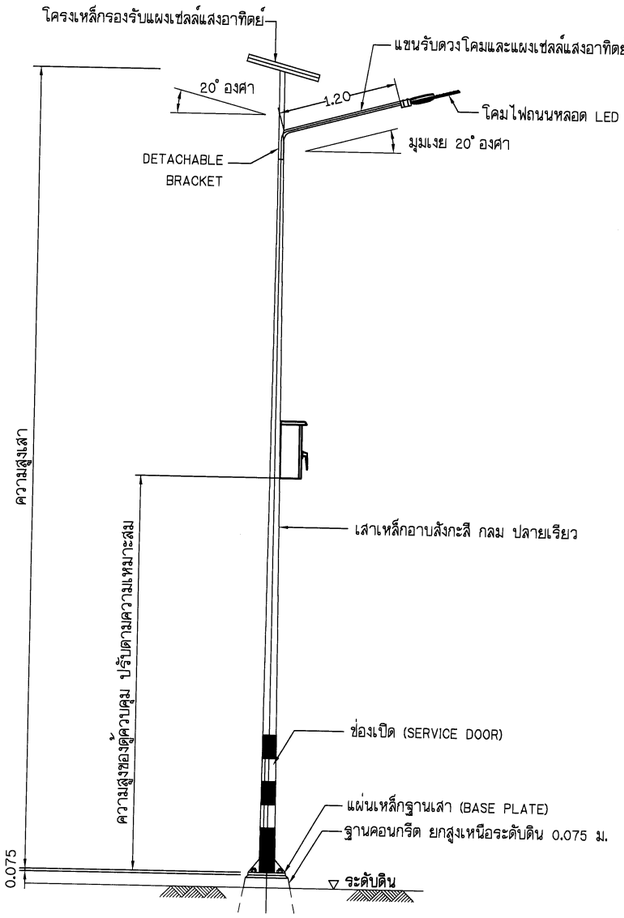

รายละเอียดเสาไฟฟ้าแสงสว่าง

แปลนเสาไฟฟ้าแสงสว่าง ติดตั้งบนคันดิน

ไม่แสดงมาตรส่วน

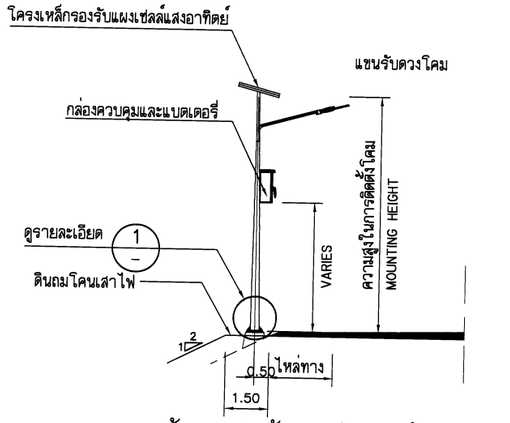

รูปด้านเสาไฟฟ้าแสงสว่าง ติดตั้งบนคันดิน

ไม่แสดงมาตรส่วน

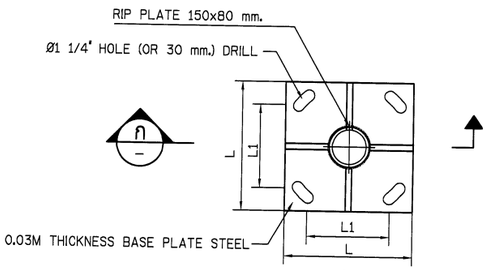

แปลน

รายละเอียด STEEL BASE PLATE

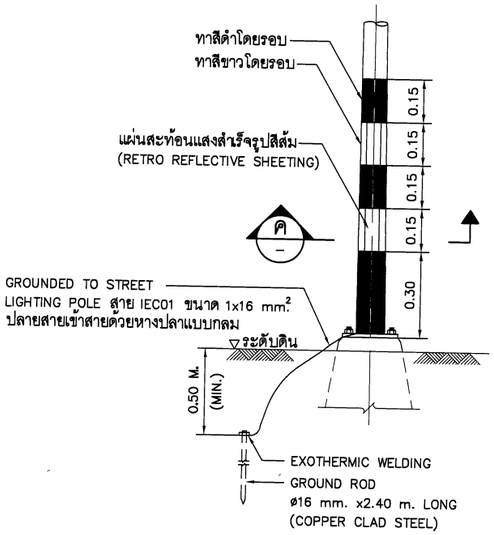

รายละเอียดและการติดตั้ง GROUND ROD 1

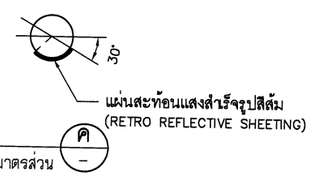

รายละเอียดการทาสีและการติดตั้งแผ่นสะท้อนแสงที่โคนเสา

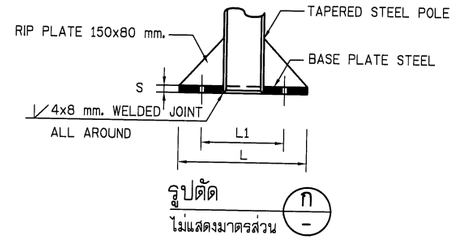

รายละเอียดฐานเสาโคมไฟฟ้าแสงสว่าง

ระยะต่างๆ ของฐานเสาไฟฟ้าแสงสว่าง และรายละเอียด STEEL BASE PLATE แต่ละความสูง

เสาสูง (ม)	ระยะ X (ซม.)	ระยะ Y (ซม.)	ระยะ Z (ซม.)	ขนาด STEEL BASE PLATE L x L x S (ซม.)	ระยะห่างรูเจาะ L1 (ซม.)
6.00	40x40	80x80	120	30x30x2.5	25
8.00	40x40	80x80	120	35x35x2.5	25
9.00	40x40	80x80	120	35x35x2.5	25
10.00	45x45	90x90	120	40x40x2.5	30

กรมทรัพยากรน้ำ

โครงการอนุรักษ์ฟื้นฟู คลองบางเท่าแม่ พร้อมระบบกระจายน้ำ
ตำบลเขาต่อ อำเภอปลายพระยา จังหวัดกระบี่
หมวด " ค " งานปรับปรุงคลองบางเท่าแม่
รายละเอียดทั่วไป งานติดตั้งระบบไฟส่องสว่าง 1

ผู้รับจ้าง : มหาวิทยาลัยเกษตรศาสตร์ วิทยาเขตฉลิมพระเกียรติ จังหวัดสกลนคร

สำรวจ	(นายเศรษฐ เกตุสี)	
ออกแบบ	(ผศ.ดร.วิษวัฒ กาฬสย สธ.8270)	
เขียนแบบ	(นายศิรินทร ทิวาวัง)	ว. ลงนาม (ผศ.เศรษฐ อตุชะนุสี) ผู้จัดการโครงการ
ตรวจแบบ	(ผศ.ดร.ปองปรีชา มีอนุสี สธ.7309)	
แบบมาตรฐาน	สทน. 006/65	แบบแก้ไขที่ RS-004/005 628

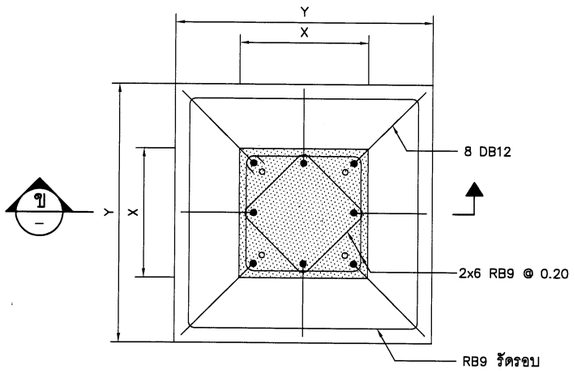

แปลน

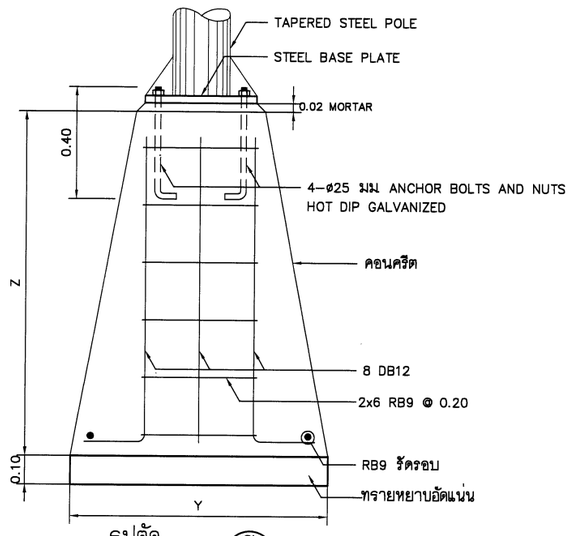

รูปตัด ข

ไม่แสดงมาตรส่วน

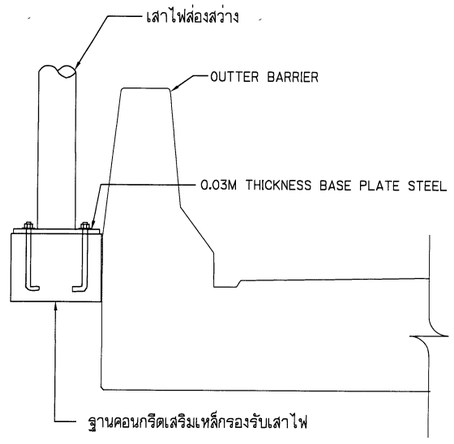

แบบขยายฐานคอนกรีตสำหรับเสาไฟบนสันเขื่อน

ไม่แสดงมาตรส่วน

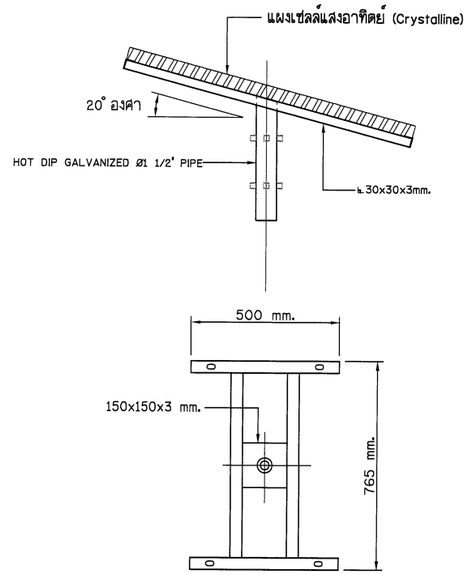

รายละเอียดคานรับแผง

ไม่แสดงมาตรส่วน

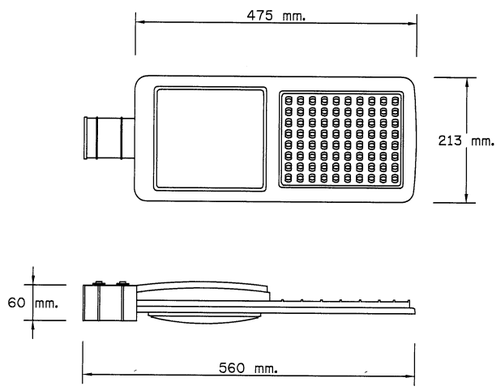

รายละเอียดโคมไฟ

ไม่แสดงมาตรส่วน

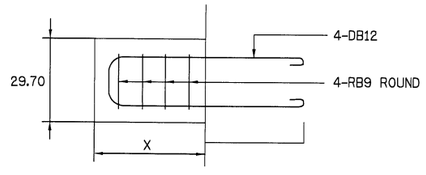

การเสริมเหล็กสำหรับเสาไฟบนสันเขื่อน

ไม่แสดงมาตรส่วน

ข้อกำหนดทั่วไป

1. การติดตั้งระบบไฟฟ้าแสงสว่าง จะต้องเป็นไปตามมาตรฐานนี้
   - แนวทางการเดินสายไฟฟ้า ให้เป็นไปตามมาตรฐานการติดตั้งทางไฟฟ้าสำหรับประเทศไทย พ.ศ.2564 วิศวกรรมสถานแห่งประเทศไทย ในพระบรมราชูปถัมภ์
   - แนวทางการเดินสายไฟฟ้าสำหรับระบบไฟฟ้าพลังงานแสงอาทิตย์ ให้เป็นไปตามมาตรฐานการติดตั้งทางไฟฟ้าสำหรับประเทศไทย : ระบบการผลิตไฟฟ้าจากพลังงานแสงอาทิตย์ที่ติดตั้งบนหลังคา พ.ศ.2565
2. ผู้รับจ้างจะต้องส่งรายละเอียดของระบบไฟฟ้าแสงสว่างตามรายละเอียดดังต่อไปนี้ ให้ผู้ควบคุมงานพิจารณาอนุมัติก่อนการจัดหาและติดตั้งอุปกรณ์
   - รายละเอียดของอุปกรณ์ต่างๆ เช่น โคมไฟฟ้าส่องสว่าง หลอด แผงเซลล์แสงอาทิตย์ เครื่องประจุแบตเตอรี่ และแบตเตอรี่ เป็นต้น
   - แบบแสดงการจัดวางตำแหน่งเสาไฟฟ้าแสงสว่างบนคันดิน ระดับความสูงของตู้ควบคุม (LAYOUT AND LEVEL OF CONTROL PANEL)
   - รายละเอียดของเสาพร้อมฐานคอนกรีต
3. ผู้รับจ้าง จะต้องจัดทำแบบสำหรับก่อสร้าง (SHOP DRAWING) ให้ผู้ควบคุมงานพิจารณาอนุมัติก่อนการติดตั้ง
4. ผู้รับจ้าง จะต้องจัดหาวัสดุ อุปกรณ์ไฟฟ้าที่จำเป็น พร้อมติดตั้งถึงแม้จะไม่ได้แสดงรายละเอียดไว้ในแบบก็ตาม เพื่อให้งานติดตั้งอุปกรณ์ไฟฟ้าเป็นไปอย่างถูกต้องครบถ้วนตามมาตรฐาน และใช้งานได้อย่างดี โดยผู้รับจ้างจะต้องเป็นผู้รับผิดชอบค่าใช้จ่ายทั้งหมด
5. แบบไฟฟ้าแสดงตำแหน่งอุปกรณ์ต่างๆ ในระบบ รูปวงจร แนวการติดตั้งสายไฟฟ้าและทิศทางของแผงเซลล์แสงอาทิตย์ ก่อนการติดตั้ง ผู้รับจ้างจะต้องศึกษาแบบระบบไฟฟ้าและแบบในโครงการก่อสร้างต่างๆ รวมทั้งสำรวจสภาพพื้นที่โครงการโดยละเอียดเพื่อให้งานติดตั้งเสาไฟฟ้าแสงสว่างเป็นไปอย่างถูกต้อง หากมีข้อบกพร่องใดๆ ผู้รับจ้างจะต้องเป็นผู้รับผิดชอบค่าใช้จ่ายในการแก้ไขให้ถูกต้อง

มาตรฐานวัสดุ อุปกรณ์ และการติดตั้ง

1. วัสดุ อุปกรณ์ ที่ใช้ในการติดตั้ง ต้องเป็นของใหม่คุณภาพดีและผลิตตามมาตรฐานอุตสาหกรรมหรือมาตรฐานสากล
2. แผงโซล่าเซลล์ ชนิด Crystalline ขนาด 180W จะต้องมีคุณสมบัติ ดังนี้
   - ได้มาตรฐาน ICE, ISO9001, ISO14001, IEC 61215, IEC 62716, IEC 62804
3. โคมไฟถนน LED 80W
   - โคมไฟถนน LED 80W มีหลอด LED จำนวน 80 ดวง มีความ คาดเคลื่อนไม่เกิน +/-1% มีค่าการป้องกันน้ำและฝุ่นระดับ IP65 และมีมาตรฐาน CE และ ISO9001
   - โคมผลิตในประเทศไทย ได้รับใบรับรองมาตรฐาน MiT (Made in Thailand)
   - โคมมีประสิทธิภาพการส่องสว่าง 110 – 120 Lm/W มุมกระจายแสงมากกว่า 120 องศา มีผลการทดสอบจากสถาบันไฟฟ้าและอิเล็กทรอนิกส์ตามมาตรฐาน ANSIIES LM-79-19
4. เครื่องควบคุมการชาร์จ 15A สามารถจ่ายกำลังไฟได้สูงสุด 100 วัตต์ โปรแกรมการทำงานการจ่ายกระแสได้ถึง 9 ช่วงเวลา ตั้งค่าผ่านระบบ Wireless ตัวเครื่องมีค่าการกันน้ำและฝุ่นระดับ IP67 มีมาตรฐาน CE , ISO9001 , ISO14001 และ ISO45001
5. แบตเตอรี่ลิเธียม ไอรอน ฟอสเฟต (LiFePO4) ขนาด 12.8V ความจุ 60 แอมแปร์-ชั่วโมง (768 W.H) มีวงจร BMS ควบคุมการชาร์จประจุและเฉลี่ยแรงดันในเซลล์แบตเตอรี่ มีมาตรฐาน ISO9001
6. ตู้ควบคุมการทำงานชนิดมีหลังคา พ่นสีฝุ่นแบบ Epoxy มาตรฐาน ISO9001 และ ISO14001
7. เสาเหล็กกลวงโคมปลายเรียว และโครงเหล็กรับแผงเซลล์แสงอาทิตย์ มีคุณสมบัติดังนี้
   - เสาไฟและก้านโคมทำด้วยเหล็กชิ้นเดียวเป็นท่อกลม ปลายเรียว หนา 4 มม. ความสูง ไม่น้อยกว่า 6 เมตร ก้านโคม และโครงเหล็กรับแผงเซลล์แสงอาทิตย์ สามารถถอดได้ หมุนปรับทิศทางได้
   - ก้านโคมต้องจัดให้มีที่รองรับกับโคมไฟที่จะเข้ากันได้กับโคมไฟผู้ผลิตอื่นๆ ได้
   - เสาให้ต้องทาสีกันสนิมภายนอกที่ฐานเสาสูง 25 ซม. สูงจากพื้น
   - เสาไฟ ก้านโคม และส่วนโครงสร้างเหล็กที่รองรับแผงเซลล์แสงอาทิตย์ ต้องผ่านการชุบสังกะสีร้อนทั้งภายนอกและภายใน ตามมาตรฐานกระบวนการ ASTM หรือ BS
12. ฐานคอนกรีต มีคุณสมบัติดังนี้
   - เหล็กที่เสริม มีคุณสมบัติ ดังนี้
     เหล็กกลม (ROUND BAR) สัญญลักษณ์ RB ใช้ชั้นคุณภาพ SR-24 ตาม มอก.20-2559
     เหล็กข้ออ้อย (DEFORMED BAR) สัญญลักษณ์ DB ใช้ชั้นคุณภาพ SD-40 ตาม มอก.24-2559
   - คอนกรีตที่ใช้ทำฐานมีกำลังอัดประลัย (fc) ของแท่งคอนกรีตรูปทรงกระบอก ขนาด 15 x 30 ซม. ที่อายุ 28 วันไม่น้อยกว่า 210 กก./ตร.ซม.
13. การติดตั้งสายไฟฟ้าจากตู้ควบคุมไปยังแผงเซลล์แสงอาทิตย์ และจากชุดประจุแบตเตอรี่ ให้เจาะช่องเปิดที่ด้านใต้ของตู้ควบคุม และเสา ติดตั้งสายไฟทั้งหมดในท่อร้อยกันน้ำชนิดติดตั้งภายนอก โดยใช้ BUSHING และ COUPLING ชนิดกันน้ำเท่านั้น

กรมทรัพยากรน้ำ

โครงการอนุรักษ์พื้นฟู คลองบางเท่าแม่ พร้อมระบบกระจายน้ำ
ตำบลเขาต่อ อำเภอปลายพระยา จังหวัดกระบี่
หมวด " ค " งานปรับปรุงคลองบางเท่าแม่
รายละเอียดทั่วไป งานติดตั้งระบบไฟส่องสว่าง 2

ผู้รับจ้าง : มหาวิทยาลัยเกษตรศาสตร์ วิทยาเขตเฉลิมพระเกียรติ จังหวัดสกลนคร

สำรวจ	(นายทศพล เกษรินี)			
ออกแบบ	(นส.ศ.วิรวัวส์ กริ่งมะ สย.9270)			
เขียนแบบ	(นายศิลปกิจ ทิวาวงษ์)			
ตรวจแบบ	(รศ.ดร.บวรเกียรติ์ มธางศุลี สย.7309)			
แบบเลขที่	สทน. 006/65	แบบแผ่นที่	PE-005/005	028

ชื่อ ....
(นส.ทศพล เกษรินี)
ผู้จัดการโครงการ

หมวด ง งานระบบกระจายน้ำ

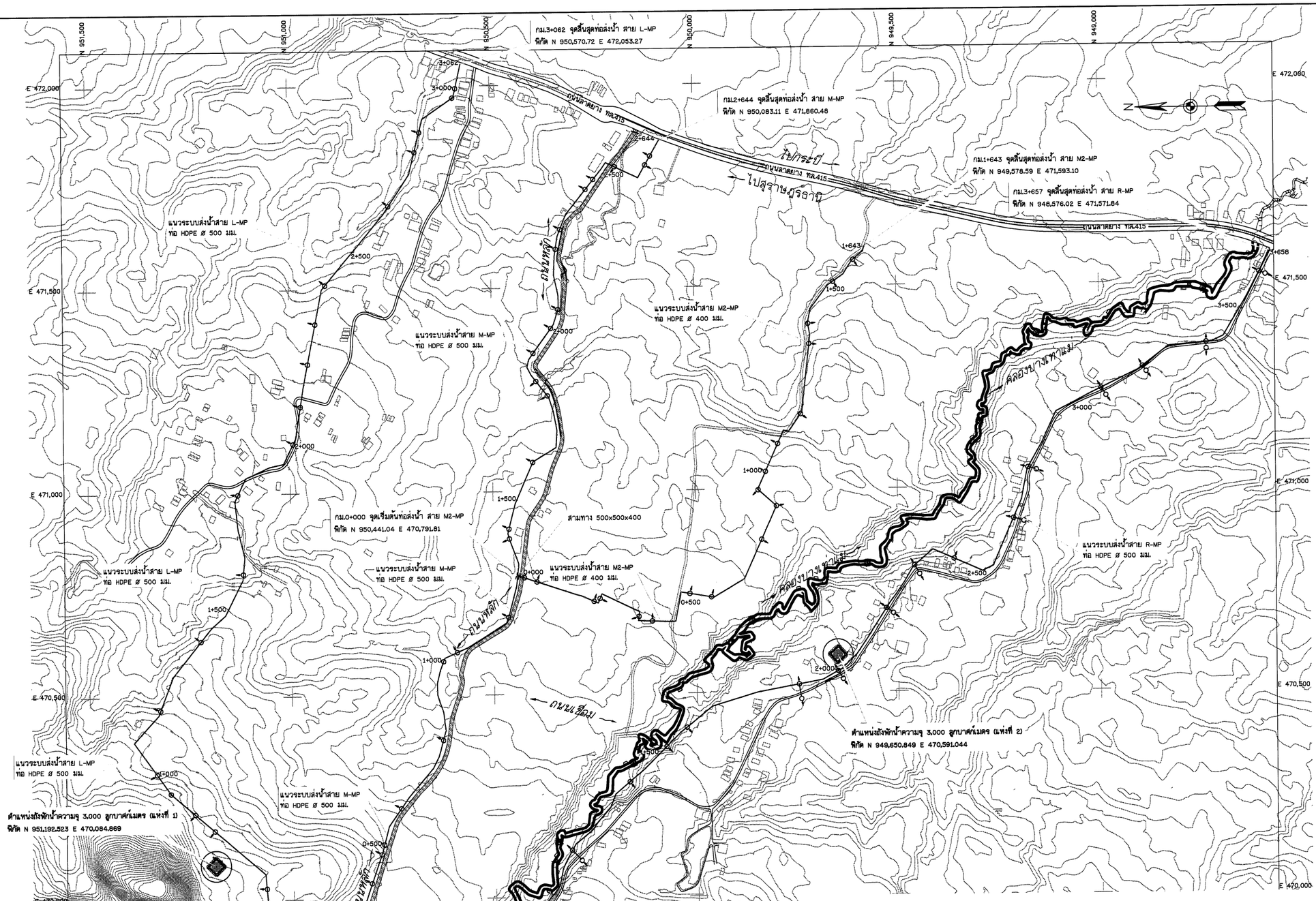

สัญลักษณ์ระบบท่อส่งน้ำ

- แนวท่อและขนาดท่อ
- ประตูน้ำ
- จุดปล่อยน้ำ
- ท่อระบายอากาศ
- ประตูระบายตะกอน
- สามทาง
- ข้อลด
- ข้อโค้ง
- ท่อปลายคลอง
- ท่อข้ามคลอง
- ท่อลอดคลอง

มาตราส่วน 1:5,000

0 100.00 200.00 300.00 400.00 500.00 ม.

หมายเหตุ

1. ระดับ (ร.ท.ก.) และมิติต่าง ๆ กำหนดเป็นเมตร ระยะทางเป็นกิโลเมตร นอกจากแสดงไว้เป็นอย่างอื่น
2. สัญลักษณ์ คำย่อ ดูแบบแผ่นที่ ก3-001/005
3. สรุปรายละเอียดโครงการ ดูแบบแผ่นที่ ก3-002/005 ถึง ก3-004/005
4. ข้อกำหนดเกี่ยวกับแบบแปลน มาตรการป้องกันฯ ข้อกำหนดงานก่อสร้าง ดูแบบแผ่นที่ ก3-005/005
5. แปลนทั่วไปของโครงการ ดูแบบแผ่นที่ ก6-001/001
6. ตำแหน่งวางจุดจ่ายน้ำ-ท่อระบายอากาศ สามารถเปลี่ยนย้ายตำแหน่งได้ตามความเหมาะสมของภูมิประเทศจริง ทั้งนี้ จะต้องได้รับความเห็นชอบจากคณะกรรมการตรวจรับพัสดุในงานจ้างก่อสร้างก่อนดำเนินการ

กรมทรัพยากรน้ำ

โครงการอนุรักษ์ฟื้นฟู คลองบางเท่าแม่ พร้อมระบบกระจายน้ำ
ตำบลเขาต่อ อำเภอปลายพระยา จังหวัดกระบี่
หมวด " ง " งานระบบกระจายน้ำ
แปลนทั่วไประบบส่งน้ำ

ผู้รับจ้าง : มหาวิทยาลัยเกษตรศาสตร์ วิทยาเขตเฉลิมพระเกียรติ จังหวัดกาญจนบุรี				
สำรวจ	(นายกฤตณ เกตุวุฒิ)			
ออกแบบ	(ผศ.ดร.วิจน์วงศ์ กรีทอง สย.9270)			
เขียนแบบ	(นายณัฐพันนท์ ทิวาวงษ์)			
ตรวจแบบ	(รศ.ดร.ถนอมศักดิ์ มโนสุดี สย.7309)			
แบบแผ่นที่	สทน. 006/65	แบบแผ่นที่	41-001/010	628

(ผศ.ทศพล จตุรบุล)
ผู้อำนวยการโครงการ

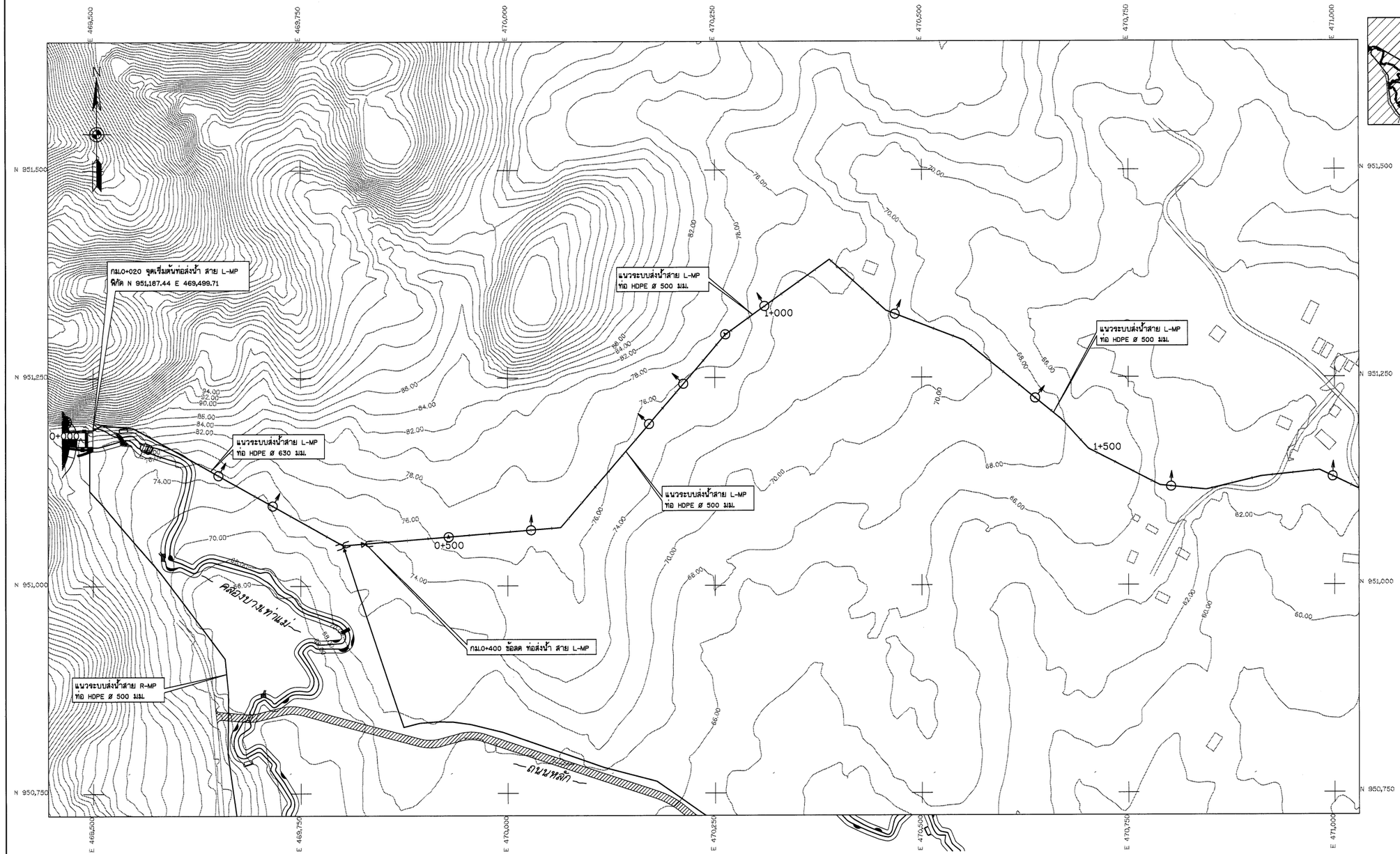

KEY MAP

แปลนทั่วไประบบส่งน้ำ สาย L-MP (1/2)

มาตราส่วน 1:2,500

หมายเหตุ

1. ระดับ (ร.ท.ก.) และมิติต่าง ๆ กำหนดเป็นเมตร ระยะทางเป็นกิโลเมตร นอกจากแสดงไว้เป็นอย่างอื่น
2. สัญลักษณ์ คำย่อ ดูแบบแผ่นที่ ก3-001/005
3. สรุปรายละเอียดโครงการฯ ดูแบบแผ่นที่ ก3-002/005 ถึง ก3-004/005
4. ข้อกำหนดเกี่ยวกับแบบแปลน มาตรการป้องกันฯ ข้อกำหนดงานก่อสร้าง ดูแบบแผ่นที่ ก3-005/005
5. แปลนทั่วไประบบส่งน้ำ ดูแบบแผ่นที่ 31-001/010
6. ตำแหน่งวางจุดจ่ายน้ำ/ท่อระบายอากาศ สามารถเปลี่ยนย้ายตำแหน่งได้ตามความเหมาะสมของภูมิประเทศจริง ทั้งนี้ จะต้องได้รับความเห็นชอบจากคณะกรรมการตรวจรับพัสดุในงานจ้างก่อสร้างก่อนดำเนินการ

สัญลักษณ์ระบบท่อส่งน้ำ

- แนวท่อและขนาดท่อ
- ประตูน้ำ
- จุดปล่อยน้ำ
- ท่อระบายอากาศ
- ประตูระบายตะกอน
- สามทาง
- ข้อลด
- ข้อโค้ง
- ท่อปลายคลอง
- ท่อข้ามคลอง
- ท่อลอดคลอง

มาตราส่วน 1:2,500

0 50.00 100.00 150.00 200.00 250.00 ม.

กรมทรัพยากรน้ำ

โครงการอนุรักษ์ฟื้นฟู คลองบางเท่าแม่ พร้อมระบบกระจายน้ำ
ตำบลเขาต่อ อำเภอปลายพระยา จังหวัดกระบี่
หมวด " ง " งานระบบกระจายน้ำ
แปลนทั่วไประบบส่งน้ำ สาย L-MP (1/2)

ผู้รับจ้าง : มหาวิทยาลัยเกษตรศาสตร์ วิทยาเขตเฉลิมพระเกียรติ จังหวัดสกลนคร

สำรวจ	(นายเทศน์ เกตุวดี)	ชื่อ.		
ออกแบบ	(ผศ.ดร.วิจารัตน์ กรีทอง สธ.9270)			
เขียนแบบ	(นายศักดิ์ชัยพร ทิวาวงษ์)	(ผศ.เทศน์ เกตุวดี)		
ตรวจแบบ	(จศ.ดร.ปกเกียรติ์ มองพุฒิ สธ.7309)	ผู้จัดการโครงการ		
แบบมาตรที่	สทน. 006/65	แบบแผ่นที่	31-001/010	628

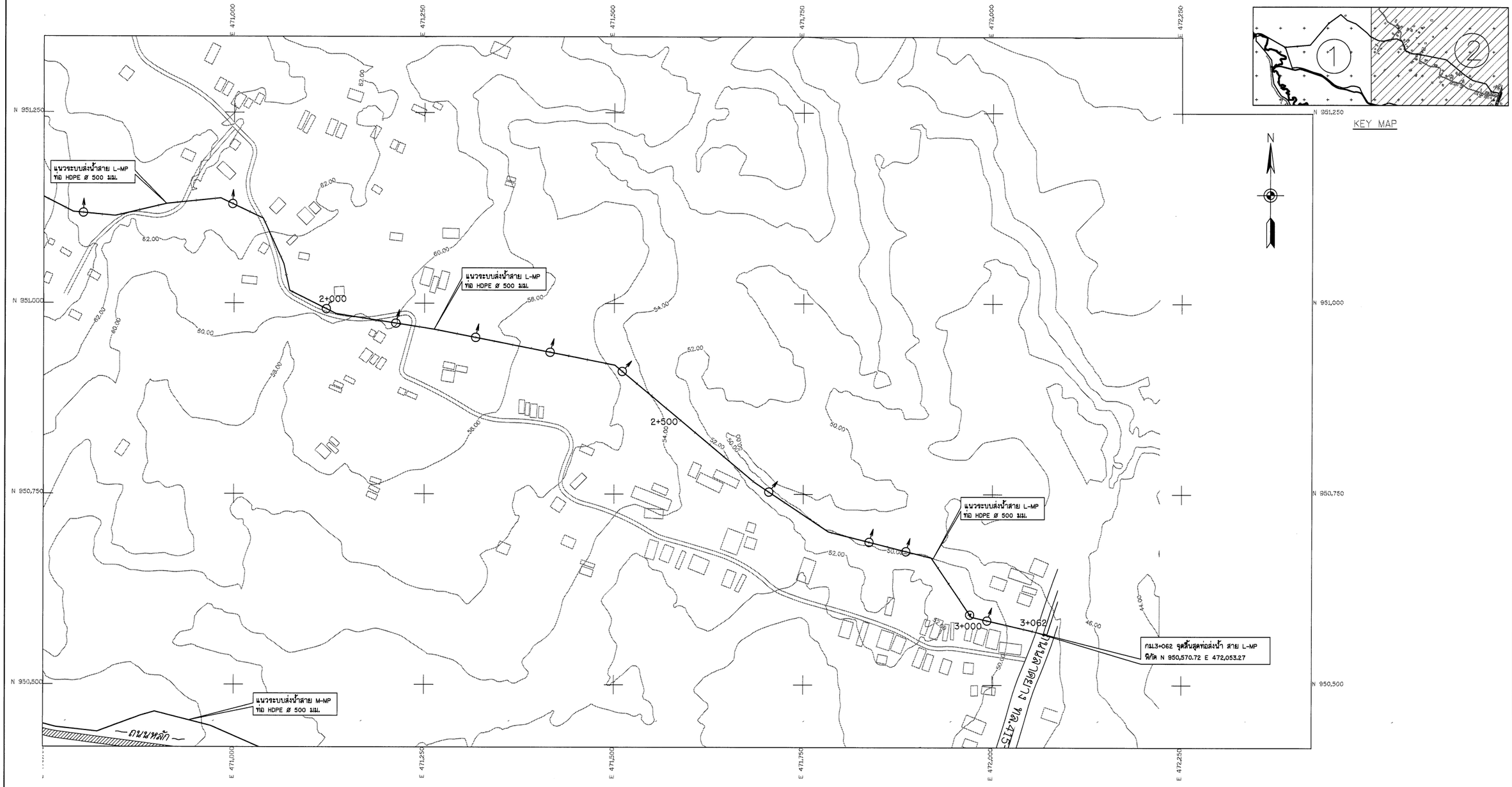

แปลนทั่วไประบบส่งน้ำ สาย L-MP (2/2)

มาตราส่วน 1:2,500

หมายเหตุ

1. ระดับ (ร.ท.ก.) และมิติต่าง ๆ กำหนดเป็นเมตร ระยะทางเป็นกิโลเมตร นอกจากแสดงไว้เป็นอย่างอื่น
2. สัญลักษณ์ คำย่อ ดูแบบแผ่นที่ ก3-001/005
3. สรุปรายละเอียดโครงการ ดูแบบแผ่นที่ ก3-002/005 ถึง ก3-004/005
4. ข้อกำหนดเกี่ยวกับแบบแปลน มาตรการป้องกันฯ ข้อกำหนดงานก่อสร้าง ดูแบบแผ่นที่ ก3-005/005
5. แปลนทั่วไประบบส่งน้ำ ดูแบบแผ่นที่ ง1-001/010
6. ตำแหน่งวางจุดจ่ายน้ำ/ท่อระบายอากาศ สามารถเปลี่ยนย้ายตำแหน่งได้ตามความเหมาะสมของภูมิประเทศจริง ทั้งนี้ จะต้องได้รับความเห็นชอบจากคณะกรรมการตรวจรับพัสดุในงานจ้างก่อสร้างก่อนดำเนินการ

สัญลักษณ์ระบบท่อส่งน้ำ

- แนวท่อและขนาดท่อ
- ประตูน้ำ
- จุดปล่อยน้ำ
- ท่อระบายอากาศ
- ประสูระบายตะกอน
- สามทาง
- ข้อลด
- ข้อโค้ง
- ท่อปลายคลอง
- ท่อข้ามคลอง
- ท่อลอดคลอง

มาตราส่วน 1:2,500

0 50.00 100.00 150.00 200.00 250.00 ม.

กรมทรัพยากรน้ำ

โครงการอนุรักษ์พื้นฟู คลองบางเท่าแม่ พร้อมระบบกระจายน้ำ
ตำบลเขาต่อ อำเภอปลายพระยา จังหวัดกระบี่
หมวด " ง " งานระบบกระจายน้ำ
แปลนทั่วไประบบส่งน้ำ สาย L-MP (2/2)

ผู้รับจ้าง : มหาวิทยาลัยเกษตรศาสตร์ วิทยาเขตเฉลิมพระเกียรติ จังหวัดสกลนคร

สำรวจ	(นายทศพล เกตุมี)			
ออกแบบ	(ผศ.ดร.วิรงรอง กรัพยะ สย.9270)			
เขียนแบบ	(นายศักดินนท์ ทิวาวงษ์)			
ตรวจแบบ	(รศ.ดร.ปกปไกรศิ์ ผลงามดี สย.7309)			
แบบมาตรฐาน	สทน. 006/65	แบบแผ่นที่	ง1-003/010	628

(ผศ.ทศพล เกตุรอบุล)
ผู้อำนวยการโครงการ

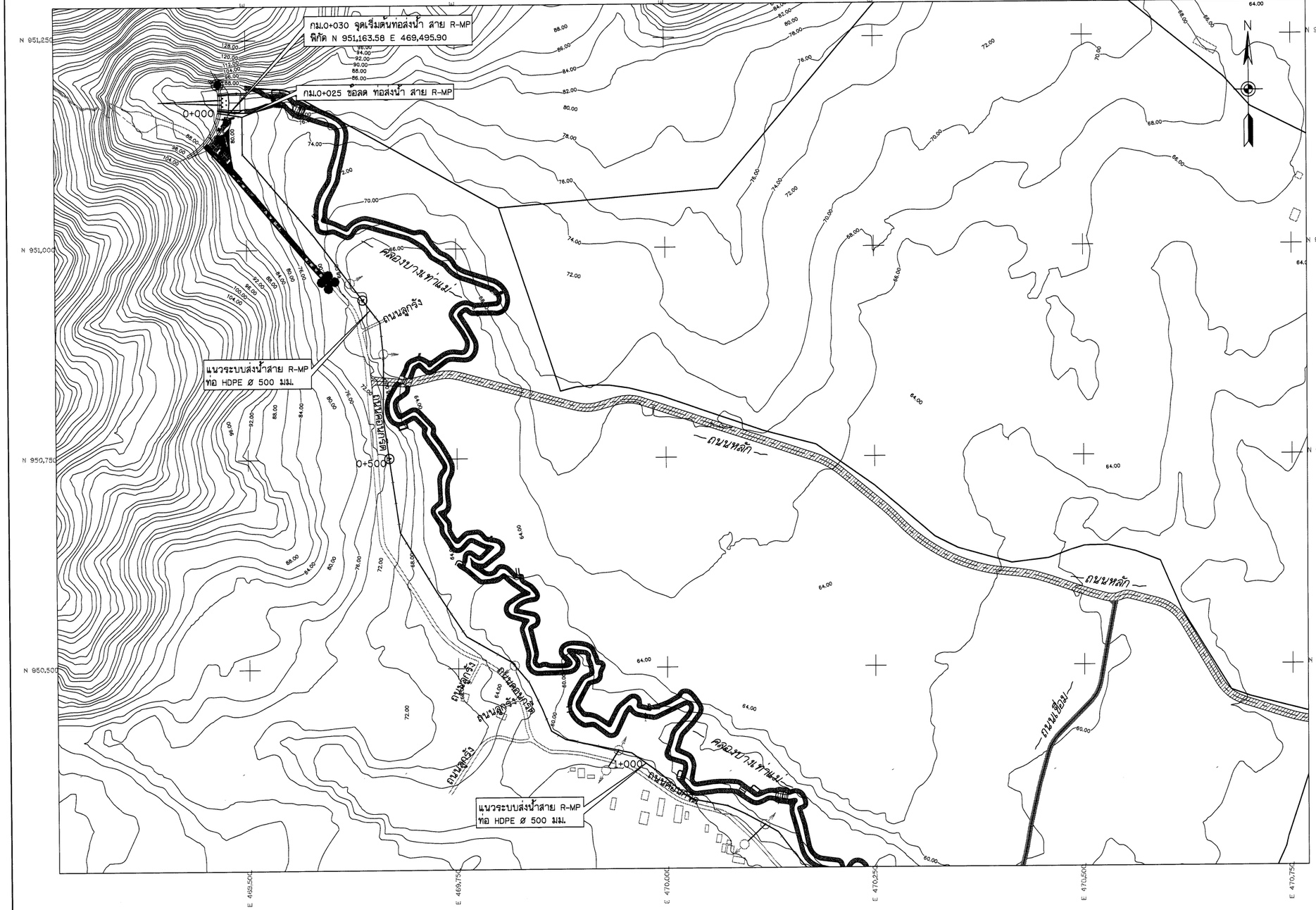

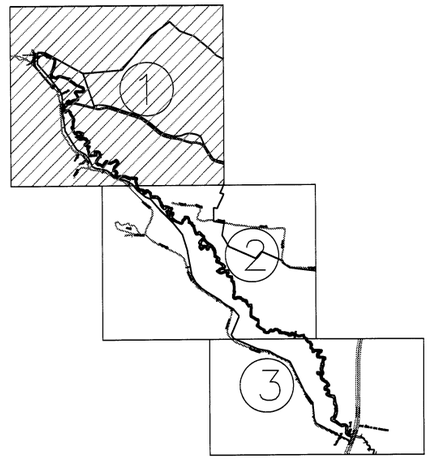

KEY MAP

หมายเหตุ

1. ระดับ (ร.ท.ก.) และมิติต่าง ๆ กำหนดเป็นเมตร ระยะทางเป็นกิโลเมตร นอกจากแสดงไว้เป็นอย่างอื่น
2. สัญลักษณ์ คำย่อ ดูแบบแผ่นที่ ก3-001/005
3. สรุปรายละเอียดโครงการ ดูแบบแผ่นที่ ก3-002/005 ถึง ก3-004/005
4. ข้อกำหนดเกี่ยวกับแบบแปลน มาตรการป้องกันฯ ข้อกำหนดงานก่อสร้าง ดูแบบแผ่นที่ ก3-005/005
5. แปลนทั่วไประบบส่งน้ำ ดูแบบแผ่นที่ ง1-001/010
6. ตำแหน่งวางจุดจ่ายน้ำ/ท่อระบายอากาศ สามารถเปลี่ยนย้ายตำแหน่งได้ตามความเหมาะสมของภูมิประเทศจริง ทั้งนี้ จะต้องได้รับความเห็นชอบจากคณะกรรมการตรวจรับพัสดุในงานจ้างก่อสร้างก่อนดำเนินการ

แปลนทั่วไประบบส่งน้ำ สาย R-MP (1/3)

มาตราส่วน 1:2,500

สัญลักษณ์ระบบท่อส่งน้ำ

- แนวท่อและขนาดท่อ
- ประตูน้ำ
- จุดปล่อยน้ำ
- ท่อระบายอากาศ
- ประตูระบายตะกอน
- สามทาง
- ข้อลด
- ข้อโค้ง
- ท่อปลายคลอง
- ท่อข้ามคลอง
- ท่อลอดคลอง

มาตราส่วน 1:2,500

0 50.00 100.00 150.00 200.00 250.00 ม.

กรมทรัพยากรน้ำ

โครงการอนุรักษ์ฟื้นฟู คลองบางเท่าแม่ พร้อมระบบกระจายน้ำ
ตำบลเชาต่อ อำเภอปลายพระยา จังหวัดกระบี่
หมวด " ง " งานระบบกระจายน้ำ
แปลนทั่วไประบบส่งน้ำ สาย R-MP (1/3)

ผู้รับจ้าง : มหาวิทยาลัยเกษตรศาสตร์ วิทยาเขตเฉลิมพระเกียรติ จังหวัดสกลนคร				
สำรวจ	(นายเศรษฐ เหรูลี)	ธ). ลงนาม (นส.เศรษฐ พรูรมุณี) ผู้อำนวยการโครงการ		
ออกแบบ	(นส.ดร.วิพวัลย์ กชิพละ สย.9270)			
เขียนแบบ	(นายมังกีนันท์ ทิวาวัง)			
ตรวจแบบ	(รศ.ดร.ภาณเปรียวิ์ มองภูมิ สย.7309)			
แบบเลขที่	สทน. 006/65	แบบแผ่นที่	ง1-004/010	628

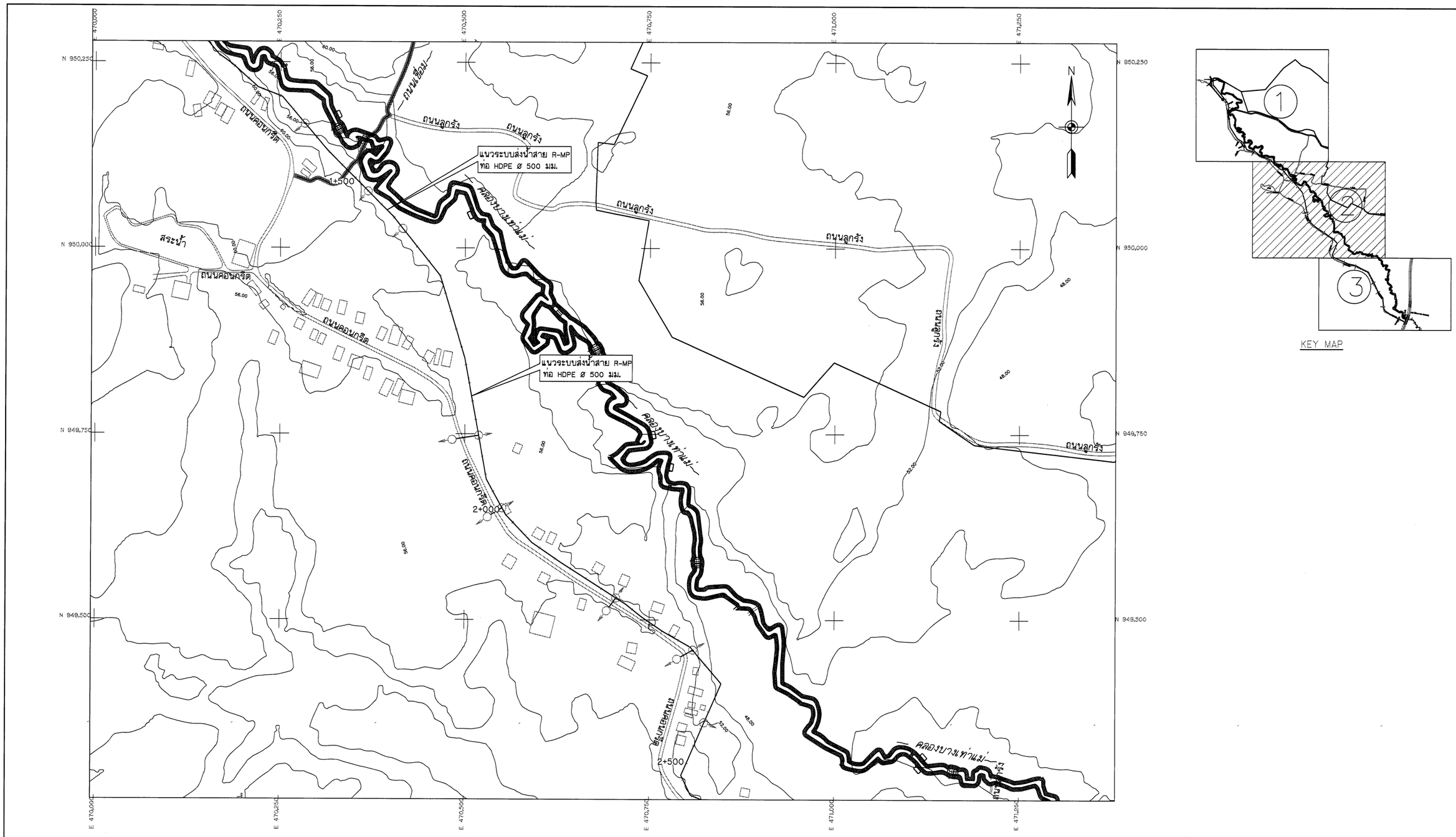

หมายเหตุ

1. ระดับ (ร.ท.ก.) และมิติต่าง ๆ กำหนดเป็นเมตร ระยะทางเป็นกิโลเมตร นอกจากแสดงไว้เป็นอย่างอื่น
2. สัญลักษณ์ คำย่อ ดูแบบแผ่นที่ ก3-001/005
3. สรุปรายละเอียดโครงการ ดูแบบแผ่นที่ ก3-002/005 ถึง ก3-004/005
4. ข้อกำหนดเกี่ยวกับแบบแปลน มาตรการป้องกันฯ ข้อกำหนดงานก่อสร้าง ดูแบบแผ่นที่ ก3-005/005
5. แปลนทั่วไประบบส่งน้ำ ดูแบบแผ่นที่ ง1-001/010
6. ตำแหน่งวางจุดจ่ายน้ำ/ท่อระบายอากาศ สามารถเปลี่ยนย้ายตำแหน่งได้ตามความเหมาะสมของภูมิประเทศจริง ทั้งนี้ จะต้องได้รับความเห็นชอบจากคณะกรรมการตรวจรับพัสดุในงานจ้างก่อสร้างก่อนดำเนินการ

แปลนทั่วไประบบส่งน้ำ สาย R-MP (2/3)

มาตราส่วน 1:2,500

สัญลักษณ์ระบบท่อส่งน้ำ

- แนวท่อและขนาดท่อ
- ประตูน้ำ
- จุดปล่อยน้ำ
- ท่อระบายอากาศ
- ประตูระบายตะกอน
- สามทาง
- ข้อลด
- ข้อโค้ง
- ท่อปลายคลอง
- ท่อข้ามคลอง
- ท่อลอดคลอง

มาตราส่วน 1:2,500

0 50.00 100.00 150.00 200.00 250.00 M.

กรมทรัพยากรน้ำ

โครงการอนุรักษ์ฟื้นฟู คลองบางเท่าแม่ พร้อมระบบกระจายน้ำ
ตำบลเขาต่อ อำเภอปลายพระยา จังหวัดกระบี่
หมวด " ง " งานระบบกระจายน้ำ
แปลนทั่วไประบบส่งน้ำ สาย R-MP (2/3)

ผู้รับจ้าง : มหาวิทยาลัยเกษตรศาสตร์ วิทยาเขตเฉลิมพระเกียรติ จังหวัดสกลนคร

สำรวจ	(นายหลัก เกลาปี)	(ผศ.ทศพล อุดรปุล) ผู้จัดการโครงการ		
ออกแบบ	(ผศ.ดร.วิษณ์วงศ์ กลิ่นละ สธ.9270)			
เขียนแบบ	(นายศิวัฒน์ ทิวาวงษ์)			
ตรวจแบบ	(รศ.ดร.ปกเปียรติ พงษ์ศรี สธ.7309)			
แบบเลขที่	สทน. 006/65	แบบแผ่นที่	ง1-005/010	629

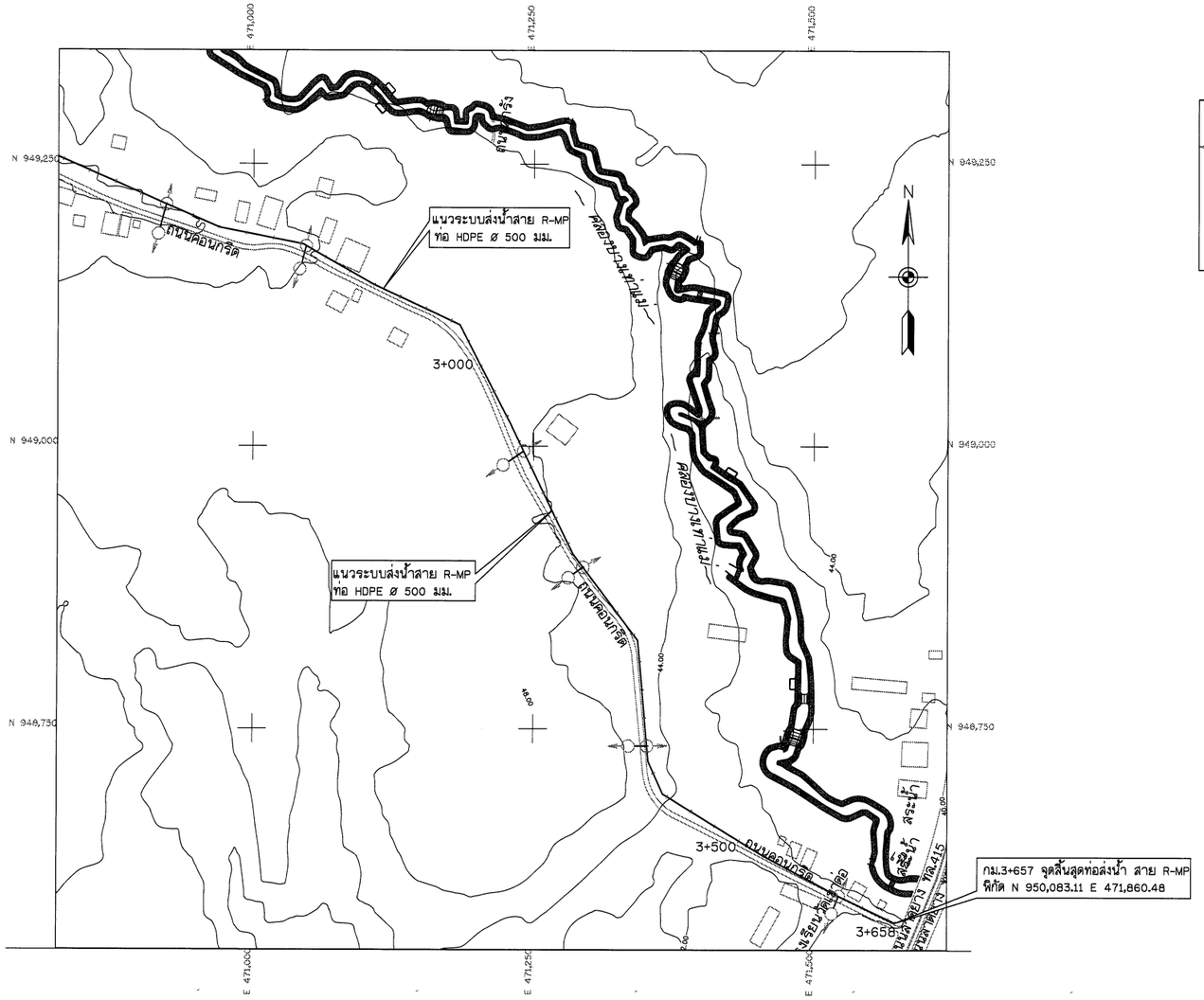

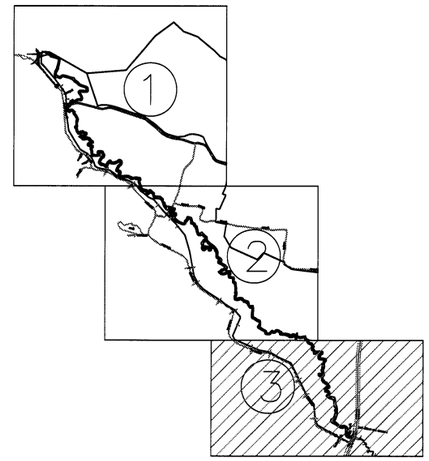

KEY MAP

แปลนทั่วไประบบส่งน้ำ สาย R-MP (3/3)

มาตราส่วน 1:2,500

หมายเหตุ

1. ระดับ (ร.ท.ก.) และมิติต่าง ๆ กำหนดเป็นเมตร ระยะทางเป็นกิโลเมตร นอกจากแสดงไว้เป็นอย่างอื่น
2. สัญลักษณ์ คำย่อ ดูแบบแผ่นที่ ก3-001/005
3. สรุปรายละเอียดโครงการ ดูแบบแผ่นที่ ก3-002/005 ถึง ก3-004/005
4. ข้อกำหนดเกี่ยวกับแบบแปลน มาตรการป้องกันฯ ข้อกำหนดงานก่อสร้าง ดูแบบแผ่นที่ ก3-005/005
5. แปลนทั่วไประบบส่งน้ำ ดูแบบแผ่นที่ ง1-001/010
6. ตำแหน่งวางจุดจ่ายน้ำ/ท่อระบายอากาศ สามารถเปลี่ยนย้ายตำแหน่งได้ตามความเหมาะสมของภูมิประเทศจริง ทั้งนี้ จะต้องได้รับความเห็นชอบจากคณะกรรมการตรวจรับพัสดุในงานจ้างก่อสร้างก่อนดำเนินการ

สัญลักษณ์ระบบท่อส่งน้ำ

- แนวท่อและขนาดท่อ
- ประตูน้ำ
- จุดปล่อยน้ำ
- ท่อระบายอากาศ
- ประตูระบายตะกอน
- สามทาง
- ข้อลด
- ข้อโค้ง
- ท่อปลายคลอง
- ท่อข้ามคลอง
- ท่อลอดคลอง

มาตราส่วน 1:2,500

0 50.00 100.00 150.00 200.00 250.00 ม.

กรมทรัพยากรน้ำ

โครงการอนุรักษ์ฟื้นฟู คลองบางเท่าแม่ พร้อมระบบกระจายน้ำ
ตำบลเขาต่อ อำเภอปลายพระยา จังหวัดกระบี่
หมวด ° ง ° งานระบบกระจายน้ำ
แปลนทั่วไประบบส่งน้ำ สาย R-MP (3/3)

ผู้รับจ้าง : มหาวิทยาลัยเกษตรศาสตร์ วิทยาเขตเฉลิมพระเกียรติ จังหวัดสกลนคร				
สำรวจ	(นายศักดิ์ชล เกตุภูมิ)			
ออกแบบ	(ผศ.ดร.วิจน์วงศ์ กรีพละ สย.9270)			
เขียนแบบ	(นายศักดิ์ชัย ทิวาวงษ์)	(ผศ.ดร.ชาคร ชุธรรภู) ผู้จัดการโครงการ		
ตรวจแบบ	(รศ.ดร.ยงเกียรติ มงคลศิลี สย.7309)			
แบบเลขที่	สทน. 006/65	แบบแผ่นที่	ง1-006/010	628

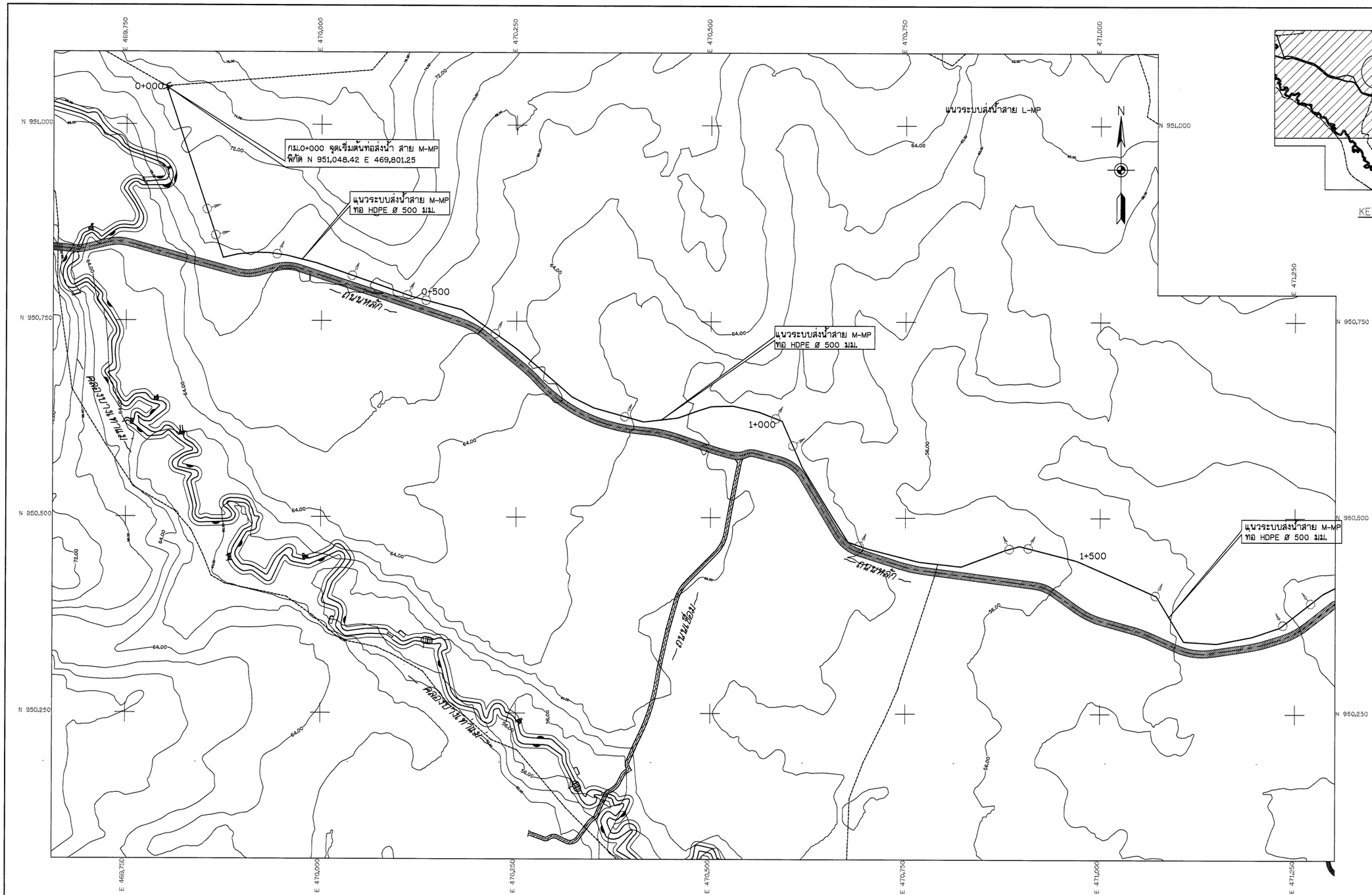

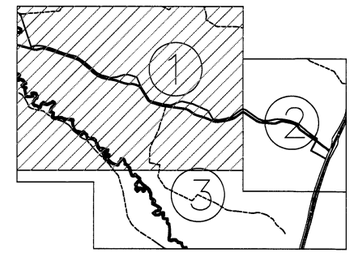

KEY MAP

หมายเหตุ

1. ระดับ (ร.ท.ก.) และมิติต่าง ๆ กำหนดเป็นเมตร ระยะทางเป็นกิโลเมตร นอกจากแสดงไว้เป็นอย่างอื่น
2. สัญลักษณ์ คำย่อ ดูแบบแผ่นที่ ก3-001/005
3. สรุปรายละเอียดโครงการ ดูแบบแผ่นที่ ก3-002/005 ถึง ก3-004/005
4. ข้อกำหนดเกี่ยวกับแบบแปลน มาตรการป้องกันฯ ข้อกำหนดงานก่อสร้าง ดูแบบแผ่นที่ ก3-005/005
5. แปลนทั่วไประบบส่งน้ำ ดูแบบแผ่นที่ ง1-001/010
6. ตำแหน่งวางจุดจ่ายน้ำ/ท่อระบายอากาศ สามารถเปลี่ยนย้ายตำแหน่งได้ตามความเหมาะสมของภูมิประเทศจริง ทั้งนี้ จะต้องได้รับความเห็นชอบจากคณะกรรมการตรวจรับพัสดุในงานจ้างก่อสร้างก่อนดำเนินการ

แปลนทั่วไประบบส่งน้ำ สาย M-MP (1/2)

มาตราส่วน 1:2,500

สัญลักษณ์ระบบท่อส่งน้ำ

- แนวท่อและขนาดท่อ
- ประตูน้ำ
- จุดปล่อยน้ำ
- ท่อระบายอากาศ
- ประตูระบายตะกอน
- สามทาง
- ข้อลด
- ข้อโค้ง
- ท่อปลายคลอง
- ท่อข้ามคลอง
- ท่อลอดคลอง

มาตราส่วน 1:2,500

0 50.00 100.00 150.00 200.00 250.00 ม.

กรมทรัพยากรน้ำ

โครงการอนุรักษ์ฟื้นฟู คลองบางเจ้าแม่ พร้อมระบบกระจายน้ำ
ตำบลเขาต่อ อำเภอปลายพระยา จังหวัดกระบี่
หมวด " ง " งานระบบกระจายน้ำ
แปลนทั่วไประบบส่งน้ำ สาย M-MP (1/2)

ผู้รับจ้าง : มหาวิทยาลัยเกษตรศาสตร์ วิทยาเขตเฉลิมพระเกียรติ จังหวัดสกลนคร

สำรวจ	(นายกฤตณ เกตุสิริ)	
ออกแบบ	(ผศ.ดร.วิษณ์วงศ์ กาฬอด สย.อ.270)	
เรียบแบบ	(นายพีรพัฒน์ ทิวาวงษ์)	
ตรวจแบบ	(รศ.ดร.ชาญเกียรติ์ มณีนุสิต สย.7309)	ช).
แบบมาตรที่	สทน. 006/65	แบบแผ่นที่ 41-007/010 628

(ผศ.ดร.ชาญเกียรติ์ มณีนุสิต)
ผู้อำนวยการโครงการ

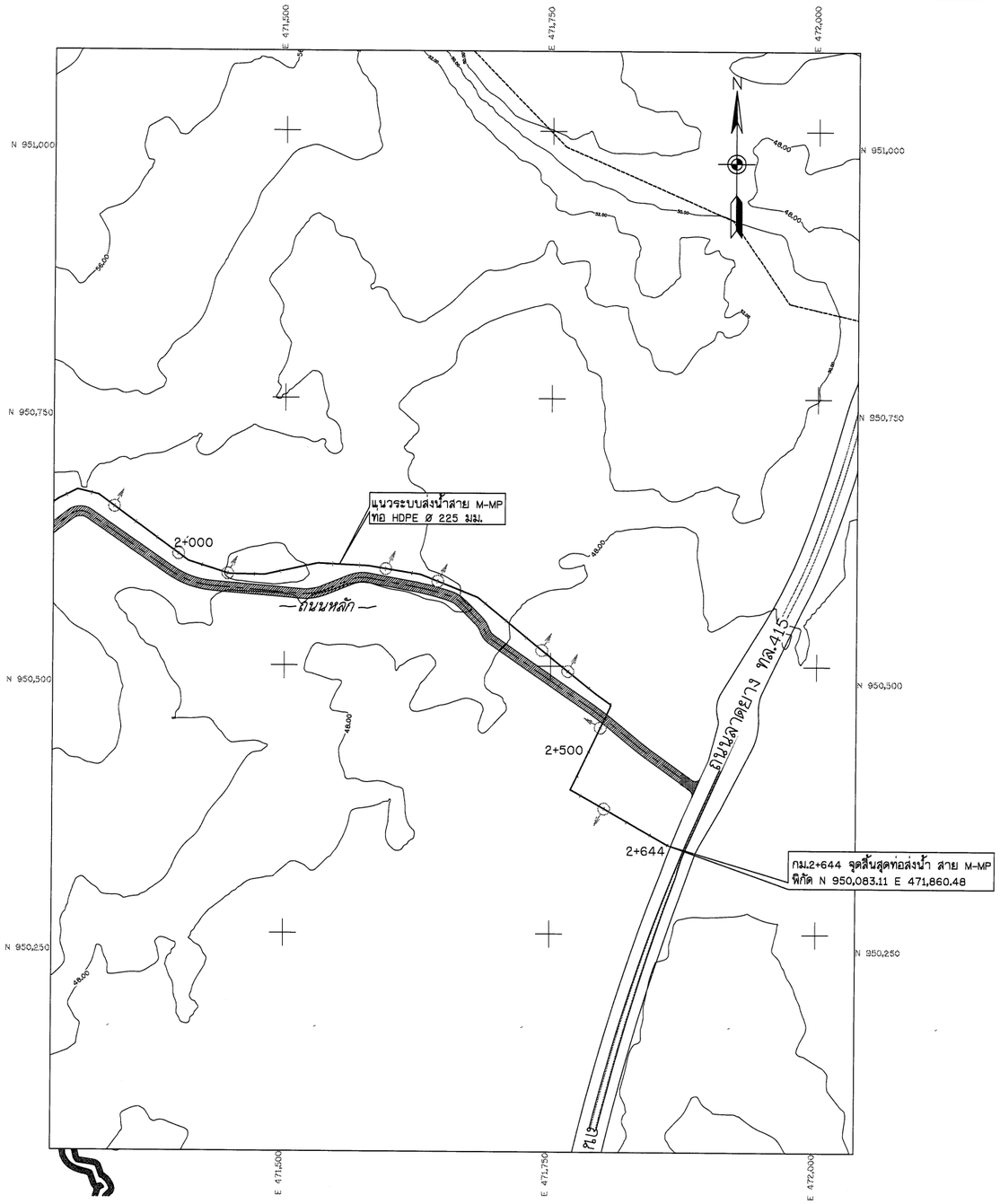

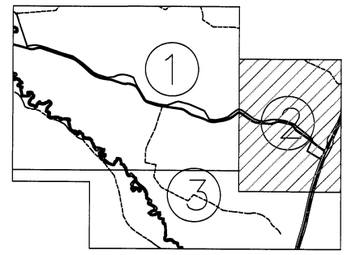

KEY MAP

แปลนทั่วไประบบส่งน้ำ สาย M-MP (2/2)

มาตราส่วน 1:2,500

หมายเหตุ

1. ระดับ (ร.ท.ก.) และมิติต่าง ๆ กำหนดเป็นเมตร ระยะทางเป็นกิโลเมตร นอกจากแสดงไว้เป็นอย่างอื่น
2. สัญลักษณ์ คำย่อ ดูแบบแผ่นที่ ก3-001/005
3. สรุปรายละเอียดโครงการ ดูแบบแผ่นที่ ก3-002/005 ถึง ก3-004/005
4. ข้อกำหนดเกี่ยวกับแบบแปลน มาตรการป้องกันฯ ข้อกำหนดงานก่อสร้าง ดูแบบแผ่นที่ ก3-005/005
5. แปลนทั่วไประบบส่งน้ำ ดูแบบแผ่นที่ ง1-001/010
6. ตำแหน่งวางจุดจ่ายน้ำ/ท่อระบายอากาศ สามารถเปลี่ยนย้ายตำแหน่งได้ตามความเหมาะสมของภูมิประเทศจริง ทั้งนี้ จะต้องได้รับความเห็นชอบจากคณะกรรมการตรวจรับพัสดุในงานจ้างก่อสร้างก่อนดำเนินการ

สัญลักษณ์ระบบท่อส่งน้ำ

- แนวท่อและขนาดท่อ
- ประตูน้ำ
- จุดปล่อยน้ำ
- ท่อระบายอากาศ
- ประตูระบายตะกอน
- สามทาง
- ข้อลด
- ข้อโค้ง
- ท่อปลายคลอง
- ท่อข้ามคลอง
- ท่อลอดคลอง

มาตราส่วน 1:2,500

0 50.00 100.00 150.00 200.00 250.00 ม.

กรมทรัพยากรน้ำ

โครงการอนุรักษ์พื้นฟู คลองบางเท่าแม่ พร้อมระบบกระจายน้ำ
ตำบลเขาต่อ อำเภอปลายพระยา จังหวัดกระบี่
หมวด " ง " งานระบบกระจายน้ำ
แปลนทั่วไประบบส่งน้ำ สาย M-MP (2/2)

ผู้รับจ้าง : มหาวิทยาลัยเกษตรศาสตร์ วิทยาเขตเฉลิมพระเกียรติ จังหวัดสกลนคร				
สำรวจ	(นายกิตติ เกตุวดี)			
ออกแบบ	(ผศ.ดร.วิจน์วงศ์ กรีชลระ สย.9270)			
เขียนแบบ	(นายศักดินนท์ ทิวาวัน)			
ตรวจแบบ	(รศ.ดร.ธเนศวีร์ มังกุสี สย.7309)			
แบบมาตรฐาน	สทน. 006/65	แบบแผ่นที่	ง1-006/010	628

(นายพงศ์ศ พุธรมณี)
ผู้อำนวยการโครงการ

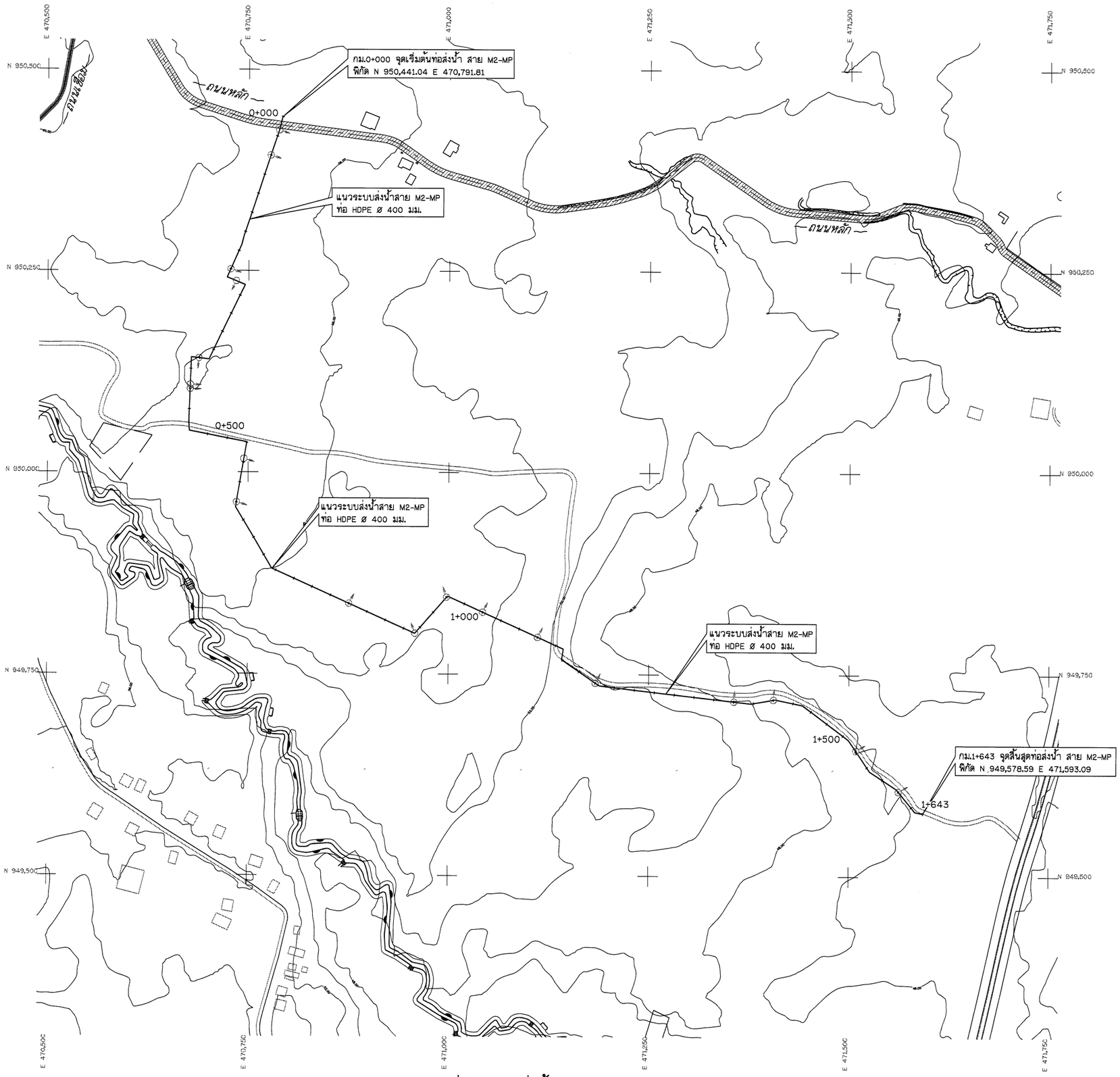

แปลนทั่วไประบบส่งน้ำ สาย M2-MP

มาตราส่วน 1:2,500

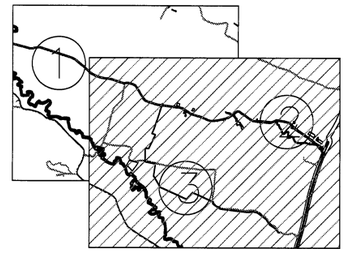

KEY MAP

หมายเหตุ

1. ระดับ (ร.ท.ก.) และมิติต่าง ๆ กำหนดเป็นเมตร ระยะทางเป็นกิโลเมตร นอกจากแสดงไว้เป็นอย่างอื่น
2. สัญลักษณ์ คำย่อ ดูแบบแผ่นที่ ก3-001/005
3. สรุปรายละเอียดโครงการ ดูแบบแผ่นที่ ก3-002/005 ถึง ก3-004/005
4. ข้อกำหนดเกี่ยวกับแบบแปลน มาตรการป้องกันฯ ข้อกำหนดงานก่อสร้าง ดูแบบแผ่นที่ ก3-005/005
5. แปลนทั่วไประบบส่งน้ำ ดูแบบแผ่นที่ ง1-001/010
6. ตำแหน่งวางจุดจ่ายน้ำ/ท่อระบายอากาศ สามารถเปลี่ยนย้ายตำแหน่งได้ตามความเหมาะสมของภูมิประเทศจริง ทั้งนี้ จะต้องได้รับความเห็นชอบจากคณะกรรมการตรวจรับพัสดุในงานจ้างก่อสร้างก่อนดำเนินการ

สัญลักษณ์ระบบท่อส่งน้ำ

- แนวท่อและขนาดท่อ
- ประตูน้ำ
- จุดปล่อยน้ำ
- ท่อระบายอากาศ
- ประตูระบายตะกอน
- สามทาง
- ข้อลด
- ข้อโค้ง
- ท่อปลายคลอง
- ท่อข้ามคลอง
- ท่อลอดคลอง

มาตราส่วน 1:2,500

0 50.00 100.00 150.00 200.00 250.00 ม.

กรมทรัพยากรน้ำ

โครงการอนุรักษ์พื้นฟู คลองบางเท่าแม่ พร้อมระบบกระจายน้ำ
ตำบลเขาต่อ อำเภอปลายพระยา จังหวัดกระบี่
หมวด " ง " งานระบบกระจายน้ำ
แปลนทั่วไประบบส่งน้ำ สาย M2-MP

ผู้รับจ้าง : มหาวิทยาลัยเกษตรศาสตร์ วิทยาเขตเฉลิมพระเกียรติ จังหวัดสกลนคร				
สำรวจ	(นายเทศน์ บุญรุ่น)	(ผศ.เทศน์ บุญรุ่น) ผู้อำนวยการโครงการ		
ออกแบบ	(ผศ.ดร.วิรัช์วงศ์ กรัพยะ สย.9270)			
เขียนแบบ	(นายศิลินนท์ ทิวาวงษ์)			
ตรวจแบบ	(รศ.ดร.ชาญเกียรติ์ ต้องพุลี สย.7309)			
แบบเลขที่	สกณ. 006/65	แบบแผ่นที่	ง1-009/010	628

ตารางแสดงอาคารประกอบระบบส่งน้ำ L-MP

อาคารจุดจ่ายน้ำ		
ลำดับ	กม.ที่	หมายเหตุ
1	0+200.00	
2	0+275.004	
3	0+400.00	
4	0+600.00	
5	0+800.00	
6	0+863.44	
7	1+000.00	
8	1+400.00	
9	1+600.00	
10	1+800.00	
11	2+000.00	

อาคารจุดจ่ายน้ำ		
ลำดับ	กม.ที่	หมายเหตุ
12	2+093.74	
13	2+200.00	
14	2+300.00	
15	2+400.00	
16	2+650.00	
17	2+800.00	
18	2+850.00	
19	2+975.00	
20	3+000.00	

อาคารระบายอากาศ		
ลำดับ	กม.ที่	หมายเหตุ
1	0+044.64	
2	0+500.00	
3	0+937.00	

อาคารท่อแยก		
ลำดับ	กม.ที่	หมายเหตุ
1	0+372.42	

อาคารปลายท่อส่งน้ำ		
ลำดับ	กม.ที่	หมายเหตุ
1	3+062	

ตารางแสดงอาคารประกอบระบบส่งน้ำ R-MP

อาคารจุดจ่ายน้ำ		
ลำดับ	กม.ที่	หมายเหตุ
1	0+289.91	
2	0+371.15	
3	0+800.00	
4	0+975.00	จุดจ่ายน้ำท่อลอดถนน
5	1+174.97	จุดจ่ายน้ำท่อลอดถนน
6	1+400.00	
7	1+522.24	
8	1+600.00	
9	1+896.58	จุดจ่ายน้ำท่อลอดถนน
10	2+000.00	จุดจ่ายน้ำท่อลอดถนน

อาคารจุดจ่ายน้ำ,ท่อลอดถนน		
ลำดับ	กม.ที่	หมายเหตุ
11	2+200.00	จุดจ่ายน้ำท่อลอดถนน
12	2+325.00	จุดจ่ายน้ำท่อลอดถนน
13	2+440.04	
14	2+675.00	จุดจ่ายน้ำท่อลอดถนน
15	2+800.00	จุดจ่ายน้ำท่อลอดถนน
16	3+084.11	จุดจ่ายน้ำท่อลอดถนน
17	3+200.00	จุดจ่ายน้ำท่อลอดถนน
18	3+374.78	จุดจ่ายน้ำท่อลอดถนน
19	3+600.00	จุดจ่ายน้ำท่อลอดถนน

อาคารระบายอากาศ		
ลำดับ	กม.ที่	หมายเหตุ
1	0+296.92	
2	1+449.28	

อาคารปลายท่อส่งน้ำ		
ลำดับ	กม.ที่	หมายเหตุ
1	3+658.00	

ตารางแสดงอาคารประกอบระบบส่งน้ำ M-MP

อาคารจุดจ่ายน้ำ		
ลำดับ	กม.ที่	หมายเหตุ
1	0+171.55	
2	0+200.00	
3	0+299.75	
4	0+400.00	
5	0+474.35	
6	0+600.00	
7	0+800.00	
8	1+000.00	
9	1+300.00	
10	1+400.00	

อาคารจุดจ่ายน้ำ		
ลำดับ	กม.ที่	หมายเหตุ
11	1+424.86	
12	1+600.00	
13	1+800.00	
14	1+849.93	
15	1+924.79	
16	2+000.00	
17	2+100.00	
18	2+200.00	
19	2+249.80	
20	2+366.48	

อาคารจุดจ่ายน้ำ		
ลำดับ	กม.ที่	หมายเหตุ
21	2+400.00	
22	2+474.74	
23	2+575.00	
24	2+600.00	
25	2+644.00	

อาคารปลายท่อส่งน้ำ		
ลำดับ	กม.ที่	หมายเหตุ
1	2+644.00	

ตารางแสดงอาคารประกอบระบบส่งน้ำ M2-MP

อาคารจุดจ่ายน้ำ		
ลำดับ	กม.ที่	หมายเหตุ
1	0+015.00	
2	0+049.93	
3	0+200.00	
4	0+275.00	
5	0+360.00	
6	0+400.00	
7	0+475.00	
8	0+540.00	
9	0+600.00	
10	0+800.00	

อาคารจุดจ่ายน้ำ		
ลำดับ	กม.ที่	หมายเหตุ
11	0+822.00	
12	0+949.84	
13	1+000.00	
14	1+074.80	
15	1+174.81	
16	1+200.00	
17	1+300.00	
18	1+400.00	
19	1+524.90	
20	1+600.00	

อาคารปลายท่อส่งน้ำ		
ลำดับ	กม.ที่	หมายเหตุ
1	1+643.00	

หมายเหตุ

1. ระดับ (ร.ท.ก.) และมิติต่าง ๆ กำหนดเป็นเมตร ระยะทางเป็นกิโลเมตร นอกจากแสดงไว้เป็นอย่างอื่น
2. สัญลักษณ์ คำย่อ ดูแบบแผ่นที่ ก3-001/005
3. สรุปรายละเอียดโครงการ ดูแบบแผ่นที่ ก3-002/005 ถึง ก3-004/005
4. ข้อกำหนดเกี่ยวกับแบบแปลน มาตรการป้องกันฯ ข้อกำหนดงานก่อสร้าง ดูแบบแผ่นที่ ก3-005/005
5. แปลนทั่วไประบบส่งน้ำ ดูแบบแผ่นที่ ง1-001/010
6. ตำแหน่งวางจุดจ่ายน้ำ/ท่อระบายอากาศ สามารถเปลี่ยนย้ายตำแหน่งได้ตามความเหมาะสมของภูมิประเทศจริง ทั้งนี้ จะต้องได้รับความเห็นชอบจากคณะกรรมการตรวจรับพัสดุในงานจ้างก่อสร้างก่อนดำเนินการ

กรมทรัพยากรน้ำ

โครงการอนุรักษ์ฟื้นฟู คลองบางเท่าแม่ พร้อมระบบกระจายน้ำ
ตำบลเชาด่อ อำเภอปลายพระยา จังหวัดกระบี่
หมวด " ง " งานระบบกระจายน้ำ
ตารางแสดงองค์ประกอบระบบท่อส่งน้ำ

ผู้รับจ้าง : มหาวิทยาลัยเกษตรศาสตร์ วิทยาเขตเฉลิมพระเกียรติ จังหวัดสกลนคร			
สำรวจ	(นายเศรษฐ เกตุสิริ)		
ออกแบบ	(ผศ.ดร.วิษณุวงศ์ กรีทอง สย.9270)		
เขียนแบบ	(นายสิทธินนท์ ทิวารวาส)	(ผศ.เศรษฐ เกตุสิริ) ผู้จัดการโครงการ	
ตรวจแบบ	(รศ.ดร.ยงยุทธ ไชยสุต สย.7309)		
แบบมาตรฐาน	สทน. 006/65	แบบแผ่นที่ ง1-010/010	628

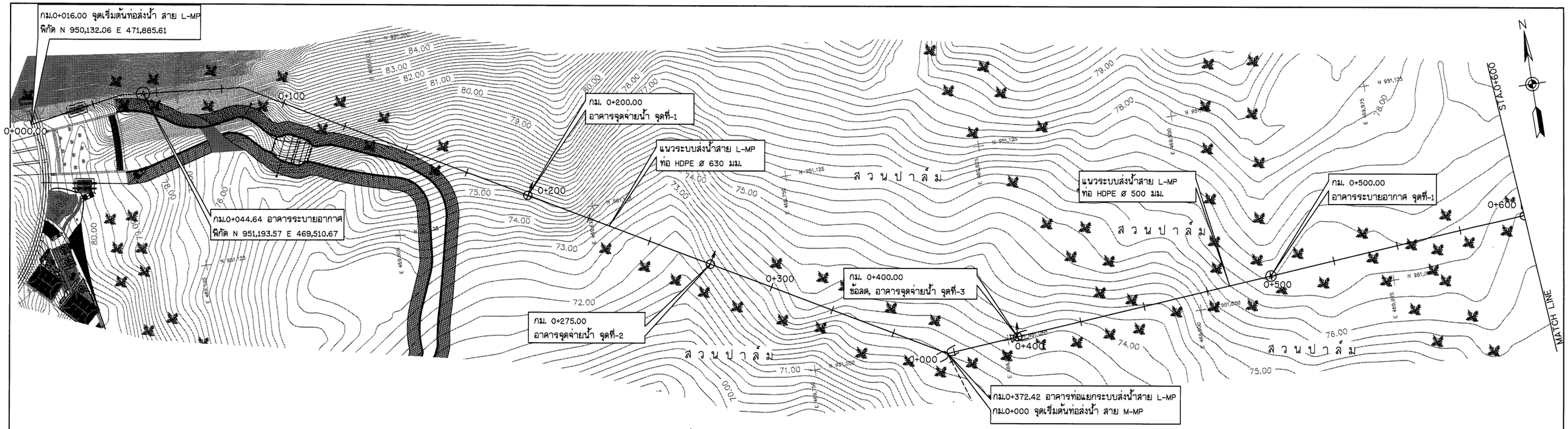

แปลน

มาตราส่วน 1:750

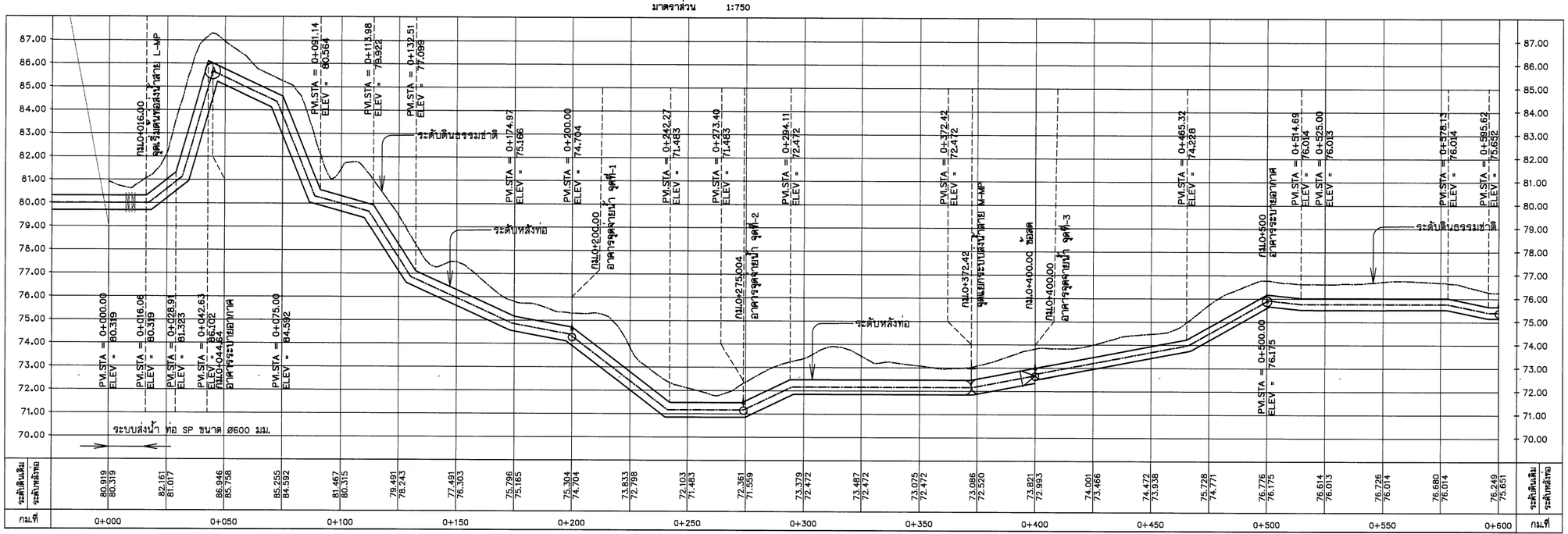

รูปตัดตามยาว

มาตราส่วน แนวตั้ง 1:100
แนวนอน 1:1,000

หมายเหตุ

1. ระดับ (ร.ท.ก.) และมิติต่าง ๆ กำหนดเป็นเมตร ระยะทางเป็นกิโลเมตร นอกจากแสดงไว้เป็นอย่างอื่น
2. สัญลักษณ์ คำย่อ ดูแบบแผ่นที่ ก3-001/005
3. สรุปรายละเอียดโครงการ ดูแบบแผ่นที่ ก3-002/005 ถึง ก3-004/005
4. ข้อกำหนดเกี่ยวกับแบบแปลน มาตรการป้องกันฯ ข้อกำหนดงานก่อสร้าง ดูแบบแผ่นที่ ก3-005/005
5. แปลนทั่วไประบบส่งน้ำ ดูแบบแผ่นที่ ง1-001/010
6. รูปตัดตามขวางแนวระบบส่งน้ำสาย L-MP ดูแบบแผ่นที่ ฮ2-007/017 ถึง ฮ2-017/017
7. อาคารประกอบท่อส่งน้ำดูแบบแผ่นที่ ฮ5-001/009 ถึง ฮ5-009/009
8. ตำแหน่งวางจุดจ่ายน้ำ,ท่อระบายอากาศ สามารถเปลี่ยนย้ายตำแหน่งได้ตามความเหมาะสมของภูมิประเทศจริง ทั้งนี้ จะต้องได้รับความเห็นชอบจากคณะกรรมการตรวจรับพัสดุในงานจ้างก่อสร้างก่อนดำเนินการ

สัญลักษณ์

- ต้นปาล์ม
- ไม้ยืนต้น
- รั้วถนนต้นปาล์ม, รั้วถนนไม้ยืนต้น

สัญลักษณ์ระบบท่อส่งน้ำ

- แนวท่อและขนาดท่อ
- ประตูน้ำ
- จุดปล่อยน้ำ
- ท่อระบายอากาศ
- ประตูระบายตะกอน
- สามทาง
- ข้อลด
- ข้อโค้ง
- ท่อปลายคลอง
- ท่อข้ามคลอง
- ท่อลอดคลอง

มาตราส่วน 1:100
0 2.00 4.00 6.00 8.00 10.00 ม.

มาตราส่วน 1:750
0 20.00 40.00 50.00 75.00 ม.

มาตราส่วน 1:1,000
0 20.00 40.00 60.00 80.00 100.00 ม.

กรมทรัพยากรน้ำ

โครงการอนุรักษ์ฟื้นฟู คลองบางเท่าแม่ พร้อมระบบกระจายน้ำ
ตำบลเขาต่อ อำเภอปลายพระยา จังหวัดกระบี่
หมวด " ง " งานระบบกระจายน้ำ
ท่อส่งน้ำสาย L-MP แปลนและรูปตัดตามยาว กม.ที่ 0+000 ถึง กม.ที่ 0+600

ผู้รับจ้าง : มหาวิทยาลัยเกษตรศาสตร์ วิทยาเขตเฉลิมพระเกียรติ จังหวัดสกลนคร

สำรวจ	(นายกิตติ เกตุสิริ)	
ออกแบบ	(ผศ.ดร.วิษณ์วงศ์ กรีทอง สย.9270)	
เขียนแบบ	(นายกิตติพันธ์ ทิวาวงษ์)	(ผศ.ดร.ชาติ จตุระบุล) ผู้จัดการโครงการ
ตรวจแบบ	(รศ.ดร.ยงยุทธ มังกูสิ สย.7309)	
แบบแผ่นที่	สพน. 006/65	แบบแผ่นที่ ฮ2-001/017	628

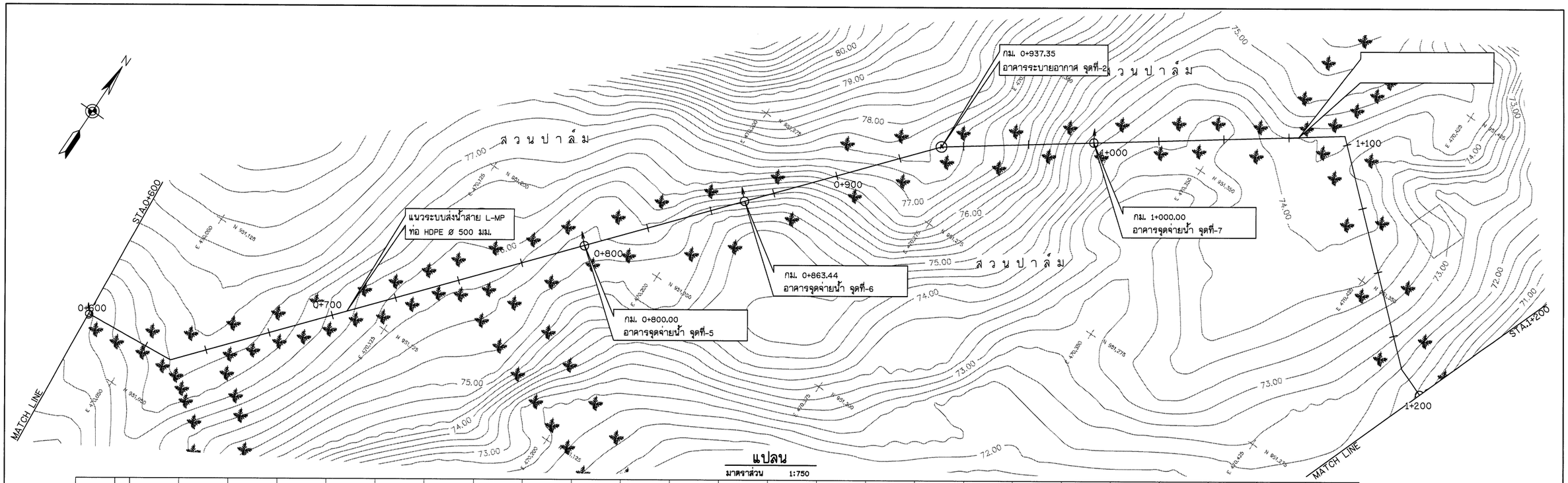

แปลน

มาตราส่วน 1:750

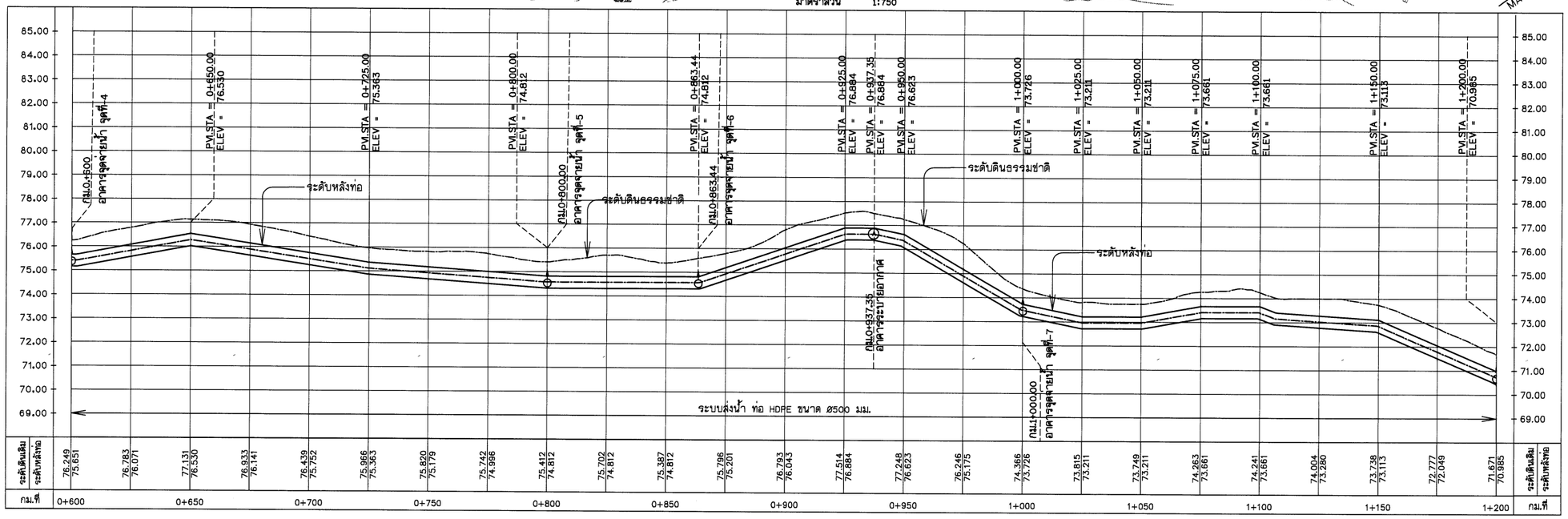

รูปตัดตามยาว

มาตราส่วน แนวตั้ง 1:100 แนวนอน 1:1,000

หมายเหตุ

1. ระดับ (ร.ท.ก.) และมิติต่าง ๆ กำหนดเป็นเมตร ระยะทางเป็นกิโลเมตร นอกจากแสดงไว้เป็นอย่างอื่น
2. สัญลักษณ์ คำย่อ ดูแบบแผ่นที่ ก3-001/005
3. สรุปรายละเอียดโครงการ ดูแบบแผ่นที่ ก3-002/005 ถึง ก3-004/005
4. ข้อกำหนดเกี่ยวกับแบบแปลน มาตรการป้องกันฯ ข้อกำหนดงานก่อสร้าง ดูแบบแผ่นที่ ก3-005/005
5. แปลนทั่วไประบบส่งน้ำ ดูแบบแผ่นที่ ง1-001/010
6. รูปตัดตามขวางแนวระบบส่งน้ำสาย L-MP ดูแบบแผ่นที่ ง2-007/017 ถึง ง2-017/017
7. อาคารประกอบท่อส่งน้ำดูแบบแผ่นที่ ง5-001/009 ถึง ง5-009/009
8. ตำแหน่งวางจุดจ่ายน้ำ/ท่อระบายอากาศ สามารถเปลี่ยนย้ายตำแหน่งได้ตามความเหมาะสมของภูมิประเทศจริง ทั้งนี้ จะต้องได้รับความเห็นชอบจากคณะกรรมการตรวจรับพัสดุในงานจ้างก่อสร้างก่อนดำเนินการ

สัญลักษณ์

- ต้นปาล์ม
- ไม้ยืนต้น
- รื้อถอนต้นปาล์ม, รื้อถอนไม้ยืนต้น

สัญลักษณ์ระบบท่อส่งน้ำ

- แนวท่อและขนาดท่อ
- ประตูน้ำ
- จุดปล่อยน้ำ
- ท่อระบายอากาศ
- ประตูระบายตะกอน
- สามทาง
- ข้อลด
- ข้อโค้ง
- ท่อปลายคลอง
- ท่อข้ามคลอง
- ท่อลอดคลอง

มาตราส่วน 1:100
0 2.00 4.00 6.00 8.00 10.00 ม.

มาตราส่วน 1:750
0 20.00 40.00 50.00 75.00 ม.

มาตราส่วน 1:1,000
0 20.00 40.00 60.00 80.00 100.00 ม.

กรมทรัพยากรน้ำ

โครงการอนุรักษ์ฟื้นฟู คลองบางเท่าแม่ พร้อมระบบกระจายน้ำ
ตำบลเขาต่อ อำเภอปลายพระยา จังหวัดกระบี่
หมวด " ง " งานระบบกระจายน้ำ
ท่อส่งน้ำสาย L-MP แปลนและรูปตัดตามยาว กม.ที่ 0+600 ถึง กม.ที่ 1+200

ผู้รับจ้าง : มหาวิทยาลัยเกษตรศาสตร์ วิทยาเขตเฉลิมพระเกียรติ จังหวัดสกลนคร

สำรวจ	(นายกัมพล เกตุสิริ)	
ออกแบบ	(ผศ.ดร.วิษวัฒน์ กรีพละ สย.9270)	
เปียนแบบ	(นายมีนันท์ ทิวาวงษ์)	(ผศ.ดร.ชาตรี ชูธรรมโน) ผู้จัดการโครงการ
ตรวจแบบ	(ผศ.ดร.ภาณเทียรที่ พลงกุลี สย.7309)	
แบบเลขที่	สพน. 006/65	แบบแผ่นที่ ง2-002/017	628

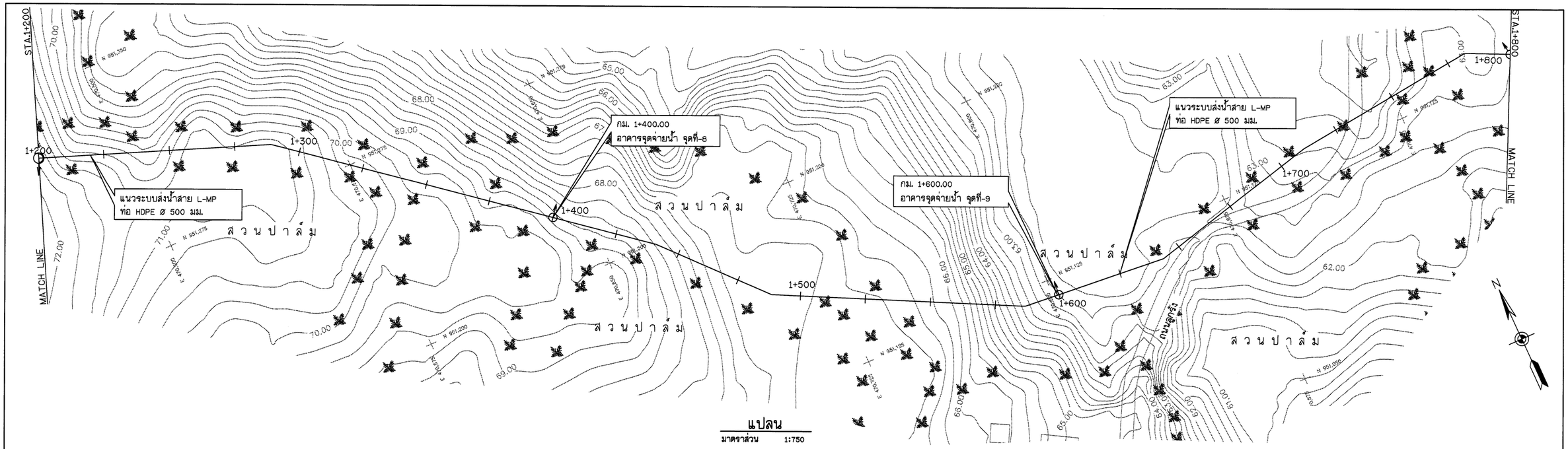

แปลน

มาตราส่วน 1:750

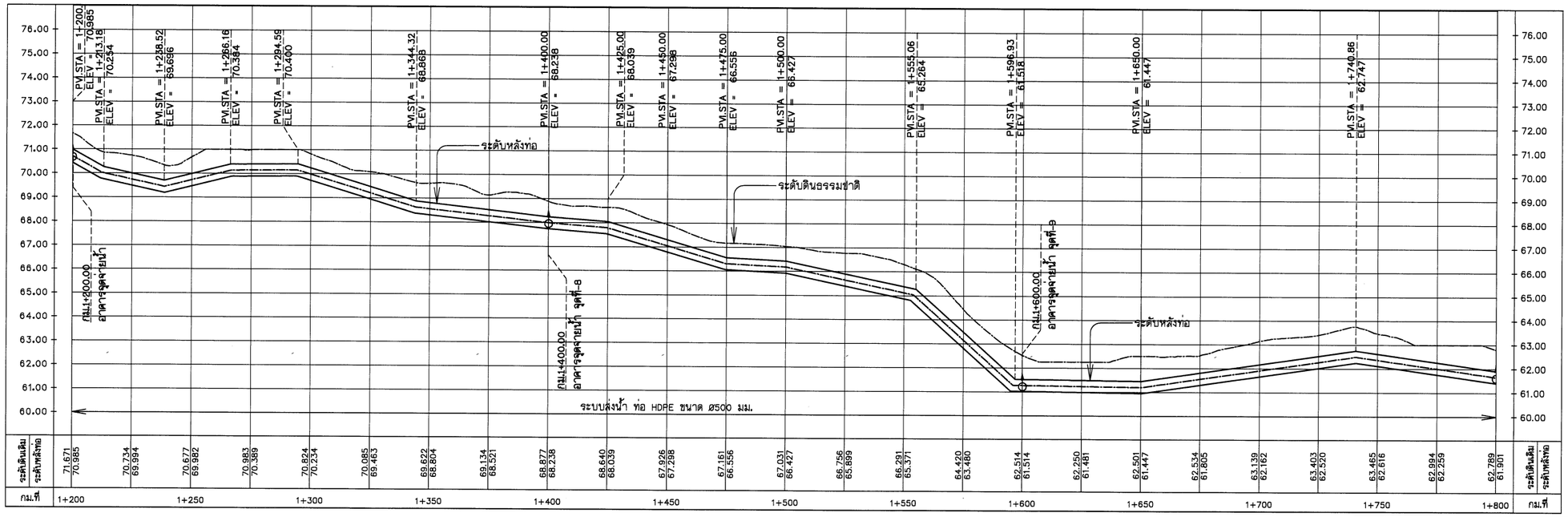

ระดับดินเดิม / ระดับหลังท่อ	71.671 / 70.985	70.734 / 69.994	70.677 / 69.982	70.983 / 70.389	70.824 / 70.234	70.085 / 69.463	69.622 / 68.804	69.134 / 68.521	68.877 / 68.238	68.640 / 68.039	67.926 / 67.298	67.161 / 66.556	67.031 / 66.427	66.756 / 65.899	66.291 / 65.371	64.420 / 63.480	62.514 / 61.514	62.250 / 61.481	62.501 / 61.447	62.534 / 61.805	63.139 / 62.162	63.403 / 62.520	63.465 / 62.618	62.934 / 62.259	62.789 / 61.901	ระดับดินเดิม / ระดับหลังท่อ
กม.ที่	1+200	1+250	1+300	1+350	1+400	1+450	1+500	1+550	1+600	1+650	1+700	1+750	1+800	กม.ที่												

รูปตัดตามยาว

มาตราส่วน แนวตั้ง 1:100 แนวนอน 1:1,000

หมายเหตุ

1. ระดับ (ร.ท.ก.) และมิติต่าง ๆ กำหนดเป็นเมตร ระยะทางเป็นกิโลเมตร นอกจากแสดงไว้เป็นอย่างอื่น
2. สัญลักษณ์ คำย่อ ดูแบบแผ่นที่ ก3-001/005
3. สรุปรายละเอียดโครงการ ดูแบบแผ่นที่ ก3-002/005 ถึง ก3-004/005
4. ข้อกำหนดเกี่ยวกับแบบแปลน มาตรการป้องกันฯ ข้อกำหนดงานก่อสร้าง ดูแบบแผ่นที่ ก3-005/005
5. แปลนทั่วไประบบส่งน้ำ ดูแบบแผ่นที่ ง1-001/010
6. รูปตัดตามขวางแนวระบบส่งน้ำสาย L-MP ดูแบบแผ่นที่ ง2-007/017 ถึง ง2-017/017
7. อาคารประกอบท่อส่งน้ำดูแบบแผ่นที่ ง5-001/009 ถึง ง5-009/009
8. ตำแหน่งวางจุดจ่ายน้ำ/ท่อระบายอากาศ สามารถเปลี่ยนย้ายตำแหน่งได้ตามความเหมาะสมของภูมิประเทศจริง ทั้งนี้ จะต้องได้รับความเห็นชอบจากคณะกรรมการตรวจรับพัสดุในงานจ้างก่อสร้างก่อนดำเนินการ

สัญลักษณ์

- ต้นปาล์ม
- ไม้ยืนต้น
- รื้อถอนต้นปาล์ม, รื้อถอนไม้ยืนต้น

สัญลักษณ์ระบบท่อส่งน้ำ

- แนวท่อและขนาดท่อ
- ประตูน้ำ
- จุดปล่อยน้ำ
- ท่อระบายอากาศ
- ประตูระบายตะกอน
- สามทาง
- ข้อลด
- ข้อโค้ง
- ท่อปลายคลอง
- ท่อข้ามคลอง
- ท่อลอดคลอง

มาตราส่วน 1:100
0 2.00 4.00 6.00 8.00 10.00 ม.

มาตราส่วน 1:750
0 20.00 40.00 50.00 75.00 ม.

มาตราส่วน 1:1,000
0 20.00 40.00 60.00 80.00 100.00 ม.

กรมทรัพยากรน้ำ

โครงการอนุรักษ์พื้นที่ คลองบางเท่าแม่ พร้อมระบบกระจายน้ำ
ตำบลเขาต่อ อำเภอปลายพระยา จังหวัดกระบี่
หมวด " ง " งานระบบกระจายน้ำ

ท่อส่งน้ำสาย L-MP แปลนและรูปตัดตามยาว กม.ที่ 1+200 ถึง กม.ที่ 1+800

ผู้รับจ้าง : มหาวิทยาลัยเกษตรศาสตร์ วิทยาเขตเฉลิมพระเกียรติ จังหวัดสกลนคร

สำรวจ	(นายสหัส เหตุมี)	
ออกแบบ	(ผศ.ดร.วิษวัฒ กชิพละ สย.9270)	
เขียนแบบ	(นายสิทธินนท์ ทิวาวงษ์)	(ผศ.ดร.ชาตรี พรรณปุ) ผู้อำนวยการโครงการ
ตรวจแบบ	(ผศ.ดร.ภาณเดียวดี พลบุตร สย.7309)	
แบบเลขที่	สพน. 006/65	แบบแผ่นที่ ข2-003/017	628

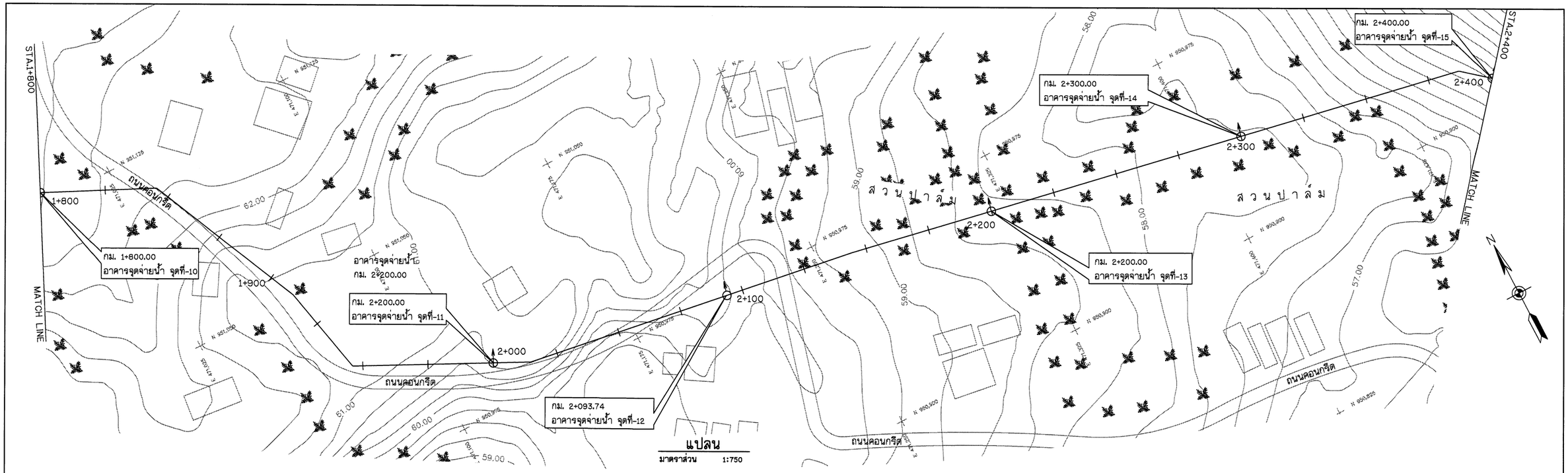

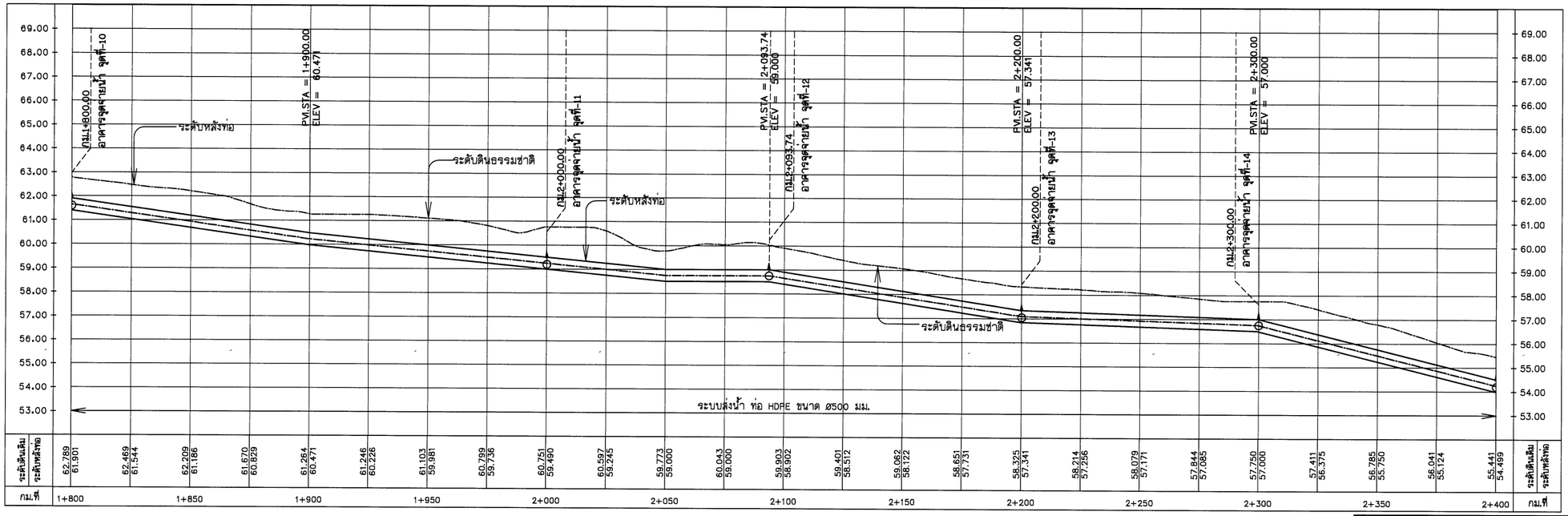

รูปตัดตามยาว

มาตราส่วน แนวตั้ง 1:100
แนวนอน 1:1,000

หมายเหตุ

1. ระดับ (ร.ท.ก) และมิติต่าง ๆ กำหนดเป็นเมตร ระยะทางเป็นกิโลเมตร นอกจากแสดงไว้เป็นอย่างอื่น
2. สัญลักษณ์ คำย่อ ดูแบบแผ่นที่ ก3-001/005
3. สรุปรายละเอียดโครงการ ดูแบบแผ่นที่ ก3-002/005 ถึง ก3-004/005
4. ข้อกำหนดเกี่ยวกับแบบแปลน มาตรการป้องกันฯ ข้อกำหนดงานก่อสร้าง ดูแบบแผ่นที่ ก3-005/005
5. แปลนทั่วไประบบส่งน้ำ ดูแบบแผ่นที่ ง1-001/010
6. รูปตัดตามขวางแนวระบบส่งน้ำสาย L-MP ดูแบบแผ่นที่ ง2-007/017 ถึง ง2-017/017
7. อาคารประกอบท่อส่งน้ำดูแบบแผ่นที่ ง5-001/009 ถึง ง5-009/009
8. ตำแหน่งวางจุดจ่ายน้ำ/ท่อระบายอากาศ สามารถเปลี่ยนย้ายตำแหน่งได้ตามความเหมาะสมของภูมิประเทศจริง ทั้งนี้ จะต้องได้รับความเห็นชอบจากคณะกรรมการตรวจรับพัสดุในงานจ้างก่อสร้างก่อนดำเนินการ

สัญลักษณ์

- ต้นปาล์ม
- ไม้ยืนต้น
- รื้อถอนต้นปาล์ม, รื้อถอนไม้ยืนต้น

สัญลักษณ์ระบบท่อส่งน้ำ

- แนวท่อและขนาดท่อ
- ประตูน้ำ
- จุดปล่อยน้ำ
- ท่อระบายอากาศ
- ประตูระบายตะกอน
- สามทาง
- ข้อลด
- ข้อโค้ง
- ท่อปลายคลอง
- ท่อข้ามคลอง
- ท่อลอดคลอง

มาตราส่วน 1:100
0 2.00 4.00 6.00 8.00 10.00 ม.

มาตราส่วน 1:750
0 20.00 40.00 50.00 75.00 ม.

มาตราส่วน 1:1,000
0 20.00 40.00 60.00 80.00 100.00 ม.

กรมทรัพยากรน้ำ

โครงการอนุรักษ์ฟื้นฟู คลองบางเท่าแม่ พร้อมระบบกระจายน้ำ
ตำบลเขาต่อ อำเภอปลายพระยา จังหวัดกระบี่
หมวด " ง " งานระบบกระจายน้ำ

ท่อส่งน้ำสาย L-MP แปลนและรูปตัดตามยาว กม.ที่ 1+800 ถึง กม.ที่ 2+400

ผู้รับจ้าง : มหาวิทยาลัยเกษตรศาสตร์ วิทยาเขตเฉลิมพระเกียรติ จังหวัดสกลนคร

สำรวจ	(นายเกรียงศักดิ์ เกตุภูมิ)	
ออกแบบ	(ผศ.ดร.วัจน์วงศ์ กรีทอง สย.9270)	
เปียนแบบ	(นายณัฐนันท์ ทิวาวงษ์)	(ผศ.เกรียงศักดิ์ จตุระบุล) ผู้จัดการโครงการ
ตรวจแบบ	(รศ.ดร.ยอแสเกียรติ์ มองคุณ สย.7309)	
แบบแบบที่	สพน. 006/65	แบบแผ่นที่ ง2-004/017	628

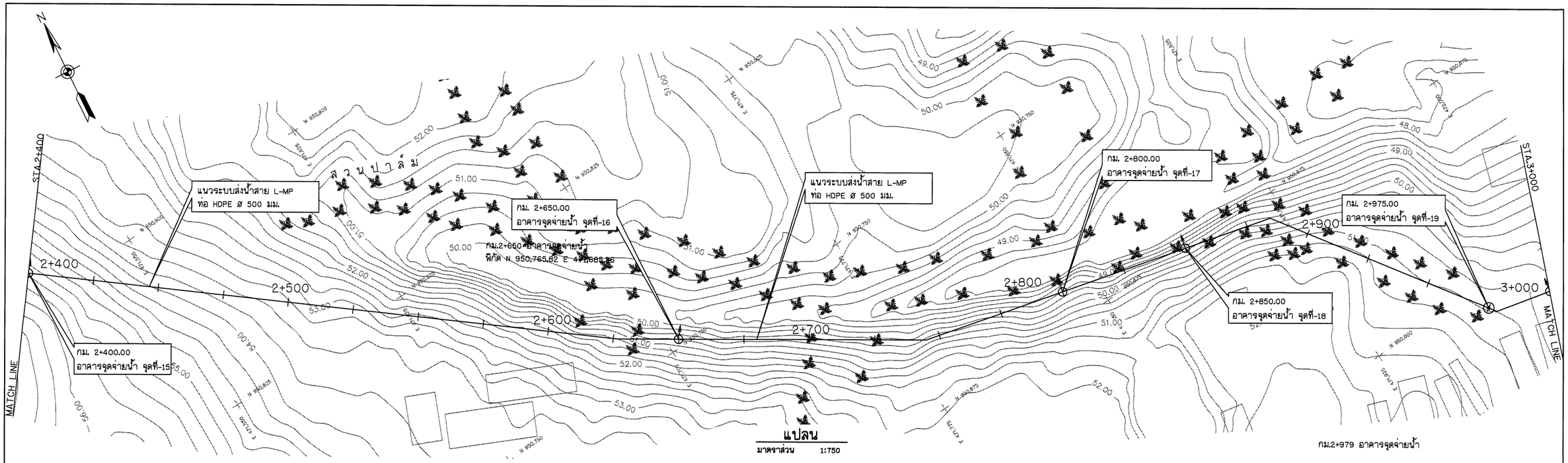

แปลน

มาตราส่วน 1:750

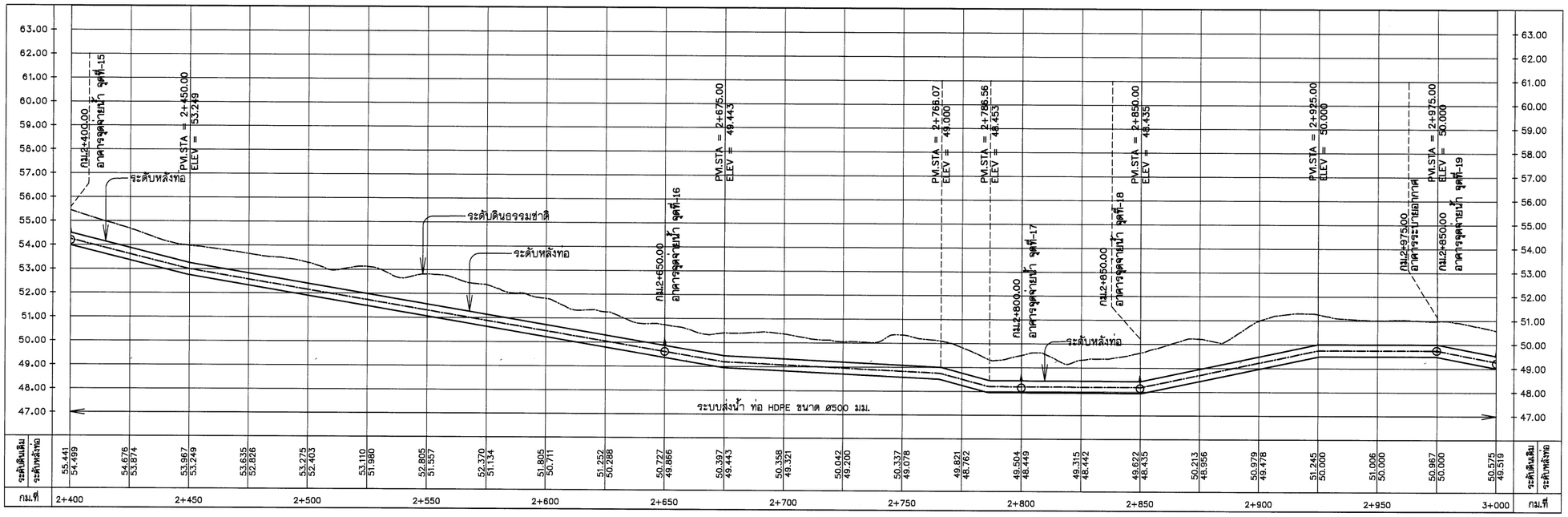

กม.ที่	2+400	2+450	2+500	2+550	2+600	2+650	2+700	2+750	2+800	2+850	2+900	2+950	3+000	กม.ที่
ระดับดินเดิม	55.441	54.676	53.967	53.635	53.275	53.110	52.805	52.370	51.805	51.252	50.727	50.397	50.358	50.042	50.337	49.821	49.504	49.315	49.622	50.213	50.979	51.245	51.006	50.967	50.575	ระดับดินเดิม
ระดับหลังท่อ	54.499	53.874	53.249	52.826	52.403	51.980	51.557	51.134	50.711	50.288	49.866	49.443	49.321	49.200	49.078	48.762	48.449	48.442	48.435	48.956	49.478	50.000	50.000	50.000	49.519	ระดับหลังท่อ

รูปตัดตามยาว

มาตราส่วน แนวตั้ง 1:100
แนวนอน 1:1,000

หมายเหตุ

1. ระดับ (ร.ท.ก.) และมิติต่าง ๆ กำหนดเป็นเมตร ระยะทางเป็นกิโลเมตร นอกจากแสดงไว้เป็นอย่างอื่น
2. สัญลักษณ์ คำย่อ ดูแบบแผ่นที่ ก3-001/005
3. สรุปรายละเอียดโครงการ ดูแบบแผ่นที่ ก3-002/005 ถึง ก3-004/005
4. ข้อกำหนดเกี่ยวกับแบบแปลน มาตรการป้องกันฯ ข้อกำหนดงานก่อสร้าง ดูแบบแผ่นที่ ก3-005/005
5. แปลนทั่วไประบบส่งน้ำ ดูแบบแผ่นที่ ง1-001/010
6. รูปตัดตามขวางแนวระบบส่งน้ำสาย L-MP ดูแบบแผ่นที่ ง2-007/017 ถึง ง2-017/017
7. อาคารประกอบท่อส่งน้ำดูแบบแผ่นที่ ง5-001/009 ถึง ง5-009/009
8. ตำแหน่งวางจุดจ่ายน้ำ/ท่อระบายอากาศ สามารถเปลี่ยนย้ายตำแหน่งได้ตามความเหมาะสมของภูมิประเทศจริง ทั้งนี้ จะต้องได้รับความเห็นชอบจากคณะกรรมการตรวจรับพัสดุในงานจ้างก่อสร้างก่อนดำเนินการ

สัญลักษณ์

- ต้นปาล์ม
- ไม้ยืนต้น
- รื้อถอนต้นปาล์ม, รื้อถอนไม้ยืนต้น

สัญลักษณ์ระบบท่อส่งน้ำ

- แนวท่อและขนาดท่อ
- ประตูน้ำ
- จุดปล่อยน้ำ
- ท่อระบายอากาศ
- ประตูระบายตะกอน
- สามทาง
- ข้อลด
- ข้อโค้ง
- ท่อปลายคลอง
- ท่อข้ามคลอง
- ท่อลอดคลอง

มาตราส่วน 1:100
0 2.00 4.00 6.00 8.00 10.00 ม.

มาตราส่วน 1:750
0 20.00 40.00 50.00 75.00 ม.

มาตราส่วน 1:1,000
0 20.00 40.00 60.00 80.00 100.00 ม.

กรมทรัพยากรน้ำ

โครงการอนุรักษ์ที่นา คลองบางเท่าแม่ พร้อมระบบกระจายน้ำ
ตำบลเขาต่อ อำเภอปลายพระยา จังหวัดกระบี่
หมวด " ง " งานระบบกระจายน้ำ

ท่อส่งน้ำสาย L-MP แปลนและรูปตัดตามยาว กม.ที่ 2+400 ถึง กม.ที่ 3+000

ผู้รับจ้าง : มหาวิทยาลัยเกษตรศาสตร์ วิทยาเขตเฉลิมพระเกียรติ จังหวัดสกลนคร

สำรวจ	(นายทศพล เกตุสิริ)	
ออกแบบ	(ผศ.ดร.วิษณุวงศ์ กรีทอง สย.9270)	
เขียนแบบ	(นายอภิสิทธิ์ ทิวาวงษ์)	(ผศ.ทศพล เกตุสิริ) ผู้อำนวยการโครงการ
ตรวจแบบ	(รศ.ดร.ยอดเกียรติ มิตรภูมิ สย.7309)	
แบบมาตรฐาน	สทน. 006/65	แบบแผ่นที่ ง2-005/017 628

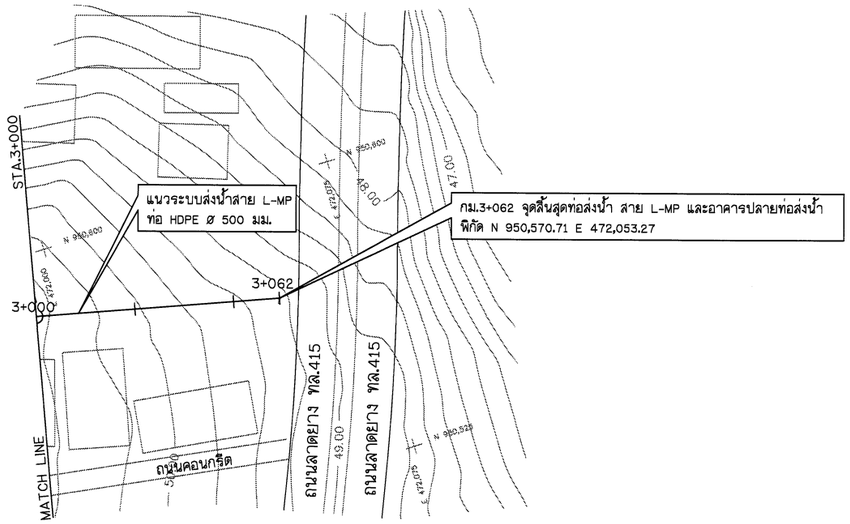

แปลน

มาตราส่วน 1:750

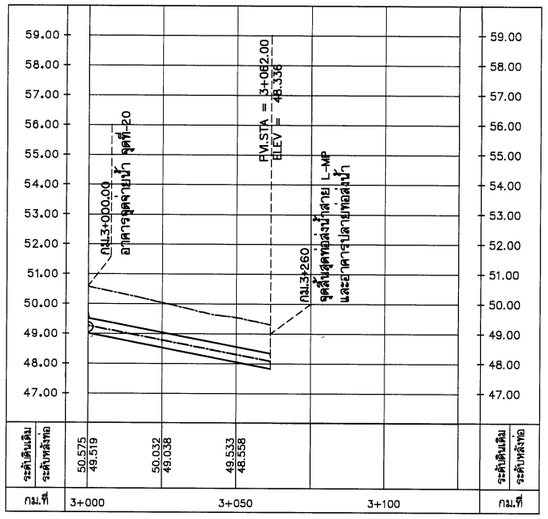

รูปตัดตามยาว

มาตราส่วน แนวตั้ง 1:100
แนวนอน 1:1,000

หมายเหตุ

1. ระดับ (ร.ท.ก.) และมิติต่าง ๆ กำหนดเป็นเมตร ระยะทางเป็นกิโลเมตร นอกจากแสดงไว้เป็นอย่างอื่น
2. สัญลักษณ์ คำย่อ ดูแบบแผ่นที่ ก3-001/005
3. สรุปรายละเอียดโครงการ ดูแบบแผ่นที่ ก3-002/005 ถึง ก3-004/005
4. ข้อกำหนดเกี่ยวกับแบบแปลน มาตรการป้องกันฯ ข้อกำหนดงานก่อสร้าง ดูแบบแผ่นที่ ก3-005/005
5. แปลนทั่วไประบบส่งน้ำ ดูแบบแผ่นที่ ง1-001/010
6. รูปตัดตามขวางแนวระบบส่งน้ำสาย L-MP ดูแบบแผ่นที่ ง2-007/017 ถึง ง2-017/017
7. อาคารประกอบท่อส่งน้ำดูแบบแผ่นที่ ง5-001/009 ถึง ง5-009/009
8. ตำแหน่งวางจุดจ่ายน้ำ/ท่อระบายอากาศ สามารถเปลี่ยนย้ายตำแหน่งได้ตามความเหมาะสมของภูมิประเทศจริง ทั้งนี้ จะต้องได้รับความเห็นชอบจากคณะกรรมการตรวจรับพัสดุในงานจ้างก่อสร้างก่อนดำเนินการ

สัญลักษณ์

- ต้นปาล์ม
- ไม้ยืนต้น
- รื้อถอนต้นปาล์ม, รื้อถอนไม้ยืนต้น

สัญลักษณ์ระบบท่อส่งน้ำ

- แนวท่อและขนาดท่อ
- ประตูน้ำ
- จุดปล่อยน้ำ
- ท่อระบายอากาศ
- ประตูระบายตะกอน
- สามทาง
- ข้อลด
- ข้อโค้ง
- ท่อปลายคลอง
- ท่อข้ามคลอง
- ท่อลอดคลอง

มาตราส่วน 1:100
0 2.00 4.00 6.00 8.00 10.00 ม.

มาตราส่วน 1:750
0 20.00 40.00 50.00 75.00 ม.

มาตราส่วน 1:1,000
0 20.00 40.00 60.00 80.00 100.00 ม.

กรมทรัพยากรน้ำ

โครงการอนุรักษ์พื้นฟู คลองบางเท่าแม่ พร้อมระบบกระจายน้ำ
ตำบลเขาต่อ อำเภอปลายพระยา จังหวัดกระบี่
หมวด " ง " งานระบบกระจายน้ำ
ท่อส่งน้ำสาย L-MP แปลนและรูปตัดตามยาว กม.ที่ 3+000 ถึง กม.ที่ 3+062

ผู้รับจ้าง : มหาวิทยาลัยเกษตรศาสตร์ วิทยาเขตเฉลิมพระเกียรติ จังหวัดสกลนคร

สำรวจ	(นายเทศน วสุรัมภ์)	
ออกแบบ	(ผศ.ดร.วิษวัฒ กล้าหาญ สย.9270)	
เขียนแบบ	(นายศิลปนก ทิวาวงษ์)	(ผศ.เทศน วสุรัมภ์) ผู้อำนวยโครงการ
ตรวจแบบ	(รศ.ดร.ชาเกียรติ ฉอนฤทธิ์ สย.7309)	
แบบเลขที่	สทณ. 006/65	แบบแผ่นที่ ง2-006/017 628

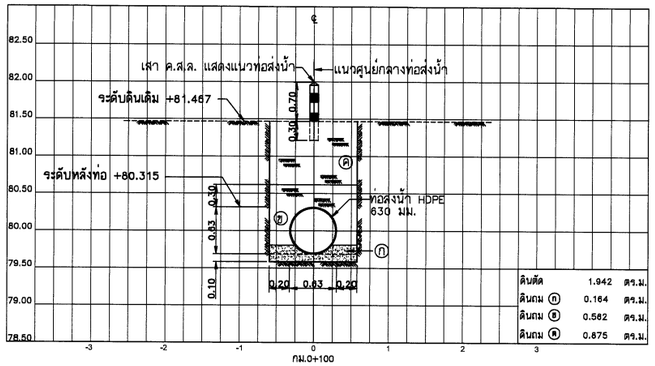

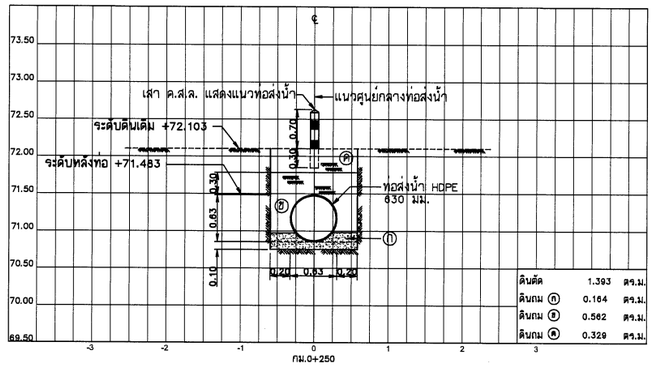

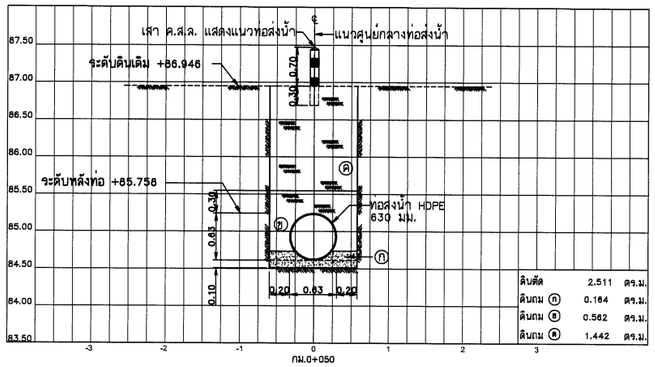

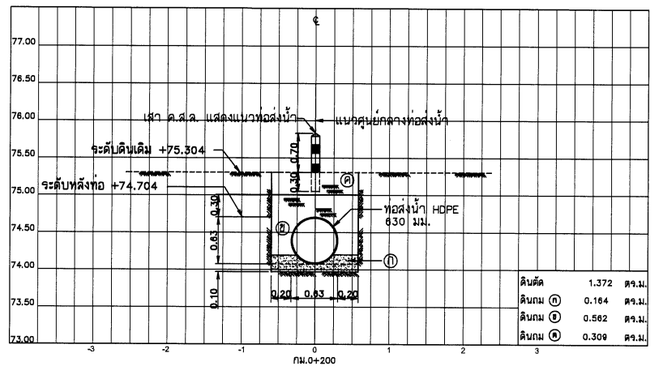

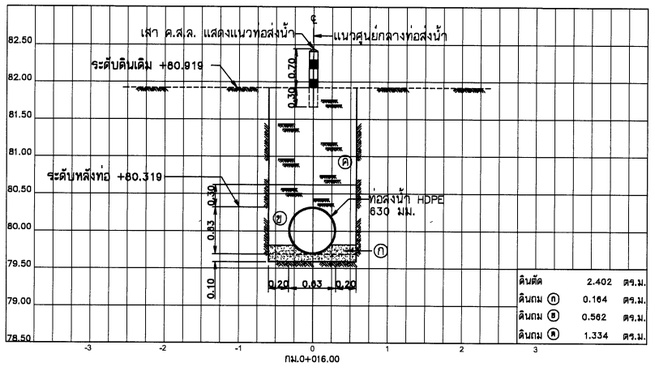

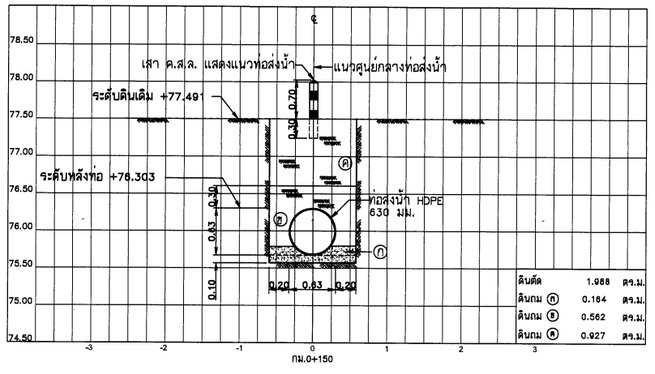

รูปตัดตามขวาง

มาตราส่วนแนวตั้ง	1:50
มาตราส่วนแนวนอน	1:100

หมายเหตุ

1. ระดับ (ร.ท.ก.) และมิติต่าง ๆ กำหนดเป็นเมตร ระยะทางเป็นกิโลเมตร นอกจากแสดงไว้เป็นอย่างอื่น
2. สัญลักษณ์ คำย่อ ดูแบบแผ่นที่ ก3-001/005
3. สรุปรายละเอียดโครงการ ดูแบบแผ่นที่ ก3-002/005 ถึง ก3-004/005
4. ข้อกำหนดเกี่ยวกับแบบแปลน มาตรการป้องกันฯ ข้อกำหนดงานก่อสร้าง ดูแบบแผ่นที่ ก3-005/005
5. แปลนทั่วไประบบส่งน้ำ ดูแบบแผ่นที่ ง1-001/010
6. แปลน และรูปตัดตามยาวแนวระบบส่งน้ำสาย L-MP ดูแบบแผ่นที่ ง2-001/017 ถึง ง2-006/017
7. ตำแหน่งวางจุดจ่ายน้ำ/ท่อระบายอากาศ สามารถเปลี่ยนย้ายตำแหน่งได้ตามความเหมาะสมของภูมิประเทศจริง ทั้งนี้ จะต้องได้รับความเห็นชอบจากคณะกรรมการตรวจรับพัสดุในงานจ้างก่อสร้างก่อนดำเนินการ

รายละเอียดวัสดุถมกลับ

ⓝ ดินละเอียดหรือทรายอัดแน่น

ⓑ ดินถมกลับบดอัดแน่น

ⓐ ดินถมกลับบดอัดแน่น

มาตราส่วน 1:50

0 1.00 2.00 3.00 4.00 5.00 ม.

มาตราส่วน 1:100

0 2.00 4.00 6.00 8.00 10.00 ม.

กรมทรัพยากรน้ำ

โครงการอนุรักษ์ฟื้นฟู คลองบางเท่าแม่ พร้อมระบบกระจายน้ำ
ตำบลเขาต่อ อำเภอปลายพระยา จังหวัดกระบี่
หมวด " ง " งานระบบกระจายน้ำ
รูปตัดตามขวางแนวระบบส่งน้ำสาย L-MP กม.ที่ 0+016.00 ถึง กม.ที่ 0+250

ผู้รับจ้าง : มหาวิทยาลัยเกษตรศาสตร์ วิทยาเขตเฉลิมพระเกียรติ จังหวัดตราดนคร				
สำรวจ	(นายกตติพล เกตุสิริ)			
ออกแบบ	(ผศ.ดร.วิพัฒวงศ์ กรีพิชล สย.9270)			
เขียนแบบ	(นายศรัณยู ทิวารัตน์)			
ตรวจแบบ	(รศ.ดร.ชยเกียรติ มองคุณี สย.7309)	(ผศ.ดร.ตติพล จตุรธนุส) ผู้จัดการโครงการ		
แบบเลขที่	สทน. 008/65	แบบแผ่นที่	ง2-007/017	028

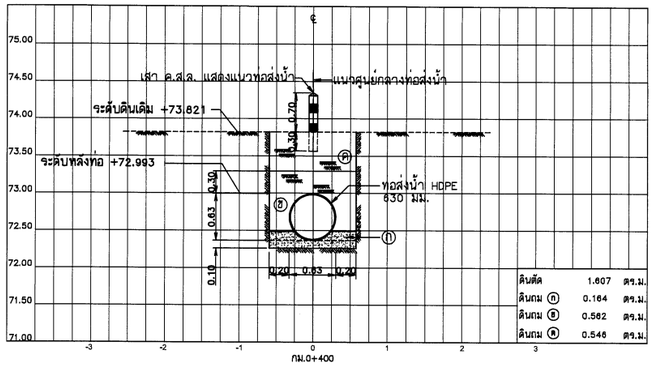

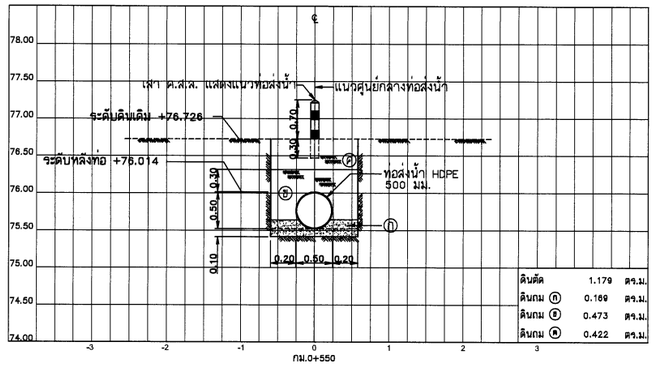

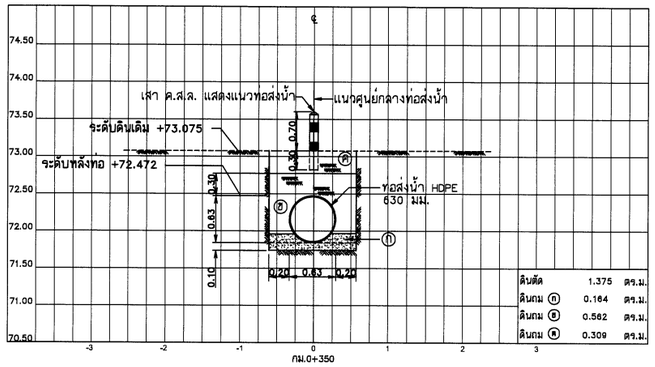

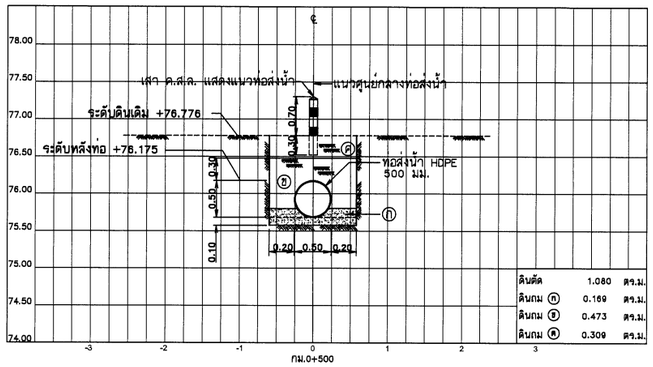

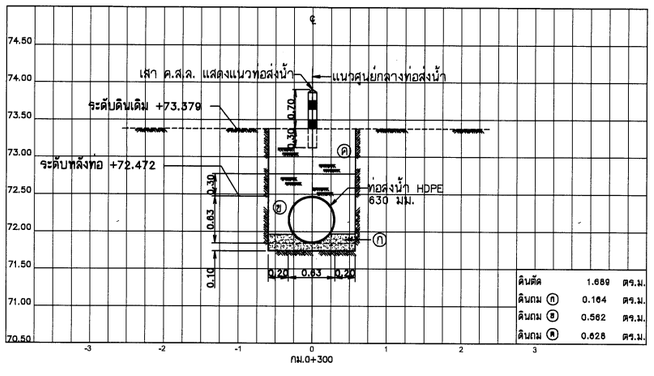

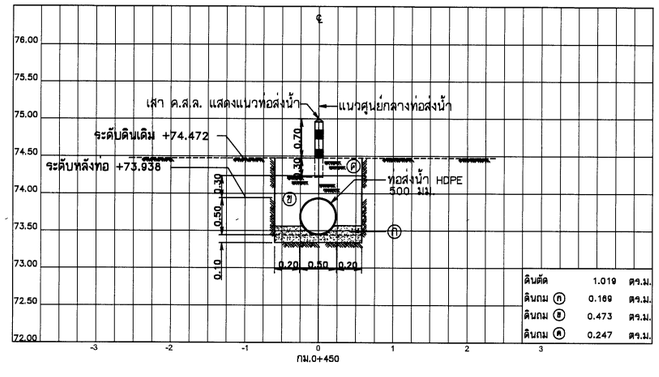

หมายเหตุ

1. ระดับ (ร.ท.ก.) และมิติต่าง ๆ กำหนดเป็นเมตร ระยะทางเป็นกิโลเมตร นอกจากแสดงไว้เป็นอย่างอื่น
2. สัญลักษณ์ คำย่อ ดูแบบแผ่นที่ ก3-001/005
3. สรุปรายละเอียดโครงการ ดูแบบแผ่นที่ ก3-002/005 ถึง ก3-004/005
4. ข้อกำหนดเกี่ยวกับแบบแปลน มาตรการป้องกันฯ ข้อกำหนดงานก่อสร้าง ดูแบบแผ่นที่ ก3-005/005
5. แปลนทั่วไประบบส่งน้ำ ดูแบบแผ่นที่ ง1-001/010
6. แปลน และรูปตัดตามยาวแนวระบบส่งน้ำสาย L-MP ดูแบบแผ่นที่ ง2-001/017 ถึง ง2-006/017
7. ตำแหน่งวางจุดจ่ายน้ำ/ท่อระบายอากาศ สามารถเปลี่ยนย้ายตำแหน่งได้ตามความเหมาะสมของภูมิประเทศจริง ทั้งนี้ จะต้องได้รับความเห็นชอบจากคณะกรรมการตรวจรับพัสดุในงานจ้างก่อสร้างก่อนดำเนินการ

รายละเอียดวัสดุถมกลับ

(ก) ดินละเอียดหรือทรายอัดแน่น
(ข) ดินถมกลับบดอัดแน่น
(ค) ดินถมกลับบดอัดแน่น

มาตราส่วน 1:50
0 1.00 2.00 3.00 4.00 5.00 ม.

มาตราส่วน 1:100
0 2.00 4.00 6.00 8.00 10.00 ม.

รูปตัดตามขวาง

มาตราส่วนแนวตั้ง 1:50
มาตราส่วนแนวนอน 1:100

กรมทรัพยากรน้ำ

โครงการอนุรักษ์ฟื้นฟู คลองบางเท่าแม่ พร้อมระบบกระจายน้ำ
ตำบลเขาต่อ อำเภอปลายพระยา จังหวัดกระบี่
หมวด " ง " งานระบบกระจายน้ำ
รูปตัดตามขวางแนวระบบส่งน้ำสาย L-MP กม.ที่ 0+300 ถึง กม.ที่ 0+550

ผู้รับจ้าง : มหาวิทยาลัยเกษตรศาสตร์ วิทยาเขตเฉลิมพระเกียรติ จังหวัดสกลนคร

สำรวจ	(นายทศพล เหตุดี)			
ออกแบบ	(นส.ศรวิณ์นวล กรีทอง สย.9270)			
เขียนแบบ	(นายสรัญนนท์ ทิวารวัง)			
ตรวจแบบ	(จ.ส.ท.อภิเกียรติ์ ผลดุสิ สย.17308)			
ชื่อ ... (ผศ.ทศพล เหตุระดุล) ผู้อำนวยการโครงการ				
แบบเลขที่	สทน. 008/65	แบบแผ่นที่	ง2-008/017	628

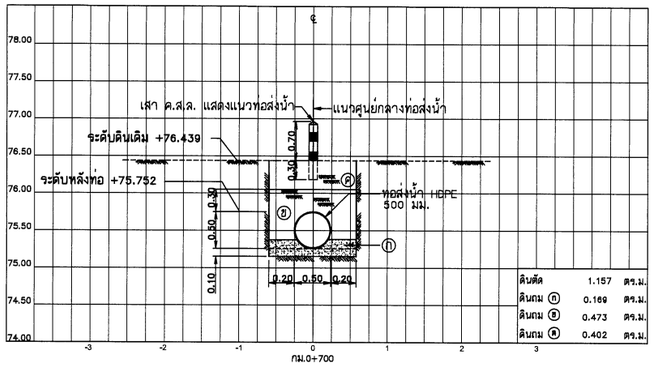

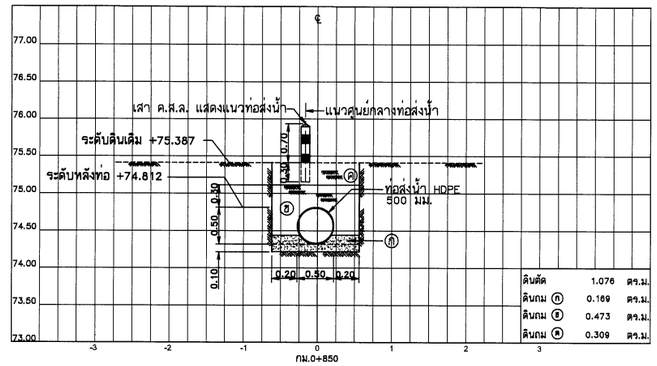

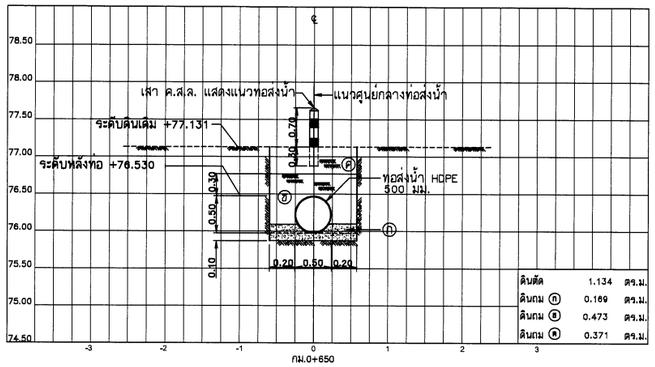

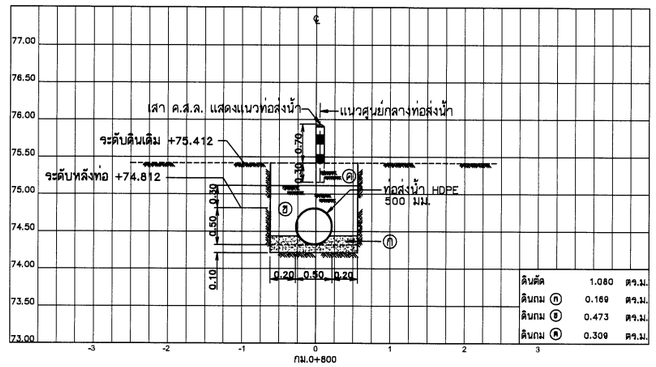

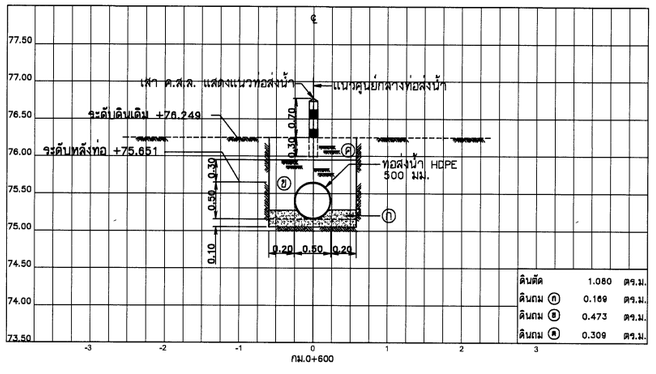

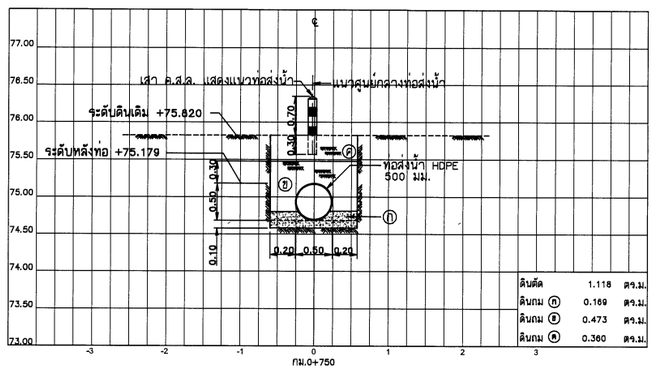

รูปตัดตามขวาง

มาตราส่วนแนวตั้ง	1:50
มาตราส่วนแนวนอน	1:100

หมายเหตุ

1. ระดับ (ร.ท.ก.) และมิติต่าง ๆ กำหนดเป็นเมตร ระยะทางเป็นกิโลเมตร นอกจากแสดงไว้เป็นอย่างอื่น
2. สัญลักษณ์ คำย่อ ดูแบบแผ่นที่ ก3-001/005
3. สรุปรายละเอียดโครงการ ดูแบบแผ่นที่ ก3-002/005 ถึง ก3-004/005
4. ข้อกำหนดเกี่ยวกับแบบแปลน มาตรการป้องกันฯ ข้อกำหนดงานก่อสร้าง ดูแบบแผ่นที่ ก3-005/005
5. แปลนทั่วไประบบส่งน้ำ ดูแบบแผ่นที่ ง1-001/010
6. แปลน และรูปตัดตามยาวแนวระบบส่งน้ำสาย L-MP ดูแบบแผ่นที่ ง2-001/017 ถึง ง2-006/017
7. ตำแหน่งวางจุดจ่ายน้ำ/ท่อระบายอากาศ สามารถเปลี่ยนย้ายตำแหน่งได้ตามความเหมาะสมของภูมิประเทศจริง ทั้งนี้ จะต้องได้รับความเห็นชอบจากคณะกรรมการตรวจรับพัสดุในงานจ้างก่อสร้างก่อนดำเนินการ

รายละเอียดวัสดุถมกลับ

(ก) ดินละเอียดหรือทรายอัดแน่น

(ข) ดินถมกลับบดอัดแน่น

(ค) ดินถมกลับบดอัดแน่น

มาตราส่วน 1:50

0 1.00 2.00 3.00 4.00 5.00 ม.

มาตราส่วน 1:100

0 2.00 4.00 6.00 8.00 10.00 ม.

กรมทรัพยากรน้ำ

โครงการอนุรักษ์พื้นฟู คลองบางเท่าแม่ พร้อมระบบกระจายน้ำ
ตำบลเขาต่อ อำเภอปลายพระยา จังหวัดกระบี่
หมวด " ง " งานระบบกระจายน้ำ
รูปตัดตามขวางแนวระบบส่งน้ำสาย L-MP กม.ที่ 0+600 ถึง กม.ที่ 0+850

ผู้รับจ้าง : มหาวิทยาลัยเกษตรศาสตร์ วิทยาเขตเฉลิมพระเกียรติ จังหวัดสกลนคร

สำรวจ	(นายเทพดล เดชรุ่งโรจน์)			
ออกแบบ	(ผศ.ดร.วิษณุวงศ์ กรีทอง สย.9270)			
เขียนแบบ	(นายศิวัณณกิต ทิวาวงษ์)	(ผศ.ดร.ชยพล จตุรงคกุล) ผู้จัดการโครงการ		
ตรวจแบบ	(ผศ.ดร.ชยเกียรติ ผลงามดี สย.7309)			
แบบเลขที่	สพน. 008/65	แบบแผ่นที่	ง2-009/017	628

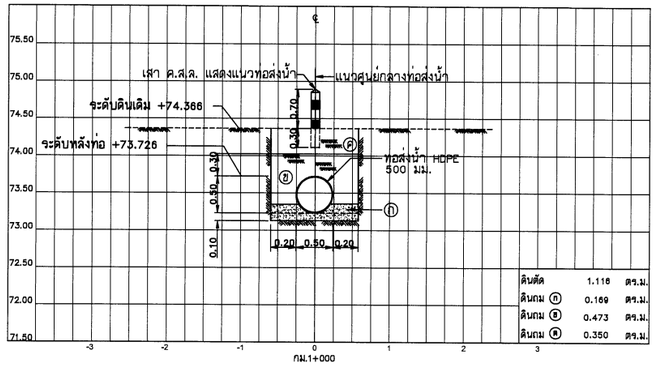

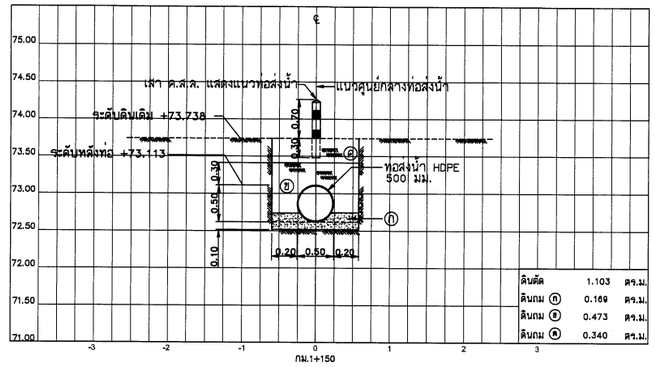

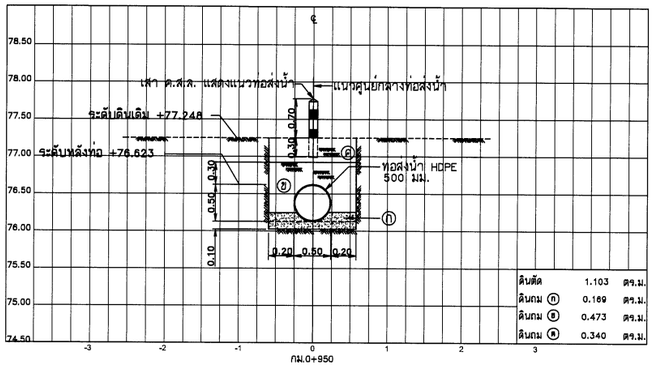

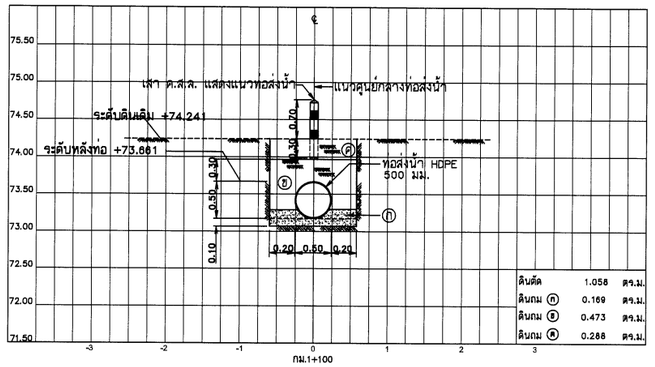

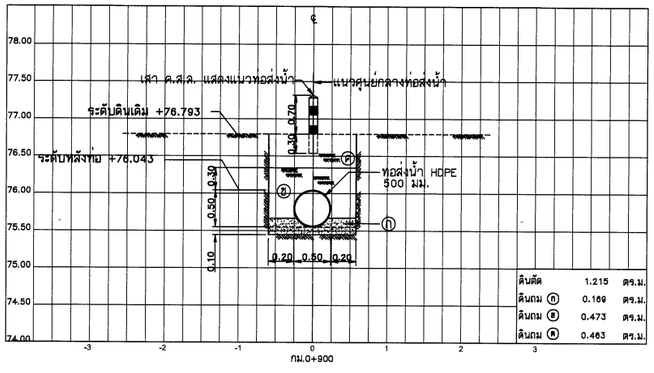

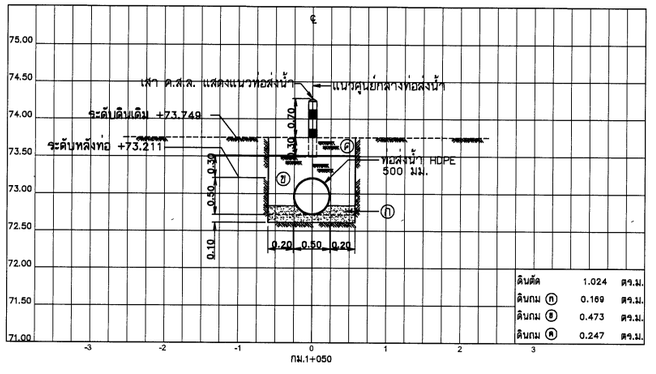

รูปตัดตามขวาง

มาตราส่วนแนวตั้ง	1:50
มาตราส่วนแนวนอน	1:100

หมายเหตุ

1. ระดับ (ร.ท.ก.) และมิติต่าง ๆ กำหนดเป็นเมตร ระยะทางเป็นกิโลเมตร นอกจากแสดงไว้เป็นอย่างอื่น
2. สัญลักษณ์ คำย่อ ดูแบบแผ่นที่ ก3-001/005
3. สรุปรายละเอียดโครงการ ดูแบบแผ่นที่ ก3-002/005 ถึง ก3-004/005
4. ข้อกำหนดเกี่ยวกับแบบแปลน มาตรการป้องกันฯ ข้อกำหนดงานก่อสร้าง ดูแบบแผ่นที่ ก3-005/005
5. แปลนทั่วไประบบส่งน้ำ ดูแบบแผ่นที่ ง1-001/010
6. แปลน และรูปตัดตามยาวแนวระบบส่งน้ำสาย L-MP ดูแบบแผ่นที่ ง2-001/017 ถึง ง2-006/017
7. ตำแหน่งวางจุดจ่ายน้ำ/ท่อระบายอากาศ สามารถเปลี่ยนย้ายตำแหน่งได้ตามความเหมาะสมของภูมิประเทศจริง ทั้งนี้ จะต้องได้รับความเห็นชอบจากคณะกรรมการตรวจรับพัสดุในงานจ้างก่อสร้างก่อนดำเนินการ

รายละเอียดวัสดุถมกลับ

(ก) ดินละเอียดหรือทรายอัดแน่น
(ข) ดินถมกลับบดอัดแน่น
(ค) ดินถมกลับบดอัดแน่น

มาตราส่วน 1:50
0 1.00 2.00 3.00 4.00 5.00 ม.

มาตราส่วน 1:100
0 2.00 4.00 6.00 8.00 10.00 ม.

กรมทรัพยากรน้ำ

โครงการอนุรักษ์ฟื้นฟู คลองบางเท่าแม่ พร้อมระบบกระจายน้ำ
ตำบลเขาต่อ อำเภอปลายพระยา จังหวัดกระบี่
หมวด " ง " งานระบบกระจายน้ำ
รูปตัดตามขวางแนวระบบส่งน้ำสาย L-MP กม.ที่ 0+900 ถึง กม.ที่ 1+150

ผู้รับจ้าง : มหาวิทยาลัยเกษตรศาสตร์ วิทยาเขตเฉลิมพระเกียรติ จังหวัดสกลนคร	
สำรวจ	(นายกฤตณ เกตุวิลี)
ออกแบบ	(นคร.วิษณ์วงศ์ กรีพิสกะ สย.9270)
เขียนแบบ	(นายพิสิษฐ์ ทิวาวงษ์)
ตรวจแบบ	(ร.ต.ดร.ยอเกียรติ มอนคูลี สย.7309)
แบบมาตรฐานที่	สทน 008/65

ช. ลายมือชื่อ
(นคร.กฤตณ จตุรบุล)
ผู้จัดการโครงการ

แบบแผ่นที่	ง2-010/017	828

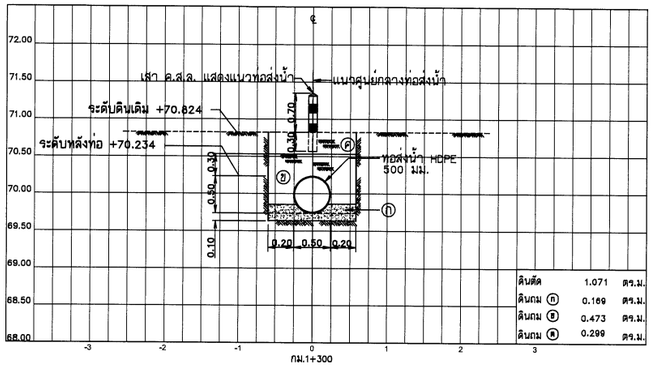

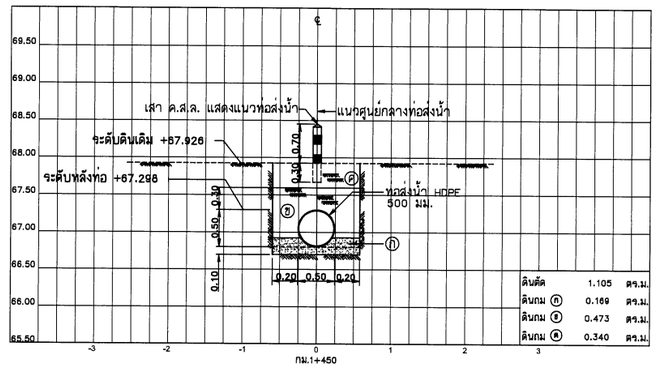

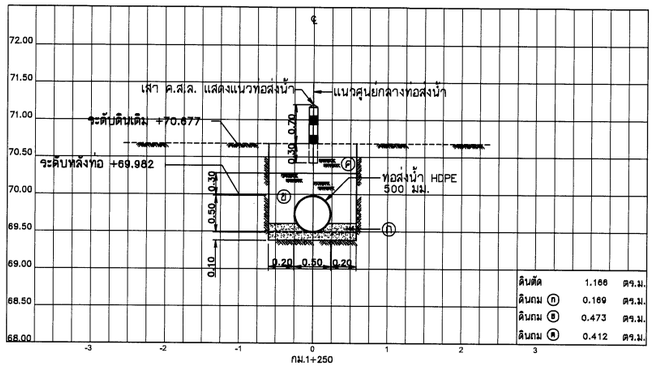

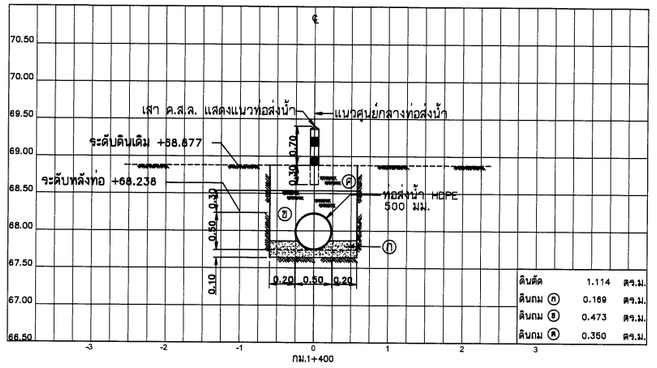

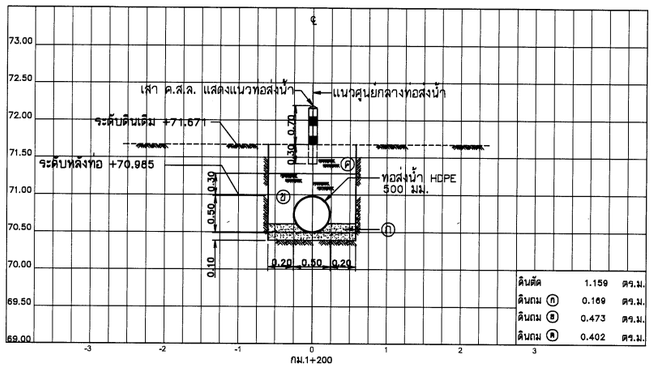

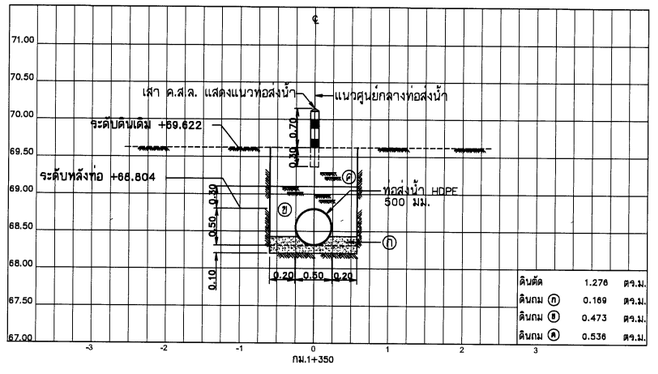

รูปตัดตามขวาง

มาตราส่วนแนวตั้ง 1:50
มาตราส่วนแนวนอน 1:100

หมายเหตุ

1. ระดับ (ร.ท.ก.) และมิติต่าง ๆ กำหนดเป็นเมตร ระยะทางเป็นกิโลเมตร นอกจากแสดงไว้เป็นอย่างอื่น
2. สัญลักษณ์ คำย่อ ดูแบบแผ่นที่ ก3-001/005
3. สรุปรายละเอียดโครงการ ดูแบบแผ่นที่ ก3-002/005 ถึง ก3-004/005
4. ข้อกำหนดเกี่ยวกับแบบแปลน มาตรการป้องกันฯ ข้อกำหนดงานก่อสร้าง ดูแบบแผ่นที่ ก3-005/005
5. แปลนทั่วไประบบส่งน้ำ ดูแบบแผ่นที่ ง1-001/010
6. แปลน และรูปตัดตามยาวแนวระบบส่งน้ำสาย L-MP ดูแบบแผ่นที่ ง2-001/017 ถึง ง2-006/017
7. ตำแหน่งวางจุดจ่ายน้ำ/ท่อระบายอากาศ สามารถเปลี่ยนย้ายตำแหน่งได้ตามความเหมาะสมของภูมิประเทศจริง ทั้งนี้ จะต้องได้รับความเห็นชอบจากคณะกรรมการตรวจรับพัสดุในงานจ้างก่อสร้างก่อนดำเนินการ

รายละเอียดวัสดุถมกลับ

(ก) ดินละเอียดหรือทรายอัดแน่น
(ข) ดินถมกลับบดอัดแน่น
(ค) ดินถมกลับบดอัดแน่น

มาตราส่วน 1:50
0 1.00 2.00 3.00 4.00 5.00 ม.

มาตราส่วน 1:100
0 2.00 4.00 6.00 8.00 10.00 ม.

กรมทรัพยากรน้ำ

โครงการอนุรักษ์ฟื้นฟู คลองบางเท่าแม่ พร้อมระบบกระจายน้ำ
ตำบลเขาต่อ อำเภอปลายพระยา จังหวัดกระบี่
หมวด " ง " งานระบบกระจายน้ำ
รูปตัดตามขวางแนวระบบส่งน้ำสาย L-MP กม.ที่ 1+200 ถึง กม.ที่ 1+450

ผู้รับจ้าง : มหาวิทยาลัยเกษตรศาสตร์ วิทยาเขตเฉลิมพระเกียรติ จังหวัดสกลนคร

สำรวจ	(นายกฤษณ นครูสี)			
ออกแบบ	(ผศ.ดร.วิษณุวงศ์ กรีพงษ สย.9270)			
เขียนแบบ	(นายพีรวัฒน์ ทิวรวงษ์)	(ผศ.กฤษณ จตุรงค์) ผู้จัดการโครงการ		
ตรวจแบบ	(ชศ.ดร.ยอแสงรัตน์ ผลงาม สย.7309)			
แบบแสดงที่	สทน. 008/65	แบบแผ่นที่	ง2-011/017	625

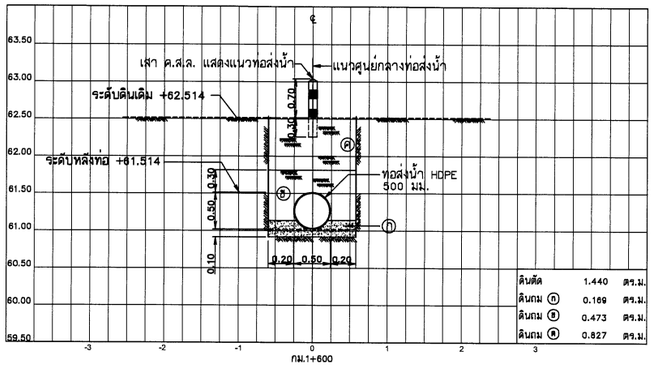

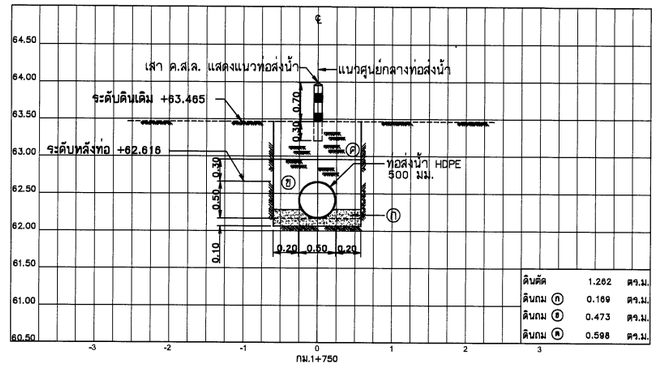

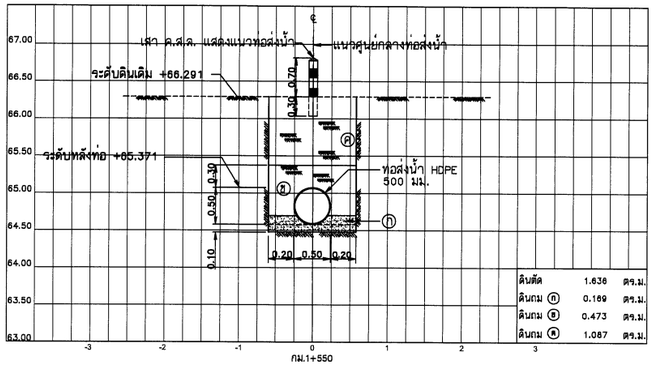

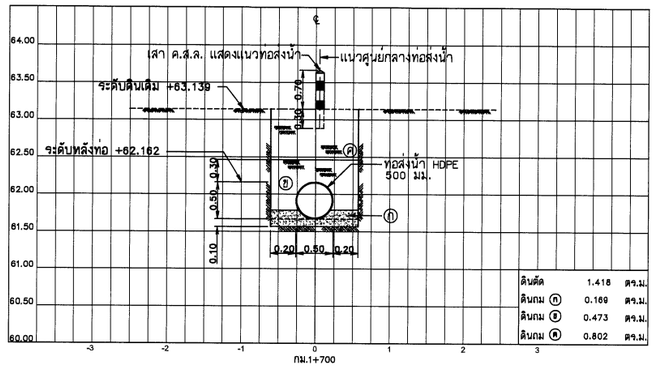

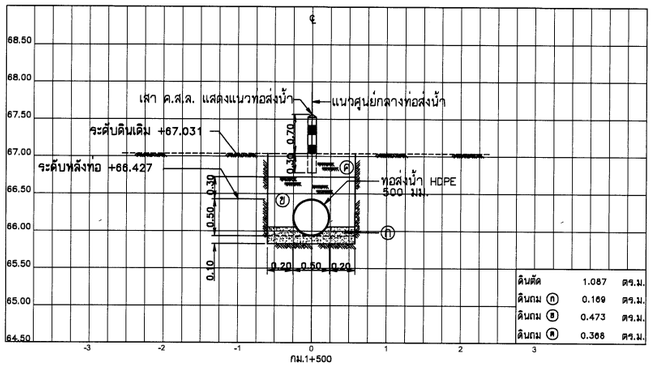

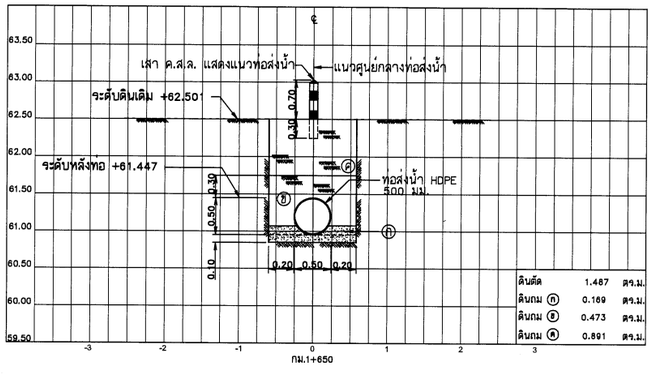

รูปตัดตามขวาง

มาตราส่วนแนวตั้ง	1:50
มาตราส่วนแนวนอน	1:100

หมายเหตุ

1. ระดับ (ร.ท.ก.) และมิติต่าง ๆ กำหนดเป็นเมตร ระยะทางเป็นกิโลเมตร นอกจากแสดงไว้เป็นอย่างอื่น
2. สัญลักษณ์ คำย่อ ดูแบบแผ่นที่ ก3-001/005
3. สรุปรายละเอียดโครงการ ดูแบบแผ่นที่ ก3-002/005 ถึง ก3-004/005
4. ข้อกำหนดเกี่ยวกับแบบแปลน มาตรการป้องกันฯ ข้อกำหนดงานก่อสร้าง ดูแบบแผ่นที่ ก3-005/005
5. แปลนทั่วไประบบส่งน้ำ ดูแบบแผ่นที่ ง1-001/010
6. แปลน และรูปตัดตามยาวแนวระบบส่งน้ำสาย L-MP ดูแบบแผ่นที่ ง2-001/017 ถึง ง2-006/017
7. ตำแหน่งวางจุดจ่ายน้ำ/ท่อระบายอากาศ สามารถเปลี่ยนย้ายตำแหน่งได้ตามความเหมาะสมของภูมิประเทศจริง ทั้งนี้ จะต้องได้รับความเห็นชอบจากคณะกรรมการตรวจรับพัสดุในงานจ้างก่อสร้างก่อนดำเนินการ

รายละเอียดวัสดุถมกลับ

(ก) ดินละเอียดหรือทรายอัดแน่น
(ข) ดินถมกลับบดอัดแน่น
(ค) ดินถมกลับบดอัดแน่น

มาตราส่วน 1:50
0 1.00 2.00 3.00 4.00 5.00 ม.

มาตราส่วน 1:100
0 2.00 4.00 6.00 8.00 10.00 ม.

กรมทรัพยากรน้ำ

โครงการอนุรักษ์ฟื้นฟู คลองบางเก่าแม่ พร้อมระบบกระจายน้ำ
ตำบลเขาต่อ อำเภอปลายพระยา จังหวัดกระบี่
หมวด " ง " งานระบบกระจายน้ำ
รูปตัดตามขวางแนวระบบส่งน้ำสาย L-MP กม.ที่ 1+500 ถึง กม.ที่ 1+750

ผู้รับจ้าง : มหาวิทยาลัยเกษตรศาสตร์ วิทยาเขตเฉลิมพระเกียรติ จังหวัดสกลนคร

สำรวจ	(นายเทพ เหตุดี)	(ผศ.ดร.วิษณุวงศ์ กรีพละ สผ.9270)		
ออกแบบ	(นายสิทธินนท์ ทิวารวย)			
เรียบแบบ	(ดร.ศยาอนเกียรติ ผลงาม สผ.7309)		(ผศ.เทพ จตุระบุล) ผู้จัดการโครงการ	
ตรวจแบบ	สทน. 008/65	แบบแผ่นที่	ง2-012/017	628
แบบแผ่นที่				

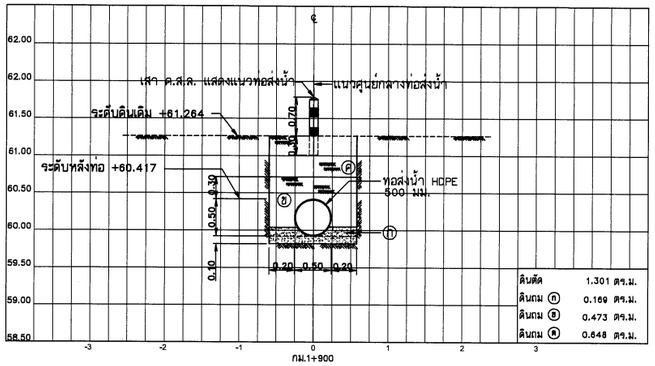

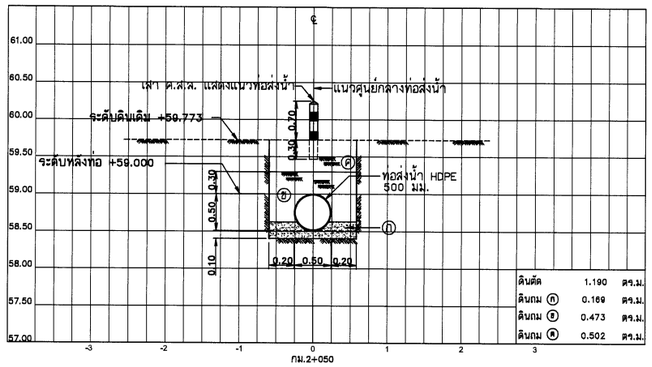

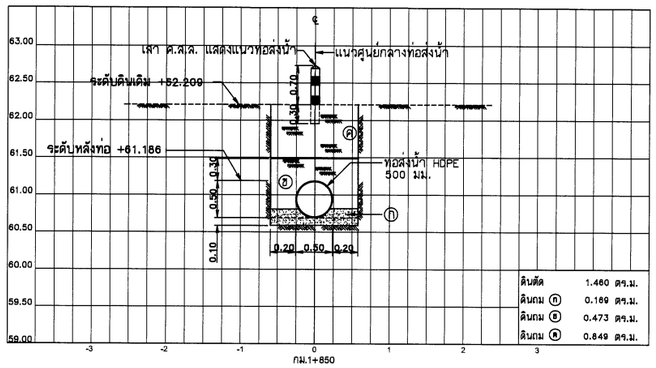

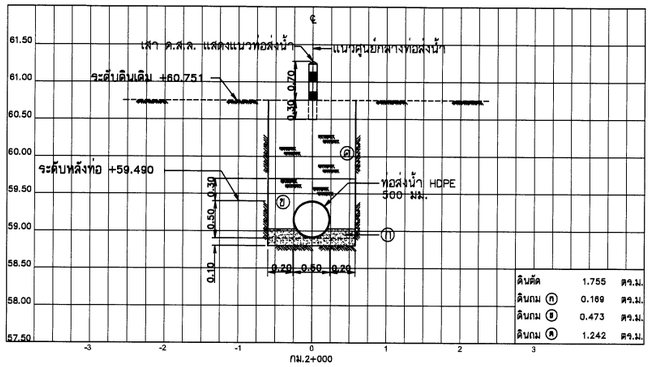

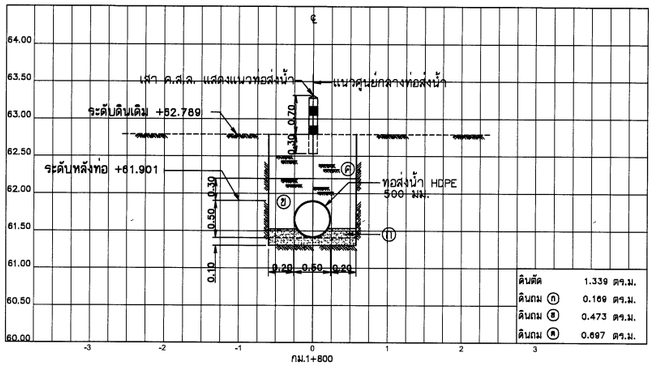

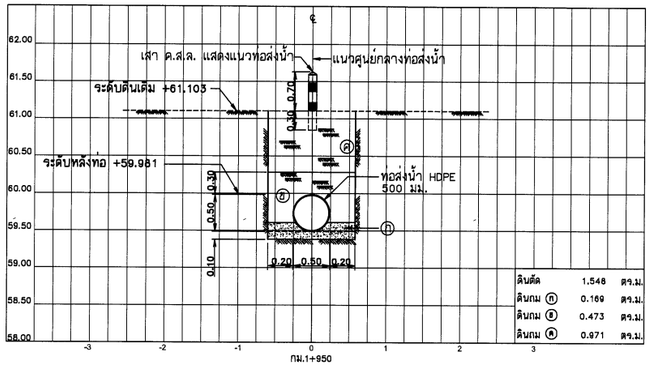

รูปตัดตามขวาง

มาตราส่วนแนวตั้ง	1:50
มาตราส่วนแนวนอน	1:100

หมายเหตุ

1. ระดับ (ร.ท.ก.) และมิติต่าง ๆ กำหนดเป็นเมตร ระยะทางเป็นกิโลเมตร นอกจากแสดงไว้เป็นอย่างอื่น
2. สัญลักษณ์ คำย่อ ดูแบบแผ่นที่ ก3-001/005
3. สรุปรายละเอียดโครงการ ดูแบบแผ่นที่ ก3-002/005 ถึง ก3-004/005
4. ข้อกำหนดเกี่ยวกับแบบแปลน มาตรการป้องกันฯ ข้อกำหนดงานก่อสร้าง ดูแบบแผ่นที่ ก3-005/005
5. แปลนทั่วไประบบส่งน้ำ ดูแบบแผ่นที่ ง1-001/010
6. แปลน และรูปตัดตามยาวแนวระบบส่งน้ำสาย L-MP ดูแบบแผ่นที่ ง2-001/017 ถึง ง2-006/017
7. ตำแหน่งวางจุดจ่ายน้ำ/ท่อระบายอากาศ สามารถเปลี่ยนย้ายตำแหน่งได้ตามความเหมาะสมของภูมิประเทศจริง ทั้งนี้ จะต้องได้รับความเห็นชอบจากคณะกรรมการตรวจรับพัสดุในงานจ้างก่อสร้างก่อนดำเนินการ

รายละเอียดวัสดุถมกลับ

(ก) ดินละเอียดหรือทรายอัดแน่น
(ข) ดินถมกลับบดอัดแน่น
(ค) ดินถมกลับบดอัดแน่น

มาตราส่วน 1:50
0 1.00 2.00 3.00 4.00 5.00 ม.

มาตราส่วน 1:100
0 2.00 4.00 6.00 8.00 10.00 ม.

กรมทรัพยากรน้ำ

โครงการอนุรักษ์ฟื้นฟู คลองบางเท่าแม่ พร้อมระบบกระจายน้ำ
ตำบลเขาต่อ อำเภอปลายพระยา จังหวัดกระบี่
หมวด " ง " งานระบบกระจายน้ำ
รูปตัดตามขวางแนวระบบส่งน้ำสาย L-MP กม.ที่ 1+800 ถึง กม.ที่ 2+050

ผู้รับจ้าง : มหาวิทยาลัยเกษตรศาสตร์ วิทยาเขตเฉลิมพระเกียรติ จังหวัดสกลนคร

สำรวจ	(นายทศพล เหรุสิ)			
ออกแบบ	(นส.ดร.วิลาวัลย์ กรีทอง สย.9270)			
เรียนแบบ	(นายศิริพันนท์ ศิวารวัฒ)			
ตรวจแบบ	(รศ.ดร.ยงยุทธ โอสุวรรณ สย.7309)	(นส.ทศพล จตุรบุล) ผู้อำนวยการโครงการ		
แบบมาตรฐานที่	สทน. 006/65	แบบแผ่นที่	ง2-013/017	628

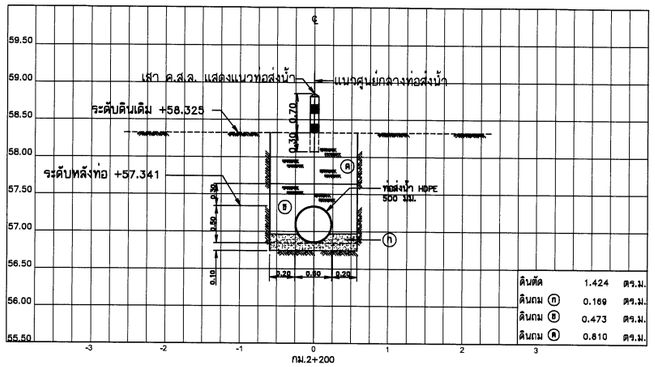

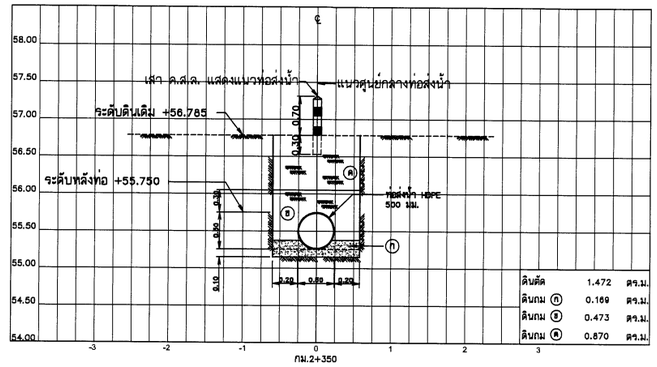

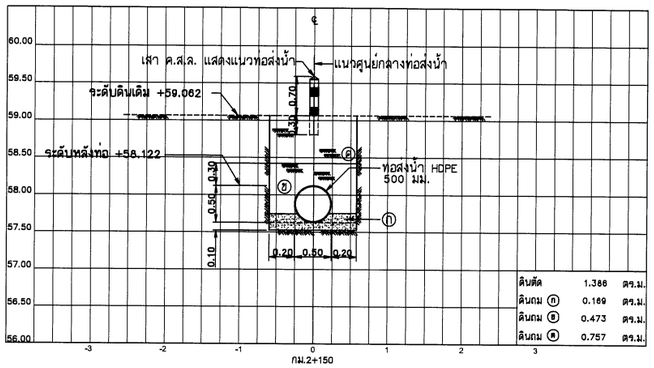

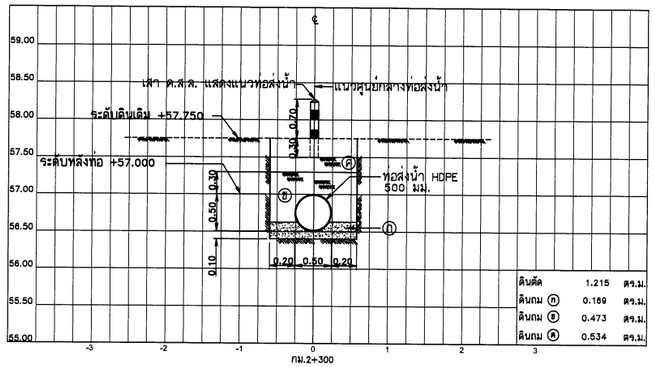

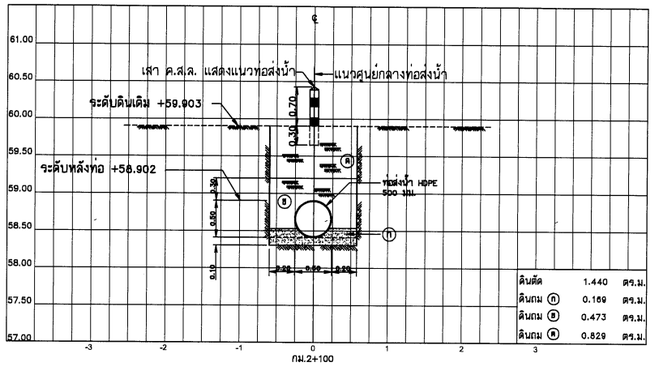

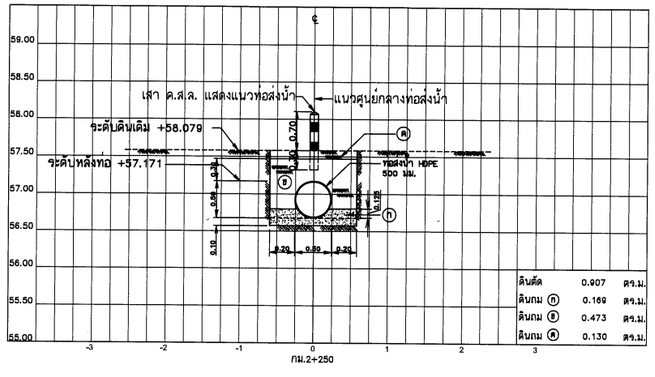

รูปตัดตามขวาง

มาตราส่วนแนวตั้ง	1:50
มาตราส่วนแนวนอน	1:100

หมายเหตุ

1. ระดับ (ร.ท.ก.) และมิติต่าง ๆ กำหนดเป็นเมตร ระยะทางเป็นกิโลเมตร นอกจากแสดงไว้เป็นอย่างอื่น
2. สัญลักษณ์ คำย่อ ดูแบบแผ่นที่ ก3-001/005
3. สรุปรายละเอียดโครงการ ดูแบบแผ่นที่ ก3-002/005 ถึง ก3-004/005
4. ข้อกำหนดเกี่ยวกับแบบแปลน มาตรการป้องกันฯ ข้อกำหนดงานก่อสร้าง ดูแบบแผ่นที่ ก3-005/005
5. แปลนทั่วไประบบส่งน้ำ ดูแบบแผ่นที่ ง1-001/010
6. แปลน และรูปตัดตามยาวแนวระบบส่งน้ำสาย L-MP ดูแบบแผ่นที่ ง2-001/017 ถึง ง2-006/017
7. ตำแหน่งวางจุดจ่ายน้ำ/ท่อระบายอากาศ สามารถเปลี่ยนย้ายตำแหน่งได้ตามความเหมาะสมของภูมิประเทศจริง ทั้งนี้ จะต้องได้รับความเห็นชอบจากคณะกรรมการตรวจรับพัสดุในงานจ้างก่อสร้างก่อนดำเนินการ

รายละเอียดวัสดุถมกลับ

(ก) ดินละเอียดหรือทรายอัดแน่น
(ข) ดินถมกลับบดอัดแน่น
(ค) ดินถมกลับบดอัดแน่น

มาตราส่วน 1:50
0 1.00 2.00 3.00 4.00 5.00 ม.

มาตราส่วน 1:100
0 2.00 4.00 6.00 8.00 10.00 ม.

กรมทรัพยากรน้ำ

โครงการอนุรักษ์ฟื้นฟู คลองบางเท่าแม่ พร้อมระบบกระจายน้ำ
ตำบลเขาต่อ อำเภอปลายพระยา จังหวัดกระบี่
หมวด " ง " งานระบบกระจายน้ำ
รูปตัดตามขวางแนวระบบส่งน้ำสาย L-MP กม.ที่ 2+100 ถึง กม.ที่ 2+350

ผู้รับจ้าง : มหาวิทยาลัยเกษตรศาสตร์ วิทยาเขตเฉลิมพระเกียรติ จังหวัดสกลนคร				
สำรวจ	(นายกตหล เกตุสิริ)			
ออกแบบ	(ผศ.ดร.วิษณวดี กรีหลอ สย.9270)			
เขียนแบบ	(นายพีรพัฒน์ ทิวาวงษ์)			
ตรวจแบบ	(รศ.ดร.ยงเกียรติ มงคลดี สย.7309)			
แบบมาตรที่	สทน. 008/65	แบบแผ่นที่	42-014/017	628

ชื่อ ..... (ผศ.กตหล เกตุสิริ)
ผู้อำนวยการโครงการ

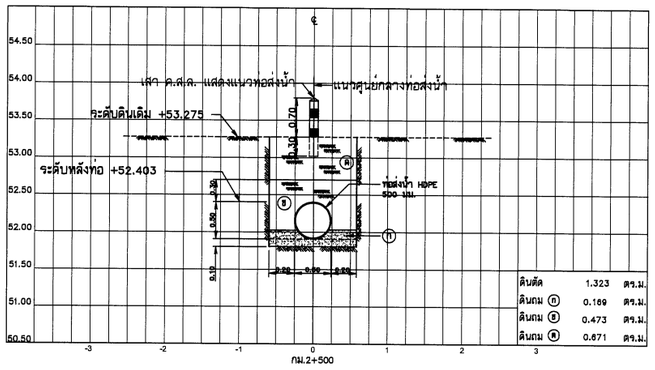

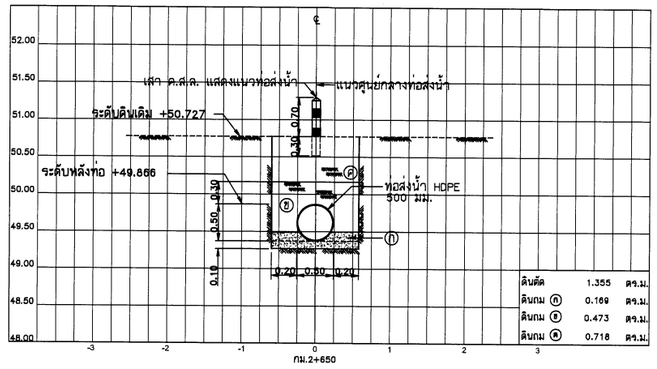

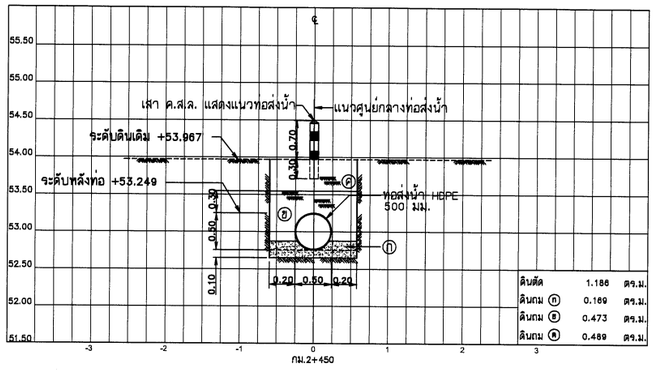

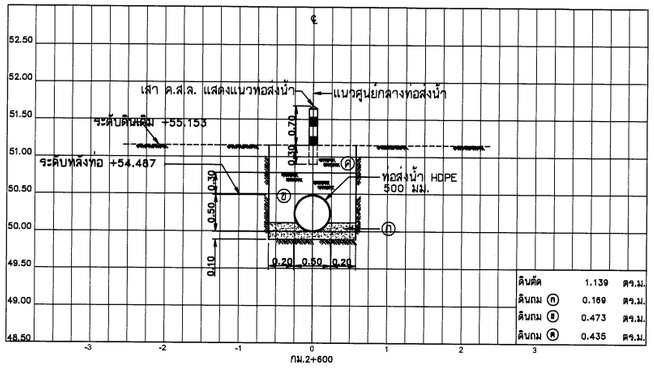

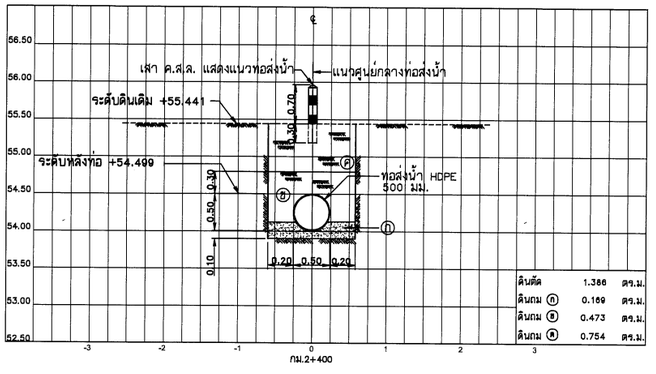

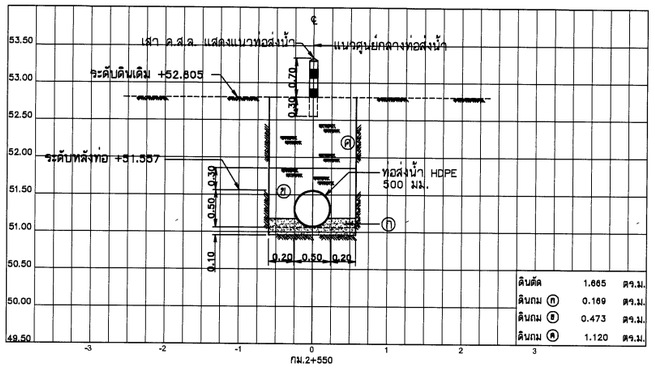

รูปตัดตามขวาง

มาตราส่วนแนวตั้ง	1:50
มาตราส่วนแนวนอน	1:100

หมายเหตุ

1. ระดับ (ร.ท.ก.) และมิติต่าง ๆ กำหนดเป็นเมตร ระยะทางเป็นกิโลเมตร นอกจากแสดงไว้เป็นอย่างอื่น
2. สัญลักษณ์ ค่าย่อ ดูแบบแผ่นที่ ก3-001/005
3. สรุปรายละเอียดโครงการ ดูแบบแผ่นที่ ก3-002/005 ถึง ก3-004/005
4. ข้อกำหนดเกี่ยวกับแบบแปลน มาตรการป้องกันฯ ข้อกำหนดงานก่อสร้าง ดูแบบแผ่นที่ ก3-005/005
5. แปลนทั่วไประบบส่งน้ำ ดูแบบแผ่นที่ ง1-001/010
6. แปลน และรูปตัดตามยาวแนวระบบส่งน้ำสาย L-MP ดูแบบแผ่นที่ ง2-001/017 ถึง ง2-006/017
7. ตำแหน่งวางจุดจ่ายน้ำ/ท่อระบายอากาศ สามารถเปลี่ยนย้ายตำแหน่งได้ตามความเหมาะสมของภูมิประเทศจริง ทั้งนี้ จะต้องได้รับความเห็นชอบจากคณะกรรมการตรวจรับพัสดุในงานจ้างก่อสร้างก่อนดำเนินการ

รายละเอียดวัสดุถมกลับ

(ก) ดินละเอียดหรือทรายอัดแน่น
(ข) ดินถมกลับบดอัดแน่น
(ค) ดินถมกลับบดอัดแน่น

มาตราส่วน 1:50
0 1.00 2.00 3.00 4.00 5.00 ม.

มาตราส่วน 1:100
0 2.00 4.00 6.00 8.00 10.00 ม.

กรมทรัพยากรน้ำ

โครงการอนุรักษ์ฟื้นฟู คลองบางเท่าแม่ พร้อมระบบกระจายน้ำ
ตำบลเขาต่อ อำเภอปลายพระยา จังหวัดกระบี่
หมวด " ง " งานระบบกระจายน้ำ
รูปตัดตามขวางแนวระบบส่งน้ำสาย L-MP กม.ที่ 2+400 ถึง กม.ที่ 2+650

ผู้รับจ้าง : มหาวิทยาลัยเกษตรศาสตร์ วิทยาเขตเฉลิมพระเกียรติ จังหวัดสกลนคร

สำรวจ	(นายทศพล บุตรสี)			
ออกแบบ	(ผศ.ดร.วิษวัฒ กรีพละ สม.9270)			
เขียนแบบ	(นายศิวนันท์ ทิวาวงษ์)			
ตรวจแบบ	(ชศ.ดร.ยอแอเลียส์ ผลจันที สม.7309)			
แบบมาตรฐาน	สทน. 006/65	แบบแผ่นที่	ง2-015/017	626

(ผศ.ทศพล จุตรบุล)
ผู้จัดการโครงการ

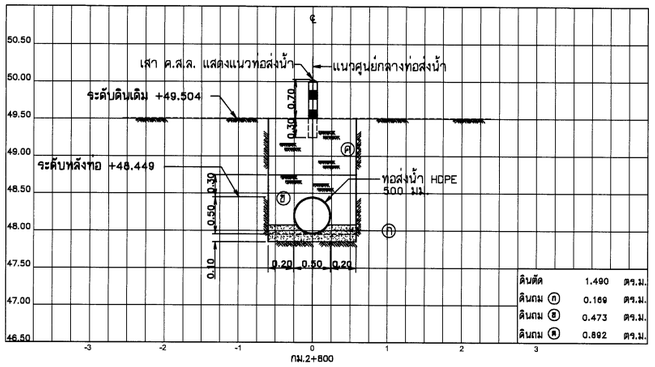

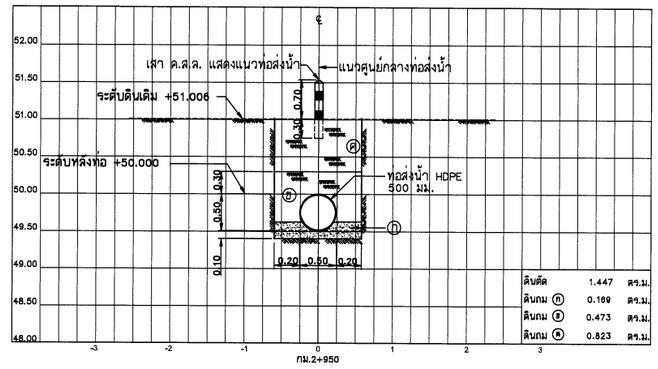

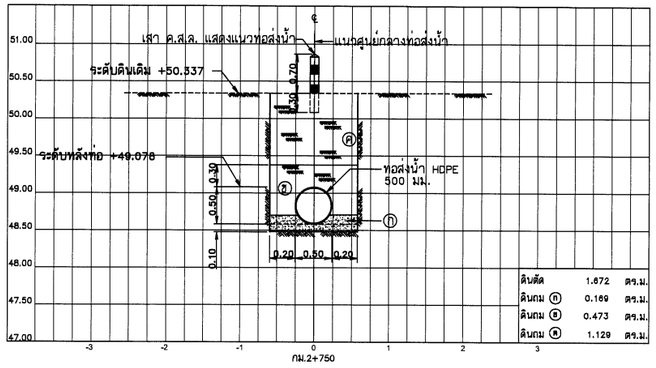

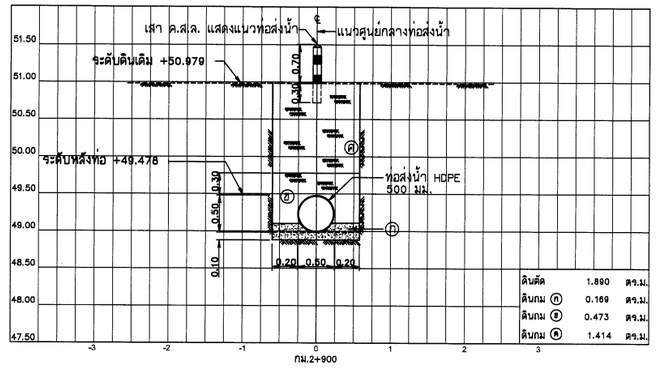

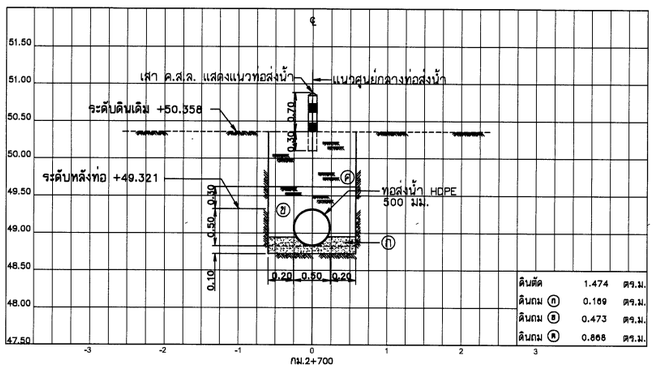

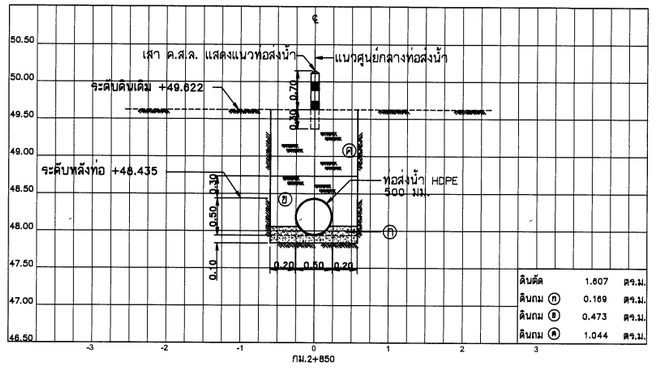

รูปตัดตามขวาง

มาตราส่วนแนวตั้ง	1:50
มาตราส่วนแนวนอน	1:100

หมายเหตุ

1. ระดับ (ร.ท.ก.) และมิติต่าง ๆ กำหนดเป็นเมตร ระยะทางเป็นกิโลเมตร นอกจากแสดงไว้เป็นอย่างอื่น
2. สัญลักษณ์ คำย่อ ดูแบบแผ่นที่ ก3-001/005
3. สรุปรายละเอียดโครงการ ดูแบบแผ่นที่ ก3-002/005 ถึง ก3-004/005
4. ข้อกำหนดเกี่ยวกับแบบแปลน มาตรการป้องกันฯ ข้อกำหนดงานก่อสร้าง ดูแบบแผ่นที่ ก3-005/005
5. แปลนทั่วไประบบส่งน้ำ ดูแบบแผ่นที่ ง1-001/010
6. แปลน และรูปตัดตามยาวแนวระบบส่งน้ำสาย L-MP ดูแบบแผ่นที่ ง2-001/017 ถึง ง2-006/017
7. ตำแหน่งวางจุดจ่ายน้ำ/ท่อระบายอากาศ สามารถเปลี่ยนย้ายตำแหน่งได้ตามความเหมาะสมของภูมิประเทศจริง ทั้งนี้ จะต้องได้รับความเห็นชอบจากคณะกรรมการตรวจรับพัสดุในงานจ้างก่อสร้างก่อนดำเนินการ

รายละเอียดวัสดุถมกลับ

(ก) ดินละเอียดหรือทรายอัดแน่น
(ข) ดินถมกลับบดอัดแน่น
(ค) ดินถมกลับบดอัดแน่น

มาตราส่วน 1:50
0 1.00 2.00 3.00 4.00 5.00 ม.

มาตราส่วน 1:100
0 2.00 4.00 6.00 8.00 10.00 ม.

กรมทรัพยากรน้ำ

โครงการอนุรักษ์พื้นฟู คลองบางเท่าแม่ พร้อมระบบกระจายน้ำ
ตำบลเขาต่อ อำเภอปลายพระยา จังหวัดกระบี่
หมวด " ง " งานระบบกระจายน้ำ
รูปตัดตามขวางแนวระบบส่งน้ำสาย L-MP กม.ที่ 2+700 ถึง กม.ที่ 2+950

ผู้รับจ้าง : มหาวิทยาลัยเกษตรศาสตร์ วิทยาเขตเฉลิมพระเกียรติ จังหวัดสกลนคร

สำรวจ	(นายทศพล เหรุสิ)			
ออกแบบ	(ผศ.ดร.วิษณุวงศ์ กรีพละ สย.9270)			
เขียนแบบ	(นายสรัญญา ทิวารวงษ์)			
ตรวจแบบ	(รศ.ดร.ยงยุทธ เกียรติ ต้องกุลี สย.7309)			
แบบมาตรที่	สทน. 008/65	แบบแผ่นที่	ง2-016/017	628

(ผศ.ทศพล เหรุระบุล)
ผู้อำนวยการโครงการ

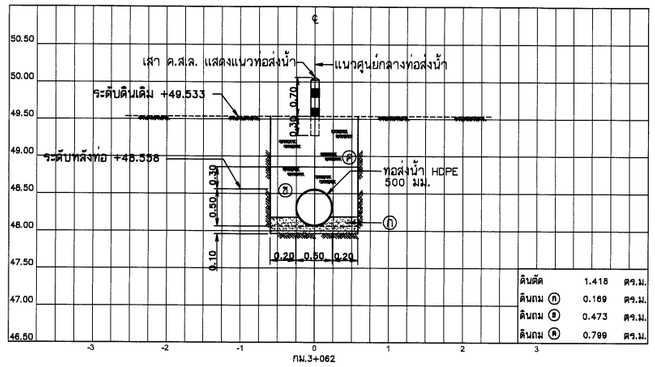

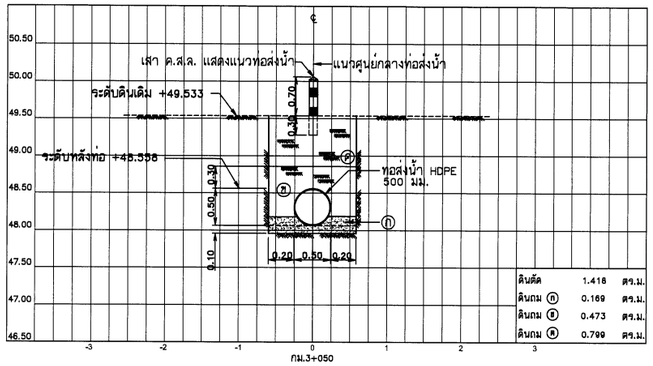

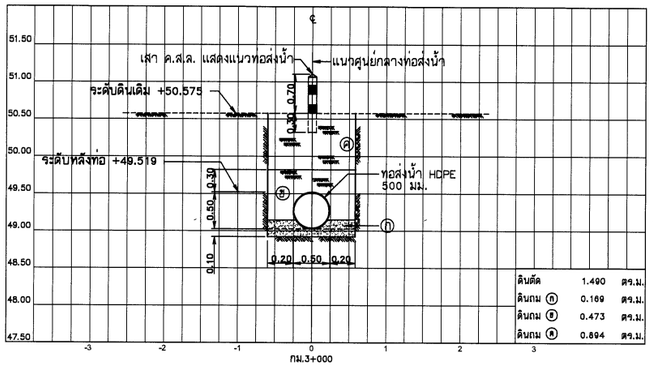

รูปตัดตามขวาง

มาตราส่วนแนวตั้ง 1:50
มาตราส่วนแนวนอน 1:100

หมายเหตุ

1. ระดับ (ร.ท.ก.) และมิติต่าง ๆ กำหนดเป็นเมตร ระยะทางเป็นกิโลเมตร นอกจากแสดงไว้เป็นอย่างอื่น
2. สัญลักษณ์ คำย่อ ดูแบบแผ่นที่ ก3-001/005
3. สรุปรายละเอียดโครงการ ดูแบบแผ่นที่ ก3-002/005 ถึง ก3-004/005
4. ข้อกำหนดเกี่ยวกับแบบแปลน มาตรการป้องกันฯ ข้อกำหนดงานก่อสร้าง ดูแบบแผ่นที่ ก3-005/005
5. แปลนทั่วไประบบส่งน้ำ ดูแบบแผ่นที่ ง1-001/010
6. แปลน และรูปตัดตามยาวแนวระบบส่งน้ำสาย L-MP ดูแบบแผ่นที่ ง2-001/017 ถึง ง2-006/017
7. ตำแหน่งวางจุดจ่ายน้ำ/ท่อระบายอากาศ สามารถเปลี่ยนย้ายตำแหน่งได้ตามความเหมาะสมของภูมิประเทศจริง ทั้งนี้ จะต้องได้รับความเห็นชอบจากคณะกรรมการตรวจรับพัสดุในงานจ้างก่อสร้างก่อนดำเนินการ

รายละเอียดวัสดุถมกลับ

(ก) ดินละเอียดหรือทรายอัดแน่น
(ข) ดินถมกลับบดอัดแน่น
(ค) ดินถมกลับบดอัดแน่น

มาตราส่วน 1:50
0 1.00 2.00 3.00 4.00 5.00 ม.

มาตราส่วน 1:100
0 2.00 4.00 6.00 8.00 10.00 ม.

กรมทรัพยากรน้ำ

โครงการอนุรักษ์พื้นฟู คลองบางเท่าแม่ พร้อมระบบกระจายน้ำ
ตำบลเขาต่อ อำเภอปลายพระยา จังหวัดกระบี่
หมวด " ง " งานระบบกระจายน้ำ
รูปตัดตามขวางแนวระบบส่งน้ำสาย L-MP กม.ที่ 3+000 ถึง กม.ที่ 3+062

ผู้รับจ้าง : มหาวิทยาลัยเกษตรศาสตร์ วิทยาเขตเฉลิมพระเกียรติ จังหวัดสกลนคร

สำรวจ	(นายทศพล เหรุสิ)			
ออกแบบ	(ผศ.ดร.วิษณุวงศ์ กฤติยะ สธ.9270)			
เรียบแบบ	(นายสรัญนนท์ ทิวารวง)	(ผศ.ทศพล เหรุรตน์) ผู้จัดการโครงการ		
ตรวจแบบ	(ผศ.ดร.ชาตเกียรติ์ ฉลองภูมิ สธ.7309)			
แบบแผ่นที่	สทน. 006/65	แบบแผ่นที่	ง2-017/017	628

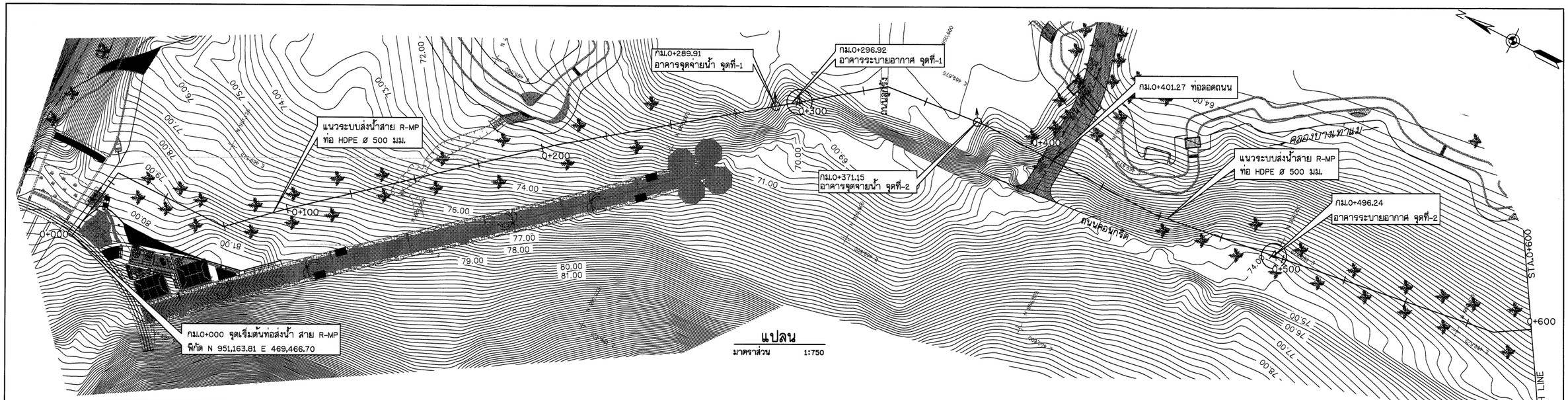

แปลน

มาตราส่วน 1:750

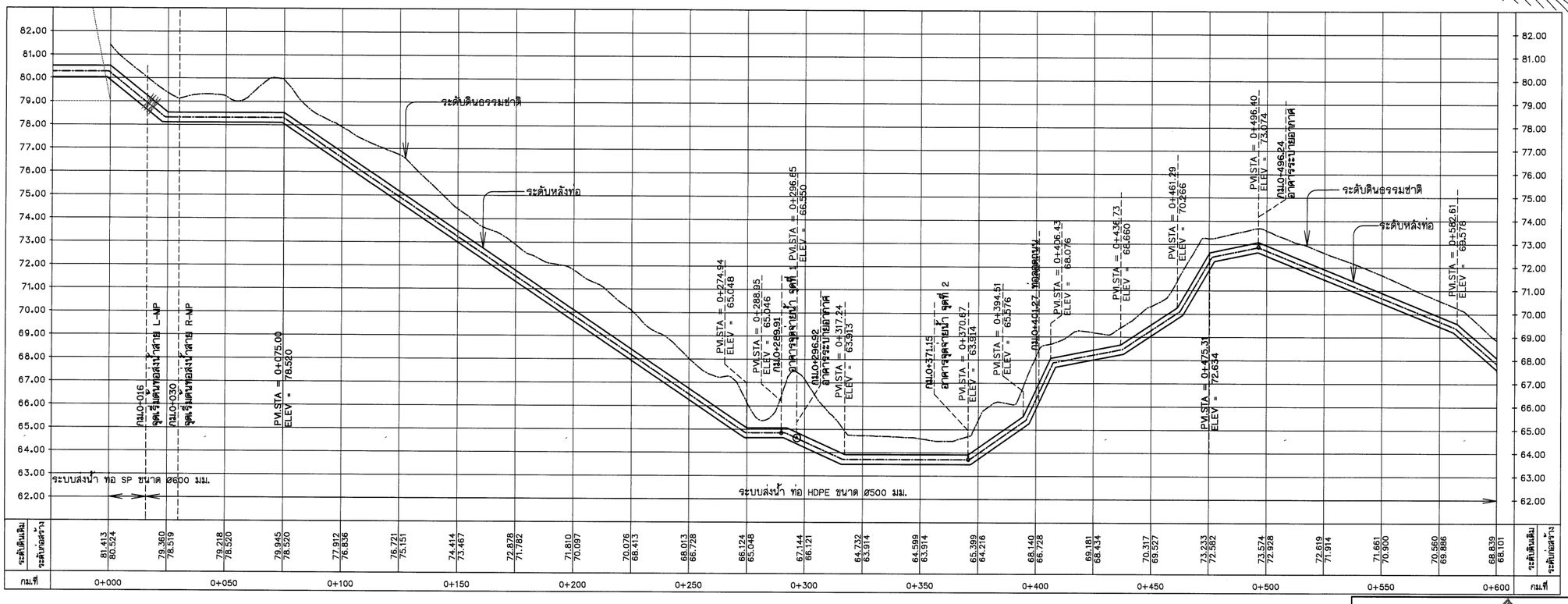

กม.ที่	0+000	0+050	0+100	0+150	0+200	0+250	0+300	0+350	0+400	0+450	0+500	0+550	0+600	กม.ที่
ระดับดินเดิม	81.413	79.360	79.218	78.945	77.912	76.721	74.414	72.878	71.810	70.076	68.013	66.124	67.144	64.732	64.599	65.399	68.140	69.181	70.317	73.233	73.574	72.619	71.661	70.560	68.839	ระดับดินเดิม
ระดับก่อสร้าง	80.524	78.519	78.500	78.520	76.836	75.151	73.467	71.782	70.097	68.413	66.728	65.048	66.121	63.914	63.914	64.216	66.728	68.434	69.527	72.582	72.928	71.914	70.900	69.886	68.101	ระดับก่อสร้าง

รูปตัดตามยาว

มาตราส่วน แนวตั้ง 1:100 แนวนอน 1:1,000

หมายเหตุ

1. ระดับ (ร.ท.ก.) และมิติต่าง ๆ กำหนดเป็นเมตร ระยะทางเป็นกิโลเมตร นอกจากแสดงไว้เป็นอย่างอื่น
2. สัญลักษณ์ คำย่อ ดูแบบแผ่นที่ ก3-001/005
3. สรุปรายละเอียดโครงการ ดูแบบแผ่นที่ ก3-002/005 ถึง ก3-004/005
4. ข้อกำหนดเกี่ยวกับแบบแปลน มาตรการป้องกันฯ ข้อกำหนดงานก่อสร้าง ดูแบบแผ่นที่ ก3-005/005
5. แปลนทั่วไประบบส่งน้ำ ดูแบบแผ่นที่ ง1-001/010
6. รูปตัดตามขวางแนวระบบส่งน้ำสาย R-MP ดูแบบแผ่นที่ ง3-007/019 ถึง ง3-019/019
7. อาคารประกอบท่อส่งน้ำดูแบบแผ่นที่ ส5-001/009 ถึง ส5-009/009
8. ตำแหน่งวางจุดจ่ายน้ำ/ท่อระบายอากาศ สามารถเปลี่ยนย้ายตำแหน่งได้ตามความเหมาะสมของภูมิประเทศจริง ทั้งนี้ จะต้องได้รับความเห็นชอบจากคณะกรรมการตรวจรับพัสดุในงานจ้างก่อสร้างก่อนดำเนินการ

สัญลักษณ์

- ต้นปาล์ม
- ไม้ยืนต้น
- รั้วถอนต้นปาล์ม, รั้วถอนไม้ยืนต้น

สัญลักษณ์ระบบท่อส่งน้ำ

- แนวท่อและขนาดท่อ
- ประตูน้ำ
- จุดปล่อยน้ำ
- ท่อระบายอากาศ
- ประตูระบายตะกอน
- สามทาง
- ข้อลด
- ข้อโค้ง
- ท่อปลายคลอง
- ท่อข้ามคลอง
- ท่อลอดคลอง

มาตราส่วน 1:100
0 2.00 4.00 6.00 8.00 10.00 ม.

มาตราส่วน 1:750
0 20.00 40.00 50.00 75.00 ม.

มาตราส่วน 1:1,000
0 20.00 40.00 60.00 80.00 100.00 ม.

กรมทรัพยากรน้ำ

โครงการอนุรักษ์พันธุ์ คลองบางเท่าแม่ พร้อมระบบกระจายน้ำ
ตำบลเขาต่อ อำเภอปลายพระยา จังหวัดกระบี่
หมวด ' ง ' งานระบบกระจายน้ำ
ท่อส่งน้ำสายR-MP แปลนและรูปตัดตามยาว กม.ที่ 0+000 ถึง กม.ที่ 0+600

ผู้รับจ้าง : มหาวิทยาลัยเกษตรศาสตร์ วิทยาเขตเฉลิมพระเกียรติ จังหวัดสกลนคร

สำรวจ	(นายเกศิณ เกตุภูมิ)	
ออกแบบ	(ผศ.ดร.วิจารัตน์ กรีพละ สย.8270)	
เรียบแบบ	(นายศักดินนท์ ทิวาวัน)	ช. (ผศ.เกศิณ เกตุภูมิ) ผู้อำนวยการโครงการ
ตรวจแบบ	(ชป.ดร.ยอแสเกียรติ์ มองภูมิ สย.7309)	
แบบเลขที่	สทน. 006/65	แบบแผ่นที่ ง3-001/019	628

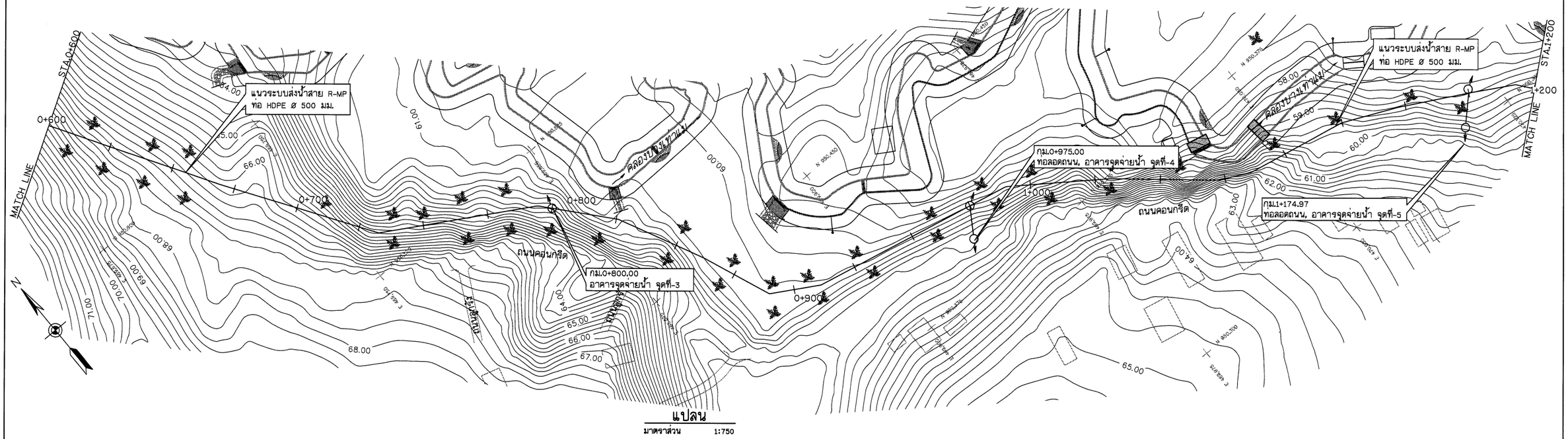

แปลน

มาตราส่วน 1:750

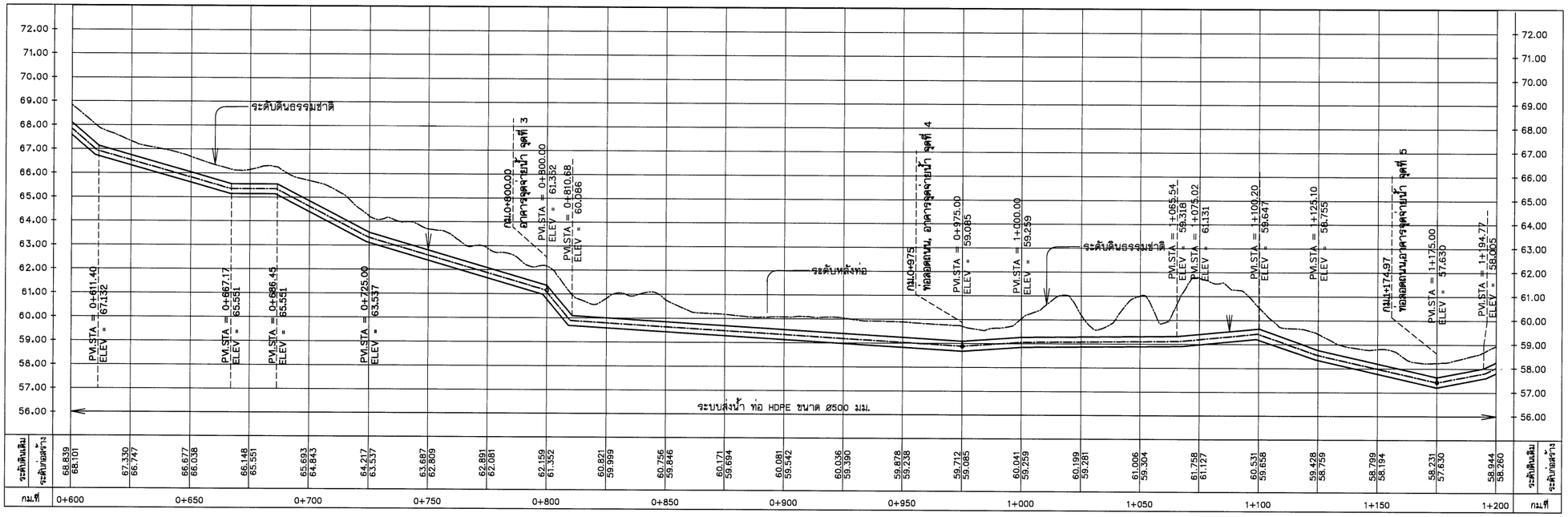

กม.ที่	0+600	0+650	0+700	0+750	0+800	0+850	0+900	0+950	1+000	1+050	1+100	1+150	1+200	กม.ที่
ระดับดินเดิม	68.839	67.330	66.677	66.148	65.693	64.217	63.687	62.891	62.159	60.821	60.756	60.171	60.081	60.036	59.878	59.712	60.041	60.199	61.006	61.758	60.531	59.428	58.799	58.231	58.944	ระดับดินเดิม
ระดับก่อสร้าง	68.101	66.747	66.038	65.551	64.843	63.537	62.809	62.081	61.352	59.999	59.846	59.694	59.542	59.390	59.238	59.085	59.259	59.281	59.304	61.127	59.658	58.759	58.194	57.630	58.260	ระดับก่อสร้าง

รูปตัดตามยาว

มาตราส่วน แนวตั้ง 1:100
แนวนอน 1:1,000

มาตราส่วน 1:100
0 2.00 4.00 6.00 8.00 10.00 ม.

มาตราส่วน 1:750
0 20.00 40.00 50.00 75.00 ม.

มาตราส่วน 1:1,000
0 20.00 40.00 60.00 80.00 100.00 ม.

หมายเหตุ

1. ระดับ (ร.ท.ก) และมิติต่าง ๆ กำหนดเป็นเมตร ระยะทางเป็นกิโลเมตร นอกจากแสดงไว้เป็นอย่างอื่น
2. สัญลักษณ์ คำย่อ ดูแบบแผ่นที่ ก3-001/005
3. สรุปรายละเอียดโครงการ ดูแบบแผ่นที่ ก3-002/005 ถึง ก3-004/005
4. ข้อกำหนดเกี่ยวกับแบบแปลน มาตรการป้องกันฯ ข้อกำหนดงานก่อสร้าง ดูแบบแผ่นที่ ก3-005/005
5. แปลนทั่วไประบบส่งน้ำ ดูแบบแผ่นที่ ง1-001/010
6. รูปตัดตามขวางแนวระบบส่งน้ำสาย R-MP ดูแบบแผ่นที่ ง3-007/019 ถึง ง3-019/019
7. อาคารประกอบท่อส่งน้ำดูแบบแผ่นที่ ง5-001/009 ถึง ง5-009/009
8. ตำแหน่งวางจุดจ่ายน้ำ/ท่อระบายอากาศ สามารถเปลี่ยนย้ายตำแหน่งได้ตามความเหมาะสมของภูมิประเทศจริง ทั้งนี้ จะต้องได้รับความเห็นชอบจากคณะกรรมการตรวจรับพัสดุในงานจ้างก่อสร้างก่อนดำเนินการ

สัญลักษณ์

- ต้นปาล์ม
- ไม้ยืนต้น
- รื้อถอนต้นปาล์ม, รื้อถอนไม้ยืนต้น

สัญลักษณ์ระบบท่อส่งน้ำ

- แนวท่อและขนาดท่อ
- ประตูน้ำ
- จุดปล่อยน้ำ
- ท่อระบายอากาศ
- ประตูระบายตะกอน
- สามทาง
- ข้อลด
- ข้อโค้ง
- ท่อปลายคลอง
- ท่อข้ามคลอง
- ท่อลอดคลอง

กรมทรัพยากรน้ำ

โครงการอนุรักษ์พันธุ์ คลองบางเท่าแม่ พร้อมระบบกระจายน้ำ
ตำบลเขาต่อ อำเภอปลายพระยา จังหวัดกระบี่
หมวด " ง " งานระบบกระจายน้ำ
ท่อส่งน้ำสาย R-MP แปลนและรูปตัดตามยาว กม.ที่ 0+600 ถึง กม.ที่ 1+200

ผู้รับจ้าง : มหาวิทยาลัยเกษตรศาสตร์ วิทยาเขตเฉลิมพระเกียรติ จังหวัดกาญจนบุรี

สำรวจ	(นายกฤตย เกตุวดี)		
ออกแบบ	(ผศ.ดร.วิษณุวงศ์ กรีพละ สย.9270)		
เขียนแบบ	(นายณัฐนันท์ ทิวาวงษ์)		
ตรวจแบบ	(รศ.ดร.ถวัลย์ มอญสุย สย.7309)		
แบบเลขที่	สพน. 006/65	แบบแผ่นที่	ง3-002/019	629

(ผศ.ดร.ชนะ จตุรธนู)
ผู้จัดการโครงการ

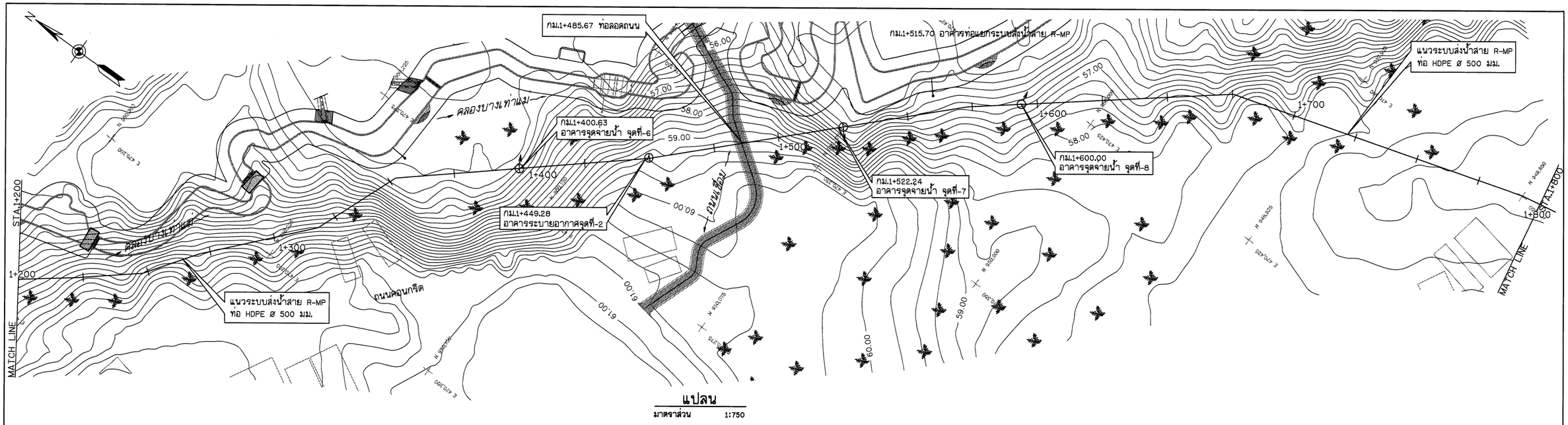

แปลน
มาตราส่วน 1:750

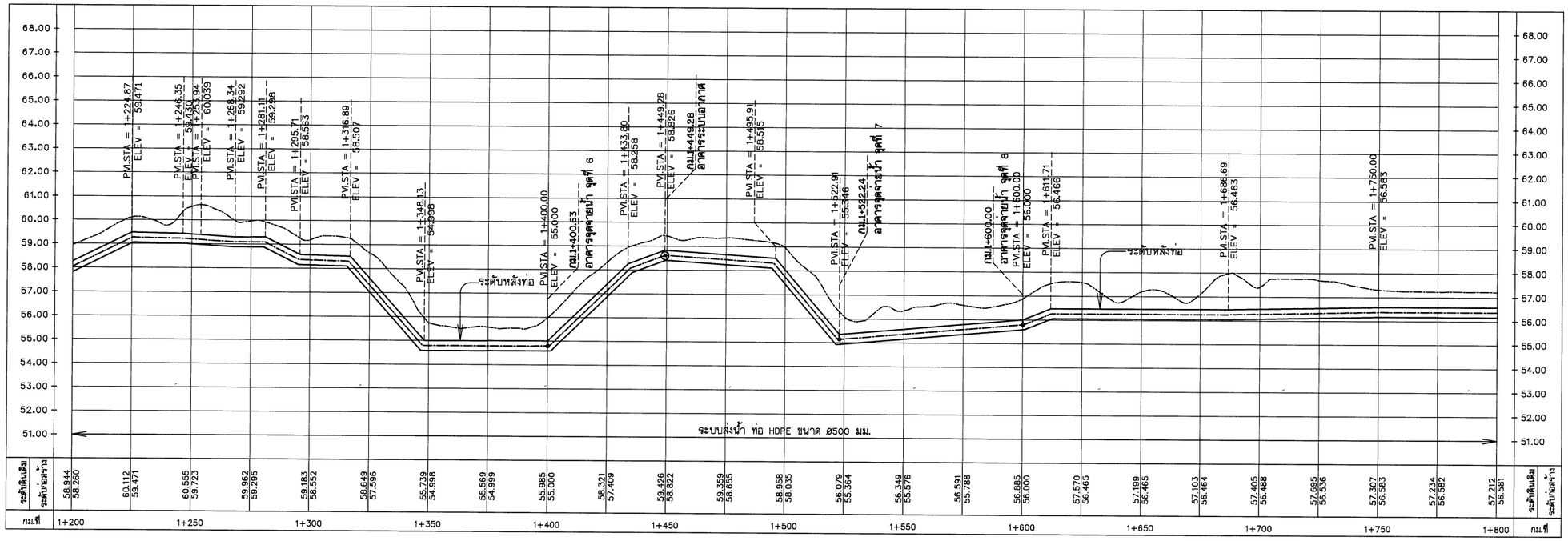

รูปตัดตามยาว
มาตราส่วน แนวตั้ง 1:100
แนวนอน 1:1,000

หมายเหตุ
1. ระดับ (ร.ท.ก.) และมิติต่าง ๆ กำหนดเป็นเมตร ระยะทางเป็นกิโลเมตร นอกจากแสดงไว้เป็นอย่างอื่น
2. สัญลักษณ์ คำย่อ ดูแบบแผ่นที่ ก3-001/005
3. สรุปรายละเอียดโครงการ ดูแบบแผ่นที่ ก3-002/005 ถึง ก3-004/005
4. ข้อกำหนดเกี่ยวกับแบบแปลน มาตรการป้องกันฯ ข้อกำหนดงานก่อสร้าง ดูแบบแผ่นที่ ก3-005/005
5. แปลนทั่วไประบบส่งน้ำ ดูแบบแผ่นที่ ง1-001/010
6. รูปตัดตามขวางแนวระบบส่งน้ำสาย R-MP ดูแบบแผ่นที่ ง3-007/019 ถึง ง3-019/019
7. อาคารประกอบท่อส่งน้ำดูแบบแผ่นที่ ง5-001/009 ถึง ง5-009/009
8. ตำแหน่งวางจุดจ่ายน้ำ/ท่อระบายอากาศ สามารถเปลี่ยนย้ายตำแหน่งได้ตามความเหมาะสมของภูมิประเทศจริง ทั้งนี้ จะต้องได้รับความเห็นชอบจากคณะกรรมการตรวจรับพัสดุในงานจ้างก่อสร้างก่อนดำเนินการ

สัญลักษณ์
ต้นปาล์ม
ไม้ยืนต้น
รื้อถอนต้นปาล์ม, รื้อถอนไม้ยืนต้น

สัญลักษณ์ระบบท่อส่งน้ำ
- แนวท่อและขนาดท่อ
- ประตูน้ำ
- จุดปล่อยน้ำ
- ท่อระบายอากาศ
- ประตูระบายตะกอน
- สามทาง
- ข้อลด
- ข้อโค้ง
- ท่อปลายคลอง
- ท่อข้ามคลอง
- ท่อลอดคลอง

มาตราส่วน 1:100
0 2.00 4.00 6.00 8.00 10.00 ม.

มาตราส่วน 1:750
0 20.00 40.00 50.00 75.00 ม.

มาตราส่วน 1:1,000
0 20.00 40.00 60.00 80.00 100.00 ม.

กรมทรัพยากรน้ำ

โครงการอนุรักษ์ฟื้นฟู คลองบางเท่าแม่ พร้อมระบบกระจายน้ำ
ตำบลเขาต่อ อำเภอปลายพระยา จังหวัดกระบี่
หมวด " ง " งานระบบกระจายน้ำ
ท่อส่งน้ำสาย R-MP แปลนและรูปตัดตามยาว กม.ที่ 1+200 ถึง กม.ที่ 1+800

ผู้รับจ้าง : มหาวิทยาลัยเกษตรศาสตร์ วิทยาเขตเฉลิมพระเกียรติ จังหวัดสกลนคร

สำรวจ	(นายเกศล เกรูวุฒิ)	
ออกแบบ	(ผศ.ดร.วัชร์วล กริชผล สย.9270)	
เขียนแบบ	(นายสิทธินนท์ ทิวาวงษ์)	(ผศ.เกศล เกรูวุฒิ) ผู้จัดการโครงการ
ตรวจแบบ	(รศ.ดร.ถวัลย์ศิลป์ มั่งคุณ สย.7309)	
แบบเลขที่	สทน. 006/65	แบบแผ่นที่ ง3-003/019 xxxของ828

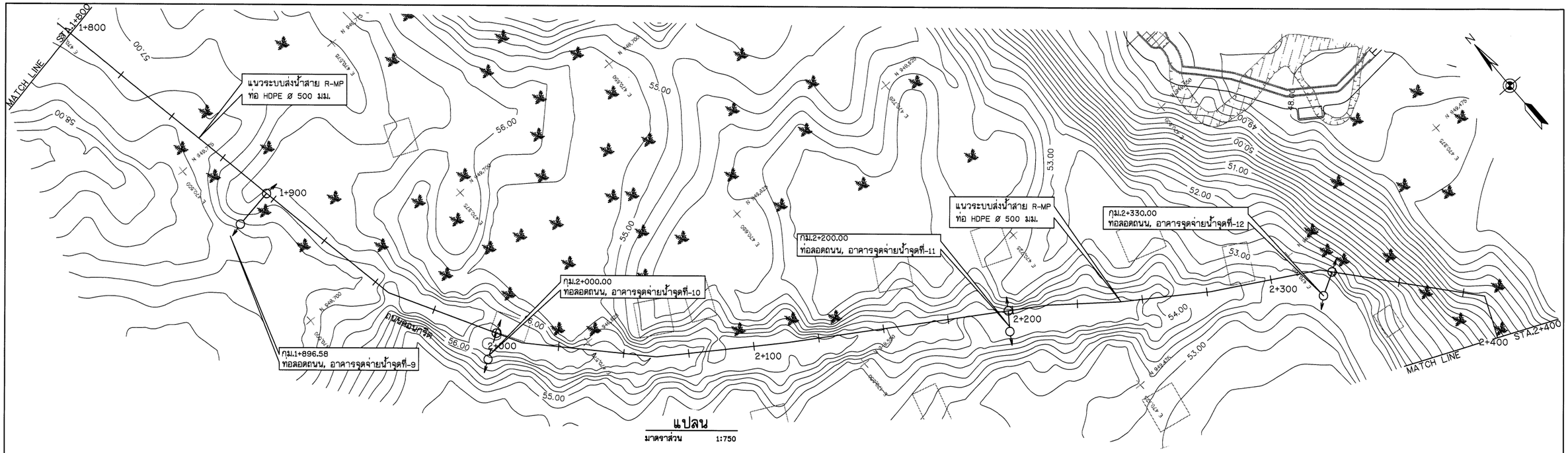

แปลน

มาตราส่วน 1:750

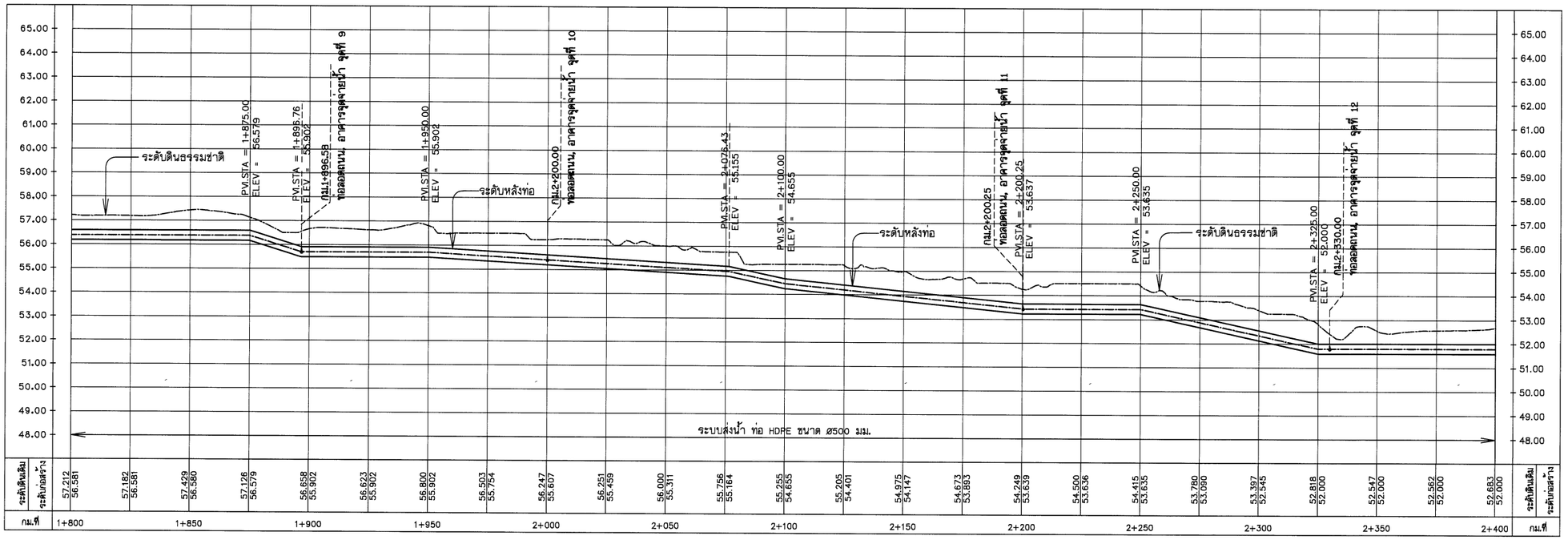

กม.ที่	1+800	1+850	1+900	1+950	2+000	2+050	2+100	2+150	2+200	2+250	2+300	2+350	2+400	กม.ที่
ระดับดินเดิม	57.212	57.182	57.429	57.126	56.658	56.623	56.800	56.503	56.247	56.251	56.000	55.756	55.255	55.205	54.975	54.673	54.249	54.500	54.415	53.780	53.397	52.818	52.547	52.562	52.683	ระดับดินเดิม
ระดับก่อสร้าง	56.581	56.581	56.580	56.579	55.902	55.902	55.902	55.754	55.607	55.459	55.311	55.164	54.655	54.401	54.147	53.893	53.639	53.636	53.635	53.090	52.545	52.000	52.000	52.000	52.000	ระดับก่อสร้าง

รูปตัดตามยาว

มาตราส่วน แนวตั้ง 1:100
แนวนอน 1:1,000

มาตราส่วน 1:100
0 2.00 4.00 6.00 8.00 10.00 ม.

มาตราส่วน 1:750
0 20.00 40.00 50.00 75.00 ม.

มาตราส่วน 1:1,000
0 20.00 40.00 60.00 80.00 100.00 ม.

หมายเหตุ

1. ระดับ (ร.ท.ก.) และมิติต่าง ๆ กำหนดเป็นเมตร ระยะทางเป็นกิโลเมตร นอกจากแสดงไว้เป็นอย่างอื่น
2. สัญลักษณ์ คำย่อ ดูแบบแผ่นที่ ก3-001/005
3. สรุปรายละเอียดโครงการ ดูแบบแผ่นที่ ก3-002/005 ถึง ก3-004/005
4. ข้อกำหนดเกี่ยวกับแบบแปลน มาตรการป้องกันฯ ข้อกำหนดงานก่อสร้าง ดูแบบแผ่นที่ ก3-005/005
5. แปลนทั่วไประบบส่งน้ำ ดูแบบแผ่นที่ ง1-001/010
6. รูปตัดตามขวางแนวระบบส่งน้ำสาย R-MP ดูแบบแผ่นที่ ง3-007/019 ถึง ง3-019/019
7. อาคารประกอบท่อส่งน้ำดูแบบแผ่นที่ ง5-001/009 ถึง ง5-009/009
8. ตำแหน่งวางจุดจ่ายน้ำ/ท่อระบายอากาศ สามารถเปลี่ยนย้ายตำแหน่งได้ตามความเหมาะสมของภูมิประเทศจริง ทั้งนี้ จะต้องได้รับความเห็นชอบจากคณะกรรมการตรวจรับพัสดุในงานจ้างก่อสร้างก่อนดำเนินการ

สัญลักษณ์

ต้นปาล์ม
ไม้ยืนต้น
รื้อถอนต้นปาล์ม, รื้อถอนไม้ยืนต้น

สัญลักษณ์ระบบท่อส่งน้ำ

- แนวท่อและขนาดท่อ
- ประตูน้ำ
- จุดปล่อยน้ำ
- ท่อระบายอากาศ
- ประตูระบายตะกอน
- สามทาง
- ข้อลด
- ข้อโค้ง
- ท่อปลายคลอง
- ท่อข้ามคลอง
- ท่อลอดคลอง

กรมทรัพยากรน้ำ

โครงการอนุรักษ์ฟื้นฟู คลองบางเท่าแม่ พร้อมระบบกระจายน้ำ
ตำบลเขาต่อ อำเภอปลายพระยา จังหวัดกระบี่
หมวด " ง " งานระบบกระจายน้ำ
ท่อส่งน้ำสาย R-MP แปลนและรูปตัดตามยาว กม.ที่ 1+800 ถึง กม.ที่ 2+400

ผู้รับจ้าง : มหาวิทยาลัยเกษตรศาสตร์ วิทยาเขตเฉลิมพระเกียรติ จังหวัดสกลนคร

สำรวจ	(นายหลัก เกลาปลี)	
ออกแบบ	(ผศ.ดร.วิษณ์วงศ์ กรัชพละ สย.9270)	
เขียนแบบ	(นายสิทธินนท์ ทิวาวงษ์)	(ผศ.ดร.หลัก จตุรธาตุ) ผู้จัดการโครงการ
ตรวจแบบ	(รศ.ดร.เอเมียรตี มองภูมิ สย.7309)	
แบบมาตรที่	สทน. 006/65	แบบแผ่นที่ ง3-004/019	628

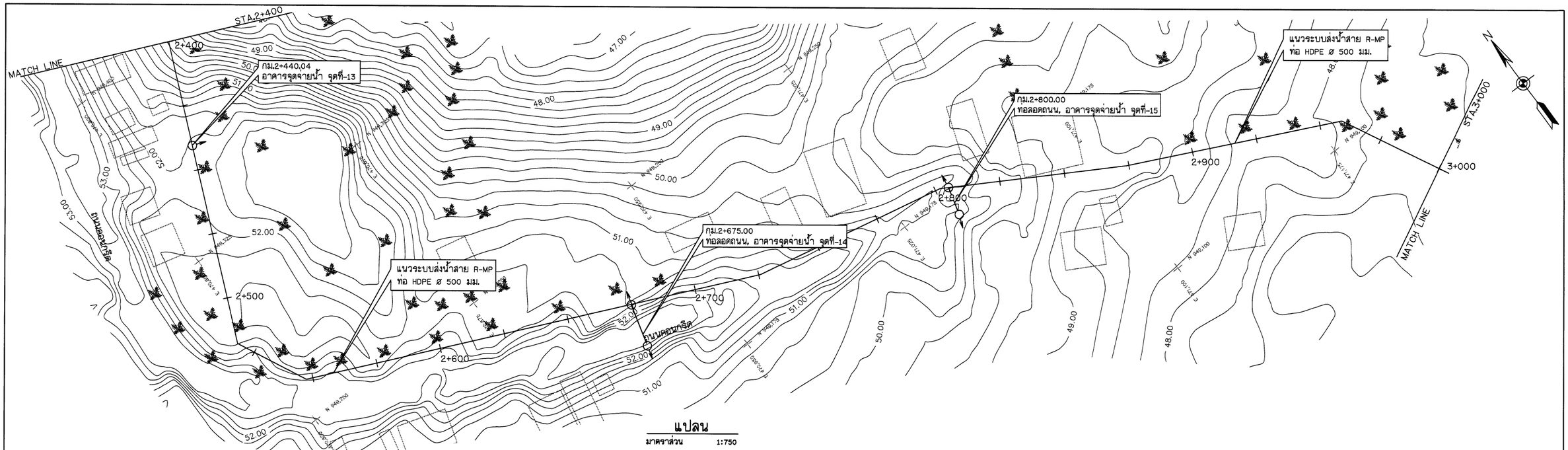

แปลน
มาตราส่วน 1:750

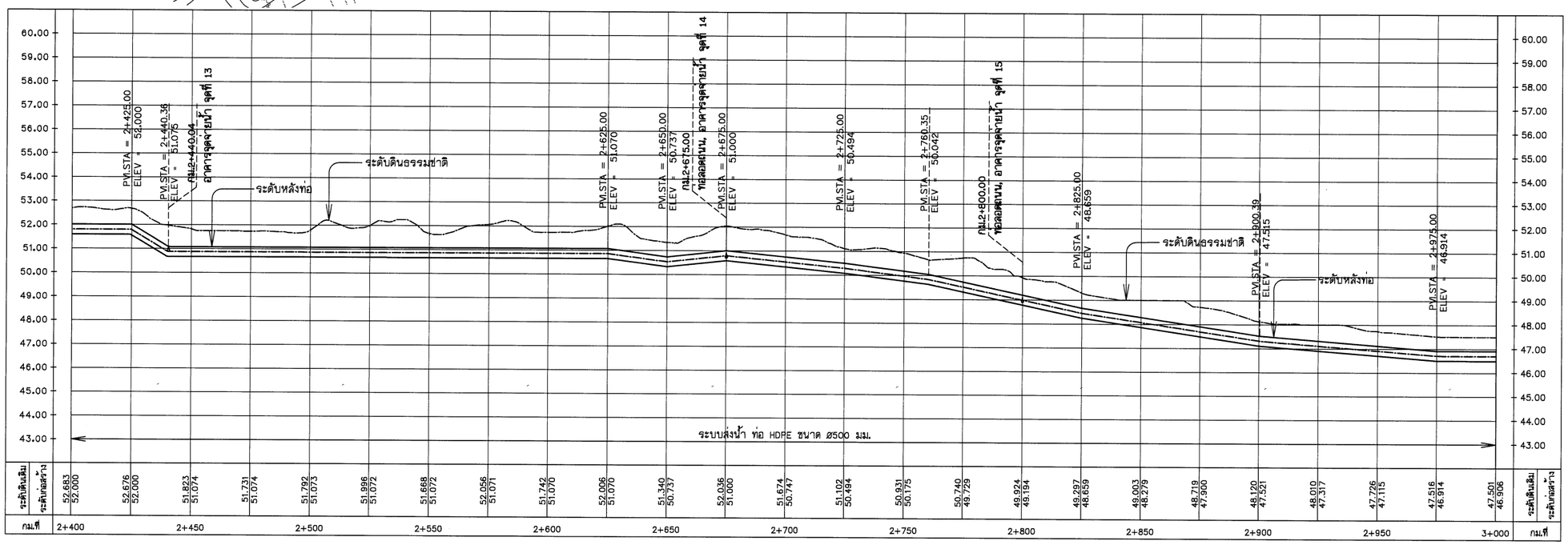

รูปตัดตามยาว
มาตราส่วน แนวตั้ง 1:100
แนวนอน 1:1,000

หมายเหตุ
1. ระดับ (ร.ท.ก.) และมิติต่าง ๆ กำหนดเป็นเมตร ระยะทางเป็นกิโลเมตร นอกจากแสดงไว้เป็นอย่างอื่น
2. สัญลักษณ์ คำย่อ ดูแบบแผ่นที่ ก3-001/005
3. สรุปรายละเอียดโครงการ ดูแบบแผ่นที่ ก3-002/005 ถึง ก3-004/005
4. ข้อกำหนดเกี่ยวกับแบบแปลน มาตรการป้องกันฯ ข้อกำหนดงานก่อสร้าง ดูแบบแผ่นที่ ก3-005/005
5. แปลนทั่วไประบบส่งน้ำ ดูแบบแผ่นที่ ง1-001/010
6. รูปตัดตามขวางแนวระบบส่งน้ำสาย R-MP ดูแบบแผ่นที่ ง3-007/019 ถึง ง3-019/019
7. อาคารประกอบท่อส่งน้ำดูแบบแผ่นที่ ง5-001/009 ถึง ง5-009/009
8. ตำแหน่งวางจุดจ่ายน้ำ/ท่อระบายอากาศ สามารถเปลี่ยนย้ายตำแหน่งได้ตามความเหมาะสมของภูมิประเทศจริง ทั้งนี้ จะต้องได้รับความเห็นชอบจากคณะกรรมการตรวจรับพัสดุในงานจ้างก่อสร้างก่อนดำเนินการ

สัญลักษณ์
- ต้นปาล์ม
- ไม่ยืนต้น
- รื้อถอนต้นปาล์ม, รื้อถอนไม้ยืนต้น

สัญลักษณ์ระบบท่อส่งน้ำ
- แนวท่อและขนาดท่อ
- ประตูน้ำ
- จุดปล่อยน้ำ
- ท่อระบายอากาศ
- ประตูระบายตะกอน
- สามทาง
- ข้อลด
- ข้อโค้ง
- ท่อปลายคลอง
- ท่อข้ามคลอง
- ท่อลอดคลอง

มาตราส่วน 1:100
0 2.00 4.00 6.00 8.00 10.00 ม.

มาตราส่วน 1:750
0 20.00 40.00 50.00 75.00 ม.

มาตราส่วน 1:1,000
0 20.00 40.00 60.00 80.00 100.00 ม.

กรมทรัพยากรน้ำ

โครงการอนุรักษ์พื้นฟู คลองบางเท่าแม่ พร้อมระบบกระจายน้ำ
ตำบลเขาต่อ อำเภอปลายพระยา จังหวัดกระบี่
หมวด " ง " งานระบบกระจายน้ำ
ท่อส่งน้ำสาย R-MP แปลนและรูปตัดตามยาว กม.ที่ 2+400 ถึง กม.ที่ 3+000

ผู้รับจ้าง : มหาวิทยาลัยเกษตรศาสตร์ วิทยาเขตเฉลิมพระเกียรติ จังหวัดสกลนคร

สำรวจ	(นายกตติพล เกตุภูมิ)		
ออกแบบ	(ผศ.ดร.วิษณ์วงศ์ กรีพละ สย.9270)		
เขียนแบบ	(นายณัฏฐินันท์ ทิวาวงษ์)	(ผศ.ดร.พงษ์ เกตุภูมิ) ผู้จัดการโครงการ	
ตรวจแบบ	(รศ.ดร.ยงยศ มิตรภูมิ สย.7309)		
แบบมรดกที่	สทน. 006/65	แบบแผ่นที่ ง3-005/019	628

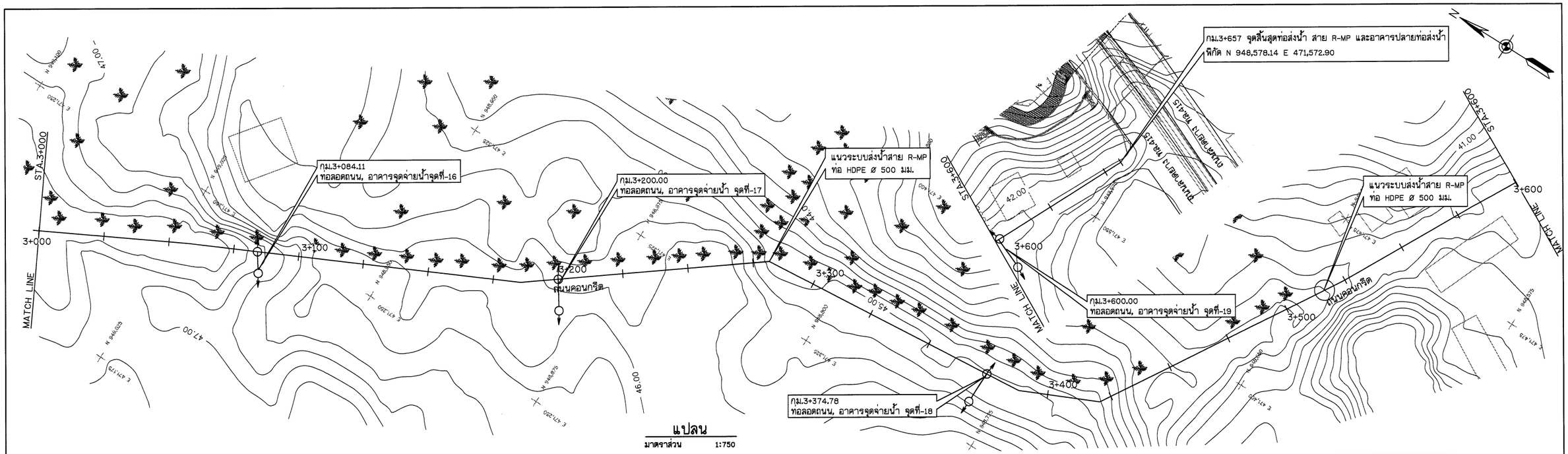

แปลน
มาตราส่วน 1:750

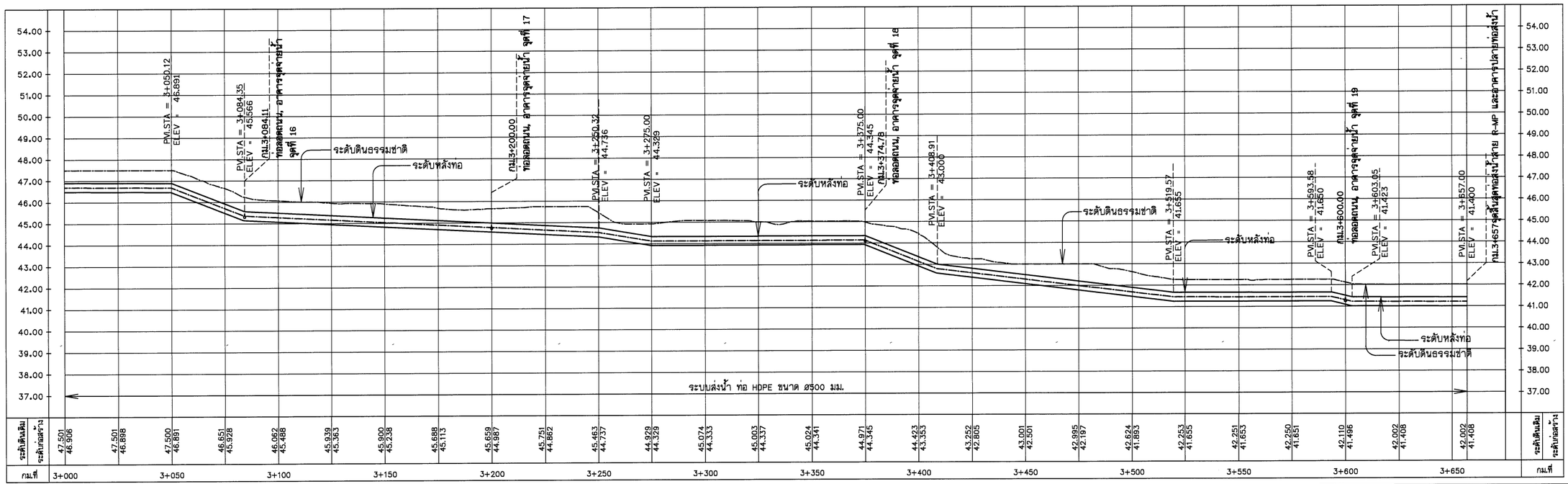

รูปตัดตามยาว
มาตราส่วน แนวตั้ง 1:100 แนวนอน 1:1,000

หมายเหตุ
1. ระดับ (ร.ท.ก.) และมิติต่าง ๆ กำหนดเป็นเมตร ระยะทางเป็นกิโลเมตร นอกจากแสดงไว้เป็นอย่างอื่น
2. สัญลักษณ์ คำย่อ ดูแบบแผ่นที่ ก3-001/005
3. สรุปรายละเอียดโครงการ ดูแบบแผ่นที่ ก3-002/005 ถึง ก3-004/005
4. ข้อกำหนดเกี่ยวกับแบบแปลน มาตรการป้องกันฯ ข้อกำหนดงานก่อสร้าง ดูแบบแผ่นที่ ก3-005/005
5. แปลนทั่วไประบบส่งน้ำ ดูแบบแผ่นที่ ง1-001/010
6. รูปตัดตามขวางแนวระบบส่งน้ำสาย R-MP ดูแบบแผ่นที่ ง3-007/019 ถึง ง3-019/019
7. อาคารประกอบท่อส่งน้ำดูแบบแผ่นที่ ง5-001/009 ถึง ง5-009/009
8. ตำแหน่งวางจุดจ่ายน้ำ/ท่อระบายอากาศ สามารถเปลี่ยนย้ายตำแหน่งได้ตามความเหมาะสมของภูมิประเทศจริง ทั้งนี้ จะต้องได้รับความเห็นชอบจากคณะกรรมการตรวจรับพัสดุในงานจ้างก่อสร้างก่อนดำเนินการ

สัญลักษณ์
- ต้นปาล์ม
- ไม้ยืนต้น
- รื้อถอนต้นปาล์ม, รื้อถอนไม้ยืนต้น

สัญลักษณ์ระบบท่อส่งน้ำ
- แนวท่อและขนาดท่อ
- ประตูน้ำ
- จุดปล่อยน้ำ
- ท่อระบายอากาศ
- ประตูระบายตะกอน
- สามทาง
- ข้อลด
- ข้อโค้ง
- ท่อปลายคลอง
- ท่อข้ามคลอง
- ท่อลอดคลอง

มาตราส่วน 1:100
0 2.00 4.00 6.00 8.00 10.00 ม.

มาตราส่วน 1:750
0 20.00 40.00 50.00 75.00 ม.

มาตราส่วน 1:1,000
0 20.00 40.00 60.00 80.00 100.00 ม.

กรมทรัพยากรน้ำ

โครงการอนุรักษ์ฟื้นฟู คลองบางเท่าแม่ พร้อมระบบกระจายน้ำ
ตำบลเขาต่อ อำเภอปลายพระยา จังหวัดกระบี่
หมวด " ง " งานระบบกระจายน้ำ
ท่อส่งน้ำสาย R-MP แปลนและรูปตัดตามยาว กม.ที่ 3+000 ถึง กม.ที่ 3+657

ผู้รับจ้าง : มหาวิทยาลัยเกษตรศาสตร์ วิทยาเขตเฉลิมพระเกียรติ จังหวัดสกลนคร

สำรวจ	(นายพิทักษ์ เกตุสิริ)	ชื่อ. สัมมนา (ผศ.เทพนม อุตระบุล) ผู้อำนวยการโครงการ		
ออกแบบ	(ผศ.ดร.วิษณุรส กรีพละ สธ.ธ270)			
เขียนแบบ	(นายพิทักษ์ กิตาวัฒ)			
ตรวจแบบ	(รศ.ดร.ภาณเดียรส์ แย้มศุขี สธ.7309)			
แบบเลขที่	สพน. 006/65	แบบแผ่นที่	ง3-006/019	628

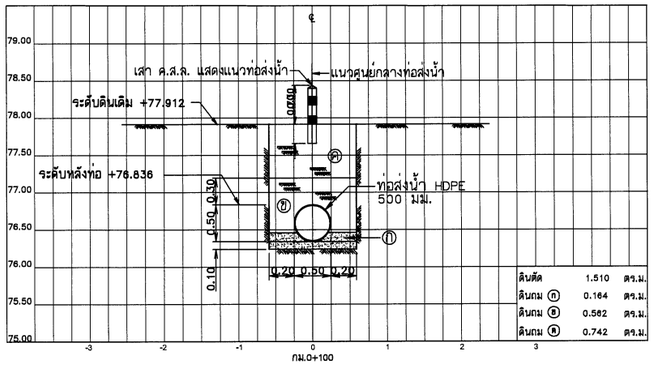

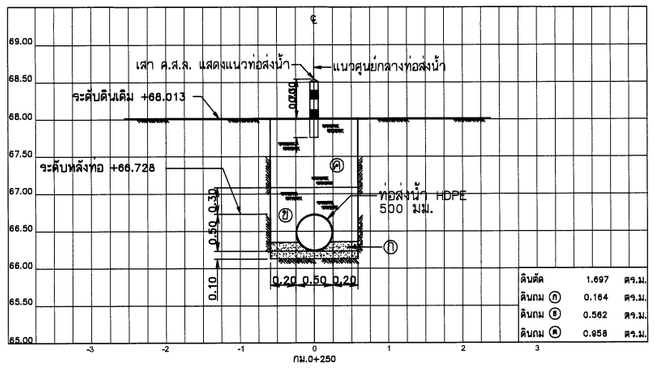

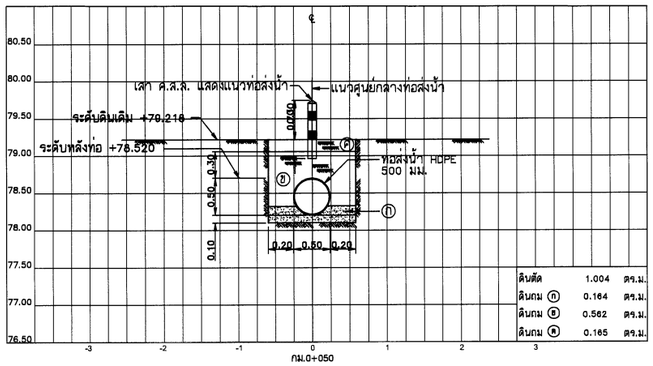

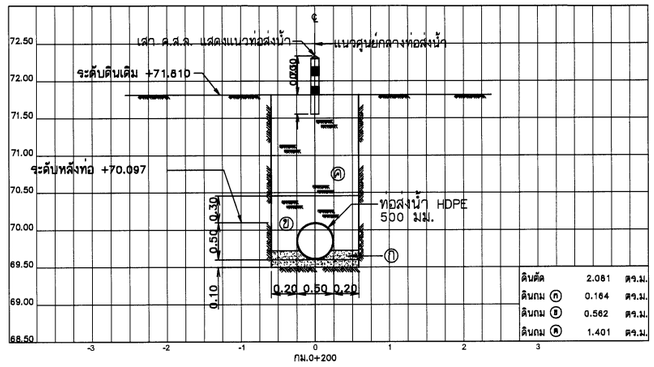

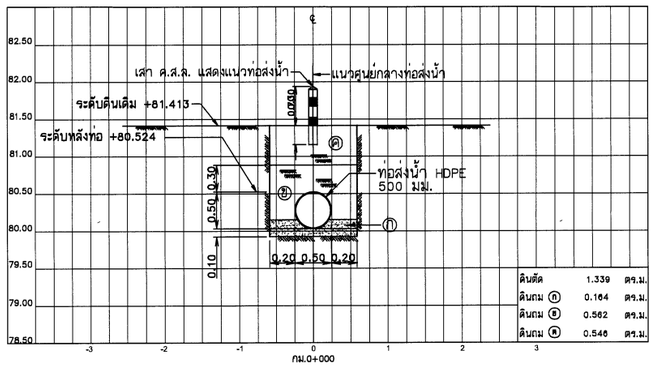

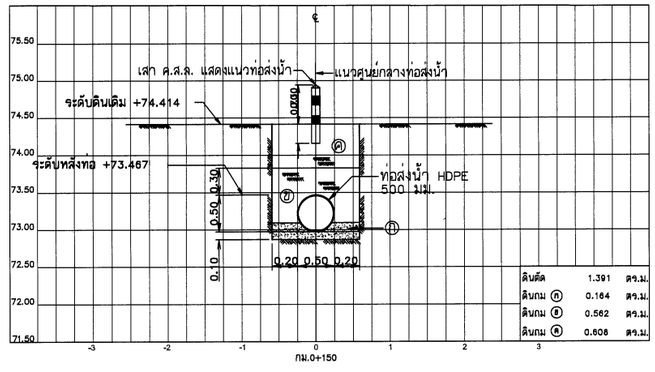

รูปตัดตามขวาง

มาตราส่วนแนวตั้ง	1:50
มาตราส่วนแนวนอน	1:100

หมายเหตุ

1. ระดับ (ร.ท.ก.) และมิติต่าง ๆ กำหนดเป็นเมตร ระยะทางเป็นกิโลเมตร นอกจากแสดงไว้เป็นอย่างอื่น
2. สัญลักษณ์ ค่าย่อ ดูแบบแผ่นที่ ก3-001/005
3. สรุปรายละเอียดโครงการ ดูแบบแผ่นที่ ก3-002/005 ถึง ก3-004/005
4. ข้อกำหนดเกี่ยวกับแบบแปลน มาตรการป้องกันฯ ข้อกำหนดงานก่อสร้าง ดูแบบแผ่นที่ ก3-005/005
5. แปลนทั่วไประบบส่งน้ำ ดูแบบแผ่นที่ ง1-001/010
6. แปลน และรูปตัดตามยาวแนวระบบส่งน้ำสาย R-MP ดูแบบแผ่นที่ ง3-001/019 ถึง ง3-006/019
7. ตำแหน่งวางจุดจ่ายน้ำ/ท่อระบายอากาศ สามารถเปลี่ยนย้ายตำแหน่งได้ตามความเหมาะสมของภูมิประเทศจริง ทั้งนี้ จะต้องได้รับความเห็นชอบจากคณะกรรมการตรวจรับพัสดุในงานจ้างก่อสร้างก่อนดำเนินการ

รายละเอียดวัสดุถมกลับ

(ก) ดินละเอียดหรือทรายอัดแน่น
(ข) ดินถมกลับบดอัดแน่น
(ค) ดินถมกลับบดอัดแน่น

มาตราส่วน 1:50
0 1.00 2.00 3.00 4.00 5.00 ม.

มาตราส่วน 1:100
0 2.00 4.00 6.00 8.00 10.00 ม.

กรมทรัพยากรน้ำ

โครงการอนุรักษ์ฟื้นฟู คลองบางเท่าแม่ พร้อมระบบกระจายน้ำ
ตำบลเขาต่อ อำเภอปลายพระยา จังหวัดกระบี่
หมวด " ง " งานระบบกระจายน้ำ
รูปตัดตามขวางแนวระบบส่งน้ำสาย R-MP กม.ที่ 0+000 ถึง กม.ที่ 0+250

ผู้รับจ้าง : มหาวิทยาลัยเกษตรศาสตร์ วิทยาเขตเฉลิมพระเกียรติ จังหวัดสกลนคร

สำรวจ	(นายทศพล บุตรบุลี)			
ออกแบบ	(ผศ.ดร.วิษณ์วงศ์ กรีทอง สย.9270)			
เขียนแบบ	(นายศศินันท์ ทิวาวงษ์)	(ผศ.ทศพล บุตรบุลี) ผู้จัดการโครงการ		
ตรวจแบบ	(รศ.ดร.ชาญเกียรติ มีดกูลดี สย.7308)			
แบบมาตรฐาน	สทน. 006/65	แบบแผ่นที่	ง3-007/019	626

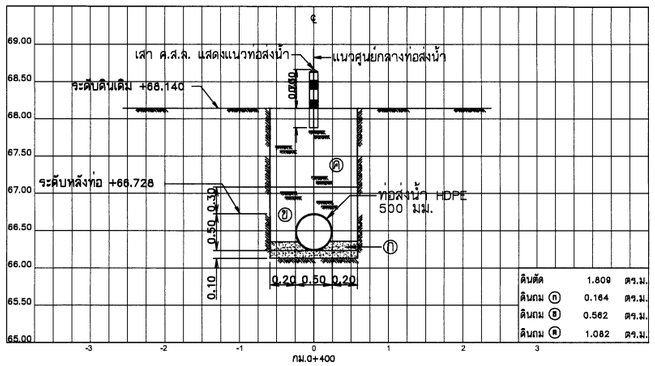

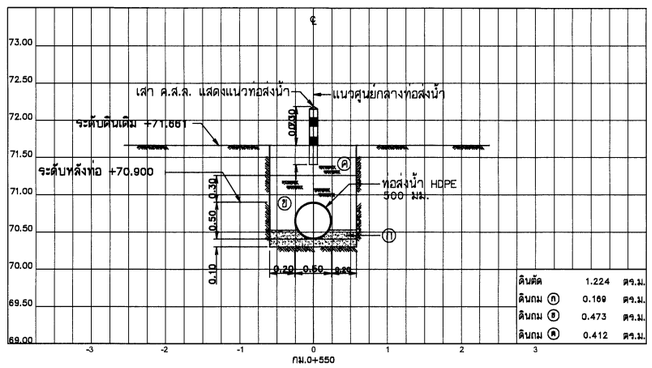

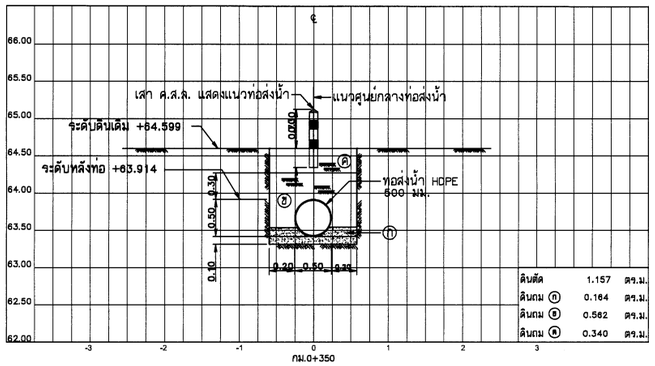

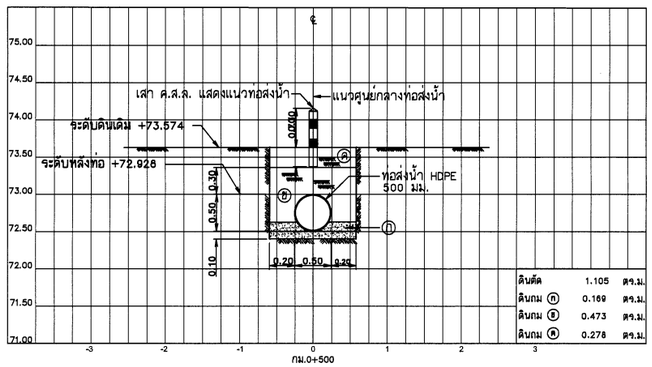

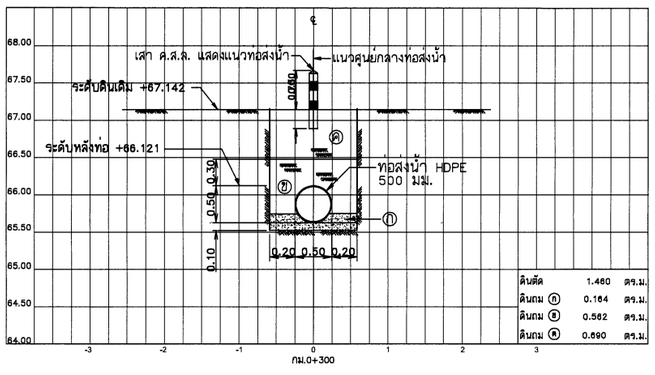

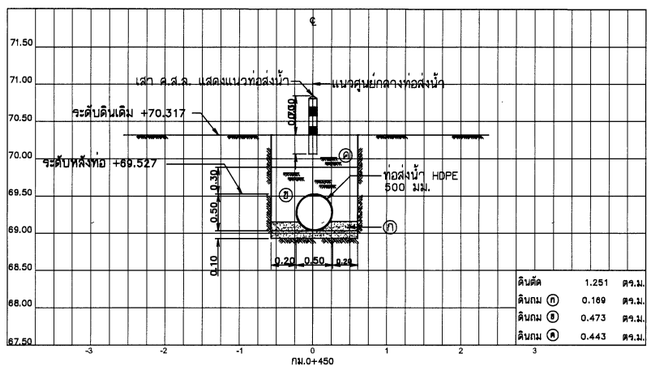

รูปตัดตามขวาง

มาตราส่วนแนวตั้ง	1:50
มาตราส่วนแนวนอน	1:100

หมายเหตุ

1. ระดับ (ร.ท.ก.) และมิติต่าง ๆ กำหนดเป็นเมตร ระยะทางเป็นกิโลเมตร นอกจากแสดงไว้เป็นอย่างอื่น
2. สัญลักษณ์ ค่าย่อ ดูแบบแผ่นที่ ก3-001/005
3. สรุปรายละเอียดโครงการ ดูแบบแผ่นที่ ก3-002/005 ถึง ก3-004/005
4. ข้อกำหนดเกี่ยวกับแบบแปลน มาตรการป้องกันฯ ข้อกำหนดงานก่อสร้าง ดูแบบแผ่นที่ ก3-005/005
5. แปลนทั่วไประบบส่งน้ำ ดูแบบแผ่นที่ ง1-001/010
6. แปลน และรูปตัดตามยาวแนวระบบส่งน้ำสาย R-MP ดูแบบแผ่นที่ ง3-001/019 ถึง ง3-006/019
7. ตำแหน่งวางจุดจ่ายน้ำ/ท่อระบายอากาศ สามารถเปลี่ยนย้ายตำแหน่งได้ตามความเหมาะสมของภูมิประเทศจริง ทั้งนี้ จะต้องได้รับความเห็นชอบจากคณะกรรมการตรวจรับพัสดุในงานจ้างก่อสร้างก่อนดำเนินการ

รายละเอียดวัสดุถมกลับ

(ก) ดินละเอียดหรือทรายอัดแน่น

(ข) ดินถมกลับบดอัดแน่น

(ค) ดินถมกลับบดอัดแน่น

มาตราส่วน 1:50

0 1.00 2.00 3.00 4.00 5.00 ม.

มาตราส่วน 1:100

0 2.00 4.00 6.00 8.00 10.00 ม.

กรมทรัพยากรน้ำ

โครงการอนุรักษ์พื้นฟู คลองบางเท่าแม่ พร้อมระบบกระจายน้ำ
ตำบลเขาต่อ อำเภอปลายพระยา จังหวัดกระบี่
หมวด " ง " งานระบบกระจายน้ำ
รูปตัดตามขวางแนวระบบส่งน้ำสาย R-MP กม.ที่ 0+300 ถึง กม.ที่ 0+550

ผู้รับจ้าง : มหาวิทยาลัยเกษตรศาสตร์ วิทยาเขตเฉลิมพระเกียรติ จังหวัดสกลนคร

สำรวจ	(นายเกศิน บรรลุลิ)	(ผศ.ดร.ชัยวัฒน์ กล้าหาญ สย.9270)		
ออกแบบ				
เขียนแบบ	(นายพีรพันนท์ ทิวาวงษ์)			
ตรวจแบบ	(รศ.ดร.ยอแสโยธิน แสงสุริ สย.7309)			
แบบเลขที่	สทน. 008/65	แบบแผ่นที่	43-008/019	628

(ผศ.เกศิน บรรลุลิ)
ผู้อำนวยการโครงการ

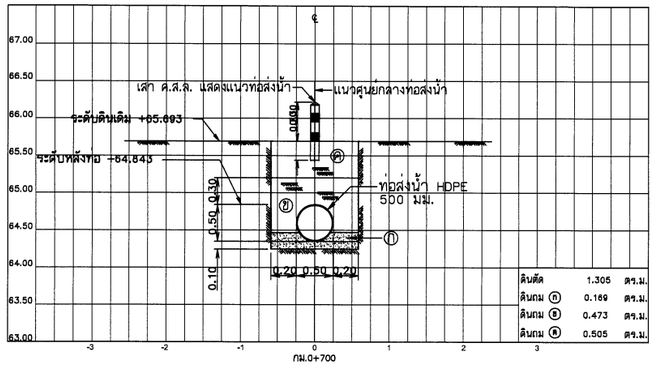

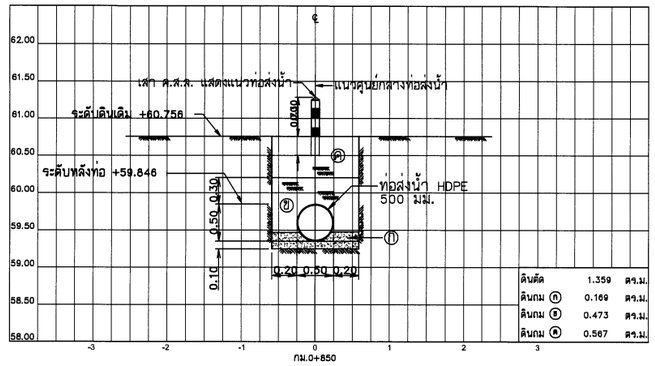

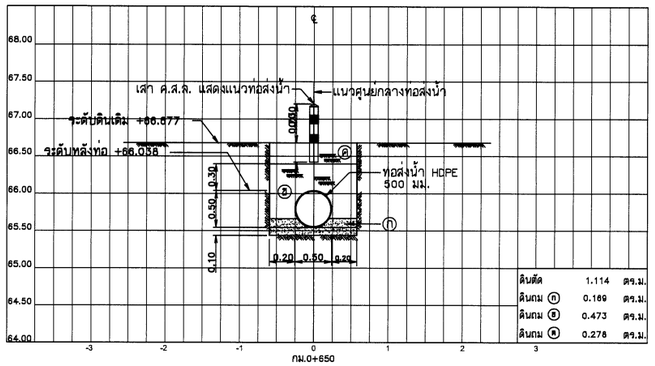

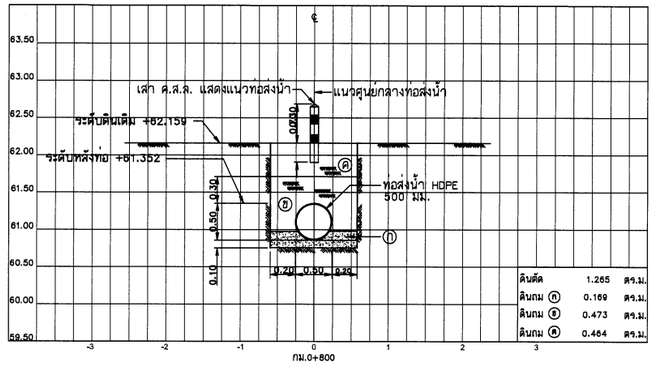

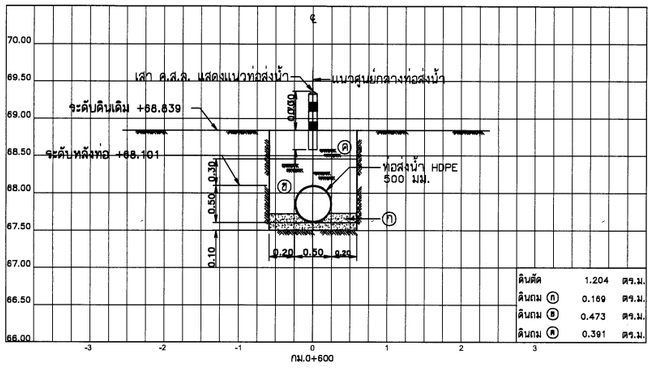

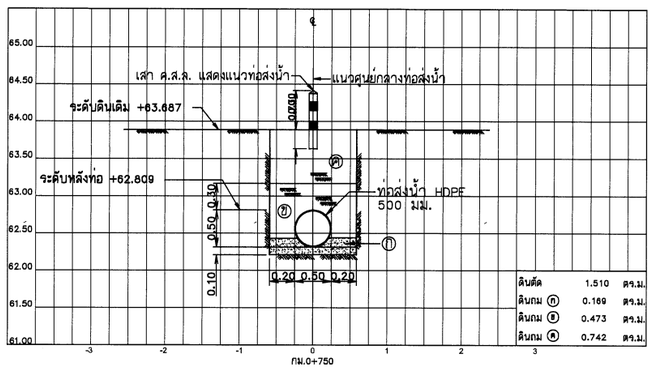

รูปตัดตามขวาง

มาตราส่วนแนวตั้ง	1:50
มาตราส่วนแนวนอน	1:100

หมายเหตุ

1. ระดับ (ร.ท.ก.) และมิติต่าง ๆ กำหนดเป็นเมตร ระยะทางเป็นกิโลเมตร นอกจากแสดงไว้เป็นอย่างอื่น
2. สัญลักษณ์ คำย่อ ดูแบบแผ่นที่ ก3-001/005
3. สรุปรายละเอียดโครงการ ดูแบบแผ่นที่ ก3-002/005 ถึง ก3-004/005
4. ข้อกำหนดเกี่ยวกับแบบแปลน มาตรการป้องกันฯ ข้อกำหนดงานก่อสร้าง ดูแบบแผ่นที่ ก3-005/005
5. แปลนทั่วไประบบส่งน้ำ ดูแบบแผ่นที่ ง1-001/010
6. แปลน และรูปตัดตามยาวแนวระบบส่งน้ำสาย R-MP ดูแบบแผ่นที่ ง3-001/019 ถึง ง3-006/019
7. ตำแหน่งวางจุดจ่ายน้ำ/ท่อระบายอากาศ สามารถเปลี่ยนย้ายตำแหน่งได้ตามความเหมาะสมของภูมิประเทศจริง ทั้งนี้ จะต้องได้รับความเห็นชอบจากคณะกรรมการตรวจรับพัสดุในงานจ้างก่อสร้างก่อนดำเนินการ

รายละเอียดวัสดุถมกลับ

(ก) ดินละเอียดหรือทรายอัดแน่น

(ข) ดินถมกลับบดอัดแน่น

(ค) ดินถมกลับบดอัดแน่น

มาตราส่วน 1:50

0 1.00 2.00 3.00 4.00 5.00 ม.

มาตราส่วน 1:100

0 2.00 4.00 6.00 8.00 10.00 ม.

กรมทรัพยากรน้ำ

โครงการอนุรักษ์พื้นฟู คลองบางเท่าแม่ พร้อมระบบกระจายน้ำ
ตำบลเขาต่อ อำเภอปลายพระยา จังหวัดกระบี่
หมวด " ง " งานระบบกระจายน้ำ
รูปตัดตามขวางแนวระบบส่งน้ำสาย R-MP กม.ที่ 0+600 ถึง กม.ที่ 0+850

ผู้รับจ้าง : มหาวิทยาลัยเกษตรศาสตร์ วิทยาเขตเฉลิมพระเกียรติ จังหวัดสกลนคร

สำรวจ	(นายกฤตณ เกรียงศิริ)			
ออกแบบ	(ผศ.ดร.วิษณุวงศ์ ศรีพละ สย.9270)			
เรียบแบบ	(นายศิริพันธ์ ทิวาวงษ์)			
ตรวจแบบ	(รศ.ดร.ยอแสเกียรติ มอกุลี สย.7309)	ผศ.กฤตณ อยุธรบุล ผู้อำนวยการโครงการ		
แบบมาตรที่	สทน. 006/65	แบบแผ่นที่	ง3-006/019	028

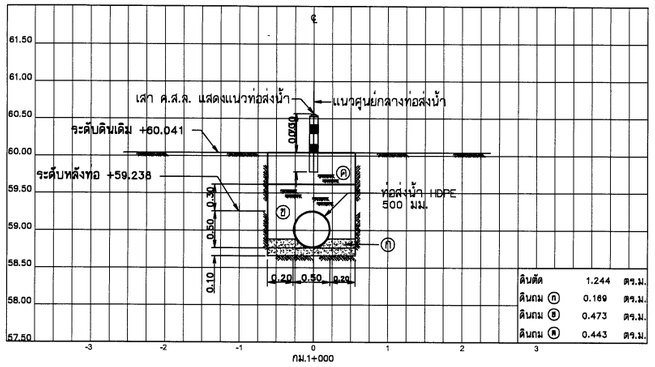

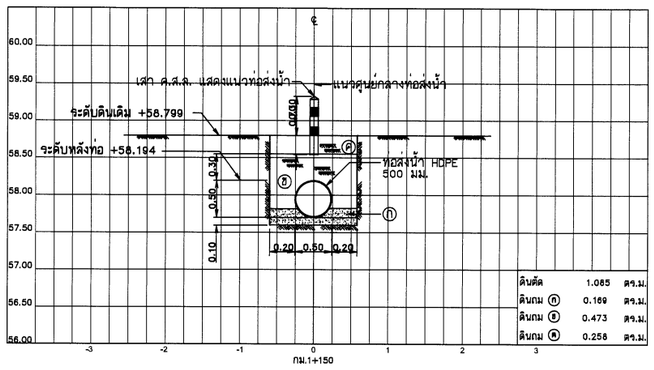

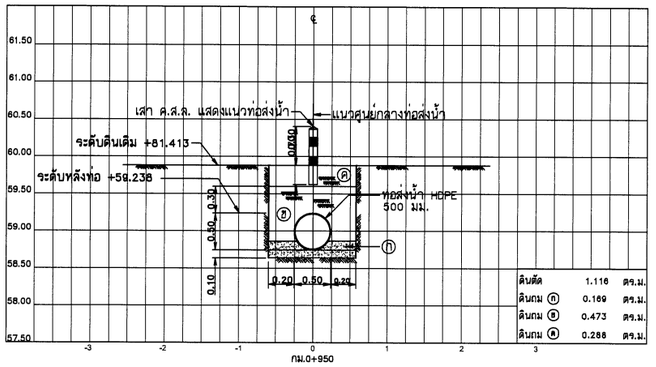

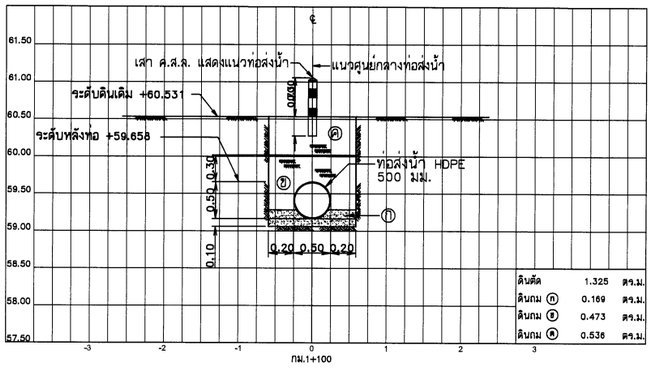

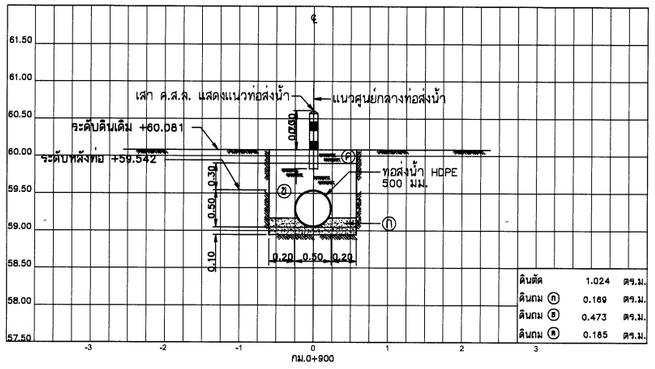

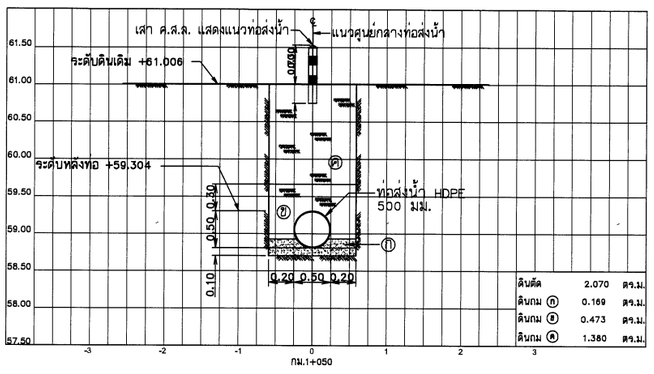

รูปตัดตามขวาง

มาตราส่วนแนวตั้ง	1:50
มาตราส่วนแนวนอน	1:100

หมายเหตุ

1. ระดับ (ร.ท.ก.) และมิติต่าง ๆ กำหนดเป็นเมตร ระยะทางเป็นกิโลเมตร นอกจากแสดงไว้เป็นอย่างอื่น
2. สัญลักษณ์ ค่าย่อ ดูแบบแผ่นที่ ก3-001/005
3. สรุปรายละเอียดโครงการ ดูแบบแผ่นที่ ก3-002/005 ถึง ก3-004/005
4. ข้อกำหนดเกี่ยวกับแบบแปลน มาตรการป้องกันฯ ข้อกำหนดงานก่อสร้าง ดูแบบแผ่นที่ ก3-005/005
5. แปลนทั่วไประบบส่งน้ำ ดูแบบแผ่นที่ ง1-001/010
6. แปลน และรูปตัดตามยาวแนวระบบส่งน้ำสาย R-MP ดูแบบแผ่นที่ ง3-001/019 ถึง ง3-006/019
7. ตำแหน่งวางจุดจ่ายน้ำ/ท่อระบายอากาศ สามารถเปลี่ยนย้ายตำแหน่งได้ตามความเหมาะสมของภูมิประเทศจริง ทั้งนี้ จะต้องได้รับความเห็นชอบจากคณะกรรมการตรวจรับพัสดุในงานจ้างก่อสร้างก่อนดำเนินการ

รายละเอียดวัสดุถมกลับ

(ก) ดินละเอียดหรือทรายอัดแน่น
(ข) ดินถมกลับบดอัดแน่น
(ค) ดินถมกลับบดอัดแน่น

มาตราส่วน 1:50
0 1.00 2.00 3.00 4.00 5.00 ม.

มาตราส่วน 1:100
0 2.00 4.00 6.00 8.00 10.00 ม.

กรมทรัพยากรน้ำ

โครงการอนุรักษ์พื้นฟู คลองบางเก่าแม่ พร้อมระบบกระจายน้ำ
ตำบลเขาต่อ อำเภอปลายพระยา จังหวัดกระบี่
หมวด " ง " งานระบบกระจายน้ำ
รูปตัดตามขวางแนวระบบส่งน้ำสาย R-MP กม.ที่ 0+900 ถึง กม.ที่ 1+150

ผู้รับจ้าง : มหาวิทยาลัยเกษตรศาสตร์ วิทยาเขตเฉลิมพระเกียรติ จังหวัดสกลนคร

สำรวจ	(นายกฤษณ มาตุลี)			
ออกแบบ	(ผศ.ดร.วิพัวณ์ เกิดพระ สย.9270)			
เขียนแบบ	(นายศรัณยนนท์ ศิริวาสน์)			
ตรวจแบบ	(รศ.ดร.ถวัลย์ มอญสุย สย.7309)			
แบบแสดงที่	สทน. 006/65	แบบแผ่นที่	ง3-010/019	628

ชัย. สมบูรณ์
(ผศ.กฤษณ จตุระบุล)
ผู้จัดการโครงการ

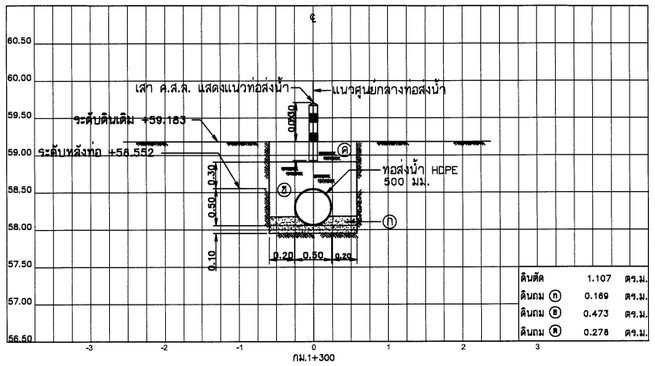

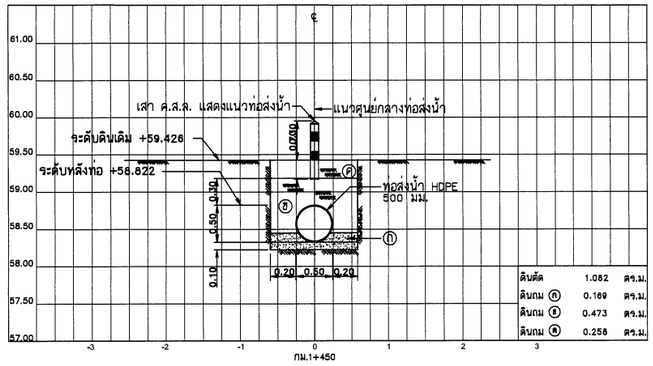

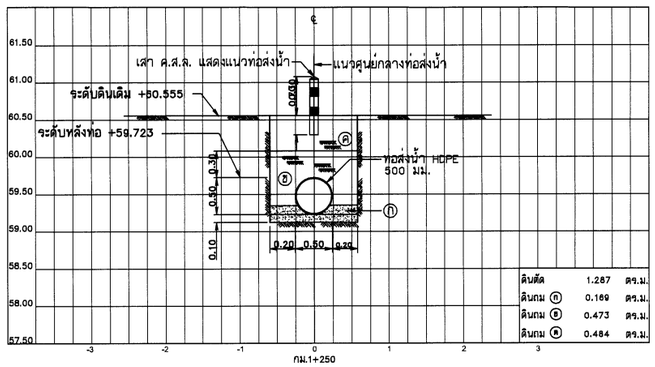

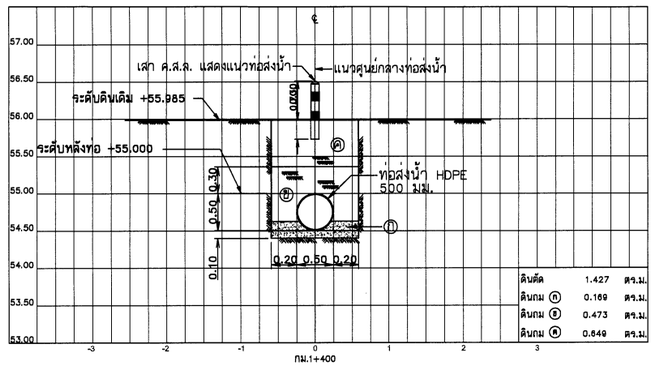

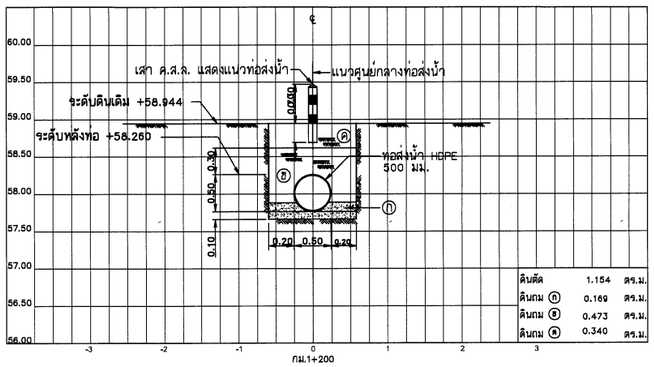

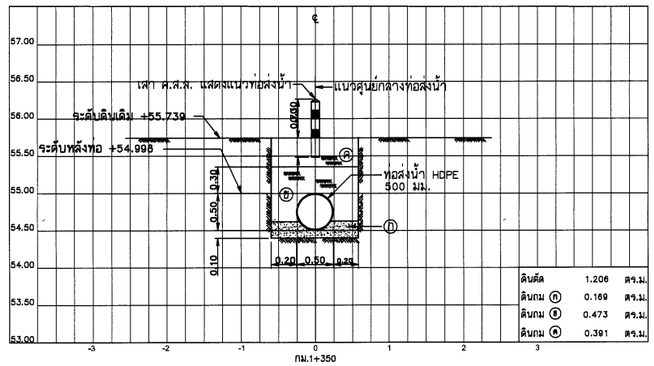

รูปตัดตามขวาง

มาตราส่วนแนวตั้ง	1:50
มาตราส่วนแนวนอน	1:100

หมายเหตุ

1. ระดับ (ร.ท.ก.) และมิติต่าง ๆ กำหนดเป็นเมตร ระยะทางเป็นกิโลเมตร นอกจากแสดงไว้เป็นอย่างอื่น
2. สัญลักษณ์ คำย่อ ดูแบบแผ่นที่ ก3-001/005
3. สรุปรายละเอียดโครงการ ดูแบบแผ่นที่ ก3-002/005 ถึง ก3-004/005
4. ข้อกำหนดเกี่ยวกับแบบแปลน มาตรการป้องกันฯ ข้อกำหนดงานก่อสร้าง ดูแบบแผ่นที่ ก3-005/005
5. แปลนทั่วไประบบส่งน้ำ ดูแบบแผ่นที่ ง1-001/010
6. แปลน และรูปตัดตามยาวแนวระบบส่งน้ำสาย R-MP ดูแบบแผ่นที่ ง3-001/019 ถึง ง3-006/019
7. ตำแหน่งวางจุดจ่ายน้ำ/ท่อระบายอากาศ สามารถเปลี่ยนย้ายตำแหน่งได้ตามความเหมาะสมของภูมิประเทศจริง ทั้งนี้ จะต้องได้รับความเห็นชอบจากคณะกรรมการตรวจรับพัสดุในงานจ้างก่อสร้างก่อนดำเนินการ

รายละเอียดวัสดุถมกลับ

(ก) ดินละเอียดหรือทรายอัดแน่น
(ข) ดินถมกลับบดอัดแน่น
(ค) ดินถมกลับบดอัดแน่น

มาตราส่วน 1:50
0 1.00 2.00 3.00 4.00 5.00 ม.

มาตราส่วน 1:100
0 2.00 4.00 6.00 8.00 10.00 ม.

กรมทรัพยากรน้ำ

โครงการอนุรักษ์ฟื้นฟู คลองบางเท่าแม่ พร้อมระบบกระจายน้ำ
ตำบลเขาต่อ อำเภอปลายพระยา จังหวัดกระบี่
หมวด " ง " งานระบบกระจายน้ำ
รูปตัดตามขวางแนวระบบส่งน้ำสาย R-MP กม.ที่ 1+200 ถึง กม.ที่ 1+450

ผู้รับจ้าง : มหาวิทยาลัยเกษตรศาสตร์ วิทยาเขตเฉลิมพระเกียรติ จังหวัดสกลนคร

สำรวจ	(นายศศิล นครุฬิ)			
ออกแบบ	(ผศ.ดร.วิษ์วงศ์ กรีพิละ สย.9270)			
เขียนแบบ	(นายศศิพันนท์ ทิวาวงษ์)			
ตรวจแบบ	(รศ.ดร.ยอแสเรียะห์ มอนดุลี สย.7309)			
แบบเลขที่	สทน. 006/65	แบบแผ่นที่	43-011/019	625

(ผศ.ศศิล นครุฬิ)
ผู้จัดการโครงการ

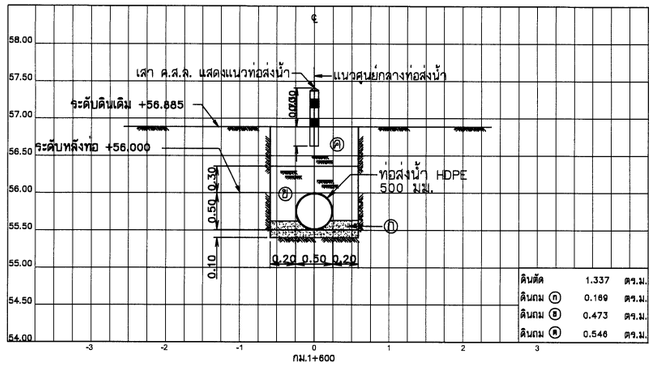

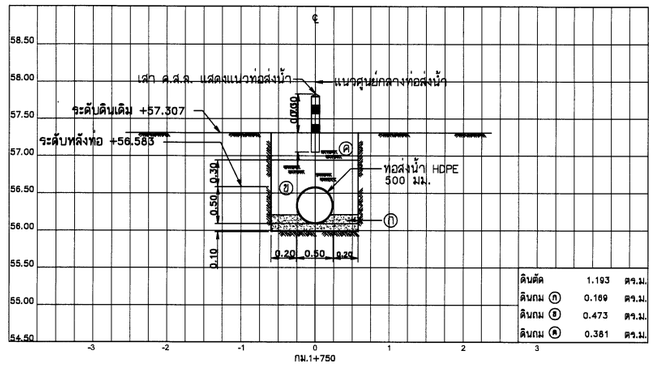

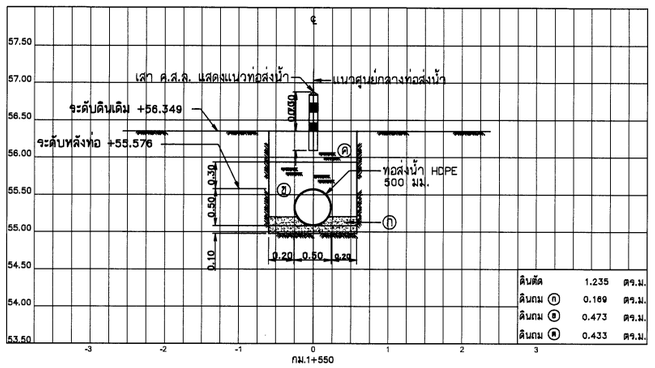

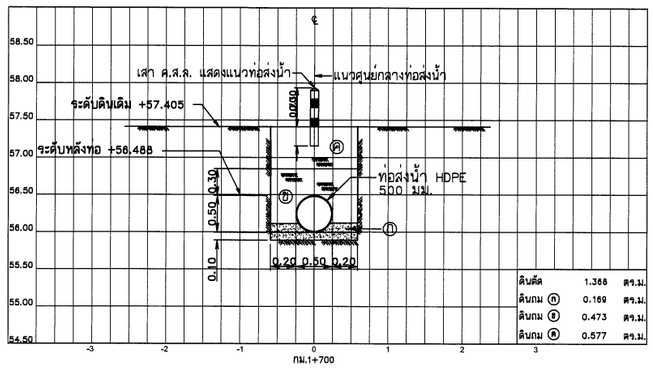

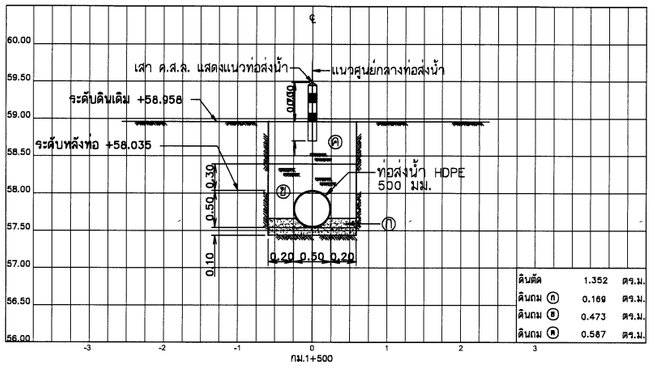

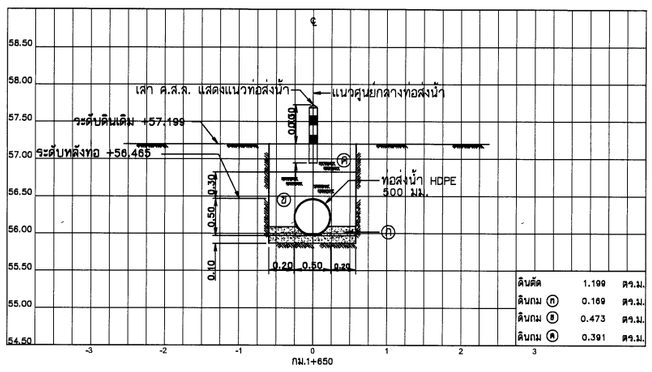

รูปตัดตามขวาง

มาตราส่วนแนวตั้ง	1:50
มาตราส่วนแนวนอน	1:100

หมายเหตุ

1. ระดับ (ร.ท.ก.) และมิติต่าง ๆ กำหนดเป็นเมตร ระยะทางเป็นกิโลเมตร นอกจากแสดงไว้เป็นอย่างอื่น
2. สัญลักษณ์ ค่าย่อ ดูแบบแผ่นที่ ก3-001/005
3. สรุปรายละเอียดโครงการ ดูแบบแผ่นที่ ก3-002/005 ถึง ก3-004/005
4. ข้อกำหนดเกี่ยวกับแบบแปลน มาตรการป้องกันฯ ข้อกำหนดงานก่อสร้าง ดูแบบแผ่นที่ ก3-005/005
5. แปลนทั่วไประบบส่งน้ำ ดูแบบแผ่นที่ ง1-001/010
6. แปลน และรูปตัดตามยาวแนวระบบส่งน้ำสาย R-MP ดูแบบแผ่นที่ ง3-001/019 ถึง ง3-006/019
7. ตำแหน่งวางจุดจ่ายน้ำ/ท่อระบายอากาศ สามารถเปลี่ยนย้ายตำแหน่งได้ตามความเหมาะสมของภูมิประเทศจริง ทั้งนี้ จะต้องได้รับความเห็นชอบจากคณะกรรมการตรวจรับพัสดุในงานจ้างก่อสร้างก่อนดำเนินการ

รายละเอียดวัสดุถมกลับ

(ก) ดินละเอียดหรือทรายอัดแน่น
(ข) ดินถมกลับบดอัดแน่น
(ค) ดินถมกลับบดอัดแน่น

มาตราส่วน 1:50
0 1.00 2.00 3.00 4.00 5.00 ม.

มาตราส่วน 1:100
0 2.00 4.00 6.00 8.00 10.00 ม.

กรมทรัพยากรน้ำ

โครงการอนุรักษ์พื้นฟู คลองบางเท่าแม่ พร้อมระบบกระจายน้ำ
ตำบลเขาต่อ อำเภอปลายพระยา จังหวัดกระบี่
หมวด " ง " งานระบบกระจายน้ำ
รูปตัดตามขวางแนวระบบส่งน้ำสาย R-MP กม.ที่ 1+500 ถึง กม.ที่ 1+750

ผู้รับจ้าง : มหาวิทยาลัยเกษตรศาสตร์ วิทยาเขตเฉลิมพระเกียรติ จังหวัดสกลนคร

สำรวจ	(นายกฤตย์ชน บรรลือ)			
ออกแบบ	(ผศ.ดร.วิษวัฒ กริชชะ สย.9270)			
เรียนแบบ	(นายศิวัณณกร ศิริวาวงษ์)			
ตรวจแบบ	(รศ.ดร.ภาณเดียร์ ผ่องศุลี สย.7309)			
แบบมาตรฐาน	สทน. 006/65	แบบแผ่นที่	ง3-012/019	628

(ผศ.กฤตย์ชน บรรลือ)
ผู้จัดการโครงการ

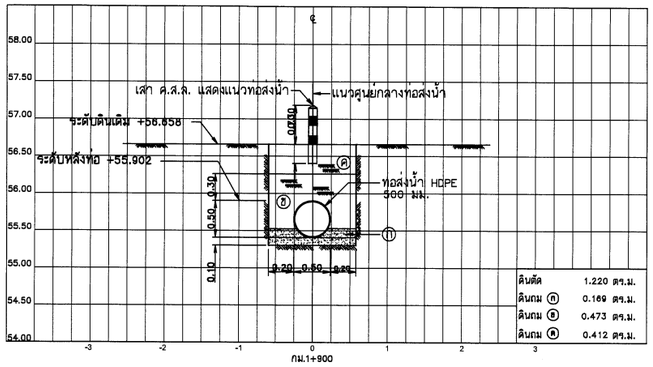

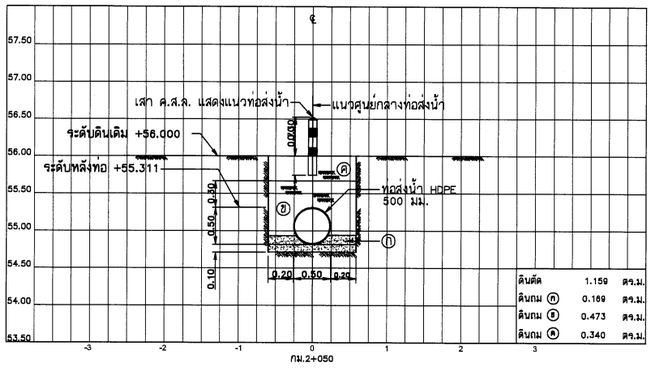

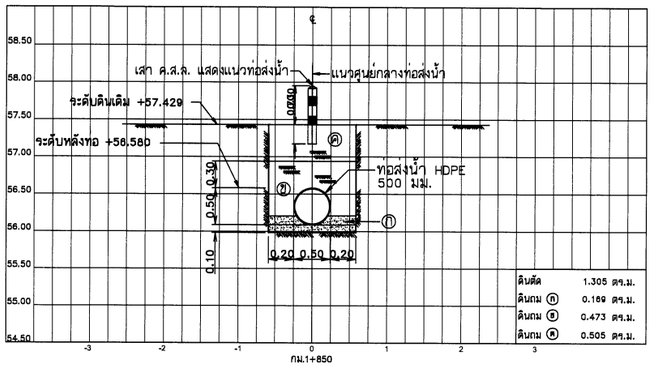

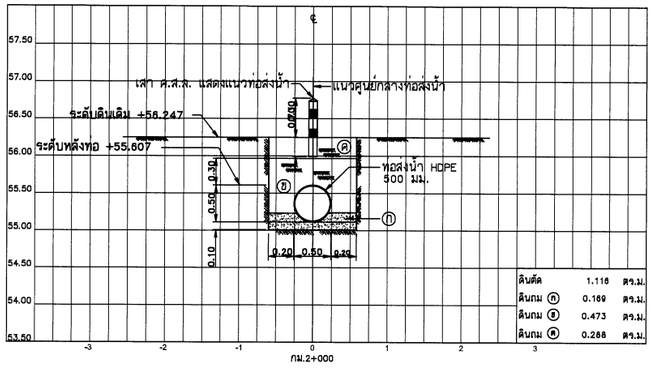

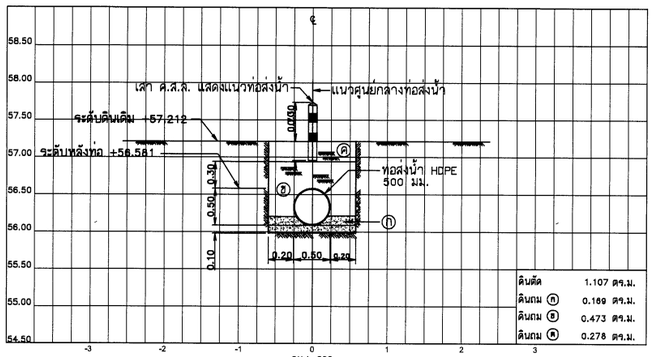

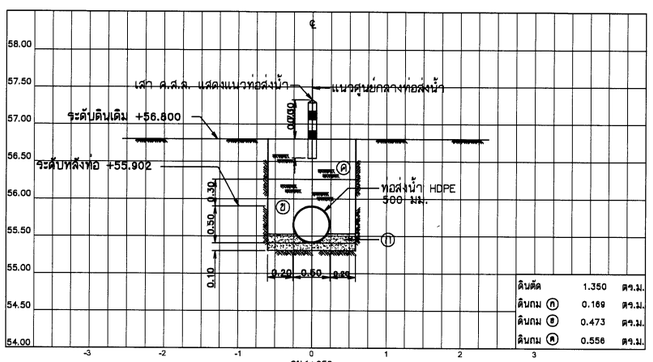

รูปตัดตามขวาง

มาตราส่วนแนวตั้ง	1:50
มาตราส่วนแนวนอน	1:100

หมายเหตุ

1. ระดับ (ร.ท.ก.) และมิติต่าง ๆ กำหนดเป็นเมตร ระยะทางเป็นกิโลเมตร นอกจากแสดงไว้เป็นอย่างอื่น
2. สัญลักษณ์ ค่าย่อ ดูแบบแผ่นที่ ก3-001/005
3. สรุปรายละเอียดโครงการ ดูแบบแผ่นที่ ก3-002/005 ถึง ก3-004/005
4. ข้อกำหนดเกี่ยวกับแบบแปลน มาตรการป้องกันฯ ข้อกำหนดงานก่อสร้าง ดูแบบแผ่นที่ ก3-005/005
5. แปลนทั่วไประบบส่งน้ำ ดูแบบแผ่นที่ ง1-001/010
6. แปลน และรูปตัดตามยาวแนวระบบส่งน้ำสาย R-MP ดูแบบแผ่นที่ ง3-001/019 ถึง ง3-006/019
7. ตำแหน่งวางจุดจ่ายน้ำ/ท่อระบายอากาศ สามารถเปลี่ยนย้ายตำแหน่งได้ตามความเหมาะสมของภูมิประเทศจริง ทั้งนี้ จะต้องได้รับความเห็นชอบจากคณะกรรมการตรวจรับพัสดุในงานจ้างก่อสร้างก่อนดำเนินการ

รายละเอียดวัสดุถมกลับ

(ก) ดินละเอียดหรือทรายอัดแน่น
(ข) ดินถมกลับบดอัดแน่น
(ค) ดินถมกลับบดอัดแน่น

มาตราส่วน 1:50
0 1.00 2.00 3.00 4.00 5.00 ม.

มาตราส่วน 1:100
0 2.00 4.00 6.00 8.00 10.00 ม.

กรมทรัพยากรน้ำ

โครงการอนุรักษ์พื้นฟู คลองบางเท่าแม่ พร้อมระบบกระจายน้ำ
ตำบลเขาต่อ อำเภอปลายพระยา จังหวัดกระบี่
หมวด " ง " งานระบบกระจายน้ำ
รูปตัดตามขวางแนวระบบส่งน้ำสาย R-MP กม.ที่ 1+800 ถึง กม.ที่ 2+050

ผู้รับจ้าง : มหาวิทยาลัยเกษตรศาสตร์ วิทยาเขตเฉลิมพระเกียรติ จังหวัดสกลนคร

สำรวจ	(นายกฤตณ บรัฐลี)			
ออกแบบ	(ผศ.ดร.วิษณวัฒ กรีพละ สย.9270)			
เรียนแบบ	(นายศิริพันธ์ ศิริวงษ์)	ชื่อ ผศ.กฤตณ จตุรบุล ผู้จัดการโครงการ		
ตรวจแบบ	(รศ.ดร.ยงเกียรติ ผลาภูมิ สย.7309)			
แบบมาตรที่	สทน. 008/65	แบบแผ่นที่	ง3-013/019	028

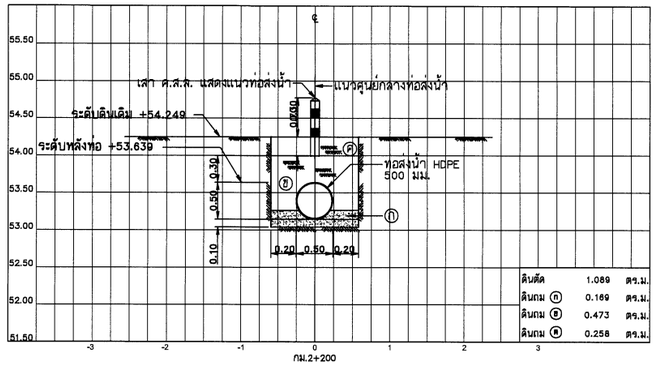

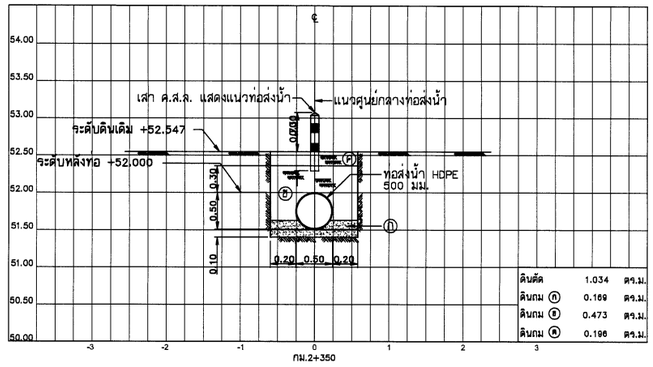

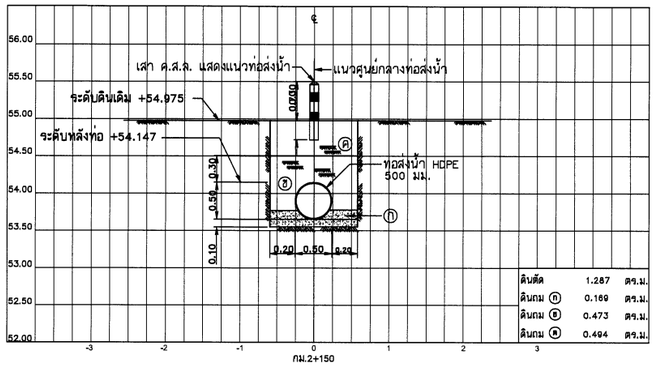

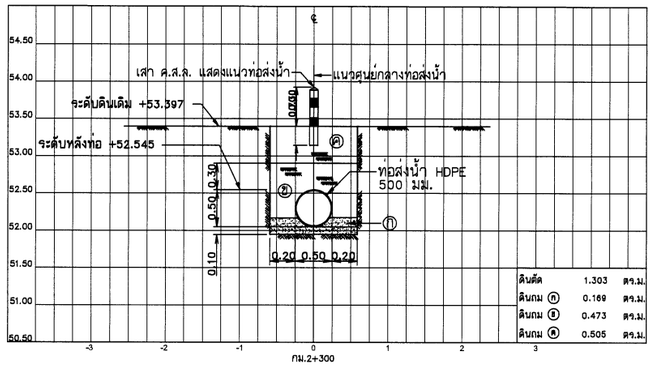

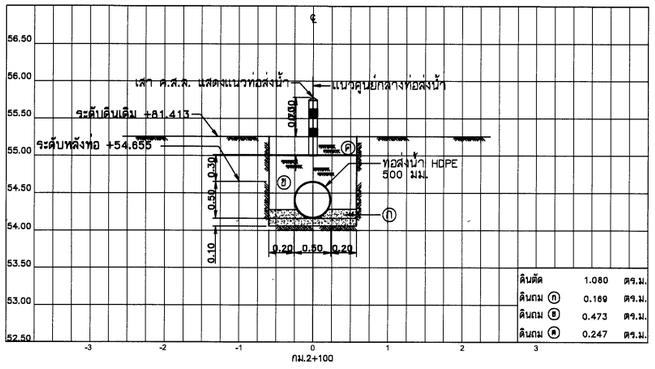

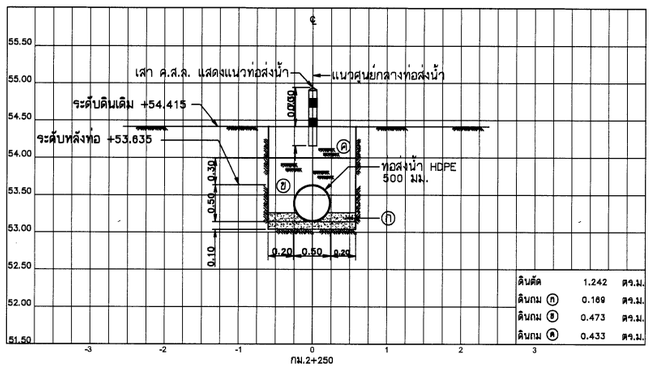

รูปตัดตามขวาง

มาตราส่วนแนวตั้ง	1:50
มาตราส่วนแนวนอน	1:100

หมายเหตุ

1. ระดับ (ร.ท.ก.) และมิติต่าง ๆ กำหนดเป็นเมตร ระยะทางเป็นกิโลเมตร นอกจากแสดงไว้เป็นอย่างอื่น
2. สัญลักษณ์ คำย่อ ดูแบบแผ่นที่ ก3-001/005
3. สรุปรายละเอียดโครงการ ดูแบบแผ่นที่ ก3-002/005 ถึง ก3-004/005
4. ข้อกำหนดเกี่ยวกับแบบแปลน มาตรการป้องกันฯ ข้อกำหนดงานก่อสร้าง ดูแบบแผ่นที่ ก3-005/005
5. แปลนทั่วไประบบส่งน้ำ ดูแบบแผ่นที่ ง1-001/010
6. แปลน และรูปตัดตามยาวแนวระบบส่งน้ำสาย R-MP ดูแบบแผ่นที่ ง3-001/019 ถึง ง3-006/019
7. ตำแหน่งวางจุดจ่ายน้ำ/ท่อระบายอากาศ สามารถเปลี่ยนย้ายตำแหน่งได้ตามความเหมาะสมของภูมิประเทศจริง ทั้งนี้ จะต้องได้รับความเห็นชอบจากคณะกรรมการตรวจรับพัสดุในงานจ้างก่อสร้างก่อนดำเนินการ

รายละเอียดวัสดุถมกลับ

(ก) ดินละเอียดหรือทรายอัดแน่น
(ข) ดินถมกลับบดอัดแน่น
(ค) ดินถมกลับบดอัดแน่น

มาตราส่วน 1:50
0 1.00 2.00 3.00 4.00 5.00 ม.

มาตราส่วน 1:100
0 2.00 4.00 6.00 8.00 10.00 ม.

กรมทรัพยากรน้ำ

โครงการอนุรักษ์พันธุ์ คลองบางเท่าแม่ พร้อมระบบกระจายน้ำ
ตำบลเขาต่อ อำเภอปลายพระยา จังหวัดกระบี่
หมวด " ง " งานระบบกระจายน้ำ
รูปตัดตามขวางแนวระบบส่งน้ำสาย R-MP กม.ที่ 2+100 ถึง กม.ที่ 2+350

ผู้รับจ้าง : มหาวิทยาลัยเกษตรศาสตร์ วิทยาเขตเฉลิมพระเกียรติ จังหวัดสกลนคร

สำรวจ	(นายกฤตนล บรรจุสิ)			
ออกแบบ	(ผศ.ดร.วิษณุวงศ์ กรีทอง สย.9270)			
เรียนแบบ	(นายศิริพันธุ์ ทิรารวงษ์)			
ตรวจแบบ	(รศ.ดร.ยอเกียรติ ผลบูลย์ สย.7308)			
แบบมาตรฐาน	สทน. 008/65	แบบแผ่นที่	ง3-014/019	828

(ผศ.กฤตนล บรรจุสุข)
ผู้จัดการโครงการ

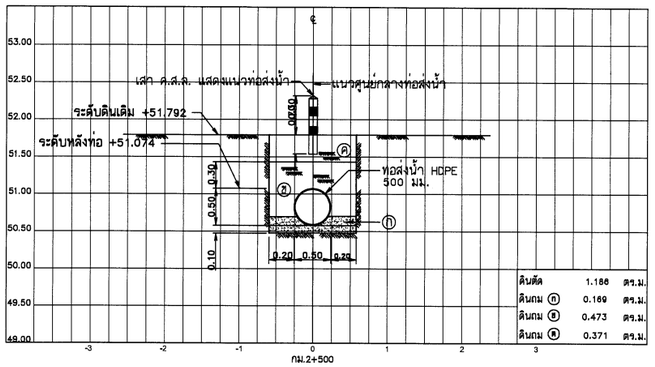

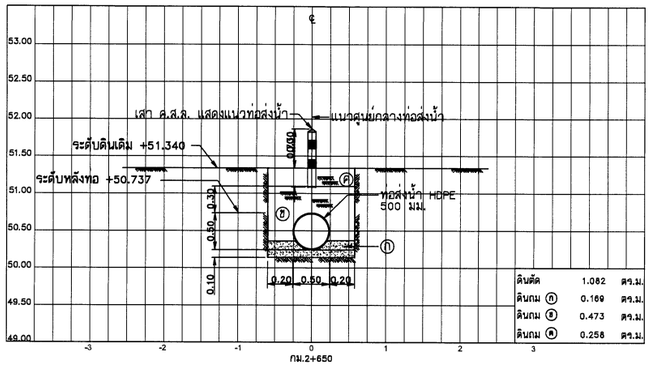

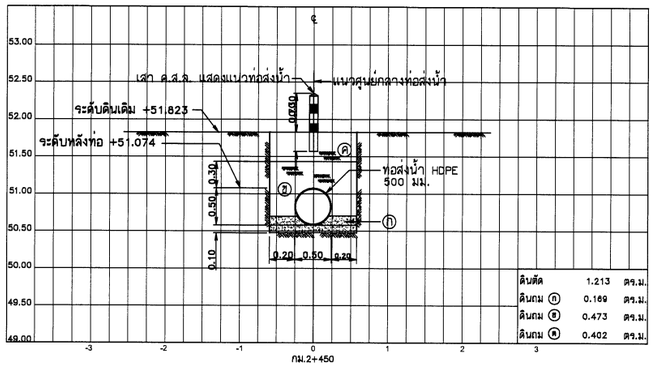

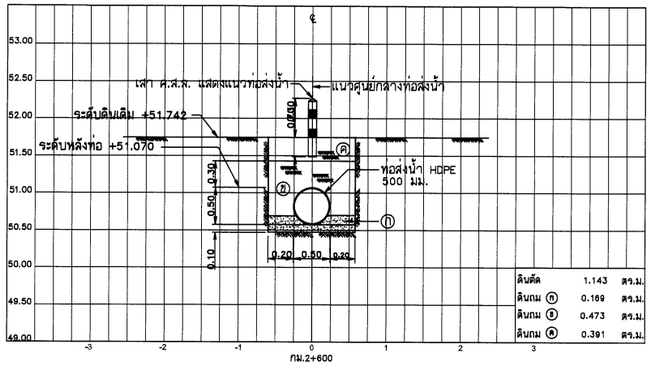

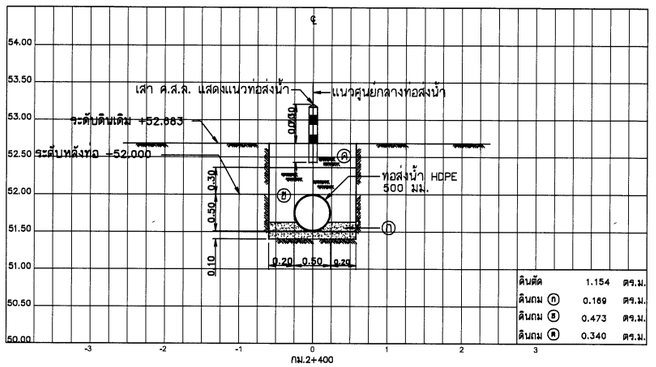

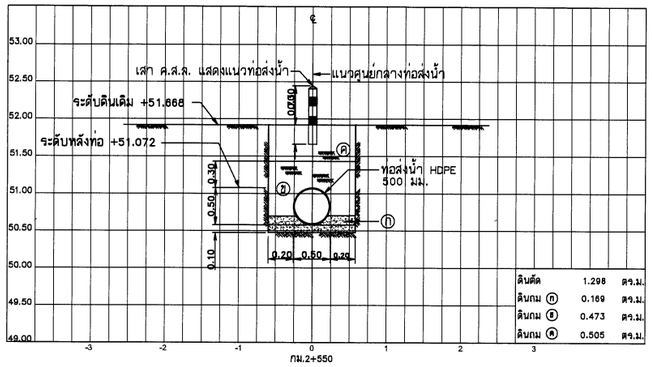

รูปตัดตามขวาง

มาตราส่วนแนวตั้ง	1:50
มาตราส่วนแนวนอน	1:100

หมายเหตุ

1. ระดับ (ร.ท.ก.) และมิติต่าง ๆ กำหนดเป็นเมตร ระยะทางเป็นกิโลเมตร นอกจากแสดงไว้เป็นอย่างอื่น
2. สัญลักษณ์ ค่าย่อ ดูแบบแผ่นที่ ก3-001/005
3. สรุปรายละเอียดโครงการ ดูแบบแผ่นที่ ก3-002/005 ถึง ก3-004/005
4. ข้อกำหนดเกี่ยวกับแบบแปลน มาตรการป้องกันฯ ข้อกำหนดงานก่อสร้าง ดูแบบแผ่นที่ ก3-005/005
5. แปลนทั่วไประบบส่งน้ำ ดูแบบแผ่นที่ ง1-001/010
6. แปลน และรูปตัดตามยาวแนวระบบส่งน้ำสาย R-MP ดูแบบแผ่นที่ ง3-001/019 ถึง ง3-006/019
7. ตำแหน่งวางจุดจ่ายน้ำ/ท่อระบายอากาศ สามารถเปลี่ยนย้ายตำแหน่งได้ตามความเหมาะสมของภูมิประเทศจริง ทั้งนี้ จะต้องได้รับความเห็นชอบจากคณะกรรมการตรวจรับพัสดุในงานจ้างก่อสร้างก่อนดำเนินการ

รายละเอียดวัสดุถมกลับ

(ก) ดินละเอียดหรือทรายอัดแน่น
(ข) ดินถมกลับบดอัดแน่น
(ค) ดินถมกลับบดอัดแน่น

มาตราส่วน 1:50
0 1.00 2.00 3.00 4.00 5.00 ม.

มาตราส่วน 1:100
0 2.00 4.00 6.00 8.00 10.00 ม.

กรมทรัพยากรน้ำ

โครงการอนุรักษ์ฟื้นฟู คลองบางเท่าแม่ พร้อมระบบกระจายน้ำ
ตำบลเขาต่อ อำเภอปลายพระยา จังหวัดกระบี่
หมวด " ง " งานระบบกระจายน้ำ
รูปตัดตามขวางแนวระบบส่งน้ำสาย R-MP กม.ที่ 2+400 ถึง กม.ที่ 2+650

ผู้รับจ้าง : มหาวิทยาลัยเกษตรศาสตร์ วิทยาเขตเฉลิมพระเกียรติ จังหวัดสกลนคร

สำรวจ	(นายกฤตนล บรรลุลิ)	ชื่อ. ..... (ผศ.ดร.ชาญณรงค์ จตุระบุล) ผู้จัดการโครงการ		
ออกแบบ	(ผศ.ดร.วิจิน้วงค์ กรีพละ สย.9270)			
เรียนแบบ	(นายศิริพันธุ์ ทิวารวงษ์)			
ตรวจแบบ	(รศ.ดร.ยุทธเกียรติ ผลงาม สย.7308)			
แบบมาตรฐาน	สทน. 008/65	แบบแผ่นที่	ง3-015/019	628

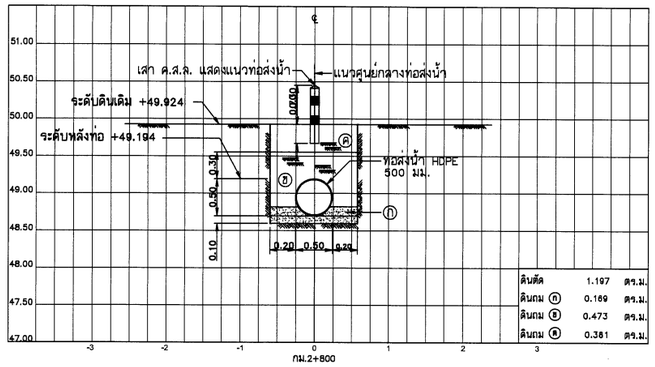

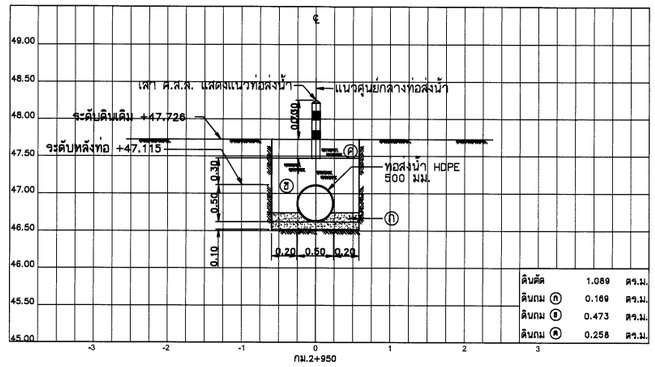

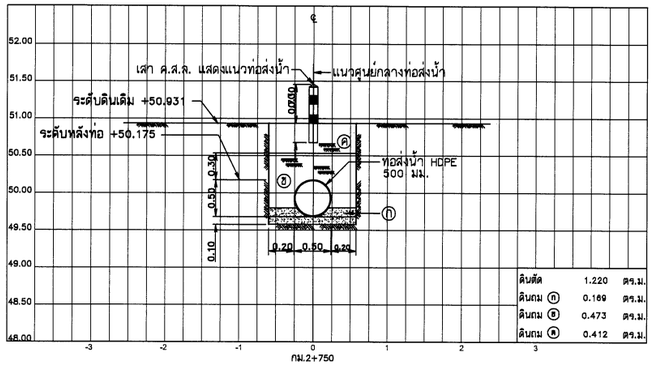

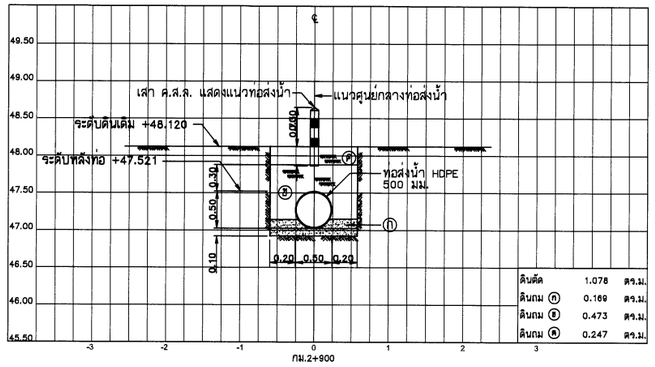

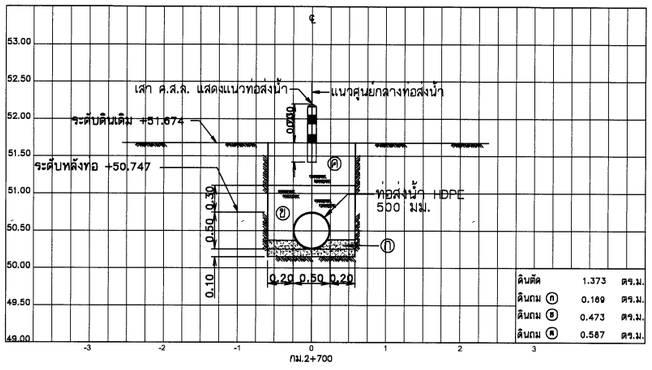

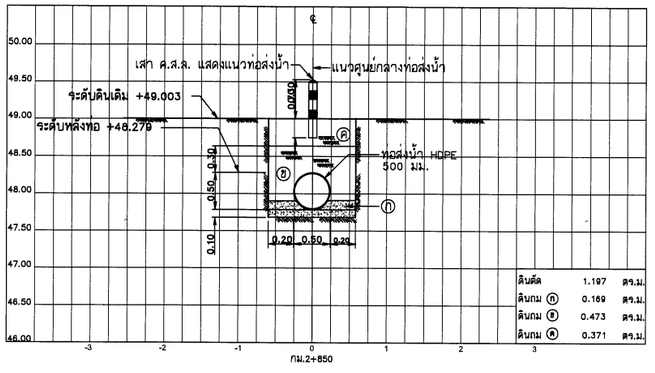

รูปตัดตามขวาง

มาตราส่วนแนวตั้ง	1:50
มาตราส่วนแนวนอน	1:100

หมายเหตุ

1. ระดับ (ร.ท.ก.) และมิติต่าง ๆ กำหนดเป็นเมตร ระยะทางเป็นกิโลเมตร นอกจากแสดงไว้เป็นอย่างอื่น
2. สัญลักษณ์ คำย่อ ดูแบบแผ่นที่ ก3-001/005
3. สรุปรายละเอียดโครงการ ดูแบบแผ่นที่ ก3-002/005 ถึง ก3-004/005
4. ข้อกำหนดเกี่ยวกับแบบแปลน มาตรการป้องกันฯ ข้อกำหนดงานก่อสร้าง ดูแบบแผ่นที่ ก3-005/005
5. แปลนทั่วไประบบส่งน้ำ ดูแบบแผ่นที่ ง1-001/010
6. แปลน และรูปตัดตามยาวแนวระบบส่งน้ำสาย R-MP ดูแบบแผ่นที่ ง3-001/019 ถึง ง3-006/019
7. ตำแหน่งวางจุดจ่ายน้ำ/ท่อระบายอากาศ สามารถเปลี่ยนย้ายตำแหน่งได้ตามความเหมาะสมของภูมิประเทศจริง ทั้งนี้ จะต้องได้รับความเห็นชอบจากคณะกรรมการตรวจรับพัสดุในงานจ้างก่อสร้างก่อนดำเนินการ

รายละเอียดวัสดุถมกลับ

(ก) ดินละเอียดหรือทรายอัดแน่น
(ข) ดินถมกลับบดอัดแน่น
(ค) ดินถมกลับบดอัดแน่น

มาตราส่วน 1:50
0 1.00 2.00 3.00 4.00 5.00 ม.

มาตราส่วน 1:100
0 2.00 4.00 6.00 8.00 10.00 ม.

กรมทรัพยากรน้ำ

โครงการอนุรักษ์พื้นฟู คลองบางเท่าแม่ พร้อมระบบกระจายน้ำ
ตำบลเขาต่อ อำเภอปลายพระยา จังหวัดกระบี่
หมวด " ง " งานระบบกระจายน้ำ
รูปตัดตามขวางแนวระบบส่งน้ำสาย R-MP กม.ที่ 2+700 ถึง กม.ที่ 2+950

ผู้รับจ้าง : มหาวิทยาลัยเกษตรศาสตร์ วิทยาเขตเฉลิมพระเกียรติ จังหวัดสกลนคร

สำรวจ	(นายเทพทัต บรรลุสิ)			
ออกแบบ	(ผศ.ดร.วิษณ์วงศ์ กิจวัฒนะ สย.9270)			
เขียนแบบ	(นายศิริพันธ์ กิจวาจาย)	ชื่อ ผศ.เทพทัต บรรลุสิ (ผศ.เทพทัต บรรลุสิ) ผู้จัดการโครงการ		
ตรวจแบบ	(รศ.ดร.ยงยุทธ์ ไชยชาติ สย.7309)			
แบบเลขที่	สทน. 006/65	แบบแผ่นที่	ง3-018/019	628

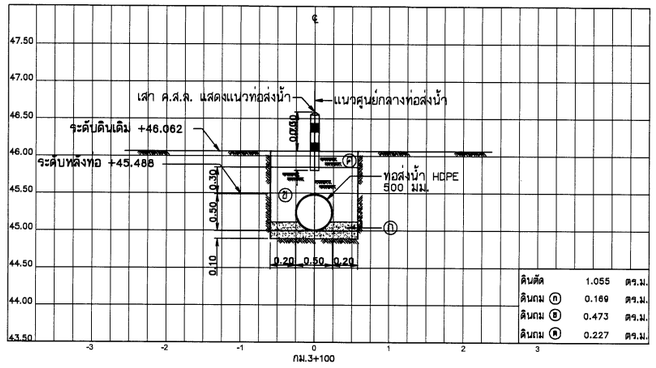

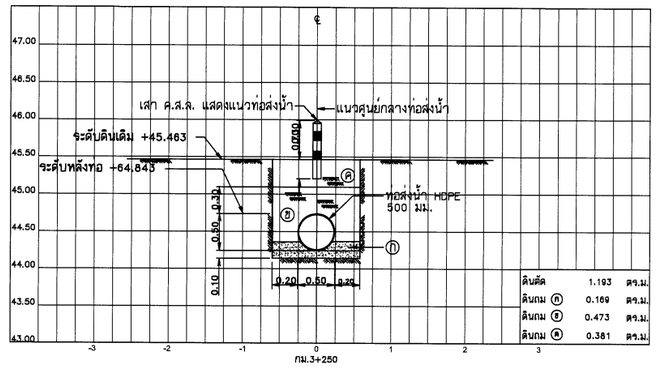

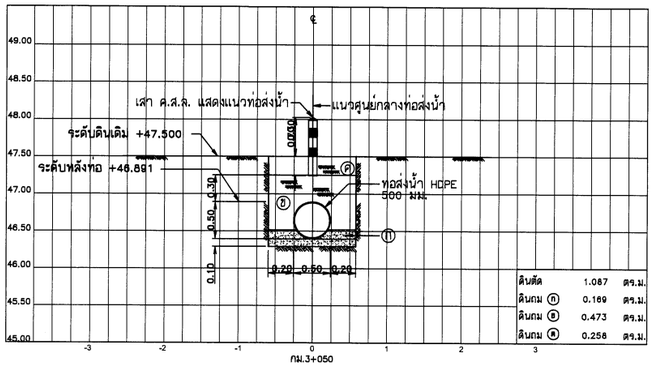

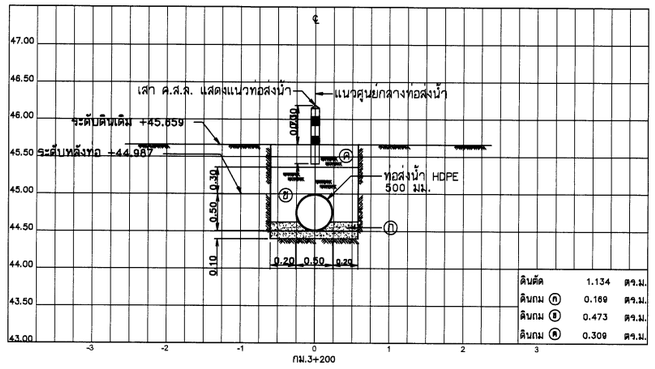

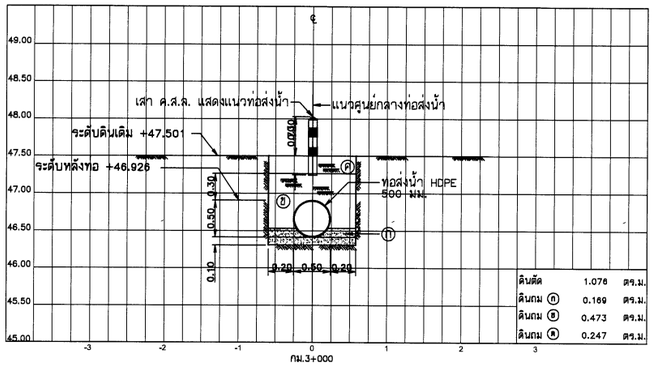

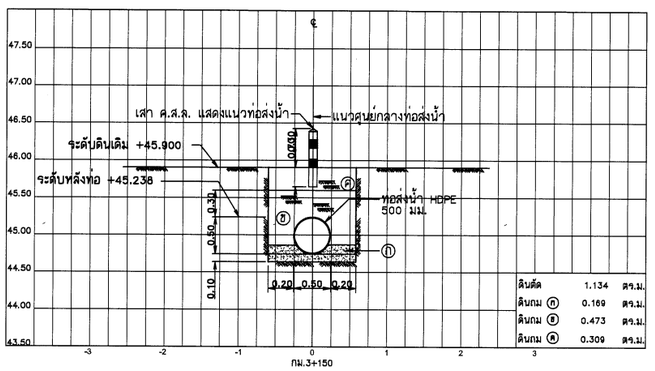

รูปตัดตามขวาง

มาตราส่วนแนวตั้ง	1:50
มาตราส่วนแนวนอน	1:100

หมายเหตุ

1. ระดับ (ร.ท.ก.) และมิติต่าง ๆ กำหนดเป็นเมตร ระยะทางเป็นกิโลเมตร นอกจากแสดงไว้เป็นอย่างอื่น
2. สัญลักษณ์ ค่าย่อ ดูแบบแผ่นที่ ก3-001/005
3. สรุปรายละเอียดโครงการ ดูแบบแผ่นที่ ก3-002/005 ถึง ก3-004/005
4. ข้อกำหนดเกี่ยวกับแบบแปลน มาตรการป้องกันฯ ข้อกำหนดงานก่อสร้าง ดูแบบแผ่นที่ ก3-005/005
5. แปลนทั่วไประบบส่งน้ำ ดูแบบแผ่นที่ ง1-001/010
6. แปลน และรูปตัดตามยาวแนวระบบส่งน้ำสาย R-MP ดูแบบแผ่นที่ ง3-001/019 ถึง ง3-006/019
7. ตำแหน่งวางจุดจ่ายน้ำ/ท่อระบายอากาศ สามารถเปลี่ยนย้ายตำแหน่งได้ตามความเหมาะสมของภูมิประเทศจริง ทั้งนี้ จะต้องได้รับความเห็นชอบจากคณะกรรมการตรวจรับพัสดุในงานจ้างก่อสร้างก่อนดำเนินการ

รายละเอียดวัสดุถมกลับ

(ก) ดินละเอียดหรือทรายอัดแน่น
(ข) ดินถมกลับบดอัดแน่น
(ค) ดินถมกลับบดอัดแน่น

มาตราส่วน 1:50
0 1.00 2.00 3.00 4.00 5.00 ม.

มาตราส่วน 1:100
0 2.00 4.00 6.00 8.00 10.00 ม.

กรมทรัพยากรน้ำ

โครงการอนุรักษ์ฟื้นฟู คลองบางเท่าแม่ พร้อมระบบกระจายน้ำ
ตำบลเขาต่อ อำเภอปลายพระยา จังหวัดกระบี่
หมวด " ง " งานระบบกระจายน้ำ
รูปตัดตามขวางแนวระบบส่งน้ำสาย R-MP กม.ที่ 3+000 ถึง กม.ที่ 3+250

ผู้รับจ้าง : มหาวิทยาลัยเกษตรศาสตร์ วิทยาเขตเฉลิมพระเกียรติ จังหวัดสกลนคร

สำรวจ	(นายกฤตณ เกตุวดี)			
ออกแบบ	(นส.ศร.วิลาวัลย์ กรีพละ สย.9270)			
เขียนแบบ	(นายสิทธินนท์ ทิวาวงษ์)			
ตรวจแบบ	(จส.ตรงอกอเกียรติ์ ดอกคูณี สย.7309)			
แบบเลขที่	สทน. 008/65	แบบแผ่นที่	43-017/019	628

(นส.กฤตณ เกตุระวุล)
ผู้จัดการโครงการ

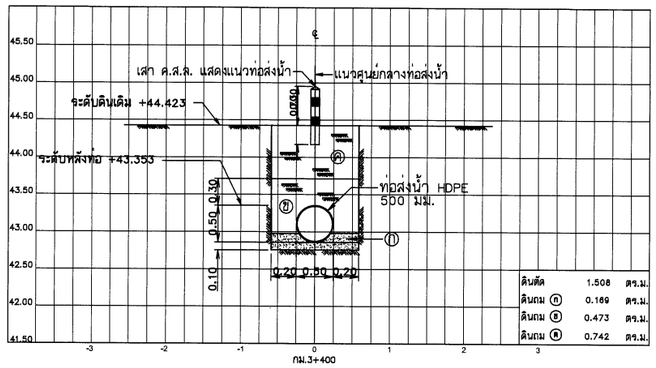

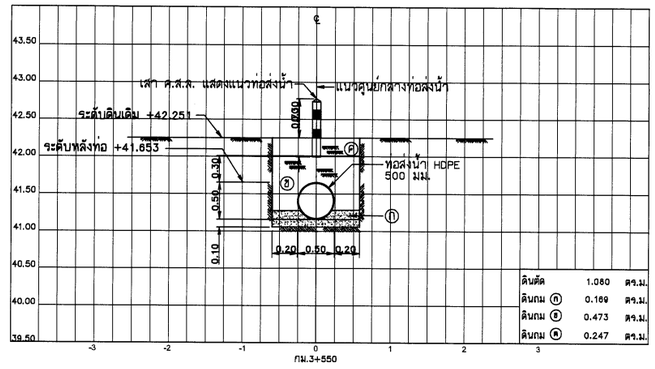

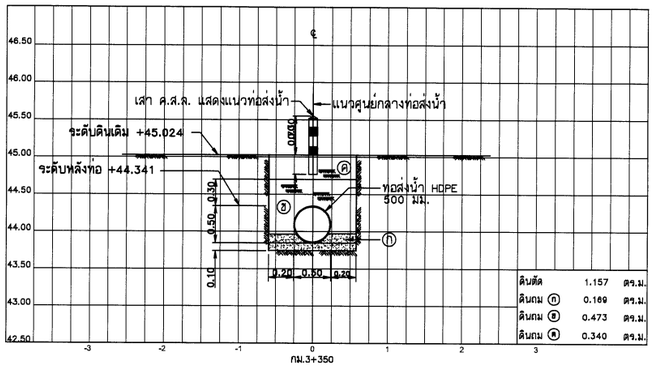

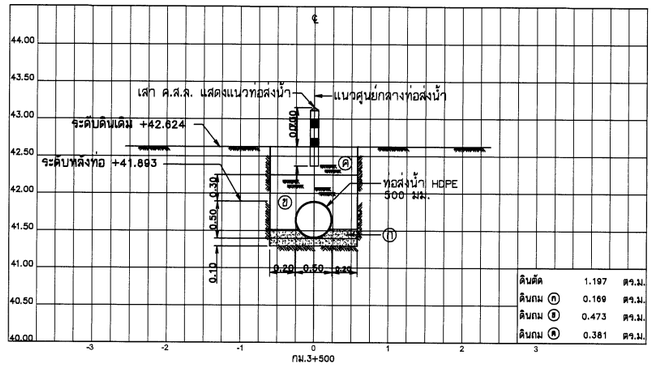

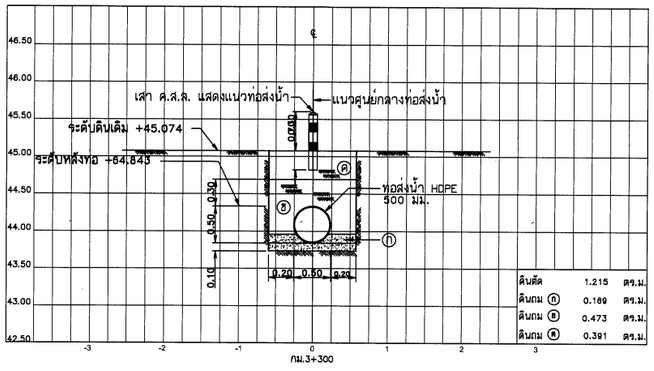

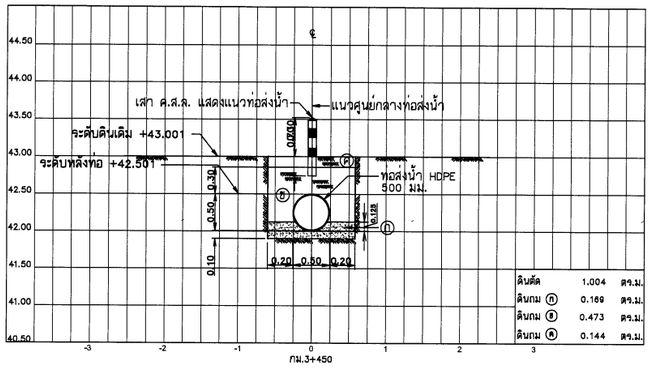

รูปตัดตามขวาง

มาตราส่วนแนวตั้ง	1:50
มาตราส่วนแนวนอน	1:100

หมายเหตุ

1. ระดับ (ร.ท.ก.) และมิติต่าง ๆ กำหนดเป็นเมตร ระยะทางเป็นกิโลเมตร นอกจากแสดงไว้เป็นอย่างอื่น
2. สัญลักษณ์ ค่าย่อ ดูแบบแผ่นที่ ก3-001/005
3. สรุปรายละเอียดโครงการ ดูแบบแผ่นที่ ก3-002/005 ถึง ก3-004/005
4. ข้อกำหนดเกี่ยวกับแบบแปลน มาตรการป้องกันฯ ข้อกำหนดงานก่อสร้าง ดูแบบแผ่นที่ ก3-005/005
5. แปลนทั่วไประบบส่งน้ำ ดูแบบแผ่นที่ ง1-001/010
6. แปลน และรูปตัดตามยาวแนวระบบส่งน้ำสาย R-MP ดูแบบแผ่นที่ ง3-001/019 ถึง ง3-006/019
7. ตำแหน่งวางจุดจ่ายน้ำ/ท่อระบายอากาศ สามารถเปลี่ยนย้ายตำแหน่งได้ตามความเหมาะสมของภูมิประเทศจริง ทั้งนี้ จะต้องได้รับความเห็นชอบจากคณะกรรมการตรวจรับพัสดุในงานจ้างก่อสร้างก่อนดำเนินการ

รายละเอียดวัสดุถมกลับ

(ก) ดินละเอียดหรือทรายอัดแน่น
(ข) ดินถมกลับบดอัดแน่น
(ค) ดินถมกลับบดอัดแน่น

มาตราส่วน 1:50
0 1.00 2.00 3.00 4.00 5.00 ม.

มาตราส่วน 1:100
0 2.00 4.00 6.00 8.00 10.00 ม.

กรมทรัพยากรน้ำ

โครงการอนุรักษ์ฟื้นฟู คลองบางเท่าแม่ พร้อมระบบกระจายน้ำ
ตำบลเขาต่อ อำเภอปลายพระยา จังหวัดกระบี่
หมวด " ง " งานระบบกระจายน้ำ
รูปตัดตามขวางแนวระบบส่งน้ำสาย R-MP กม.ที่ 3+300 ถึง กม.ที่ 3+550

ผู้รับจ้าง : มหาวิทยาลัยเกษตรศาสตร์ วิทยาเขตเฉลิมพระเกียรติ จังหวัดสกลนคร

สำรวจ	(นายสหัส มาสุวดี)			
ออกแบบ	(ผศ.ดร.วิษณุวงศ์ กาฬพละ สย.9270)			
เขียนแบบ	(นายสรัมพนท์ ทิวารวัช)	ช. ผศ.ดร.ชุธรบุล ผู้จัดการโครงการ		
ตรวจแบบ	(ร.ต.ดร.ธนเกียรติ ลออกุล สย.7309)			
แบบเลขที่	สทน. 008/65	แบบแผ่นที่	ง3-018/019	628

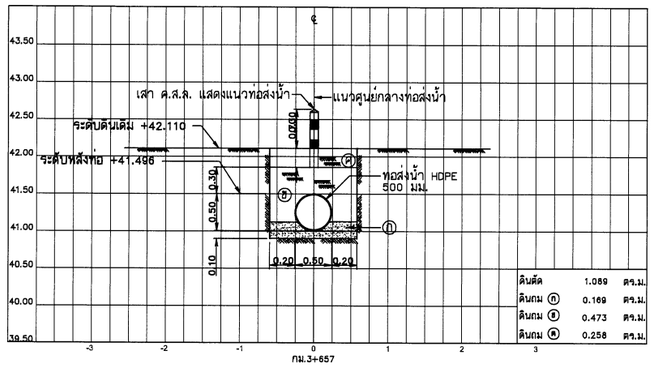

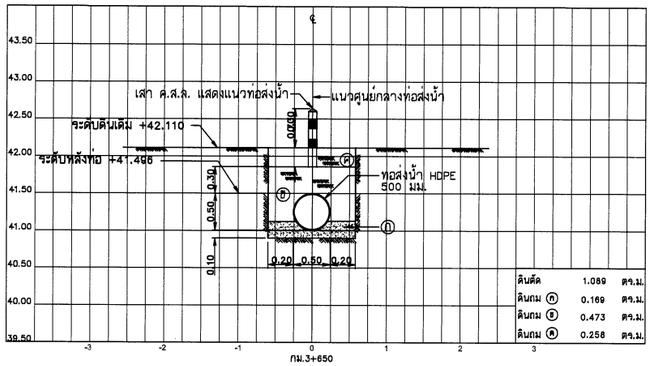

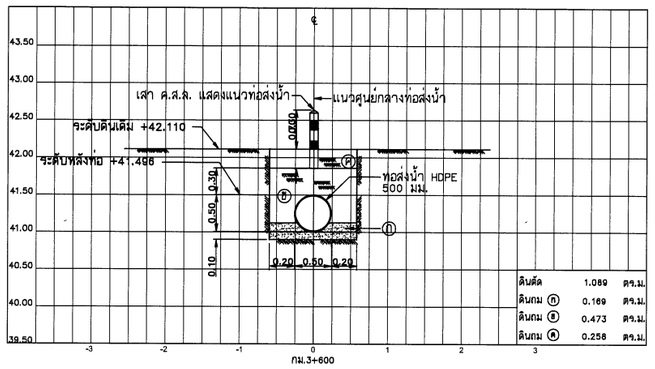

รูปตัดตามขวาง

มาตราส่วนแนวตั้ง	1:50
มาตราส่วนแนวนอน	1:100

หมายเหตุ

1. ระดับ (ร.ท.ก.) และมิติต่าง ๆ กำหนดเป็นเมตร ระยะทางเป็นกิโลเมตร นอกจากแสดงไว้เป็นอย่างอื่น
2. สัญลักษณ์ ค่าย่อ ดูแบบแผ่นที่ ก3-001/005
3. สรุปรายละเอียดโครงการ ดูแบบแผ่นที่ ก3-002/005 ถึง ก3-004/005
4. ข้อกำหนดเกี่ยวกับแบบแปลน มาตรการป้องกันฯ ข้อกำหนดงานก่อสร้าง ดูแบบแผ่นที่ ก3-005/005
5. แปลนทั่วไประบบส่งน้ำ ดูแบบแผ่นที่ ง1-001/010
6. แปลน และรูปตัดตามยาวแนวระบบส่งน้ำสาย R-MP ดูแบบแผ่นที่ ง3-001/019 ถึง ง3-006/019
7. ตำแหน่งวางจุดจ่ายน้ำ/ท่อระบายอากาศ สามารถเปลี่ยนย้ายตำแหน่งได้ตามความเหมาะสมของภูมิประเทศจริง ทั้งนี้ จะต้องได้รับความเห็นชอบจากคณะกรรมการตรวจรับพัสดุในงานจ้างก่อสร้างก่อนดำเนินการ

รายละเอียดวัสดุถมกลับ

ⓐ ดินละเอียดหรือทรายอัดแน่น
ⓑ ดินถมกลับบดอัดแน่น
ⓒ ดินถมกลับบดอัดแน่น

มาตราส่วน 1:50
0 1.00 2.00 3.00 4.00 5.00 ม.

มาตราส่วน 1:100
0 2.00 4.00 6.00 8.00 10.00 ม.

กรมทรัพยากรน้ำ

โครงการอนุรักษ์ฟื้นฟู คลองบางเท่าแม่ พร้อมระบบกระจายน้ำ
ตำบลเขาต่อ อำเภอปลายพระยา จังหวัดกระบี่
หมวด " ง " งานระบบกระจายน้ำ
รูปตัดตามขวางแนวระบบส่งน้ำสาย R-MP กม.ที่ 3+600 ถึง กม.ที่ 3+657

ผู้รับจ้าง : มหาวิทยาลัยเกษตรศาสตร์ วิทยาเขตเฉลิมพระเกียรติ จังหวัดสกลนคร

สำรวจ	(นายกฤตนล บุญรุ่งเรือง)			
ออกแบบ	(ผศ.ดร.วิษณุวงศ์ กรีทอง สย.9270)			
เรียนแบบ	(นายศิริพันธุ์ ทิวารวงษ์)			
ตรวจแบบ	(รศ.ดร.ภาณเดียงศ์ มีอนุสุ สย.7309)	(ผศ.กฤตนล บุญรุ่งเรือง) ผู้จัดการโครงการ		
แบบมาตรฐาน	สทน. 006/65	แบบแผ่นที่	ง3-019/019	626

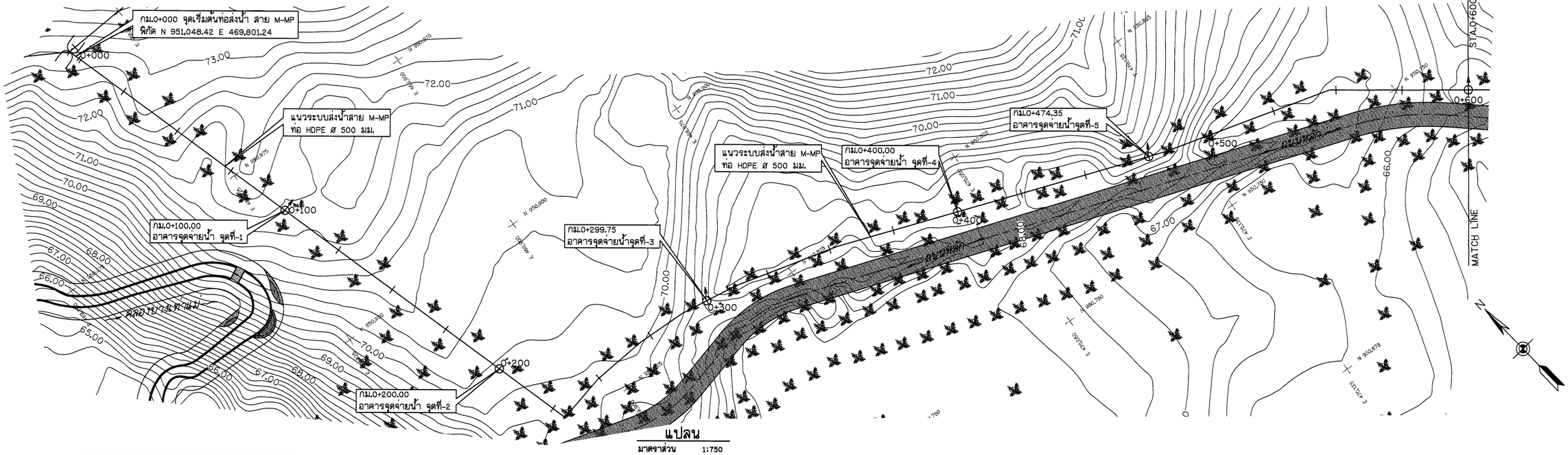

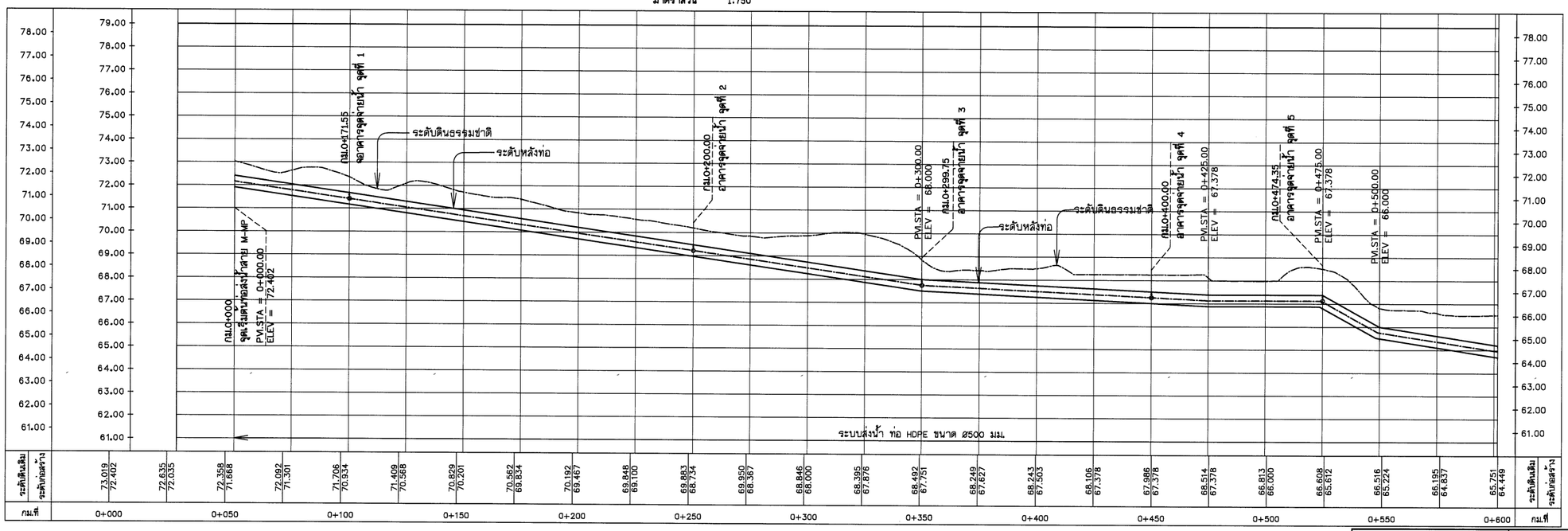

รูปตัดตามยาว

มาตราส่วน แนวตั้ง 1:100
แนวนอน 1:1,000

มาตราส่วน 1:100
0 2.00 4.00 6.00 8.00 10.00 ม.

มาตราส่วน 1:750
0 20.00 40.00 50.00 75.00 ม.

มาตราส่วน 1:1,000
0 20.00 40.00 60.00 80.00 100.00 ม.

หมายเหตุ

1. ระดับ (ร.ท.ก.) และมิติต่าง ๆ กำหนดเป็นเมตร ระยะทางเป็นกิโลเมตร นอกจากแสดงไว้เป็นอย่างอื่น
2. สัญลักษณ์ คำย่อ ดูแบบแผ่นที่ ก3-001/005
3. สรุปรายละเอียดโครงการ ดูแบบแผ่นที่ ก3-002/005 ถึง ก3-004/005
4. ข้อกำหนดเกี่ยวกับแบบแปลน มาตรการป้องกันฯ ข้อกำหนดงานก่อสร้าง ดูแบบแผ่นที่ ก3-005/005
5. แปลนทั่วไประบบส่งน้ำ ดูแบบแผ่นที่ ง1-001/010
6. รูปตัดตามขวางแนวระบบส่งน้ำสาย M-MP ดูแบบแผ่นที่ ง4-009/023 ถึง ง4-017/023
7. อาคารประกอบท่อส่งน้ำดูแบบแผ่นที่ ง5-001/009 ถึง ง5-009/009
8. ตำแหน่งวางจุดจ่ายน้ำ/ท่อระบายอากาศ สามารถเปลี่ยนย้ายตำแหน่งได้ตามความเหมาะสมของภูมิประเทศจริง ทั้งนี้ จะต้องได้รับความเห็นชอบจากคณะกรรมการตรวจรับพัสดุในงานจ้างก่อสร้างก่อนดำเนินการ

สัญลักษณ์

ต้นปาล์ม
ไม้ยืนต้น
รื้อถอนต้นปาล์ม, รื้อถอนไม้ยืนต้น

สัญลักษณ์ระบบท่อส่งน้ำ

- แนวท่อและขนาดท่อ
- ประตูน้ำ
- จุดปล่อยน้ำ
- ท่อระบายอากาศ
- ประตูระบายตะกอน
- สามทาง
- ข้อลด
- ข้อโค้ง
- ท่อปลายคลอง
- ท่อข้ามคลอง
- ท่อลอดคลอง

กรมทรัพยากรน้ำ

โครงการอนุรักษ์ฟื้นฟู คลองบางเก่าแม่ พร้อมระบบกระจายน้ำ
ตำบลเขาต่อ อำเภอปลายพระยา จังหวัดกระบี่
หมวด " ง " งานระบบกระจายน้ำ
ท่อส่งน้ำสาย M-MP แปลนและรูปตัดตามยาว กม.ที่ 0+000 ถึง กม.ที่ 0+600

ผู้รับจ้าง : มหาวิทยาลัยเกษตรศาสตร์ วิทยาเขตเฉลิมพระเกียรติ จังหวัดสกลนคร

สำรวจ	(นายทศพล เกตุปลี)	
ออกแบบ	(ผศ.ดร.วันบ่วง กรีพิทยะ สย.0270)	
เขียนแบบ	(นายศศิพันธุ์ ทิวาวงษ์)	ชื่อ (ผศ.ทศพล เกตุปลี) ผู้จัดการโครงการ
ตรวจแบบ	(รศ.ดร.ภเบศ เกียรติ สย.7309)	
แบบมาตรฐาน	สทน. 008/65	แบบแผ่นที่ 44-001/023 828

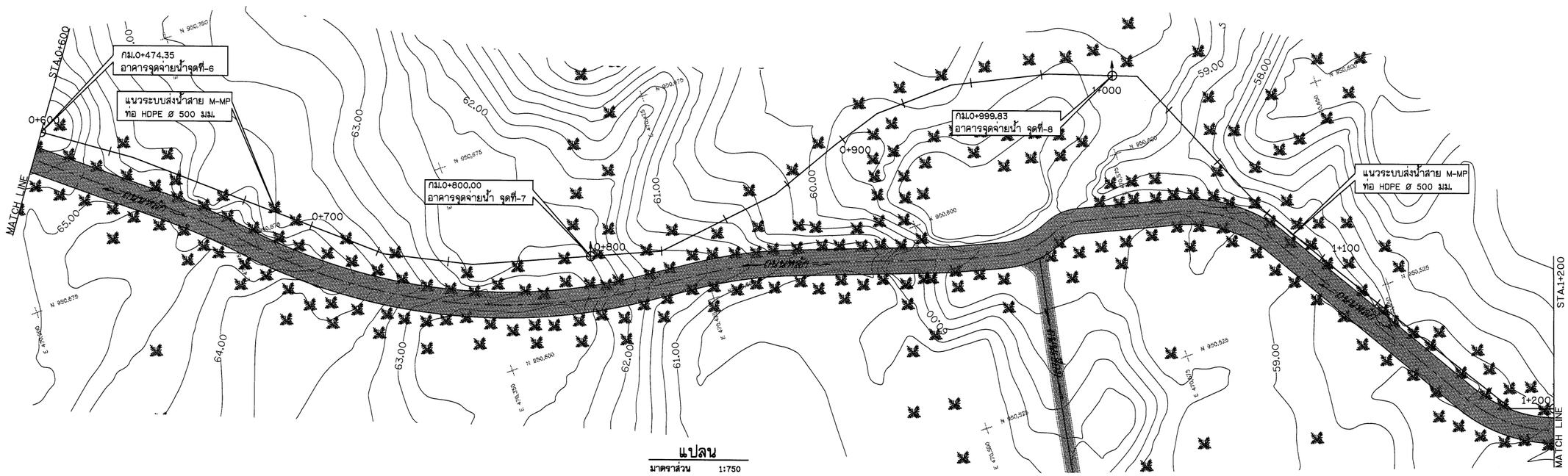

แปลน

มาตราส่วน 1:750

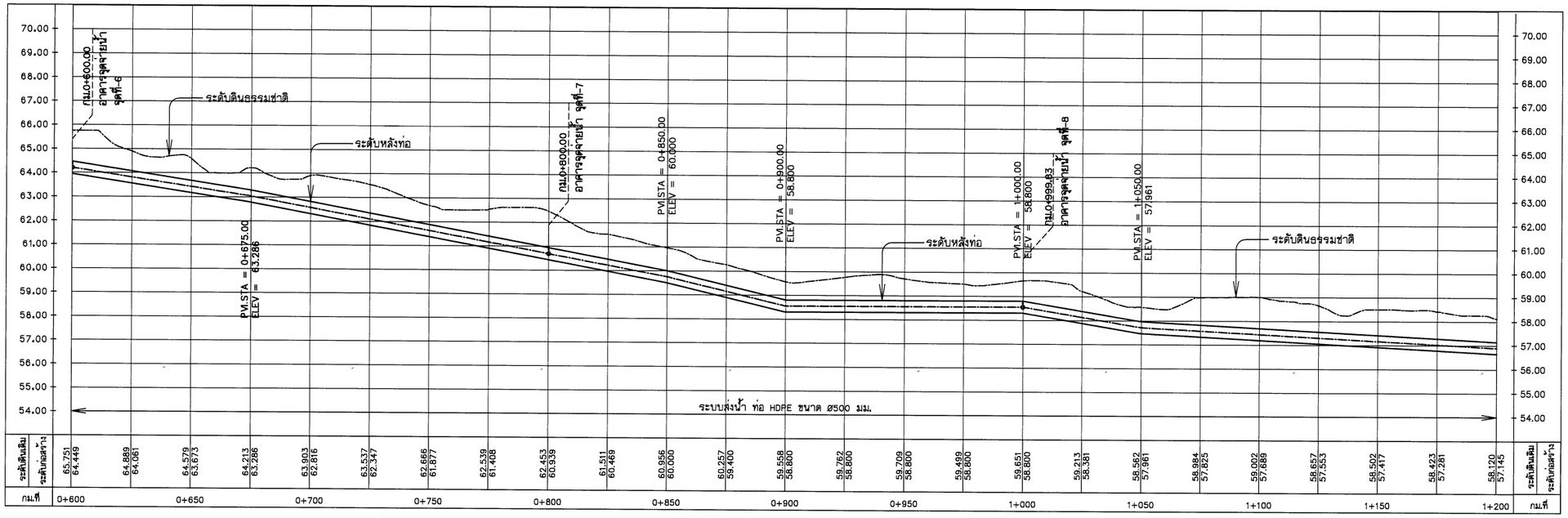

หมายเหตุ

1. ระดับ (ร.ท.ก.) และมิติต่าง ๆ กำหนดเป็นเมตร ระยะทางเป็นกิโลเมตร นอกจากแสดงไว้เป็นอย่างอื่น
2. สัญลักษณ์ คำย่อ ดูแบบแผ่นที่ ก3-001/005
3. สรุปรายละเอียดโครงการ ดูแบบแผ่นที่ ก3-002/005 ถึง ก3-004/005
4. ข้อกำหนดเกี่ยวกับแบบแปลน มาตรการป้องกันฯ ข้อกำหนดงานก่อสร้าง ดูแบบแผ่นที่ ก3-005/005
5. แปลนทั่วไประบบส่งน้ำ ดูแบบแผ่นที่ ง1-001/010
6. รูปตัดตามขวางแนวระบบส่งน้ำสาย M-MP ดูแบบแผ่นที่ ง4-009/023 ถึง ง4-017/023
7. อาคารประกอบท่อส่งน้ำดูแบบแผ่นที่ ง5-001/009 ถึง ง5-009/009
8. ตำแหน่งวางจุดจ่ายน้ำ/ท่อระบายอากาศ สามารถเปลี่ยนย้ายตำแหน่งได้ตามความเหมาะสมของภูมิประเทศจริง ทั้งนี้ จะต้องได้รับความเห็นชอบจากคณะกรรมการตรวจรับพัสดุในงานจ้างก่อสร้างก่อนดำเนินการ

สัญลักษณ์

- ต้นปาล์ม
- ไม้ยืนต้น
- รื้อถอนต้นปาล์ม, รื้อถอนไม้ยืนต้น

สัญลักษณ์ระบบท่อส่งน้ำ

- แนวท่อและขนาดท่อ
- ประตูน้ำ
- จุดปล่อยน้ำ
- ท่อระบายอากาศ
- ประตูระบายตะกอน
- สามทาง
- ข้อลด
- ข้อโค้ง
- ท่อปลายคลอง
- ท่อข้ามคลอง
- ท่อลอดคลอง

รูปตัดตามยาว

มาตราส่วน แนวตั้ง 1:100
แนวนอน 1:1,000

มาตราส่วน 1:100
0 2.00 4.00 6.00 8.00 10.00 ม.

มาตราส่วน 1:750
0 20.00 40.00 50.00 75.00 ม.

มาตราส่วน 1:1,000
0 20.00 40.00 60.00 80.00 100.00 ม.

กรมทรัพยากรน้ำ

โครงการอนุรักษ์พื้นฟู คลองบางเท่าแม่ พร้อมระบบกระจายน้ำ
ตำบลเขาต่อ อำเภอปลายพระยา จังหวัดกระบี่
หมวด " ง " งานระบบกระจายน้ำ

ท่อส่งน้ำสาย M-MP แปลนและรูปตัดตามยาว กม.ที่ 0+600 ถึง กม.ที่ 1+200

ผู้รับจ้าง : มหาวิทยาลัยเกษตรศาสตร์ วิทยาเขตเฉลิมพระเกียรติ จังหวัดสกลนคร

สำรวจ	(นายกฤตย ปาสุวี)	
ออกแบบ	(ผศ.ดร.วิษณุ กรีหมะ สย.9270)	
เขียนแบบ	(นายศิวัตินันท์ ทิวาวงษ์)	ชื่อ. ลายมือชื่อ
ตรวจแบบ	(รศ.ดร.ภาณเดียงศรี ฝอยทอง สย.7309)	(ผศ.กฤตย ปาสุวี) ผู้อำนวยการโครงการ
แบบเลขที่	สพน. 006/65	แบบแผ่นที่ 04-002/023 — 025

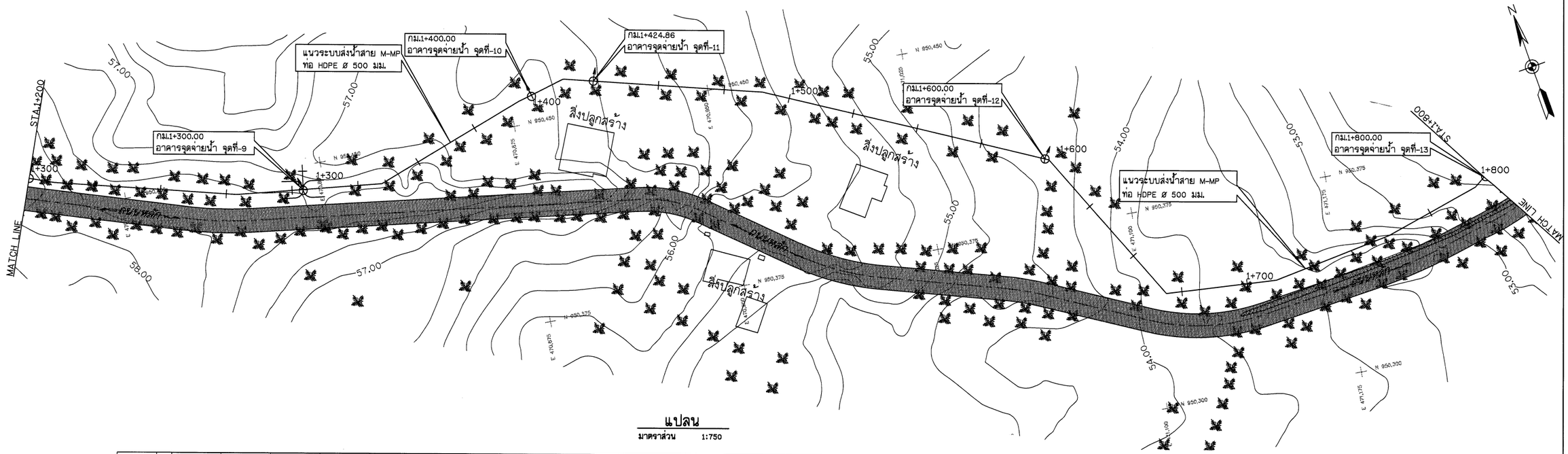

แปลน

มาตราส่วน 1:750

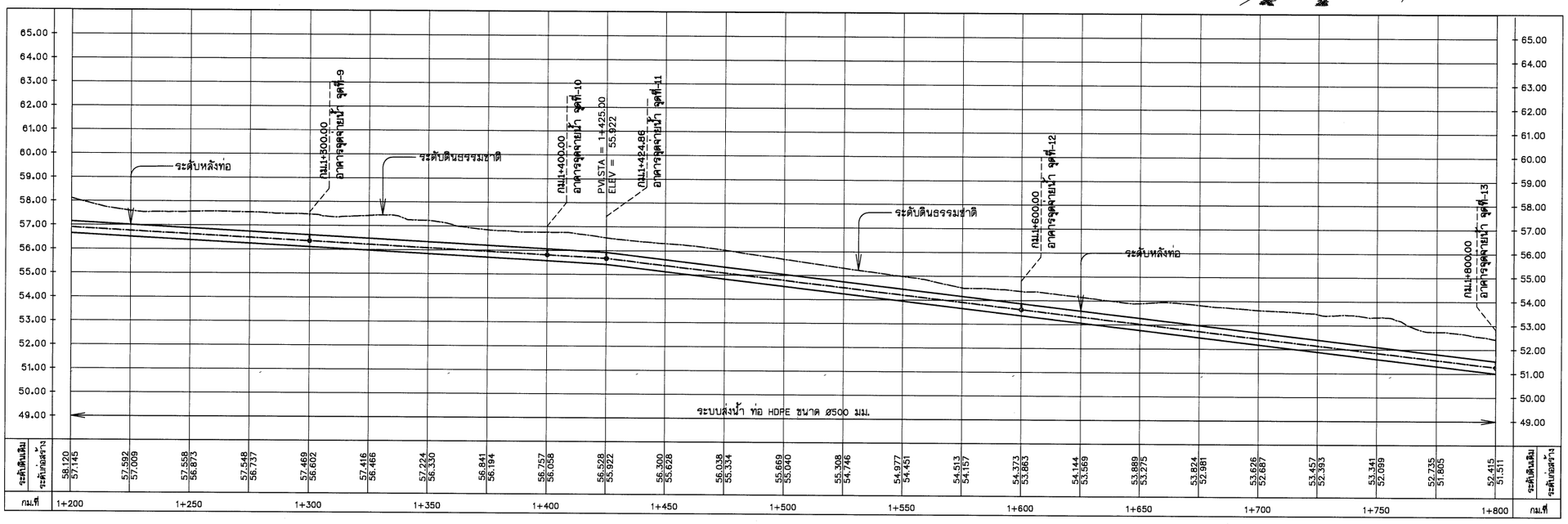

หมายเหตุ

1. ระดับ (ร.ท.ก.) และมิติต่าง ๆ กำหนดเป็นเมตร ระยะทางเป็นกิโลเมตร นอกจากแสดงไว้เป็นอย่างอื่น
2. สัญลักษณ์ คำย่อ ดูแบบแผ่นที่ ก3-001/005
3. สรุปรายละเอียดโครงการ ดูแบบแผ่นที่ ก3-002/005 ถึง ก3-004/005
4. ข้อกำหนดเกี่ยวกับแบบแปลน มาตรการป้องกันฯ ข้อกำหนดงานก่อสร้าง ดูแบบแผ่นที่ ก3-005/005
5. แปลนทั่วไประบบส่งน้ำ ดูแบบแผ่นที่ ง1-001/010
6. รูปตัดตามขวางแนวระบบส่งน้ำสาย M-MP ดูแบบแผ่นที่ ง4-009/023 ถึง ง4-017/023
7. อาคารประกอบท่อส่งน้ำดูแบบแผ่นที่ ง5-001/009 ถึง ง5-009/009
8. ตำแหน่งวางจุดจ่ายน้ำ/ท่อระบายอากาศ สามารถเปลี่ยนย้ายตำแหน่งได้ตามความเหมาะสมของภูมิประเทศจริง ทั้งนี้ จะต้องได้รับความเห็นชอบจากคณะกรรมการตรวจรับพัสดุในงานจ้างก่อสร้างก่อนดำเนินการ

สัญลักษณ์

- ดันปาล์ม
- ไม้ยืนต้น
- รื้อถอนดันปาล์ม, รื้อถอนไม้ยืนต้น

สัญลักษณ์ระบบท่อส่งน้ำ

- แนวท่อและขนาดท่อ
- ประตูน้ำ
- จุดปล่อยน้ำ
- ท่อระบายอากาศ
- ประตูระบายตะกอน
- สามทาง
- ข้อลด
- ข้อโค้ง
- ท่อปลายคลอง
- ท่อข้ามคลอง
- ท่อลอดคลอง

รูปตัดตามยาว

มาตราส่วน แนวตั้ง 1:100
แนวนอน 1:1,000

มาตราส่วน 1:100
0 2.00 4.00 6.00 8.00 10.00 ม.

มาตราส่วน 1:750
0 20.00 40.00 50.00 75.00 ม.

มาตราส่วน 1:1,000
0 20.00 40.00 60.00 80.00 100.00 ม.

กรมทรัพยากรน้ำ

โครงการอนุรักษ์พื้นฟู คลองบางเท่าแม่ พร้อมระบบกระจายน้ำ
ตำบลเขาต่อ อำเภอปลายพระยา จังหวัดกระบี่
หมวด " ง " งานระบบกระจายน้ำ
ท่อส่งน้ำสาย M-MP แปลนและรูปตัดตามยาว กม.ที่ 1+200 ถึง กม.ที่ 1+800

ผู้รับจ้าง : มหาวิทยาลัยเกษตรศาสตร์ วิทยาเขตเฉลิมพระเกียรติ จังหวัดสกลนคร

สำรวจ	(นายพสิษฐ เหรูสิ)	
ออกแบบ	(นส.ดร.วิมังสา กริชชะ สม.0270)	
เขียนแบบ	(นายอัศนัย ศิลชัย)	ชื่อ .....
ตรวจแบบ	(รศ.ดร.ภาณเปรียวดี ม่องภูมิ สม.1309)	(ผศ.ทศพล อรุระคุล) ผู้อำนวยการโครงการ
แบบแสดงที่	สพน. 006/65	แบบแผ่นที่ ง4-003/023	026

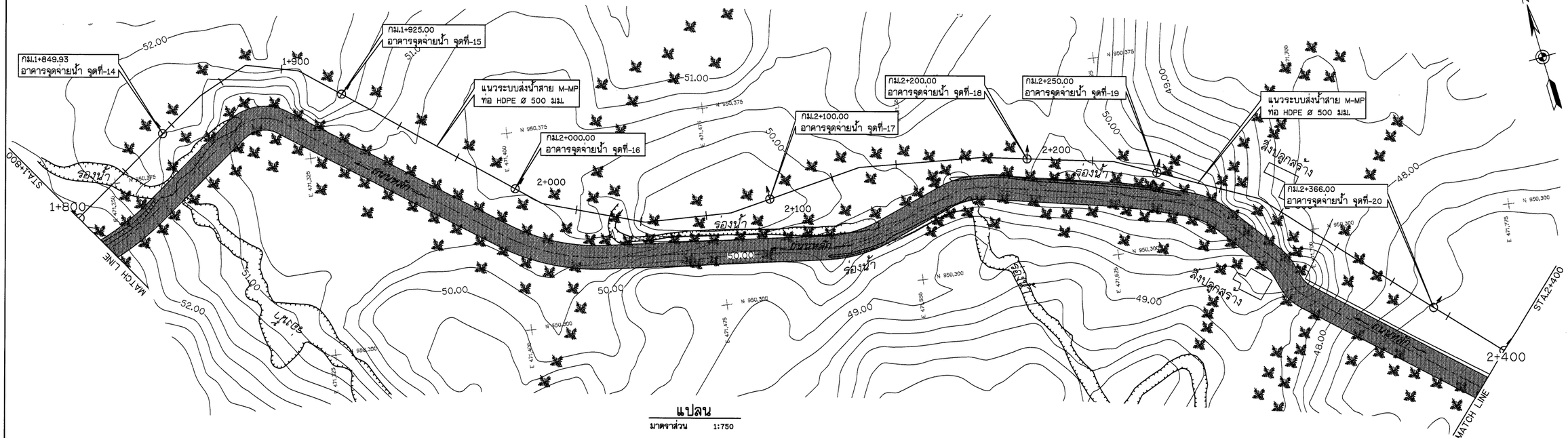

แปลน

มาตราส่วน 1:750

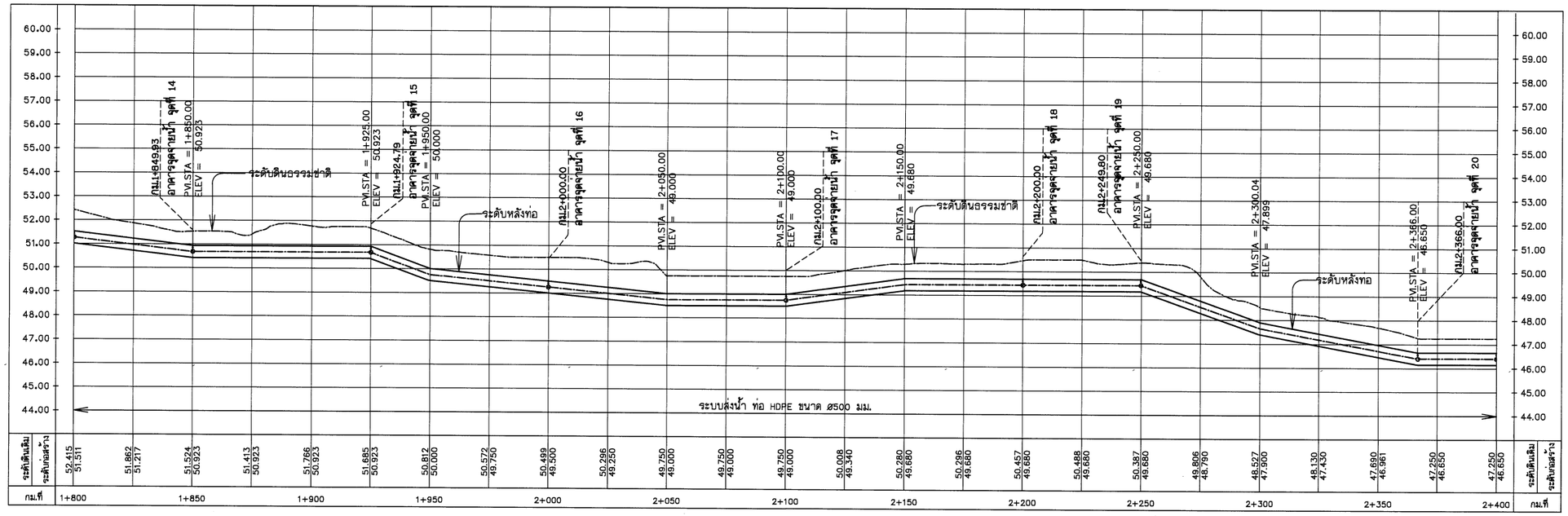

หมายเหตุ

1. ระดับ (ร.ท.ก.) และมิติต่าง ๆ กำหนดเป็นเมตร ระยะทางเป็นกิโลเมตร นอกจากแสดงไว้เป็นอย่างอื่น
2. สัญลักษณ์ คำย่อ ดูแบบแผ่นที่ ก3-001/005
3. สรุปรายละเอียดโครงการ ดูแบบแผ่นที่ ก3-002/005 ถึง ก3-004/005
4. ข้อกำหนดเกี่ยวกับแบบแปลน มาตรการป้องกันฯ ข้อกำหนดงานก่อสร้าง ดูแบบแผ่นที่ ก3-005/005
5. แปลนทั่วไประบบส่งน้ำ ดูแบบแผ่นที่ ง1-001/010
6. รูปตัดตามขวางแนวระบบส่งน้ำสาย M-MP ดูแบบแผ่นที่ ง4-009/023 ถึง ง4-017/023
7. อาคารประกอบท่อส่งน้ำดูแบบแผ่นที่ ง5-001/009 ถึง ง5-009/009
8. ตำแหน่งวางจุดจ่ายน้ำ/ท่อระบายอากาศ สามารถเปลี่ยนย้ายตำแหน่งได้ตามความเหมาะสมของภูมิประเทศจริง ทั้งนี้ จะต้องได้รับความเห็นชอบจากคณะกรรมการตรวจรับพัสดุในงานจ้างก่อสร้างก่อนดำเนินการ

สัญลักษณ์

- ต้นปาล์ม
- ไม้ยืนต้น
- รื้อถอนต้นปาล์ม, รื้อถอนไม้ยืนต้น

สัญลักษณ์ระบบท่อส่งน้ำ

- แนวท่อและขนาดท่อ
- ประตูน้ำ
- จุดปล่อยน้ำ
- ท่อระบายอากาศ
- ประตูระบายตะกอน
- สามทาง
- ข้อลด
- ข้อโค้ง
- ท่อปลายคลอง
- ท่อข้ามคลอง
- ท่อลอดคลอง

รูปตัดตามยาว

มาตราส่วน แนวตั้ง 1:100
แนวนอน 1:1,000

มาตราส่วน 1:100
0 2.00 4.00 6.00 8.00 10.00 ม.

มาตราส่วน 1:750
0 20.00 40.00 50.00 75.00 ม.

มาตราส่วน 1:1,000
0 20.00 40.00 60.00 80.00 100.00 ม.

กรมทรัพยากรน้ำ

โครงการอนุรักษ์พื้นฟู คลองบางเท่าแม่ พร้อมระบบกระจายน้ำ
ตำบลเชาด่อ อำเภอปลายพระยา จังหวัดกระบี่
หมวด " ง " งานระบบกระจายน้ำ

ท่อส่งน้ำสาย M-MP แปลนและรูปตัดตามยาว กม.ที่ 1+800 ถึง กม.ที่ 2+400

ผู้รับจ้าง : มหาวิทยาลัยเกษตรศาสตร์ วิทยาเขตเฉลิมพระเกียรติ จังหวัดสกลนคร			
สำรวจ	(นายสหัส บุญสุวี)		
ออกแบบ	(นส.ศร.วิษณ์วด กชิกสร ส.ย.8270)		
เขียนแบบ	(นายอัศนัย ทิวาวงษ์)		อ).
ตรวจแบบ	(รศ.ดร.ถเวเกียรติ์ มลทุสี ส.ย.7309)		(ผศ.ปรัชญา อุตระบุล) ผู้อำนวยการโครงการ
แบบเลขที่	สทน. 008/65	แบบแผ่นที่ ง4-004/023	xx828

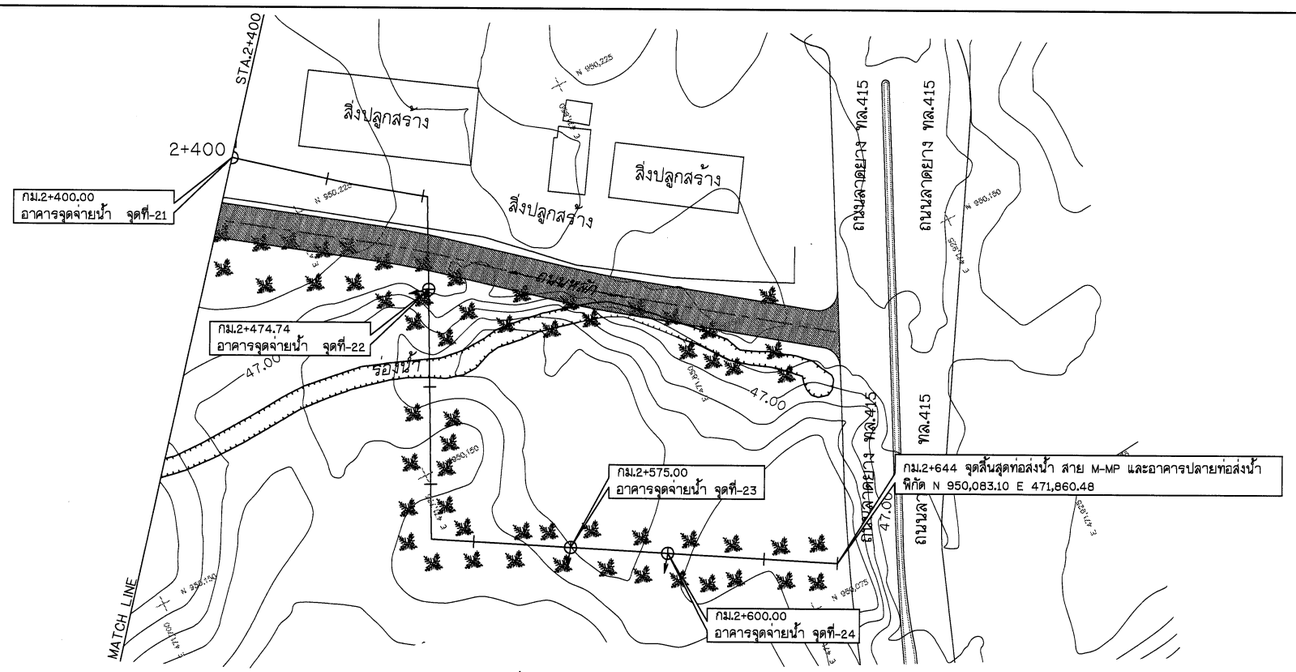

แปลน

มาตราส่วน 1:750

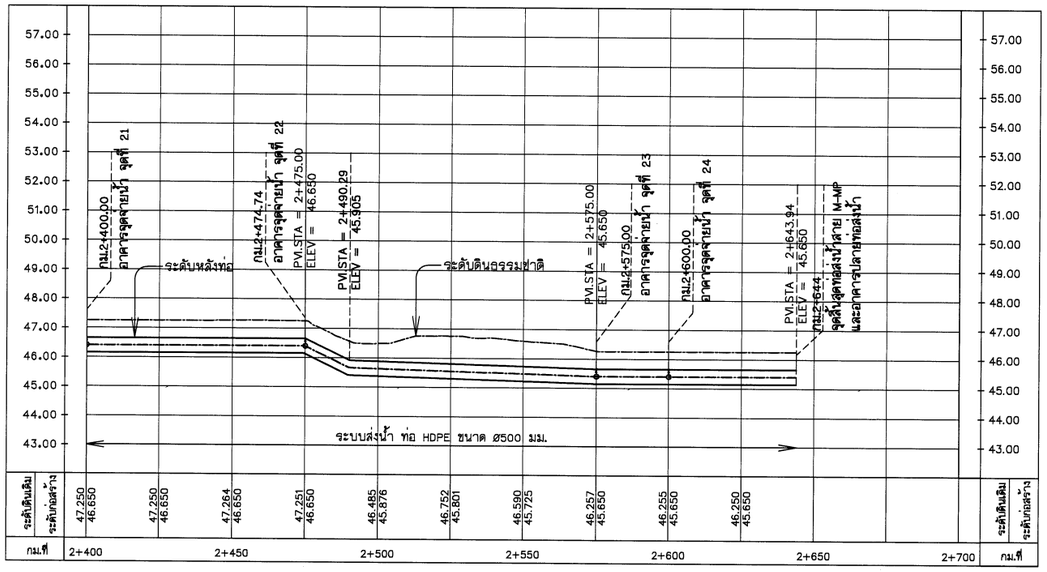

รูปตัดตามยาว

มาตราส่วน แนวตั้ง 1:100
แนวนอน 1:1,000

สัญลักษณ์ระบบท่อส่งน้ำ

- แนวท่อและขนาดท่อ
- ประตูน้ำ
- จุดปล่อยน้ำ
- ท่อระบายอากาศ
- ประตูระบายตะกอน
- สามทาง
- ข้อลด
- ข้อโค้ง
- ท่อปลายคลอง
- ท่อข้ามคลอง
- ท่อลอดคลอง

สัญลักษณ์

- ต้นปาล์ม
- ไม้ยืนต้น
- รื้อถอนต้นปาล์ม, รื้อถอนไม้ยืนต้น

หมายเหตุ

1. ระดับ (ร.ท.ก.) และมิติต่าง ๆ กำหนดเป็นเมตร ระยะทางเป็นกิโลเมตร นอกจากแสดงไว้เป็นอย่างอื่น
2. สัญลักษณ์ ค่าย่อ ดูแบบแผ่นที่ ก3-001/005
3. สรุปรายละเอียดโครงการ ดูแบบแผ่นที่ ก3-002/005 ถึง ก3-004/005
4. ข้อกำหนดเกี่ยวกับแบบแปลน มาตรการป้องกันฯ ข้อกำหนดงานก่อสร้าง ดูแบบแผ่นที่ ก3-005/005
5. แปลนทั่วไประบบส่งน้ำ ดูแบบแผ่นที่ ง1-001/010
6. รูปตัดตามขวางแนวระบบส่งน้ำสาย M-MP ดูแบบแผ่นที่ ง4-009/023 ถึง ง4-017/023
7. อาคารประกอบท่อส่งน้ำดูแบบแผ่นที่ ง5-001/009 ถึง ง5-009/009
8. ตำแหน่งวางจุดจ่ายน้ำ/ท่อระบายอากาศ สามารถเปลี่ยนย้ายตำแหน่งได้ตามความเหมาะสมของภูมิประเทศจริง ทั้งนี้ จะต้องได้รับความเห็นชอบจากคณะกรรมการตรวจรับพัสดุในงานจ้างก่อสร้างก่อนดำเนินการ

มาตราส่วน 1:100
0 2.00 4.00 6.00 8.00 10.00 ม.

มาตราส่วน 1:750
0 20.00 40.00 50.00 75.00 ม.

มาตราส่วน 1:1,000
0 20.00 40.00 60.00 80.00 100.00 ม.

กรมทรัพยากรน้ำ

โครงการอนุรักษ์พื้นที่ คลองบางเท่าแม่ พร้อมระบบกระจายน้ำ
ตำบลเขาต่อ อำเภอปลายพระยา จังหวัดกระบี่
หมวด " ง " งานระบบกระจายน้ำ

ท่อส่งน้ำสาย M-MP แปลนและรูปตัดตามยาว กม.ที่ 2+400 ถึง กม.ที่ 2+644

ผู้รับจ้าง : มหาวิทยาลัยเกษตรศาสตร์ วิทยาเขตเฉลิมพระเกียรติ จังหวัดสกลนคร				
สำรวจ	(นายกสิกร เขตวุฒิ)			
ออกแบบ	(นส.ศศิวรินท์ กรีพละ สย.9270)			
เขียนแบบ	(นายศักดินนท์ ทิวาวัน)			
ตรวจแบบ	(รศ.ดร.ถวัลย์ มอญสุย สย.7309)			
แบบมาตรฐาน	สทน. 008/65	แบบแผ่นที่	ง4-005/023	628

(ผศ.ทศพล จตุรงค์)
ผู้อำนวยการโครงการ

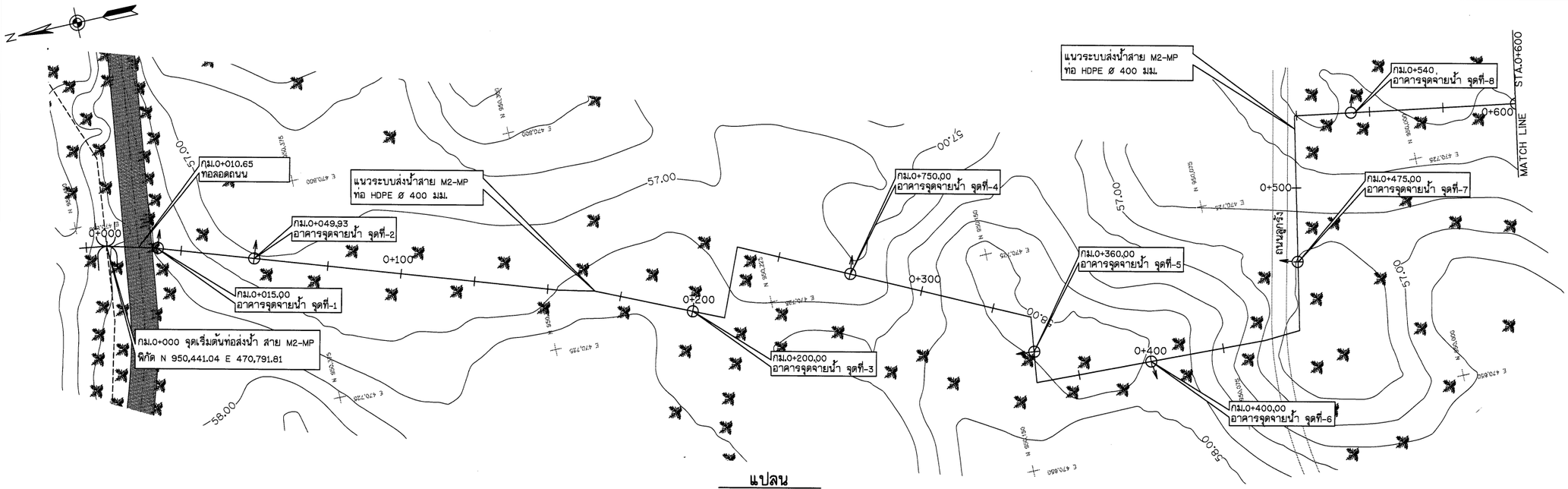

แปลน

มาตราส่วน 1:750

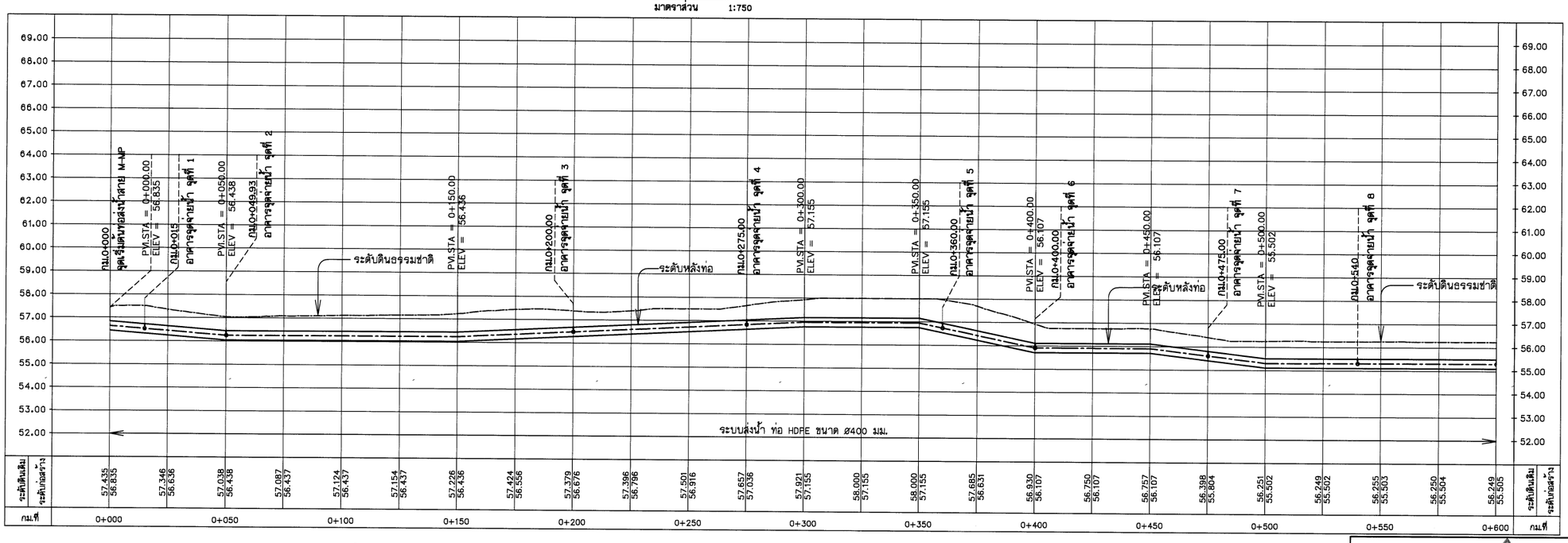

หมายเหตุ

1. ระดับ (ร.ท.ก.) และมิติต่าง ๆ กำหนดเป็นเมตร ระยะทางเป็นกิโลเมตร นอกจากแสดงไว้เป็นอย่างอื่น
2. สัญลักษณ์ คำย่อ ดูแบบแผ่นที่ ก3-001/005
3. สรุปรายละเอียดโครงการ ดูแบบแผ่นที่ ก3-002/005 ถึง ก3-004/005
4. ข้อกำหนดเกี่ยวกับแบบแปลน มาตรการป้องกันฯ ข้อกำหนดงานก่อสร้าง ดูแบบแผ่นที่ ก3-005/005
5. แปลนทั่วไประบบส่งน้ำ ดูแบบแผ่นที่ ง1-001/010
6. รูปตัดตามขวางแนวระบบส่งน้ำสาย M-MP ดูแบบแผ่นที่ ง4-018/023 ถึง ง4-023/023
7. อาคารประกอบท่อส่งน้ำดูแบบแผ่นที่ ง5-001/009 ถึง ง5-009/009
8. ตำแหน่งวางจุดจ่ายน้ำ/ท่อระบายอากาศ สามารถเปลี่ยนย้ายตำแหน่งได้ตามความเหมาะสมของภูมิประเทศจริง ทั้งนี้ จะต้องได้รับความเห็นชอบจากคณะกรรมการตรวจรับพัสดุในงานจ้างก่อสร้างก่อนดำเนินการ

สัญลักษณ์

- ต้นปาล์ม
- ไม้ยืนต้น
- รื้อถอนต้นปาล์ม, รื้อถอนไม้ยืนต้น

สัญลักษณ์ระบบท่อส่งน้ำ

- แนวท่อและขนาดท่อ
- ประตูน้ำ
- จุดปล่อยน้ำ
- ท่อระบายอากาศ
- ประตูระบายตะกอน
- สามทาง
- ข้อลด
- ข้อโค้ง
- ท่อปลายคลอง
- ท่อข้ามคลอง
- ท่อลอดคลอง

รูปตัดตามยาว

มาตราส่วน แนวตั้ง 1:100
แนวนอน 1:1,000

มาตราส่วน 1:100
0 2.00 4.00 6.00 8.00 10.00 ม.

มาตราส่วน 1:750
0 20.00 40.00 50.00 75.00 ม.

มาตราส่วน 1:1,000
0 20.00 40.00 60.00 80.00 100.00 ม.

กรมทรัพยากรน้ำ

โครงการอนุรักษ์ฟื้นฟู คลองบางเท่าแม่ พร้อมระบบกระจายน้ำ
ตำบลเขาต่อ อำเภอปลายพระยา จังหวัดกระบี่
หมวด "ง" งานระบบกระจายน้ำ

ท่อส่งน้ำสาย M2-MP แปลนและรูปตัดตามยาว กม.ที่ 0+000 ถึง กม.ที่ 0+600

ผู้รับจ้าง : มหาวิทยาลัยเกษตรศาสตร์ วิทยาเขตจังหวัดกระบี่

สำรวจ	(นายเทพกล บุตรสี)	
ออกแบบ	(ผศ.ดร.วิษณุวงศ์ กรีพรอด สย.9270)	
เปียนแบบ	(นายศรัณนนท์ ทิวาวงษ์)	ชัย. ลิ้มมงคล (ผศ.ชัยพล จตุรบุล) ผู้จัดการโครงการ
ตรวจแบบ	(รศ.ดร.ภาณเวียงศ์ แย้มบุศย์ สย.7309)	
แบบเลขที่	สทน. 006/65	แบบแผ่นที่ 34-006/023	628

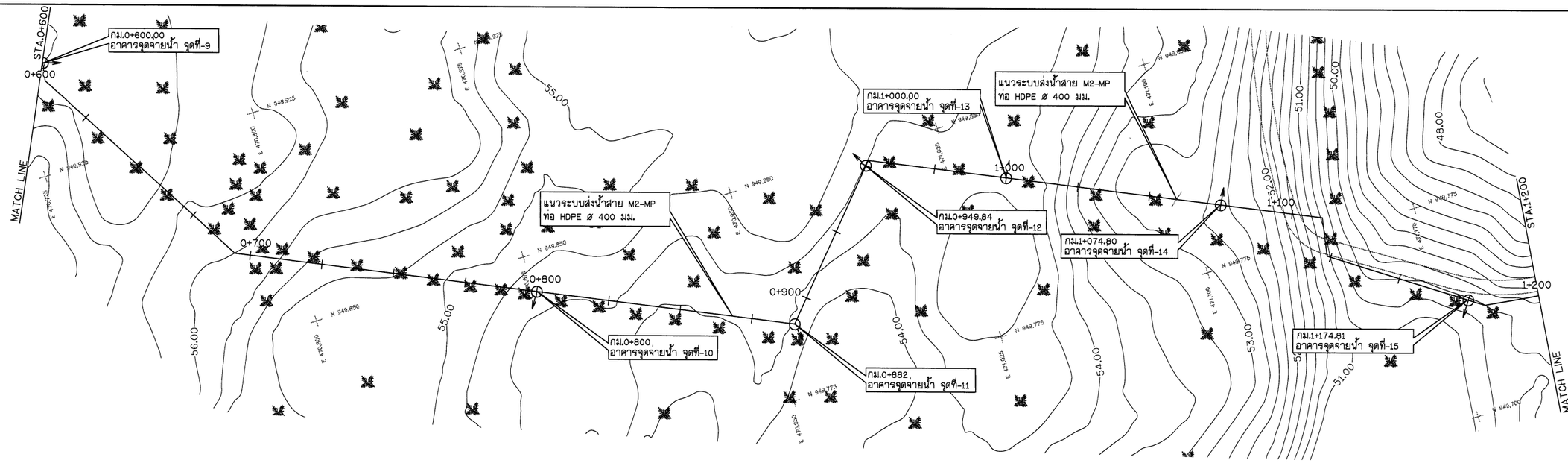

แปลน

มาตราส่วน 1:750

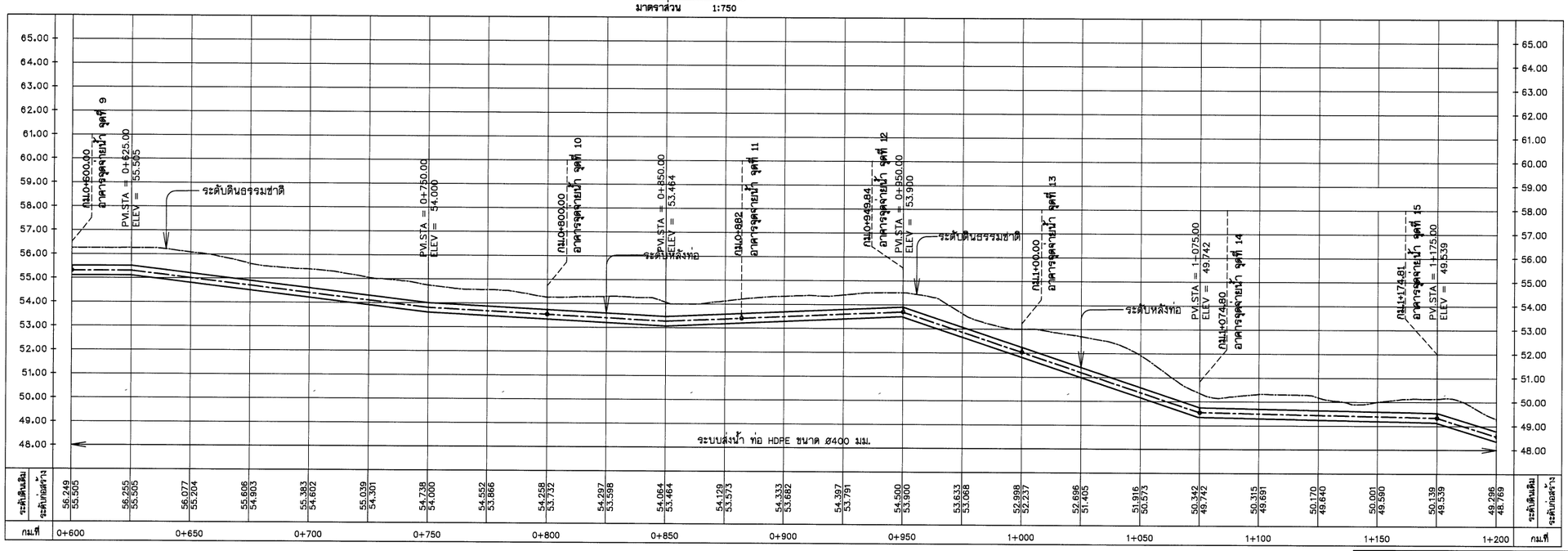

ระดับดินเดิม / ระดับท่อส่งน้ำ	56.249 / 55.505	56.255 / 55.505	56.077 / 55.204	55.606 / 54.903	55.383 / 54.602	55.039 / 54.301	54.738 / 54.000	54.552 / 53.866	54.258 / 53.732	54.297 / 53.598	54.064 / 53.464	54.129 / 53.573	54.333 / 53.682	54.397 / 53.791	54.500 / 53.900	53.633 / 53.068	52.998 / 52.237	52.696 / 51.405	51.916 / 50.573	50.342 / 49.742	50.315 / 49.691	50.170 / 49.640	50.001 / 49.590	50.139 / 49.539	49.296 / 48.769	ระดับดินเดิม / ระดับท่อส่งน้ำ
กม.ที่	0+600		0+650		0+700		0+750		0+800		0+850		0+900		0+950		1+000		1+050		1+100		1+150		1+200	กม.ที่

หมายเหตุ

1. ระดับ (ร.ท.ก.) และมิติต่าง ๆ กำหนดเป็นเมตร ระยะทางเป็นกิโลเมตร นอกจากแสดงไว้เป็นอย่างอื่น
2. สัญลักษณ์ คำย่อ ดูแบบแผ่นที่ ก3-001/005
3. สรุปรายละเอียดโครงการ ดูแบบแผ่นที่ ก3-002/005 ถึง ก3-004/005
4. ข้อกำหนดเกี่ยวกับแบบแปลน มาตรการป้องกันฯ ข้อกำหนดงานก่อสร้าง ดูแบบแผ่นที่ ก3-005/005
5. แปลนทั่วไประบบส่งน้ำ ดูแบบแผ่นที่ ง1-001/010
6. รูปตัดตามขวางแนวระบบส่งน้ำสาย M-MP ดูแบบแผ่นที่ ง4-018/023 ถึง ง4-023/023
7. อาคารประกอบท่อส่งน้ำดูแบบแผ่นที่ ง5-001/009 ถึง ง5-009/009
8. ตำแหน่งวางจุดจ่ายน้ำ/ท่อระบายอากาศ สามารถเปลี่ยนย้ายตำแหน่งได้ตามความเหมาะสมของภูมิประเทศจริง ทั้งนี้ จะต้องได้รับความเห็นชอบจากคณะกรรมการตรวจรับพัสดุในงานจ้างก่อสร้างก่อนดำเนินการ

สัญลักษณ์

- ต้นปาล์ม
- ไม้ยืนต้น
- ขี้อถอนต้นปาล์ม, ขี้อถอนไม้ยืนต้น

สัญลักษณ์ระบบท่อส่งน้ำ

- แนวท่อและขนาดท่อ
- ประตูน้ำ
- จุดปล่อยน้ำ
- ท่อระบายอากาศ
- ประตูระบายตะกอน
- สามทาง
- ข้อลด
- ข้อโค้ง
- ท่อปลายคลอง
- ท่อข้ามคลอง
- ท่อลอดคลอง

รูปตัดตามยาว

มาตราส่วน แนวตั้ง 1:100
แนวนอน 1:1,000

มาตราส่วน 1:100
0 2.00 4.00 6.00 8.00 10.00 ม.

มาตราส่วน 1:750
0 20.00 40.00 50.00 75.00 ม.

มาตราส่วน 1:1,000
0 20.00 40.00 60.00 80.00 100.00 ม.

กรมทรัพยากรน้ำ

โครงการอนุรักษ์ฟื้นฟู คลองบางเท่าแม่ พร้อมระบบกระจายน้ำ
ตำบลเขาต่อ อำเภอปลายพระยา จังหวัดกระบี่
หมวด " ง " งานระบบกระจายน้ำ
ท่อส่งน้ำสาย M2-MP แปลนและรูปตัดตามยาว กม.ที่ 0+600 ถึง กม.ที่ 1+200

ผู้รับจ้าง : มหาวิทยาลัยเกษตรศาสตร์ วิทยาเขตเฉลิมพระเกียรติ จังหวัดสกลนคร

สำรวจ	(นายพงศกร บุตรสี)	
ออกแบบ	(ผศ.ดร.จิตร์เวศ กรีพิทยะ สย.9270)	
เรียนแบบ	(นายศิริศันสนีย์ ทิวารมย์)	ชื่อ. ลงนาม
ตรวจแบบ	(รศ.ดร.ภูดเกียรติ์ มะลุลี สย.7309)	(ผศ.ทศพล จตุระบุล) ผู้อำนวยการโครงการ
แบบแผ่นที่	สพน. 006/65	แบบแผ่นที่ 14-007/023 028

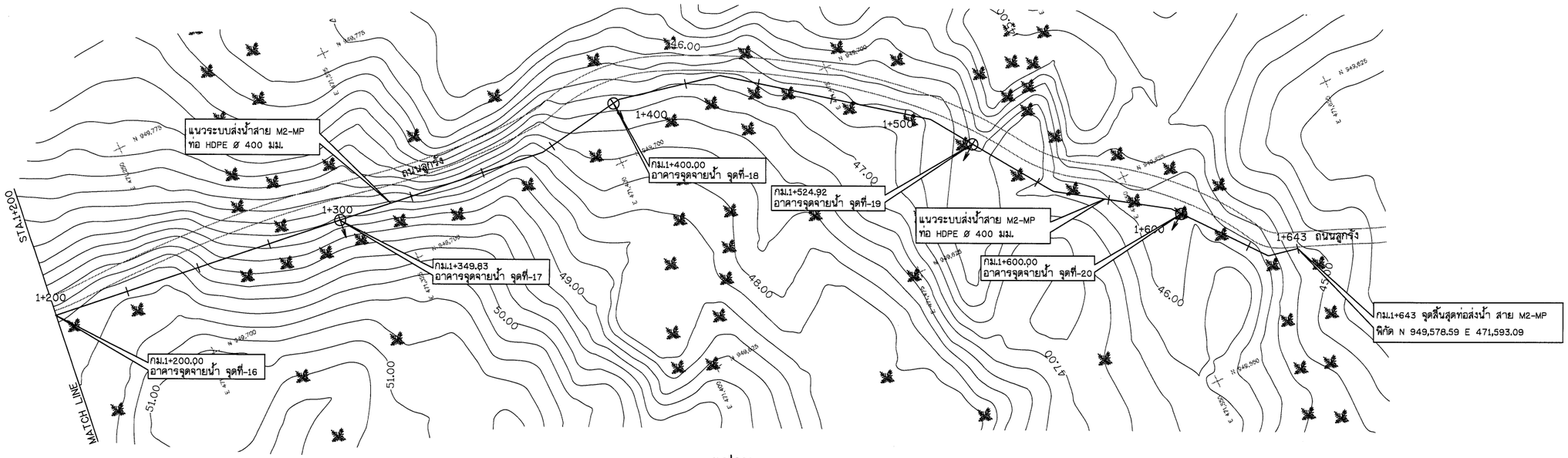

แปลน

มาตราส่วน 1:750

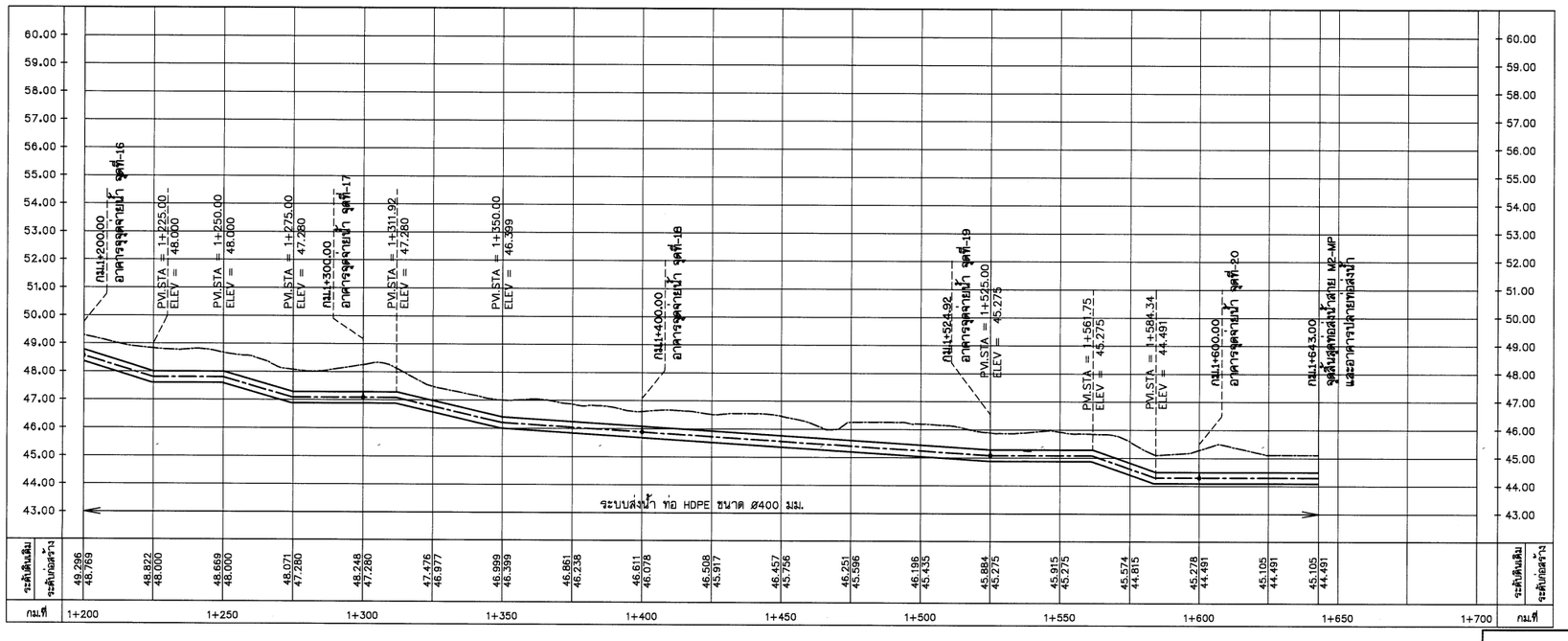

หมายเหตุ

1. ระดับ (ร.ท.ก.) และมิติต่าง ๆ กำหนดเป็นเมตร ระยะทางเป็นกิโลเมตร นอกจากแสดงไว้เป็นอย่างอื่น
2. สัญลักษณ์ คำย่อ ดูแบบแผ่นที่ ก3-001/005
3. สรุปรายละเอียดโครงการ ดูแบบแผ่นที่ ก3-002/005 ถึง ก3-004/005
4. ข้อกำหนดเกี่ยวกับแบบแปลน มาตรการป้องกันฯ ข้อกำหนดงานก่อสร้าง ดูแบบแผ่นที่ ก3-005/005
5. แปลนทั่วไประบบส่งน้ำ ดูแบบแผ่นที่ ง1-001/010
6. รูปตัดตามขวางแนวระบบส่งน้ำสาย M-MP ดูแบบแผ่นที่ ง4-018/023 ถึง ง4-023/023
7. อาคารประกอบท่อส่งน้ำดูแบบแผ่นที่ ง5-001/009 ถึง ง5-009/009
8. ตำแหน่งวางจุดจ่ายน้ำ/ท่อระบายอากาศ สามารถเปลี่ยนย้ายตำแหน่งได้ตามความเหมาะสมของภูมิประเทศจริง ทั้งนี้ จะต้องได้รับความเห็นชอบจากคณะกรรมการตรวจรับพัสดุในงานจ้างก่อสร้างก่อนดำเนินการ

สัญลักษณ์

ต้นปาล์ม
ไม้ยืนต้น
รื้อถอนต้นปาล์ม, รื้อถอนไม้ยืนต้น

สัญลักษณ์ระบบท่อส่งน้ำ

- แนวท่อและขนาดท่อ
- ประตูน้ำ
- จุดปล่อยน้ำ
- ท่อระบายอากาศ
- ประตูระบายตะกอน
- สามทาง
- ข้อลด
- ข้อโค้ง
- ท่อปลายคลอง
- ท่อข้ามคลอง
- ท่อลอดคลอง

รูปตัดตามยาว

มาตราส่วน แนวตั้ง 1:100 แนวนอน 1:1,000

มาตราส่วน 1:100
0 2.00 4.00 6.00 8.00 10.00 ม.

มาตราส่วน 1:750
0 20.00 40.00 50.00 75.00 ม.

มาตราส่วน 1:1,000
0 20.00 40.00 60.00 80.00 100.00 ม.

กรมทรัพยากรน้ำ

โครงการอนุรักษ์ฟื้นฟู คลองบางเท่าแม่ พร้อมระบบกระจายน้ำ
ตำบลเขาต่อ อำเภอปลายพระยา จังหวัดกระบี่
หมวด " ง " งานระบบกระจายน้ำ
ท่อส่งน้ำสาย M2-MP แปลนและรูปตัดตามยาว กม.ที่ 1+200 ถึง กม.ที่ 1+643

ผู้รับจ้าง : มหาวิทยาลัยเกษตรศาสตร์ วิทยาเขตเฉลิมพระเกียรติ จังหวัดสกลนคร

สำรวจ	(นายพศกร เดชภูมิ)		
ออกแบบ	(ผศ.ดร.จันจิรา กชิพละ สผ.0270)		
เขียนแบบ	(นายศิวัฒนา ทิวาวงษ์)		
ตรวจแบบ	(รศ.ดร.ภอเอียศดี มองภูมิ สผ.7309)		
แบบมรดที่	สทน. 008/65	แบบแผ่นที่	ง4-008/023

(ผศ.ดร.พศกร เดชภูมิ)
ผู้อำนวยการโครงการ

ง4-008/023 | 528

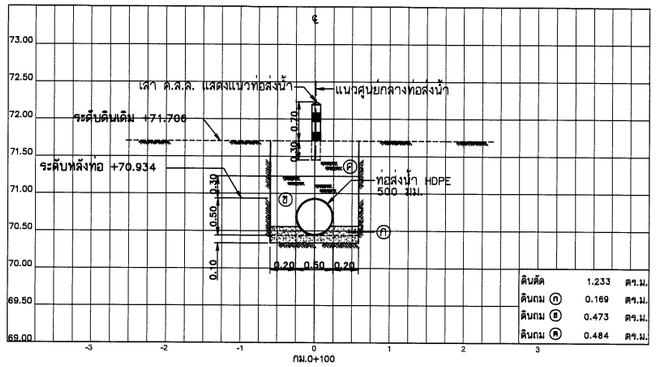

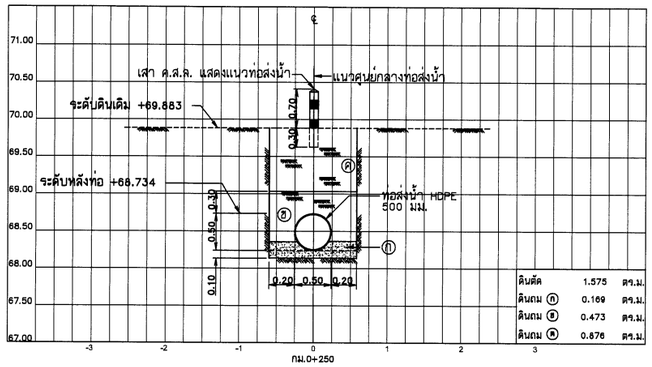

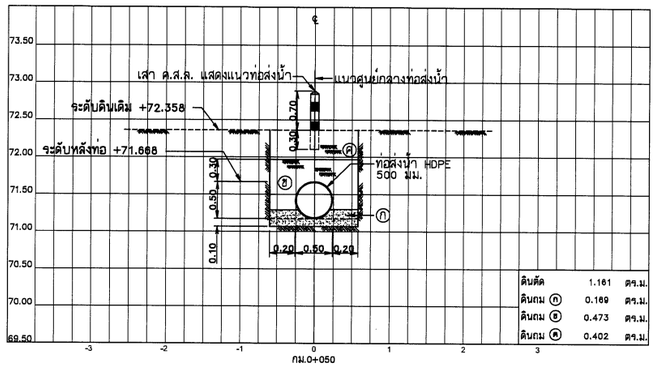

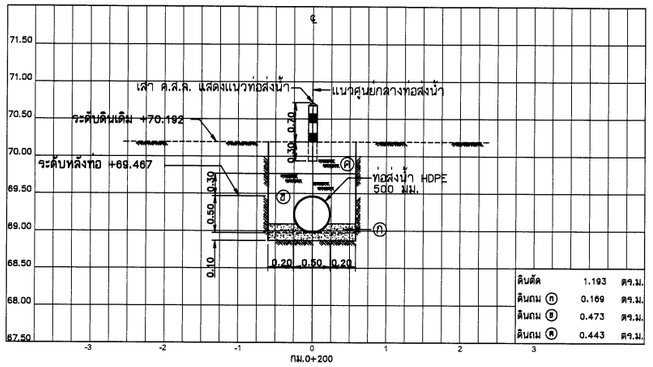

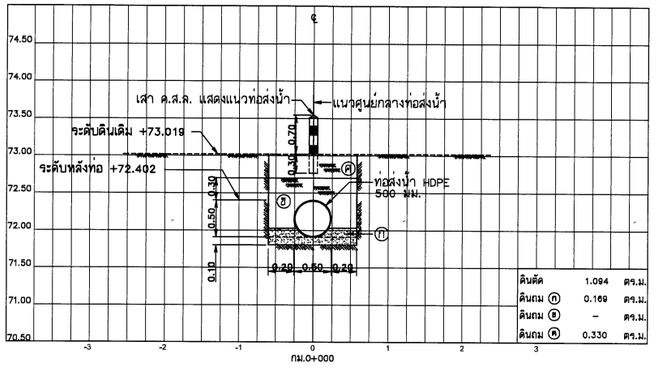

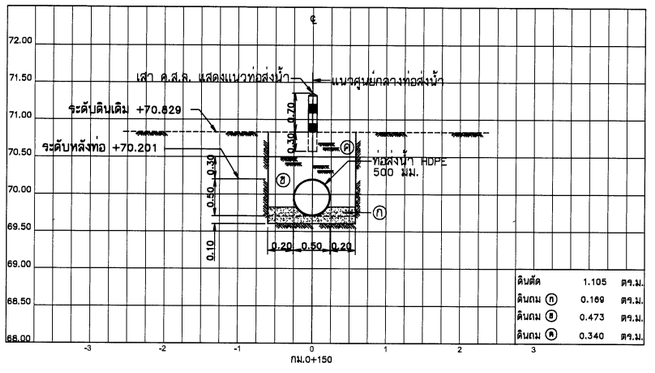

รูปตัดตามขวาง

มาตราส่วนแนวตั้ง	1:50
มาตราส่วนแนวนอน	1:100

หมายเหตุ

1. ระดับ (ร.ท.ก.) และมิติต่าง ๆ กำหนดเป็นเมตร ระยะทางเป็นกิโลเมตร นอกจากแสดงไว้เป็นอย่างอื่น
2. สัญลักษณ์ ค่าย่อ ดูแบบแผ่นที่ ก3-001/005
3. สรุปรายละเอียดโครงการ ดูแบบแผ่นที่ ก3-002/005 ถึง ก3-004/005
4. ข้อกำหนดเกี่ยวกับแบบแปลน มาตรการป้องกันฯ ข้อกำหนดงานก่อสร้าง ดูแบบแผ่นที่ ก3-005/005
5. แปลนทั่วไประบบส่งน้ำ ดูแบบแผ่นที่ ง1-001/010
6. แปลน และรูปตัดตามยาวแนวระบบส่งน้ำสาย M-MP ดูแบบแผ่นที่ ง4-001/023 ถึง ง4-005/023
7. ตำแหน่งวางจุดจ่ายน้ำ/ท่อระบายอากาศ สามารถเปลี่ยนย้ายตำแหน่งได้ตามความเหมาะสมของภูมิประเทศจริง ทั้งนี้ จะต้องได้รับความเห็นชอบจากคณะกรรมการตรวจรับพัสดุในงานจ้างก่อสร้างก่อนดำเนินการ

รายละเอียดวัสดุถมกลับ

(ก) ดินละเอียดหรือทรายอัดแน่น
(ข) ดินถมกลับบดอัดแน่น
(ค) ดินถมกลับบดอัดแน่น

มาตราส่วน 1:50
0 1.00 2.00 3.00 4.00 5.00 ม.

มาตราส่วน 1:100
0 2.00 4.00 6.00 8.00 10.00 ม.

กรมทรัพยากรน้ำ

โครงการอนุรักษ์พื้นฟู คลองบางเท่าแม่ พร้อมระบบกระจายน้ำ
ตำบลเขาต่อ อำเภอปลายพระยา จังหวัดกระบี่
หมวด " ง " งานระบบกระจายน้ำ
รูปตัดตามขวางแนวระบบส่งน้ำสาย M-MP กม.ที่ 0+000 ถึง กม.ที่ 0+250

ผู้รับจ้าง : มหาวิทยาลัยเกษตรศาสตร์ วิทยาเขตเฉลิมพระเกียรติ จังหวัดสกลนคร

สำรวจ	(นายกฤตพล บรรลุลิ)			
ออกแบบ	(ผศ.ดร.วิษณ์วัฒ กฤษณะ สย.9270)			
เขียนแบบ	(นายศรัณยนันท์ ทิวารวงษ์)			
ตรวจแบบ	(รศ.ดร.ยงยุทธ เอกบุตร สย.7309)			
แบบเลขที่	สทน. 008/65	แบบแผ่นที่	44-009/023	028

(ผศ.ทศพล จตุระบุล)
ผู้จัดการโครงการ

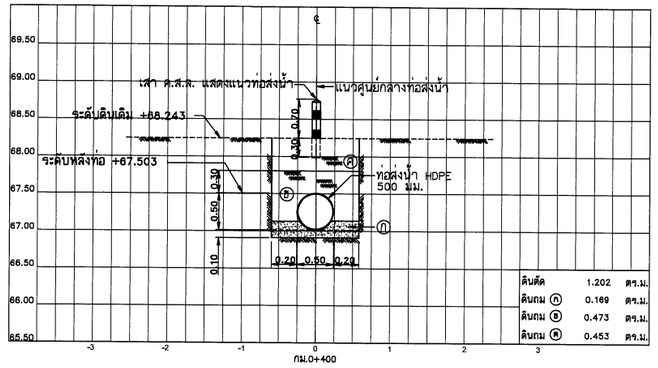

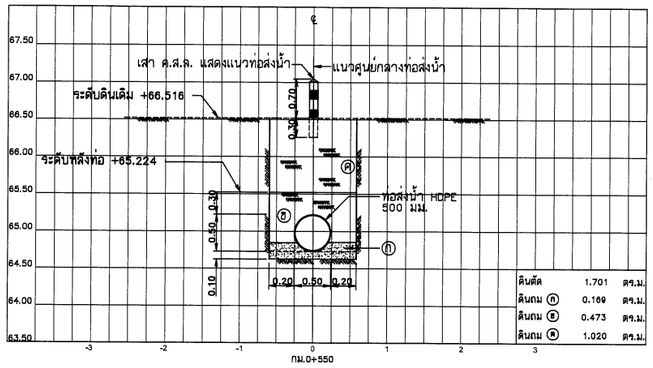

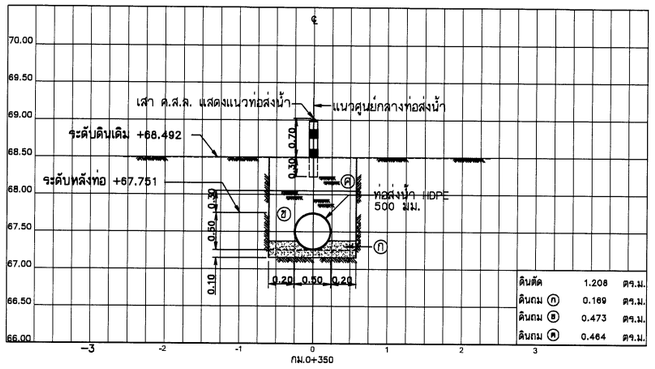

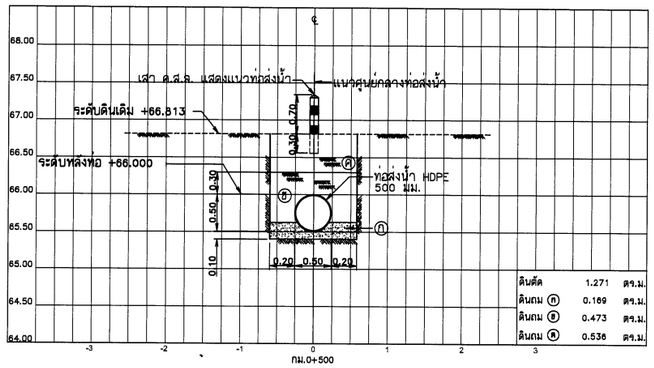

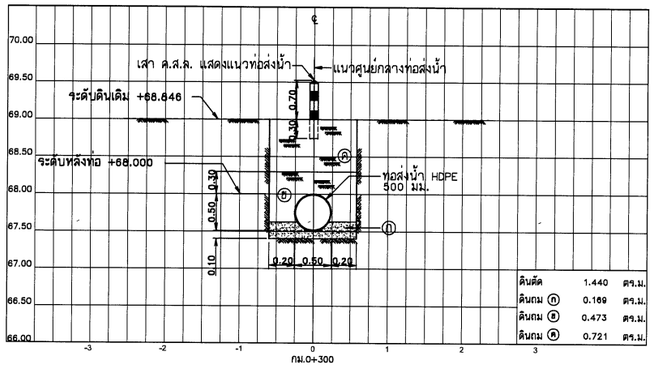

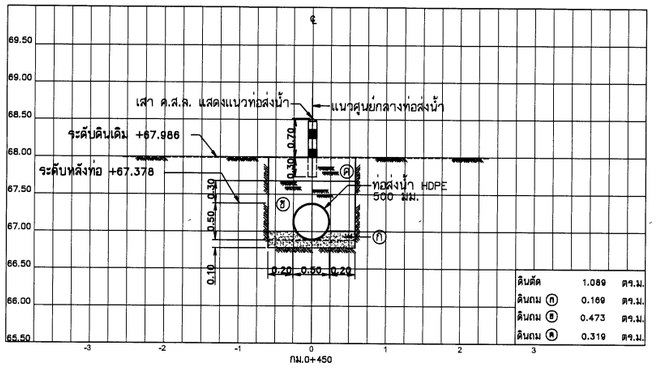

รูปตัดตามขวาง

มาตราส่วนแนวตั้ง	1:50
มาตราส่วนแนวนอน	1:100

หมายเหตุ

1. ระดับ (ร.ท.ก.) และมิติต่าง ๆ กำหนดเป็นเมตร ระยะทางเป็นกิโลเมตร นอกจากแสดงไว้เป็นอย่างอื่น
2. สัญลักษณ์ คำย่อ ดูแบบแผ่นที่ ก3-001/005
3. สรุปรายละเอียดโครงการ ดูแบบแผ่นที่ ก3-002/005 ถึง ก3-004/005
4. ข้อกำหนดเกี่ยวกับแบบแปลน มาตรการป้องกันฯ ข้อกำหนดงานก่อสร้าง ดูแบบแผ่นที่ ก3-005/005
5. แปลนทั่วไประบบส่งน้ำ ดูแบบแผ่นที่ ง1-001/010
6. แปลน และรูปตัดตามยาวแนวระบบส่งน้ำสาย M-MP ดูแบบแผ่นที่ ง4-001/023 ถึง ง4-005/023
7. ตำแหน่งวางจุดจ่ายน้ำ/ท่อระบายอากาศ สามารถเปลี่ยนย้ายตำแหน่งได้ตามความเหมาะสมของภูมิประเทศจริง ทั้งนี้ จะต้องได้รับความเห็นชอบจากคณะกรรมการตรวจรับพัสดุในงานจ้างก่อสร้างก่อนดำเนินการ

รายละเอียดวัสดุถมกลับ

(ก) ดินละเอียดหรือทรายอัดแน่น
(ข) ดินถมกลับบดอัดแน่น
(ค) ดินถมกลับบดอัดแน่น

มาตราส่วน 1:50
0 1.00 2.00 3.00 4.00 5.00 ม.

มาตราส่วน 1:100
0 2.00 4.00 6.00 8.00 10.00 ม.

กรมทรัพยากรน้ำ

โครงการอนุรักษ์ฟื้นฟู คลองบางเท่าแม่ พร้อมระบบกระจายน้ำ
ตำบลเขาต่อ อำเภอปลายพระยา จังหวัดกระบี่
หมวด " ง " งานระบบกระจายน้ำ
รูปตัดตามขวางแนวระบบส่งน้ำสาย M-MP กม.ที่ 0+300 ถึง กม.ที่ 0+550

ผู้รับจ้าง : มหาวิทยาลัยเกษตรศาสตร์ วิทยาเขตเฉลิมพระเกียรติ จังหวัดสกลนคร

สำรวจ	(นายกฤตพล บรรลุลิ)			
ออกแบบ	(ผศ.ดร.วิษณุวงศ์ กรีพงษ์ สย.9270)			
เขียนแบบ	(นายศรีพันนท์ ทิรารวย์)			
ตรวจแบบ	(รศ.ดร.เกษเกียรติ์ แสงกูล สย.7309)	(ผศ.กฤตพล บรรลุลิ) ผู้จัดการโครงการ		
แบบมาตรที่	สทน. 006/65	แบบแผ่นที่	ง4-010/023	828

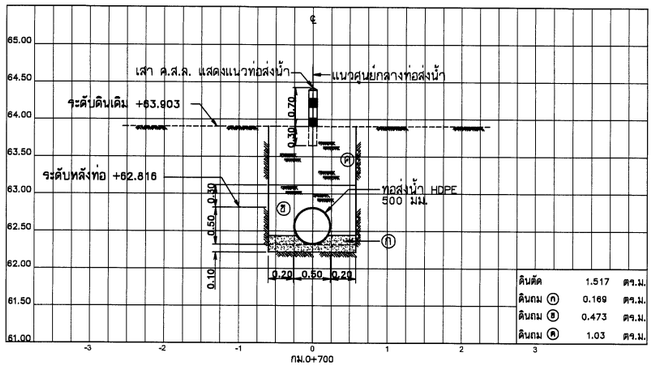

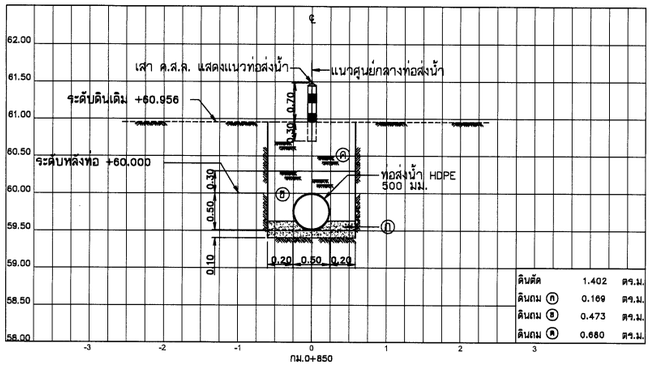

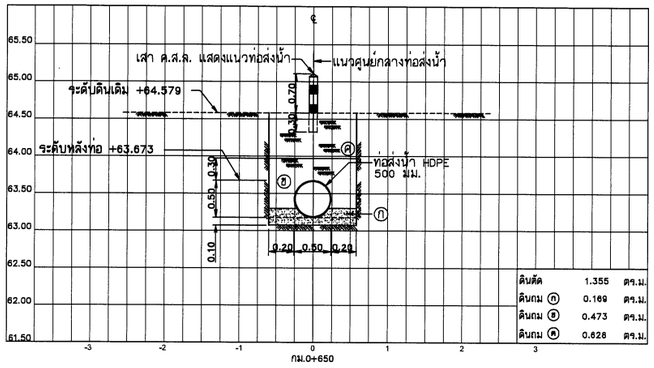

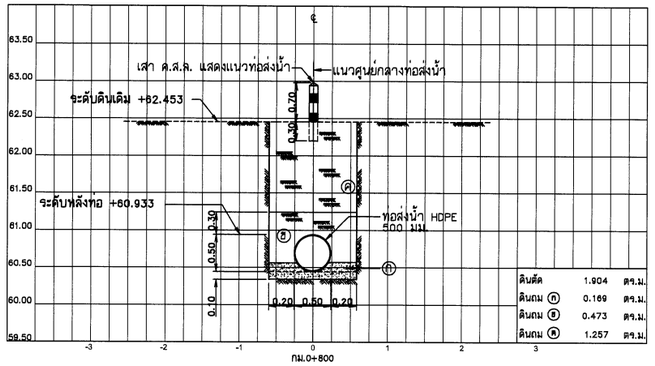

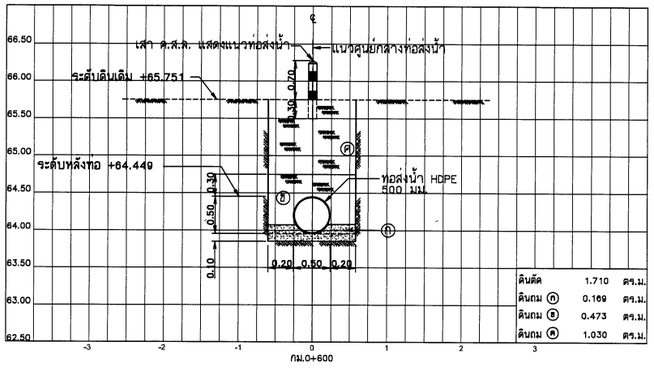

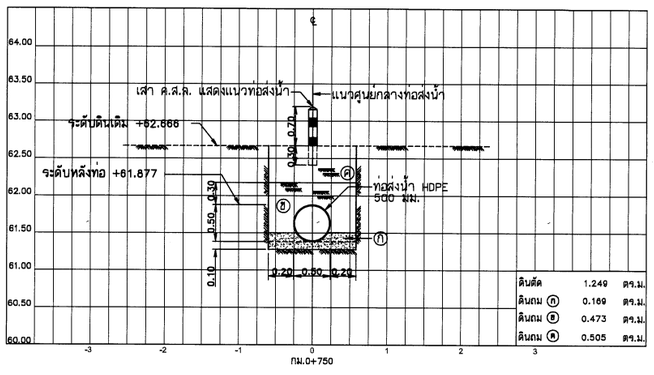

รูปตัดตามขวาง

มาตราส่วนแนวตั้ง	1:50
มาตราส่วนแนวนอน	1:100

หมายเหตุ

1. ระดับ (ร.ท.ก.) และมิติต่าง ๆ กำหนดเป็นเมตร ระยะทางเป็นกิโลเมตร นอกจากแสดงไว้เป็นอย่างอื่น
2. สัญลักษณ์ คำย่อ ดูแบบแผ่นที่ ก3-001/005
3. สรุปรายละเอียดโครงการ ดูแบบแผ่นที่ ก3-002/005 ถึง ก3-004/005
4. ข้อกำหนดเกี่ยวกับแบบแปลน มาตรการป้องกันฯ ข้อกำหนดงานก่อสร้าง ดูแบบแผ่นที่ ก3-005/005
5. แปลนทั่วไประบบส่งน้ำ ดูแบบแผ่นที่ ง1-001/010
6. แปลน และรูปตัดตามยาวแนวระบบส่งน้ำสาย M-MP ดูแบบแผ่นที่ ง4-001/023 ถึง ง4-005/023
7. ตำแหน่งวางจุดจ่ายน้ำ/ท่อระบายอากาศ สามารถเปลี่ยนย้ายตำแหน่งได้ตามความเหมาะสมของภูมิประเทศจริง ทั้งนี้ จะต้องได้รับความเห็นชอบจากคณะกรรมการตรวจรับพัสดุในงานจ้างก่อสร้างก่อนดำเนินการ

รายละเอียดวัสดุถมกลับ

(ก) ดินละเอียดหรือทรายอัดแน่น

(ข) ดินถมกลับบดอัดแน่น

(ค) ดินถมกลับบดอัดแน่น

มาตราส่วน 1:50

0 1.00 2.00 3.00 4.00 5.00 ม.

มาตราส่วน 1:100

0 2.00 4.00 6.00 8.00 10.00 ม.

กรมทรัพยากรน้ำ

โครงการอนุรักษ์ฟื้นฟู คลองบางเท่าแม่ พร้อมระบบกระจายน้ำ
ตำบลเขาต่อ อำเภอปลายพระยา จังหวัดกระบี่
หมวด " ง " งานระบบกระจายน้ำ
รูปตัดตามขวางแนวระบบส่งน้ำสาย M-MP กม.ที่ 0+600 ถึง กม.ที่ 0+850

ผู้รับจ้าง : มหาวิทยาลัยเกษตรศาสตร์ วิทยาเขตเฉลิมพระเกียรติ จังหวัดสกลนคร

สำรวจ	(นายทศพล บรรลุลิ)			
ออกแบบ	(ผศ.ดร.วิษ์วนต กริพละ สย.9270)			
เขียนแบบ	(นายศรัณยนนท์ ทิวาวงษ์)			
ตรวจแบบ	(รศ.ดร.เกษเกียรติ มลาภูลิ สย.7308)			
แบบมาตรฐาน	สทน. 008/65	แบบแผ่นที่	44-011/023	028

(ผศ.ทศพล บรรลุรบุล)
ผู้จัดการโครงการ

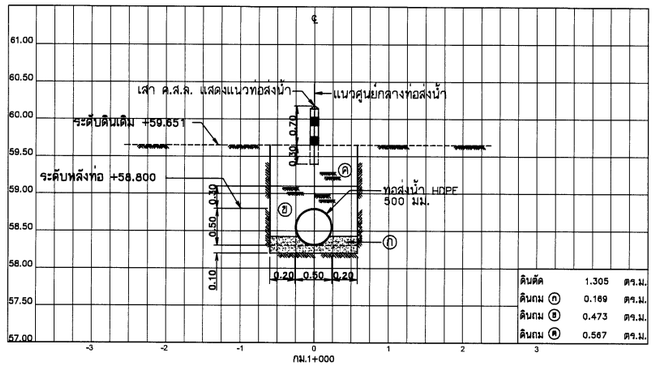

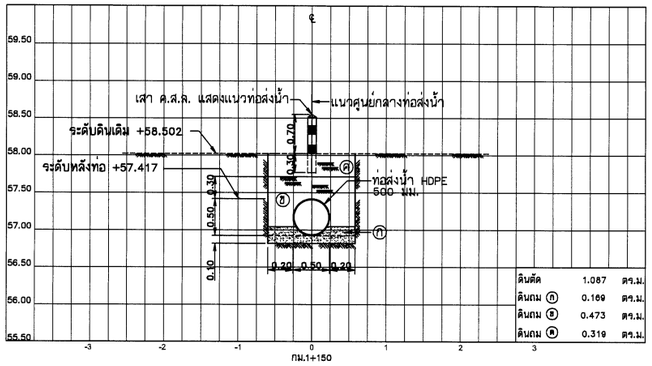

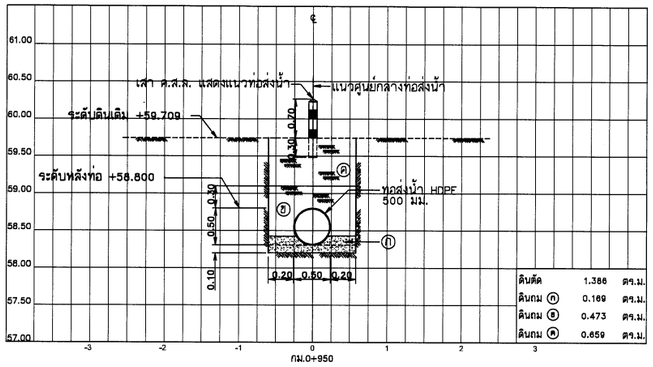

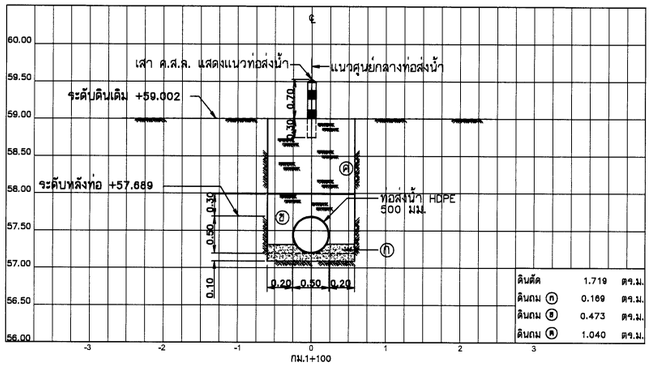

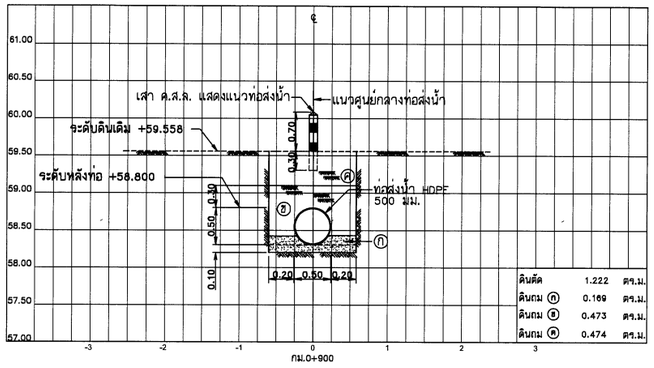

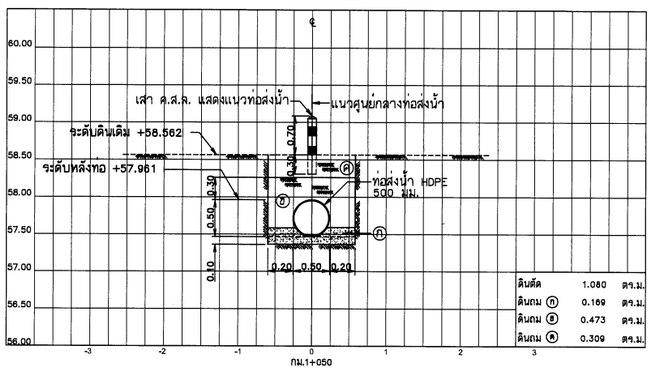

รูปตัดตามขวาง

มาตราส่วนแนวตั้ง	1:50
มาตราส่วนแนวนอน	1:100

หมายเหตุ

1. ระดับ (ร.ท.ก.) และมิติต่าง ๆ กำหนดเป็นเมตร ระยะทางเป็นกิโลเมตร นอกจากแสดงไว้เป็นอย่างอื่น
2. สัญลักษณ์ ค่าย่อ ดูแบบแผ่นที่ ก3-001/005
3. สรุปรายละเอียดโครงการ ดูแบบแผ่นที่ ก3-002/005 ถึง ก3-004/005
4. ข้อกำหนดเกี่ยวกับแบบแปลน มาตรการป้องกันฯ ข้อกำหนดงานก่อสร้าง ดูแบบแผ่นที่ ก3-005/005
5. แปลนทั่วไประบบส่งน้ำ ดูแบบแผ่นที่ ง1-001/010
6. แปลน และรูปตัดตามยาวแนวระบบส่งน้ำสาย M-MP ดูแบบแผ่นที่ ง4-001/023 ถึง ง4-005/023
7. ตำแหน่งวางจุดจ่ายน้ำ/ท่อระบายอากาศ สามารถเปลี่ยนย้ายตำแหน่งได้ตามความเหมาะสมของภูมิประเทศจริง ทั้งนี้ จะต้องได้รับความเห็นชอบจากคณะกรรมการตรวจรับพัสดุในงานจ้างก่อสร้างก่อนดำเนินการ

รายละเอียดวัสดุถมกลับ

(ก) ดินละเอียดหรือทรายอัดแน่น
(ข) ดินถมกลับบดอัดแน่น
(ค) ดินถมกลับบดอัดแน่น

มาตราส่วน 1:50
0 1.00 2.00 3.00 4.00 5.00 ม.

มาตราส่วน 1:100
0 2.00 4.00 6.00 8.00 10.00 ม.

กรมทรัพยากรน้ำ

โครงการอนุรักษ์ฟื้นฟู คลองบางเท่าแม่ พร้อมระบบกระจายน้ำ
ตำบลเขาต่อ อำเภอปลายพระยา จังหวัดกระบี่
หมวด " ง " งานระบบกระจายน้ำ
รูปตัดตามขวางแนวระบบส่งน้ำสาย M-MP กม.ที่ 0+900 ถึง กม.ที่ 1+150

ผู้รับจ้าง : มหาวิทยาลัยเกษตรศาสตร์ วิทยาเขตเฉลิมพระเกียรติ จังหวัดสกลนคร

สำรวจ	(นายกฤตพล บาตูลี)			
ออกแบบ	(ผศ.ดร.วิษณุวงศ์ กฤติยะ สย.9270)			
เรียนแบบ	(นายศรัณยนันท์ ทิวารังษ์)			
ตรวจแบบ	(รศ.ดร.ภาณเดียรดี ผลานุสิ สย.7309)	(ผศ.กฤตพล บาตูลี) ผู้จัดการโครงการ		
แบบมาตรฐาน	สทน. 006/65	แบบแผ่นที่	44-012/023	628

71.50

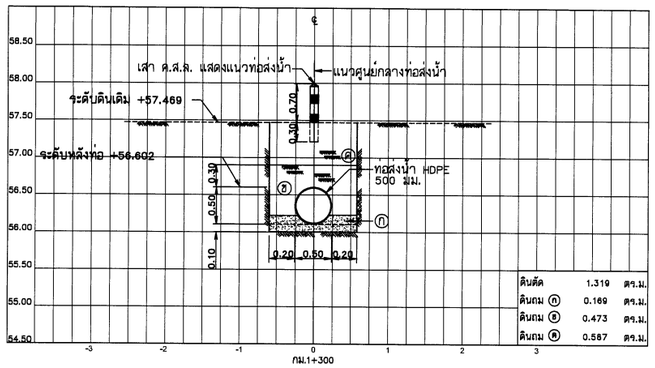

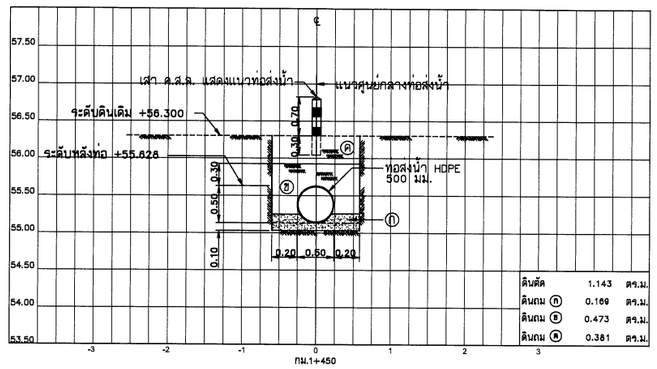

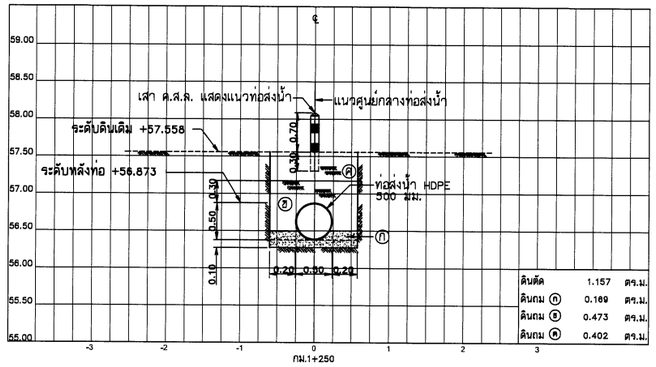

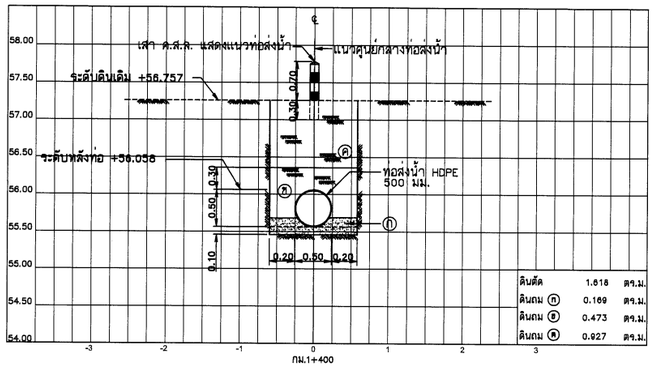

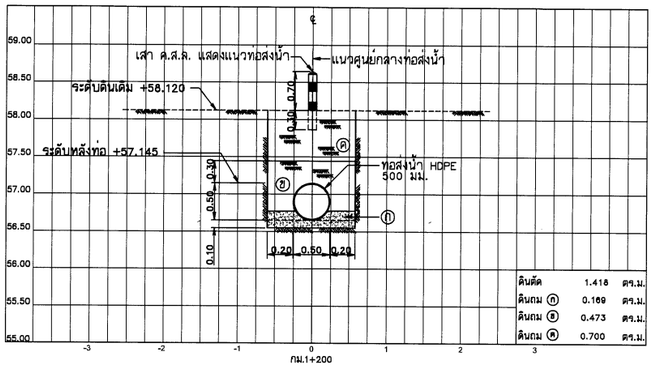

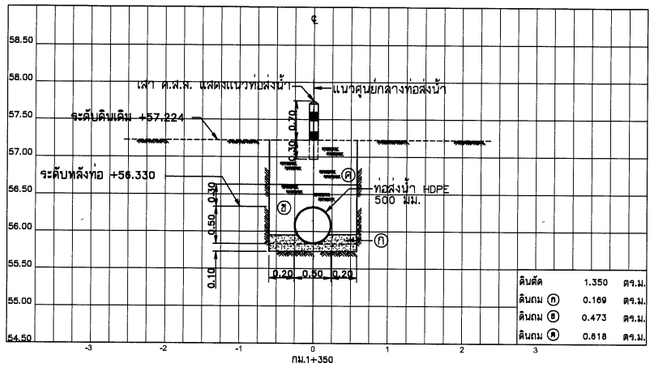

รูปตัดตามขวาง

มาตราส่วนแนวตั้ง	1:50
มาตราส่วนแนวนอน	1:100

หมายเหตุ

1. ระดับ (ร.ท.ก.) และมิติต่าง ๆ กำหนดเป็นเมตร ระยะทางเป็นกิโลเมตร นอกจากแสดงไว้เป็นอย่างอื่น
2. สัญลักษณ์ คำย่อ ดูแบบแผ่นที่ ก3-001/005
3. สรุปรายละเอียดโครงการ ดูแบบแผ่นที่ ก3-002/005 ถึง ก3-004/005
4. ข้อกำหนดเกี่ยวกับแบบแปลน มาตรการป้องกันฯ ข้อกำหนดงานก่อสร้าง ดูแบบแผ่นที่ ก3-005/005
5. แปลนทั่วไประบบส่งน้ำ ดูแบบแผ่นที่ ง1-001/010
6. แปลน และรูปตัดตามยาวแนวระบบส่งน้ำสาย M-MP ดูแบบแผ่นที่ ง4-001/023 ถึง ง4-005/023
7. ตำแหน่งวางจุดจ่ายน้ำ/ท่อระบายอากาศ สามารถเปลี่ยนย้ายตำแหน่งได้ตามความเหมาะสมของภูมิประเทศจริง ทั้งนี้ จะต้องได้รับความเห็นชอบจากคณะกรรมการตรวจรับพัสดุในงานจ้างก่อสร้างก่อนดำเนินการ

รายละเอียดวัสดุถมกลับ

(ก) ดินละเอียดหรือทรายอัดแน่น
(ข) ดินถมกลับบดอัดแน่น
(ค) ดินถมกลับบดอัดแน่น

มาตราส่วน 1:50
0 1.00 2.00 3.00 4.00 5.00 ม.

มาตราส่วน 1:100
0 2.00 4.00 6.00 8.00 10.00 ม.

กรมทรัพยากรน้ำ

โครงการอนุรักษ์พันธุ์ คลองบางเต่าแม่ พร้อมระบบกระจายน้ำ
ตำบลเขาต่อ อำเภอปลายพระยา จังหวัดกระบี่
หมวด " ง " งานระบบกระจายน้ำ
รูปตัดตามขวางแนวระบบส่งน้ำสาย M-MP กม.ที่ 1+200 ถึง กม.ที่ 1+450

ผู้รับจ้าง : มหาวิทยาลัยเกษตรศาสตร์ วิทยาเขตเฉลิมพระเกียรติ จังหวัดสกลนคร

สำรวจ	(นายกสิทธิ์ บรรลุสิ)			
ออกแบบ	(ผศ.ดร.วิษณ์วงศ์ กรีพิพัฒ สย.9270)			
เขียนแบบ	(นายสิทธินนท์ ศิริวางวัย)			
ตรวจแบบ	(รศ.ดร.ถาวรเกียรติ์ ผลงาม สย.7309)			
แบบเลขที่	สทน. 008/65	แบบแผ่นที่	44-013/023	828

(ผศ.กสิทธิ์ บรรลุสิ)
ผู้จัดการโครงการ

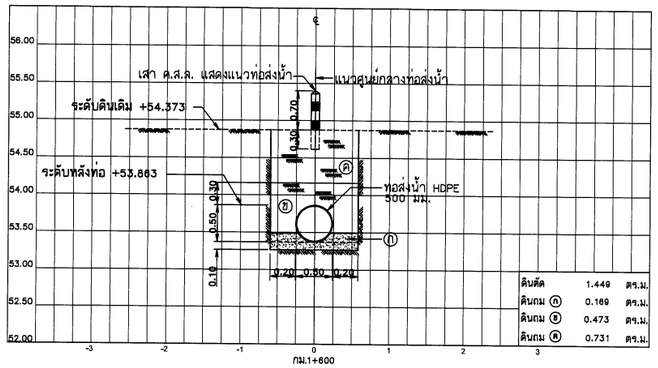

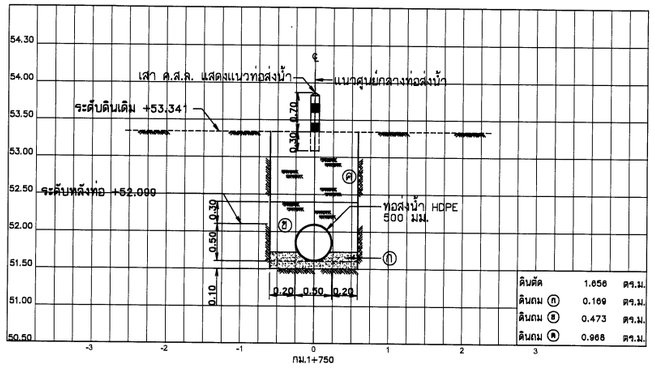

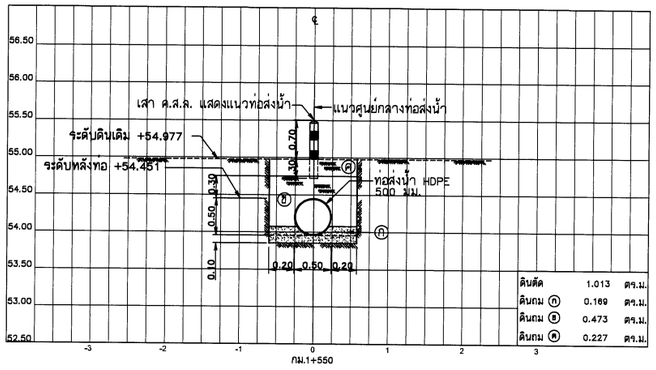

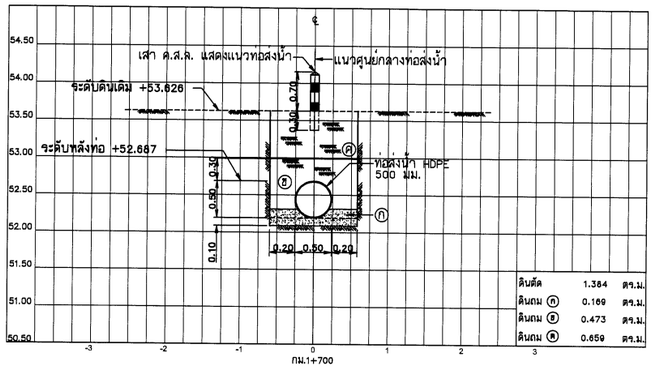

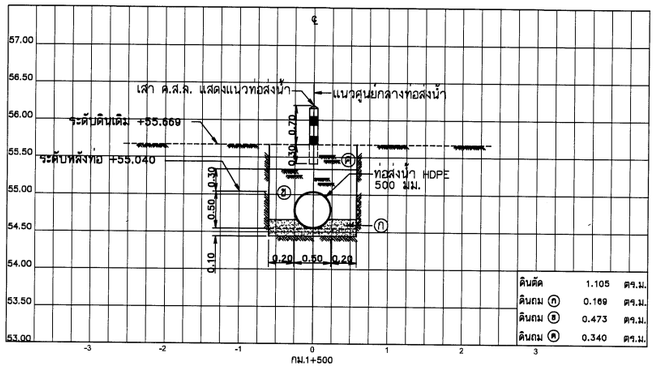

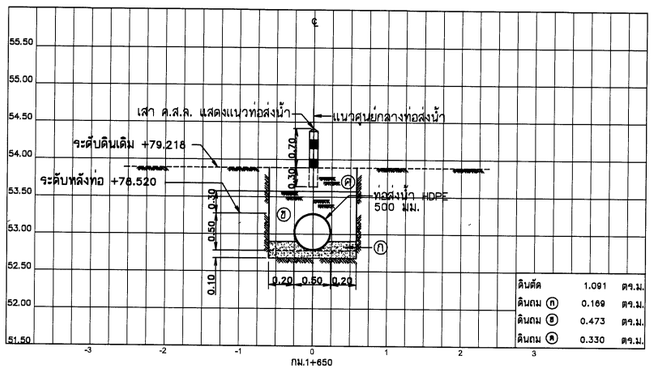

รูปตัดตามขวาง

มาตราส่วนแนวตั้ง	1:50
มาตราส่วนแนวนอน	1:100

หมายเหตุ

1. ระดับ (ร.ท.ก.) และมิติต่าง ๆ กำหนดเป็นเมตร ระยะทางเป็นกิโลเมตร นอกจากแสดงไว้เป็นอย่างอื่น
2. สัญลักษณ์ ค่าย่อ ดูแบบแผ่นที่ ก3-001/005
3. สรุปรายละเอียดโครงการ ดูแบบแผ่นที่ ก3-002/005 ถึง ก3-004/005
4. ข้อกำหนดเกี่ยวกับแบบแปลน มาตรการป้องกันฯ ข้อกำหนดงานก่อสร้าง ดูแบบแผ่นที่ ก3-005/005
5. แปลนทั่วไประบบส่งน้ำ ดูแบบแผ่นที่ ง1-001/010
6. แปลน และรูปตัดตามยาวแนวระบบส่งน้ำสาย M-MP ดูแบบแผ่นที่ ง4-001/023 ถึง ง4-005/023
7. ตำแหน่งวางจุดจ่ายน้ำ/ท่อระบายอากาศ สามารถเปลี่ยนย้ายตำแหน่งได้ตามความเหมาะสมของภูมิประเทศจริง ทั้งนี้ จะต้องได้รับความเห็นชอบจากคณะกรรมการตรวจรับพัสดุในงานจ้างก่อสร้างก่อนดำเนินการ

รายละเอียดวัสดุถมกลับ

(ก) ดินละเอียดหรือทรายอัดแน่น
(ข) ดินถมกลับบดอัดแน่น
(ค) ดินถมกลับบดอัดแน่น

มาตราส่วน 1:50
0 1.00 2.00 3.00 4.00 5.00 ม.

มาตราส่วน 1:100
0 2.00 4.00 6.00 8.00 10.00 ม.

กรมทรัพยากรน้ำ

โครงการอนุรักษ์ฟื้นฟู คลองบางเท่าแม่ พร้อมระบบกระจายน้ำ
ตำบลเขาต่อ อำเภอปลายพระยา จังหวัดกระบี่
หมวด " ง " งานระบบกระจายน้ำ
รูปตัดตามขวางแนวระบบส่งน้ำสาย M-MP กม.ที่ 1+500 ถึง กม.ที่ 1+750

ผู้รับจ้าง : มหาวิทยาลัยเกษตรศาสตร์ วิทยาเขตเฉลิมพระเกียรติ จังหวัดสกลนคร				
สำรวจ	(นายกฤตพล เกตุสิริ)			
ออกแบบ	(ผศ.ดร.วิษณวดี กรีพัฒน์ สย.9270)			
เขียนแบบ	(นายพีรพัฒน์ พีรวรรษ)			
ตรวจแบบ	(รศ.ดร.ยอดเกียรติ แสงสุดี สย.7309)			
แบบเลขที่	สทน. 008/65	แบบแผ่นที่	44-014/023	628

(นายกฤตพล อุยรบุล)
ผู้จัดการโครงการ

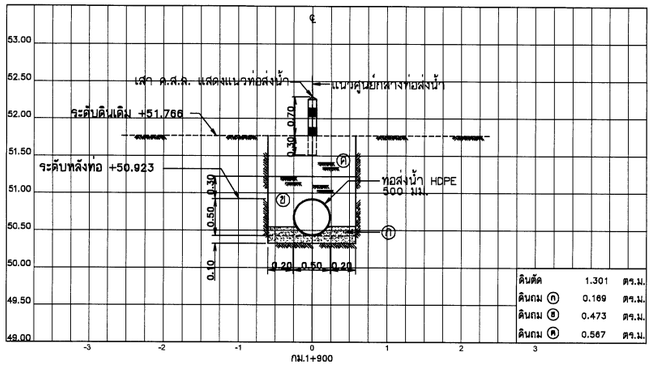

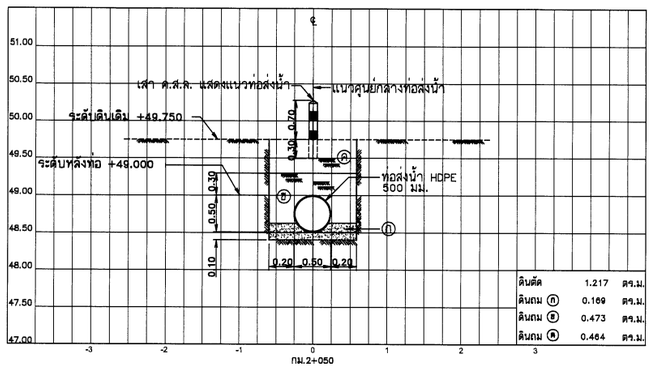

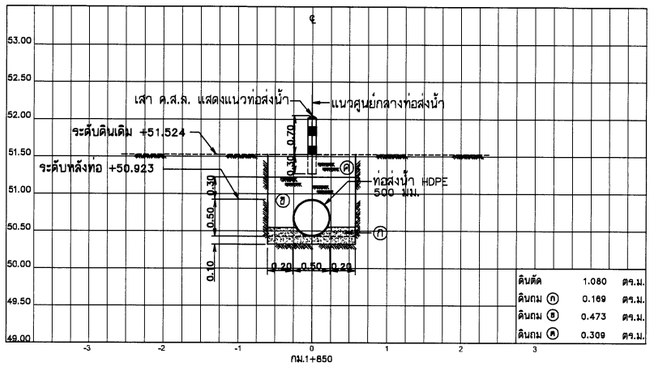

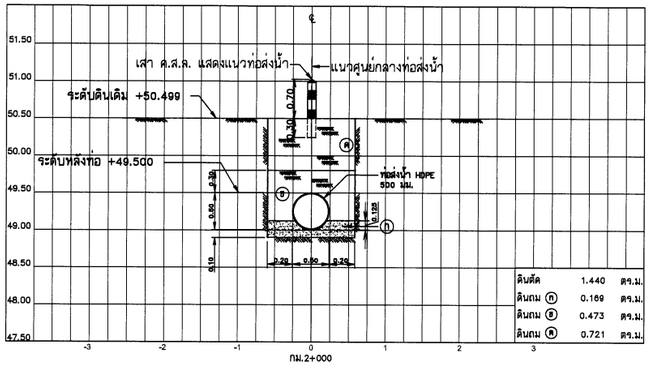

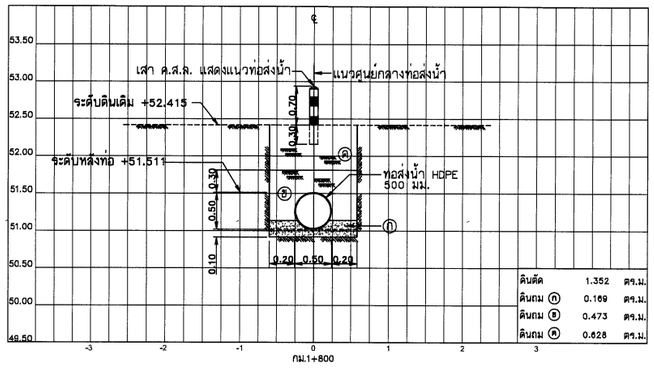

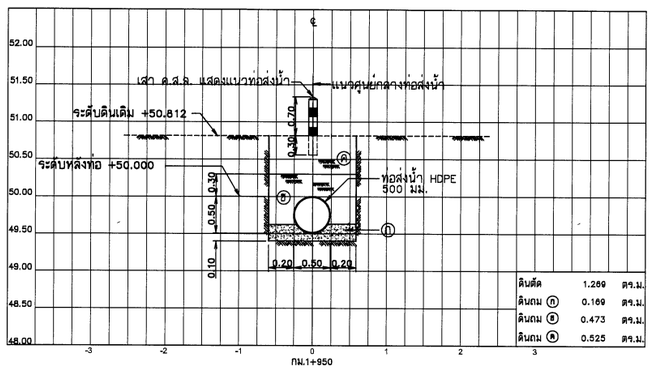

รูปตัดตามขวาง

มาตราส่วนแนวตั้ง	1:50
มาตราส่วนแนวนอน	1:100

หมายเหตุ

1. ระดับ (ร.ท.ก.) และมิติต่าง ๆ กำหนดเป็นเมตร ระยะทางเป็นกิโลเมตร นอกจากแสดงไว้เป็นอย่างอื่น
2. สัญลักษณ์ คำย่อ ดูแบบแผ่นที่ ก3-001/005
3. สรุปรายละเอียดโครงการ ดูแบบแผ่นที่ ก3-002/005 ถึง ก3-004/005
4. ข้อกำหนดเกี่ยวกับแบบแปลน มาตรการป้องกันฯ ข้อกำหนดงานก่อสร้าง ดูแบบแผ่นที่ ก3-005/005
5. แปลนทั่วไประบบส่งน้ำ ดูแบบแผ่นที่ ง1-001/010
6. แปลน และรูปตัดตามยาวแนวระบบส่งน้ำสาย M-MP ดูแบบแผ่นที่ ง4-001/023 ถึง ง4-005/023
7. ตำแหน่งวางจุดจ่ายน้ำ/ท่อระบายอากาศ สามารถเปลี่ยนย้ายตำแหน่งได้ตามความเหมาะสมของภูมิประเทศจริง ทั้งนี้ จะต้องได้รับความเห็นชอบจากคณะกรรมการตรวจรับพัสดุในงานจ้างก่อสร้างก่อนดำเนินการ

รายละเอียดวัสดุถมกลับ

(ก) ดินละเอียดหรือทรายอัดแน่น
(ข) ดินถมกลับบดอัดแน่น
(ค) ดินถมกลับบดอัดแน่น

มาตราส่วน 1:50
0 1.00 2.00 3.00 4.00 5.00 ม.

มาตราส่วน 1:100
0 2.00 4.00 6.00 8.00 10.00 ม.

กรมทรัพยากรน้ำ

โครงการอนุรักษ์ฟื้นฟู คลองบางเท่าแม่ พร้อมระบบกระจายน้ำ
ตำบลเขาต่อ อำเภอปลายพระยา จังหวัดกระบี่
หมวด " ง " งานระบบกระจายน้ำ
รูปตัดตามขวางแนวระบบส่งน้ำสาย M-MP กม.ที่ 1+800 ถึง กม.ที่ 2+050

ผู้รับจ้าง : มหาวิทยาลัยเกษตรศาสตร์ วิทยาเขตเฉลิมพระเกียรติ จังหวัดสกลนคร				
สำรวจ	(นายภคพล นครวิลี)	(ผศ.ดร.ชัยวัฒน์ กล้าหาญ สย.9270)		
ออกแบบ	(นายชัชพันธ์ ศิลาวงษ์)			
เขียนแบบ	(นายชัชพันธ์ ศิลาวงษ์)			
ตรวจแบบ	(ร.ต.ต.ดนเกียรติ์ ผลงกูล สย.1309)	(ผศ.ภคพล จตุระบุล) ผู้จัดการโครงการ		
แบบเลขที่	สทน. 008/65	แบบแผ่นที่	ง4-015/023	628

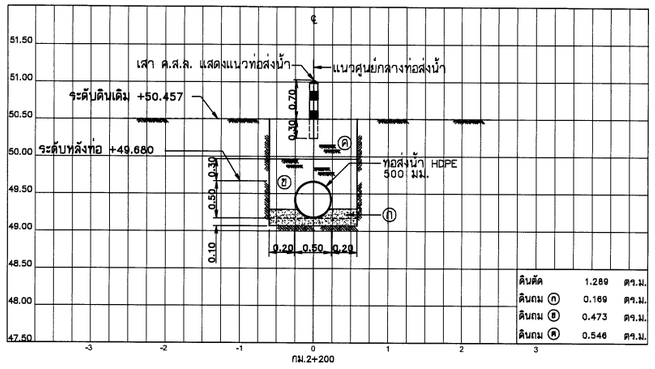

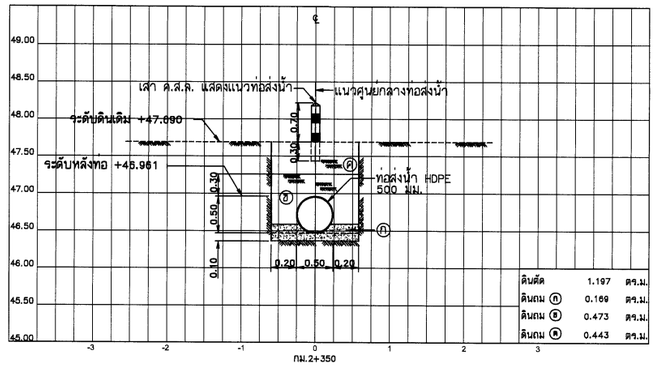

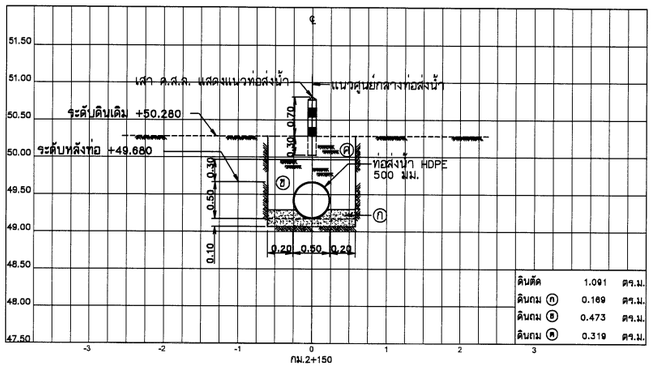

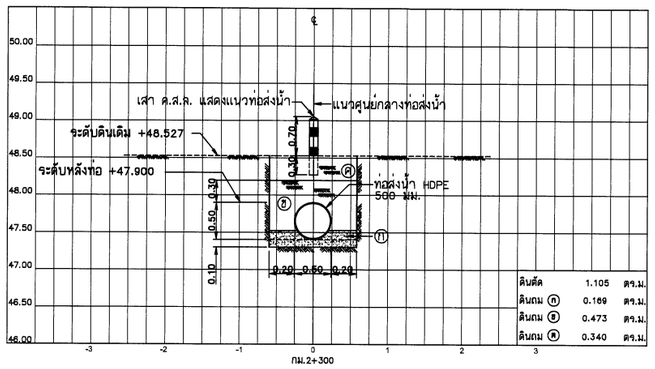

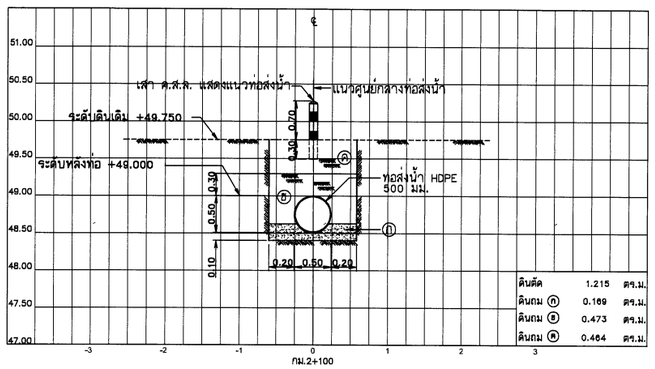

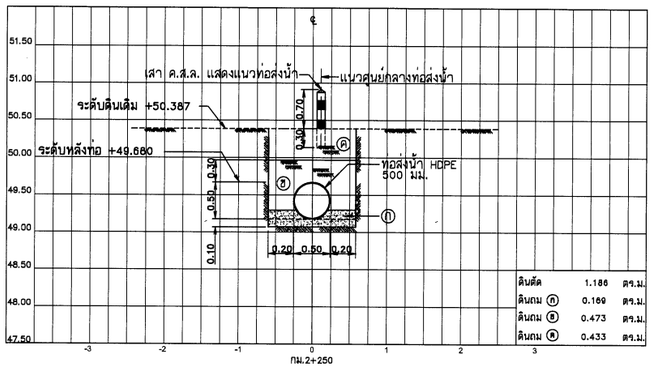

รูปตัดตามขวาง

มาตราส่วนแนวตั้ง	1:50
มาตราส่วนแนวนอน	1:100

หมายเหตุ

1. ระดับ (ร.ท.ก.) และมิติต่าง ๆ กำหนดเป็นเมตร ระยะทางเป็นกิโลเมตร นอกจากแสดงไว้เป็นอย่างอื่น
2. สัญลักษณ์ คำย่อ ดูแบบแผ่นที่ ก3-001/005
3. สรุปรายละเอียดโครงการ ดูแบบแผ่นที่ ก3-002/005 ถึง ก3-004/005
4. ข้อกำหนดเกี่ยวกับแบบแปลน มาตรการป้องกันฯ ข้อกำหนดงานก่อสร้าง ดูแบบแผ่นที่ ก3-005/005
5. แปลนทั่วไประบบส่งน้ำ ดูแบบแผ่นที่ ง1-001/010
6. แปลน และรูปตัดตามยาวแนวระบบส่งน้ำสาย M-MP ดูแบบแผ่นที่ ง4-001/023 ถึง ง4-005/023
7. ตำแหน่งวางจุดจ่ายน้ำ/ท่อระบายอากาศ สามารถเปลี่ยนย้ายตำแหน่งได้ตามความเหมาะสมของภูมิประเทศจริง ทั้งนี้ จะต้องได้รับความเห็นชอบจากคณะกรรมการตรวจรับพัสดุในงานจ้างก่อสร้างก่อนดำเนินการ

รายละเอียดวัสดุถมกลับ

(ก) ดินละเอียดหรือทรายอัดแน่น
(ข) ดินถมกลับบดอัดแน่น
(ค) ดินถมกลับบดอัดแน่น

มาตราส่วน 1:50
0 1.00 2.00 3.00 4.00 5.00 ม.

มาตราส่วน 1:100
0 2.00 4.00 6.00 8.00 10.00 ม.

กรมทรัพยากรน้ำ

โครงการอนุรักษ์ฟื้นฟู คลองบางเท่าแม่ พร้อมระบบกระจายน้ำ
ตำบลเขาต่อ อำเภอปลายพระยา จังหวัดกระบี่
หมวด " ง " งานระบบกระจายน้ำ
รูปตัดตามขวางแนวระบบส่งน้ำสาย M-MP กม.ที่ 2+100 ถึง กม.ที่ 2+350

ผู้รับจ้าง : มหาวิทยาลัยเกษตรศาสตร์ วิทยาเขตเฉลิมพระเกียรติ จังหวัดสกลนคร

สำรวจ	(นายเทพพล เหรุสุต)			
ออกแบบ	(ผศ.ดร.วิษณุวงศ์ กฤษณะ สผ.9270)			
เรียบแบบ	(นายศิรินันท์ ทิวารวงษ์)			
ตรวจแบบ	(รศ.ดร.ยงยุทธ โอสุภี สผ.7309)	(ผศ.เทพพล เหรุสุต) ผู้จัดการโครงการ		
แบบมาตรฐานที่	สทน. 008/65	แบบแผ่นที่	ง4-018/023	628

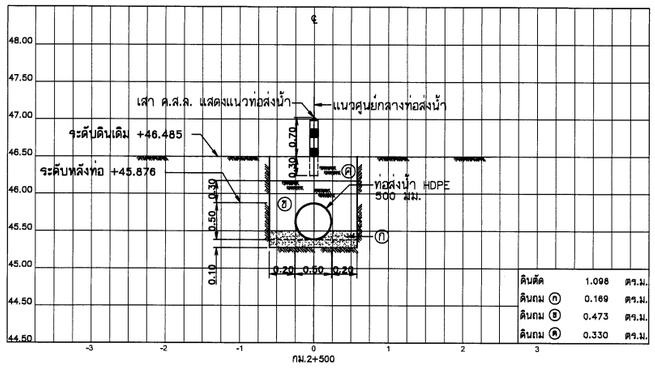

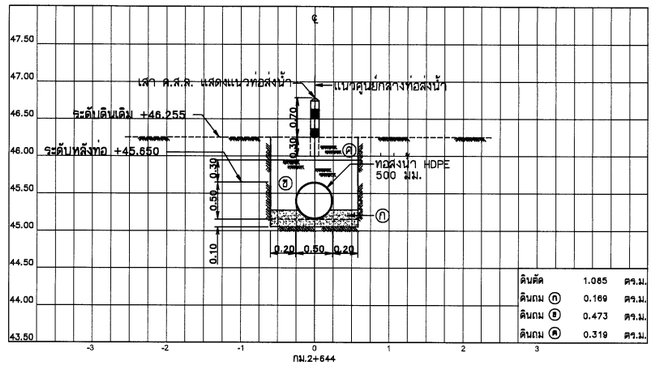

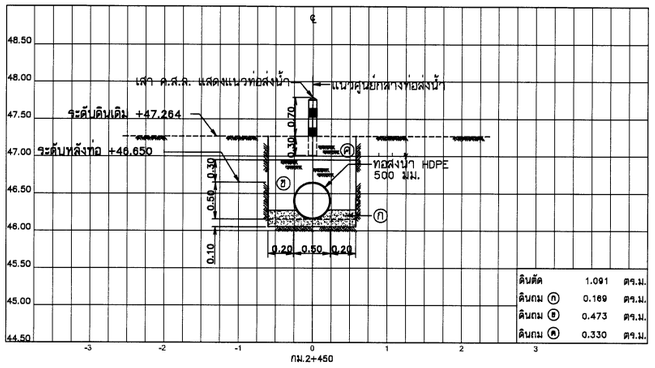

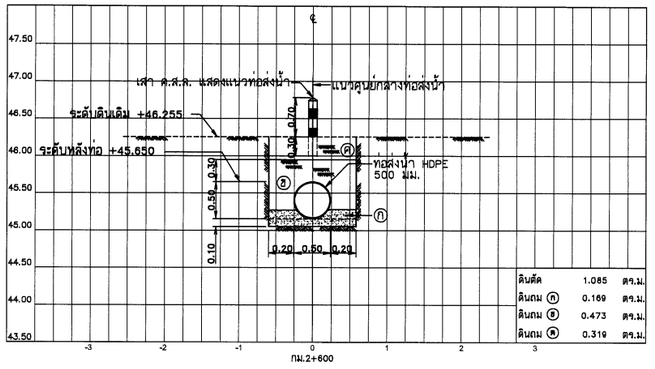

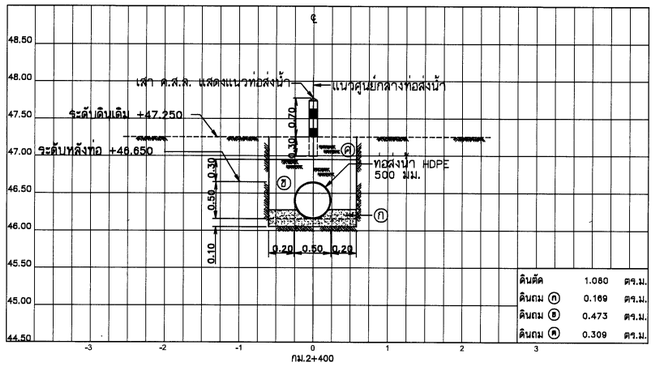

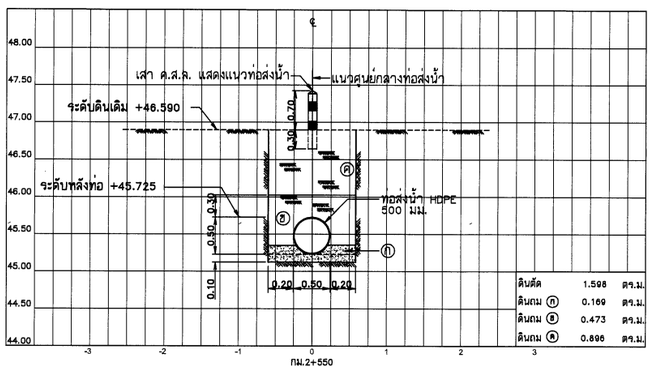

รูปตัดตามขวาง

มาตราส่วนแนวตั้ง	1:50
มาตราส่วนแนวนอน	1:100

หมายเหตุ

1. ระดับ (ร.ท.ก.) และมิติต่าง ๆ กำหนดเป็นเมตร ระยะทางเป็นกิโลเมตร นอกจากแสดงไว้เป็นอย่างอื่น
2. สัญลักษณ์ คำย่อ ดูแบบแผ่นที่ ก3-001/005
3. สรุปรายละเอียดโครงการ ดูแบบแผ่นที่ ก3-002/005 ถึง ก3-004/005
4. ข้อกำหนดเกี่ยวกับแบบแปลน มาตรการป้องกันฯ ข้อกำหนดงานก่อสร้าง ดูแบบแผ่นที่ ก3-005/005
5. แปลนทั่วไประบบส่งน้ำ ดูแบบแผ่นที่ ง1-001/010
6. แปลน และรูปตัดตามยาวแนวระบบส่งน้ำสาย M-MP ดูแบบแผ่นที่ ง4-001/023 ถึง ง4-005/023
7. ตำแหน่งวางจุดจ่ายน้ำ/ท่อระบายอากาศ สามารถเปลี่ยนย้ายตำแหน่งได้ตามความเหมาะสมของภูมิประเทศจริง ทั้งนี้ จะต้องได้รับความเห็นชอบจากคณะกรรมการตรวจรับพัสดุในงานจ้างก่อสร้างก่อนดำเนินการ

รายละเอียดวัสดุถมกลับ

(ก) ดินละเอียดหรือทรายอัดแน่น
(ข) ดินถมกลับบดอัดแน่น
(ค) ดินถมกลับบดอัดแน่น

มาตราส่วน 1:50
0 1.00 2.00 3.00 4.00 5.00 ม.

มาตราส่วน 1:100
0 2.00 4.00 6.00 8.00 10.00 ม.

กรมทรัพยากรน้ำ

โครงการอนุรักษ์พื้นฟู คลองบางเท่าแม่ พร้อมระบบกระจายน้ำ
ตำบลเขาต่อ อำเภอปลายพระยา จังหวัดกระบี่
หมวด " ง " งานระบบกระจายน้ำ
รูปตัดตามขวางแนวระบบส่งน้ำสาย M-MP กม.ที่ 2+400 ถึง กม.ที่ 2+644

ผู้รับจ้าง : มหาวิทยาลัยเกษตรศาสตร์ วิทยาเขตเฉลิมพระเกียรติ จังหวัดสกลนคร

สำรวจ	(นายกฤตณ เกตุวุฒิ)		
ออกแบบ	(ผศ.ดร.วิจิน่วล ศรีพละ สย.9270)		
เขียนแบบ	(นายศิวัฒนา ทิวารวัง)		
ตรวจแบบ	(รศ.ดร.ยอแสเกียรติ ผลงกูล สย.7309)		
แบบเลขที่	สทน. 006/65	แบบแผ่นที่	44-017/023	628

(ผศ.ทศพล จตุรบุล)
ผู้อำนวยการโครงการ

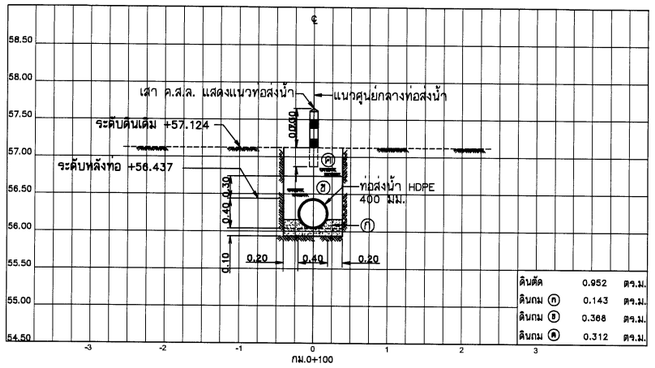

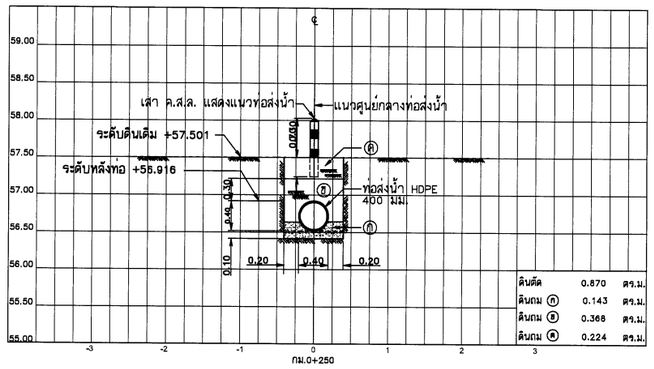

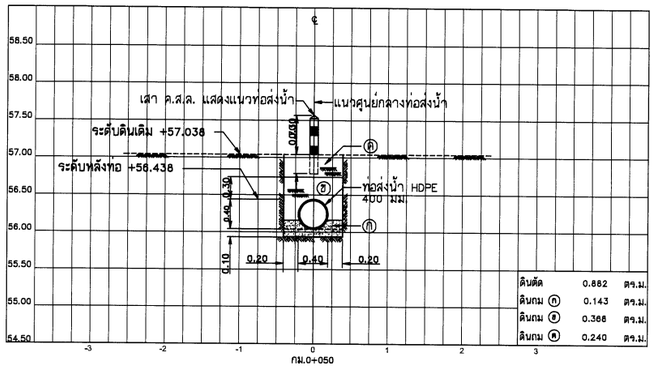

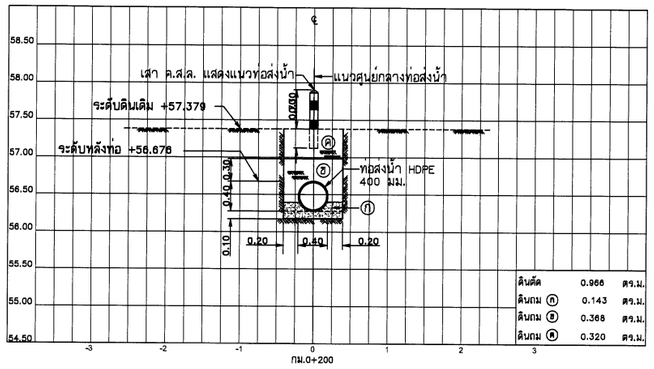

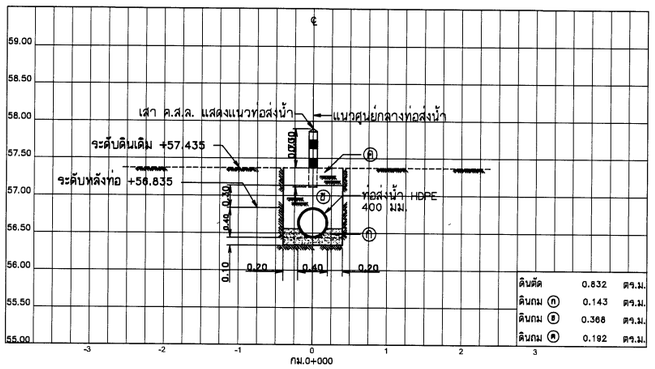

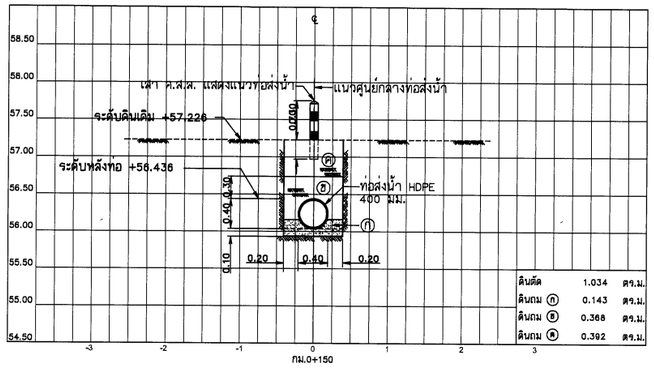

รูปตัดตามขวาง

มาตราส่วนแนวตั้ง	1:50
มาตราส่วนแนวนอน	1:100

หมายเหตุ

1. ระดับ (ร.ท.ก.) และมิติต่าง ๆ กำหนดเป็นเมตร ระยะทางเป็นกิโลเมตร นอกจากแสดงไว้เป็นอย่างอื่น
2. สัญลักษณ์ คำย่อ ดูแบบแผ่นที่ ก3-001/005
3. สรุปรายละเอียดโครงการ ดูแบบแผ่นที่ ก3-002/005 ถึง ก3-004/005
4. ข้อกำหนดเกี่ยวกับแบบแปลน มาตรการป้องกันฯ ข้อกำหนดงานก่อสร้าง ดูแบบแผ่นที่ ก3-005/005
5. แปลนทั่วไประบบส่งน้ำ ดูแบบแผ่นที่ ง1-001/010
6. แปลน และรูปตัดตามยาวแนวระบบส่งน้ำสาย M2-MP ดูแบบแผ่นที่ ง4-006/023 ถึง ง4-008/023
7. ตำแหน่งวางจุดจ่ายน้ำ/ท่อระบายอากาศ สามารถเปลี่ยนย้ายตำแหน่งได้ตามความเหมาะสมของภูมิประเทศจริง ทั้งนี้ จะต้องได้รับความเห็นชอบจากคณะกรรมการตรวจรับพัสดุในงานจ้างก่อสร้างก่อนดำเนินการ

รายละเอียดวัสดุถมกลับ

ก ดินละเอียดหรือทรายอัดแน่น
ข ดินถมกลับบดอัดแน่น
ค ดินถมกลับบดอัดแน่น

มาตราส่วน 1:50

0 1.00 2.00 3.00 4.00 5.00 ม.

มาตราส่วน 1:100

0 2.00 4.00 6.00 8.00 10.00 ม.

กรมทรัพยากรน้ำ

โครงการอนุรักษ์ฟื้นฟู คลองบางเท่าแม่ พร้อมระบบกระจายน้ำ
ตำบลเขาต่อ อำเภอปลายพระยา จังหวัดกระบี่
หมวด " ง " งานระบบกระจายน้ำ
รูปตัดตามขวางแนวระบบส่งน้ำสาย M2-MP กม.ที่ 0+000 ถึง กม.ที่ 0+250

ผู้รับจ้าง : มหาวิทยาลัยเกษตรศาสตร์ วิทยาเขตเฉลิมพระเกียรติ จังหวัดสกลนคร

สำรวจ	(นายกฤตพล เกรูวิ)			
ออกแบบ	(นส.ศศิวิมล กรีทอง สย.9270)			
เขียนแบบ	(นายนิติพันธ์ ทิวาวงษ์)			
ตรวจแบบ	(จส.ตรีเทอเดียร์ ผลพูลี สย.7309)			
แบบมาตรฐานที่	สทน. 008/65	แบบแผ่นที่	ง4-018/023	828

(นส.กฤตพล จตุรงค์)
ผู้อำนวยการโครงการ

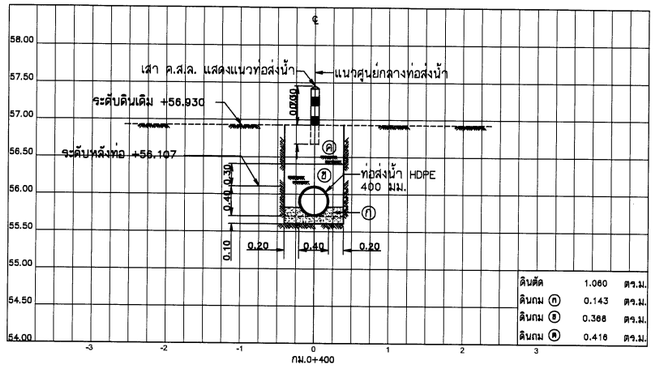

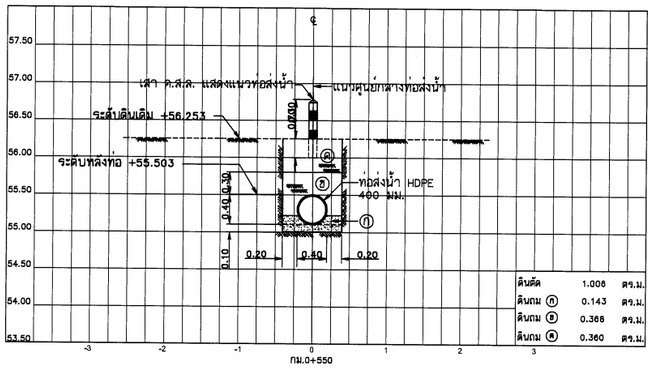

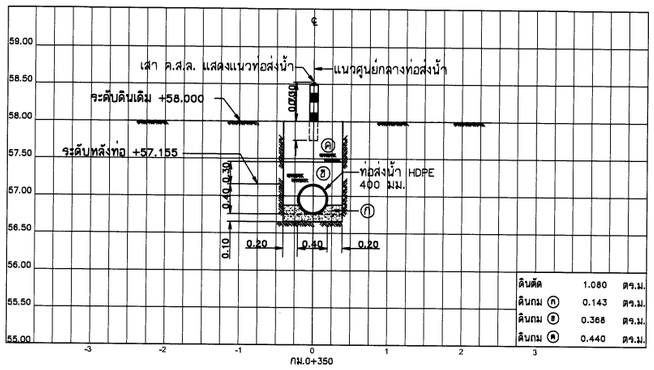

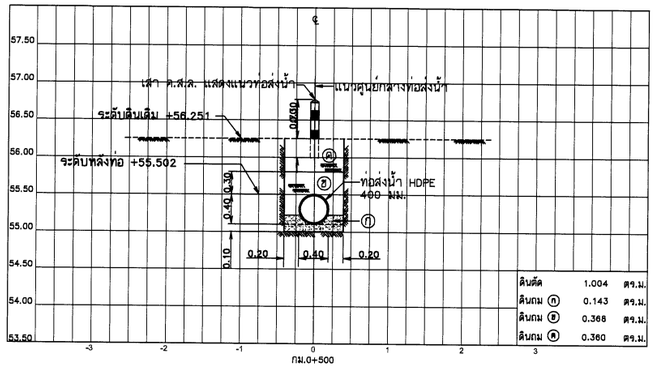

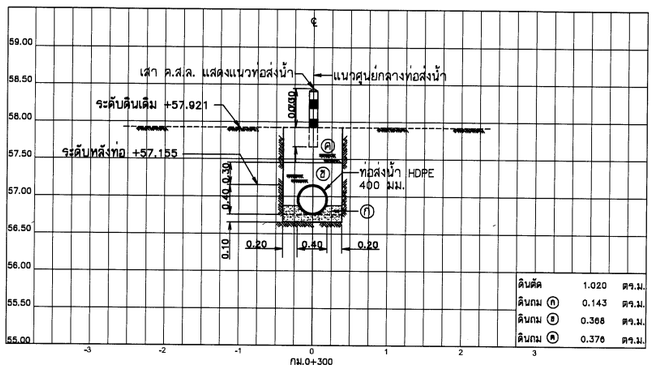

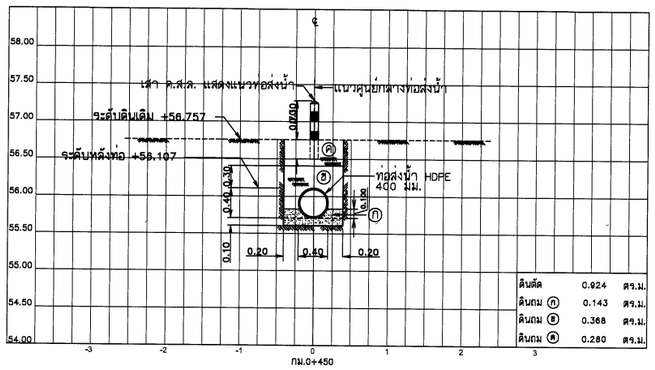

รูปตัดตามขวาง

มาตราส่วนแนวตั้ง	1:50
มาตราส่วนแนวนอน	1:100

หมายเหตุ

1. ระดับ (ร.ท.ก.) และมิติต่าง ๆ กำหนดเป็นเมตร ระยะทางเป็นกิโลเมตร นอกจากแสดงไว้เป็นอย่างอื่น
2. สัญลักษณ์ ค่าย่อ ดูแบบแผ่นที่ ก3-001/005
3. สรุปรายละเอียดโครงการ ดูแบบแผ่นที่ ก3-002/005 ถึง ก3-004/005
4. ข้อกำหนดเกี่ยวกับแบบแปลน มาตรการป้องกันฯ ข้อกำหนดงานก่อสร้าง ดูแบบแผ่นที่ ก3-005/005
5. แปลนทั่วไประบบส่งน้ำ ดูแบบแผ่นที่ ง1-001/010
6. แปลน และรูปตัดตามยาวแนวระบบส่งน้ำสาย M2-MP ดูแบบแผ่นที่ ง4-006/023 ถึง ง4-008/023
7. ตำแหน่งวางจุดจ่ายน้ำ/ท่อระบายอากาศ สามารถเปลี่ยนย้ายตำแหน่งได้ตามความเหมาะสมของภูมิประเทศจริง ทั้งนี้ จะต้องได้รับความเห็นชอบจากคณะกรรมการตรวจรับพัสดุในงานจ้างก่อสร้างก่อนดำเนินการ

รายละเอียดวัสดุถมกลับ

ⓐ ดินละเอียดหรือทรายอัดแน่น
ⓑ ดินถมกลับบดอัดแน่น
ⓒ ดินถมกลับบดอัดแน่น

มาตราส่วน 1:50
0 1.00 2.00 3.00 4.00 5.00 ม.

มาตราส่วน 1:100
0 2.00 4.00 6.00 8.00 10.00 ม.

กรมทรัพยากรน้ำ

โครงการอนุรักษ์พื้นฟู คลองบางเท่าแม่ พร้อมระบบกระจายน้ำ
ตำบลเขาต่อ อำเภอปลายพระยา จังหวัดกระบี่
หมวด " ง " งานระบบกระจายน้ำ
รูปตัดตามขวางแนวระบบส่งน้ำสาย M2-MP กม.ที่ 0+300 ถึง กม.ที่ 0+550

ผู้รับจ้าง : มหาวิทยาลัยเกษตรศาสตร์ วิทยาเขตเฉลิมพระเกียรติ จังหวัดสกลนคร

สำรวจ	(นายกฤษณ มหรุฬิ)			
ออกแบบ	(ผศ.ดร.วิษณ์วร กรีพละ สย.9270)			
เขียนแบบ	(นายณัฐพันธ์ ก้องวาจ)			
ตรวจแบบ	(จ.ส.ต.ยอดเกียรติ มอกุฬิ สย.17308)			
แบบมาตรฐานที่	สทน. 008/65	แบบแผ่นที่	44-019/023	628

(ผศ.ภาคพล จตุรบูล)
ผู้อำนวยการโครงการ

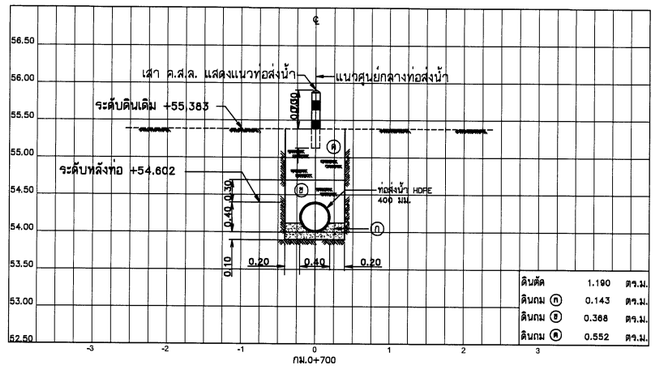

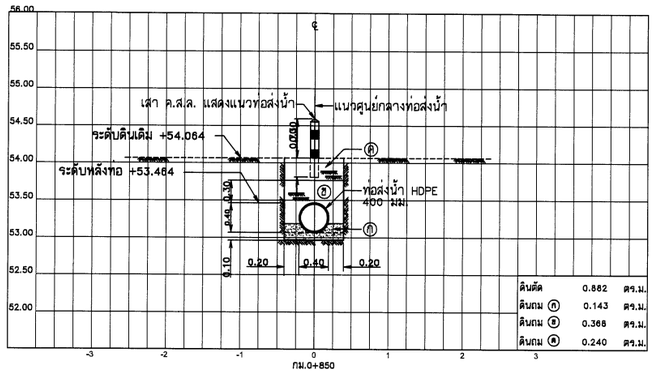

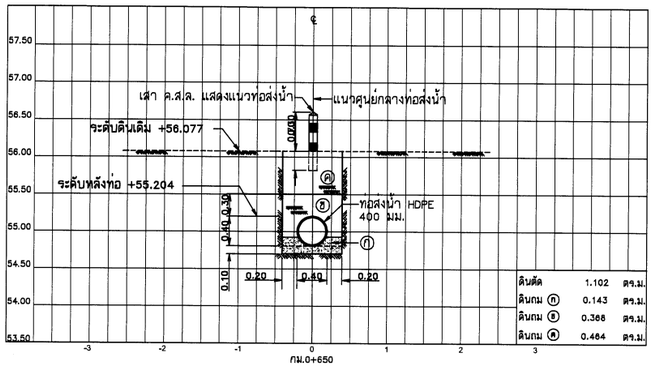

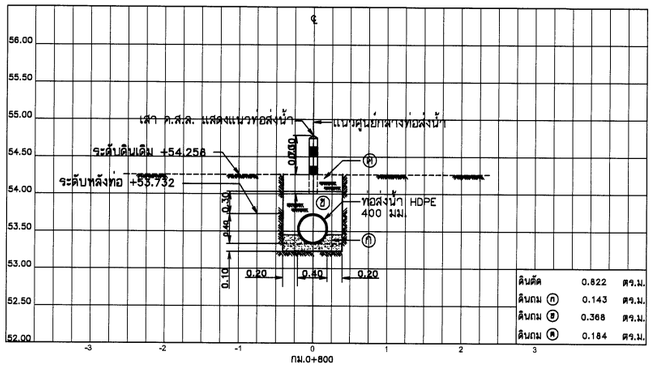

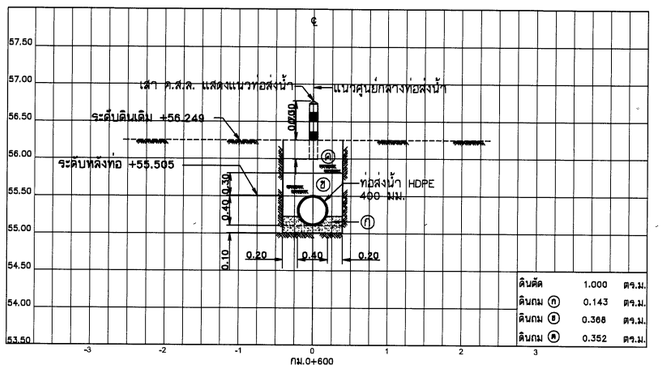

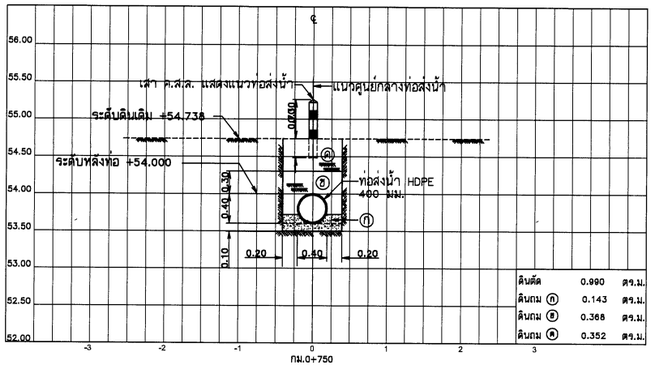

หมายเหตุ

1. ระดับ (ร.ท.ก.) และมิติต่าง ๆ กำหนดเป็นเมตร ระยะทางเป็นกิโลเมตร นอกจากแสดงไว้เป็นอย่างอื่น
2. สัญลักษณ์ ค่าย่อ ดูแบบแผ่นที่ ก3-001/005
3. สรุปรายละเอียดโครงการ ดูแบบแผ่นที่ ก3-002/005 ถึง ก3-004/005
4. ข้อกำหนดเกี่ยวกับแบบแปลน มาตรการป้องกันฯ ข้อกำหนดงานก่อสร้าง ดูแบบแผ่นที่ ก3-005/005
5. แปลนทั่วไประบบส่งน้ำ ดูแบบแผ่นที่ ง1-001/010
6. แปลน และรูปตัดตามยาวแนวระบบส่งน้ำสาย M2-MP ดูแบบแผ่นที่ ง4-006/023 ถึง ง4-008/023
7. ตำแหน่งวางจุดจ่ายน้ำ/ท่อระบายอากาศ สามารถเปลี่ยนย้ายตำแหน่งได้ตามความเหมาะสมของภูมิประเทศจริง ทั้งนี้ จะต้องได้รับความเห็นชอบจากคณะกรรมการตรวจรับพัสดุในงานจ้างก่อสร้างก่อนดำเนินการ

รายละเอียดวัสดุถมกลับ

(ก) ดินละเอียดหรือทรายอัดแน่น
(ข) ดินถมกลับบดอัดแน่น
(ค) ดินถมกลับบดอัดแน่น

มาตราส่วน 1:50
0 1.00 2.00 3.00 4.00 5.00 ม.

มาตราส่วน 1:100
0 2.00 4.00 6.00 8.00 10.00 ม.

รูปตัดตามขวาง

มาตราส่วนแนวตั้ง 1:50
มาตราส่วนแนวนอน 1:100

กรมทรัพยากรน้ำ

โครงการอนุรักษ์พันธุ์ คลองบางเก่าแม่ พร้อมระบบกระจายน้ำ
ตำบลเขาต่อ อำเภอปลายพระยา จังหวัดกระบี่
หมวด " ง " งานระบบกระจายน้ำ
รูปตัดตามขวางแนวระบบส่งน้ำสาย M2-MP กม.ที่ 0+600 ถึง กม.ที่ 0+850

ผู้รับจ้าง : มหาวิทยาลัยเกษตรศาสตร์ วิทยาเขตเฉลิมพระเกียรติ จังหวัดสกลนคร

สำรวจ	(นายกฤตพล บุญสิริ)			
ออกแบบ	(ผศ.ดร.วิษณุวงศ์ กรีพละ สย.9270)			
เขียนแบบ	(นายอัศนันท์ ชิวารังษี)			
ตรวจแบบ	(รศ.ดร.ณเบศิยรศ์ มองภูยศ สย.7309)			
แบบเลขที่	สทน. 006/65	แบบแผ่นที่	ง4-020/023	628

(ผศ.กฤตพล บุญระบุล)
ผู้จัดการโครงการ

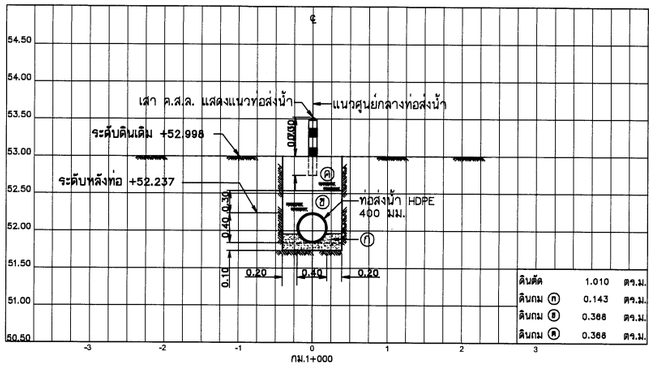

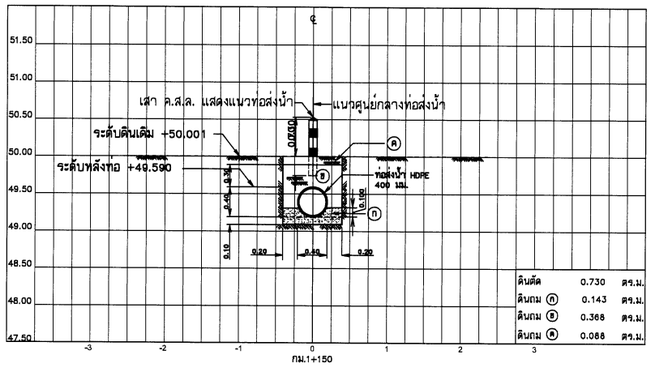

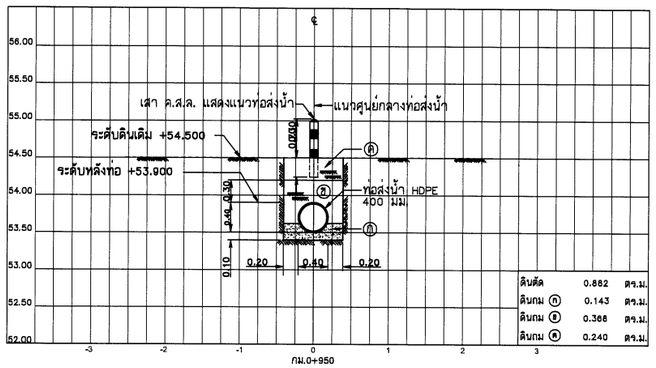

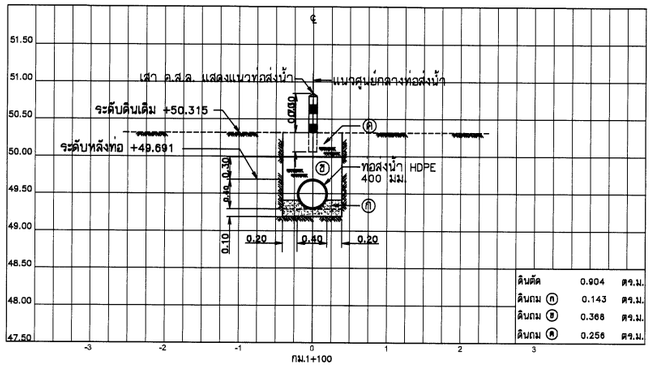

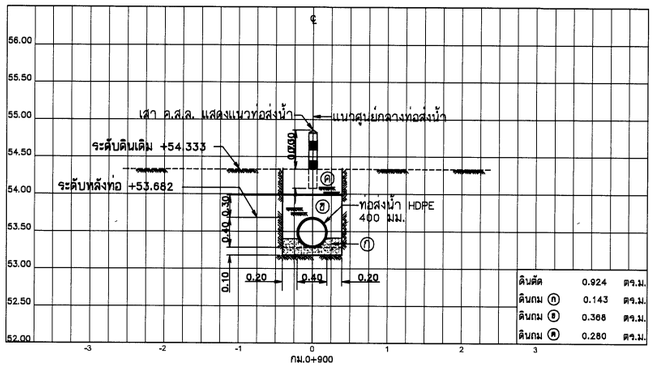

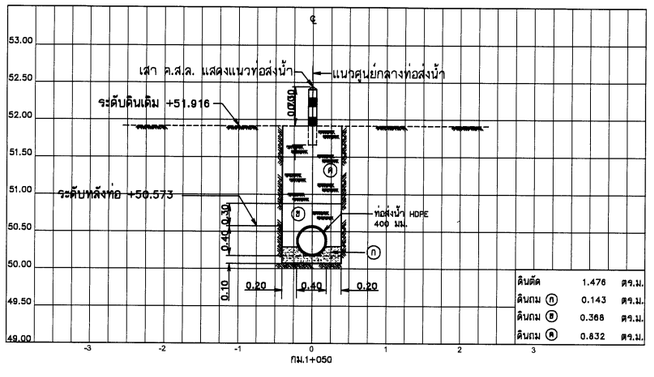

รูปตัดตามขวาง

มาตราส่วนแนวตั้ง	1:50
มาตราส่วนแนวนอน	1:100

หมายเหตุ

1. ระดับ (ร.ท.ก.) และมิติต่าง ๆ กำหนดเป็นเมตร ระยะทางเป็นกิโลเมตร นอกจากแสดงไว้เป็นอย่างอื่น
2. สัญลักษณ์ คำย่อ ดูแบบแผ่นที่ ก3-001/005
3. สรุปรายละเอียดโครงการ ดูแบบแผ่นที่ ก3-002/005 ถึง ก3-004/005
4. ข้อกำหนดเกี่ยวกับแบบแปลน มาตรการป้องกันฯ ข้อกำหนดงานก่อสร้าง ดูแบบแผ่นที่ ก3-005/005
5. แปลนทั่วไประบบส่งน้ำ ดูแบบแผ่นที่ ง1-001/010
6. แปลน และรูปตัดตามยาวแนวระบบส่งน้ำสาย M2-MP ดูแบบแผ่นที่ ง4-006/023 ถึง ง4-008/023
7. ตำแหน่งวางจุดจ่ายน้ำ/ท่อระบายอากาศ สามารถเปลี่ยนย้ายตำแหน่งได้ตามความเหมาะสมของภูมิประเทศจริง ทั้งนี้ จะต้องได้รับความเห็นชอบจากคณะกรรมการตรวจรับพัสดุในงานจ้างก่อสร้างก่อนดำเนินการ

รายละเอียดวัสดุถมกลับ

(ก) ดินละเอียดหรือทรายอัดแน่น
(ข) ดินถมกลับบดอัดแน่น
(ค) ดินถมกลับบดอัดแน่น

มาตราส่วน 1:50
0 1.00 2.00 3.00 4.00 5.00 ม.

มาตราส่วน 1:100
0 2.00 4.00 6.00 8.00 10.00 ม.

กรมทรัพยากรน้ำ

โครงการอนุรักษ์พื้นฟู คลองบางเท่าแม่ พร้อมระบบกระจายน้ำ
ตำบลเขาต่อ อำเภอปลายพระยา จังหวัดกระบี่
หมวด " ง " งานระบบกระจายน้ำ
รูปตัดตามขวางแนวระบบส่งน้ำสาย M2-MP กม.ที่ 0+900 ถึง กม.ที่ 1+150

ผู้รับจ้าง : มหาวิทยาลัยเกษตรศาสตร์ วิทยาเขตเฉลิมพระเกียรติ จังหวัดสกลนคร

สำรวจ	(นายสหัส เกตุวสี)			
ออกแบบ	(นส.ดร.วิมวัน กำจัดภัย สย.9270)			
เรียนแบบ	(นายสัมพันธ์ ทิวาวงษ์)			
ตรวจแบบ	(จส.ตรี.อนเกียรติ ผลกูล สย.7309)			
แบบเลขที่	สทน. 008/65	แบบแผ่นที่	ง4-021/023	628

(นส.ดร.สหส จตุรงค์)
ผู้อำนวยการโครงการ

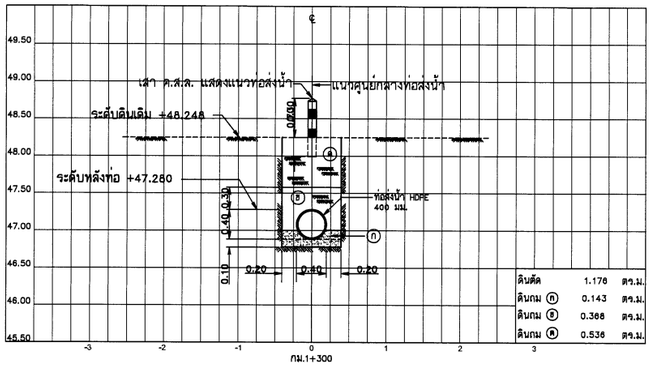

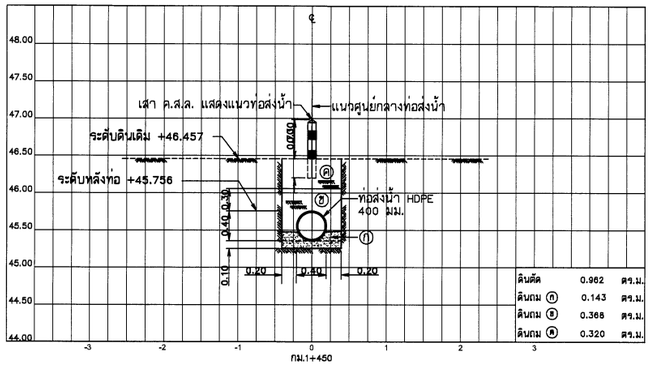

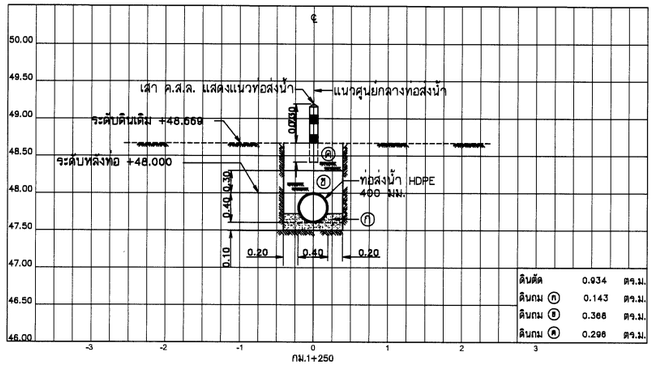

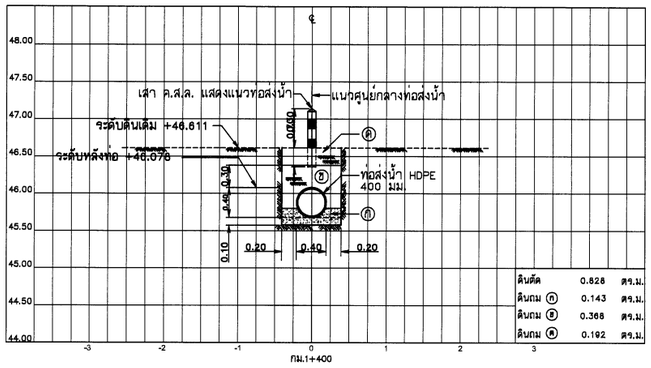

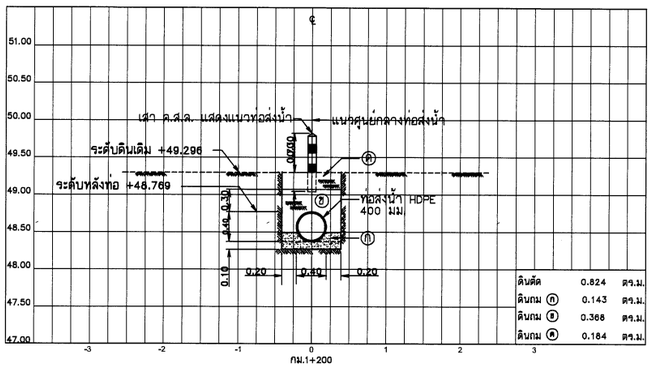

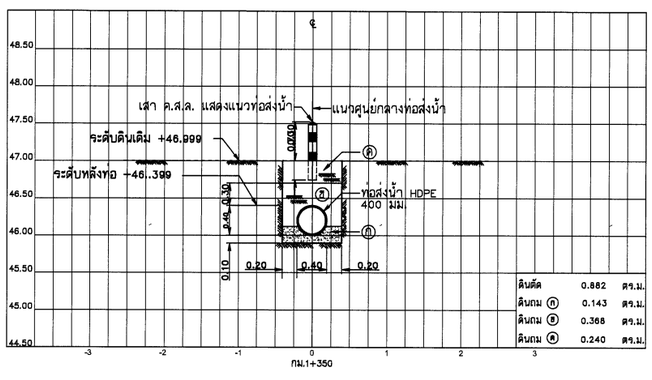

รูปตัดตามขวาง

มาตราส่วนแนวตั้ง	1:50
มาตราส่วนแนวนอน	1:100

หมายเหตุ

1. ระดับ (ร.ท.ก.) และมิติต่าง ๆ กำหนดเป็นเมตร ระยะทางเป็นกิโลเมตร นอกจากแสดงไว้เป็นอย่างอื่น
2. สัญลักษณ์ คำย่อ ดูแบบแผ่นที่ ก3-001/005
3. สรุปรายละเอียดโครงการ ดูแบบแผ่นที่ ก3-002/005 ถึง ก3-004/005
4. ข้อกำหนดเกี่ยวกับแบบแปลน มาตรการป้องกันฯ ข้อกำหนดงานก่อสร้าง ดูแบบแผ่นที่ ก3-005/005
5. แปลนทั่วไประบบส่งน้ำ ดูแบบแผ่นที่ ง1-001/010
6. แปลน และรูปตัดตามยาวแนวระบบส่งน้ำสาย M2-MP ดูแบบแผ่นที่ ง4-006/023 ถึง ง4-008/023
7. ตำแหน่งวางจุดจ่ายน้ำ/ท่อระบายอากาศ สามารถเปลี่ยนย้ายตำแหน่งได้ตามความเหมาะสมของภูมิประเทศจริง ทั้งนี้ จะต้องได้รับความเห็นชอบจากคณะกรรมการตรวจรับพัสดุในงานจ้างก่อสร้างก่อนดำเนินการ

รายละเอียดวัสดุถมกลับ

(ก) ดินละเอียดหรือทรายอัดแน่น

(ข) ดินถมกลับบดอัดแน่น

(ค) ดินถมกลับบดอัดแน่น

มาตราส่วน 1:50

0 1.00 2.00 3.00 4.00 5.00 ม.

มาตราส่วน 1:100

0 2.00 4.00 6.00 8.00 10.00 ม.

กรมทรัพยากรน้ำ

โครงการอนุรักษ์ฟื้นฟู คลองบางเท่าแม่ พร้อมระบบกระจายน้ำ
ตำบลเขาต่อ อำเภอปลายพระยา จังหวัดกระบี่
หมวด " ง " งานระบบกระจายน้ำ
รูปตัดตามขวางแนวระบบส่งน้ำสาย M2-MP กม.ที่ 1+200 ถึง กม.ที่ 1+450

ผู้รับจ้าง : มหาวิทยาลัยเกษตรศาสตร์ วิทยาเขตเฉลิมพระเกียรติ จังหวัดสกลนคร

สำรวจ	(นายเทศน์ เชฐวุฒิ)			
ออกแบบ	(ผศ.ดร.วิษณวัฒ ศรีชาละ สย.9270)			
เขียนแบบ	(นายศิวัฒนา ศิริวาจง)	(ผศ.เทศน์ เชฐวุฒิ) ผู้อำนวยการโครงการ		
ตรวจแบบ	(ร.ต.ดรกอเกียรติ์ มอรัตติ สย.17308)			
แบบเลขที่	สทน. 006/65	แบบแผ่นที่	44-022/023	628

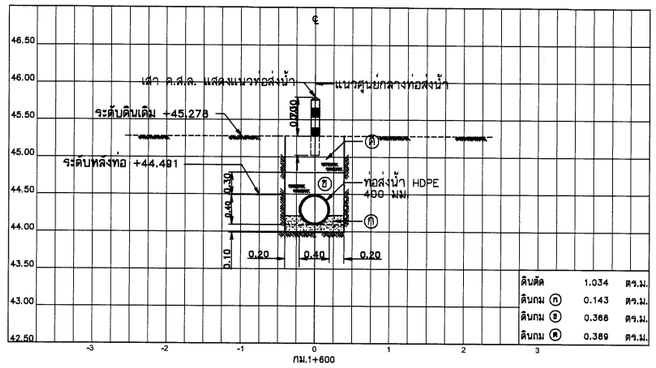

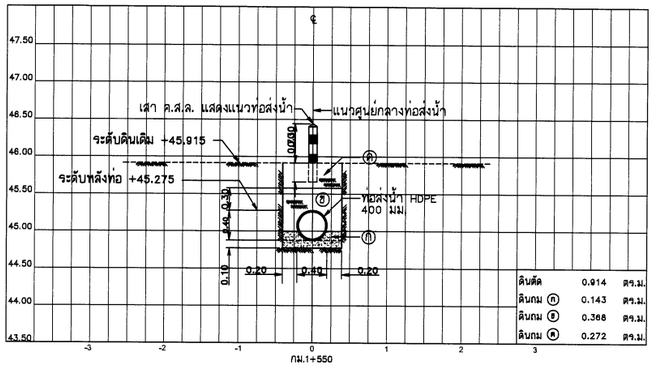

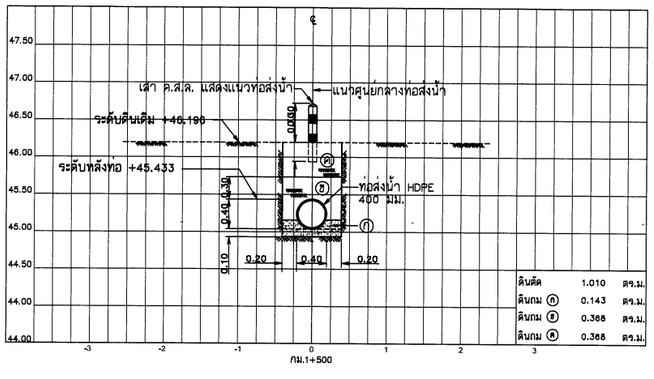

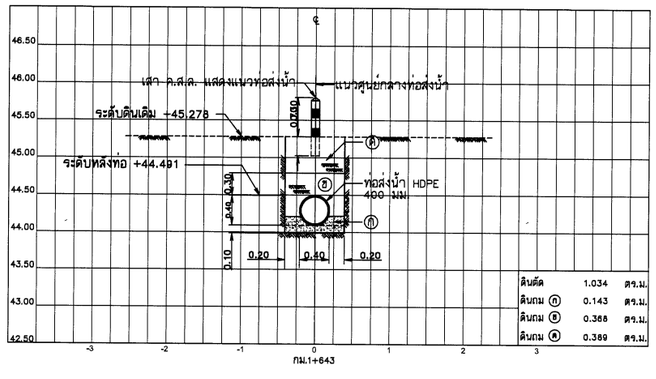

รูปตัดตามขวาง

มาตราส่วนแนวตั้ง	1:50
มาตราส่วนแนวนอน	1:100

หมายเหตุ

1. ระดับ (ร.ท.ก.) และมิติต่าง ๆ กำหนดเป็นเมตร ระยะทางเป็นกิโลเมตร นอกจากแสดงไว้เป็นอย่างอื่น
2. สัญลักษณ์ คำย่อ ดูแบบแผ่นที่ ก3-001/005
3. สรุปรายละเอียดโครงการ ดูแบบแผ่นที่ ก3-002/005 ถึง ก3-004/005
4. ข้อกำหนดเกี่ยวกับแบบแปลน มาตรการป้องกันฯ ข้อกำหนดงานก่อสร้าง ดูแบบแผ่นที่ ก3-005/005
5. แปลนทั่วไประบบส่งน้ำ ดูแบบแผ่นที่ ง1-001/010
6. แปลน และรูปตัดตามยาวแนวระบบส่งน้ำสาย M2-MP ดูแบบแผ่นที่ ง4-006/023 ถึง ง4-008/023
7. ตำแหน่งวางจุดจ่ายน้ำ/ท่อระบายอากาศ สามารถเปลี่ยนย้ายตำแหน่งได้ตามความเหมาะสมของภูมิประเทศจริง ทั้งนี้ จะต้องได้รับความเห็นชอบจากคณะกรรมการตรวจรับพัสดุในงานจ้างก่อสร้างก่อนดำเนินการ

รายละเอียดวัสดุถมกลับ

ⓐ ดินละเอียดหรือทรายอัดแน่น
ⓑ ดินถมกลับบดอัดแน่น
ⓒ ดินถมกลับบดอัดแน่น

มาตราส่วน 1:50
0 1.00 2.00 3.00 4.00 5.00 ม.

มาตราส่วน 1:100
0 2.00 4.00 6.00 8.00 10.00 ม.

กรมทรัพยากรน้ำ

โครงการอนุรักษ์พันธุ์ คลองบางเท่าแม่ พร้อมระบบกระจายน้ำ
ตำบลเขาต่อ อำเภอปลายพระยา จังหวัดกระบี่
หมวด " ง " งานระบบกระจายน้ำ
รูปตัดตามขวางแนวระบบส่งน้ำสาย M2-MP กม.ที่ 1+500 ถึง กม.ที่ 1+643

ผู้รับจ้าง : มหาวิทยาลัยเกษตรศาสตร์ วิทยาเขตเฉลิมพระเกียรติ จังหวัดสกลนคร

สำรวจ	(นายกฤตณ นครูสี)			
ออกแบบ	(นศ.ตร.วิษวัวล กรีพละ สม.9270)			
เขียนแบบ	(นายศิวกันนท์ ทิวรวงษ์)			
ตรวจแบบ	(รศ.ดร.ยอแสเรียงศิ แย้งกูลี สม.7309)	(ผศ.กฤตณ จตุระบุล) ผู้จัดการโครงการ		
แบบแสดงที่	สทน. 008/65	แบบแผ่นที่	44-023/023	828

ท่อเอชดีพีอี (HDPE)

คุณสมบัติอุปกรณ์ประกอบการเชื่อมต่อ และการทดสอบท่อ HDPE ชนิดผนัง 2ชั้น PN8 PE80
ให้ผู้รับจ้างดำเนินการตามรายละเอียดด้านวิศวกรรม

รายละเอียดและขนาด ท่อ HDPE ชนิดความหนาแน่นสูง มาตรฐาน มอก.

ขนาด O.D. (มม.)	PN 6.3		PN 8		PN 10		PN 12.5		PN 16	
	หนา (มม.)	น้ำหนัก (กก./ม.)	หนา (มม.)	น้ำหนัก (กก./ม.)	หนา (มม.)	น้ำหนัก (กก./ม.)	หนา (มม.)	น้ำหนัก (กก./ม.)	หนา (มม.)	น้ำหนัก (กก./ม.)
16	-	-	-	-	1.60	0.07	1.80	0.08	2.30	0.10
20	-	-	1.60	0.09	1.90	0.10	2.30	0.12	2.80	0.15
25	1.60	0.11	1.90	0.13	2.30	0.16	2.80	0.19	3.50	0.23
32	1.90	0.17	2.40	0.21	3.00	0.26	3.60	0.31	4.50	0.37
40	2.40	0.27	3.00	0.34	3.70	0.41	4.50	0.48	5.60	0.58
50	3.00	0.43	3.80	0.53	4.60	0.63	5.60	0.75	6.90	0.90
63	3.80	0.68	4.70	0.83	5.80	1.00	7.00	1.18	8.70	1.43
75	4.50	0.96	5.60	1.17	6.90	1.42	8.40	1.69	10.40	2.03
90	5.40	1.38	6.70	1.68	8.20	2.02	10.00	2.41	12.50	2.92
110	6.60	2.06	8.20	2.52	10.00	3.02	12.30	3.62	11.30	4.35
125	7.50	2.66	9.30	3.25	11.40	3.91	13.90	4.66	17.30	5.62
140	8.30	3.30	10.40	4.07	12.80	4.91	15.60	5.85	19.40	7.06
160	7.70	3.54	9.60	4.36	11.80	1.37	14.50	6.36	18.10	7.75
180	8.60	4.45	10.80	5.51	13.30	6.69	16.30	8.05	20.30	9.78
200	9.60	5.51	12.00	6.80	14.80	8.27	18.10	9.93	22.60	12.09
225	10.80	6.98	13.50	8.61	16.60	10.43	20.40	12.59	25.40	11.39
250	12.00	8.61	15.00	10.63	18.40	12.85	22.60	15.50	28.20	18.86
280	13.40	10.77	16.80	13.34	20.60	16.12	21.20	19.43	31.60	23.67
315	15.00	13.57	18.90	16.88	23.20	20.42	28.50	24.63	35.50	29.93
355	17.00	17.33	21.20	21.34	26.20	21.18	32.10	31.26	40.00	38.00
400	19.10	21.94	23.90	27.11	29.50	32.96	36.20	39.72	45.10	48.27
450	21.50	30.07	26.90	37.06	33.10	44.83	40.70	54.04	50.80	65.60
500	23.90	37.07	29.90	45.71	36.80	51.28	41.30	66.62	56.40	80.89
560	26.70	46.44	33.50	57.39	41.20	69.38	50.60	83.51	-	-
630	30.00	58.59	37.70	72.60	46.40	87.89	56.90	105.67	-	-
710	33.90	74.59	42.40	92.00	52.30	111.63	-	-	-	-
800	38.10	94.52	47.80	116.82	58.90	141.64	-	-	-	-
900	42.90	119.65	53.80	147.88	-	-	-	-	-	-
1000	47.70	147.75	59.80	182.59	-	-	-	-	-	-

กรมทรัพยากรน้ำ

โครงการอนุรักษ์พื้นฟู คลองบางเท่าแม่ พร้อมระบบกระจายน้ำ
ตำบลเขาต่อ อำเภอปลายพระยา จังหวัดกระบี่
หมวด " ง " งานระบบกระจายน้ำ
คุณสมบัติทั่วไป ท่อ HDPE และตารางรายละเอียดขนาดท่อ HDPE

ผู้รับจ้าง : มหาวิทยาลัยเกษตรศาสตร์ วิทยาเขตเฉลิมพระเกียรติ จังหวัดสกลนคร

สำรวจ	(นายทศพล เกตุสิ)	
ออกแบบ	(ผศ.ดร.วิษณุวงศ์ กสิพละ สย.9270)	
เขียนแบบ	(นายณัฐพันธุ์ ทิวาวงษ์)	(ผศ.ทศพล อุตระบุล) ผู้จัดการโครงการ
ตรวจแบบ	(รศ.ดร.ภอเปรียดี มองพลี สย.7309)	
แบบมอก.ที่	มพน. 006/65	แบบแผ่นที่ 15-001/019 628

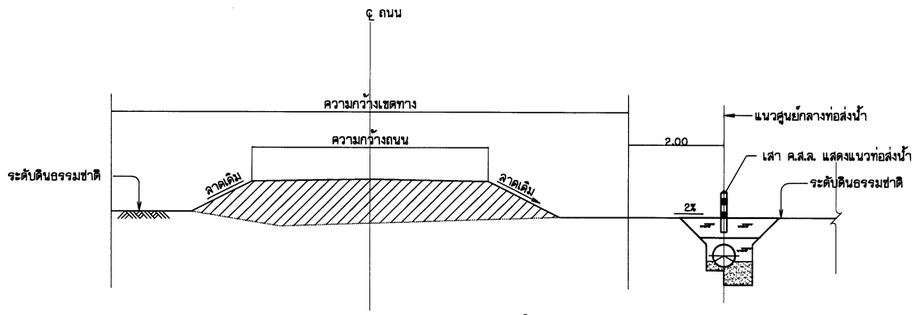

รูปตัดแสดงการวางท่อส่งน้ำ

ไม่แสดงมาตราส่วน

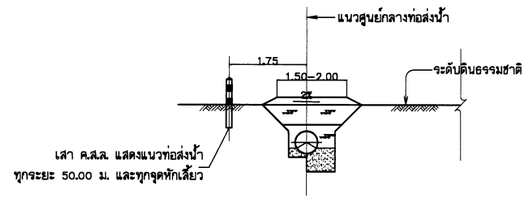

รูปตัดแสดงการวางท่อส่งน้ำกรณี ไม่มีถนน

ไม่แสดงมาตราส่วน

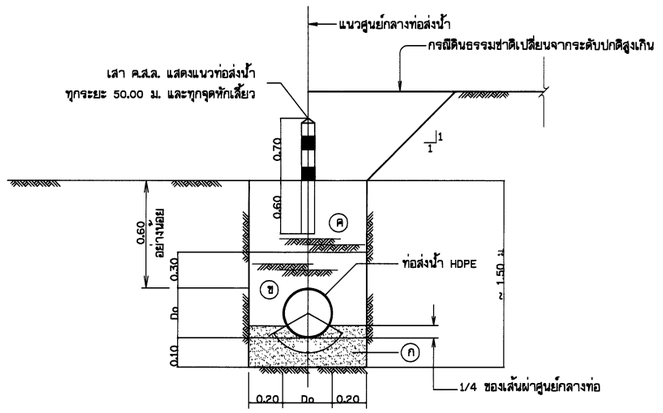

รูปตัดขวางการฝังท่อพีอี(ท่อHDPE)

ไม่แสดงมาตราส่วน

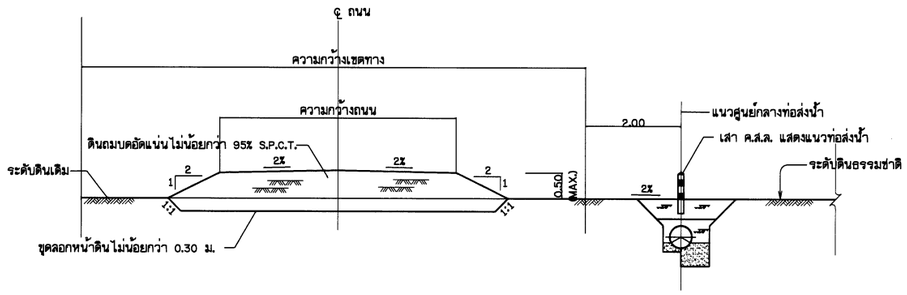

รูปตัดแสดงการวางท่อใต้ดินข้างถนน (กรณีดินถม)

ไม่แสดงมาตราส่วน

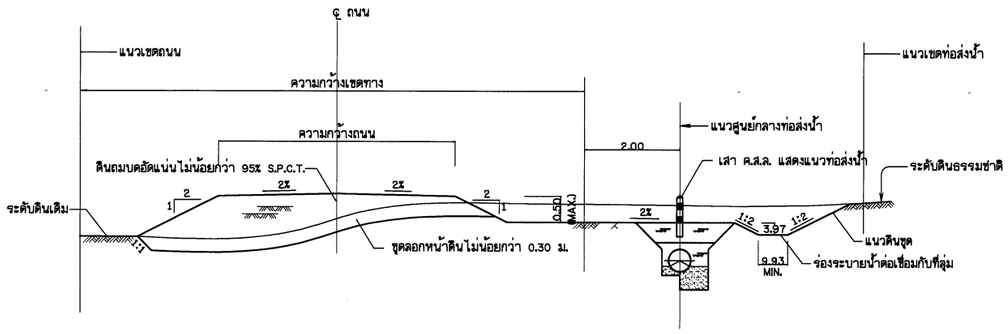

รูปตัดแสดงการวางท่อใต้ดินข้างถนน (กรณีดินขุด)

ไม่แสดงมาตราส่วน

ตารางแสดงความสูงของดินถมหลังท่อส่งน้ำ

ขนาดระบุท่อส่งน้ำ (มม.)	ความสูงอย่างน้อยของดินถมหลังท่อ (ม.)
≤ 800	0.80
900	1.00
≥ 1,000	1.10

รายละเอียดวัสดุถมกลับ

(ก) ดินละเอียดหรือทรายอัดแน่น

(ข) ดินถมกลับบดอัดแน่น

(ค) ดินถมกลับบดอัดแน่น

หมายเหตุ

1. มิติต่าง ๆ กำหนดเป็นเมตร นอกจากแสดงไว้เป็นอย่างอื่น
2. เสา ค.ส.ล. แสดงแนวท่อส่งน้ำควรอยู่ด้านที่ติดกับถนนเสมอ ทั้งนี้นอกจากนายช่างผู้ควบคุมโครงการเห็นเป็นอย่างอื่น
3. มาตรฐานการผลิต คุณสมบัติของท่อ อุปกรณ์ ข้อต่อและรายละเอียดต่างๆ ของท่อให้ใช้ตามที่กำหนดให้ในรายการรายละเอียดด้านวิศวกรรม (TECHNICAL SPECIFICATIONS)
4. ความลึกของการฝังท่อที่กำหนดในแบบนี้เป็นเพียงแนวทางเบื้องต้นเท่านั้น ซึ่งอาจลึกหรือตื้นกว่านี้ได้ ขึ้นอยู่กับคุณสมบัติของดินในสถานที่ก่อสร้าง ทั้งนี้ให้อยู่ในดุลยพินิจของวิศวกรผู้ควบคุมงานก่อสร้าง

กรมทรัพยากรน้ำ

โครงการอนุรักษ์พื้นฟู คลองบางเท่าแม่ พร้อมระบบกระจายน้ำ
ตำบลเขาต่อ อำเภอปลายพระยา จังหวัดกระบี่
หมวด ๑ งานระบบกระจายน้ำ
รูปตัดขวางแสดงการวางท่อกรณีต่าง ๆ และรูปตัดขวางการฝังท่อพีอี

ผู้รับจ้าง : มหาวิทยาลัยเกษตรศาสตร์ วิทยาเขตเฉลิมพระเกียรติ จังหวัดสกลนคร				
สำรวจ	(นายกฤตพล เกตุสิริ)			
ออกแบบ	(ผศ.ดร.วิจน์วงศ์ กรีทอง สธ.9270)			
เขียนแบบ	(นายณัฐนันท์ ทิวาวงษ์)			
ตรวจแบบ	(รศ.ดร.ถนอมศักดิ์ มิ่งขวัญ สธ.7309)			
แบบเลขที่	สพน. 006/65	แบบแผ่นที่	35-002/019	628

ชิ. (ผศ.ดร.ชาคร จุรระมุล)
ผู้จัดการโครงการ

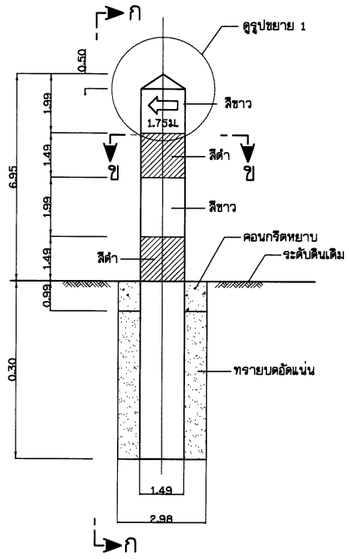

เสา ค.ส.ล. แสดงแนวท่อส่งน้ำ

ไม่แสดงมาตราส่วน

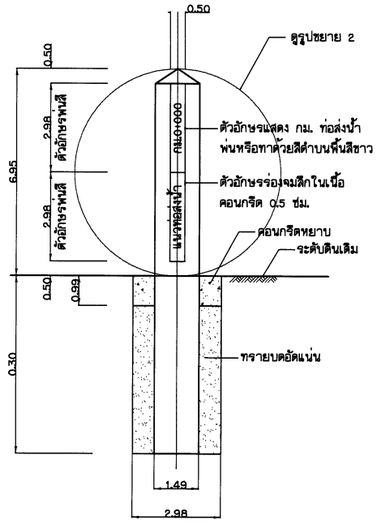

รูปตัด ก-ก

แบบที่ 1 แสดง กม.ท่อส่งน้ำ

ไม่แสดงมาตราส่วน

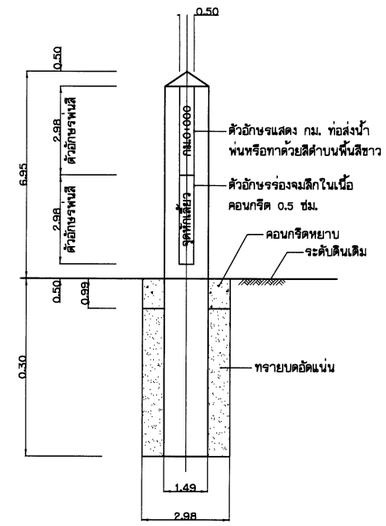

รูปตัด ก-ก

แบบที่ 2 แสดงจุดหักเลี้ยว

ไม่แสดงมาตราส่วน

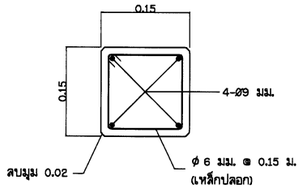

รูปตัด ข-ข

ไม่แสดงมาตราส่วน

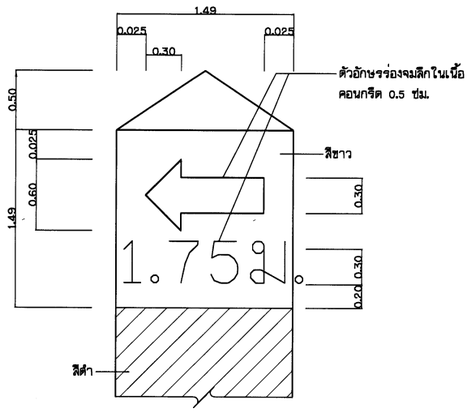

รูปขยาย 1

ไม่แสดงมาตราส่วน

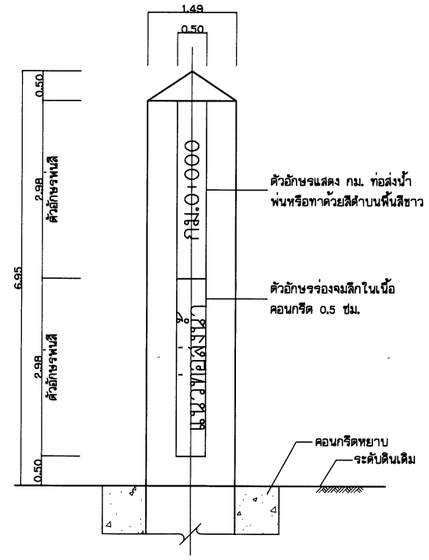

รูปขยาย 2

ไม่แสดงมาตราส่วน

หมายเหตุ

1. มิติต่าง ๆ กำหนดเป็นเมตร ขนาดเหล็กเสริมเป็นมิลลิเมตร นอกจากแสดงไว้เป็นอย่างอื่น
2. เสา ค.ส.ล. แสดงแนวท่อส่งน้ำและจุดหักเลี้ยวควรอยู่ด้านที่ติดกับถนนบำรุงรักษาเสมอ ทั้งนี้นอกจากนายช่างผู้ควบคุมโครงการเห็นเป็นอย่างอื่น
3. เสา คสล. แสดงแนวท่อส่งน้ำจะอยู่ด้านขวาของแนวท่อส่งน้ำเสมอ เมื่อมองตามทิศทางการไหลของน้ำในท่อ

กรมทรัพยากรน้ำ

โครงการอนุรักษ์ฟื้นฟู คลองบางเท่าแม่ พร้อมระบบกระจายน้ำ
ตำบลเขาต่อ อำเภอปลายพระยา จังหวัดกระบี่
หมวด " ง " งานระบบกระจายน้ำ
แบบรายละเอียด เสา ค.ส.ล แสดงแนวท่อส่งน้ำ

ผู้รับจ้าง : มหาวิทยาลัยเกษตรศาสตร์ วิทยาเขตเฉลิมพระเกียรติ จังหวัดสกลนคร

สำรวจ	(นายทศพล เกตุสิริ)	
ออกแบบ	(ผศ.ดร.วิษณ์วศ์ กรีพิมล สย.9270)	
เขียนแบบ	(นายณัฐนันท์ ทิวาวงษ์)	(ผศ.ทศพล จตุรงคบุล) ผู้อำนวยการโครงการ
ตรวจแบบ	(รศ.ดร.ขจรเกียรติ มีธนสุวัฒิ สย.7309)	
แบบแผนที่	สพน. 006/65	แบบแผ่นที่ 45-003/019 628

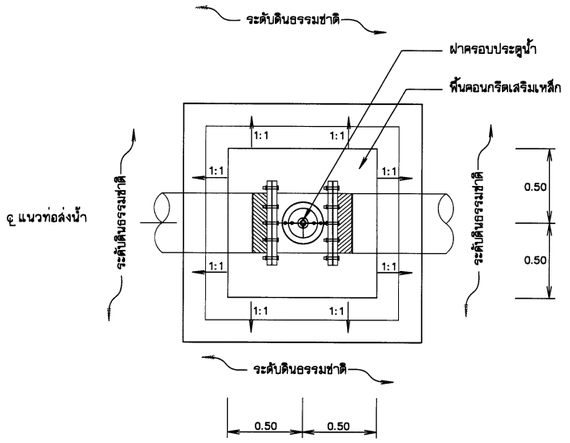

แปลนอาคารบังคับน้ำ

มาตราส่วน 1:20

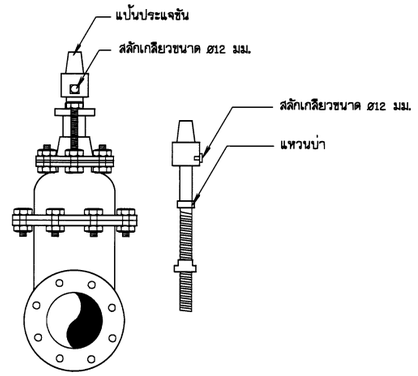

รายละเอียดประตูน้ำเหล็กหล่อ

มาตราส่วน ไม่แสดงมาตราส่วน

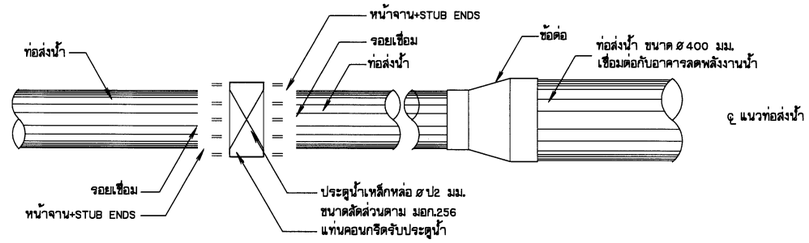

รูปขยายการติดตั้งอาคารบังคับน้ำ

มาตราส่วน 1:20

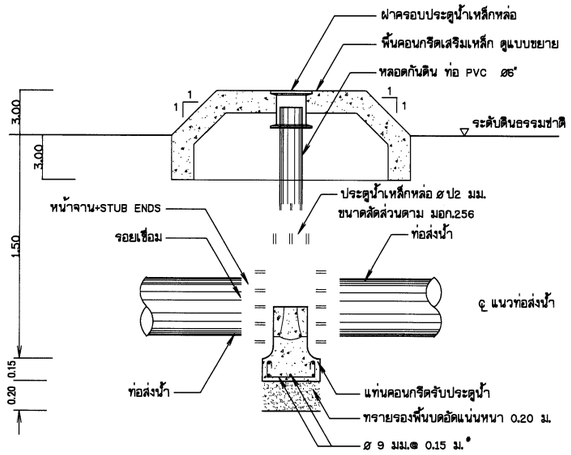

รูปตัดอาคารบังคับน้ำ

มาตราส่วน 1:20

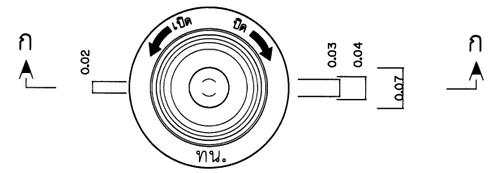

รายละเอียดแบบฝาครอบประตูน้ำเหล็กหล่อ

มาตราส่วน 1:5

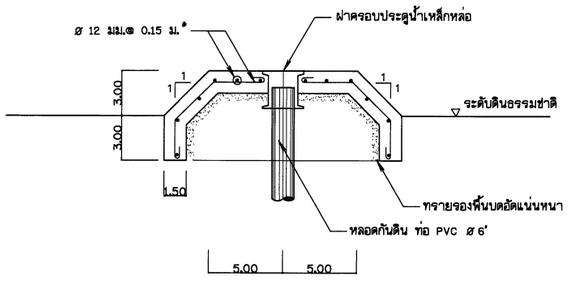

รูปขยายการเสริมเหล็กพื้นคอนกรีตเสริมเหล็ก

มาตราส่วน 1:20

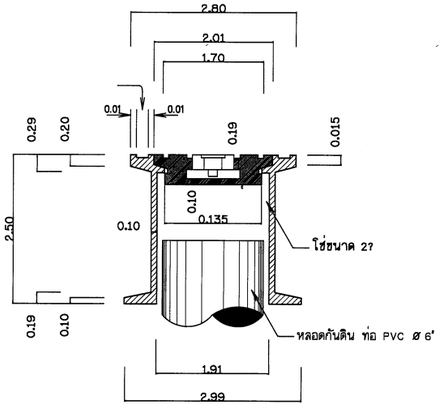

รูปตัด ก - ก

มาตราส่วน 1:5

ตารางแสดงขนาดแท่นรับประตูน้ำ

ขนาดประตูน้ำเหล็กหล่อ (มม.)	ขนาดแท่น (ม.)	ขนาดประตูน้ำเหล็กหล่อ (มม.)	ขนาดแท่น (ม.)
80	0.40 x 0.40	250	0.40 x 0.40
100	0.40 x 0.40	300	0.40 x 0.40
150	0.40 x 0.40	400	0.50 x 0.50
200	0.40 x 0.40	500	0.60 x 0.60

หมายเหตุ

1. ระดับ (ร.ท.ก.) และมิติต่าง ๆ กำหนดเป็นเมตร ระยะทางเป็นกิโลเมตร นอกจากแสดงไว้เป็นอย่างอื่น
2. สัญลักษณ์ คำย่อ ข้อกำหนดเกี่ยวกับแบบแปลน ดูแบบเลขที่ ก3-001/005 - ก3-005/005
3. อาคารต้องสร้างบนดินเดิม หรือดินถมบดอัดแน่นไม่น้อยกว่า 95% ของความหนาแน่นสูงสุดของดินแห้งตามวิธีทดสอบ STANDARD PROCTOR และต้องรับน้ำหนักบรรทุกปลอดภัยได้ไม่น้อยกว่า 12 ตัน/ตารางเมตร

มาตราส่วน 1:5
0 0.10 0.20 0.30 0.40 0.50 ม.

มาตราส่วน 1:20
0 0.50 1.00 1.50 2.00 ม.

กรมทรัพยากรน้ำ

โครงการอนุรักษ์พื้นฟู คลองบางเท่าแม่ พร้อมระบบกระจายน้ำ
ตำบลเขาต่อ อำเภอปลายพระยา จังหวัดกระบี่
หมวด ' ง ' งานระบบกระจายน้ำ
แบบรายละเอียดอาคารบังคับน้ำ

ผู้รับจ้าง : มหาวิทยาลัยเกษตรศาสตร์ วิทยาเขตเฉลิมพระเกียรติ จังหวัดสกลนคร

สำรวจ	(นายกฤษณ เกตุภูมิ)	
ออกแบบ	(ผศ.ดร.วิจน์วงศ์ กรีทอง สย.9270)	
เปียนแบบ	(นายณัฏนนท์ ทิวาวงษ์)	ว. เกตุภูมิ (ผศ.ดร.กฤษณ เกตุภูมิ) ผู้จัดการโครงการ
ตรวจแบบ	(รศ.ดร.ยงยุทธ ไชยรัตน์ สย.7309)	
แบบมาตรที่	สทน. 006/65	แบบแผ่นที่ 35-004/019 628

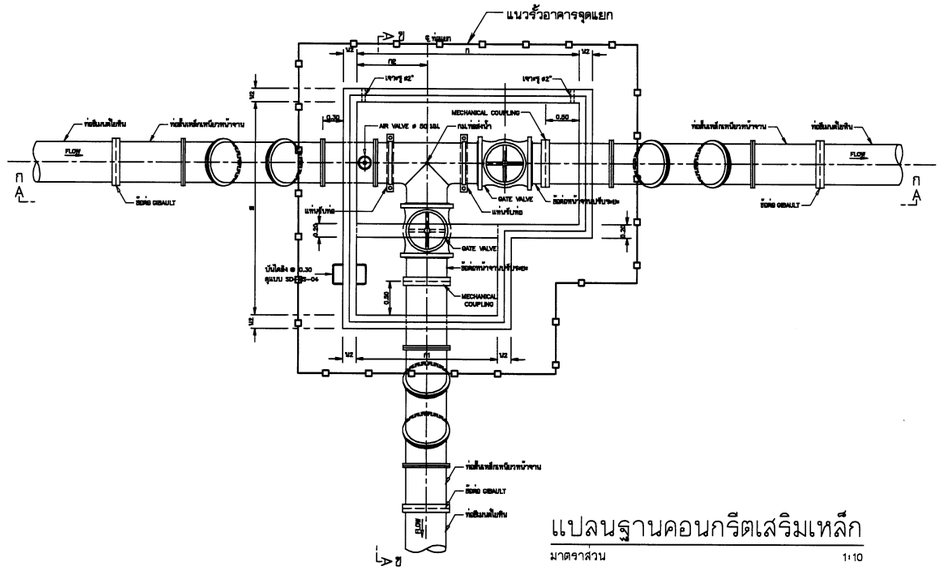

แปลนฐานคอนกรีตเสริมเหล็ก

มาตราส่วน 1:10

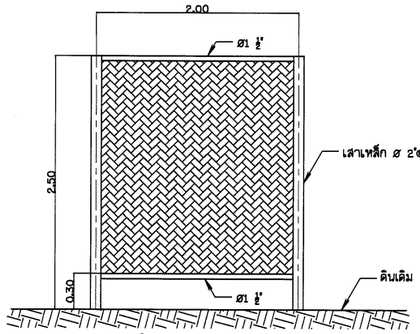

รูปขยายรั้วอาคารจุดแยก

มาตราส่วน 1:20

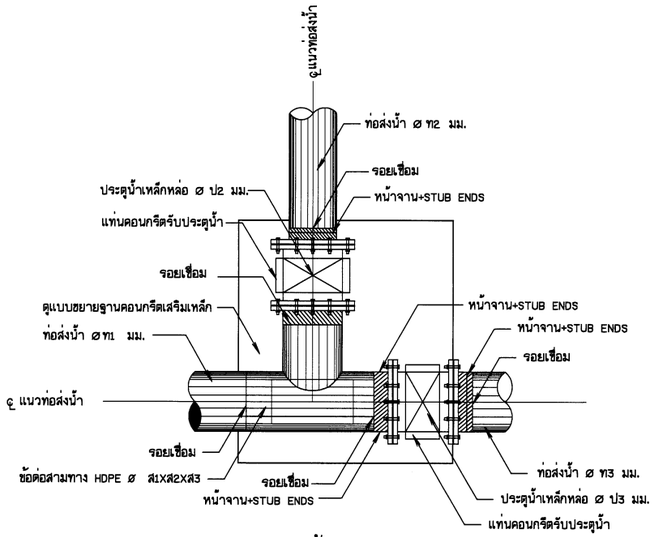

รูปขยายการติดตั้งอาคารจุดแยก

มาตราส่วน 1:20

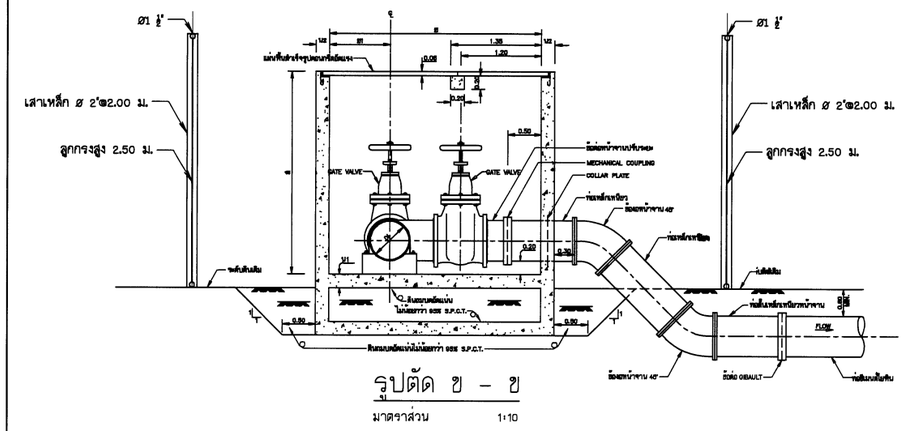

รูปตัด ข – ข

มาตราส่วน 1:10

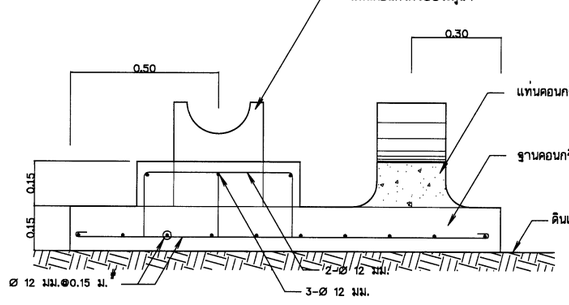

รูปตัด ก – ก

มาตราส่วน 1:10

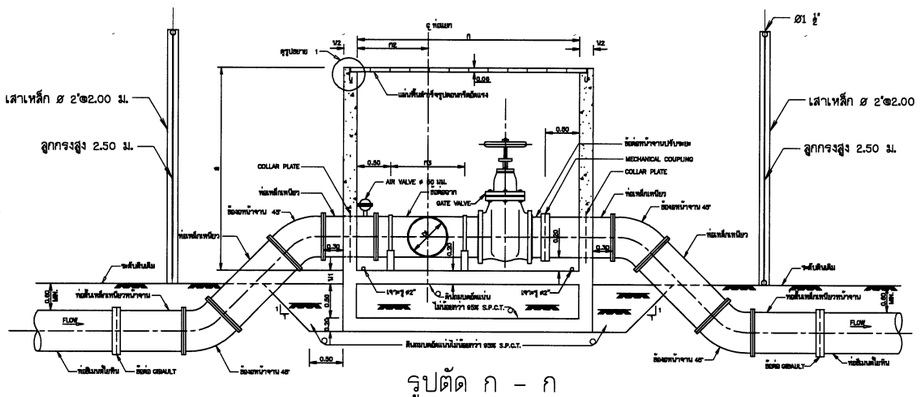

รูปตัด ค – ค

มาตราส่วน 1:10

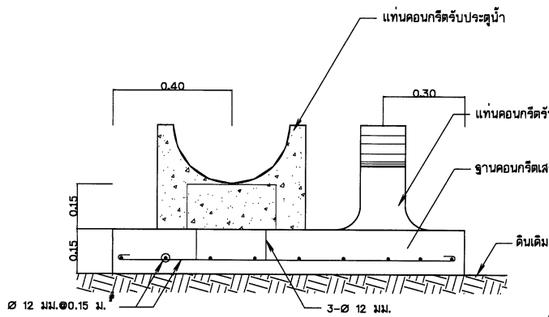

รูปตัด ข – ข

มาตราส่วน 1:10

ตารางแสดงจุดแยกและอุปกรณ์ท่อ

ที่ กม.	แยกสาย	ข้อลด	ท่อส่งน้ำ			สามทาง HDPE.	ประตูน้ำ GATE VALVE		หมายเหตุ
		ø 51x42 มม.	ø ท11 มม.	ø ท12 มม.	ø ท13 มม.	ø 51X42X43 มม.	ø ป2 มม.	ø ป3 มม.	
1+380	MP	-	630	400	630	630x400x630	400	630	1R-MP
4+180	MP	630x500	630	400	630	630x400x630	400	630	1L-MP
4+950	MP	500x400	500	400	500	500x400x500	400	500	2L-MP
5+780	MP	-	400	400	400	400x400x400	400	400	3L-MP

หมายเหตุ

1. ระดับ (ร.ท.ก.) และมิติต่าง ๆ กำหนดเป็นเมตร ระยะทางเป็นกิโลเมตร นอกจากแสดงไว้เป็นอย่างอื่น
2. สัญลักษณ์ คำย่อ ข้อกำหนดเกี่ยวกับแบบแปลน ดูแบบเลขที่ ก3-001/005 - ก3-005/005
3. อาคารต้องสร้างบนดินเดิม หรือดินถมบดอัดแน่นไม่น้อยกว่า 95% ของความหนาแน่นสูงสุดของดินแห้งตามวิธีทดสอบ STANDARD PROCTOR และต้องรับน้ำหนักบรรทุกปลอดภัยได้ไม่น้อยกว่า 12 ตัน/ตารางเมตร

มาตราส่วน 1:10

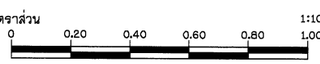

มาตราส่วน 1:20

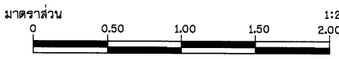

กรมทรัพยากรน้ำ

โครงการอนุรักษ์ฟื้นฟู คลองบางเท่าแม่ พร้อมระบบกระจายน้ำ
ตำบลเขาต่อ อำเภอปลายพระยา จังหวัดกระบี่
หมวด " ง " งานระบบกระจายน้ำ

แบบรายละเอียดอาคารจุดแยก

ผู้รับจ้าง : มหาวิทยาลัยเกษตรศาสตร์ วิทยาเขตเฉลิมพระเกียรติ จังหวัดสกลนคร			
สำรวจ	(นายกรัณย์ เกลาคุณี)	(ผศ.ทศพล อุดรกุล) ผู้จัดการโครงการ	
ออกแบบ	(ผศ.ดร.วิษณ์วงศ์ กลิ่นละออ สย.9270)		
เขียนแบบ	(นายศิรินทร์ ทิวาวงษ์)		
ตรวจแบบ	(รศ.ดร.ยอแสงชัย พ่องพุฒิ สย.7309)		
แบบมาตรที่	สพน. 006/65	แบบแผ่นที่ 25-005/019	628

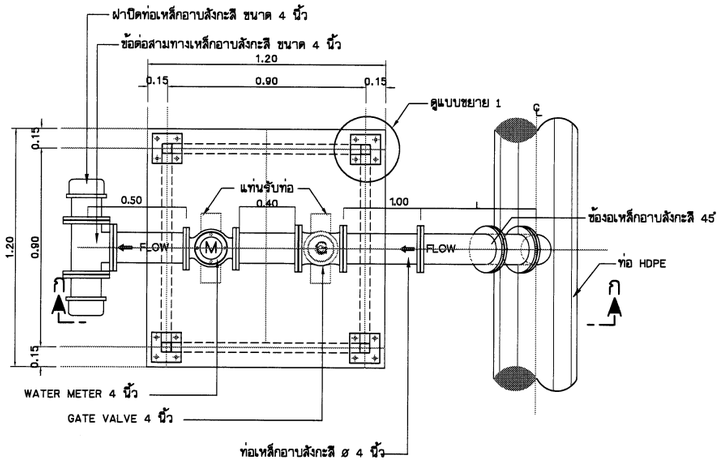

แปลนขยายจุดจ่ายน้ำ

มาตราส่วน 1 : 15

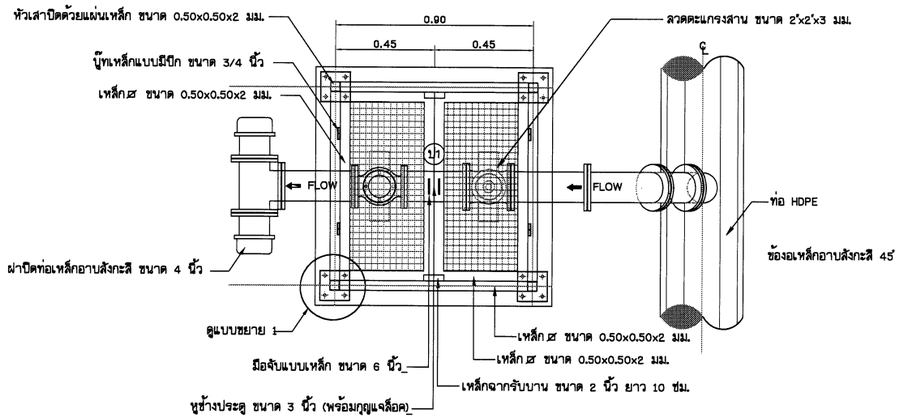

แปลนขยายประดู

มาตราส่วน 1 : 15

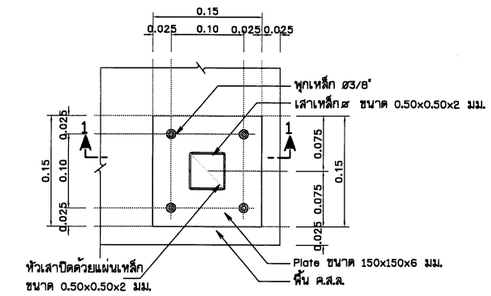

แบบขยาย 1

ไม่แสดงมาตราส่วน

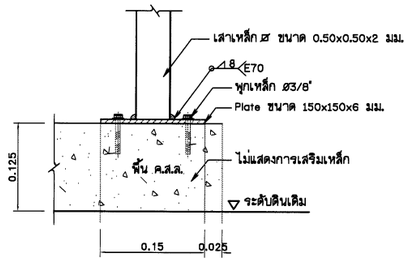

รูปตัด 1 - 1

ไม่แสดงมาตราส่วน

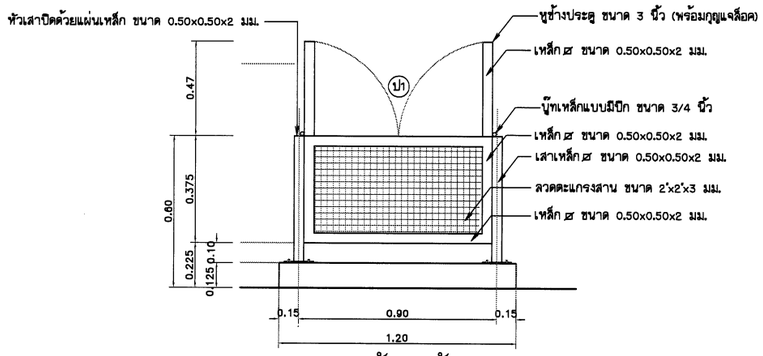

รูปด้านหน้า

มาตราส่วน 1 : 15

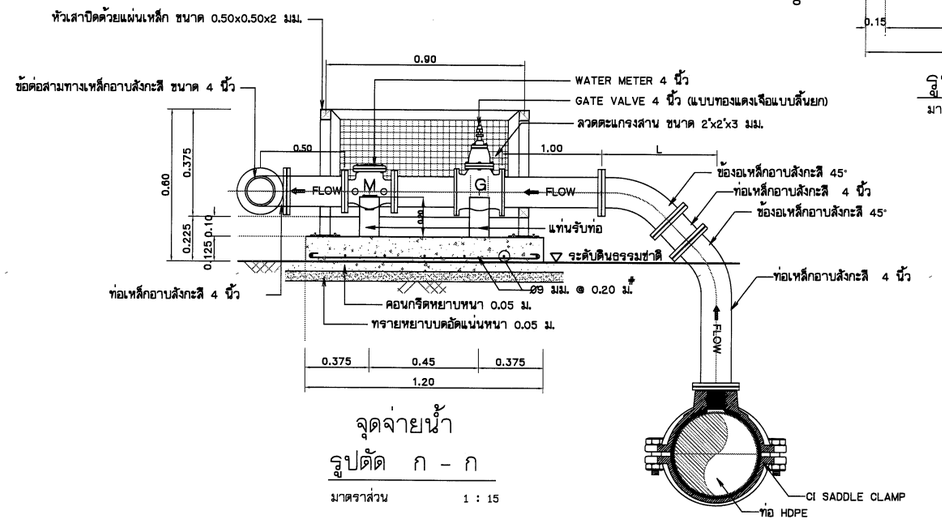

จุดจ่ายน้ำ

รูปตัด ก - ก

มาตราส่วน 1 : 15

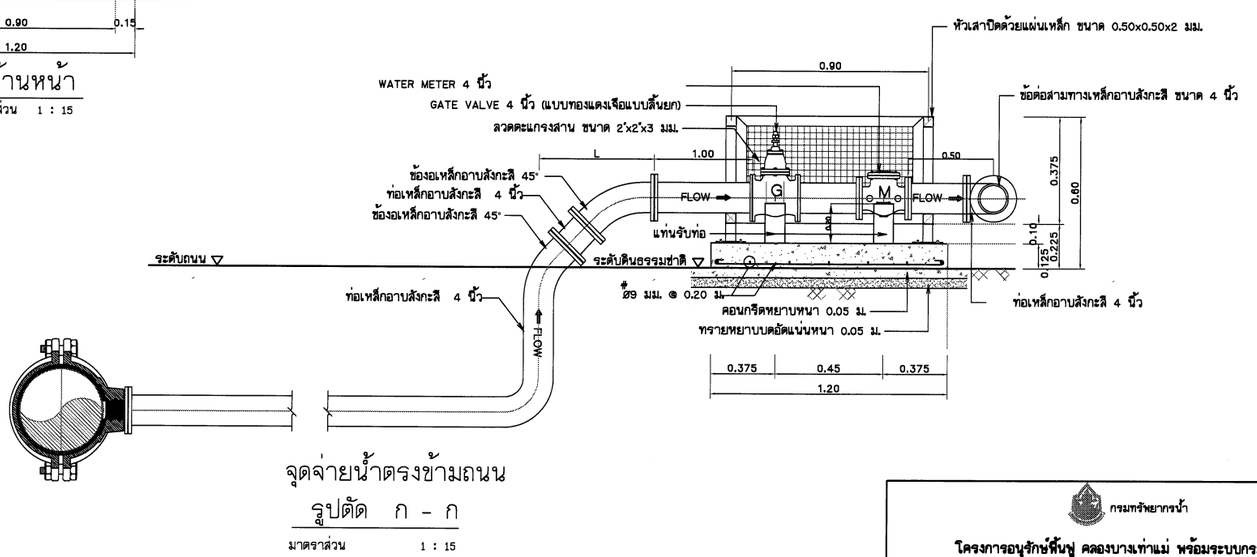

จุดจ่ายน้ำตรงข้ามถนน

รูปตัด ก - ก

มาตราส่วน 1 : 15

มาตราส่วน 1:15
0 0.20 0.40 0.60 0.80 1.00 1.20 ม.

หมายเหตุ

1. ระดับ (ร.ท.ก.) และมิติต่าง ๆ กำหนดเป็นเมตร ระยะทางเป็นกิโลเมตร นอกจากแสดงไว้เป็นอย่างอื่น
2. สัญลักษณ์ คำย่อ ข้อกำหนดเกี่ยวกับแบบแปลน ดูแบบเลขที่ ก3-001/005 - ก3-005/005
3. อาคารต้องสร้างบนดินเดิม หรือดินถมบดอัดแน่นไม่น้อยกว่า 95% ของความหนาแน่นสูงสุดของดินแห้งตามวิธีทดสอบ STANDARD PROCTOR
4. ตำแหน่งที่แสดงไว้แปลนสามารถเปลี่ยนตำแหน่งได้ และให้ช่างควบคุมงานร่วมพิจารณาตามสภาพภูมิประเทศ
5. ส่วนที่เป็นเหล็ก น็อต สลัก และรอยเชื่อม ต้องพ่นหรือทาสีกันสนิมก่อนพ่นหรือทาสีจริงอย่างน้อย 2 ครั้ง

กรมทรัพยากรน้ำ

โครงการอนุรักษ์พันธุ กลองบางเท่าแม่ พร้อมระบบกระจายน้ำ
ตำบลเขาต่อ อำเภอปลายพระยา จังหวัดกระบี่
หมวด " ง " งานระบบกระจายน้ำ
อาคารจุดจ่ายน้ำขนาด 4 นิ้ว

ผู้รับจ้าง : มหาวิทยาลัยเกษตรศาสตร์ วิทยาเขตเฉลิมพระเกียรติ จังหวัดสกลนคร			
สำรวจ	(นายกิตติ เกตุวดี)		
ออกแบบ	(ผศ.ดร.วิษณ์วงศ์ กรีฑาสะ สย.9270)		
เขียนแบบ	(นายสมัคินนท์ ทิวาวงษ์)		
ตรวจแบบ	(รศ.ดร.ชลเกียรติ มงคลศิลี สย.7309)		
แบบมาตรฐาน	สทน. 006/65	แบบแผ่นที่	ส5-006/019
			628

(ผศ.ไพศาล พลูธรรมโม)
ผู้อำนวยการโครงการ

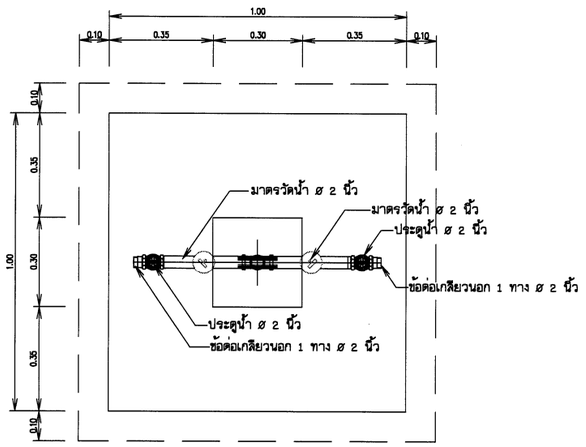

แปลนจุดปล่อยน้ำ

มาตราส่วน 1:10

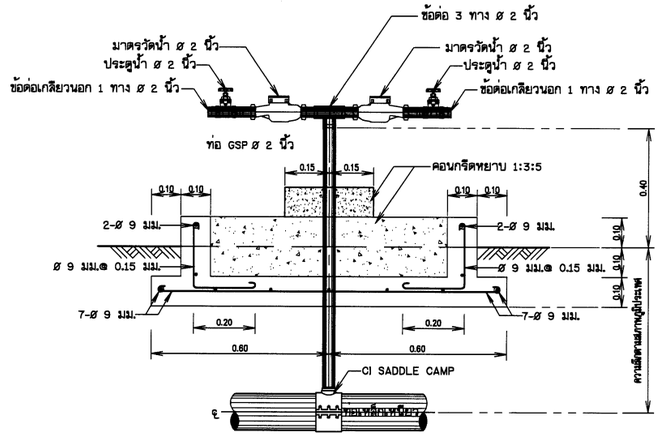

รูปตามขวาง

มาตราส่วน 1:10

หมายเหตุ

1. มิติต่างๆกำหนดเป็นเมตร นอกจากแสดงไว้เป็นอย่างอื่น
2. งานท่อน้ำ พร้อมอุปกรณ์ข้อต่อตามแบบแปลนซึ่งต้องเป็นไปตามมาตรฐานของกรมทรัพยากรน้ำ
3. ระยะระหว่างเหล็กเสริมที่แสดงไว้เป็นระยะระหว่างศูนย์กลางเหล็ก ถึงศูนย์กลางเหล็ก
4. ขนาดของเหล็กเสริม กำหนดไว้เป็นมิลลิเมตร นอกจากแสดงไว้เป็นอย่างอื่น
5. เหล็กเสริมใช้เหล็กข้ออ้อย (DEFORMED BAR) ชั้นคุณภาพ SD-40 ตามมาตรฐาน มอก.24-2559 สำหรับเหล็กเสริมขนาด 10 มม. ขึ้นไปเป็นเหล็กข้ออ้อย
6. ท่อเหล็กส่งน้ำ ใช้แบบท่อเหล็กอาบสังกะสี(Galvanized Steel Pipe)
   จะต้องมีคุณสมบัติตามมาตรฐานผลิตภัณฑ์อุตสาหกรรม มอก. 277 ประเภทที่ 2 สีน้ำเงิน
   ขนาดและมิติของท่อให้เป็นไปตามมาตรฐานผลิตภัณฑ์อุตสาหกรรม มอก. 276
7. คอนกรีตหุ้มเหล็กเสริมให้เป็นไปตามเกณฑ์ดังนี้
   7.1 เหล็กเสริมชั้นเดียวถ้าไม่แสดงไว้เป็นอย่างอื่นให้วางที่กลางความหนา
   7.2 เหล็กเสริมสองชั้นระยะระหว่างผิวเหล็กกับผิวคอนกรีตที่ติดกับแบบ
   ให้ใช้ 5 ซม. นอกจากแสดงไว้เป็นอย่างอื่น
8. การต่อเหล็กทาบ (LABPED SPICES) ถ้าไม่แสดงไว้เป็นอย่างอื่น
   8.1 เหล็กเส้นกลมให้วางห่างกันไม่น้อยกว่า 48 เท่า ของเส้นผ่าศูนย์กลางเหล็ก
   เมื่อปลายงอมาตรฐาน และ 62.50 เท่า ของเส้นผ่าศูนย์กลางเหล็ก
   เมื่อปลายไม่งอขอมาตรฐาน
   8.2 เหล็กข้ออ้อยให้วางทาบกันไม่น้อยกว่า 30 เท่าของเส้นผ่าศูนย์กลางเหล็ก
   เมื่อปลายงอมาตรฐาน และ 50 เท่า ของเส้นผ่าศูนย์กลางเหล็ก
   เมื่อปลายไม่งอขอมาตรฐาน
9. มาตรวัดน้ำ ø 2 นิ้ว จะต้องมีคุณสมบัติตามมาตรฐานผลิตภัณฑ์อุตสาหกรรม มอก. 1021
   ต่อด้วยเกลียวชนิดใบพัด มีคุณสมบัติทนแรงดันใช้งานไม่น้อยกว่า 1.0 เมกะพาสคัล
   (10 กิโลกรัมต่อตารางเซนติเมตร)

มาตราส่วน 1:10
0 0.20 0.40 0.60 0.80 1.00 ม.

กรมทรัพยากรน้ำ

โครงการอนุรักษ์ฟื้นฟู คลองบางเท่าแม่ พร้อมระบบกระจายน้ำ
ตำบลเขาต่อ อำเภอปลายพระยา จังหวัดกระบี่
หมวด " ง " งานระบบกระจายน้ำ
อาคารจุดจ่ายน้ำขนาด 2 นิ้ว

ผู้รับจ้าง : มหาวิทยาลัยเกษตรศาสตร์ วิทยาเขตเฉลิมพระเกียรติ จังหวัดสกลนคร

สำรวจ	(นายทศพล เกตุสิ)	(นายทศพล พุธรมุล) ผู้จัดการโครงการ		
ออกแบบ	(ผศ.ดร.วิจน์วงศ์ กริชนะ สย.9270)			
เขียนแบบ	(นายอภิสิทธิ์ ชีววงษ์)			
ตรวจแบบ	(รศ.ดร.ภาณุเกียรติ์ ทองภูสี สย.7309)			
แบบมาตรฐานที่	สทน. 006/65	แบบแผ่นที่	45-007/018	628

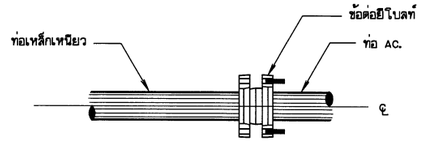

การบรรจบท่อเหล็กเหนียวกับท่อ AC.

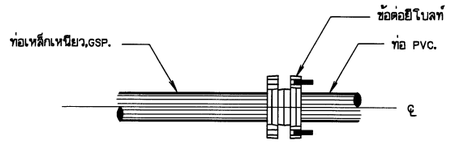

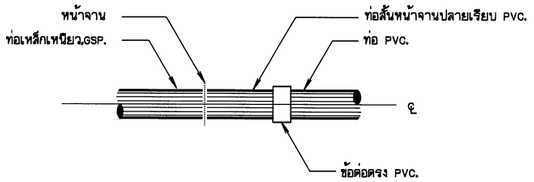

การบรรจบท่อเหล็กเหนียวหรือ GSP. กับท่อ PVC.

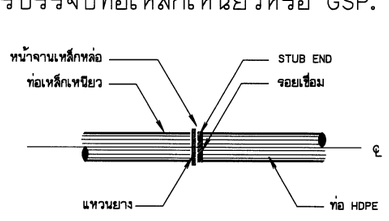

การบรรจบท่อเหล็กเหนียวกับท่อ HDPE

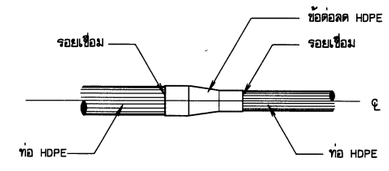

การบรรจบท่อ HDPE กับข้อลด HDPE

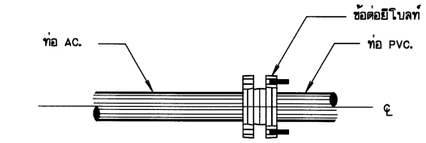

การบรรจบท่อ AC. กับท่อ PVC.

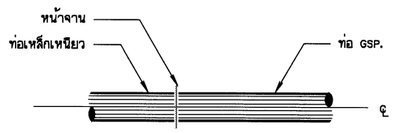

การบรรจบท่อเหล็กเหนียวกับท่อ GSP.

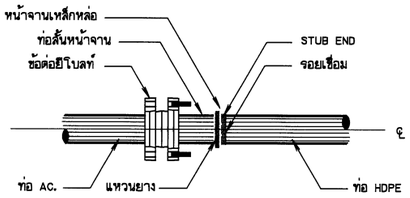

การบรรจบท่อ AC. กับท่อ HDPE

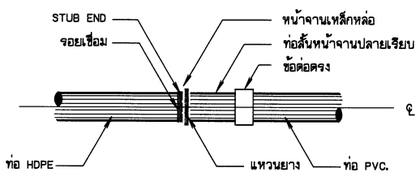

การบรรจบท่อ HDPE กับท่อ PVC.

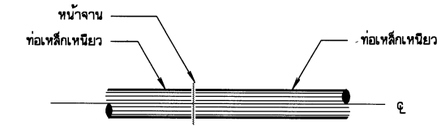

การบรรจบท่อเหล็กเหนียวกับท่อเหล็กเหนียว

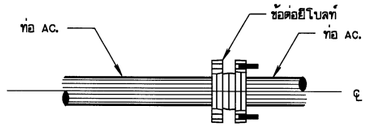

การบรรจบท่อ AC. กับท่อ AC.

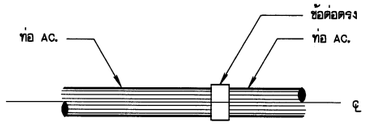

การบรรจบท่อ AC. กับท่อ AC.

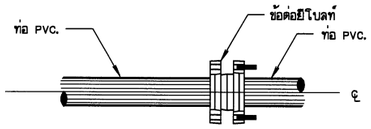

การบรรจบท่อ PVC. กับท่อ PVC.

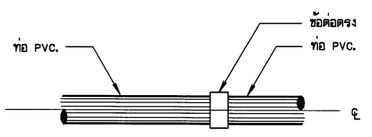

การบรรจบท่อ PVC. กับท่อ PVC.

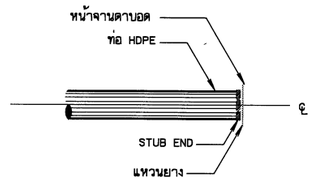

การปิดปลายท่อ

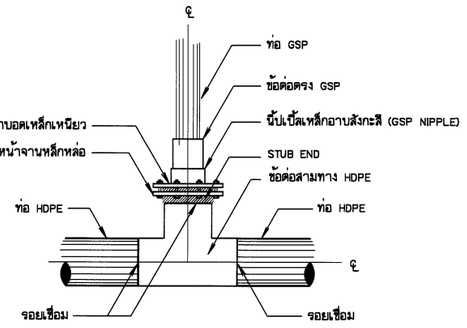

การบรรจบท่อสามทาง HDPE กับท่อ GSP แบบข้อต่อ

(สำหรับอาคารจุดปล่อยน้ำ อาคารประตูระบายตะกอน อาคารท่อระบายอากาศ
กรณีท่อส่งน้ำขนาดเส้นผ่าศูนย์กลางมากกว่า 315 มม.)

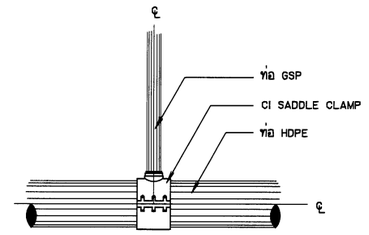

การบรรจบท่อสามทาง HDPE กับท่อ GSP
แบบ CI SADDLE CLAMP

(สำหรับอาคารจุดปล่อยน้ำ อาคารประตูระบายตะกอน อาคารท่อระบายอากาศ
กรณีท่อส่งน้ำขนาดเส้นผ่าศูนย์กลางน้อยกว่าหรือเท่ากับ 315 มม.)

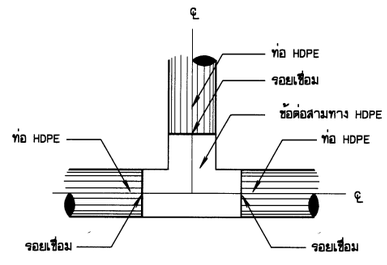

การบรรจบท่อสามทาง HDPE กับท่อ HDPE

หมายเหตุ

1. ระดับ (ร.ท.ก.) และมิติต่าง ๆ กำหนดเป็นเมตร ระยะทางเป็นกิโลเมตร นอกจากแสดงไว้เป็นอย่างอื่น
2. สัญลักษณ์ คำย่อ ข้อกำหนดเกี่ยวกับแบบแปลน ดูแบบเลขที่ ก3-001/005 - ก3-005/005
3. อาคารต้องสร้างบนดินเดิม หรือดินถมบดอัดแน่นไม่น้อยกว่า 95% ของความหนาแน่นสูงสุดของดินแห้งตามวิธีทดสอบ STANDARD PROCTOR และต้องรับน้ำหนักบรรทุกปลอดภัยได้ไม่น้อยกว่า 12 ตัน/ตารางเมตร

กรมทรัพยากรน้ำ

โครงการอนุรักษ์ฟื้นฟู คลองบางเท่าแม่ พร้อมระบบกระจายน้ำ
ตำบลเขาต่อ อำเภอปลายพระยา จังหวัดกระบี่
หมวด " ง " งานระบบกระจายน้ำ
แสดงการบรรจบท่อ

ผู้รับจ้าง : มหาวิทยาลัยเกษตรศาสตร์ วิทยาเขตเฉลิมพระเกียรติ จังหวัดสกลนคร				
สำรวจ	(นายกฤตณ เกตุวดี)			
ออกแบบ	(ผศ.ดร.วิจารวัฒ กลิ่นพละ สย.9270)			
เขียนแบบ	(นายณัฐนันท์ ทิวาวงษ์)			
ตรวจแบบ	(รศ.ดร.ชลเกียรติ มองพุลี สย.7309)	(ผศ.ทศพล อุตระบุล) ผู้จัดการโครงการ		
แบบเลขที่	สทน. 006/65	แบบแผ่นที่	25-008/018	628

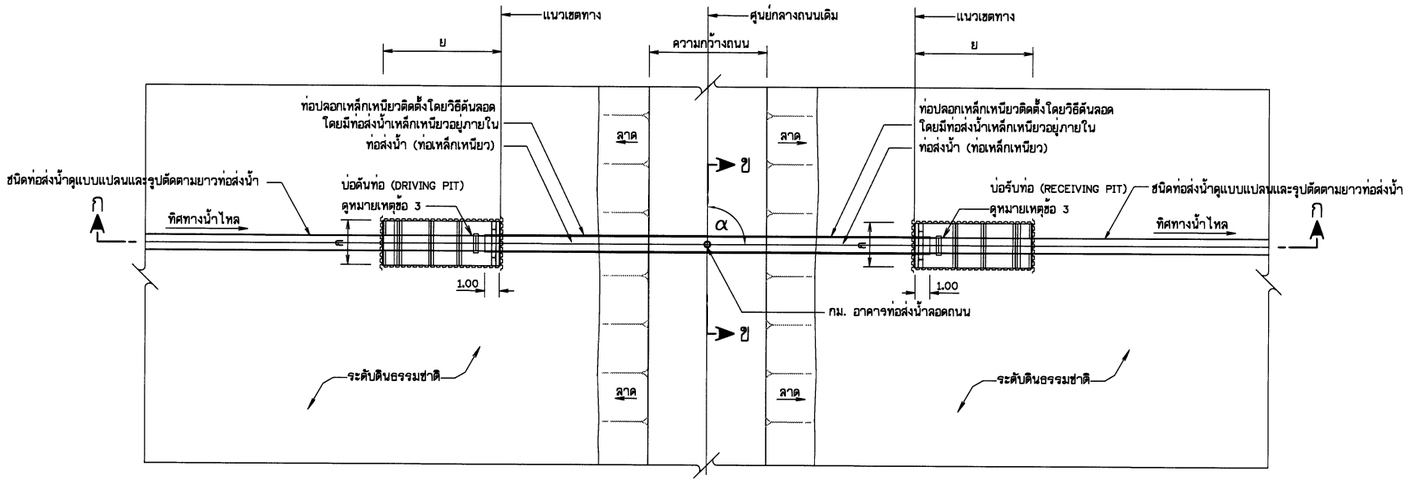

แปลน

ไม่แสดงมาตราส่วน

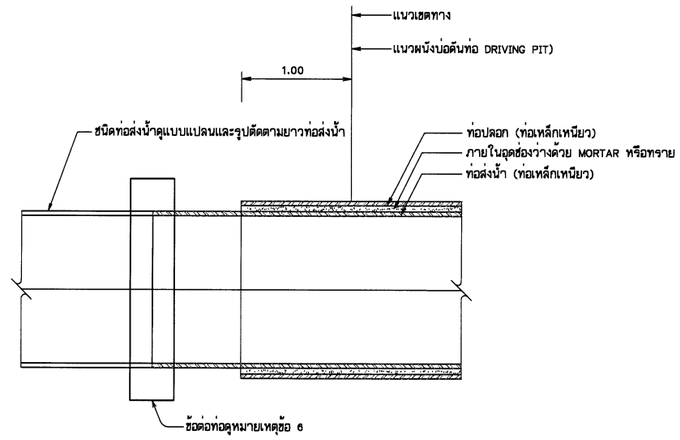

รูปขยาย 1

ไม่แสดงมาตราส่วน

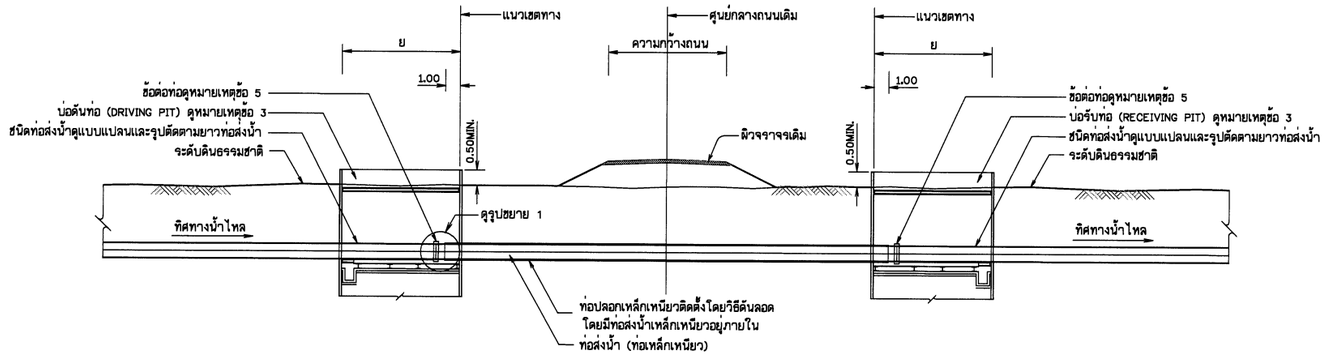

รูปตัด ก–ก

ไม่แสดงมาตราส่วน

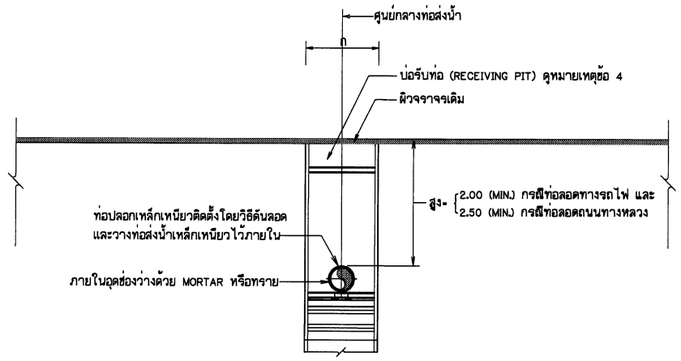

รูปตัด ข–ข

ไม่แสดงมาตราส่วน

ตารางแสดงมิติต่างๆ ของงานดันท่อลอดถนน (ถ้ามี)

ขนาดระบุของท่อส่งน้ำ ø1 (มม.)	ขนาดระบุของท่อปลอก ø2 (มม.)	วิธีดันท่อแบบที่	ความหนาท่อ		ขนาดบ่อดันท่อและบ่อรับท่อ	
			ท่อส่งน้ำ น1 (มม.)	ท่อปลอก น2 (มม.)	ก (ม.)	ย (ม.)
150	400	1	3.45	9.0	3.00	6.00
200	400	1	4.50	9.0	3.00	6.00
250	500	1	4.80	9.0	3.00	6.00
300	500	1	6.00	9.0	3.00	6.00
400	600	1	6.00	9.0	3.00	6.00
500	700	1	6.00	9.0	3.00	7.00
600	900	1	6.00	9.0	3.00	7.00
700	1,000	1	6.00	12.7	3.00	7.50
800	1,000	1	7.90	12.7	3.00	7.50
900	1,200	1	7.90	12.7	3.50	8.00
1,000	1,100	2	9.50	≥ 6	3.50	8.00
1,200	1,300	2	11.10	≥ 6	3.50	8.00

หมายเหตุ

1. มิติต่างๆ กำหนดไว้เป็นเมตร นอกจากแสดงไว้เป็นอย่างอื่น
2. ระดับหลังท่อปลอกที่ดันลอดถนนทางหลวงต้องลึกจากผิวจราจรไม่น้อยกว่า 2.50 ม. และต่ำกว่าระดับดินธรรมชาติในเขตทางไม่น้อยกว่า 1.00 ม.
3. รูปแบบบ่อดันท่อ (DRIVING PIT) และบ่อรับท่อ (RECEIVING PIT) ที่แสดงไว้นี้ เป็นเพียงแบบเค้าโครงเท่านั้น ผู้รับจ้างจะต้องเสนอแบบแสดงรายละเอียด (SHOP DRAWING) พร้อมรายการคำนวณที่รับรองความมั่นคงแข็งแรง และปลอดภัยต่อหัวหน้าโครงการหรือคณะกรรมการตรวจการจ้างเพื่อขอความเห็นชอบก่อนดำเนินการก่อสร้าง
4. ขนาดบ่อดันท่อ (DRIVING PIT) และบ่อรับท่อ (RECEIVING PIT) ที่แสดงไว้ในตารางสามารถเปลี่ยนแปลงได้ตามความเหมาะสมขึ้นอยู่กับขนาดท่อ อุปกรณ์และเครื่องมือในการดันท่อลอด ทั้งนี้ให้อยู่ในดุลพินิจของหัวหน้าโครงการหรือคณะกรรมการตรวจการจ้าง
5. ชนิดข้อต่อท่อที่ปลายทั้ง 2 ด้านของท่อลอดถนน กำหนดดังนี้
   5.1 กรณีท่อส่งน้ำเป็นชนิดท่อ พีวีซี ข้อต่อท่อกำหนดเป็น GIBAULT
   5.2 กรณีท่อส่งน้ำเป็นชนิดท่อเหล็กเหนียว ข้อต่อท่อกำหนดเป็นหน้าจานหรือโดยการเชื่อม

กรมทรัพยากรน้ำ

โครงการอนุรักษ์พื้นฟู คลองบางเท่าแม่ พร้อมระบบกระจายน้ำ
ตำบลเขาต่อ อำเภอปลายพระยา จังหวัดกระบี่
หมวด " ง " งานระบบกระจายน้ำ
แบบรายละเอียดท่อลอดถนนแบบดันท่อ

ผู้รับจ้าง : มหาวิทยาลัยเกษตรศาสตร์ วิทยาเขตเฉลิมพระเกียรติ จังหวัดสกลนคร

สำรวจ	(นายทศพล เกตุวุฒิ)	
ออกแบบ	(ผศ.ดร.วิษณ์วงศ์ กสิพงษ์ สย.9270)	
เขียนแบบ	(นายอัศนีย์ ทิวาวงษ์)	(ผศ.ทศพล เกตุวุฒิ) ผู้จัดการโครงการ
ตรวจแบบ	(รศ.ดร.ยงยศ ผ่องพุฒิ สย.7309)	

แบบมาตรฐานที่	สทพ. 006/63	แบบแผ่นที่	45-009/019	628

HDPE OD (มม.)	110	125	140	160	180	200	225	250	280	315	355	400	450	500	560	630
α = 30°																
Z	265	270	270	275	275	380	380	435	440	445	500	505	810	820	825	1,035
r (x OD)	1.5	1.5	1.5	1.5	1.5	1.5	1.5	1.5	1.5	1.5	1.5	1.5	1.5	1.5	1.5	1.5
α = 45°																
Z	346	346	346	378	478	478	510	560	565	570	648	652	957	989	1,026	1,259
r (x OD)	3.4	3.0	2.7	3.1	2.8	2.5	2.8	2.5	2.2	2.0	2.1	1.9	1.7	1.8	1.8	1.8
α = 60°																
Z	351	357	357	390	490	495	524	579	584	618	673	707	1,041	1,080	1,114	1,353
r (x OD)	2.5	2.2	2.0	2.3	2.1	1.9	2.1	1.9	1.7	1.8	1.6	1.6	1.7	1.7	1.7	1.6
α = 90°																
Z	470	475	475	548	648	653	722	777	782	855	910	983	1,357	1,435	1,508	1,786
r (x OD)	2.5	2.2	2.0	2.3	2.1	1.9	2.1	1.9	1.7	1.8	1.6	1.6	1.7	1.7	1.7	1.6

หมายเหตุ ข้อกำหนดเกี่ยวกับข้อต่อและอุปกรณ์ท่อเอชดีพีอี
ให้ผู้รับจ้างดำเนินการตามรายละเอียดด้านวิศวกรรม

สัญลักษณ์
- OD = ขนาดระบุของเส้นผ่าศูนย์กลางภายนอก
- r = รัศมีของข้อต่อโค้ง
- α = มุมของข้อต่อโค้ง
- β = มุมตัดท่อ (ไม่เกินกว่า 15°)

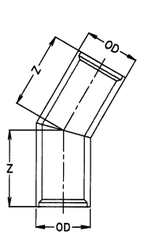

ข้องอ α ≤ 30°

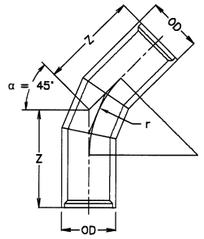

ข้องอ 30° < α ≤ 45°

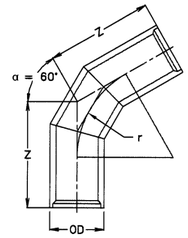

ข้องอ 45° < α ≤ 60°

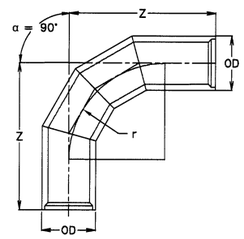

ข้องอ 60° < α ≤ 90°

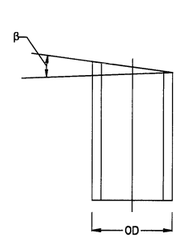

β ต้องไม่มากกว่า 15°
โดย OD คือ เส้นผ่านศูนย์กลางนอกระบุ
β คือ มุมตัด

รูปที่ 1 ค่ามุมตัดการออกแบบของส่วนท่อ

ข้อต่อโค้งท่อ HDPE (มุมตัด 7.5° < α < 15)

ไม่แสดงมาตราส่วน

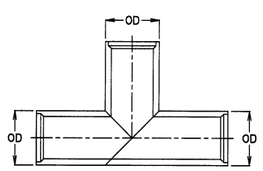

ข้อต่อท่อ HDPE รูปตัว T

ไม่แสดงมาตราส่วน

กรมทรัพยากรน้ำ

โครงการอนุรักษ์พื้นฟู คลองบางเท่าแม่ พร้อมระบบกระจายน้ำ
ตำบลเขาต่อ อำเภอปลายพระยา จังหวัดกระบี่
หมวด ' ง ' งานระบบกระจายน้ำ
แบบรายละเอียดการงอท่อพีอี

ผู้รับจ้าง : มหาวิทยาลัยเกษตรศาสตร์ วิทยาเขตเฉลิมพระเกียรติ จังหวัดสกลนคร

สำรวจ	(นายศศิล เกตุสิริ)			
ออกแบบ	(ผศ.ดร.วิษณ์วงศ์ กรีพละ สย.9270)			
เปียนแบบ	(นายศศิพันนท์ ทิวาวงษ์)	(ผศ.ทศพล อุตระปุ) ผู้จัดการโครงการ		
ตรวจแบบ	(รศ.ดร.ถวัลย์ มอญสุย สย.7309)			
แบบมาตรที่	สทน. 006/65	แบบแผ่นที่	25-010/019	628

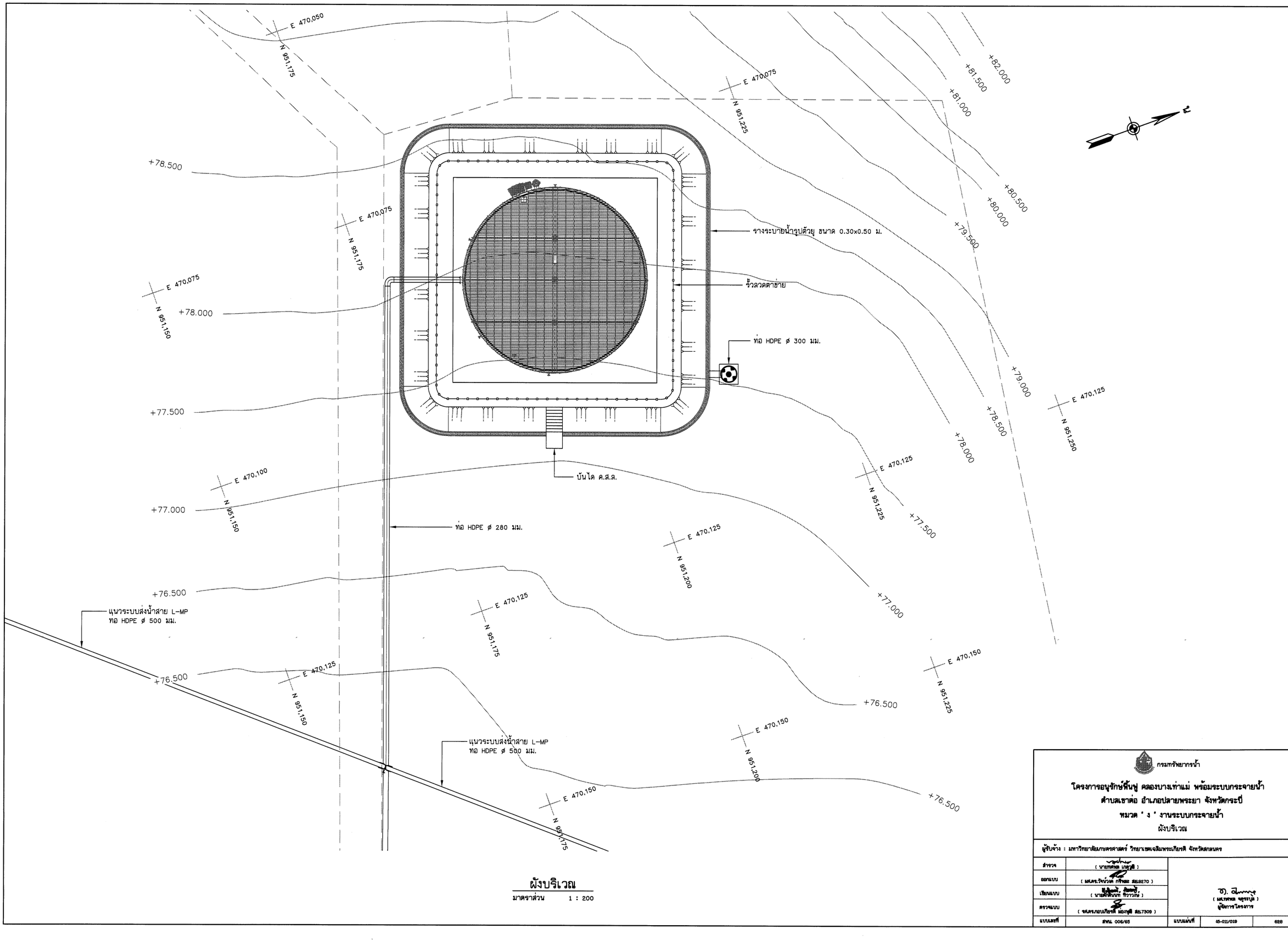
E 470,050
N 951.175
E 470.075
N 951.225
+82.000
+81.500
+81.000
+80.500
+80.000
+79.500
+79.000
+78.500
+78.000
+77.500
+77.000
+76.500
+78.500
E 470.075
N 951.175
+78.000
E 470.075
N 951.150
+77.500
E 470.100
N 951.150
+77.000
+76.500
E 470.125
N 951.175
+76.500
E 470.125
N 951.150
E 470.125
N 951.250
E 470.125
N 951.225
E 470.125
N 951.200
E 470.150
N 951.225
E 470.150
N 951.200
E 470.150
N 951.175
รางระบายน้ำรูปตัวยู ขนาด 0.30x0.50 ม.
รั้วลวดตาข่าย
ท่อ HDPE ø 300 มม.
บันได ค.ส.ล.
ท่อ HDPE ø 280 มม.
แนวระบบส่งน้ำสาย L-MP
ท่อ HDPE ø 500 มม.
แนวระบบส่งน้ำสาย L-MP
ท่อ HDPE ø 500 มม.
N
ผังบริเวณ
มาตราส่วน 1 : 200
กรมทรัพยากรน้ำ
โครงการอนุรักษ์พื้นฟู คลองบางเท่าแม่ พร้อมระบบกระจายน้ำ
ตำบลเขาต่อ อำเภอปลายพระยา จังหวัดกระบี่
หมวด " ง " งานระบบกระจายน้ำ
ผังบริเวณ
ผู้รับจ้าง : มหาวิทยาลัยเกษตรศาสตร์ วิทยาเขตเฉลิมพระเกียรติ จังหวัดสกลนคร
สำรวจ (นายทศพล บุญรุ่ง)
ออกแบบ (ผศ.ดร.วิษณุวงศ์ กลิ่นละ สย.9270)
เขียนแบบ (นายศิริพันธ์ ทิวาวงษ์)
ตรวจแบบ (รศ.ดร.ยงเกียรติ มงคุณี สย.7309)
แบบเลขที่ สทน. 006/65
ช). (ผศ.ทศพล บุญรุ่ง)
ผู้จัดการโครงการ
แบบแผ่นที่ 45-011/019 628

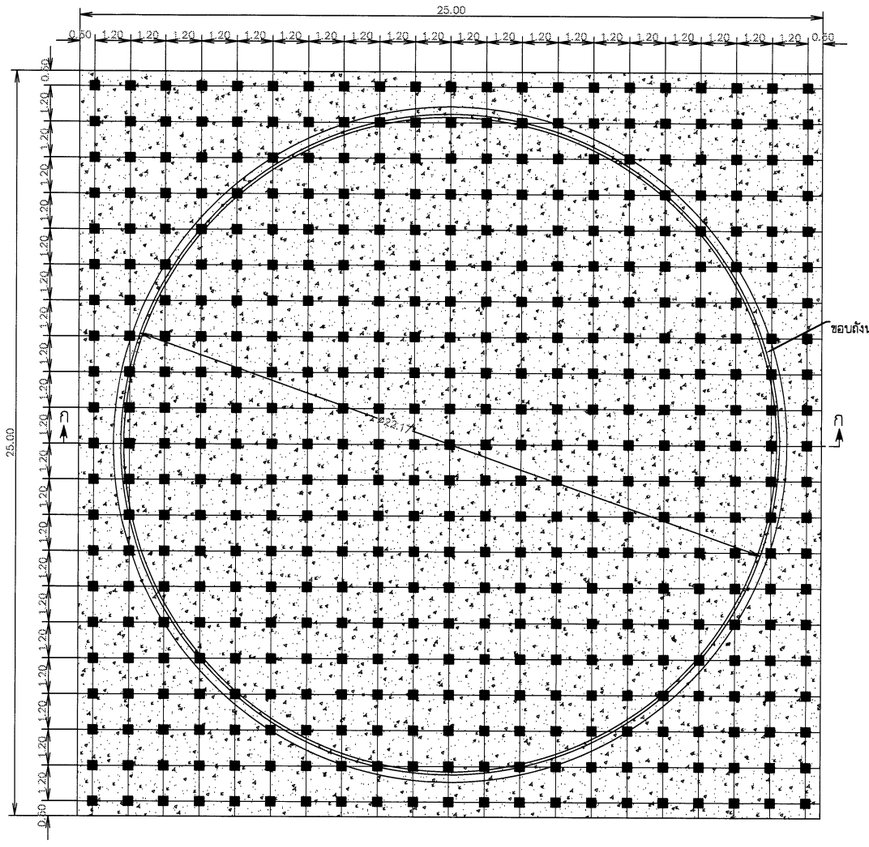

แบบแปลนฐานถัง
scale 1:100

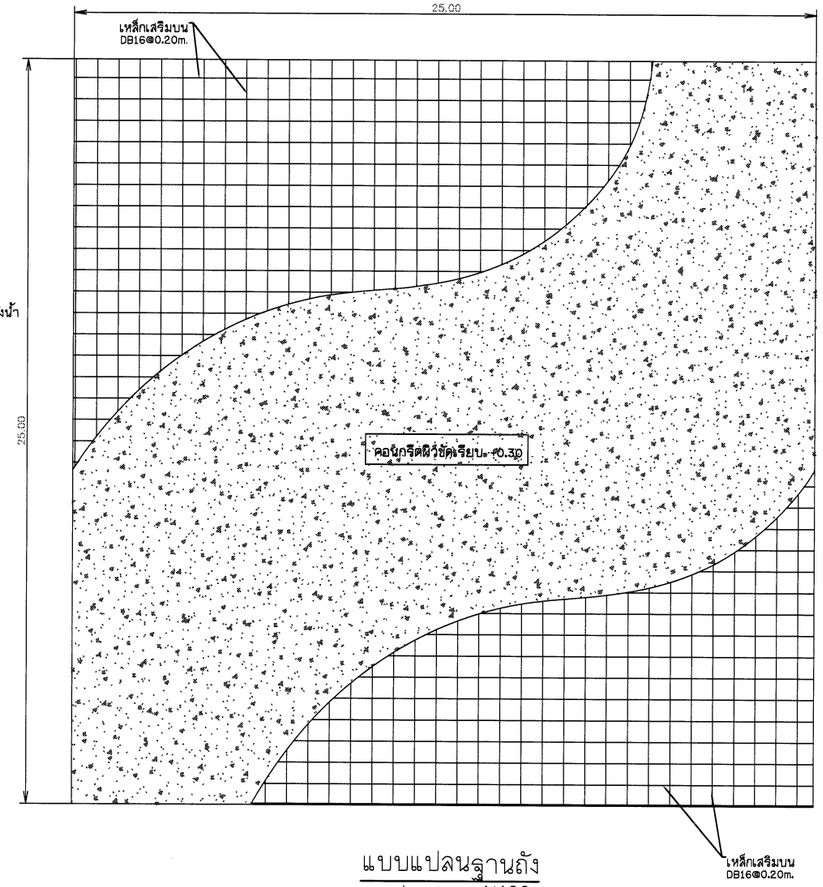

แบบแปลนฐานถัง
scale 1:100

1. กรณีใช้ฐานรากเสาเข็มบนชั้นดินที่มีคุณสมบัติทางปฐพีกลศาสตร์ การรับน้ำหนักน้อยกว่า 10 ตัน ต่อ ตารางเมตร
2. กรณีใช้ฐานรากแผ่บนชั้นดินที่มีคุณสมบัติทางปฐพีกลศาสตร์ การรับน้ำหนักต้องมากกว่า 10 ตัน ต่อ ตารางเมตร
3. ผู้รับจ้างต้องทดสอบชั้นดินที่จะใช้ก่อสร้างฐานราก เพื่อหาคุณสมบัติการรับน้ำหนักทางปฐพีกลศาสตร์ให้คณะกรรมการเห็นชอบ ผ่านผู้ควบคุมงาน ก่อนดำเนินการก่อสร้างฐานราก โดยผู้รับจ้างเป็นผู้รับผิดชอบค่าใช้จ่ายในการทดสอบ
4. มิติต่างๆกำหนดเป็นเมตร นอกจากแสดงไว้เป็นอย่างอื่น
5. อาคารต้องสร้างบนดินเดิมหรือดินถมบดอัดแน่นไม่น้อยกว่า 95% STANDARD PROCTOR COMPACTION TEST.
6. ดินฐานรากของอาคารต้องรับน้ำหนักบรรทุกปลอดภัยไม่น้อยกว่าร้อยตัน ต่อ ตารางเมตร
7. อาคารก่อสร้างบนดินหรือหินให้เทคอนกรีตหยาบปรับผิวดินหรือผิวหิน อย่างน้อย 0.10 เมตร คอนกรีตหยาบรองพื้นใช้ส่วนผสม 1:3:5 เมตร
โดยปริมาตร หรือรองทรายหยาบอย่างน้อย 0.10 เมตร
8.ก่อนทำการถม บดอัดแน่นดิน ให้ขุดลอกหน้าดินเดิมออกจนพ้นรากวัชพืช และดินอ่อนลึกไม่น้อยกว่า 0.30 เมตร หรือตามคำแนะนำผู้ควบคุมโครงการ และดินถมจะต้องถมเป็นชั้นๆ บดอัดให้มีความแน่นไม่น้อยกว่า 95% STANDARD PROCTOR COMPACTION TEST.
โดยแต่ละชั้นหนาไม่มากกว่า 0.15 เมตร
9. กำลังอัดคอนกรีตโครงสร้างต้องไม่น้อยกว่า 300 ksc. ทรงกระบอก 150x300 mm. ที่อายุไม่น้อยกว่า 28 วัน และผสมน้ำยากันซึม
10. ขนาดของเหล็กเสริมกำหนดไว้เป็นมิลลิเมตร นอกจากแสดงไว้เป็นอย่างอื่น
11. เหล็กเสริมใช้เหล็กข้ออ้อย (DEFORMED BAR) ชั้นคุณภาพ SD-40 ตามมาตรฐาน มอก.24-2559 และเสริมเส้นกลม (ROUND BAR)
ชั้นคุณภาพ SR-24 ตามมาตรฐาน มอก.20-2559 สำหรับเหล็กเสริมขนาด 10 มิลลิเมตร ขึ้นไปเป็นเหล็กข้ออ้อย กรณีใช้เหล็กชั้นคุณภาพอื่นๆ ต้องได้รับการเห็นชอบจากคณะกรรมการตรวจรับพสดุ
12. คอนกรีตหุ้มเหล็กเสริมให้เป็นไปตามเกณฑ์ ดังนี้
12.1 เหล็กเสริมชั้นเดียวถ้าไม่แสดงไว้เป็นอย่างอื่นให้วางที่งกลางความหนา
12.2 เหล็กเสริมสองชั้นระยะระหว่างผิวเหล็กกับผิวคอนกรีตที่ติดกับแบบให้ใช้ 7.5 เซนติเมตร
นอกจากแสดงไว้เป็นอย่างอื่น
13. การต่อเหล็กทาบ (LARPED SPICES) ถ้าไม่แสดงไว้เป็นอย่างอื่น
12.1 เหล็กเส้นกลมให้วางห่างกันไม่น้อยกว่า 48 เท่า ของเส้นผ่านศูนย์กลางเหล็กเมื่อปลายงอมาตรฐาน
และ 62.50 เท่า ของเส้นผ่านศูนย์กลางเหล็กเมื่อปลายไม่งอมาตรฐาน
12.2 เหล็กข้ออ้อยให้วางทาบกันไม่น้อยกว่า 30 เท่าของเส้นผ่านศูนย์กลางเหล็ก เมื่อปลายงอมาตรฐาน และ 50 เท่าของเส้นผ่านศูนย์กลางเหล็กเมื่อปลายไม่งอขอมาตรฐาน
14. ระยะระหว่างเหล็กเสริมที่แสดงไว้เป็นระยะระหว่างศูนย์กลางเหล็ก ถึง ศูนย์กลางเหล็ก
15. เหล็กรูปพรรณทุกขนาด ให้ใช้ชั้นคุณภาพ เทียบเท่า มาตรฐาน STKR 400 ของ มอก.TIS107-2561 หรือ ความต้านทานแรงดึงต้องไม่น้อยกว่า 400MPa หรือเทียบเท่า ชั้นคุณภาพของเหล็กกำลังสูง ของมอก.
16. รายละเอียดเสาเข็มในแบบ สามารถปรับเปลี่ยนตามความเหมาะสมของพื้นที่หน้างาน

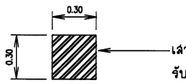

หน้าตัดเสาเข็ม อัดแรง
scale 1:20

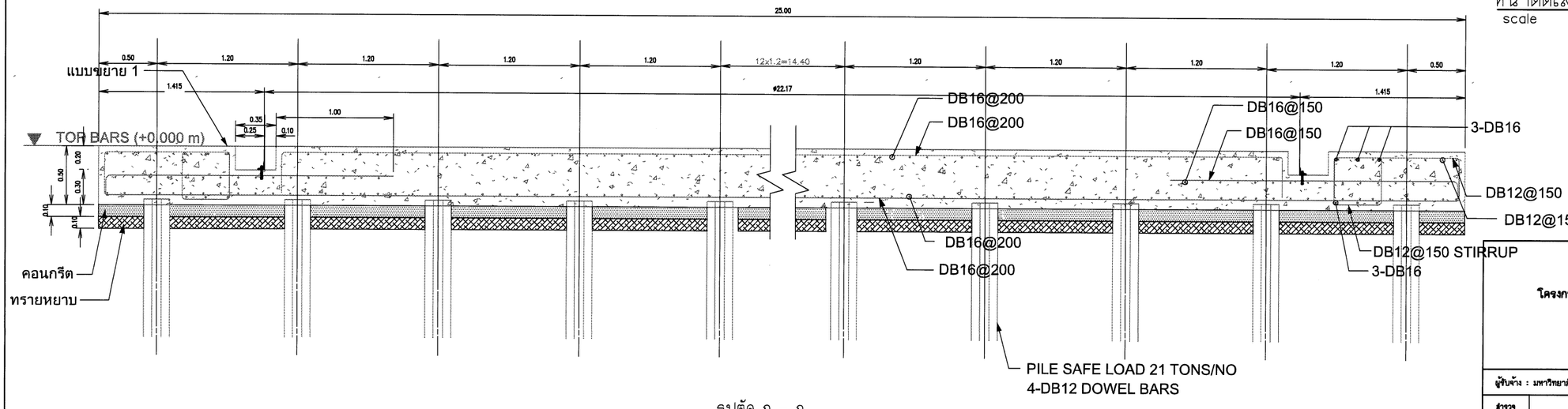

รูปตัด ก – ก
มาตราส่วน 1:20

กรมทรัพยากรน้ำ

โครงการอนุรักษ์พันธุ์ คลองบางเท่าแม่ พร้อมระบบกระจายน้ำ
ตำบลเขาต่อ อำเภอปลายพระยา จังหวัดกระบี่
หมวด " ง " งานระบบกระจายน้ำ
แบบแปลนฐานถัง แบบแปลนเหล็กเสริม

ผู้รับจ้าง : มหาวิทยาลัยเกษตรศาสตร์ วิทยาเขตเฉลิมพระเกียรติ จังหวัดสกลนคร

สำรวจ	(นายกตินล เกตุสิริ)	(ผศ.ดร.วิทวัฒน์ กรีฑาสะ สย.9270)		
ออกแบบ	(นายสิทธินนท์ ทิวาวงษ์)			
เขียนแบบ	(นายสิทธินนท์ ทิวาวงษ์)			
ตรวจแบบ	(ชศ.ดร.ณเดชา มงคลศิลี สย.7309)	(ผศ.ทศพล อุรชนุต) ผู้จัดการโครงการ		
แบบเลขที่	สทน. 006/65	แบบแผ่นที่	35-012/019	628

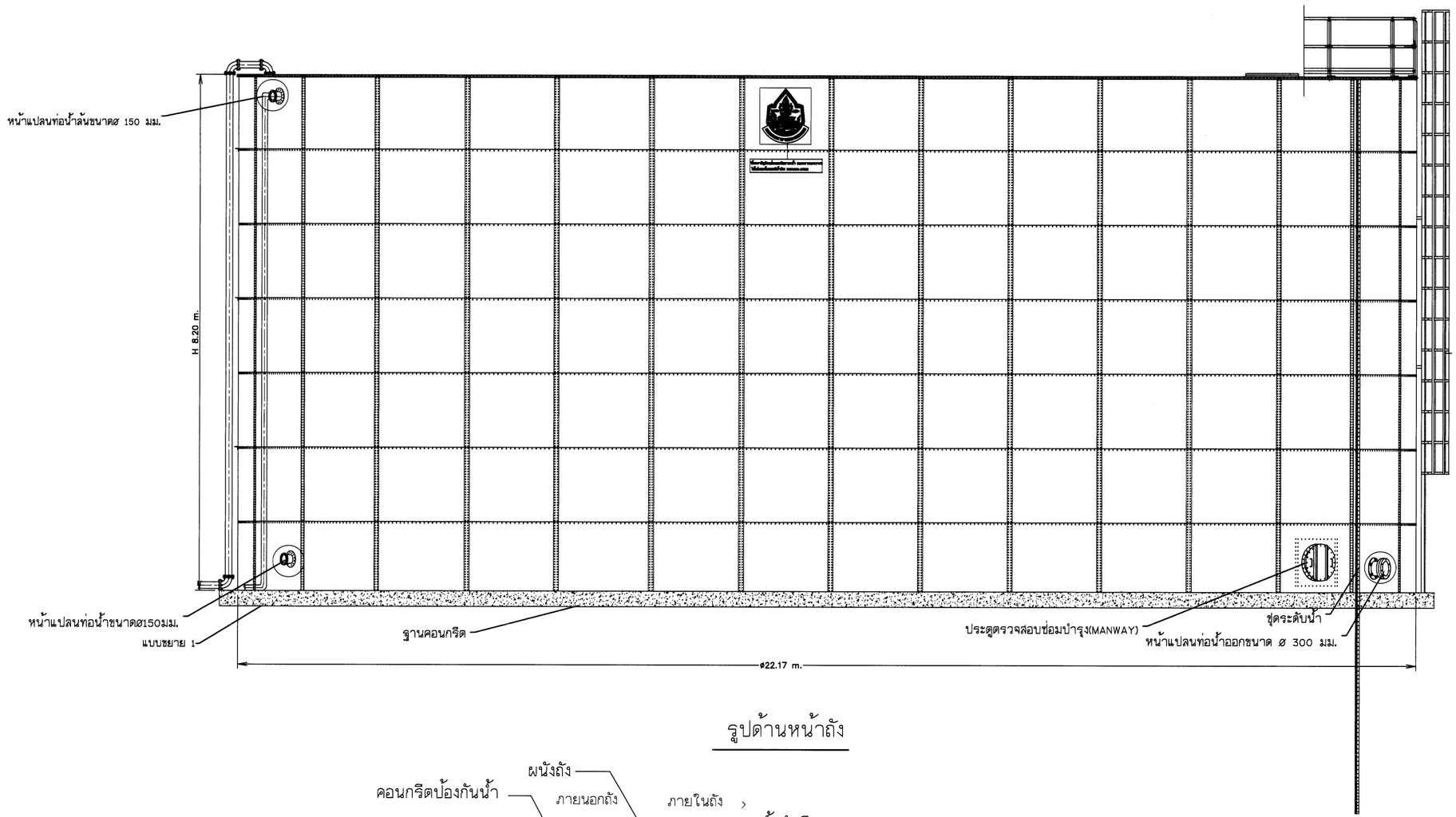

รูปด้านหน้าถัง

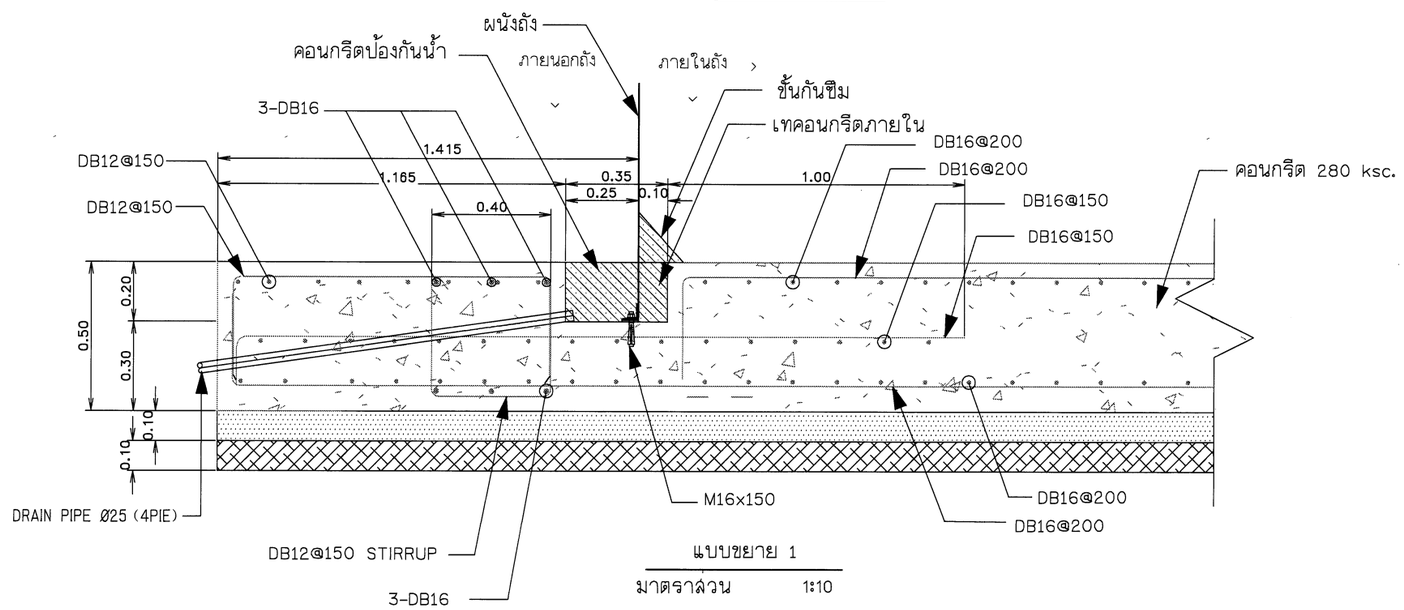

แบบขยาย 1

มาตราส่วน 1:10

กรมทรัพยากรน้ำ

โครงการอนุรักษ์ฟื้นฟู คลองบางเท่าแม่ พร้อมระบบกระจายน้ำ
ตำบลเขาต่อ อำเภอปลายพระยา จังหวัดกระบี่
หมวด ' ง ' งานระบบกระจายน้ำ
รูปด้านหน้าถัง

ผู้รับจ้าง : มหาวิทยาลัยเกษตรศาสตร์ วิทยาเขตเฉลิมพระเกียรติ จังหวัดสกลนคร

สำรวจ	(นายทศพล เกตุวดี)	
ออกแบบ	(ผศ.ดร.วิพัวงศ์ ทรัพย์ละ สธ.9270)	
เขียนแบบ	(นายพีรพัฒน์ ทิวาวงษ์)	(ผศ.ทศพล จตุระบุล) ผู้อำนวยการโครงการ
ตรวจแบบ	(ชคส.ดร.เกษเกียรติ์ พลายชุมพี สธ.7309)	
แบบเลขที่	สทน 006/65	แบบแผ่นที่ 45-013/019 628

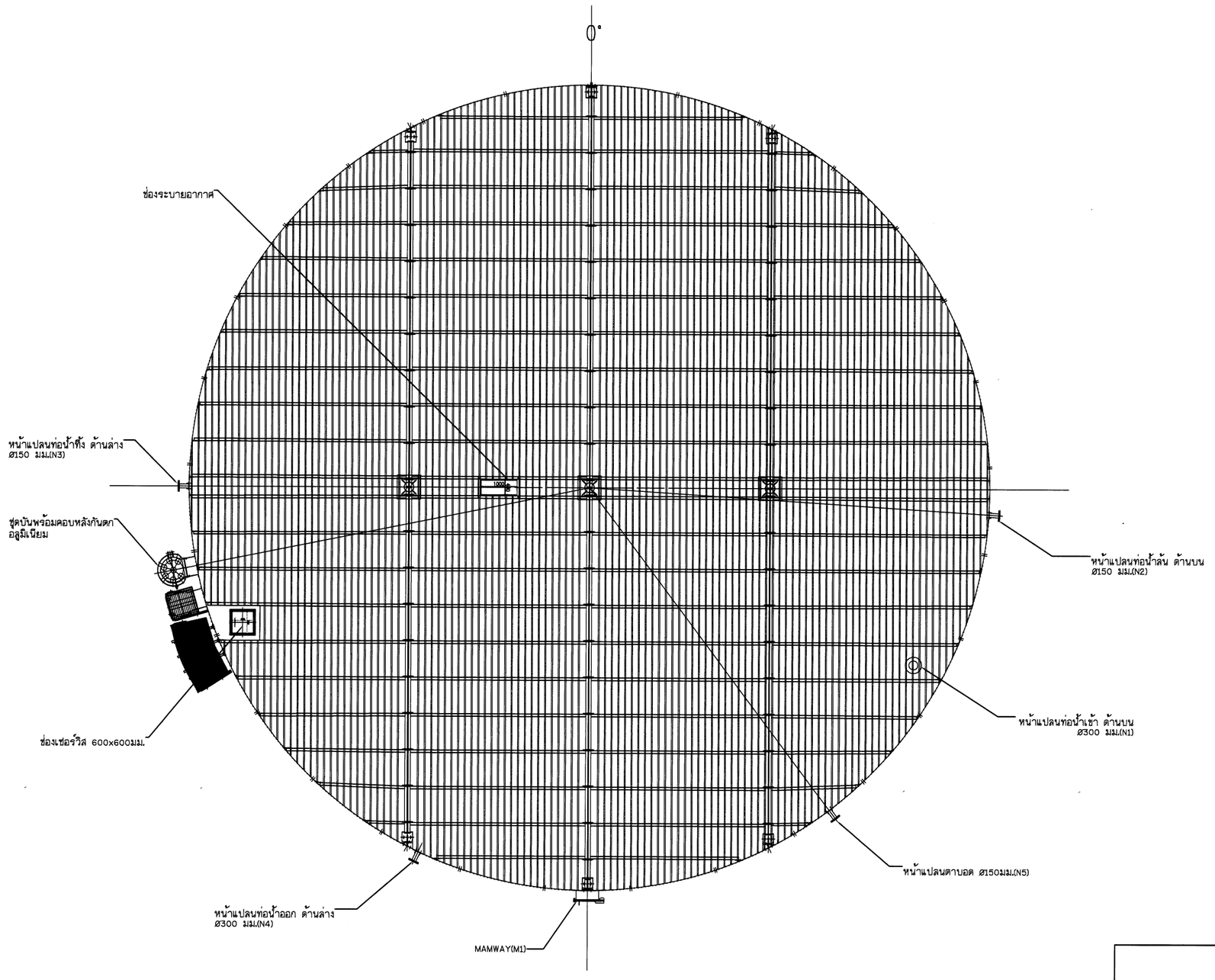

รูปด้านบนหลังคา

กรมทรัพยากรน้ำ

โครงการอนุรักษ์พื้นฟู คลองบางเท่าแม่ พร้อมระบบกระจายน้ำ
ตำบลเขาต่อ อำเภอปลายพระยา จังหวัดกระบี่
หมวด " ง " งานระบบกระจายน้ำ
รูปด้านบนหลังคา

ผู้รับจ้าง : มหาวิทยาลัยเกษตรศาสตร์ วิทยาเขตเฉลิมพระเกียรติ จังหวัดสกลนคร

สำรวจ	(นายกฤษณ เกตุวลี)	(ผศ.ดร.ชิษณุวงศ์ กรีพละ สย.9270)		
ออกแบบ				
เขียนแบบ	(นายณัฐนันท์ ทิวาวงษ์)			
ตรวจแบบ	(รศ.ดร.ถวัลย์ มอญคุณี สย.7309)			
แบบมาตรฐาน	สทน. 006/65	แบบแผ่นที่	35-014/019	628

(ผศ.ดร.กฤษณ เกตุวลี)
ผู้จัดการโครงการ

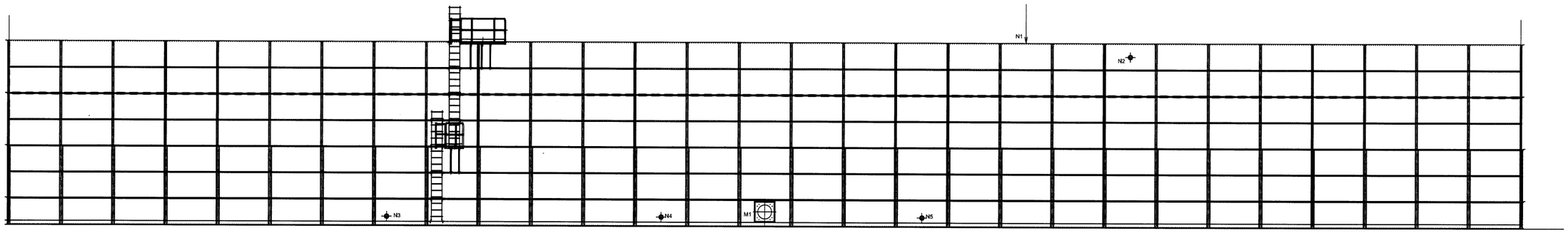

รายละเอียดถังเก็บน้ำ 3,000 ลบ.ม.

กรมทรัพยากรน้ำ

โครงการอนุรักษ์ฟื้นฟู คลองบางเท่าแม่ พร้อมระบบกระจายน้ำ
ตำบลเขาต่อ อำเภอปลายพระยา จังหวัดกระบี่
หมวด " ง " งานระบบกระจายน้ำ
รายละเอียดถังเก็บน้ำ 3,000 ลบ.ม.

ผู้รับจ้าง : มหาวิทยาลัยเกษตรศาสตร์ วิทยาเขตเฉลิมพระเกียรติ จังหวัดสกลนคร

สำรวจ	(นายภาคิน เกษรินี)	(ผศ.ดร.ภาคิน เกษรินี) ผู้จัดการโครงการ		
ออกแบบ	(ผศ.ดร.วิษณุวัฒ กล้าผล สย.8270)			
เขียนแบบ	(นายศิลินท์ ทิวาวาย)			
ตรวจแบบ	(รศ.ดร.ชลเกียรติ มองพุลี สย.7309)			
แบบมาตรฐานที่	สทน. 006/65	แบบแม่บทที่	65-015/019	628

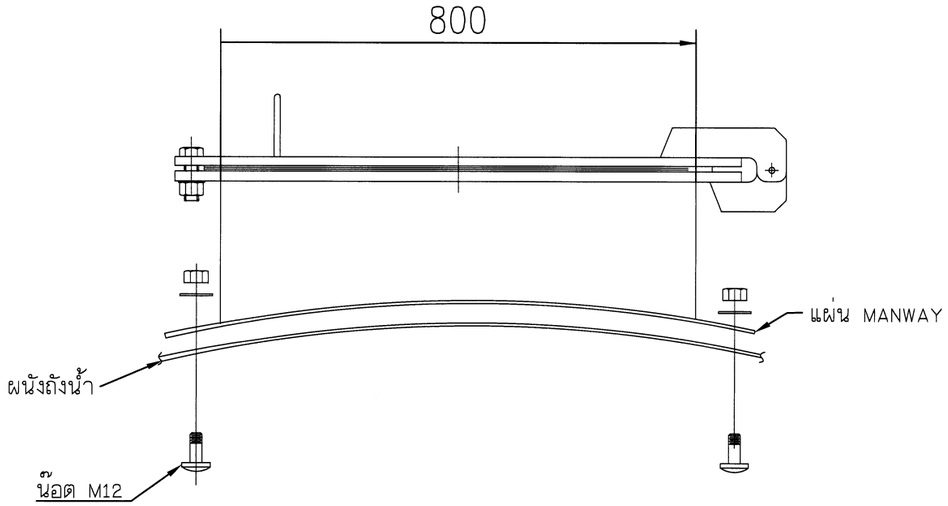

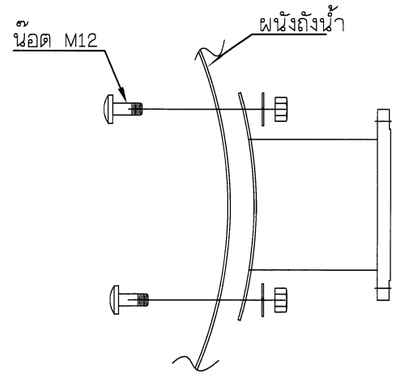

หน้าแปลน

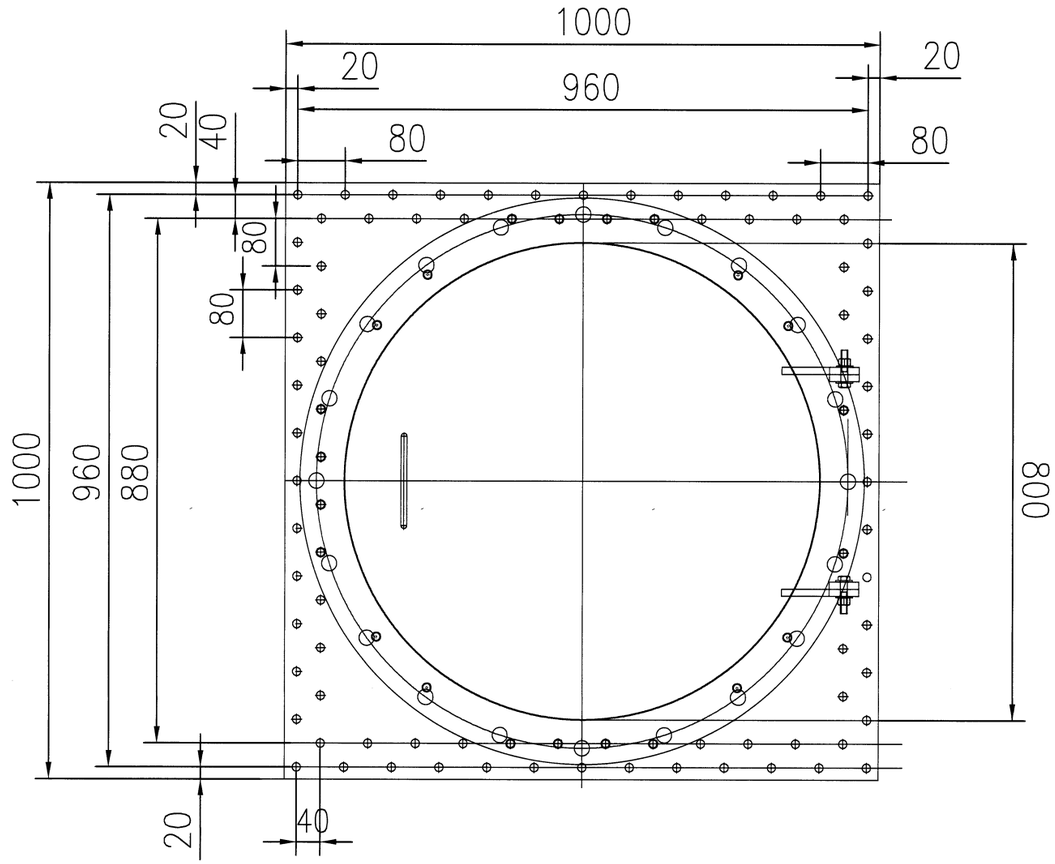

ประตูตรวจสอบซ่อมบำรุง 800 มม.(MANWAY)

กรมทรัพยากรน้ำ

โครงการอนุรักษ์ฟื้นฟู คลองบางเท่าแม่ พร้อมระบบกระจายน้ำ
ตำบลเชาด่อ อำเภอปลายพระยา จังหวัดกระบี่
หมวด " ง " งานระบบกระจายน้ำ
ประตูตรวจสอบซ่อมบำรุง 800 มม. (MANWAY)

ผู้รับจ้าง : มหาวิทยาลัยเกษตรศาสตร์ วิทยาเขตเฉลิมพระเกียรติ จังหวัดสกลนคร

สำรวจ	(นายกฤษดา เกตุภูมิ)			
ออกแบบ	(ผศ.ดร.วิษณ์วงศ์ กรีพละ สย.9270)			
เขียนแบบ	(นายศิลปินท์ ทิวาวงษ์)	(ผศ.ชาคร พุธรมุล) ผู้อำนวยการโครงการ		
ตรวจแบบ	(ร.ต.ต.ภูเบศ์ มองภูมิ สย.7309)			
แบบมาตรฐาน	สทน. 006/65	แบบแม่บทที่	45-016/019	628

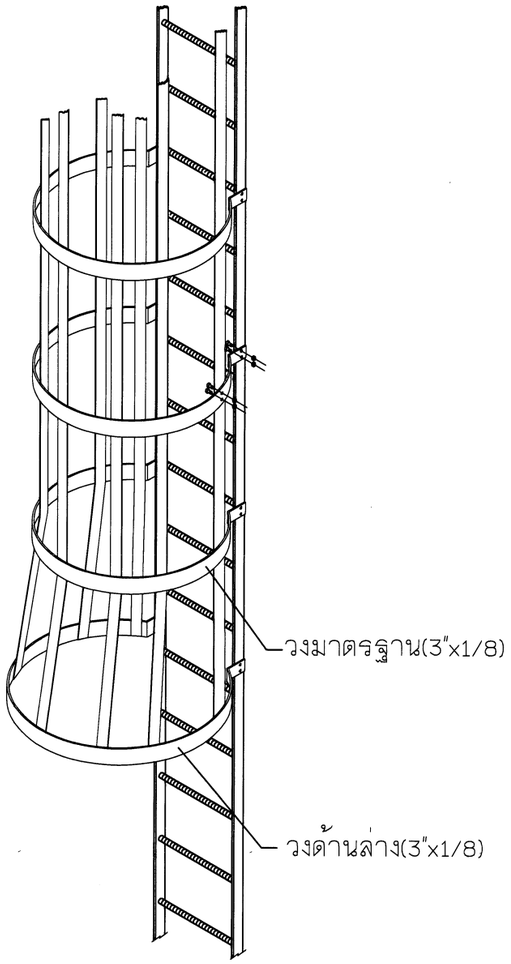

แบบบันไดและครอบหลัง

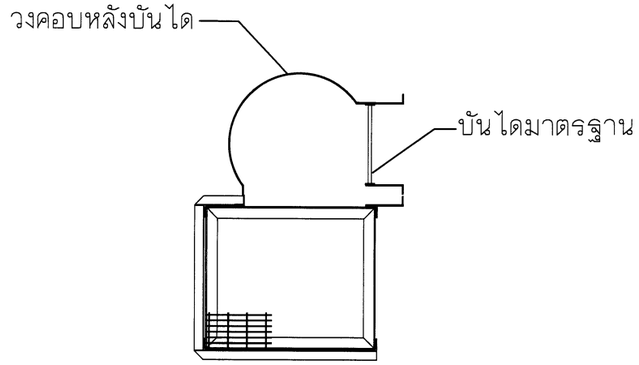

ด้านบน-บันได

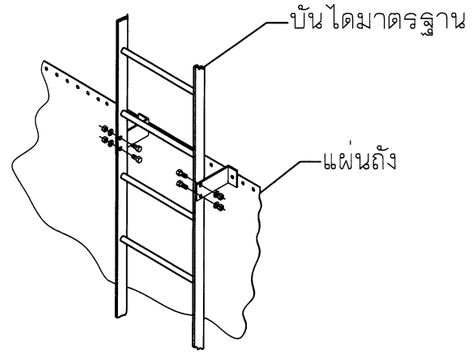

ภาพขยาย-บันได

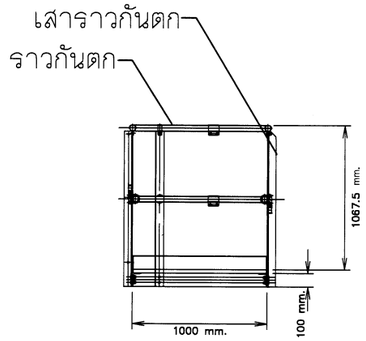

จุดพักด้านบน

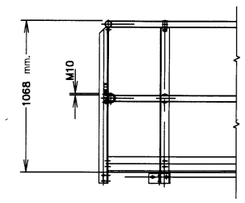

กรมทรัพยากรน้ำ

โครงการอนุรักษ์พื้นฟู คลองบางเท่าแม่ พร้อมระบบกระจายน้ำ
ตำบลเขาต่อ อำเภอปลายพระยา จังหวัดกระบี่
หมวด " ง " งานระบบกระจายน้ำ
แบบบันได,จุดพักด้านบน

ผู้รับจ้าง : มหาวิทยาลัยเกษตรศาสตร์ วิทยาเขตเฉลิมพระเกียรติ จังหวัดสกลนคร

สำรวจ	(นายทศพล เกตุสิ)	(ผศ.ทศพล พลูธรรมุล) ผู้จัดการโครงการ		
ออกแบบ	(ผศ.ดร.จิรนันวัฒ กริชพล สย.9270)			
เขียนแบบ	(นายสิทธินนท์ ทิวาวงษ์)			
ตรวจแบบ	(รศ.ดร.กอบเกียรติ มงคุลี สย.7309)			
แบบเลขที่	สพน. 006/65	แบบแผ่นที่	45-017/019	628

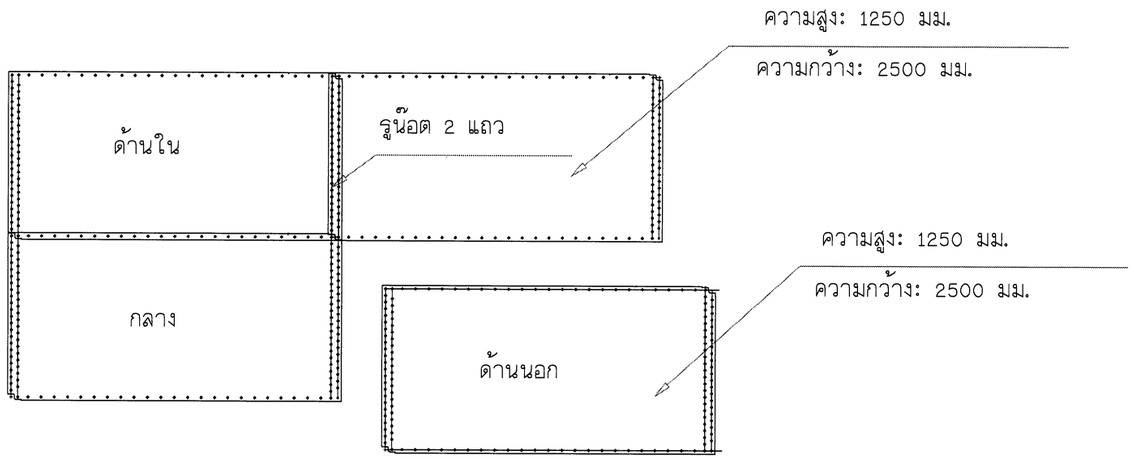

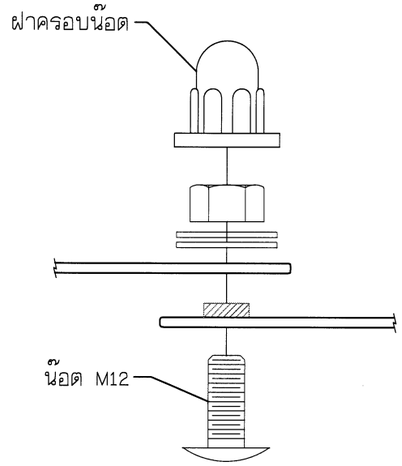

ภาพขยาย

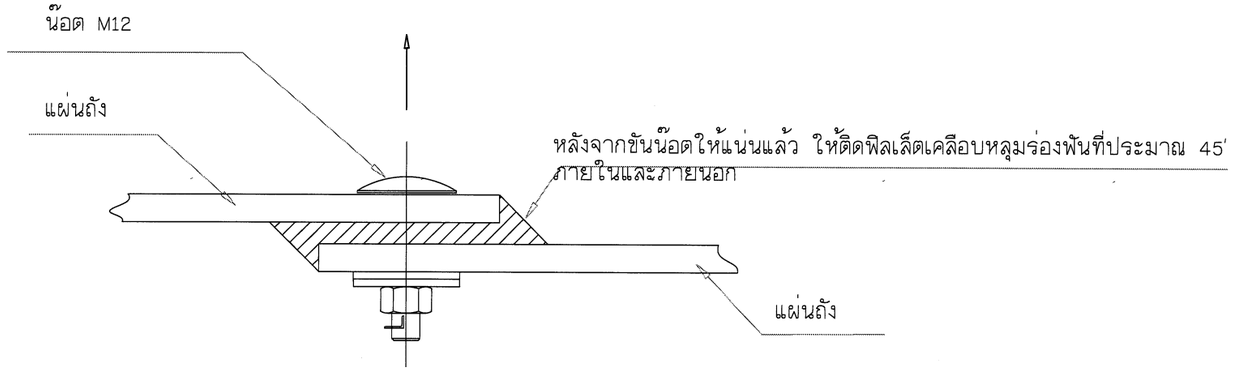

รายละเอียดยาแนวผนังด้านข้าง

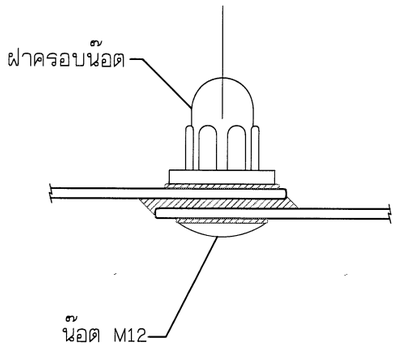

ภาพประกอบ

กรมทรัพยากรน้ำ

โครงการอนุรักษ์พื้นฟู คลองบางเท่าแม่ พร้อมระบบกระจายน้ำ
ตำบลเขาต่อ อำเภอปลายพระยา จังหวัดกระบี่
หมวด " ง " งานระบบกระจายน้ำ
รายละเอียดการขันน็อต และยาแนวผนัง

ผู้รับจ้าง : มหาวิทยาลัยเกษตรศาสตร์ วิทยาเขตเฉลิมพระเกียรติ จังหวัดสกลนคร				
สำรวจ	(นายทศพล เกตุวลี)			
ออกแบบ	(ผศ.ดร.วิษณ์วงศ์ กรีพละ สย.9270)			
เขียนแบบ	(นายศักดินนท์ ทิวาวงษ์)			
ตรวจแบบ	(รศ.ดร.ถวัลย์ มณฑาศิลา สย.7309)	(ผศ.ทศพล อุรชาติ) ผู้จัดการโครงการ		
แบบมาตรที่	สทน. 006/65	แบบแผ่นที่	25-018/019	628

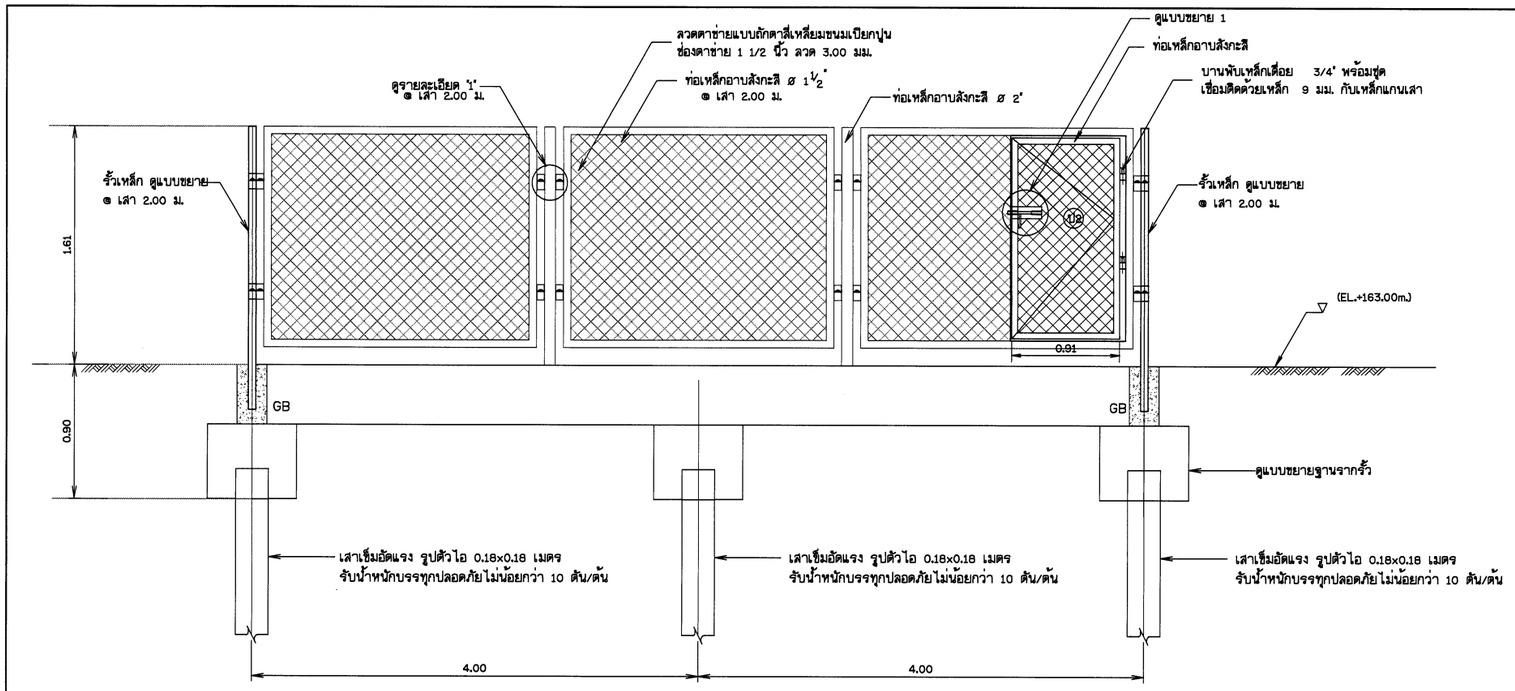

รูปแสดงแบบขยายรั้ว

มาตราส่วน 1:25

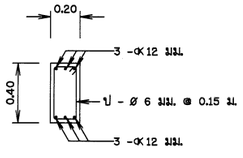

คาน GB

มาตราส่วน 1:20

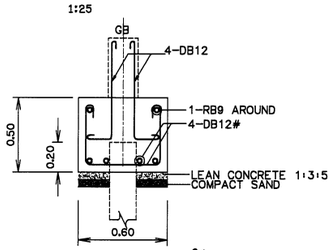

ขยายฐานรากรั้ว

มาตราส่วน 1:20

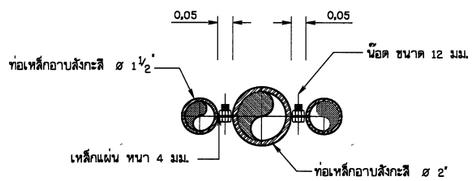

รูปตัด ก-ก

มาตราส่วน 1:10

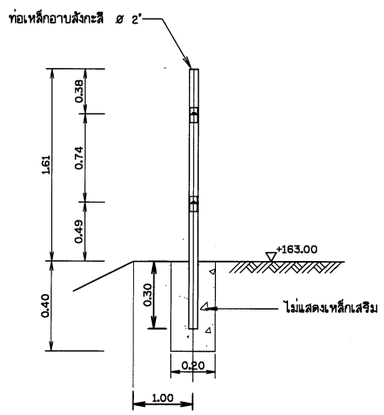

แบบขยายรั้ว (รูปด้านข้าง)

มาตราส่วน 1:25

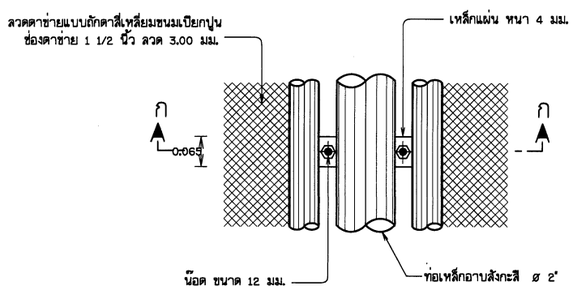

รายละเอียด 1

มาตราส่วน 1:10

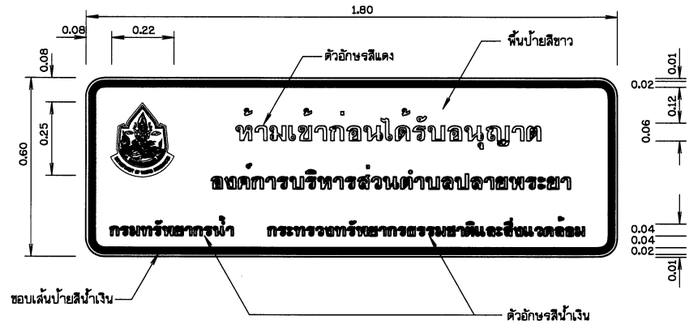

ป้ายแจ้งเตือน

มาตราส่วน 1:10

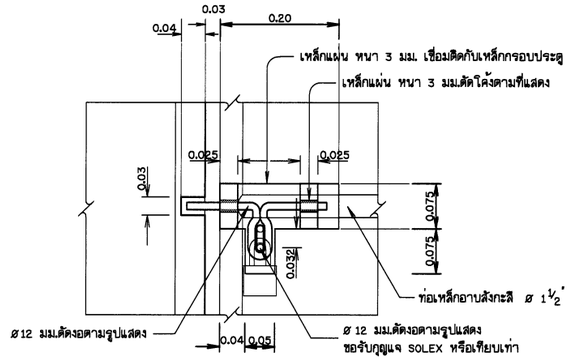

รูปขยาย 1

มาตราส่วน 1:5

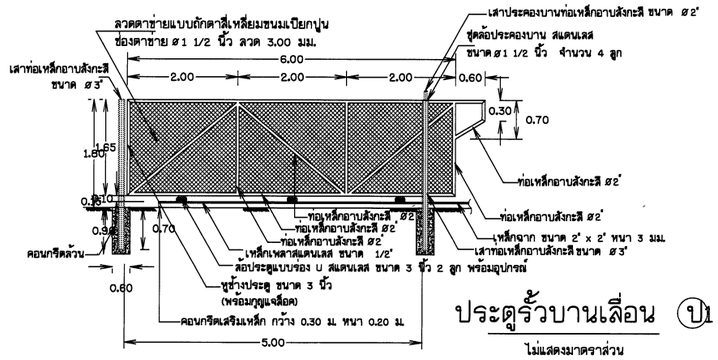

ประตูรั้วบานเลื่อน ป1

ไม่แสดงมาตราส่วน

หมายเหตุ

1. มิติต่างๆกำหนดเป็นเมตร นอกจากแสดงไว้เป็นอย่างอื่น
2. ดูแบบมาตรฐานป้ายแบบหมายเลข DWR-PL-04
3. ท่อเหล็กอาบสังกะสี ต้องไม่ด้อยกว่า มอก.26-2516

มาตราส่วน 1:5
0 0.10 0.20 0.30 0.40 0.50

มาตราส่วน 1:10
0 0.20 0.40 0.60 0.80 1.00

มาตราส่วน 1:25
0 0.50 1.00 1.50 2.00 2.50 ม.

กรมทรัพยากรน้ำ

โครงการอนุรักษ์ฟื้นฟู คลองบางเท่าแม่ พร้อมระบบกระจายน้ำ
ตำบลเขาต่อ อำเภอปลายพระยา จังหวัดกระบี่
หมวด ' ง ' งานระบบกระจายน้ำ
รูปแสดงแบบขยายรั้ว

ผู้รับจ้าง : มหาวิทยาลัยเกษตรศาสตร์ วิทยาเขตเฉลิมพระเกียรติ จังหวัดสกลนคร				
สำรวจ	(นายทศพล เกตุวลี)	(ว่าที่ ร.ต.ชาญวิทย์ สุขระปุล) ผู้จัดการโครงการ		
ออกแบบ	(ผศ.ดร.วิษณ์วงศ์ กรีพละ สย.9270)			
เขียนแบบ	(นายอภินันท์ ทิวาวงษ์)			
ตรวจแบบ	(รศ.ดร.ภาณเกียรติ ต้องพุดี สย.7309)			
แบบแผนที่	สทน. 008/65	แบบแผ่นที่	45-019/019	628

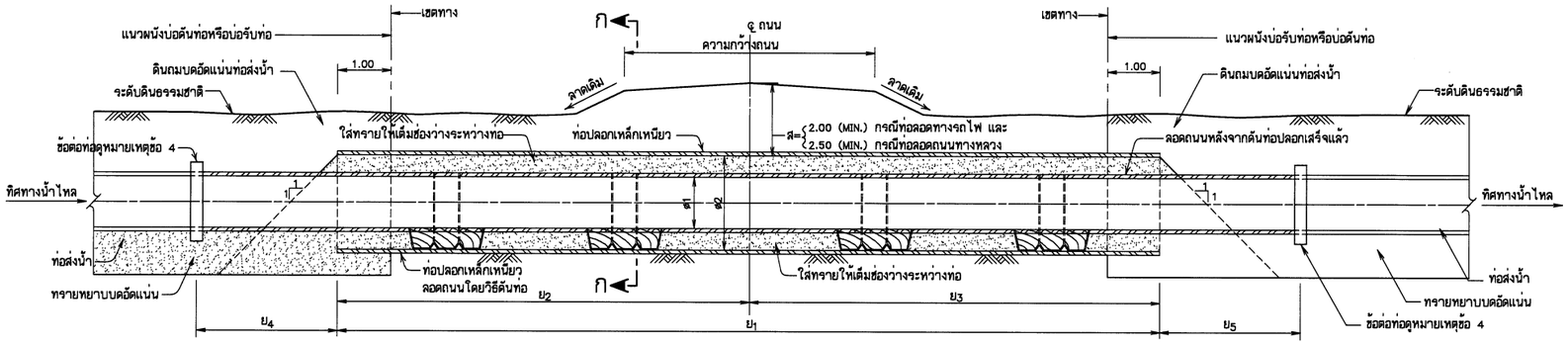

รูปตัดท่อส่งน้ำลอดถนน (ก่อสร้างโดยวิธีดันท่อแบบที่ 1)

(กรณีก่อสร้างท่อส่งน้ำลอดถนนภายหลังการดันท่อปลอกเสร็จแล้ว)

ไม่แสดงมาตราส่วน

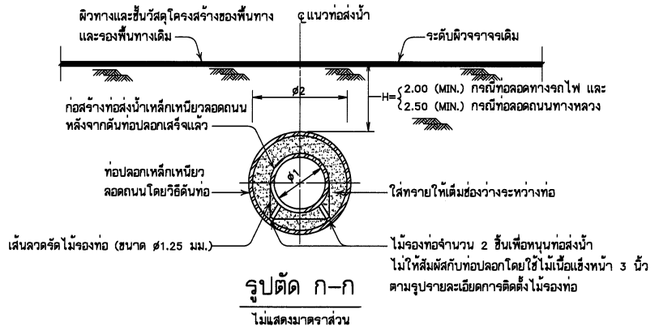

รูปตัด ก–ก

ไม่แสดงมาตราส่วน

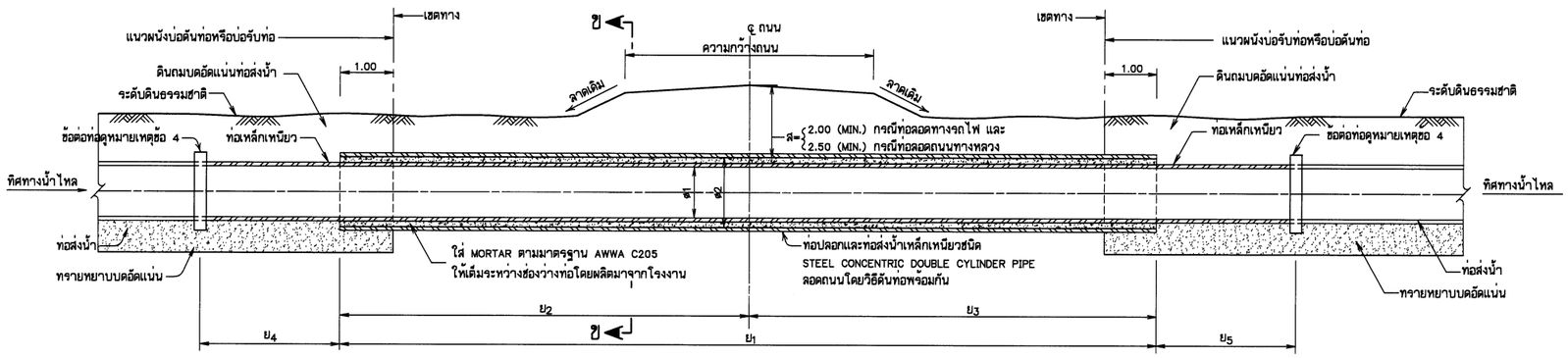

รูปตัดท่อส่งน้ำลอดถนน (ก่อสร้างโดยวิธีดันท่อแบบที่ 2)

(กรณีก่อสร้างท่อส่งน้ำลอดถนนดันท่อพร้อมท่อปลอก)

ไม่แสดงมาตราส่วน

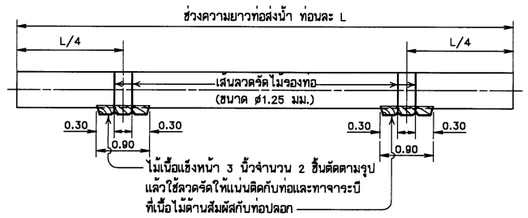

รายละเอียดการติดตั้งไม้รองท่อกรณีก่อสร้างแบบที่ 1

ไม่แสดงมาตราส่วน

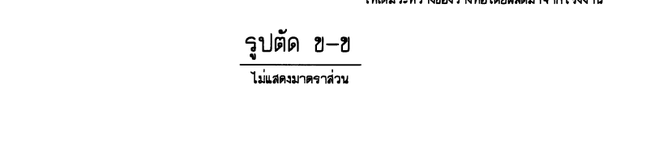

รูปตัด ข–ข

ไม่แสดงมาตราส่วน

หมายเหตุ

1. มิติต่างๆ กำหนดไว้เป็นเมตร นอกจากแสดงไว้เป็นอย่างอื่น
2. ø1 คือ ขนาดระบุของท่อส่งน้ำ
   ø2 คือ ขนาดระบุของท่อปลอก
3. ท่อปลอกเหล็กเหนียวให้ทำการเคลือบท่อโดยใช้ COAL–TAR EPOXY 2 ชั้น
   หนาไม่น้อยกว่า 0.64 มม. ทั้งผิวภายในและภายนอกท่อ
   รายละเอียดของท่อปลอกแสดงในตารางที่ 1
4. การต่อท่อ
   – ท่อเหล็กเหนียว ใช้ข้อต่อแบบหน้าจานพร้อมประเก็นยาง Mechanical Coupling
   สำหรับรอยต่อในช่วงงานดันท่อให้ใช้การเชื่อมด้วยไฟฟ้า มาตรฐาน มอก. 427–2525
   ท่อเหล็กเหนียวเชื่อมกับท่อ PVC ใช้ข้อต่อเหล็กหล่อแบบจิโบลท์ (Cast Iron Gibault Joint)
   – ท่อ PVC ใช้ข้อต่อ PVC แบบธรรมดาและแบบปรับมุมได้ พร้อมใส่แหวนยางตามผู้ผลิตกำหนด

มาตรฐานรายละเอียดต่างๆเกี่ยวกับท่อส่งน้ำ

มาตรฐานท่อลอดถนนแบบดันท่อ

แสดง แปลน และรูปตัด

บริษัท ทรานส์ เอเชีย คอนซัลแตนท์ จำกัด		สำนักพัฒนาแหล่งน้ำ กรมทรัพยากรน้ำ กระทรวงทรัพยากรธรรมชาติและสิ่งแวดล้อม			
ออกแบบ	นายวิลาศ อิงคนินันท์ สย.2176	เสนอ	นายบุญช่วย ยังอยู่		ผอส.
เขียนแบบ	นายธีรยุทธ ปราณีตพลกรัง ภย.52073	ผ่าน			ผช่ช.
ตรวจ	นายบำรุง พิทักษ์สาลี สย.2145	เห็นชอบ	นายประสิทธิ์ พัวทวี		ผอ.สพน.
นายสุรชาติ สกลภาพ สย.3637 ผู้จัดการโครงการ		อนุมัติ	นายนิวัติชัย ลิมปิรัง รองอธบ.ปฏิบัติราชการแทนอธบ.		อธบ.
		วันที่ ___/___/___	หมายเลขแบบ DWR12-PKC-01	แผ่นที่ 1/3	หน้า 329

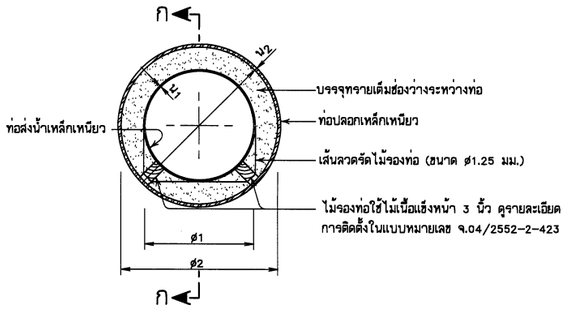

การดันท่อลอดถนนแบบที่ 1

ไม่แสดงมาตราส่วน

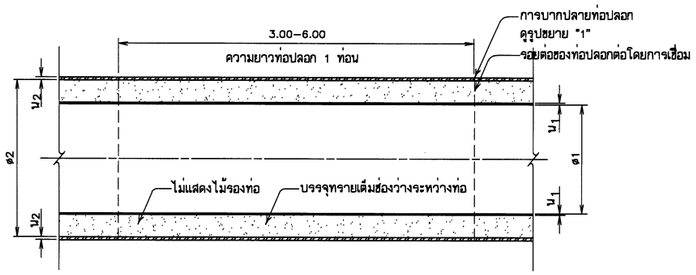

รูปตัด ก-ก

ไม่แสดงมาตราส่วน

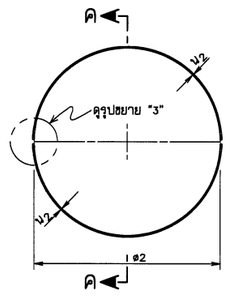

ข้อต่อท่อปลอก

(สำหรับการดันท่อลอดถนนแบบที่ 2)

ไม่แสดงมาตราส่วน

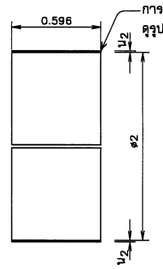

รูปตัด ค-ค

ไม่แสดงมาตราส่วน

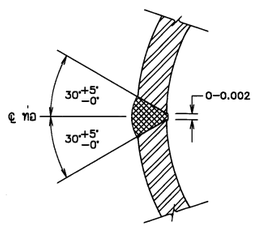

รูปขยาย "3"

ไม่แสดงมาตราส่วน

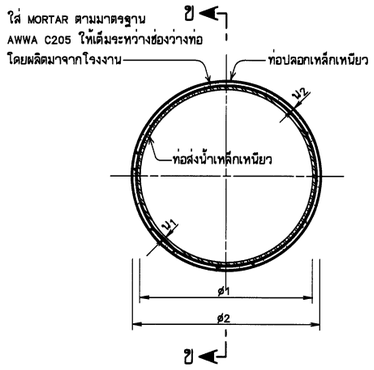

การดันท่อลอดถนนแบบที่ 2

(ใช้ท่อแบบ STEEL CONCENTRIC DOUBLE CYLINDER PIPE)

ไม่แสดงมาตราส่วน

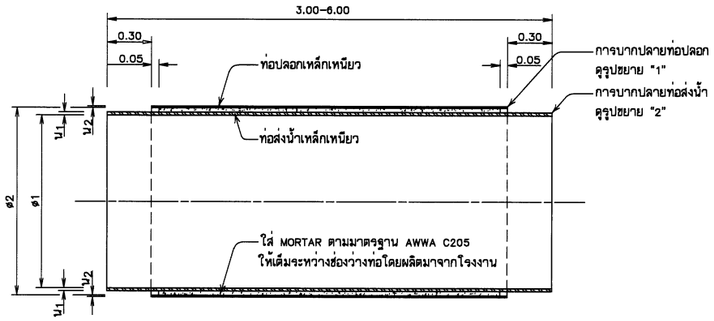

รูปตัด ข-ข

ไม่แสดงมาตราส่วน

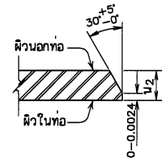

รูปขยาย "1"

ไม่แสดงมาตราส่วน

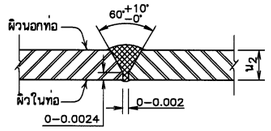

ลักษณะรอยเชื่อมของท่อปลอกเหล็กเหนียว

ไม่แสดงมาตราส่วน

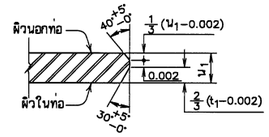

รูปขยาย "2"

ไม่แสดงมาตราส่วน

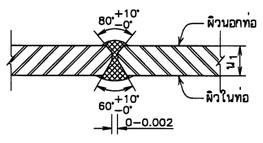

ลักษณะรอยเชื่อมของท่อส่งน้ำเหล็กเหนียว

ไม่แสดงมาตราส่วน

หมายเหตุ

1. มิติต่างๆ กำหนดไว้เป็นเมตร นอกจากแสดงไว้เป็นอย่างอื่น
2. การวางท่อปลอกหากเป็นวิธีขุดเปิดถนนให้ใช้ท่อปลอกเป็นท่อ ค.ส.ล. สำเร็จรูปตามมาตรฐาน มอก.128-2528 ชนิดปากลิ้นรางชั้นคุณภาพ ค.ส.ล. 3 หากเป็นวิธีดันท่อให้ใช้เป็นท่อปลอกเหล็กเหนียว โดยมีขนาด ø2 และความหนาผนังท่อ t2 ตามรายละเอียดในตารางที่ 1
3. ท่อปลอกเหล็กเหนียวและข้อต่อท่อปลอกเหล็กเหนียวให้ทำการเคลือบผิวท่อทั้งภายนอกและภายในโดยใช้ NON-BLEEDING TYPE COAL-TAR EPOXY ให้ได้ความหนาผิวเคลือบเมื่อแห้งไม่น้อยกว่า 100 ไมครอน ส่วนท่อส่งน้ำที่อยู่ด้านในหากเป็นท่อเหล็กเหนียวให้ทำการเคลือบผิวตามมาตรฐานปกติของท่อส่งน้ำวางใต้ดิน
4. ผู้รับจ้างสามารถเสนอวิธีการหรือรูปแบบการดันท่อที่แตกต่างจากแบบได้ แต่ต้องแสดงเหตุผลที่ดีกว่าและจัดทำแบบรายละเอียดพร้อมรายการคำนวณเสนอให้หัวหน้าโครงการหรือคณะกรรมการตรวจการจ้างพิจารณาเห็นชอบ
5. ø1 คือ ขนาดระบุของท่อส่งน้ำ
   ø2 คือ ขนาดระบุของท่อปลอก
   t1 คือ ความหนาของผนังท่อส่งน้ำ
   t2 คือ ความหนาของผนังท่อปลอก
6. มาตรฐานของท่อส่งน้ำ, ท่อปลอกและข้อต่อท่อปลอกรวมถึงการเชื่อมรอยต่อให้ดูรายละเอียดในรายการรายละเอียดด้านวิศวกรรม (TECHNICAL SPECIFICATIONS)

ตารางที่ 1 แสดงขนาดท่อส่งน้ำและท่อปลอก

ขนาดระบุท่อส่งน้ำ ø1 (มม.)	ขนาดและความหนาของท่อปลอก				
	ชนิดการก่อสร้าง				
	แบบขุดเปิดถนน	แบบดันท่อ			
	ท่อ ค.ส.ล.	แบบที่ 1 (ท่อเหล็กเหนียว)		แบบที่ 2 (ท่อเหล็กเหนียว)	
	ขนาดท่อ ø2 (มม.)	ขนาดท่อ ø2 (มม.)	ความหนา น2 (มม.)	ขนาดท่อ ø2 (มม.)	ความหนา น2 (มม.)
150	300	400	9.0	–	–
200	400	400	9.0	–	–
250	500	500	9.0	–	–
300	500	500	9.0	–	–
400	600	600	9.0	–	–
500	800	700	9.0	–	–
600	1,000	900	9.0	–	–
700	1,000	1,000	12.7	–	–
800	1,000	1,000	12.7	–	–
900	1,200	1,200	12.7	–	–
1,000	1,200	–	–	1,100	≥ 6
1,200	1,500	–	–	1,300	≥ 6

ตารางที่ 2 แสดงความหนาผนังท่อส่งน้ำชนิดท่อเหล็กเหนียว

ขนาดระบุท่อ ø1 (มม.)	เส้นผ่าศูนย์กลางภายนอก (มม.)	ความหนาท่อใต้ดิน น1 (มม.)
150	168.3	3.45
200	219.1	4.50
250	273.0	4.80
300	323.9	6.00
400	406.4	6.00
500	508.0	6.00
600	609.6	6.00
700	711.2	6.00
800	812.8	7.90
900	914.4	7.90
1,000	1,016.0	9.50
1,100	1,117.6	9.50
1,200	1,219.2	11.10

ตารางที่ 3 แสดงความหนาผนังท่อส่งน้ำชนิดท่อ พีวีซี

ขนาดระบุท่อ ø1 (มม.)	เส้นผ่าศูนย์กลางภายนอก (มม.)	ความหนาผนังท่อ t1 (มม.)		
		ชั้นคุณภาพ 5	ชั้นคุณภาพ 8.5	ชั้นคุณภาพ 13.5
150	165±0.40	4.6±0.30	7.5±0.45	11.7±0.65
200	216±0.50	5.4±0.35	8.8±0.50	13.7±0.75
250	267±0.70	6.6±0.40	10.9±0.60	16.9±0.90
300	318±0.80	7.8±0.45	12.9±0.70	20.1±1.05
400	420±1.10	10.3±0.60	17.0±0.90	26.5±1.35

มาตรฐานรายละเอียดต่างๆเกี่ยวกับท่อส่งน้ำ

มาตรฐานท่อลอดถนนแบบดันท่อ

แสดงรูปตัด และรายละเอียด

บริษัท ทรานส์ เอเชีย คอนซัลแตนท์ จำกัด

สำนักพัฒนาแหล่งน้ำ กรมทรัพยากรน้ำ
กระทรวงทรัพยากรธรรมชาติและสิ่งแวดล้อม

ออกแบบ	นายวิลาศ อิงคนินันท์	สย.2176	เสนอ	นายบุญช่วย ยังอยู่ ผอส.
เขียนแบบ	นายธีรยุทธ ปราสิตพลกรัง	ภย.52073	ผ่าน	ผชช.
ตรวจ	นายบำรุง พิทักษ์สาลี	สย.2145	เห็นชอบ	นายประสิทธิ์ พัวพารี ผอ.สทน.
	นายสุรชาติ สกลภาพ สย.3637 ผู้จัดการโครงการ		อนุมัติ	นายนิวัติธิ์ สัมภิรัช รองอธบ.ปฏิบัติราชการแทนอธบ. อธบ.

วันที่ __/__/__

หมายเลขแบบ	แผ่นที่	หน้า
DWR12-PKC-01	2/3	330

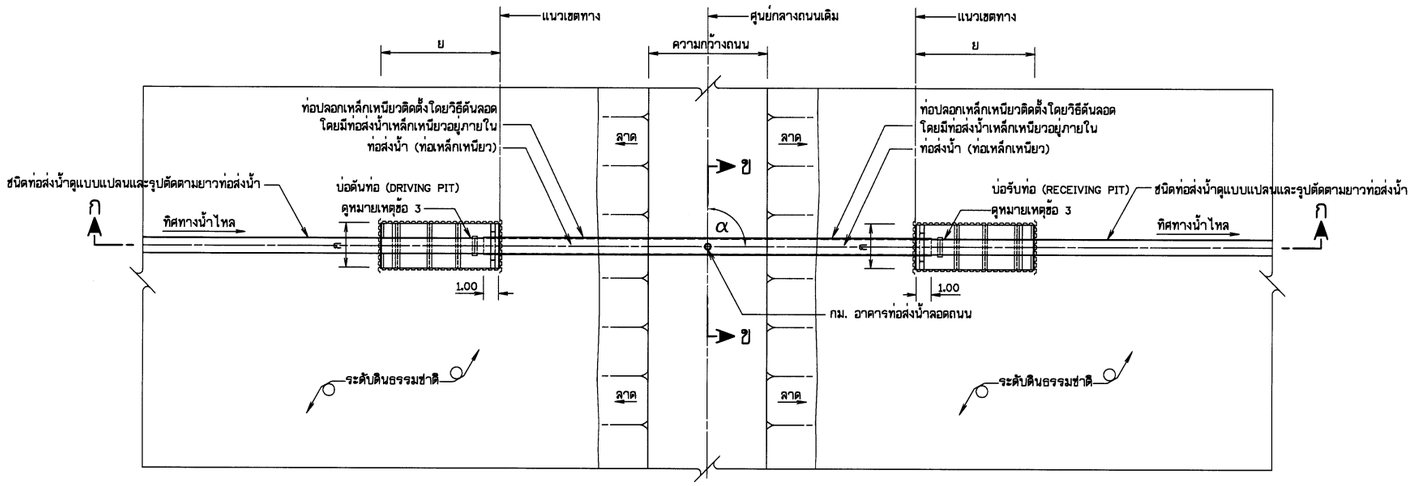

แปลน

ไม่แสดงมาตราส่วน

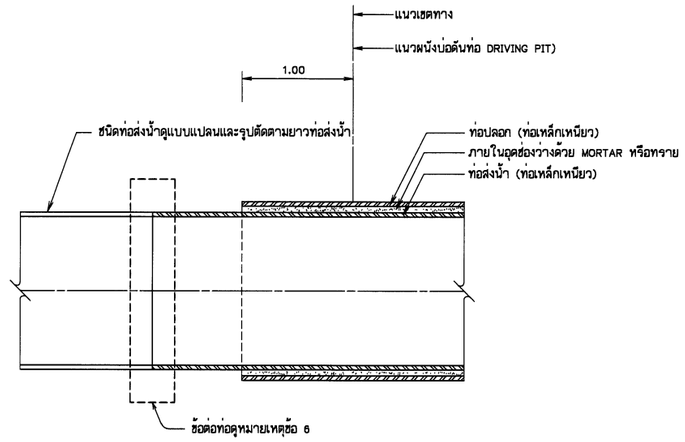

รูปขยาย 1

ไม่แสดงมาตราส่วน

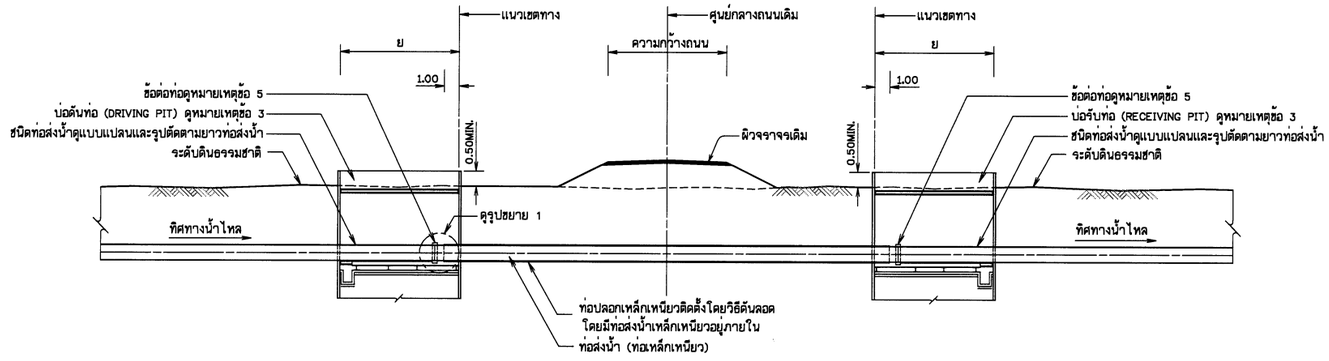

รูปตัด ก–ก

ไม่แสดงมาตราส่วน

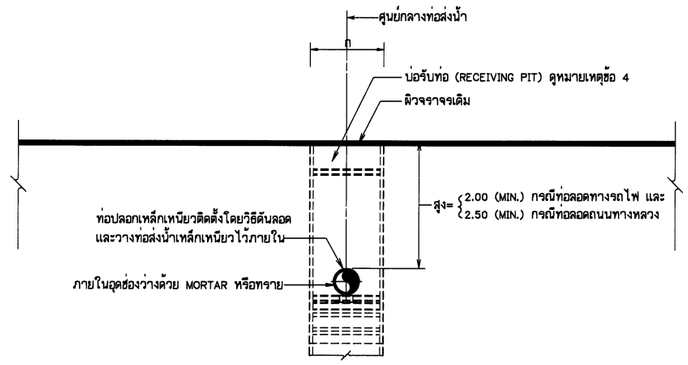

รูปตัด ข–ข

ไม่แสดงมาตราส่วน

ตารางแสดงมิติต่างๆ ของงานดันท่อลอดถนน

ขนาดระบุ ของท่อส่งน้ำ ø1 (มม.)	ขนาดระบุ ของท่อปลอก ø2 (มม.)	วิธีดันท่อ แบบที่	ความหนาท่อ		ขนาดบ่อดันท่อและบ่อรับท่อ	
			ท่อส่งน้ำ น1 (มม.)	ท่อปลอก น2 (มม.)	ก (ม.)	ย (ม.)
150	400	1	3.45	9.0	3.00	6.00
200	400	1	4.50	9.0	3.00	6.00
250	500	1	4.80	9.0	3.00	6.00
300	500	1	6.00	9.0	3.00	6.00
400	600	1	6.00	9.0	3.00	6.00
500	700	1	6.00	9.0	3.00	7.00
600	900	1	6.00	9.0	3.00	7.00
700	1,000	1	6.00	12.7	3.00	7.50
800	1,000	1	7.90	12.7	3.00	7.50
900	1,200	1	7.90	12.7	3.50	8.00
1,000	1,100	2	9.50	≥ 6	3.50	8.00
1,200	1,300	2	11.10	≥ 6	3.50	8.00

หมายเหตุ

1. มิติต่างๆ กำหนดไว้เป็นเมตร นอกจากแสดงไว้เป็นอย่างอื่น
2. ระดับหลังท่อปลอกที่ดันลอดถนนทางหลวงต้องลึกจากผิวจราจรไม่น้อยกว่า 2.50 ม. และต่ำกว่าระดับดินธรรมชาติในเขตทางไม่น้อยกว่า 1.00 ม.
3. รูปแบบบ่อดันท่อ (DRIVING PIT) และบ่อรับท่อ (RECEIVING PIT) ที่แสดงไว้นี้ เป็นเพียงแบบเค้าโครงเท่านั้น ผู้รับจ้างจะต้องเสนอแบบแสดงรายละเอียด (SHOP DRAWING) พร้อมรายการคำนวนที่รับรองความมั่งคงแข็งแรง และปลอดภัยต่อหัวหน้าโครงการหรือคณะกรรมการตรวจการจ้างเพื่อขอความเห็นชอบก่อนดำเนินการก่อสร้าง
4. ขนาดบ่อดันท่อ (DRIVING PIT) และบ่อรับท่อ (RECEIVING PIT) ที่แสดงไว้ในตารางสามารถเปลี่ยนแปลงได้ตามความเหมาะสมขึ้นอยู่กับขนาดท่อ อุปกรณ์และเครื่องมือในการดันท่อลอด ทั้งนี้ให้อยู่ในดุลพินิจของหัวหน้าโครงการหรือคณะกรรมการตรวจการจ้าง
5. ชนิดข้อต่อท่อที่ปลายทั้ง 2 ด้านของท่อลอดถนน กำหนดดังนี้
   5.1 กรณีท่อส่งน้ำเป็นชนิดท่อ พีวีซี ข้อต่อท่อกำหนดเป็น GIBAULT
   5.2 กรณีท่อส่งน้ำเป็นชนิดท่อเหล็กเหนียว ข้อต่อท่อกำหนดเป็นหน้าจานหรือโดยการเชื่อม

มาตรฐานรายละเอียดต่างๆเกี่ยวกับท่อส่งน้ำ

มาตรฐานท่อลอดถนน แบบดันท่อ

แสดง แปลน และรูปตัด

บริษัท ทรานส์ เอเชีย คอนซัลแตนท์ จำกัด

สำนักพัฒนาแหล่งน้ำ กรมทรัพยากรน้ำ
กระทรวงทรัพยากรธรรมชาติและสิ่งแวดล้อม

ออกแบบ	นายวิสาห ยิงหนิมันท์	สย.2176	เสนอ	นายบุญช่วย ยังอยู่	ผอส.
เขียนแบบ	นายธีรยุทธ ปราณีตพลกรัง	ภย.52073	ผ่าน		ผช่ช.
ตรวจ	นายบำรุง พิทักษ์สาลี	สย.2145	เห็นชอบ	นายประสิทธิ์ พัวทวี	ผอ.สพน.
	นายสุรชาติ สกลภาพ สย.3637 ผู้จัดการโครงการ		อนุมัติ	นายนิวัติชัย สันติวิ ของอนุมัติ	อทน.

วันที่	หมายเลขแบบ	แผ่นที่	หน้า
___/___/___	DWR12-PKC-01	3/3	331

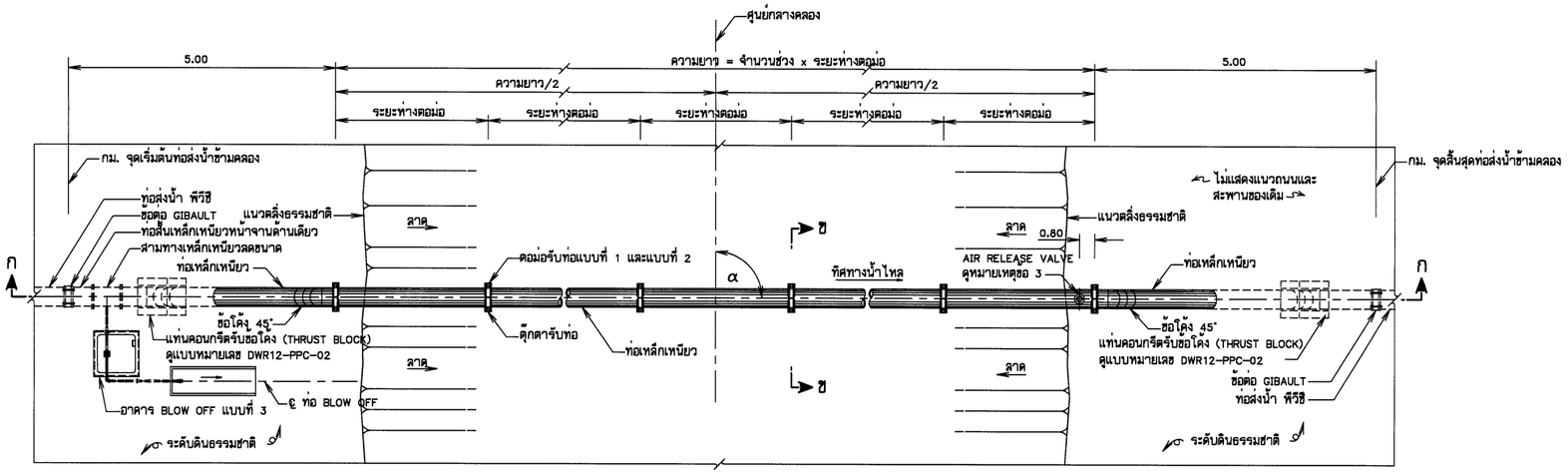

แปลน

ไม่แสดงมาตราส่วน

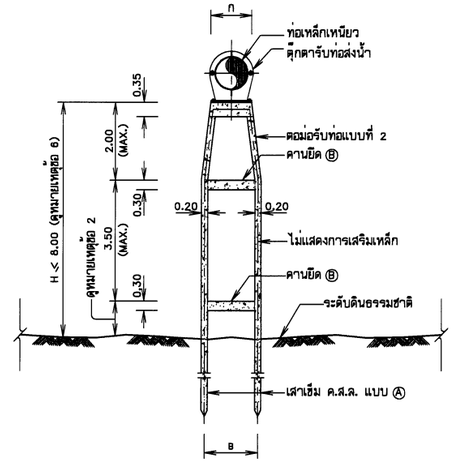

รูปตัด ข-ข

ไม่แสดงมาตราส่วน

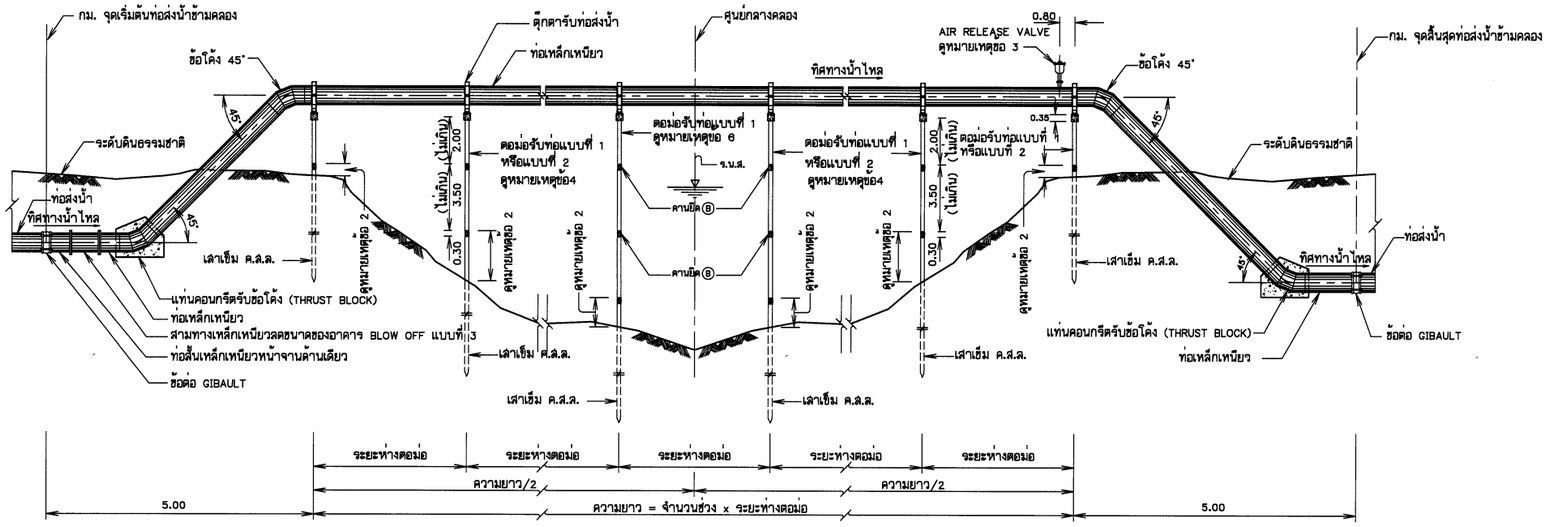

รูปตัด ก-ก

ไม่แสดงมาตราส่วน

หมายเหตุ

1. มิติต่างๆ กำหนดไว้เป็นเมตร นอกจากแสดงไว้เป็นอย่างอื่น
2. ให้เพิ่มคานยึด Ⓑ ทุกช่วงความสูงไม่เกิน 3.50 เมตร จนกว่าระยะความสูงจากพื้นดินถึงหลังคานยึด Ⓑ ไม่เกิน 3.50 เมตร
3. ขนาดและประเภทของ AIR RELEASE VALVE ที่สัมพันธ์กับขนาดท่อส่งน้ำ ให้ดูแบบหมายเลข DWR12-PIP-03
4. ความสูงของตอม่อ (ส) คือระยะที่วัดจากระดับสันตอม่อรับท่อถึงระดับพื้นดินธรรมชาติ ชนิดแบบตอม่อรับท่อขนาด ø100 – ø400 มม. กำหนดดังนี้
   - กรณีความสูงตอม่อ (ส) น้อยกว่า 3.50 ม. ใช้ตอม่อรับท่อแบบที่ 1
   - กรณีความสูงตอม่อ 3.50 < ส < 8.00 ม. ใช้ตอม่อรับท่อแบบที่ 2
   - กรณีความสูงตอม่อ 8.00 ม. < (ส) < 15.00 ม. ใช้ตอม่อรับท่อแบบที่ 3

   รายละเอียดเพิ่มเติมดูแบบหมายเลข DWR12-PKC-03

แบบประกอบ

1. มาตรฐานข้อต่อท่อ แสดงรายละเอียด	แบบหมายเลข DWR12-PPC-01
2. มาตรฐานแท่นคอนกรีตรับข้อโค้ง (THRUST BLOCK)	แบบหมายเลข DWR12-PPC-02
3. มาตรฐานหน้าจาน ปะเก็น และสลักเกลียว แสดงรายละเอียด	แบบหมายเลข DWR12-PPC-03
4. มาตรฐานการเชื่อมต่อท่อเหล็กเหนียว แสดงรายละเอียด	แบบหมายเลข DWR12-PPC-04
5. มาตรฐานรายละเอียดข้อต่อแบบ GIBAULT	แบบหมายเลข DWR12-PPC-05
6. มาตรฐานข้อโค้งและข้อแยกเหล็กเหนียว แสดงรายละเอียด	แบบหมายเลข DWR12-PPC-06

มาตรฐานรายละเอียดต่างๆเกี่ยวกับท่อส่งน้ำ

มาตรฐานท่อข้ามคลอง
สำหรับท่อขนาด ø100 มม. และ ø400 มม.
แสดง แปลน และรูปตัด

บริษัท ทรานส์ เอเชีย คอนซัลแตนท์ จำกัด		สำนักพัฒนาแหล่งน้ำ กรมทรัพยากรน้ำ กระทรวงทรัพยากรธรรมชาติและสิ่งแวดล้อม			
ออกแบบ	นายวิลาส อึงคนิมันท์ สย.2176	เสนอ	นายบุญช่วย ยัอยู่		ผอส.
เขียนแบบ	นายธีรยุทธ ปราสิตหลกรัง ภย.52073	ผ่าน			ผชช.
ตรวจ	นายบำรุง ศิทักษ์สาลี สย.2145	เห็นชอบ	นายประสิทธิ์ หัวทวี		ผอ.สหน.
นายสุรชาติ สกลภาพ สย.3637 ผู้จัดการโครงการ		อนุมัติ	นายนิพิสิฐ สัมพิ รองอธบ.ปฏิบัติราชการแทนอธบ.		อธบ.
		วันที่___/___/___	หมายเลขแบบ DWR12-PKC-02	แผ่นที่ 1/3	หน้า 332

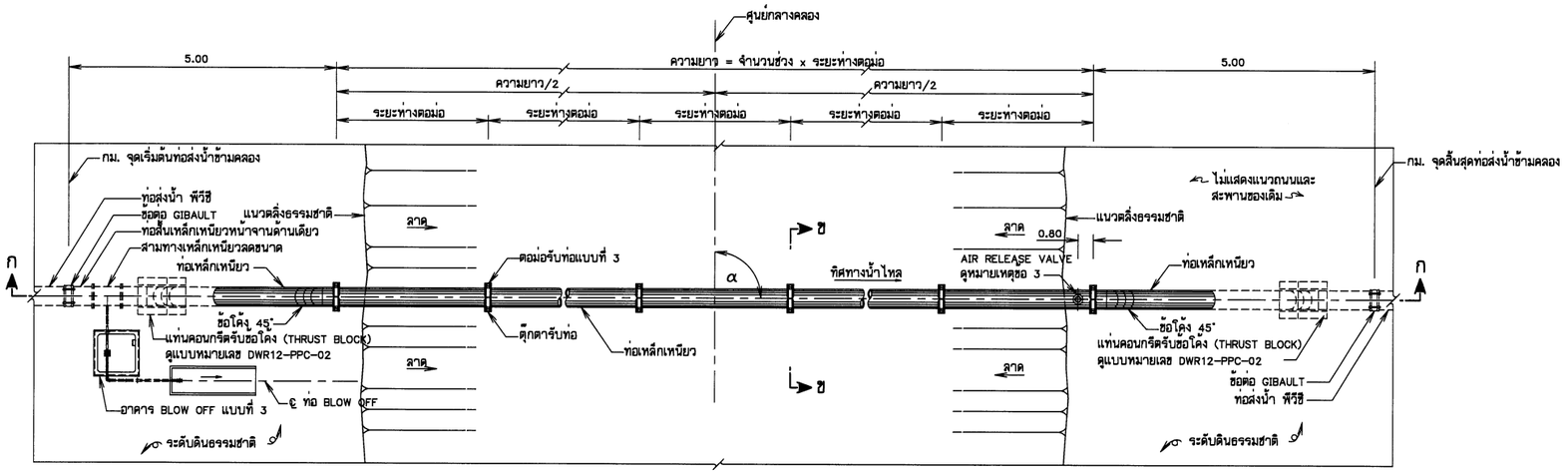

แปลน

ไม่แสดงมาตราส่วน

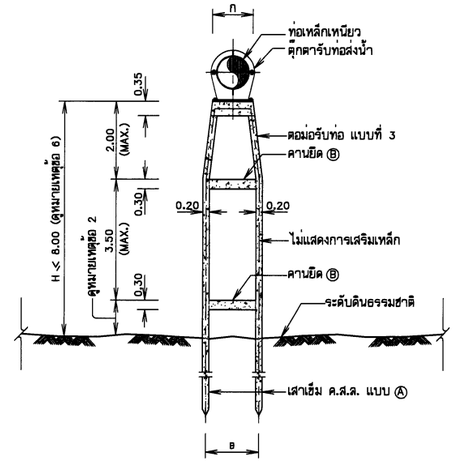

รูปตัด ข–ข

ไม่แสดงมาตราส่วน

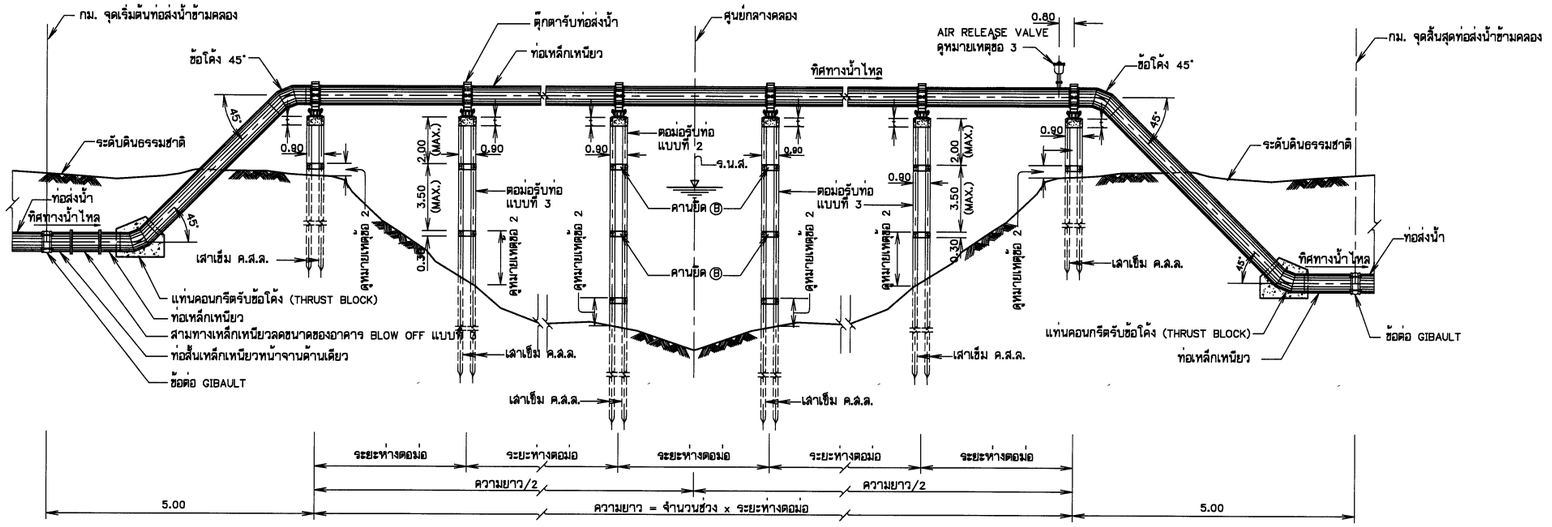

รูปตัด ก–ก

ไม่แสดงมาตราส่วน

หมายเหตุ

1. มิติต่างๆ กำหนดไว้เป็นเมตร นอกจากแสดงไว้เป็นอย่างอื่น
2. ให้เพิ่มคานยึด Ⓑ ทุกช่วงความสูงไม่เกิน 3.50 เมตร จนกว่าระยะความสูงจากพื้นดินถึงหลังคานยึด Ⓑ ไม่เกิน 3.50 เมตร
3. ขนาดและประเภทของ AIR RELEASE VALVE ที่สัมพันธ์กับขนาดท่อส่งน้ำ ให้ดูแบบหมายเลข DWR12-PIP-04
4. ความสูงของตอม่อ (ส) คือระยะที่วัดจากระดับสันตอม่อรับท่อถึงระดับพื้นดินธรรมชาติ ชนิดแบบตอม่อรับท่อขนาด ø100 – ø460 มม. กำหนดดังนี้
   – กรณีความสูงตอม่อ (ส) น้อยกว่า 3.50 ม. ใช้ตอม่อรับท่อแบบที่ 1
   – กรณีความสูงตอม่อ 3.50 < ส < 8.00 ม. ใช้ตอม่อรับท่อแบบที่ 2
   – กรณีความสูงตอม่อ 8.00 ม. < (ส) < 15.00 ม. ใช้ตอม่อรับท่อแบบที่ 3
   รายละเอียดเพิ่มเติมดูแบบหมายเลข DWR12-PKC-03

แบบประกอบ

1. มาตรฐานข้อต่อท่อ แสดงรายละเอียด	แบบหมายเลข DWR12-PPC-01
2. มาตรฐานแท่นคอนกรีตรับข้อโค้ง (THRUST BLOCK)	แบบหมายเลข DWR12-PPC-02
3. มาตรฐานหน้าจาน ปะเก็น และสลักเกลียว แสดงรายละเอียด	แบบหมายเลข DWR12-PPC-03
4. มาตรฐานการเชื่อมต่อท่อเหล็กเหนียว แสดงรายละเอียด	แบบหมายเลข DWR12-PPC-04
5. มาตรฐานรายละเอียดข้อต่อแบบ GIBAULT	แบบหมายเลข DWR12-PPC-05
6. มาตรฐานข้อโค้งและข้อแยกเหล็กเหนียว แสดงรายละเอียด	แบบหมายเลข DWR12-PPC-06

มาตรฐานรายละเอียดต่างๆเกี่ยวกับท่อส่งน้ำ

มาตรฐานท่อข้ามคลอง
สำหรับท่อขนาด ø500 มม. – ø1,200 มม.
แสดง แปลน และรูปตัด

บริษัท ทรานส์ เอเชีย คอนซัลแตนท์ จำกัด

ออกแบบ	นายวิลาส อึงคนิงันท์	สย.2176
เรียนแบบ	นายธีรยุทธ ปราสิตพลกรัง	ภย.52073
ตรวจ	นายบำรุง พิทักษ์สาลี	สย.2145

นายสุรชาติ สกลภาพ สย.3637
ผู้จัดการโครงการ

สำนักพัฒนาแหล่งน้ำ กรมทรัพยากรน้ำ
กระทรวงทรัพยากรธรรมชาติและสิ่งแวดล้อม

เสนอ	นายบุญช่วย อัจฉลุ่	ผอส.
ผ่าน		ผชช.
เห็นชอบ	นายประสิทธิ์ พัวทวี	ผอ.สพน.
อนุมัติ	นายนิวัติธัย สัมมิรัช รองอธบ.ปฏิบัติราชการแทนอธบ.	อธบ.

วันที่	หมายเลขแบบ	แผ่นที่	หน้า
___/___/___	DWR12-PKC-02	2/3	333

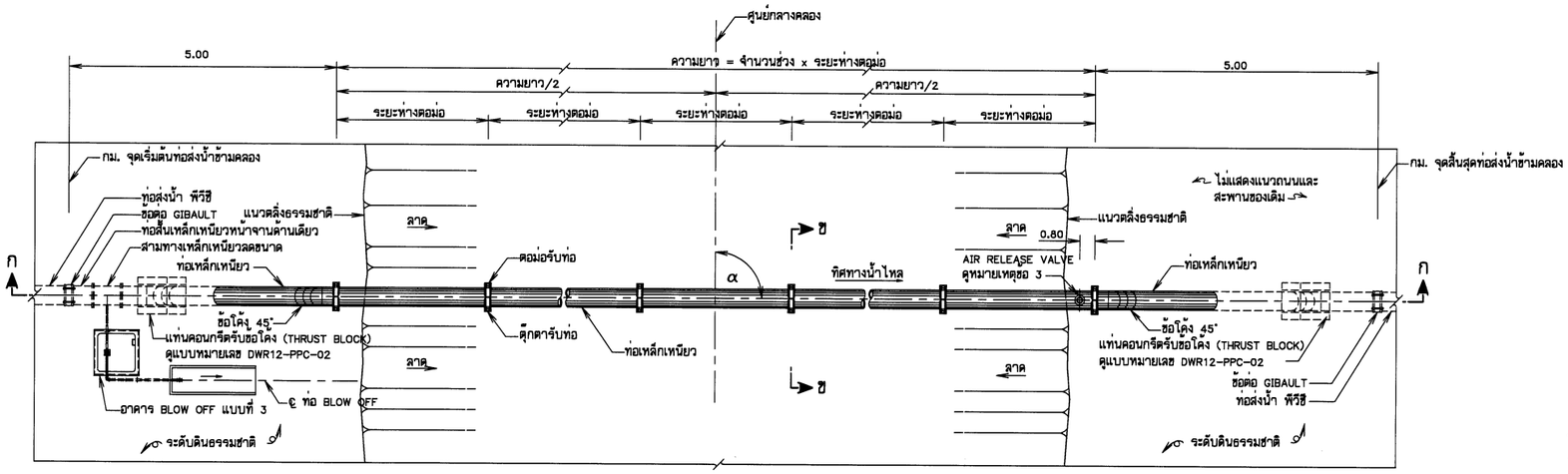

แปลน

ไม่แสดงมาตราส่วน

หมายเหตุ

1. มิติต่างๆ กำหนดไว้เป็นเมตร นอกจากแสดงไว้เป็นอย่างอื่น
2. ให้เพิ่มคานยึด Ⓑ ทุกช่วงความสูงไม่เกิน 3.50 เมตร จนกว่าระยะความสูงจากพื้นดินถึงหลังคานยึด Ⓑ ไม่เกิน 3.50 เมตร
3. ขนาดและประเภทของ AIR RELEASE VALVE ที่สัมพันธ์กับขนาดท่อส่งน้ำ ให้ดูแบบหมายเลข DWR12-PIP-03
4. ความสูงของตอม่อ (ส) คือระยะที่วัดจากระดับสันตอม่อรับท่อถึงระดับพื้นดินธรรมชาติ ชนิดแบบตอม่อรับท่อขนาด ø150 – ø400 มม. กำหนดดังนี้
   - กรณีความสูงตอม่อ (ส) น้อยกว่า 3.50 ม. ใช้ตอม่อรับท่อแบบที่ 1
   - กรณีความสูงตอม่อ 3.50 < ส < 8.00 ม. ใช้ตอม่อรับท่อแบบที่ 2
   - กรณีความสูงตอม่อ 8.00 ม. < (ส) < 15.00 ม. ใช้ตอม่อรับท่อแบบที่ 3

   รายละเอียดเพิ่มเติมดูแบบหมายเลข DWR12-PKC-03

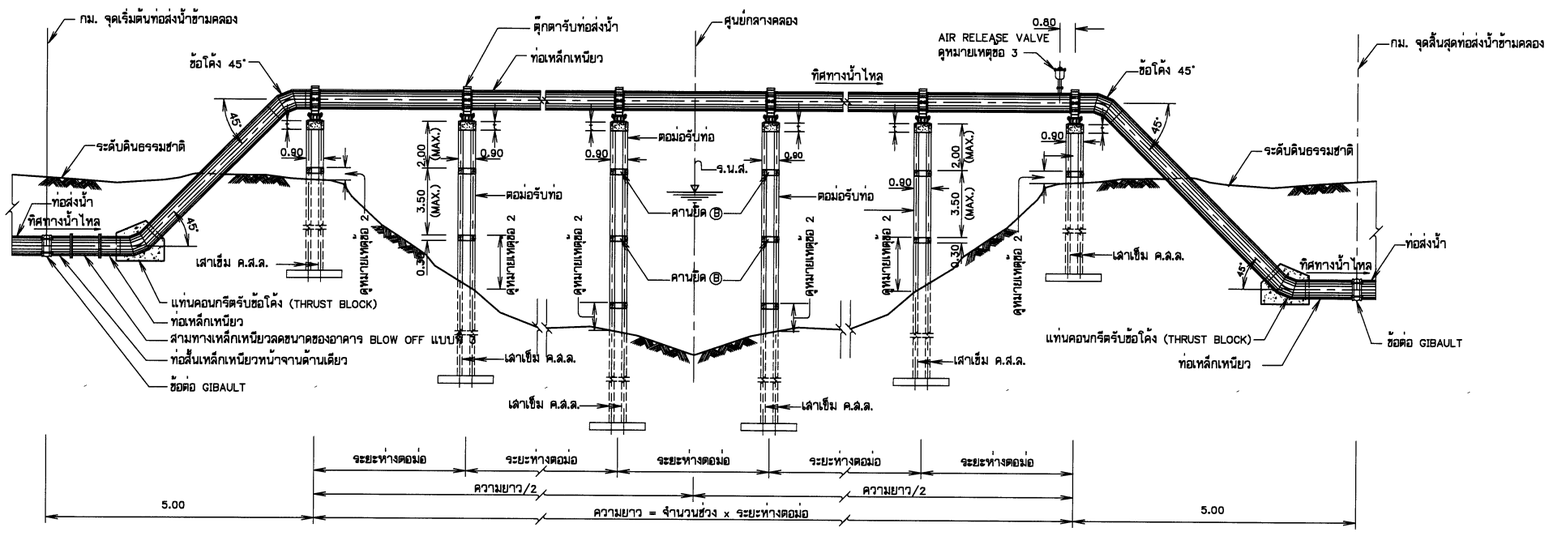

รูปตัด ก–ก

ไม่แสดงมาตราส่วน

แบบประกอบ

1. มาตรฐานข้อต่อท่อ แสดงรายละเอียด	แบบหมายเลข DWR12-PPC-01
2. มาตรฐานแท่นคอนกรีตรับข้อโค้ง (THRUST BLOCK)	แบบหมายเลข DWR12-PPC-02
3. มาตรฐานหน้าจาน ปะเก็น และสลักเกลียว แสดงรายละเอียด	แบบหมายเลข DWR12-PPC-03
4. มาตรฐานการเชื่อมต่อท่อเหล็กเหนียว แสดงรายละเอียด	แบบหมายเลข DWR12-PPC-04
5. มาตรฐานรายละเอียดข้อต่อแบบ GIBAULT	แบบหมายเลข DWR12-PPC-05
6. มาตรฐานข้อโค้งและข้อแยกเหล็กเหนียว แสดงรายละเอียด	แบบหมายเลข DWR12-PPC-06
6. มาตรฐานข้อโค้งและข้อแยกเหล็กเหนียว แสดงรายละเอียด	แบบหมายเลข DWR12-PPC-06

มาตรฐานรายละเอียดต่างๆเกี่ยวกับท่อส่งน้ำ
มาตรฐานท่อข้ามคลอง
แบบฐานแผ่
แสดง แปลน และรูปตัด

บริษัท ทรานส์ เอเชีย คอนซัลแตนท์ จำกัด

สำนักพัฒนาแหล่งน้ำ กรมทรัพยากรน้ำ
กระทรวงทรัพยากรธรรมชาติและสิ่งแวดล้อม

ออกแบบ	นายวิลาส อึงคนินันท์	สย.2176	เสนอ	นายบุญช่วย ยังอยู่	ผอส.
เขียนแบบ	นายธีรยุทธ ปราณีตพลกรัง	ภย.52073	ผ่าน		ผชช.
ตรวจ	นายบำรุง พิทักษ์สาลี	สย.2145	เห็นชอบ	นายประสิทธิ์ หัวทวี	ผอ.สพน.
			อนุมัติ	นายบิรัสิลิน ลิ้มใช้ รองอธิบดีรักษาการแทนอธบ.	อธบ.

นายสุรชาติ สกลภาพ สย.3637
ผู้จัดการโครงการ

วันที่___/___/___	หมายเลขแบบ	แผ่นที่	หน้า
	DWR12-PKC-02	3/3	334

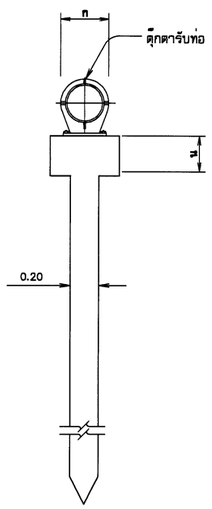

รูปด้านหน้า

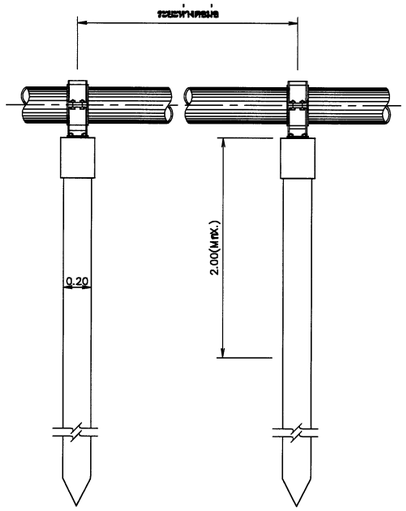

รูปด้านข้าง

ตอม่อรับท่อ แบบที่ 1

ไม่แสดงมาตราส่วน

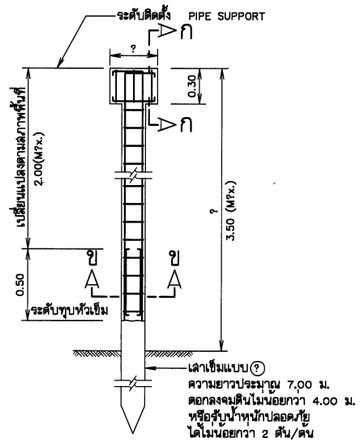

การเสริมเหล็กตอม่อแบบที่ 1

ไม่แสดงมาตราส่วน

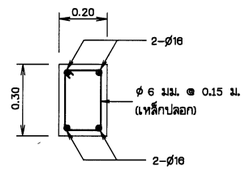

รูปตัด ก–ก

ไม่แสดงมาตราส่วน

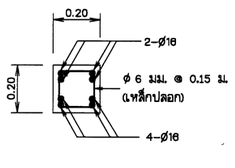

รูปตัด ข–ข

ไม่แสดงมาตราส่วน

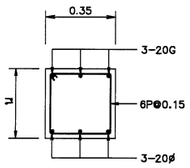

รูปตัด ก–ก

ไม่แสดงมาตราส่วน

ตารางแสดงมิติต่างๆ ของตอม่อรับท่อ แบบฐานรากเสาเข็ม

ขนาดระบุท่อ (NOMINAL DIAMETER) (มม.)	ระยะห่างตอม่อ มากที่สุด (ม.)	ความสูงตอม่อ ส (ม.)	แบบตอม่อ	มิติต่างๆ ของตอม่อ ก (ม.)	มิติต่างๆ ของตอม่อ น (ม.)
100	6.00	น้อยกว่า 3.50	แบบที่ 1	0.50	0.35
150	6.00	น้อยกว่า 3.50	แบบที่ 1	0.50	0.35
200	8.00	น้อยกว่า 3.50	แบบที่ 1	0.50	0.35
250	8.00	น้อยกว่า 3.50	แบบที่ 1	0.55	0.35
300	8.00	น้อยกว่า 3.50	แบบที่ 1	0.60	0.35
400	6.00	น้อยกว่า 3.50	แบบที่ 1	0.70	0.35

หมายเหตุ

1. ระดับ (ร.ท.ก.) และมิติต่างๆ กำหนดไว้เป็นเมตร ขนาดเหล็กเสริมเป็นมิลลิเมตร นอกจากแสดงไว้เป็นอย่างอื่น
2. หน้าตัดของเสาเข็ม ค.ส.ล. เป็นรูปสี่เหลี่ยมจัตุรัสและลบมุม 0.02 ม. ให้เรียบร้อย สำหรับขนาด x และ L ของเสาเข็ม ค.ส.ล. กำหนดไว้ดังนี้
   1.1 เสาเข็มแบบ (ก) ขนาด 0.20x0.20x7.00 ม.
3. คอนกรีตต้องรับแรงอัดประลัยได้ไม่น้อยกว่า 300 กก./ซม. โดยการทดสอบแท่งคอนกรีตมาตรฐานรูปทรงกระบอก ø15x30 ซม. เมื่ออายุ 28 วัน ระยะ COVERING ไม่น้อยกว่า 30 มม.
4. เสาเข็มยอมให้มีรอยร้าวต่อเนื่องกันได้ไม่เกิน 1/2 ของเส้นรอบรูปและต้องทำมุมระหว่าง 80–90 องศากับแนวแกนสะเทิน รอยร้าวที่เกิดขึ้นแต่ละรอยต้องห่างกันเกิน 500 มม. และรอยร้าวจะต้องมีความกว้างไม่เกิน 0.20 มม.
5. เสาเข็มจะต้องแสดง วัน/เดือน/ปี ที่ผลิต และแสดงตำแหน่งของจุดยกไว้ให้ชัดเจน โดยทำเป็นที่จับยึดหรือรูร้อยสำหรับยกไว้ตามแบบ
6. นอกจากเสาเข็มแล้ว คอนกรีตโครงสร้างส่วนอื่นๆ ต้องรับแรงกดสูงสุดได้ไม่น้อยกว่า 210 กก./ตร.ซม. โดยการทดสอบแท่งคอนกรีตมาตรฐานรูปทรงกระบอก ø15x30 ซม. เมื่ออายุได้ 28 วัน
7. เหล็กเสริมใช้เหล็กข้ออ้อย (DEFORMED BARS) ชั้นคุณภาพ SD 30 ตามมาตรฐาน มอก.24–2548 และเหล็กเส้นกลม (ROUND BARS) ชั้นคุณภาพ SR 24 ตามมาตรฐาน มอก.20–2543 สำหรับเหล็กเสริมขนาด 12 มม. ขึ้นไปกำหนดให้ใช้เหล็กข้ออ้อย
8. ผู้รับจ้างสามารถเลือกใช้เสาเข็มคอนกรีตเสริมเหล็กอัดแรงหล่อสำเร็จ ตามมาตรฐาน มอก.396–2524 แทนเสาเข็ม ค.ส.ล. (หล่อในบริเวณก่อสร้าง) ได้ แต่เสาเข็มดังกล่าวจะต้องมีเหล็กเสริมพิเศษขนาด 20 มม. ยาว 5.00 ม. จำนวน 4 เส้น ที่มุมหัวเสาเข็ม
9. ถ้าสภาพดินเดิมเป็นชั้นดินแข็งและไม่สามารถตอกเข็มจมลงในดินเดิมตามที่กำหนดในแบบได้ให้พิจารณาปรับเปลี่ยนไปใช้ฐานรากแผ่แทน โดยให้พื้นฐานรากแผ่อยู่ต่ำกว่าระดับดินธรรมชาติไม่น้อยกว่า 2.50 ม. ทั้งนี้ให้ผู้รับจ้างจัดทำแบบพร้อมรายงานการคำนวณเสนอต่อหัวหน้าโครงการหรือคณะกรรมการตรวจการจ้างเพื่อพิจารณาให้ความเห็นชอบก่อนดำเนินการก่อสร้าง
10. การทุบหัวเสาเข็มเพื่อก่อสร้างเสาตอม่อและคานยึดต่อขึ้นไปนั้นปกติจะกำหนดให้พ้นระดับน้ำต่ำสุดของลำห้วย แต่ทั้งนี้ไม่ควรอยู่สูงกว่าระดับดินธรรมชาติเกิน 2.00 ม. เพื่อป้องกันไม่ให้ระดับหลังคานยึดอยู่สูงเกินไป

มาตรฐานรายละเอียดต่างๆเกี่ยวกับท่อส่งน้ำ

มาตรฐานตอม่อรับท่อ

รายละเอียดตอม่อรับท่อเดี่ยว กรณีฐานจากเสาเข็ม

บริษัท ทรานส์ เอเชีย คอนซัลแตนท์ จำกัด

สำนักพัฒนาแหล่งน้ำ กรมทรัพยากรน้ำ
กระทรวงทรัพยากรธรรมชาติและสิ่งแวดล้อม

ออกแบบ	นายวิลาส ธิเคนินันท์	สย.2176	เสนอ	นายบุญช่วย ยังอยู่	ผอส.
เขียนแบบ	นายธีรยุทธ ปราณีตพลกรัง	ภย.52073	ผ่าน		ผชช.
ตรวจ	นายบำรุง พิทักษ์สาลี	สย.2145	เห็นชอบ	นายประสิทธิ์ พัวทวี	ผอ.สทน.
	นายสุรชาติ สกลภาพ สย.3637 ผู้จัดการโครงการ		อนุมัติ	นายนิวัติธิ ลับไพรี รองอธิบดีปฏิบัติราชการแทนอธบ.	อธบ.

วันที่	หมายเลขแบบ	แผ่นที่	หน้า
___/___/___	DWR12-PKC-03	1/6	335

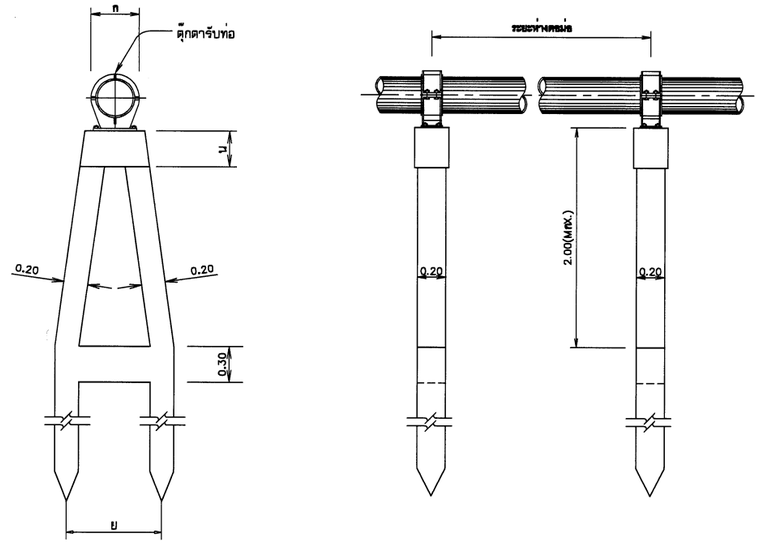

รูปด้านหน้า รูปด้านข้าง

ตอม่อรับท่อ แบบที่ 2

ไม่แสดงมาตราส่วน

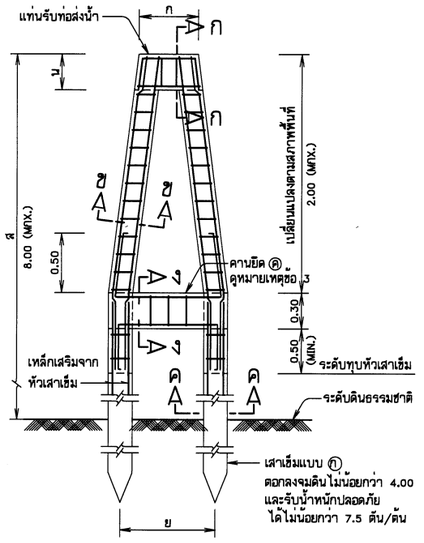

การเสริมเหล็กตอม่อรับท่อ แบบที่ 1

ไม่แสดงมาตราส่วน

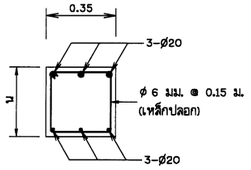

รูปตัด ก–ก

ไม่แสดงมาตราส่วน

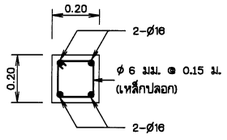

รูปตัด ข–ข

ไม่แสดงมาตราส่วน

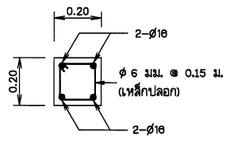

รูปตัด ค–ค

ไม่แสดงมาตราส่วน

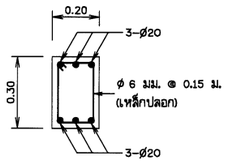

รูปตัด ง–ง

ไม่แสดงมาตราส่วน

ตารางแสดงมิติต่างๆ ของตอม่อรับท่อ แบบฐานรากเสาเข็ม

ขนาดระบุท่อ (NOMINAL DIAMETER) (มม.)	ระยะห่างตอม่อ มากที่สุด (ม.)	ความสูงตอม่อ ส (ม.)	แบบตอม่อ	มิติต่างๆ ของตอม่อ ก (ม.)	ย (ม.)	น (ม.)
100	6.00	3.50 < ส ≤ 8.00	แบบที่ 2	0.50	1.00	0.35
150	6.00	3.50 < ส ≤ 8.00	แบบที่ 2	0.50	1.00	0.35
200	8.00	3.50 < ส ≤ 8.00	แบบที่ 2	0.50	1.00	0.35
250	8.00	3.50 < ส ≤ 8.00	แบบที่ 2	0.55	1.00	0.35
300	8.00	3.50 < ส ≤ 8.00	แบบที่ 2	0.60	1.00	0.35
400	8.00	3.50 < ส ≤ 8.00	แบบที่ 2	0.70	1.00	0.35

หมายเหตุ

1. ระดับ (ร.ท.ก.) และมิติต่างๆ กำหนดไว้เป็นเมตร ขนาดเหล็กเสริมเป็นมิลลิเมตร นอกจากแสดงไว้เป็นอย่างอื่น
2. หน้าตัดของเสาเข็ม ค.ส.ล. เป็นรูปสี่เหลี่ยมจัตุรัสและลบมุม 0.02 ม. ให้เรียบร้อย สำหรับขนาด X และ L ของเสาเข็ม ค.ส.ล. กำหนดไว้ดังนี้
   1.1 เสาเข็มแบบ ⑦ ขนาด 0.20x0.20x7.00 ม.
3. ให้เพิ่มคานยึด Ⓡ ทุกช่วงความสูงไม่เกิน 3.50 เมตร เมื่อระดับหลังคานยึด Ⓡ สูงจากพื้นดินเกินกว่า 3.50 เมตร
4. คอนกรีตต้องรับแรงอัดประลัยได้ไม่น้อยกว่า 300 กก./ซม. โดยการทดสอบแท่งคอนกรีตมาตรฐานรูปทรงกระบอก ø15x30 ซม. เมื่ออายุ 28 วัน ระยะ COVERING ไม่น้อยกว่า 30 มม.
5. เสาเข็มยอมให้มีรอยร้าวต่อเนื่องกันได้ไม่เกิน 1/2 ของเส้นรอบรูปและต้องทำมุมระหว่าง 80-90 องศากับแนวแกนสะเทินรอยร้าวที่เกิดขึ้นแต่ละรอยต้องห่างกันเกิน 500 มม. และรอยร้าวจะต้องมีความกว้างไม่เกิน 0.20 มม.
6. เสาเข็มจะต้องแสดง วัน/เดือน/ปี ที่ผลิต และแสดงตำแหน่งของจุดยกไว้ให้ชัดเจน โดยทำเป็นที่จับยึดหรือรูร้อยสำหรับยกไว้ตามแบบ
7. นอกจากเสาเข็มแล้ว คอนกรีตโครงสร้างส่วนอื่นๆ ต้องรับแรงกดสูงสุดได้ไม่น้อยกว่า 210 กก./ตร.ซม. โดยการทดสอบแท่งคอนกรีตมาตรฐานรูปทรงกระบอก ø15x30 ซม. เมื่ออายุได้ 28 วัน
8. เหล็กเสริมใช้เหล็กข้ออ้อย (DEFORMED ยกRS) ชั้นคุณภาพ SD 30 ตามมาตรฐาน มอก.24-2548 และเหล็กเส้นกลม (ROUND ยกRS) ชั้นคุณภาพ SR 24 ตามมาตรฐาน มอก.20-2543 สำหรับเหล็กเสริมขนาด 12 มม. ขึ้นไปกำหนดให้ใช้เหล็กข้ออ้อย
9. ผู้รับจ้างสามารถเลือกใช้เสาเข็มคอนกรีตเสริมเหล็กอัดแรงหล่อสำเร็จ ตามมาตรฐาน มอก.396-2524 แทนเสาเข็ม ค.ส.ล. (หล่อในบริเวณก่อสร้าง) ได้ แต่เสาเข็มดังกล่าวจะต้องมีเหล็กเสริมพิเศษขนาด 20 มม. ยาว 5.00 ม. จำนวน 4 เส้น ที่มุมหัวเสาเข็ม
10. ถ้าสภาพดินเดิมเป็นชั้นดินแข็งและไม่สามารถตอกเข็มจมลงในดินเดิมตามที่กำหนดในแบบได้ให้พิจารณาปรับเปลี่ยนไปใช้ฐานรากแผ่แทน โดยให้พื้นฐานรากแผ่อยู่ต่ำกว่าระดับดินธรรมชาติไม่น้อยกว่า 2.50 ม. ทั้งนี้ให้ผู้รับจ้างจัดทำแบบพร้อมรายงานการคำนวณเสนอต่อหัวหน้าโครงการหรือคณะกรรมการตรวจการจ้างเพื่อพิจารณาให้ความเห็นชอบก่อนดำเนินการก่อสร้าง
11. การทุบหัวเสาเข็มเพื่อก่อสร้างเสาตอม่อและคานยึดต่อขึ้นไปนั้นปกติจะกำหนดให้พ้นระดับน้ำต่ำสุดของลำห้วย แต่ทั้งนี้ไม่ควรอยู่สูงกว่าระดับดินธรรมชาติเกิน 2.00 ม. เพื่อป้องกันไม่ให้ระดับหลังคานยึดอยู่สูงเกินไป

มาตรฐานรายละเอียดต่างๆเกี่ยวกับท่อส่งน้ำ

มาตรฐานตอม่อรับท่อ

รายละเอียดตอม่อรับท่อเดี่ยว กรณีฐานรากเสาเข็ม

บริษัท ทรานส์ เอเชีย คอนซัลแตนท์ จำกัด

สำนักพัฒนาแหล่งน้ำ กรมทรัพยากรน้ำ
กระทรวงทรัพยากรธรรมชาติและสิ่งแวดล้อม

ออกแบบ	นายวิลาส อึงคนีนันท์	สย.2176	เสนอ	นายบุญช่วย ยัจฉ่อยู่	ผอส.
เรียนแบบ	นายธีรยุทธ ปราสิตพลกรัง	ภย.52073	ผ่าน		ผช้ง.
ตรวจ	นายบำรุง พิทักษ์สาลี	สย.2145	เห็นชอบ	นายประสิทธิ์ หัวทวี	ผอ.สพน.
			อนุมัติ	นายนิวัติ ลับทิว รองอธบ.ปฏิบัติราชการแทนอธบ.	อธบ.

นายสุรชาติ สกลภาพ สย.3637
ผู้จัดการโครงการ

วันที่___/___/___ หมายเลขแบบ DWR12-PKC-03 แผ่นที่ 2/6 หน้า 336

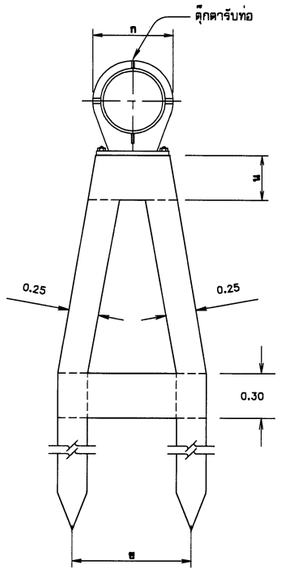

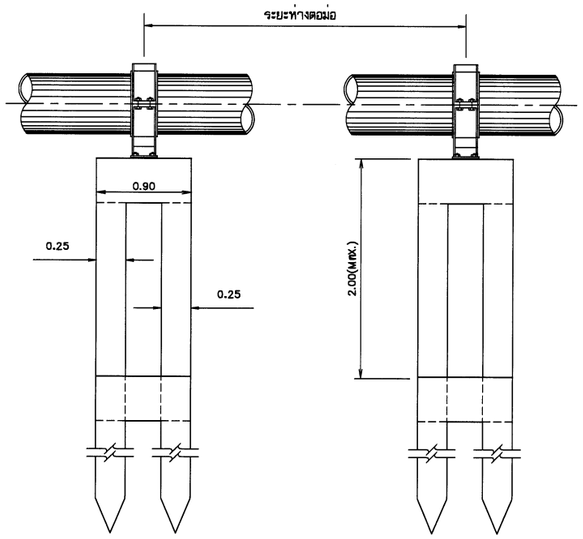

รูปด้านหน้า รูปด้านข้าง

ตอม่อรับท่อ แบบที่ 3

ไม่แสดงมาตราส่วน

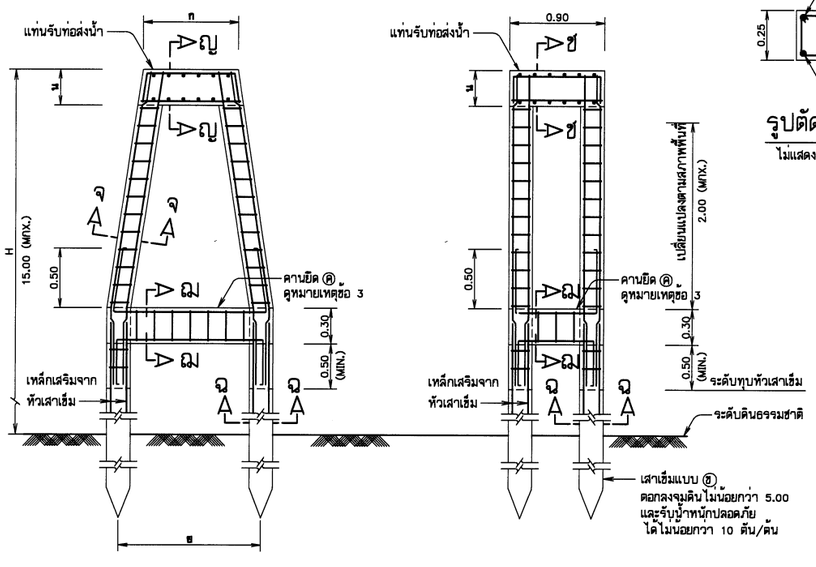

รูปตัดตามขวาง

รูปตัดตามยาว

การเสริมเหล็กตอม่อรับท่อ แบบที่ 2

ไม่แสดงมาตราส่วน

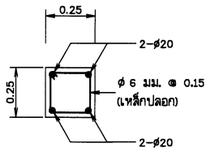

รูปตัด จ–จ

ไม่แสดงมาตราส่วน

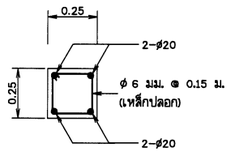

รูปตัด ฉ–ฉ

ไม่แสดงมาตราส่วน

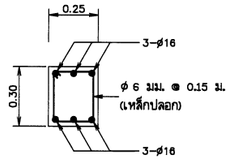

รูปตัด ฌ–ฌ

ไม่แสดงมาตราส่วน

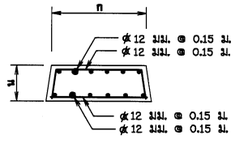

รูปตัด ช–ช

ไม่แสดงมาตราส่วน

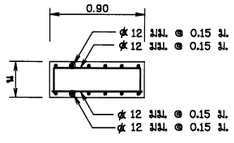

รูปตัด ญ–ญ

ไม่แสดงมาตราส่วน

ตารางแสดงมิติต่างๆ ของตอม่อรับท่อ แบบฐานรากเสาเข็ม

ขนาดระบุท่อ (NOMINAL DIAMETER) (มม.)	ระยะห่างตอม่อ มากที่สุด (ม.)	ความสูงตอม่อ ส (ม.)	แบบตอม่อ	มิติต่างๆ ของตอม่อ ก (ม.)	ย (ม.)	น (ม.)
100	6.00	8.00 < ส ≤ 15.00	แบบที่ 3	0.80	1.20	0.30
150	6.00	8.00 < ส ≤ 15.00	แบบที่ 3	0.80	1.20	0.30
200	8.00	8.00 < ส ≤ 15.00	แบบที่ 3	0.80	1.20	0.30
250	8.00	8.00 < ส ≤ 15.00	แบบที่ 3	0.80	1.20	0.30
300	8.00	8.00 < ส ≤ 15.00	แบบที่ 3	0.80	1.20	0.30
400	6.00	8.00 < ส ≤ 15.00	แบบที่ 3	0.80	1.20	0.30
500	10.00	H ≤ 15.00	แบบที่ 3	0.80	1.70	0.40
600	10.00	H ≤ 15.00	แบบที่ 3	0.90	1.70	0.40
700	10.00	H ≤ 15.00	แบบที่ 3	1.00	1.70	0.45
800	10.00	H ≤ 15.00	แบบที่ 3	1.20	1.70	0.45
900	10.00	H ≤ 15.00	แบบที่ 3	1.30	1.70	0.45
1,000	10.00	H ≤ 15.00	แบบที่ 3	1.50	1.70	0.45
1,000	10.00	H ≤ 15.00	แบบที่ 3			

หมายเหตุ

1. ระดับ (ร.ท.ก.) และมิติต่างๆ กำหนดไว้เป็นเมตร ขนาดเหล็กเสริมเป็นมิลลิเมตร นอกจากแสดงไว้เป็นอย่างอื่น
2. หน้าตัดของเสาเข็ม ค.ส.ล. เป็นรูปสี่เหลี่ยมจัตุรัสและลบมุม 0.02 ม. ให้เรียบร้อย สำหรับขนาด X และ L ของเสาเข็ม ค.ส.ล. กำหนดไว้ดังนี้
   1.1 เสาเข็มแบบ ⓐ ขนาด 0.25x0.25x8.00 ม.
3. ให้เพิ่มคานยึด Ⓐ ทุกช่วงความสูงไม่เกิน 3.50 เมตร เมื่อระดับหลังคานยึด Ⓐ สูงจากพื้นดินเกินกว่า 3.50 เมตร
4. คอนกรีตต้องรับแรงอัดประลัยได้ไม่น้อยกว่า 300 กก./ซม. โดยการทดสอบแท่งคอนกรีตมาตรฐานรูปทรงกระบอก ø15x30 ซม. เมื่ออายุ 28 วัน ระยะ COVERING ไม่น้อยกว่า 30 มม.
5. เสาเข็มยอมให้มีรอยร้าวต่อเนื่องกันได้ไม่เกิน 1/2 ของเส้นรอบรูปและต้องทำมุมระหว่าง 80–90 องศากับแนวแกนสะเทิน รอยร้าวที่เกิดขึ้นแต่ละรอยต้องห่างกันเกิน 500 มม. และรอยร้าวจะต้องมีความกว้างไม่เกิน 0.20 มม.
6. เสาเข็มจะต้องแสดง วัน/เดือน/ปี ที่ผลิต และแสดงตำแหน่งของจุดยกไว้ให้ชัดเจน โดยทำเป็นที่ยึดหรือรูร้อยสำหรับยกไว้ตามแบบ
7. นอกจากเสาเข็มแล้ว คอนกรีตโครงสร้างส่วนอื่นๆ ต้องรับแรงกดสูงสุดได้ไม่น้อยกว่า 210 กก./ตร.ซม. โดยการทดสอบแท่งคอนกรีตมาตรฐานรูปทรงกระบอก ø15x30 ซม. เมื่ออายุได้ 28 วัน
8. เหล็กเสริมใช้เหล็กข้ออ้อย (DEFORMED BARS) ชั้นคุณภาพ SD 30 ตามมาตรฐาน มอก.24–2548 และเหล็กเส้นกลม (ROUND BARS) ชั้นคุณภาพ SR 24 ตามมาตรฐาน มอก.20–2543 สำหรับเหล็กเสริมขนาด 12 มม. ขึ้นไปกำหนดให้ใช้เหล็กข้ออ้อย
9. ผู้รับจ้างสามารถเลือกใช้เสาเข็มคอนกรีตเสริมเหล็กอัดแรงหล่อสำเร็จ ตามมาตรฐาน มอก.396–2524 แทนเสาเข็ม ค.ส.ล. (หล่อในบริเวณก่อสร้าง) ได้ แต่เสาเข็มดังกล่าวจะต้องมีเหล็กเสริมพิเศษขนาด 20 มม. ยาว 5.00 ม. จำนวน 4 เส้น ที่มุมหัวเสาเข็ม
10. ถ้าสภาพดินเดิมเป็นชั้นดินแข็งและไม่สามารถตอกเข็มจมลงในดินเดิมตามที่กำหนดในแบบได้ให้พิจารณาปรับเปลี่ยนไปใช้ฐานรากแผ่แทน โดยให้พื้นฐานรากแผ่อยู่ต่ำกว่าระดับดินธรรมชาติไม่น้อยกว่า 2.50 ม. ทั้งนี้ให้ผู้รับจ้างจัดทำแบบพร้อมรายงานการคำนวณเสนอต่อหัวหน้าโครงการหรือคณะกรรมการตรวจการจ้าง เพื่อพิจารณาให้ความเห็นชอบก่อนดำเนินการก่อสร้าง
11. การทุบหัวเสาเข็มเพื่อก่อสร้างเสาตอม่อและคานยึดต่อขึ้นไปนั้นปกติจะกำหนดให้พ้นระดับน้ำต่ำสุดของลำห้วย แต่ทั้งนี้ไม่ควรอยู่สูงกว่าระดับดินธรรมชาติเกิน 2.00 ม. เพื่อป้องกันไม่ให้ระดับหลังคานยึดอยู่สูงเกินไป

มาตรฐานรายละเอียดต่างๆเกี่ยวกับท่อส่งน้ำ

มาตรฐานตอม่อรับท่อ

รายละเอียดตอม่อรับท่อเดี่ยว กรณีฐานจากเสาเข็ม

บริษัท ทรานส์ เอเชีย คอนซัลแตนท์ จำกัด			สำนักพัฒนาแหล่งน้ำ กรมทรัพยากรน้ำ กระทรวงทรัพยากรธรรมชาติและสิ่งแวดล้อม		
ออกแบบ	นายวิลาศ ธิงคนิบันท์ สย.2176		เสนอ	นายบุญช่วย ยังอยู่	ผอส.
เรียนแบบ	นายธีรยุทธ ปราณีตพลกรัง ภย.52073		ผ่าน		ผชช.
ตรวจ	นายบำรุง พิทักษ์สาลี สย.2145		เห็นชอบ	นายประสิทธิ์ พัวทวี	ผอ.สพน.
นายสุรชาติ สกลภาพ สย.3637 ผู้จัดการโครงการ			อนุมัติ	นายนิวัติธิษ ลัมภิรัง รองอธบ.ปฏิบัติราชการแทนอธบ.	อธบ.
			วันที่ ___/___/___	หมายเลขแบบ DWR12-PKC-03	แผ่นที่ 3/6	หน้า 337

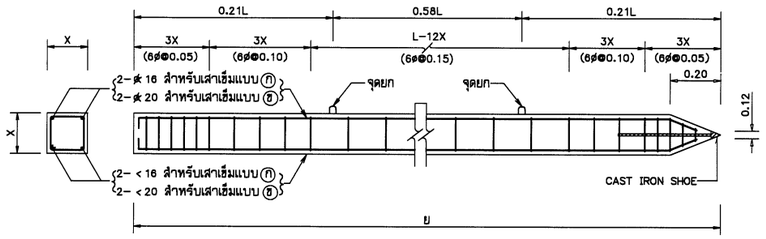

เสาเข็ม ค.ส.ล.

ไม่แสดงมาตราส่วน

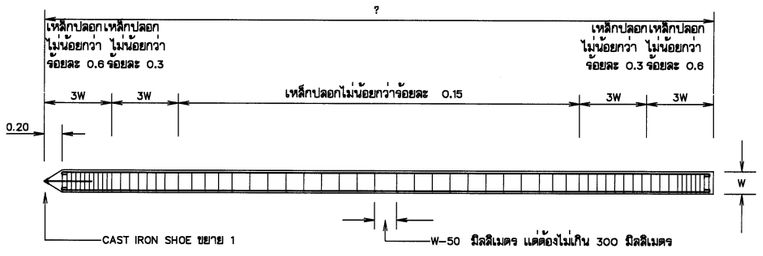

ข้อกำหนดเสาเข็ม ค.ส.ล. (หล่อในบริเวณก่อสร้าง)

1. หน้าตัดของเสาเข็ม ค.ส.ล. เป็นรูปสี่เหลี่ยมจัตุรัส ลบมุมให้เรียบร้อยและรับ นน. ปลอดภัยได้ตามที่กำหนดในแบบแปลน
2. คอนกรีตต้องรับแรงอัดประลัยได้ไม่น้อยกว่า 300 กก./ซม.^{2} โดยการทดลอบแท่งคอนกรีต มาตรฐานรูปทรงกระบอก ø15x30 เมื่ออายุ 28 วัน ระยะ COVERING ไม่น้อยกว่า 30 มม. โดยทั่วๆไปใช้ปูนซีเมนต์ปอร์ตแลนด์ประเภท 1 แต่ในกรณีที่ติดทะเลหรือในพื้นที่ที่มีซัลเฟตให้ใช้ปูนซีเมนต์ปอร์ตแลนด์ประเภท 5 ตามมาตรฐาน มอก. 15-2523
3. เหล็กเสริมใช้ชนิด SD 30 ขนาด ø ไม่น้อยกว่า 12 มม. ส่วนเหล็กปลอกใช้ชนิด SR 24 ขนาด ø6 มม.

3.1 เหล็กเสริมตามยาวต้องพอเพียงที่จะรับโมเมนต์ดัดเนื่องจากการขนส่งและยกตอก โดยโมเมนต์ดัดที่ใช้ออกแบบ คิดจาก นน. แม่ของตัวเสาเข็ม + นน. แม่ลำเลมอีกร้อยละ 30 ของ นน. ของเสาเข็มและจะต้องมีค่าไม่น้อยกว่าค่าในตารางข้างล่าง

อัตราส่วนความชะลูด (ความยาวเข็ม/ความกว้างเข็ม)	P_g (?RE? เหล็กเสริม/พ.ท.หน้าตัดเสาเข็ม)
< 30	1.25
30 – 40	1.50
> 40	2.00

3.2 เหล็กปลอกจะต้องยึดติดกับเหล็กเสริมตามยาวให้มั่นคงและต้องมีปริมาณเป็นร้อยละของปริมาณของเสาเข็มในช่วงนั้นๆ ตามที่กำหนดไว้ในรูป

4. ข้อกำหนดอื่นๆให้ใช้มาตรฐานงานก่อสร้างกรมพัฒนาและส่งเสริมพลังงาน มาตรฐานงานก่อสร้างกรมโยธาธิการ มยธ.101(2525)-มยธ. 106 (2525), บทกำหนดทั่วไปของ วสท. สำหรับงานก่อสร้างเสาเข็มที่เกี่ยวข้อง และ มอก. 395-2524
5. เสาเข็มยอมให้มีรอยร้าวต่อเนื่องกันได้ไม่เกิน 1/2 ของเส้นรอบรูปและต้องทำมุมระหว่าง 80-90 องศากับแนวแกนละเทิน รอยร้าวที่เกิดขึ้นแต่ละรอยต้องห่างกันเกิน 500 มม. และรอยร้าวจะต้องมีความกว้างไม่เกิน 0.2 มม.
6. เสาเข็มจะต้องแสดง วัน เดือน ปี ที่หล่อ และแสดงตำแหน่งของจุดยกไว้ให้ชัดแจ้ง โดยทำเป็นที่ฝังยึด หรือรูร้อยสำหรับยกไว้ตามแบบข้างล่างนี้

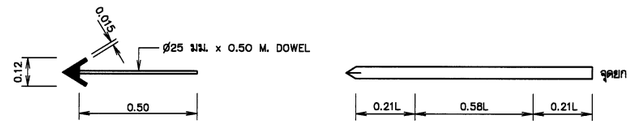

รูปขยาย CASH IRON SHOE

ไม่แสดงมาตราส่วน

มาตรฐานรายละเอียดต่างๆเกี่ยวกับท่อส่งน้ำ

มาตรฐานตอม่อรับท่อ

ข้อกำหนดเสาเข็ม ค.ส.ล.

บริษัท ทรานส์ เอเชีย คอนซัลแตนท์ จำกัด

สำนักพัฒนาแหล่งน้ำ กรมทรัพยากรน้ำ
กระทรวงทรัพยากรธรรมชาติและสิ่งแวดล้อม

ออกแบบ	นายวิลาศ อึงคนิมันท์ สย.2176	เสนอ	นายบุญช่วย ยังอยู่	ผอส.
เรียนแบบ	นายธีรยุทธ ปราณีตพลกรัง ภย.52073	ผ่าน		ผช้ช.
ตรวจ	นายบำรุง พิทักษ์สาลี สย.2145	เห็นชอบ	นายประสิทธิ์ พัวทวี	ผอ.สพน.
นายสุรชาติ สกลภาพ สย.3637 ผู้จัดการโครงการ		อนุมัติ	นายนิวัติชัย สัมพิรัช รองอธบ.ปฏิบัติราชการแทนอธบ.	อทบ.

วันที่___/___/___ หมายเลขแบบ DWR12-PKC-03 แผ่นที่ 4/6 หน้า 338

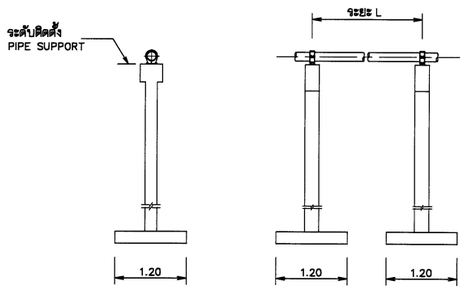

รูปด้านหน้า รูปด้านข้าง

ตอม่อรับท่อแบบที่ 1

ไม่แสดงมาตราส่วน

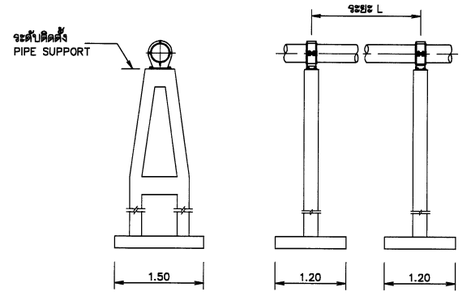

รูปด้านหน้า รูปด้านข้าง

ตอม่อรับท่อแบบที่ 2

ไม่แสดงมาตราส่วน

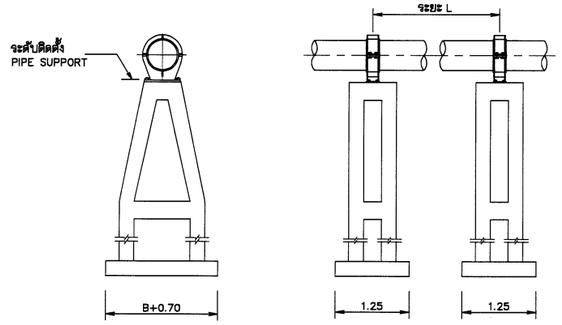

รูปด้านหน้า รูปด้านข้าง

ตอม่อรับท่อแบบที่ 3

ไม่แสดงมาตราส่วน

ตารางแสดงการกำหนดรูปแบบและมิติตอม่อรับท่อเดี่ยว กรณีฐานรากแผ่

ขนาดระบุท่อ (มม.)	ความสูงตอม่อ (ล) (ม.)	แบบตอม่อ	ความกว้างฐานรับท่อ (A) (ม.)	ขนาดระบุท่อ (มม.)	ความสูงตอม่อ (ล) (ม.)	แบบตอม่อ	ความกว้างฐานรับท่อ (A) (ม.)
100	? < 3.50	แบบที่ 1	0.40	600	? < 3.50	แบบที่ 2	0.90
	3.50 < ? < 8.00	แบบที่ 2	0.50		3.50 < ? < 8.00	แบบที่ 2	0.90
	8.00 < ? < 15.00	แบบที่ 3	0.60		8.00 < ? < 15.00	แบบที่ 3	0.90
150	? < 3.50	แบบที่ 1	0.40	700	? < 3.50	แบบที่ 2	1.00
	3.50 < ? < 8.00	แบบที่ 2	0.50		3.50 < ? < 8.00	แบบที่ 3	1.00
	8.00 < ? < 15.00	แบบที่ 3	0.60		8.00 < ? < 15.00	แบบที่ 3	1.00
200	? < 3.50	แบบที่ 1	0.45	800	? < 3.50	แบบที่ 3	1.20
	3.50 < ? < 8.00	แบบที่ 2	0.50		3.50 < ? < 8.00	แบบที่ 3	1.20
	8.00 < ? < 15.00	แบบที่ 3	0.60		8.00 < ? < 15.00	แบบที่ 3	1.20
250	? < 3.50	แบบที่ 1	0.55	900	? < 3.50	แบบที่ 3	1.30
	3.50 < ? < 8.00	แบบที่ 2	0.55		3.50 < ? < 8.00	แบบที่ 3	1.30
	8.00 < ? < 15.00	แบบที่ 3	0.60		8.00 < ? < 15.00	แบบที่ 3	1.30
300	? < 3.50	แบบที่ 1	0.60	1,000	? < 3.50	แบบที่ 3	1.50
	3.50 < ? < 8.00	แบบที่ 2	0.60		3.50 < ? < 8.00	แบบที่ 3	1.50
	8.00 < ? < 15.00	แบบที่ 3	0.70		8.00 < ? < 15.00	แบบที่ 3	1.50
400	? < 3.50	แบบที่ 2	0.60	1,100	? < 3.50	แบบที่ 3	1.70
	3.50 < ? < 8.00	แบบที่ 2	0.60		3.50 < ? < 8.00	แบบที่ 3	1.70
	8.00 < ? < 15.00	แบบที่ 3	0.70		8.00 < ? < 15.00	แบบที่ 3	1.70
500	? < 3.50	แบบที่ 2	0.70	1,200	? < 3.50	แบบที่ 3	1.90
	3.50 < ? < 8.00	แบบที่ 2	0.70		3.50 < ? < 8.00	แบบที่ 3	1.90
	8.00 < ? < 15.00	แบบที่ 3	0.80		8.00 < ? < 15.00	แบบที่ 3	1.90

หมายเหตุ

1. มิติต่างๆ กำหนดไว้เป็นเมตร นอกจากแสดงไว้เป็นอย่างอื่น
2. กำลังรับน้ำหนักปลอดภัยของดินจะต้องไม่น้อยกว่า 10 ตัน/ม.^{2}
3. ค่า t ของตอม่อแบบที่3 ใช้ขนาด0.30ม.สำหรับท่อขนาด100ถึง600มม. ใช้ขนาด0.50ม.สำหรับท่อขนาด700ถึง1,200มม.
4. ค่าB ของตอม่อแบบที่3 ใช้ขนาด1.20ม.สำหรับท่อขนาด100ถึง600มม. ใช้ขนาด1.90ม.สำหรับท่อขนาด700ถึง1,200มม.

มาตรฐานรายละเอียดต่างๆเกี่ยวกับท่อส่งน้ำ

มาตรฐานตอม่อรับท่อ

รายละเอียดตอม่อรับท่อเดี่ยว กรณีฐานรากแผ่

บริษัท ทรานส์ เอเชีย คอนซัลแตนท์ จำกัด

สำนักพัฒนาแหล่งน้ำ กรมทรัพยากรน้ำ
กระทรวงทรัพยากรธรรมชาติและสิ่งแวดล้อม

ออกแบบ	นายวิลาส อึงคนิงนันท์	สย.2176	เสนอ	นายบุญช่วย ยังอยู่	ผอส.
เรียนแบบ	นายธีรยุทธ ปราณีตพลกรัง	ภย.52073	ผ่าน		ผชช.
ตรวจ	นายบำรุง พิทักษ์สาลี	สย.2145	เห็นชอบ	นายประสิทธิ์ พัวทวี	ผอ.สหน.
			อนุมัติ	นายนิวัติพิชัย ลิ่มทิพร รองอธิบดีปฏิบัติราชการแทนอธบ.	อธบ.
นายสุรชาติ สกลภาพ สย.3637 ผู้จัดการโครงการ			วันที่___/___/___	หมายเลขแบบ DWR12-PKC-03	แผ่นที่ 5/6	หน้า 339

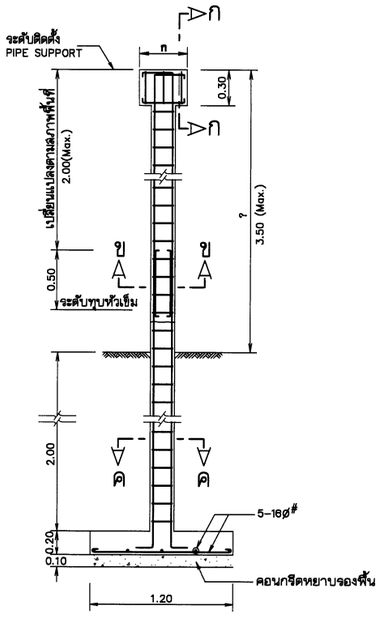

การเสริมเหล็กตอม่อแบบที่ 1

ไม่แสดงมาตราส่วน

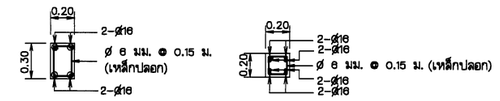

รูปตัด ก–ก

ไม่แสดงมาตราส่วน

รูปตัด ข–ข

ไม่แสดงมาตราส่วน

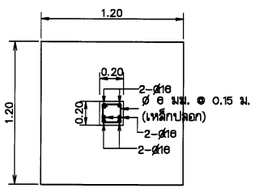

รูปตัด ค–ค

ไม่แสดงมาตราส่วน

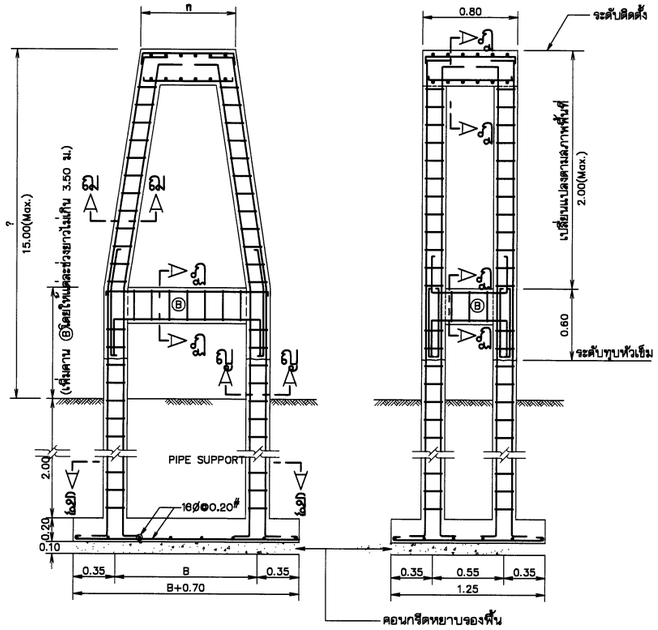

รูปตัดตามขวาง รูปตัดตามยาว

การเสริมเหล็กตอม่อแบบที่ 3

ไม่แสดงมาตราส่วน

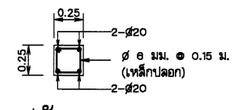

รูปตัด ณ–ณ

ไม่แสดงมาตราส่วน

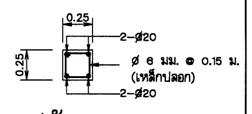

รูปตัด ญ–ญ

ไม่แสดงมาตราส่วน

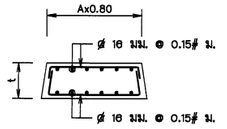

รูปตัด ฎ–ฎ

ไม่แสดงมาตราส่วน

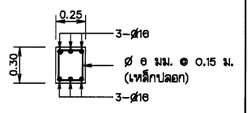

รูปตัด ฏ–ฏ

ไม่แสดงมาตราส่วน

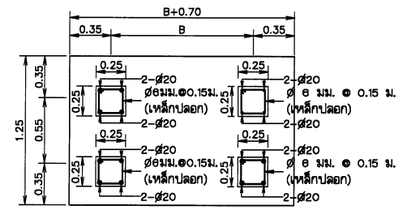

รูปตัด ฐ–ฐ

ไม่แสดงมาตราส่วน

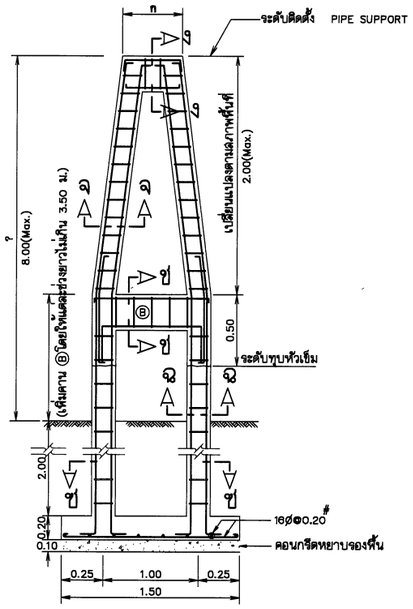

การเสริมเหล็กตอม่อแบบที่ 2

ไม่แสดงมาตราส่วน

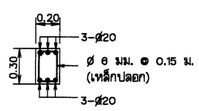

รูปตัด ง–ง

ไม่แสดงมาตราส่วน

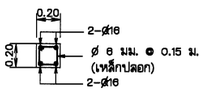

รูปตัด จ–จ

ไม่แสดงมาตราส่วน

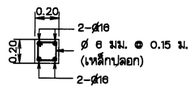

รูปตัด ฉ–ฉ

ไม่แสดงมาตราส่วน

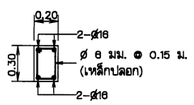

รูปตัด ช–ช

ไม่แสดงมาตราส่วน

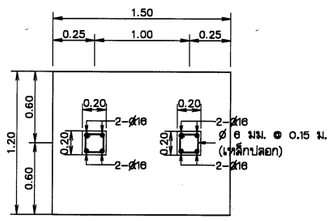

รูปตัด ซ–ซ

ไม่แสดงมาตราส่วน

หมายเหตุ

1. มิติต่างๆ กำหนดไว้เป็นเมตร นอกจากแสดงไว้เป็นอย่างอื่น
2. กำลังรับน้ำหนักปลอดภัยของดินจะต้องไม่น้อยกว่า 10 ตัน/ม.^{2}
3. ค่า t ของตอม่อแบบที่3 ใช้ขนาด0.30ม.สำหรับท่อขนาด100ถึง600มม. ใช้ขนาด0.50ม.สำหรับท่อขนาด700ถึง1,200มม.
4. ค่า e ของตอม่อแบบที่3 ใช้ขนาด1.20ม.สำหรับท่อขนาด100ถึง600มม. ใช้ขนาด1.80ม.สำหรับท่อขนาด700ถึง1,200มม.

มาตรฐานรายละเอียดต่างๆเกี่ยวกับท่อส่งน้ำ

มาตรฐานตอม่อรับท่อ

รายละเอียดตอม่อรับท่อเดี่ยว กรณีฐานจากแผ่

บริษัท ทรานส์ เอเชีย คอนซัลแตนท์ จำกัด			สำนักพัฒนาแหล่งน้ำ กรมทรัพยากรน้ำ กระทรวงทรัพยากรธรรมชาติและสิ่งแวดล้อม		
ออกแบบ	นายวิลาศ อึงคนิวันท์ สย.2176		เสนอ	นายบุญช่วย ยังอยู่	ผอส.
เรียนแบบ	นายธีรยุทธ ปราณีตพลกรัง ภย.52073		ผ่าน		ผช่ช.
ตรวจ	นายบำรุง พิทักษ์สาลี สย.2145		เห็นชอบ	นายประสิทธิ์ พัวทวี	ผอ.สทน.
นายสุรชาติ สกลภาพ สย.3637 ผู้จัดการโครงการ			อนุมัติ	นายนิวัติชัย ลิมทิพ รองอธบ.ปฏิบัติราชการแทนอธบ.	อทน.
			วันที่___/___/___	หมายเลขแบบ DWR12-PKC-03	แผ่นที่ 6/6	หน้า 340

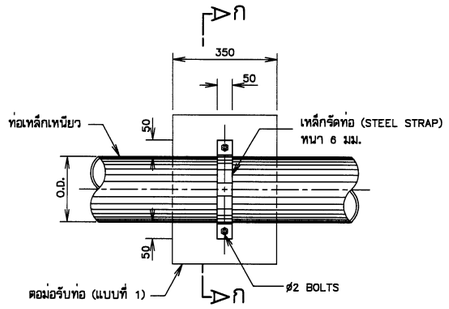

แปลนแผ่นเหล็กรัดท่อตอม่อรับท่อ (แบบที่ 1)

(สำหรับท่อ ø150 มม.–ø300 มม.)

ไม่แสดงมาตราส่วน

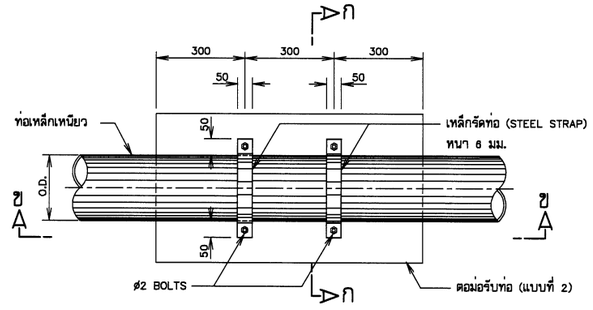

แปลนแผ่นเหล็กรัดท่อตอม่อรับท่อ (แบบที่ 2)

(สำหรับท่อ ø150 มม.–ø300 มม.)

ไม่แสดงมาตราส่วน

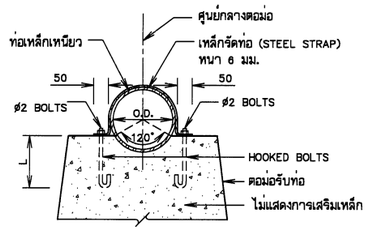

รูปตัด ก–ก

ไม่แสดงมาตราส่วน

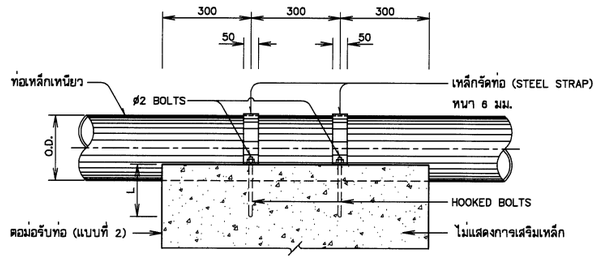

รูปตัด ข–ข

ไม่แสดงมาตราส่วน

ตารางที่ 1 แสดงมิติของ HOOKED BOLT ที่ใช้กับเหล็กรัดท่อ

NOMINAL PIPE DIAMETER	BOLTS DIA. (ø2)	PITCH	MIN. ø4	Y	X	Z	L
150–200	16	2.0	96	64	128	65	150
250–300	20	2.5	120	80	160	70	200

*** หน่วยในตารางเป็น มิลลิเมตร

ตารางที่ 2 แสดงมิติของ BOLT และระยะเกลียวสำหรับตุ๊กตารับท่อ

BOLTS DIA. (ø2)	PITCH	MIN. ø4	Y	X	Z
16	2.0	96	64	128	65
18	2.5	108	72	144	65
20	2.5	120	80	160	70
22	2.5	132	88	176	70
24	3.0	144	96	192	80
27	3.0	216	108	270	85
30	3.5	240	120	300	85
33	3.5	264	132	330	90
36	4.0	288	144	360	95
42	4.5	420	168	504	100

*** หน่วยในตารางเป็น มิลลิเมตร

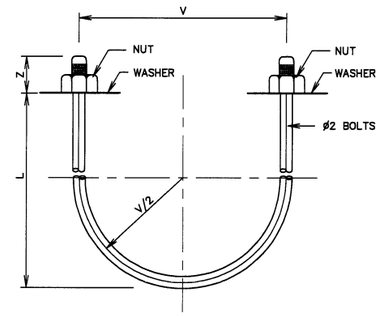

มาตรฐานการงอ U – BOLT

ไม่แสดงมาตราส่วน

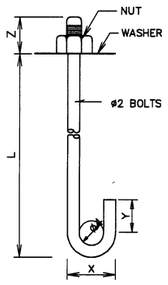

มาตรฐานการงอ HOOKED BOLT

ไม่แสดงมาตราส่วน

หมายเหตุ

1. ระยะต่างๆ กำหนดไว้เป็นเมตร นอกจากแสดงไว้เป็นอย่างอื่น
2. PIPE SUPPORTS ทำจากเหล็กแผ่นที่มีคุณสมบัติเดียวกันกับท่อเหล็ก และเคลือบปิดผิวด้วย COAL TAR EPOXY
3. BOLTS และNUTS ทำจากLOW CARBON STEEL ตามมาตรฐาน TIS 171 GRADE 4.6 "STANDARD FOR BOLTS SCREWS NUTS AND STUDS" หรือ ASTM A307 GRADE B
4. ส่วนประกอบอื่นทั้งหมดจะต้องเคลือบปิดผิวด้วย COAL TAR EPOXY หนาไม่น้อยกว่า 200 ไมครอน
5. ID = เส้นผ่านศูนย์กลางภายใน
   OD = เส้นผ่านศูนย์กลางภายนอก

มาตรฐานรายละเอียดต่างๆเกี่ยวกับท่อส่งน้ำ

มาตรฐานตุ๊กตารับท่อและเหล็กรัดท่อ

แสดง แปลนแผ่นเหล็กรัดท่อ และตารางแสดงมิติต่างๆ

บริษัท ทรานส์ เอเชีย คอนซัลแตนท์ จำกัด		สำนักพัฒนาแหล่งน้ำ กรมทรัพยากรน้ำ กระทรวงทรัพยากรธรรมชาติและสิ่งแวดล้อม		
ออกแบบ	นายวิลาศ อิงคนินันท์ สย.2176	เสนอ	นายบุญช่วย ยัจจะยู่	ผอส.
เขียนแบบ	นายธีรยุทธ ปราสิตพลกรัง ภย.52073	ผ่าน		ผชช.
ตรวจ	นายบำรุง พิทักษ์สาลี สย.2145	เห็นชอบ	นายประสิทธิ์ พัวทวี	ผอ.สพน.
นายสุรชาติ สกลภาพ สย.3637 ผู้จัดการโครงการ		อนุมัติ	นายนิวัติชัย ลิ่มทิว รองอธบก.ปฏิบัติราชการแทนอธบก.	อธบก.
		วันที่ ___/___/___	หมายเลขแบบ DWR12-PKC-04	แผ่นที่ 1/2 หน้า 341

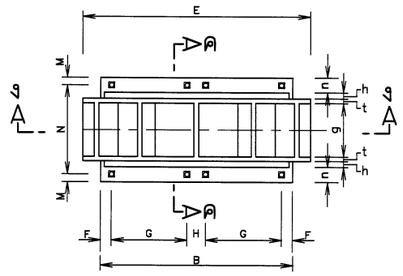

แปลนตุ๊กตารับท่อ
(สำหรับท่อ ø400 มม. – ø1,200 มม.)

ไม่แสดงมาตราส่วน

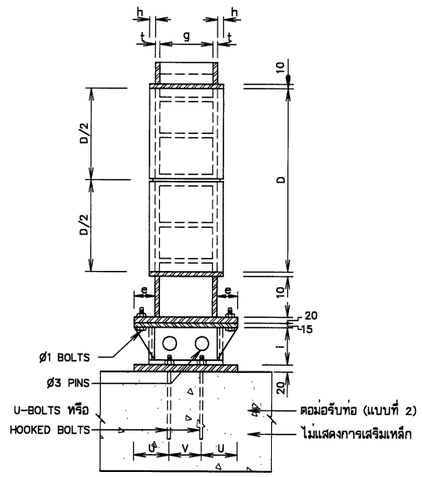

รูปตัด ค–ค

ไม่แสดงมาตราส่วน

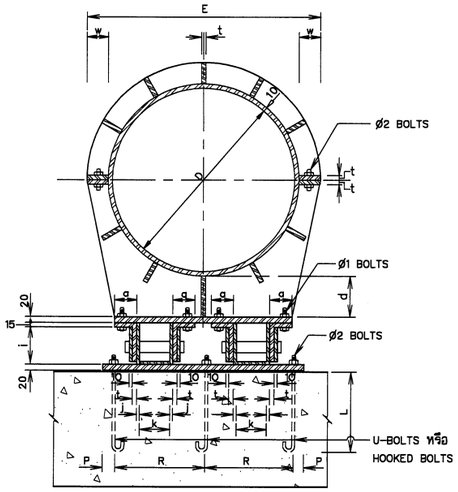

รูปตัด ง–ง

ไม่แสดงมาตราส่วน

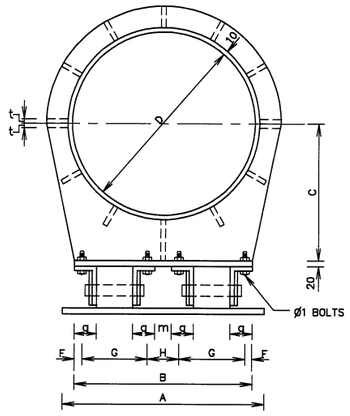

รูปด้านหน้า
(สำหรับท่อ ø400 มม. – ø1,000 มม.)

ไม่แสดงมาตราส่วน

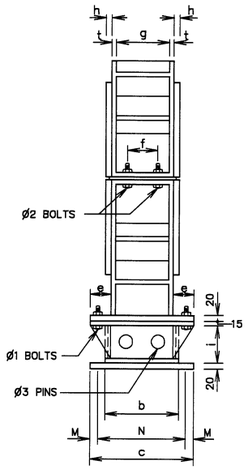

รูปด้านข้าง
(สำหรับท่อ ø400 มม. – ø1,000 มม.)

ไม่แสดงมาตราส่วน

ตารางที่ 3 มิติตุ๊กตารับท่อและตำแหน่งเจาะฐานตุ๊กตา

NOMINAL PIPE DIAMETER	A	B	C	D	E	F	G	H	M	N	P	R	U	V	a	b	c	d	e	f	g	h	i	j	k	L	m	n	t	w	ø1	ø2	ø3
400	480	460	310	412	572	25	160	90	25	260	40	200	70	170	70	210	310	94	70	80	150	20	100	10	50	250	40	50	10	70	16	20	40
500	580	520	360	514	674	25	190	90	25	260	50	240	70	170	70	210	310	93	70	80	150	20	100	10	80	250	40	50	10	70	16	20	40
600	680	600	460	616	796	25	230	90	25	290	55	285	70	200	70	240	340	142	70	100	180	20	100	10	120	300	40	50	10	80	16	22	40
700	780	700	510	717	917	30	270	100	30	360	65	325	90	240	90	290	420	142	90	100	200	25	120	15	120	300	40	65	20	90	20	27	40
800	880	800	590	819	1,039	35	310	110	35	390	70	370	100	260	100	310	460	170	100	110	220	25	120	15	150	300	40	75	20	100	22	30	40
900	980	900	640	920	1,180	35	360	110	35	410	70	420	100	280	100	330	480	170	100	120	240	25	150	15	200	400	40	75	20	120	22	33	40
1,000	1,080	1,000	690	1,022	1,282	35	410	110	35	410	70	470	100	280	100	330	480	169	100	120	240	25	150	15	250	400	40	75	20	120	24	33	40

*** หน่วยในตารางเป็น มิลลิเมตร

หมายเหตุ

1. มิติต่างๆ กำหนดไว้เป็นมิลลิเมตร นอกจากแสดงไว้เป็นอย่างอื่น
2. ส่วนประกอบของตุ๊กตารับท่อเป็นเหล็กเหนียวและต้องทาด้วยสารเคลือบ COAL TAR EPOXY และวิธีการทาเดียวกันกับที่ใช้ทาท่อเหล็กเหนียวชนิดท่อบนดิน
3. BOLTS AND NUTS เป็นชนิด LOW CARBON STEEL ตามมาตรฐาน มอก.171–2530 GRADE 4.0 หรือ ASTM A307 GRADE B

มาตรฐานรายละเอียดต่างๆเกี่ยวกับท่อส่งน้ำ
มาตรฐานตุ๊กตารับท่อและเหล็กรัดท่อ
แสดง แปลนตุ๊กตารับท่อ รูปด้าน และตารางแสดงมิติต่างๆ

บริษัท ทราเนส์ เอเชีย คอนซัลแตนท์ จำกัด			สำนักพัฒนาแหล่งน้ำ กรมทรัพยากรน้ำ กระทรวงทรัพยากรธรรมชาติและสิ่งแวดล้อม		
ออกแบบ	นายวิสาศ อิงคนิบันท์ สย.2176		เสนอ	นายบุญช่วย ยังอยู่	ผอส.
เรียนแบบ	นายธีรยุทธ ปราสิตพลกรัง ภย.52073		ผ่าน		ผช.ช.
ตรวจ	นายบำรุง พิทักษ์สาลี สย.2145		เห็นชอบ	นายประสิทธิ์ หัวทวี	ผอ.สทน.
			อนุมัติ	นายนิวัติธีย์ สัมปัจจ์ รองอธบ.ปฏิบัติราชการแทนอธบ.	อธบ.
นายสุรชาติ สกลภาพ สย.3637 ผู้จัดการโครงการ			วันที่ ___/___/___	หมายเลขแบบ DWR12-PKC-04	แผ่นที่ 2/2	หน้า 342

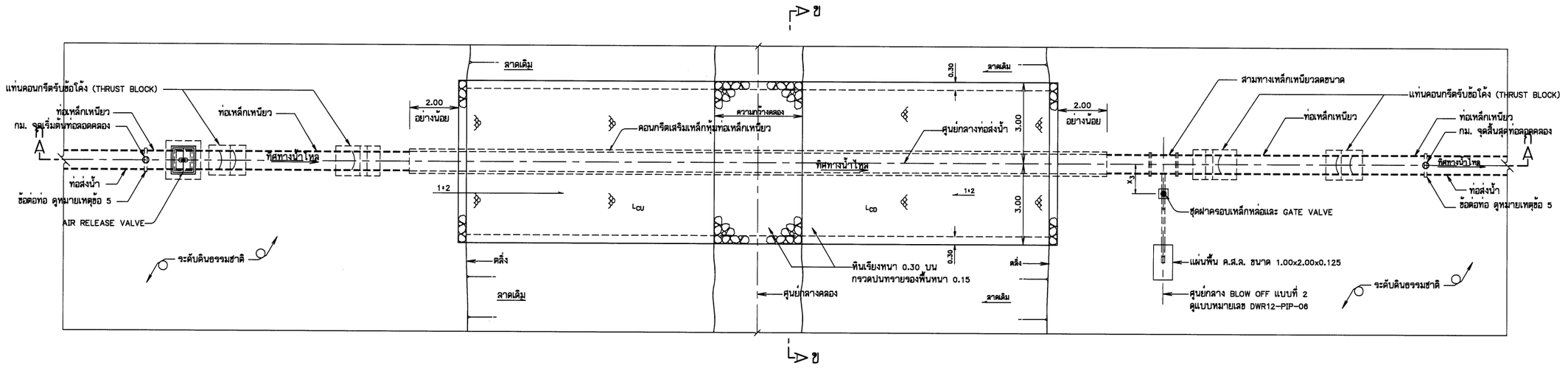

0.27

แปลน

ไม่แสดงมาตราส่วน

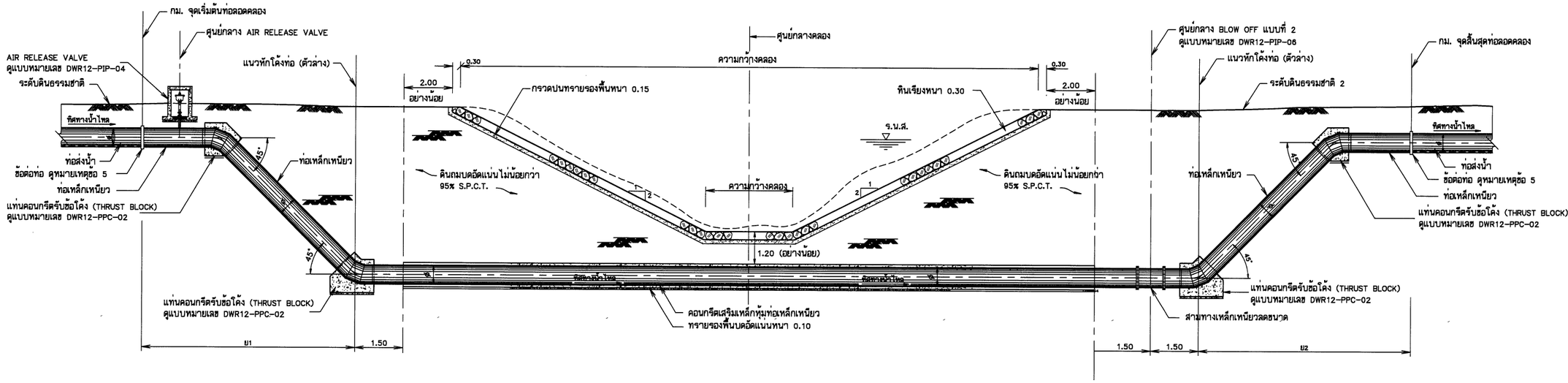

รูปตัด ก-ก

ไม่แสดงมาตราส่วน

หมายเหตุ

1. มิติต่างๆ กำหนดไว้เป็นเมตร นอกจากแสดงไว้เป็นอย่างอื่น
2. ท่อและอุปกรณ์ต่างๆที่เป็นเหล็กจะต้องทำการเคลือบป้องกันสนิม ตามแนวทางดังต่อไปนี้
   - 2.1 การเคลือบผิวภายนอก (Outside Lining) และภายใน (Inside Lining) ให้เคลือบด้วย Non-bleading Type Coal Tar Epoxy หรือเทียบเท่า ให้ได้ความหนาผิวเคลือบเมื่อแห้งไม่น้อยกว่า 200 ไมครอน
   - 2.2 ท่อเหล็กที่ถูกหุ้มด้วยคอนกรีตไม่ต้องเคลือบผิวภายนอกท่อ ส่วนผิวภายในท่อยังคงต้องเคลือบผิวตามวิธีข้อ 2.1
   - 2.3 ความหนาของท่อเหล็กเหนียวให้ใช้ตามตารางแสดงความหนาของท่อเหล็กเหนียว
3. ความลึกดินถมหลัง ค.ส.ล. หุ้มท่อต้องไม่น้อยกว่า 1.20 ม. หรือพ้นจากอิทธิพลการกัดเซาะของน้ำ
4. ดินฐานรากรองรับ THRUST BLOCK และคอนกรีตหุ้มท่อหากไม่ระบุเป็นอย่างอื่น ต้องสามารถรับน้ำหนักบรรทุกปลอดภัยได้ไม่น้อยกว่า 5 ตัน/ตร.ม.
5. กำหนดชนิดของข้อต่อที่จุดเริ่มต้นและจุดสิ้นสุดท่อลอดคลองมีดังนี้
   - 5.1 กรณีท่อส่งน้ำเป็นท่อเหล็กเหนียว ข้อต่อท่อเป็นหน้าจานหรือโดยการเชื่อม
   - 5.2 กรณีท่อส่งน้ำเป็นท่อ พีวีซี ข้อต่อท่อเป็น GIBAULT
6. ขนาดและประเภทของ AIR RELEASE VALVE ที่สัมพันธ์กับขนาดท่อส่งน้ำ

แบบประกอบ

1.	มาตรฐานข้อต่อท่อ แสดงรายละเอียด	แบบหมายเลข DWR12-PPC-01
2.	มาตรฐานแท่นคอนกรีตรับข้อโค้ง (THRUST BLOCK)	แบบหมายเลข DWR12-PPC-02
3.	มาตรฐานหน้าจาน ปะเก็น และสลักเกลียว แสดงรายละเอียด	แบบหมายเลข DWR12-PPC-03
4.	มาตรฐานการเชื่อมต่อท่อเหล็กเหนียว แสดงรายละเอียด	แบบหมายเลข DWR12-PPC-04
5.	มาตรฐานรายละเอียดข้อต่อแบบ GIBAULT	แบบหมายเลข DWR12-PPC-05
6.	มาตรฐานข้อโค้งและข้อยเยกเหล็กเหนียว แสดงรายละเอียด	แบบหมายเลข DWR12-PPC-06

มาตรฐานรายละเอียดต่างๆเกี่ยวกับท่อส่งน้ำ

มาตรฐานท่อลอดคลอง

แสดง รูปตัดและรูปขยาย

บริษัท ทรานส์ เอเชีย คอนซัลแตนท์ จำกัด			
ออกแบบ	นายวิลาส อึงคนิวันท์ สย.2176	เสนอ	นายบุญช่วย ยังอยู่ ผอส.
เขียนแบบ	นายธีรยุทธ ปราณีตพลกรัง วย.52073	ผ่าน	ผช.
ตรวจ	นายบำรุง พิทักษ์สาลี สย.2145	เห็นชอบ	นายประสิทธิ์ พิวาวี ผอ.สพน.
นายสุรชาติ สกลภาพ สย.3637 ผู้จัดการโครงการ		อนุมัติ	นายนิวัติพัฒ ลิมปิรัช รองอธบ.ปฏิบัติราชการแทนอธบ. อทบ.

สำนักพัฒนาแหล่งน้ำ กรมทรัพยากรน้ำ
กระทรวงทรัพยากรธรรมชาติและสิ่งแวดล้อม

วันที่	หมายเลขแบบ	แผ่นที่	หน้า
__/__/__	DWR12-PKC-05	1/2	343

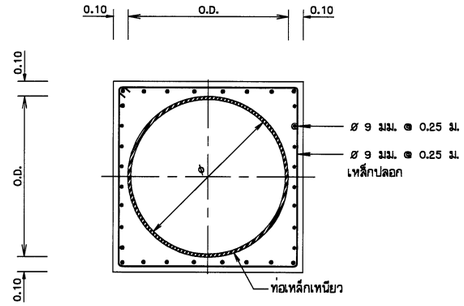

รูปตัดแสดงการเสริมเหล็กคอนกรีตหุ้มท่อส่งน้ำ

(สำหรับท่อขนาด ø150 ถึง ø250 มม.)

ไม่แสดงมาตราส่วน

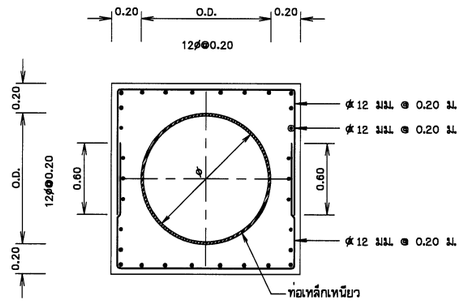

รูปตัดแสดงการเสริมเหล็กคอนกรีตหุ้มท่อส่งน้ำ

(สำหรับท่อขนาด ø900 ถึง ø1,000 มม.)

ไม่แสดงมาตราส่วน

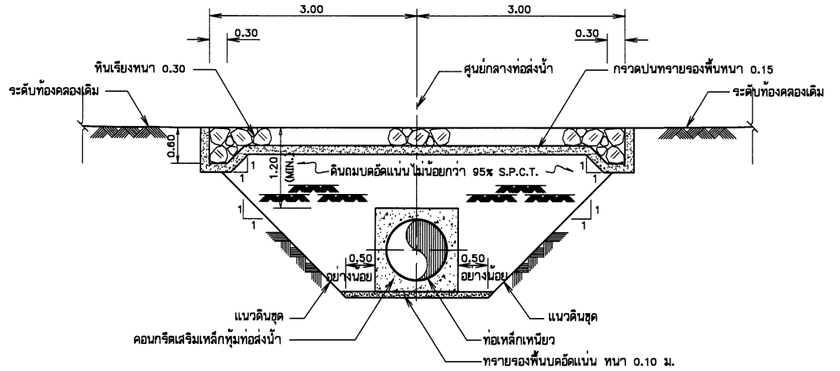

รูปตัด ข–ข

ไม่แสดงมาตราส่วน

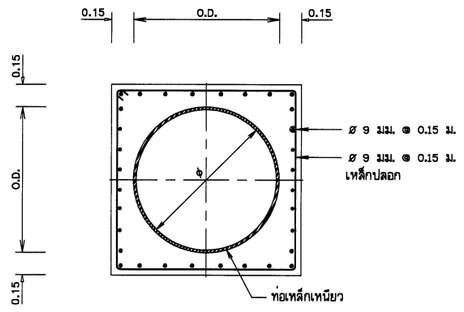

รูปตัดแสดงการเสริมเหล็กคอนกรีตหุ้มท่อส่งน้ำ

(สำหรับท่อขนาด ø300 ถึง ø800 มม.)

ไม่แสดงมาตราส่วน

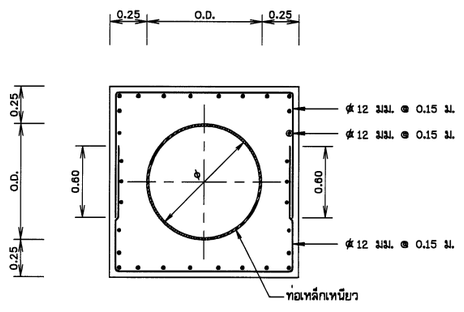

รูปตัดแสดงการเสริมเหล็กคอนกรีตหุ้มท่อส่งน้ำ

(สำหรับท่อขนาด ø1,100 ถึง ø1,200 มม.)

ไม่แสดงมาตราส่วน

หมายเหตุ

1. มิติต่างๆ กำหนดไว้เป็นเมตร นอกจากแสดงไว้เป็นอย่างอื่น
2. ท่อและอุปกรณ์ต่างๆที่เป็นเหล็กจะต้องทำการเคลือบป้องกันสนิม ตามแนวทางดังต่อไปนี้
   - 2.1 การเคลือบผิวภายนอก (Outside Lining) และภายใน (Inside Lining) ให้เคลือบด้วย Non-bleading Type Coal Tar Epoxy หรือเทียบเท่า ให้ได้ความหนาผิวเคลือบเมื่อแห้งไม่น้อยกว่า 200 ไมครอน
   - 2.2 ท่อเหล็กที่ถูกหุ้มด้วยคอนกรีตไม่ต้องเคลือบผิวภายนอกท่อ ส่วนผิวภายในท่อยังคงต้องเคลือบผิวตามวิธีข้อ 2.1
   - 2.3 ความหนาของท่อเหล็กเหนียวให้ใช้ตามตารางแสดงความหนาของท่อเหล็กเหนียว
3. ความลึกดินถมหลัง ค.ส.ล. หุ้มท่อต้องไม่น้อยกว่า 1.20 ม. หรือพ้นจากอิทธิพลการกัดเซาะของน้ำ
4. ดินฐานรากรองรับ THRUST BLOCK และคอนกรีตหุ้มท่อหากไม่ระบุเป็นอย่างอื่น ต้องสามารถรับน้ำหนักบรรทุกปลอดภัยได้ไม่น้อยกว่า 5 ตัน/ตร.ม.
5. คอนกรีตต้องรับแรงกดสูงสุดได้ไม่น้อยกว่า 210 กก./ตร.ซม. โดยการทดสอบแท่งคอนกรีตมาตรฐานรูปทรงกระบอก ø15x30 ซม. เมื่ออายุได้ 28 วัน
6. เหล็กเสริมใช้เหล็กข้ออ้อย (DEFORMED BARS) ชั้นคุณภาพ SD 30 ตามมาตรฐาน มอก.24–2548 และเหล็กเส้นกลม (ROUND BARS) ชั้นคุณภาพ SR 24 ตามมาตรฐาน มอก.20–2543

มาตรฐานรายละเอียดต่างๆเกี่ยวกับท่อส่งน้ำ

มาตรฐานท่อลอดคลอง

แสดง รูปตัดแสดงการเสริมเหล็กคอนกรีตหุ้มท่อส่งน้ำ

บริษัท ทรานส์ เอเชีย คอนซัลแตนท์ จำกัด			สำนักพัฒนาแหล่งน้ำ กรมทรัพยากรน้ำ กระทรวงทรัพยากรธรรมชาติและสิ่งแวดล้อม		
ออกแบบ	นายวิสาส อิงคนินันท์	สย.2176	เสนอ	นายบุญช่วย ยังอยู่	ผอส.
เขียนแบบ	นายธีรยุทธ ปราณีตพลกรัง	ภย.52073	ผ่าน		ผชช.
ตรวจ	นายบำรุง พิทักษ์สาสี	สย.2145	เห็นชอบ	นายประสิทธิ์ พัวทวี	ผอ.สพน.
นายสุรชาติ สกลภาพ สย.3637 ผู้จัดการโครงการ			อนุมัติ	นายบัวสิงห์ ลับใจ รองอธน.ปฏิบัติราชการแทนอธน.	อธน.
			วันที่___/___/___	หมายเลขแบบ DWR12-PKC-05	แผ่นที่ 2/2 หน้า 344

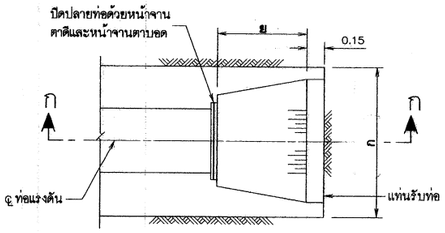

แปลน

ไม่แสดงมาตราส่วน

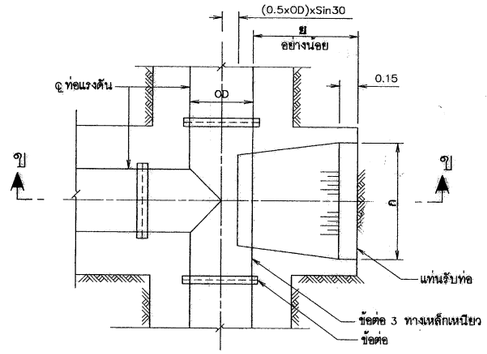

แปลน

ไม่แสดงมาตราส่วน

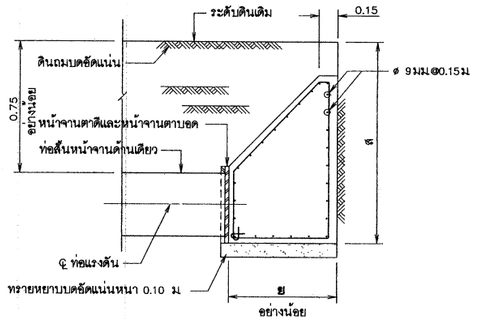

รูปตัด ก–ก

ไม่แสดงมาตราส่วน

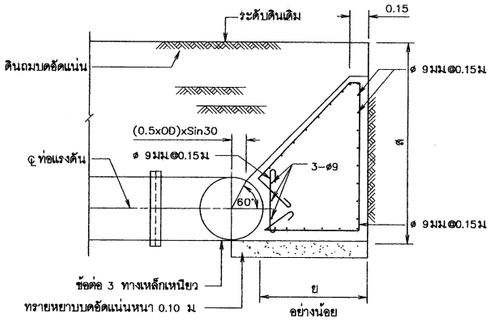

รูปตัด ข–ข

ไม่แสดงมาตราส่วน

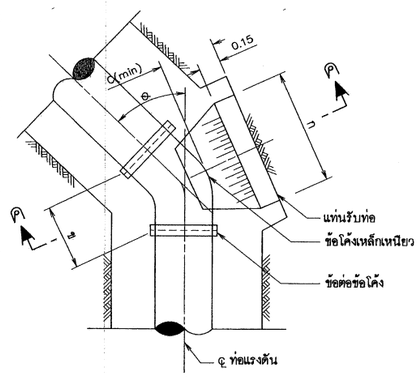

แปลน

ไม่แสดงมาตราส่วน

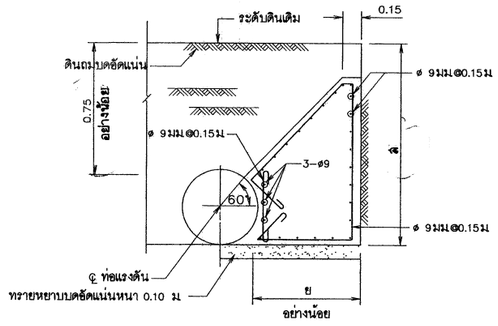

รูปตัด ค–ค

ไม่แสดงมาตราส่วน

ตารางแสดงขนาดแท่นคอนกรีต (THRUST BLOCK)

ขนาดระบุท่อ (มม.)	รูปแบบ THRUST BLOCK	ข (ม.)	ก (ม.)	ย (ม.)	ส (ม.)
150	ข้อโค้งแนวราบ θ<11.25°	0.20	0.30	0.30	0.30
200		0.25	0.40	0.30	0.40
250		0.25	0.40	0.30	0.40
300		0.30	0.60	0.40	0.60
400		0.40	0.70	0.50	0.80
500		0.40	0.70	0.50	0.90
600		0.50	0.80	0.60	1.10
700		0.50	1.00	0.70	1.40
800		0.50	1.00	0.70	1.45
900		0.60	1.00	0.75	1.50
1,000		0.60	1.00	0.75	1.60
1,200		0.60	1.00	0.75	1.80
150	ข้อโค้งแนวราบ 11.25°<θ≤22.50°	0.30	0.50	0.30	0.35
200		0.40	0.60	0.30	0.40
250		0.50	0.60	0.30	0.40
300		0.60	0.80	0.40	0.60
400		0.70	0.90	0.50	0.80
500		0.70	0.90	0.50	0.90
600		0.80	1.00	0.60	1.10
700		0.90	1.10	0.70	1.40
800		1.00	1.20	0.70	1.45
900		1.10	1.50	0.75	1.50
1,000		1.20	1.60	0.75	1.60
1,200		1.40	1.80	0.75	1.80
150	ข้อโค้งแนวราบ 22.50°<θ<45.0°	0.40	0.60	0.30	0.35
200		0.40	0.60	0.30	0.40
250		0.50	0.70	0.30	0.40
300		0.70	0.90	0.40	0.60
400		0.80	1.00	0.50	0.80
500		0.90	1.10	0.50	0.90
600		1.00	1.20	0.60	1.10
700		1.20	1.60	0.70	1.40
800		1.40	1.80	0.70	1.45
900		1.60	2.00	0.75	1.50
1,000		1.80	2.20	0.75	1.60
1,200		2.10	2.50	0.75	1.80
150	ข้อโค้งแนวราบ 45.0°<θ<90.0°	0.40	0.60	0.30	0.35
200		0.40	0.60	0.30	0.40
250		0.50	0.80	0.40	0.50
300		0.60	1.00	0.50	0.60
400		0.70	1.20	0.60	0.80
500		0.90	1.30	0.60	0.90
600		1.00	1.40	0.80	1.10
700		1.20	1.80	0.80	1.40
800		1.40	2.00	0.90	1.45
900		1.60	2.20	1.00	1.50
1,000		1.80	2.40	1.00	1.60
1,200		2.20	2.80	1.00	1.80
150	ปลายท่อหรือสามทางรูป T	0.45	0.55	0.40	0.50
200		0.50	0.60	0.40	0.60
250		0.60	0.70	0.40	0.65
300		0.60	0.80	0.50	0.80
400		0.75	0.95	0.70	1.10
500		0.85	1.05	0.70	1.20
600		0.95	1.15	0.70	1.30
700		1.00	1.20	0.70	1.40
800		1.20	1.50	1.00	1.40
900		1.30	1.60	1.00	1.50
1,000		1.40	1.70	1.00	1.60
1,200		1.60	1.90	1.00	1.80

ตารางแสดงขนาดแท่นคอนกรีต (THRUST BLOCK)

ขนาดระบุท่อ (มม.)	รูปแบบ THRUST BLOCK	ก (ม.)	น1 (ม.)	บ (ม.)	น2 (ม.)
150	ข้อโค้งแนวตั้งตัวบน θ<11.25°	0.10	0.15	0.10	–
200		0.15	0.15	0.13	–
250		0.15	0.15	0.13	–
300		0.20	0.15	0.16	–
400		0.25	0.15	0.18	–
500		0.25	0.15	0.21	–
600		0.30	0.20	0.25	–
700		0.35	0.20	0.28	–
800		0.35	0.20	0.28	–
900		0.35	0.20	0.31	–
1,000		0.35	0.20	0.32	–
1,200		0.40	0.20	0.35	–
150	ข้อโค้งแนวตั้งตัวบน 11.25°<θ≤22.50°	0.25	0.15	0.22	–
200		0.30	0.15	0.25	–
250		0.30	0.15	0.28	–
300		0.35	0.15	0.31	–
400		0.45	0.15	0.37	–
500		0.50	0.15	0.43	–
600		0.60	0.20	0.50	–
700		0.65	0.20	0.56	–
800		0.75	0.20	0.62	–
900		0.75	0.20	0.66	–
1,000		0.80	0.20	0.69	–
1,200		0.80	0.20	0.74	–
150	ข้อโค้งแนวตั้งตัวบน 22.50°<θ<45.0°	0.25	0.15	0.35	–
200		0.35	0.15	0.41	–
250		0.40	0.15	0.47	–
300		0.45	0.15	0.53	–
400		0.60	0.15	0.65	–
500		0.65	0.15	0.72	–
600		0.75	0.20	0.86	–
700		0.85	0.20	0.95	–
800		0.95	0.20	1.05	–
900		1.00	0.20	1.12	–
1,000		1.00	0.20	1.17	–
1,200		1.05	0.20	1.29	–

ตารางแสดงขนาดแท่นคอนกรีต (THRUST BLOCK)

ขนาดระบุท่อ (มม.)	รูปแบบ THRUST BLOCK	ก (ม.)	น1 (ม.)	บ (ม.)	น2 (ม.)
150	ข้อโค้งแนวตั้งตัวล่าง θ<11.25°	0.20	0.15	–	0.15
200		0.20	0.15	–	0.15
250		0.25	0.15	–	0.15
300		0.30	0.15	–	0.15
400		0.35	0.15	–	0.15
500		0.40	0.15	–	0.15
600		0.45	0.20	–	0.20
700		0.55	0.20	–	0.20
800		0.55	0.20	–	0.20
900		0.60	0.20	–	0.20
1,000		0.60	0.20	–	0.25
1,200		0.65	0.20	–	0.25
150	ข้อโค้งแนวตั้งตัวล่าง 11.25°<θ<22.50°	0.40	0.15	–	0.15
200		0.45	0.15	–	0.15
250		0.50	0.15	–	0.15
300		0.60	0.15	–	0.15
400		0.70	0.15	–	0.15
500		0.80	0.15	–	0.15
600		0.95	0.20	–	0.20
700		1.05	0.20	–	0.20
800		1.20	0.20	–	0.20
900		1.25	0.20	–	0.20
1,000		1.35	0.20	–	0.25
1,200		1.45	0.20	–	0.25
150	ข้อโค้งแนวตั้งตัวล่าง 22.50°<θ<45.0°	0.70	0.15	–	0.15
200		0.85	0.15	–	0.15
250		1.00	0.15	–	0.15
300		1.15	0.15	–	0.15
400		1.40	0.15	–	0.15
500		1.60	0.15	–	0.15
600		1.85	0.20	–	0.20
700		2.10	0.20	–	0.20
800		2.35	0.20	–	0.20
900		2.50	0.20	–	0.20
1,000		2.60	0.20	–	0.25
1,200		2.90	0.20	–	0.25

หมายเหตุ

1. มิติต่างๆกำหนดเป็นเมตร นอกจากแสดงไว้เป็นอย่างอื่น
2. กำหนดการใช้ THRUST BLOCK กรณีต่อไปนี้
   - 2.1 กรณีข้อโค้งมีมุมเบี่ยงเบนตั้งแต่ 5 องศาขึ้นไป และยึดข้อโค้งด้วยข้อต่อท่อ และให้ยกเว้นการใช้ THRUST BLOCK กรณีข้อโค้งยึดด้วยการเชื่อมแทนข้อต่อท่อ
   - 2.2 ปลายท่อที่ปิดด้วยหน้าจานตาบอด
   - 2.3 กรณีเป็นข้อต่อสามทางในลักษณะการไหลของน้ำกระแทกข้อต่อแล้วไหลออก 2 ข้าง หรือให้อยู่ในดุลพินิจของหัวหน้าโครงการหรือคณะกรรมการตรวจการจ้าง
3. THRUST BLOCK ต้องสร้างบนดินเดิมหรือดินถมบดอัดแน่นไม่น้อยกว่า 95% STANDARD PROCTOR COMPACTION TEST และรับน้ำหนักได้ไม่น้อยกว่า 5 ตัน/ตร.ม

มาตรฐานรายละเอียดต่างๆเกี่ยวกับท่อส่งน้ำ
มาตรฐานทั่วไปการยึดท่อส่งน้ำ
แสดงแปลน รูปตัดแท่นคอนกรีตรับข้อโค้ง 1/2

บริษัท ทรานส์ เอเชีย คอนซัลแตนท์ จำกัด

สำนักพัฒนาแหล่งน้ำ กรมทรัพยากรน้ำ
กระทรวงทรัพยากรธรรมชาติและสิ่งแวดล้อม

ออกแบบ	นายวิลาศ อิงหนิบันท์ สย.2176	เสนอ	นายบุญช่วย ยังอยู่	ผอส.
เรียนแบบ	นางสาวฤทัย เหิรชาหล่อ	ผ่าน		ผชช.
ตรวจ	นายบำรุง พิทักษ์สาลี สย.2145	เห็นชอบ	นายประสิทธิ์ พัวพริ	ผอ.สพน.
	นายสุรชาติ์ สกลภาพ สย.3637 ผู้จัดการโครงการ	อนุมัติ	นายบัวสัย สมใส รองอธบ.ปฏิบัติราชการแทนอธบ.	อทบ.

วันที่	หมายเลขแบบ	แผ่นที่	หน้า
__/__/__	DWR12-PPC-02	1/3	359

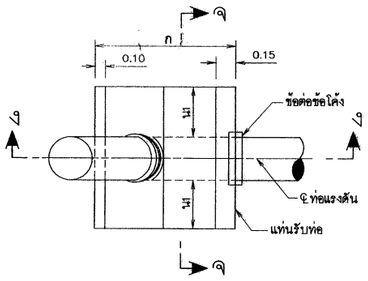

แปลน

ไม่แสดงมาตราส่วน

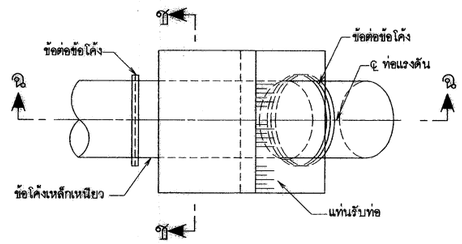

แปลน

ไม่แสดงมาตราส่วน

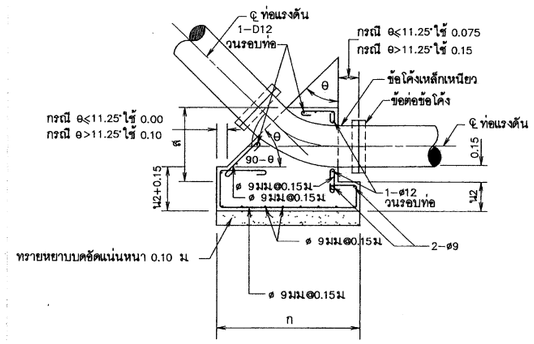

รูปตัด ง–ง

ไม่แสดงมาตราส่วน

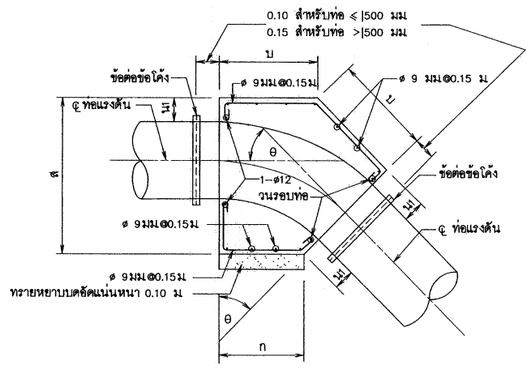

รูปตัด ฉ–ฉ

ไม่แสดงมาตราส่วน

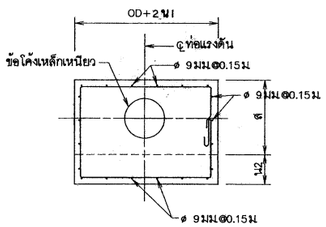

รูปตัด จ–จ

ไม่แสดงมาตราส่วน

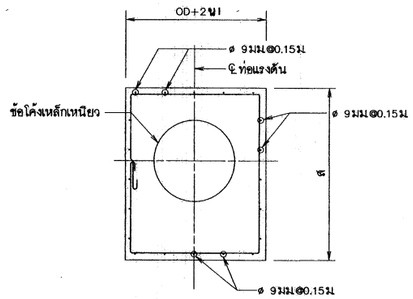

รูปตัด ช–ช

ไม่แสดงมาตราส่วน

หมายเหตุ

1. มิติต่างๆกำหนดเป็นเมตร นอกจากแสดงไว้เป็นอย่างอื่น
2. คอนกรีตต้องรับแรงกดสูงสุดได้ไม่น้อยกว่า 210 กก./ตารางเซนติเมตร โดยการทดสอบแท่งคอนกรีตมาตรฐานรูปทรงกระบอก ø15x30 ซม. เมื่ออายุได้ 28 วัน
3. ขนาดของเหล็กเสริม กำหนดไว้เป็นมิลลิเมตร นอกจากแสดงไว้เป็นอย่างอื่น
4. เหล็กเสริมใช้เหล็กเส้นกลม (ROUND BARS) ชั้นคุณภาพ SR 24 ตาม มอก. 20-2543
5. เหล็กเสริมใช้เหล็กข้ออ้อย (DEFORMED BARS) ชั้นคุณภาพ SD 40 ตาม มอก. 24-2548
6. คอนกรีตหุ้มเหล็กเสริมให้เป็นไปตามเกณฑ์ดังนี้
   - 5.1 เหล็กเสริมชั้นเดียวถ้าไม่แสดงไว้เป็นอย่างอื่นให้วางกึ่งกลางความหนา
   - 5.2 เหล็กเสริมสองชั้นระยะระหว่างผิวเหล็กกับผิวคอนกรีตที่ติดกับแบบ ให้ใช้ 5 ซม. นอกจากแสดงไว้เป็นอย่างอื่น
7. ระยะระหว่างเหล็กเสริมที่แสดงไว้เป็นระยะระหว่างศูนย์กลางเหล็กถึงศูนย์กลางเหล็ก
8. OD = เส้นผ่านศูนย์กลางภายนอก
   ID = เส้นผ่านศูนย์กลางภายใน

มาตรฐานรายละเอียดต่างๆเกี่ยวกับท่อส่งน้ำ

มาตรฐานทั่วไปการยึดท่อส่งน้ำ

แสดงแปลน รูปตัดแท่นคอนกรีตรับข้อโค้ง 2/2

บริษัท ทรานส์ เอเชีย คอนซัลแตนท์ จำกัด			สำนักพัฒนาแหล่งน้ำ กรมทรัพยากรน้ำ กระทรวงทรัพยากรธรรมชาติและสิ่งแวดล้อม		
ออกแบบ	นายวิสาห อิงคนินันท์ สย.2176		เสนอ	นายบุญช่วย ยังอยู่	ผอส.
เขียนแบบ	นางสาวฤทัย เพียรหล่อ		ผ่าน		ผชช.
ตรวจ	นายบำรุง พิทักษ์สาลี สย.2145		เห็นชอบ	นายประสิทธิ์ หัวทวี	ผอ.สพน.
			อนุมัติ	นายเฉลิมชัย ลิมทวี เจ้าพนักงานปกครองชำนาญการพิเศษ รักษาราชการแทน	อทน.
นายสุรชาติ ลักษภาพ สย.3637 ผู้จัดการโครงการ			วันที่ ___/___/___	หมายเลขแบบ DWR12-PPC-02	แผ่นที่ 2/3	หน้า 360

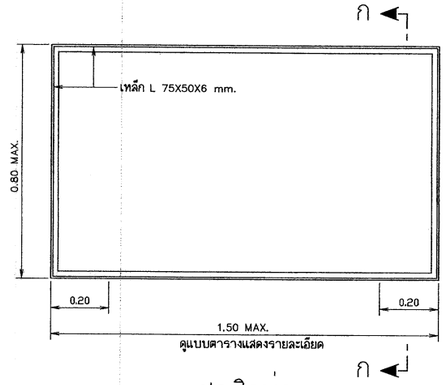

ฝาปิดบ่อ

ไม่แสดงมาตราส่วน

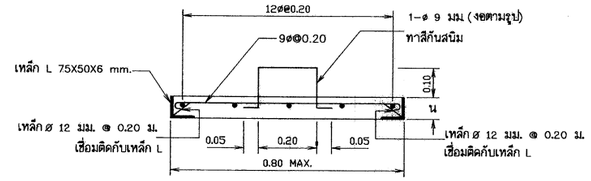

รูปตัด ก–ก

ไม่แสดงมาตราส่วน

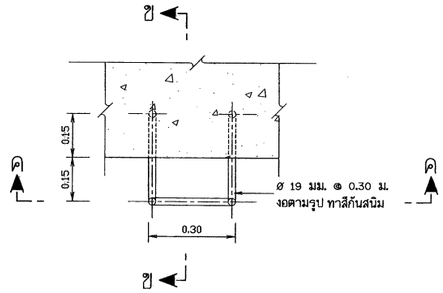

บันไดลิง

ไม่แสดงมาตราส่วน

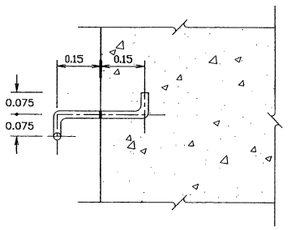

รูปตัด ข–ข

ไม่แสดงมาตราส่วน

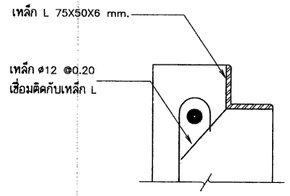

บ่ารับฝาปิด

ไม่แสดงมาตราส่วน

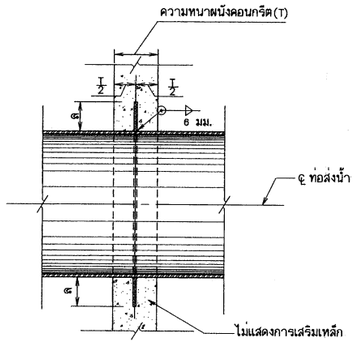

รายละเอียด

การวางท่อผ่านผนังคอนกรีต

ไม่แสดงมาตราส่วน

ตารางแสดงระยะการเสริมแผ่นเหล็ก

ขนาด ø ท่อส่งน้ำ (มม)	แผ่นเหล็กหนา (มม)	ล (ม)
100 ถึง 250	3.2	0.05
300 ถึง 400	6.0	0.10
500 ถึง 600	7.0	0.125
700 ถึง 800	8.0	0.15
900 ถึง 1,000	9.0	0.15
1,200	10.0	0.15

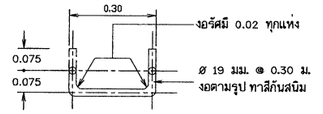

รูปตัด ค–ค

ไม่แสดงมาตราส่วน

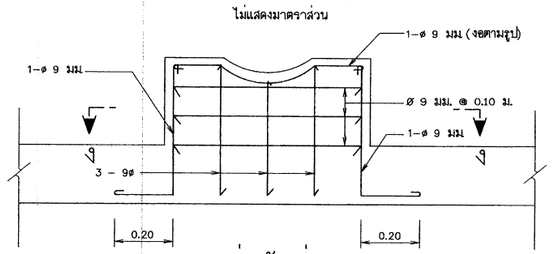

แท่นรับท่อ

แสดงรูปตัดและการเสริมเหล็ก

ไม่แสดงมาตราส่วน

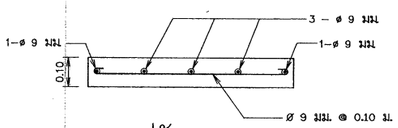

รูปตัด ง–ง

สำหรับท่อ ø ไม่เกิน 300 มม.

ไม่แสดงมาตราส่วน

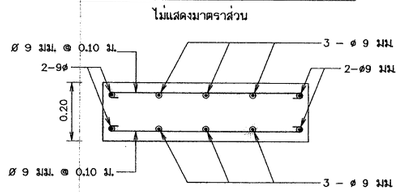

รูปตัด ง–ง

สำหรับท่อ ø 400 มม. ขึ้นไป

ไม่แสดงมาตราส่วน

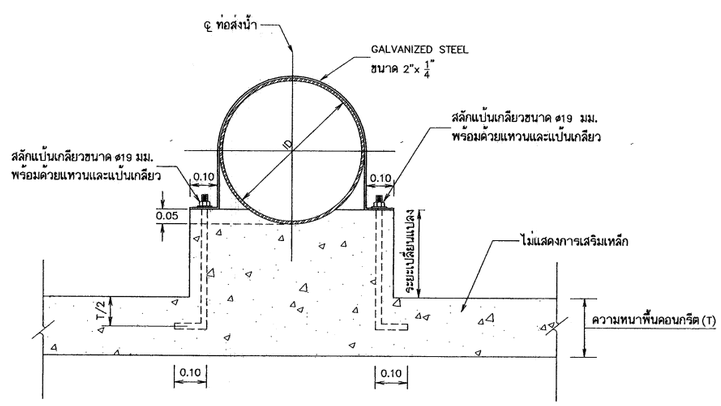

รูปขยายแท่นรับท่อ

ไม่แสดงมาตราส่วน

หมายเหตุ

1. ความหนาฝาปิดบ่อ
   - ความยาวไม่เกิน 1.00 ม. ใช้ความหนาคอนกรีต (น) = 0.075
   - ความยาวไม่เกิน 1.50 ม. ใช้ความหนาคอนกรีต (น) = 0.125
2. กรณีฝาปิดบ่อใช้พื้นสำเร็จรูปคอนกรีตอัดแรง
   - แผ่นพื้นสำเร็จรูปที่ใช้ต้องสามารถรับน้ำหนักบรรทุกจรได้ไม่น้อยกว่า 150 กก./ตร.ม.
   - แผ่นพื้นสำเร็จรูปที่ใช้ต้องหนาไม่น้อยกว่า 6 ซม.

มาตรฐานรายละเอียดต่างๆเกี่ยวกับท่อส่งน้ำ

มาตรฐานทั่วไปการยึดท่อส่งน้ำ

รายละเอียดแท่นวางท่อ ฝาปิดบ่อ บันไดลิง

บริษัท ทรานส์ เอเชีย คอนซัลแตนท์ จำกัด		สำนักพัฒนาแหล่งน้ำ กรมทรัพยากรน้ำ กระทรวงทรัพยากรธรรมชาติและสิ่งแวดล้อม	
ออกแบบ	นายวิลาส อิงคนินันท์ สย.2176	เสนอ	นายบุญช่วย ยังอยู่ ผอส.
เขียนแบบ	นางสาวฤทัย เพียรหลอ	ผ่าน	ผช.
ตรวจ	นายบำรุง พิทักษ์สาลี สย.2145	เห็นชอบ	นายประสิทธิ์ พัวพรี ผอ.สพน.
นายสุรชาติ สกลภาพ สย.3637 ผู้จัดการโครงการ		อนุมัติ	นายชัชวัลย์ สัมโภ รองอธิบดีปฏิบัติราชการแทนอธิบดี อทน.
		วันที่ .../.../...	หมายเลขแบบ DWR12-PPC-02 แผ่นที่ 3/3 หน้า 361

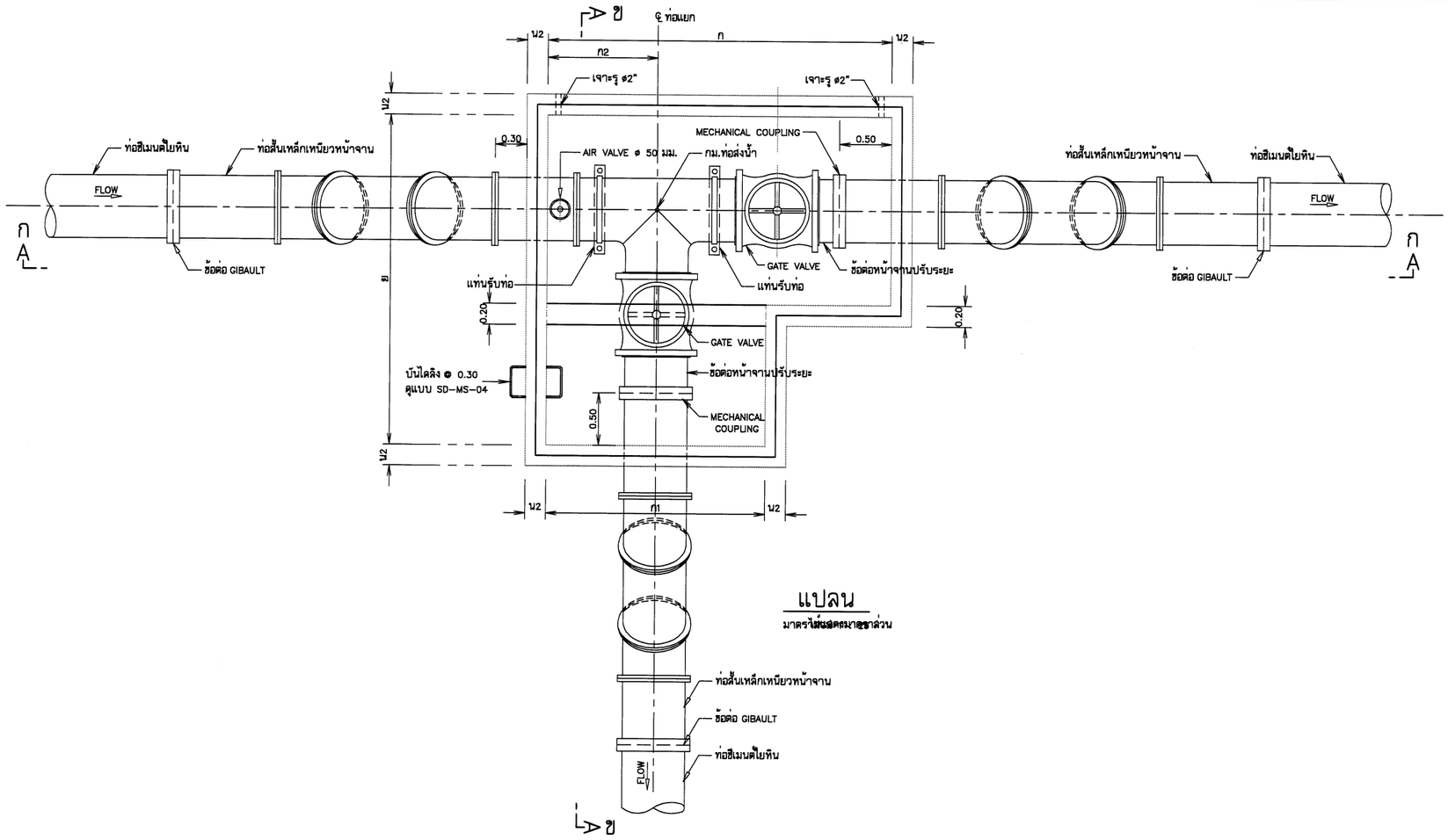

แปลน

มาตราไม่แสดงมาตราส่วน

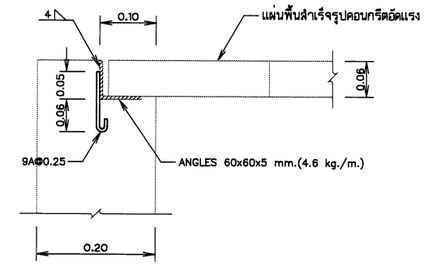

รูปขยาย 1

ไม่แสดงมาตราส่วน

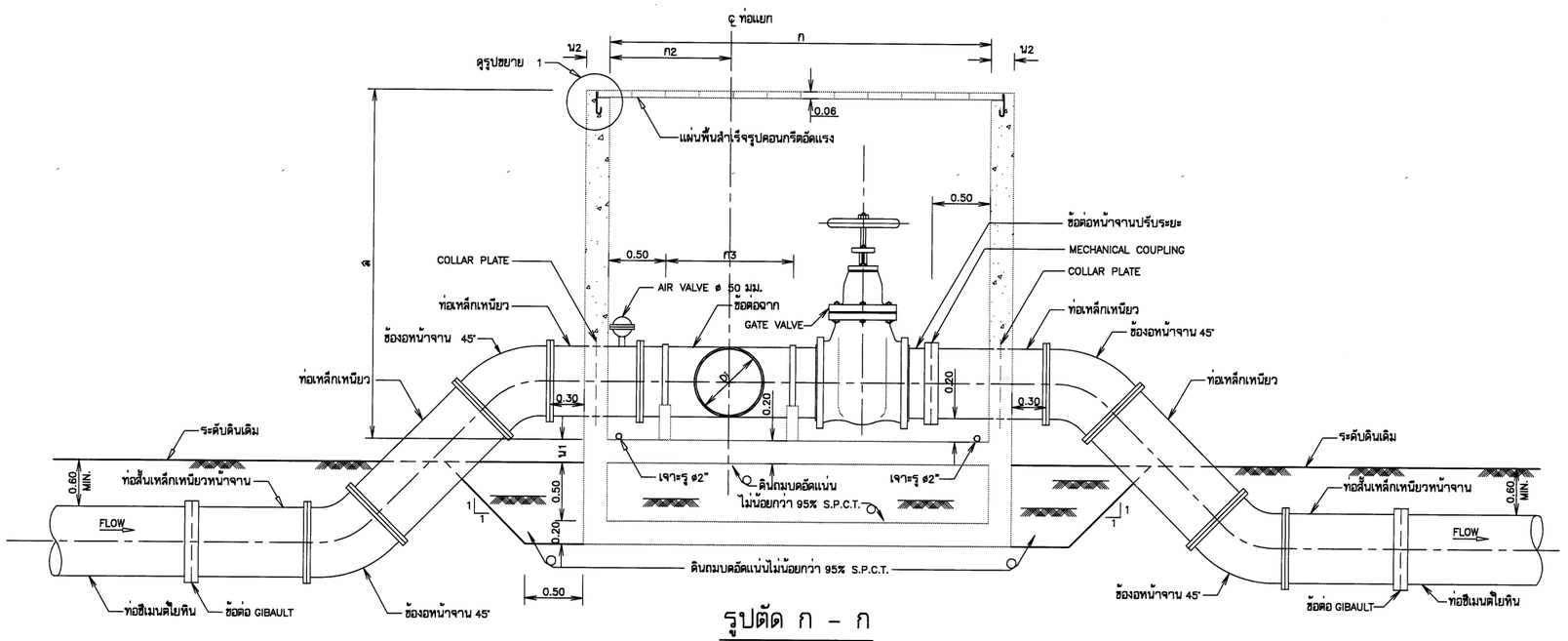

รูปตัด ก – ก

ไม่แสดงมาตราส่วน

หมายเหตุ

1. มิติต่างๆ กำหนดไว้เป็นเมตร ขนาดเหล็กเสริมเป็นมิลลิเมตร นอกจากแสดงไว้เป็นอย่างอื่น
2. ท่อ BLOW OFF ให้ใช้ท่อเหล็กอาบสังกะสี ประเภทที่ 2 ตามมาตรฐาน มอก. 277–2532 สำหรับขนาดท่อให้ถือตามเกณฑ์กำหนดต่อไปนี้
   2.1 ท่อส่งน้ำขนาด (NOMINAL SIZE) ไม่เกิน ø400 มม. ให้ใช้ท่อ BLOW OFF ขนาด ø100 มม.
   2.2 ท่อส่งน้ำที่มีขนาดตั้งแต่ ø500 มม. ขึ้นไปให้ใช้ท่อ BLOW OFF ขนาด ø150 มม.
   2.3 ท่อส่งน้ำที่มีขนาด ø1,000 และ ø1,200 ให้พิจารณาใช้ข้อลดเหล็กเหนียวร่วมกับสามทางเหล็กเหนียวลดขนาด
3. อุปกรณ์ GIBAULT และข้อโค้งเหล็กหล่อที่ใช้ประกอบกับท่อเหล็กอาบสังกะสี จะต้องมีคุณภาพตามมาตรฐาน มอก.918–2535
4. ตำแหน่งของ BLOW OFF อาจเปลี่ยนแปลงได้ตามความเหมาะสม ตามสภาพภูมิประเทศจริง ในสนามทั้งนี้ให้อยู่ภายใต้ดุลพินิจของหัวหน้าโครงการหรือคณะกรรมการตรวจการจ้าง
5. GATE VALVE ที่ใช้จะต้องเป็นชนิดลิ้นยกแบบลิ้นหุ้มยางตามมาตรฐานผลิตภัณฑ์อุตสาหกรรม มอก.1413–2540
6. ดินรองรับต้องสามารถรับน้ำหนักบรรทุกปลอดภัยได้ไม่น้อยกว่า 5 ตัน/ตร.ม.
7. คอนกรีตต้องรับแรงกดสูงสุดได้ไม่น้อยกว่า 210 กก./ตร.ซม. โดยการทดสอบแท่งคอนกรีตมาตรฐานรูปทรงกระบอก ø15x30 ซม. เมื่ออายุได้ 28 วัน
8. เหล็กเสริมใช้เหล็กข้ออ้อย (DEFORMED BARS) ชั้นคุณภาพ SD 30 ตามมาตรฐาน มอก. 24–2548 และเหล็กเส้นกลม (ROUND BARS) ชั้นคุณภาพ SR 24 ตามมาตรฐาน มอก. 20–2543 สำหรับเหล็กเสริมขนาด 12 มม. ขึ้นไป กำหนดให้ใช้เหล็กข้ออ้อย
9. ชนิดข้อต่อท่อกำหนดดังนี้
   9.1 กรณีท่อส่งน้ำเป็นท่อเหล็กเหนียว ใช้ข้อต่อหน้าจาน หรือโดยการเชื่อม
   9.2 กรณีท่อส่งน้ำเป็นท่อ พีวีซี ใช้ข้อต่อ GIBAULT

แบบประกอบ

1. มาตรฐานข้อต่อท่อ แสดงรายละเอียด	แบบหมายเลข DWR12–PPC–01
2. มาตรฐานแท่นคอนกรีตรับข้อโค้ง (THRUST BLOCK)	แบบหมายเลข DWR12–PPC–02
3. มาตรฐานหน้าจาน ปะเก็น และสลักเกลียว แสดงรายละเอียด	แบบหมายเลข DWR12–PPC–03
4. มาตรฐานการเชื่อมต่อท่อเหล็กเหนียว แสดงรายละเอียด	แบบหมายเลข DWR12–PPC–04
5. มาตรฐานรายละเอียดข้อต่อแบบ GIBAULT	แบบหมายเลข DWR12–PPC–05
6. มาตรฐานข้อโค้งและข้อแยกเหล็กเหนียว แสดงรายละเอียด	แบบหมายเลข DWR12–PPC–06

มาตรฐานรายละเอียดต่างๆเกี่ยวกับท่อส่งน้ำ

มาตรฐานอาคารท่อแยก

แสดง แปลน รูปตัด ก–ก

บริษัท ทรานส์ เอเชีย คอนซัลแตนท์ จำกัด

สำนักพัฒนาแหล่งน้ำ กรมทรัพยากรน้ำ
กระทรวงทรัพยากรธรรมชาติและสิ่งแวดล้อม

ออกแบบ	นายวิลาส อึงคนิขันท์ สย.2176	เสนอ	นายบุญช่วย อัจฉอยู่	ผอส.
เขียนแบบ	นายธีรยุทธ ปราสิตพลกรัง ภย.52073	ผ่าน		ผช.ท.
ตรวจ	นายบำรุง พิทักษ์ลำลี สย.2145	เห็นชอบ	นายประสิทธิ์ พัวทวี	ผอ.สพน.
		อนุมัติ	นายนิวัติชัย ลิ่มทิพย์ รองอธบ.ปฏิบัติราชการแทนอธบ.	อธบ.
นายสุรชำติ สกลภาพ สย.3637 ผู้จัดการโครงการ		หมายเลขแบบ	แผ่นที่	หน้า
		DWR12-PIP-08	1/3	325

วันที่ ___/___/___

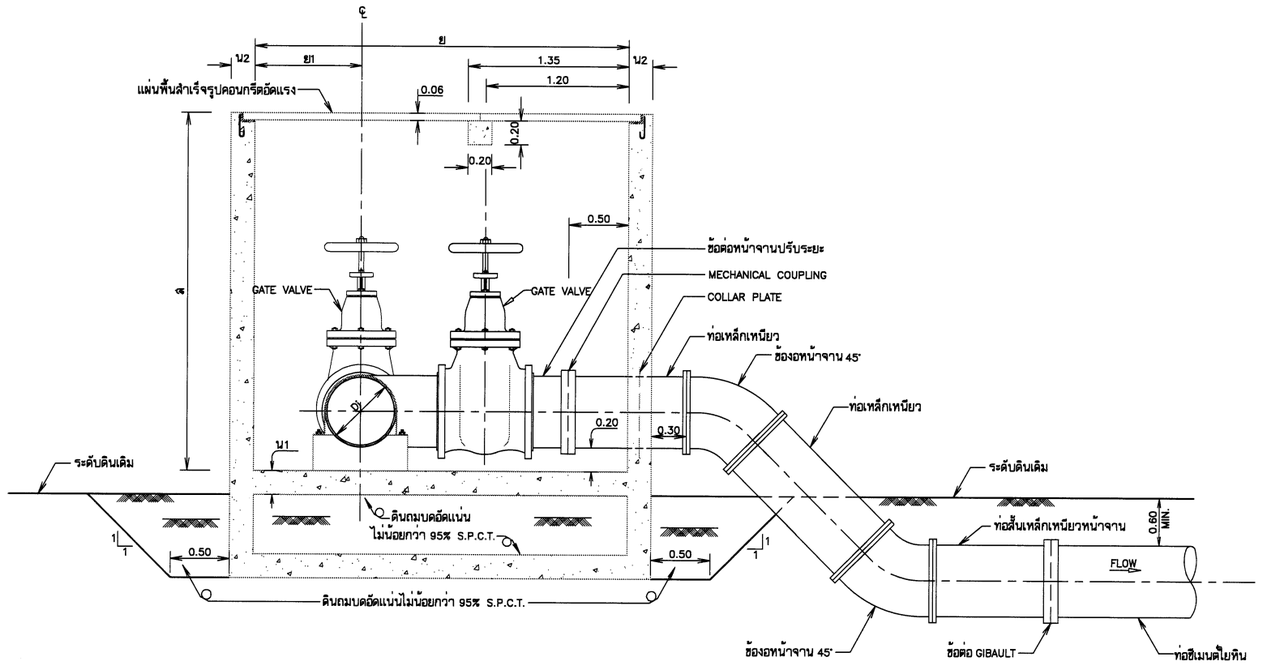

รูปตัด ข – ข

ไม่แสดงมาตราส่วน

ตารางแสดงมิติอาคารท่อแยก

ขนาดท่อส่งน้ำสายหลัก (มม.)	มิติต่างๆ ของอาคารท่อแยก (ม.)						
	ก	ย	ก1	ก2	ย1	ก3	ล
100–250	2.50	2.50	1.25	0.80	0.55	0.45	1.75
300–400	3.10	3.10	1.60	0.90	0.65	0.70	2.25
500–600	3.30	3.30	2.10	1.00	0.70	1.00	3.00
700–800	4.00	3.50	2.50	1.20	1.00	1.20	3.25
900–1000	4.50	3.75	3.00	1.50	1.20	1.40	3.50
1,200	5.00	4.00	3.50	1.70	1.50	1.50	3.75

หมายเหตุ

1. มิติต่างๆ กำหนดไว้เป็นเมตร ขนาดเหล็กเสริมเป็นมิลลิเมตร นอกจากแสดงไว้เป็นอย่างอื่น
2. ท่อ BLOW OFF ให้ใช้ท่อเหล็กอาบสังกะสี ประเภทที่ 2 ตามมาตรฐาน มอก. 277–2532 สำหรับขนาดท่อให้ถือตามเกณฑ์กำหนดต่อไปนี้
   2.1 ท่อส่งน้ำขนาด (NOMINAL SIZE) ไม่เกิน ø400 มม. ให้ใช้ท่อ BLOW OFF ขนาด ø100 มม.
   2.2 ท่อส่งน้ำที่มีขนาดตั้งแต่ ø500 มม. ขึ้นไปให้ใช้ท่อ BLOW OFF ขนาด ø150 มม.
   2.3 ท่อส่งน้ำที่มีขนาด ø1,000 และ ø1,200 ให้พิจารณาใช้ข้อลดเหล็กเหนียวร่วมกับสามทางเหล็กเหนียวลดขนาด
3. อุปกรณ์ GIBAULT และข้อโค้งเหล็กหล่อที่ใช้ประกอบกับท่อเหล็กอาบสังกะสี จะต้องมีคุณภาพตามมาตรฐาน มอก.918–2535
4. ตำแหน่งของ BLOW OFF อาจเปลี่ยนแปลงได้ตามความเหมาะสม ตามสภาพภูมิประเทศจริง ในสนามทั้งนี้ให้อยู่ภายใต้ดุลพินิจของหัวหน้าโครงการหรือคณะกรรมการตรวจการจ้าง
5. GATE VALVE ที่ใช้จะต้องเป็นชนิดลิ้นยกแบบลิ้นหุ้มยางตามมาตรฐานผลิตภัณฑ์อุตสาหกรรม มอก.1413–2540
6. ดินฐานรากต้องสามารถรับน้ำหนักบรรทุกปลอดภัยได้ไม่น้อยกว่า 5 ตัน/ตร.ม.
7. คอนกรีตต้องรับแรงกดสูงสุดได้ไม่น้อยกว่า 210 กก./ตร.ซม. โดยการทดสอบแท่งคอนกรีตมาตรฐานรูปทรงกระบอก ø15x30 ซม. เมื่ออายุได้ 28 วัน
8. เหล็กเสริมใช้เหล็กข้ออ้อย (DEFORMED BARS) ชั้นคุณภาพ SD 30 ตามมาตรฐาน มอก. 24–2548 และเหล็กเส้นกลม (ROUND BARS) ชั้นคุณภาพ SR 24 ตามมาตรฐาน มอก. 20–2543 สำหรับเหล็กเสริมขนาด 12 มม. ขึ้นไป กำหนดให้ใช้เหล็กข้ออ้อย
9. ชนิดข้อต่อท่อกำหนดดังนี้
   9.1 กรณีท่อส่งน้ำเป็นท่อเหล็กเหนียว ใช้ข้อต่อหน้าจาน หรือโดยการเชื่อม
   9.2 กรณีท่อส่งน้ำเป็นท่อ พีวีซี ใช้ข้อต่อ GIBAULT

ปริมาณงานอาคารปลายคลองและอาคารท่อแยก

มิติต่างๆ ของอาคารท่อแยก (ม.)				คอนกรีต	ไม้แบบ	เหล็กเสริม	หมายเหตุ
ก	ย	ก1	ล	ลบ.ม.	ตร.ม.	กก.	
2.50	2.50	1.25	1.75	9.01	65.61	605.76	หมายเลขแบบ DWR12–PIP–08
3.10	3.10	1.60	2.25	13.33	93.29	855.82	
3.30	3.30	2.10	3.00	20.97	127.36	1,167.90	
4.00	3.50	2.50	3.25	30.31	154.15	1,419.06	
4.50	3.75	3.00	3.50	35.27	176.50	1,621.52	
5.00	4.00	3.50	3.75	40.58	200.35	1,837.31	

มาตรฐานรายละเอียดต่างๆเกี่ยวกับท่อส่งน้ำ

มาตรฐานอาคารท่อแยก

แสดง รูปตัด ข–ข และตารางแสดงมิติ

บริษัท ทรานส์ เอเชีย คอนซัลแตนท์ จำกัด

สำนักพัฒนาแหล่งน้ำ กรมทรัพยากรน้ำ
กระทรวงทรัพยากรธรรมชาติและสิ่งแวดล้อม

ออกแบบ	นายวิลาศ อิงคนินันท์	สย.2176	เสนอ	นายบุญช่วย ยังอยู่	ผอส.
เขียนแบบ	นายธีรยุทธ ปราณีตพลกรัง	ภย.52073	ผ่าน		ผชช.
ตรวจ	นายบำรุง พิทักษ์สาลี	สย.2145	เห็นชอบ	นายประสิทธิ์ พัวทวี	ผอ.สพน.
นายสุรชาติ สกลภาพ สย.3637 ผู้จัดการโครงการ			อนุมัติ	นายนิวิติยุ ลิมปิรัช รองอธบ.ปฏิบัติราชการแทนอธบ.	อทบ.

วันที่	หมายเลขแบบ	แผ่นที่	หน้า
___/___/___	DWR12–PIP–08	2/3	326

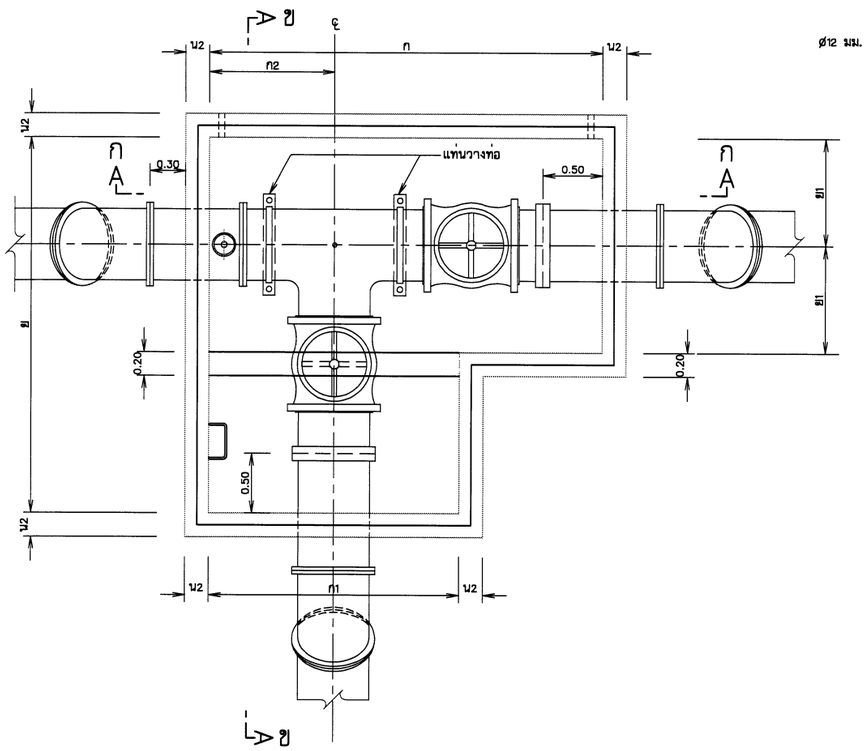

แปลน

ไม่แสดงมาตราส่วน

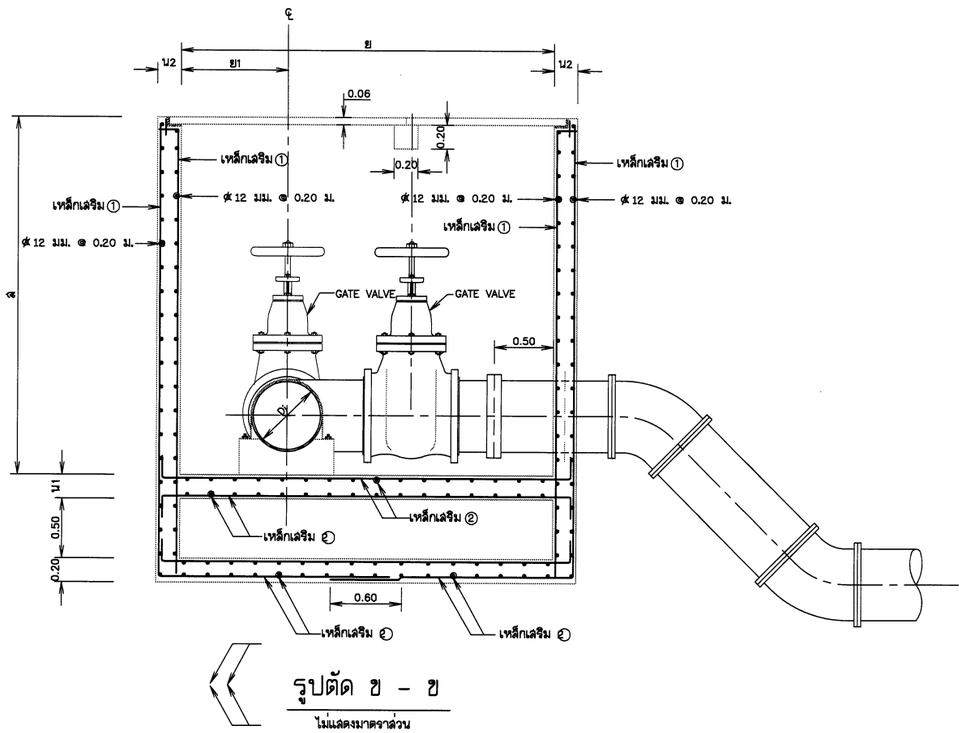

รูปตัด ข - ข

ไม่แสดงมาตราส่วน

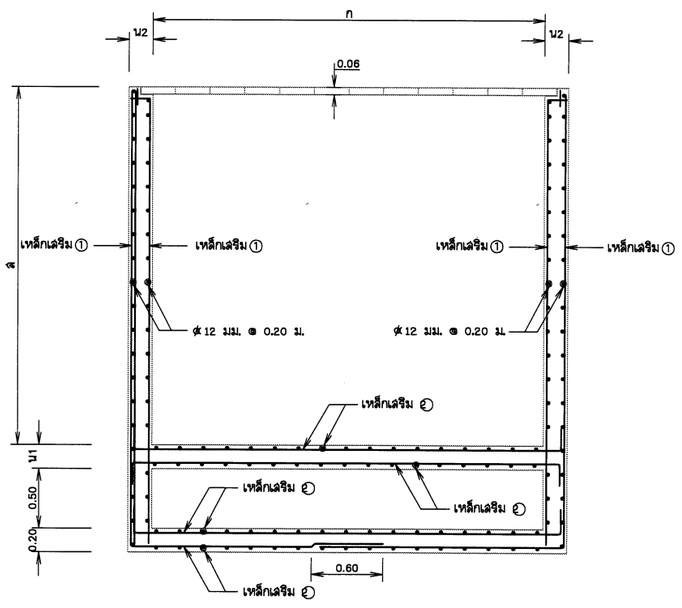

รูปตัด ก - ก

ไม่แสดงมาตราส่วน

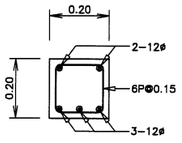

การเสริมเหล็กคานรับฝาปิดบ่อ

ตารางแสดงความหนาและการเสริมเหล็ก

ความลึก ล (ม.)	ความหนา (ม.)		เหล็กเสริม	
	น1	น2	เหล็กเสริม ①	เหล็กเสริม ②
ล ≤ 2.50	0.25	0.20	ø12 มม. @ 0.15 ม.	ø12 มม. @ 0.20 ม.
2.50 < ล ≤ 3.00	0.30	0.25	ø16 มม. @ 0.20 ม.	ø12 มม. @ 0.20 ม.
3.00 < ล ≤ 3.75	0.35	0.30	ø16 มม. @ 0.15 ม.	ø12 มม. @ 0.20 ม.

หมายเหตุ

1. ขนาดของเหล็กเสริม กำหนดไว้เป็นมิลลิเมตร นอกจากแสดงไว้เป็นอย่างอื่น
2. เหล็กเสริมใช้เหล็กข้ออ้อย (DEFORMED BAR) ชั้นคุณภาพ SD-30 ตามมาตรฐาน มอก.24-2548 และเหล็กเส้นกลม (ROUND BAR) ชั้นคุณภาพ SR-24 ตามมาตรฐาน มอก.20-2543 สำหรับเหล็กเสริมขนาด 10 มม. ขึ้นไปเป็นเหล็กข้ออ้อย
3. คอนกรีตหุ้มเหล็กเสริมให้เป็นไปตามเกณฑ์ดังนี้
   3.1 เหล็กเสริมชั้นเดียวถ้าไม่แสดงไว้เป็นอย่างอื่นให้วางกึ่งกลางความหนา
   3.2 เหล็กเสริมสองชั้นระยะระหว่างผิวเหล็กกับผิวคอนกรีตที่ติดกับแบบให้ใช้ 5 ซม. นอกจากแสดงไว้เป็นอย่างอื่น
4. การต่อเหล็กทาบ (LABPED SPICES) ถ้าไม่แสดงไว้เป็นอย่างอื่น
   4.1 เหล็กเส้นกลมให้วางห่างกันไม่น้อยกว่า 48 เท่า ของเส้นผ่าศูนย์กลางเหล็กเมื่อปลายงอมาตรฐาน และ 62.50 เท่า ของเส้นผ่าศูนย์กลางเหล็กเมื่อปลายไม่งอขอมาตรฐาน
   4.2 เหล็กข้ออ้อยให้วางทาบกันไม่น้อยกว่า 30 เท่าของเส้นผ่าศูนย์กลางเหล็กเมื่อปลายงอมาตรฐาน และ 50 เท่า ของเส้นผ่าศูนย์กลางเหล็กเมื่อปลายไม่งอขอมาตรฐาน
5. ระยะระหว่างเหล็กเสริมที่แสดงไว้เป็นระยะระหว่างศูนย์กลางเหล็ก ถึงศูนย์กลางเหล็ก

มาตรฐานรายละเอียดต่างๆเกี่ยวกับท่อส่งน้ำ

มาตรฐานอาคารท่อแยก

แปลน รูปตัด และรายละเอียดการเสริมเหล็ก

บริษัท ทรานส์ เอเชีย คอนซัลแตนท์ จำกัด			สำนักพัฒนาแหล่งน้ำ กรมทรัพยากรน้ำ กระทรวงทรัพยากรธรรมชาติและสิ่งแวดล้อม		
ออกแบบ	นายวิลาศ ธีงคนินันท์	สย.2176	เสนอ	นายบุญช่วย ยังอยู่	ผอส.
เขียนแบบ	นายธีรยุทธ ปราสิตพลกรัง	ภย.52073	ผ่าน		ผชช.
ตรวจ	นายปาฐุง พิทักษ์สาลี	สย.2145	เห็นชอบ	นายประสิทธิ์ พัวทวี	ผอ.สสน.
นายสุรชาติ สกลภาพ สย.3637 ผู้จัดการโครงการ			อนุมัติ	นายนิวัติธิ์ ลิ่มทิพย์ รองอธบ.ปฏิบัติราชการแทนอธบ.	อทบ.
			วันที่ ___/___/___	หมายเลขแบบ DWR12-PIP-08	แผ่นที่ 3/3	หน้า 327

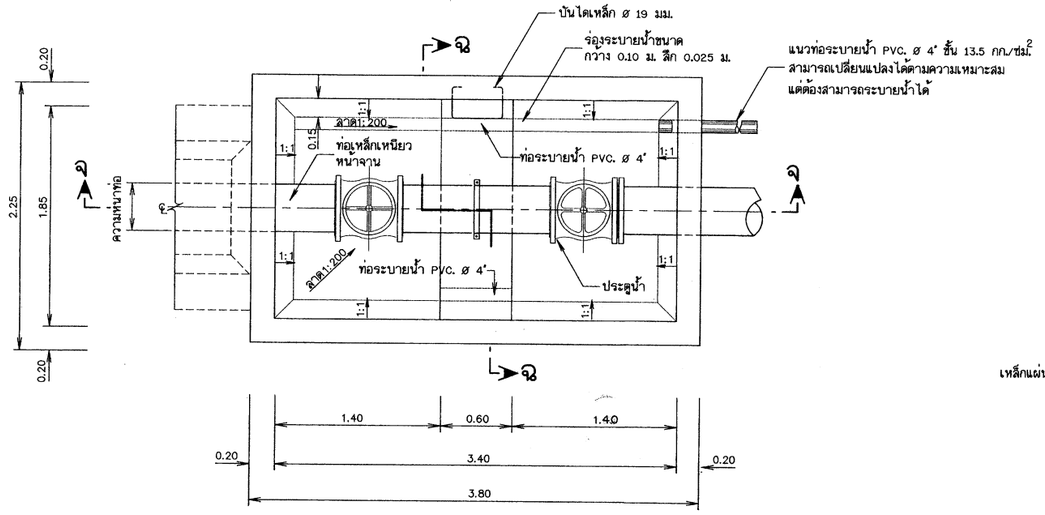

แปลนอาคารบังคับน้ำด้านท้ายน้ำ

มาตราส่วน 1:25

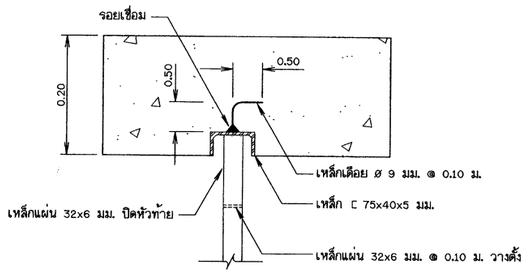

รูปขยาย 2

มาตราส่วน 1:5

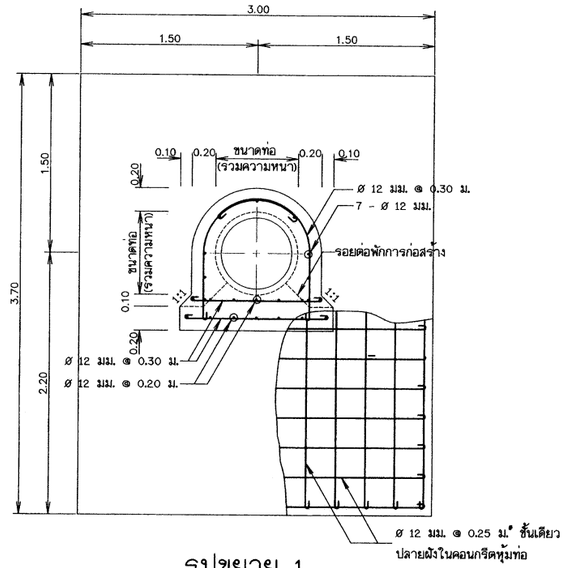

รูปขยาย 1

มาตราส่วน 1:25

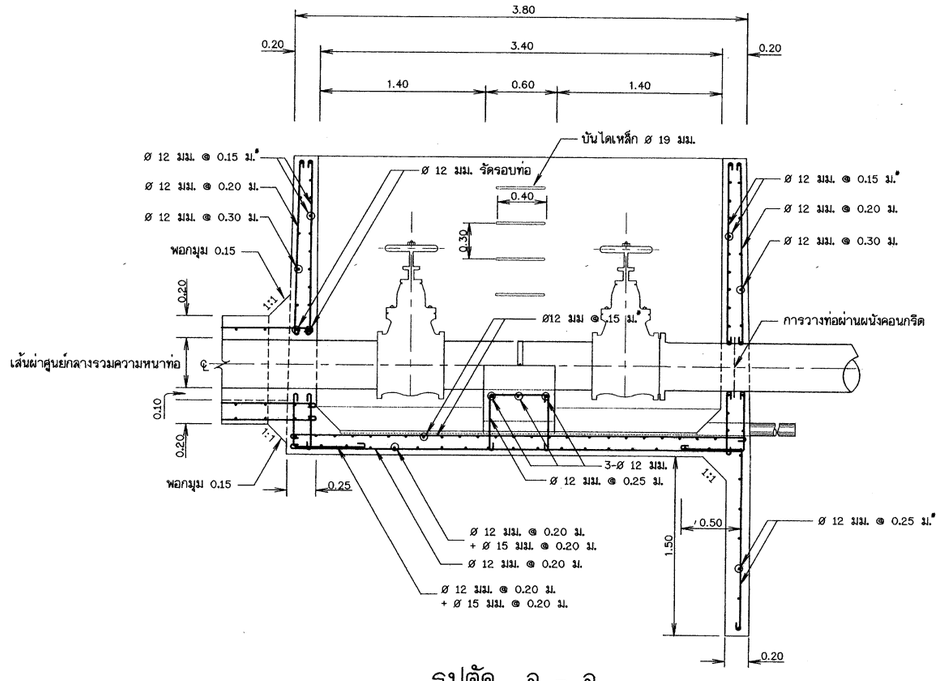

รูปตัด จ - จ

มาตราส่วน 1:25

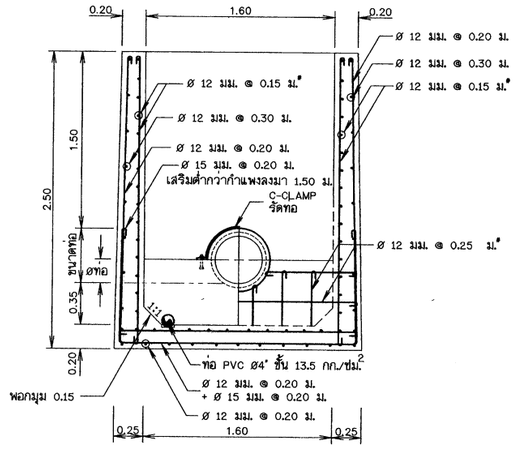

รูปตัด ฉ - ฉ

มาตราส่วน 1:25

โค้งปากท่อ	
X	Y
0	0.20
0.10	0.19
0.20	0.17
0.30	0.13
0.40	0.00

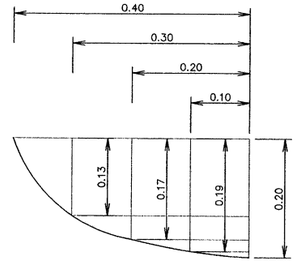

รูปขยายโค้งปากท่อ

มาตราส่วน 1:5

มาตราส่วน 1:5
0 1.00 2.00 3.00 4.00 5.00 ม.

มาตราส่วน 1:25
0 0.50 1.00 1.50 2.00 5.00 ม.

แบบมาตรฐานอาคารบังคับน้ำ

อาคารบังคับน้ำแบบประตูน้ำ(สำหรับอ่างเก็บน้ำ)

แสดง แปลนอาคารบังคับน้ำ รูปตัด จ-จ , ฉ-ฉ รูปขยาย 1 , 2

บริษัท ทรานส์ เอเชีย คอนซัลแตนท์ จำกัด		สำนักพัฒนาแหล่งน้ำ กรมทรัพยากรน้ำ กระทรวงทรัพยากรธรรมชาติและสิ่งแวดล้อม	
ออกแบบ	นายวิลาส อิงคนินท์ สย.2176	เสนอ	นายบุญช่วย ยังอยู่ หนก.
เรียนแบบ	นายสราวุทธ ปานนพคา สย.48351	ผ่าน	นายประสิทธิ์ พิทวี ผอส.
ตรวจ	นายสุรชาติ สกลภาพ สย.3637	เห็นชอบ	นายนิวัติชัย คัมภีร์ ผอ.สพน.
นายเชิยทัศน์ อิ่มสำราญรัชต์ กย.37899 ผู้จัดการโครงการ		อนุมัติ	นายสุรพล บัตตานี อทน.
		วันที่ 3 ต.ค. 2552	หมายเลขแบบ DWR5-OW-02 แผ่นที่ 3/4 หน้า 38

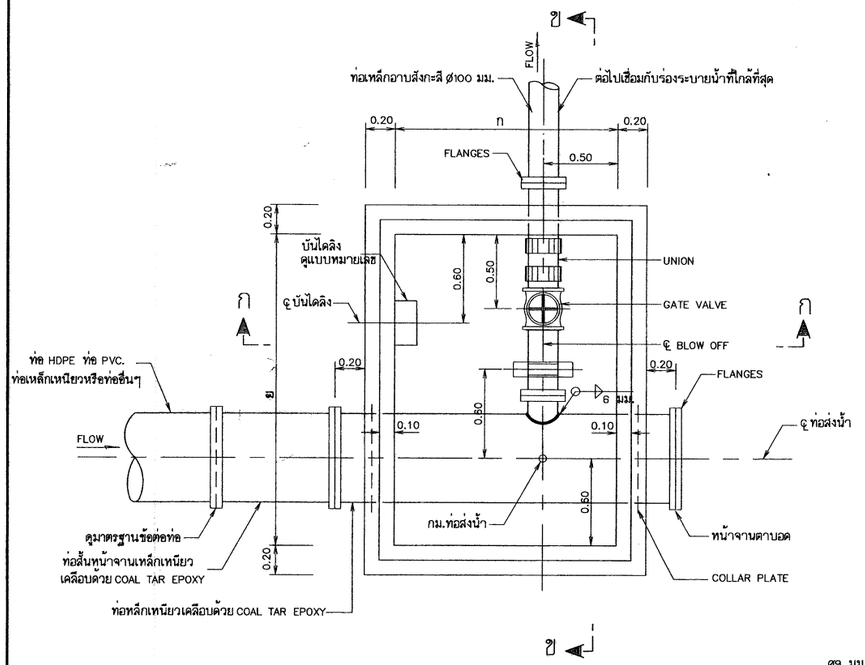

แปลน

ไม่แสดงมาตราส่วน

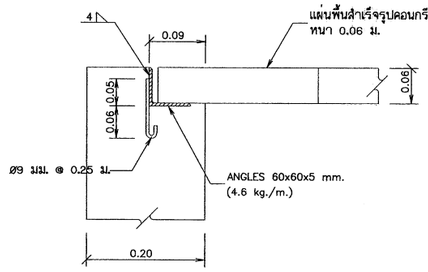

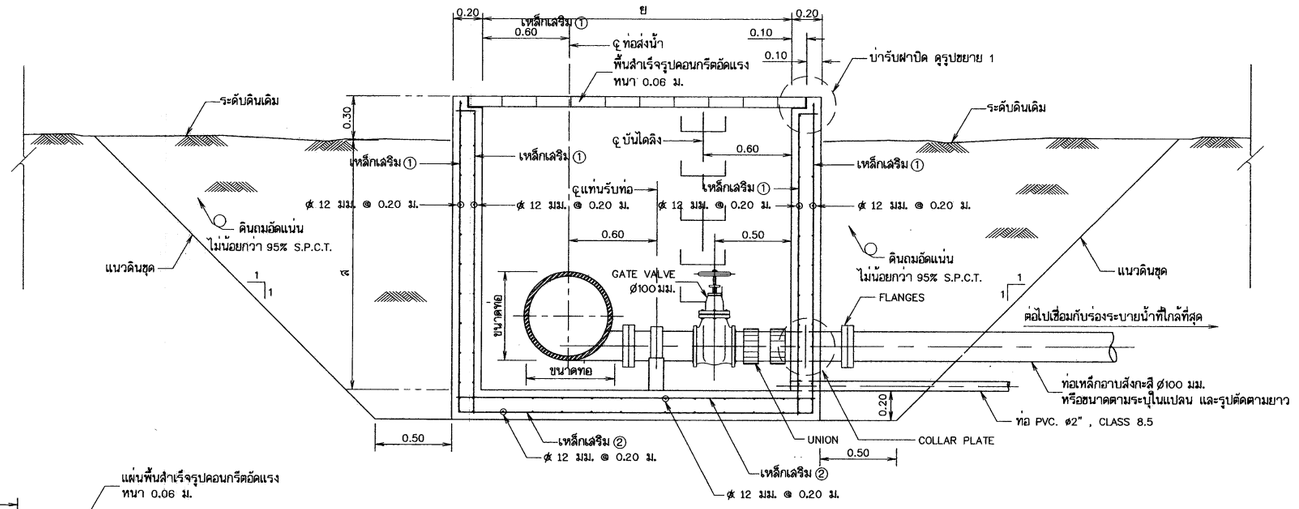

รูปตัด ข-ข

ไม่แสดงมาตราส่วน

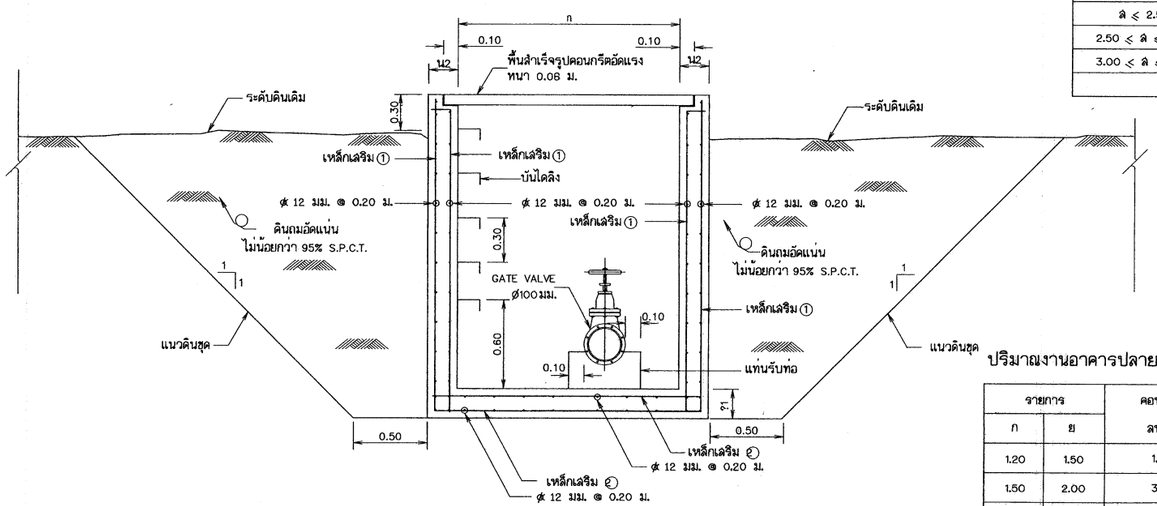

รูปตัด ก-ก

ไม่แสดงมาตราส่วน

รูปขยาย 1

ไม่แสดงมาตราส่วน

ตารางแสดงขนาดบ่อ

ขนาดท่อส่งน้ำ (มม.)	มิติต่างๆ ของบ่อ (ม.)	
	ก	ย
100 – 300	1.20	1.50
400 – 600	1.50	2.00
700–800	1.50	2.50
900–1000	1.50	3.00
1,200	1.50	3.50

ตารางแสดงความหนาและการเสริมเหล็ก

ความลึก ล (ม.)	ความหนา (ม.)		เหล็กเสริม	
	น1	น2	เหล็กเสริม ①	เหล็กเสริม ②
ล ≤ 2.50	0.25	0.20	ø12 มม. @ 0.15 ม.	ø12 มม. @ 0.20 ม.
2.50 < ล ≤ 3.00	0.30	0.25	ø16 มม. @ 0.20 ม.	ø12 มม. @ 0.20 ม.
3.00 < ล ≤ 3.75	0.35	0.30	ø16 มม. @ 0.15 ม.	ø12 มม. @ 0.20 ม.

ปริมาณงานอาคารปลายคลองและอาคารท่อแยก

รายการ		คอนกรีต	ไม้แบบ	เหล็กเสริม	หมายเหตุ
ก	ย	ลบ.ม.	ตร.ม.	กก.	
1.20	1.50	1.82	15.75	231.06	
1.50	2.00	3.19	23.65	363.90	
1.50	2.50	4.96	34.56	540.85	
1.50	3.00	6.46	41.87	651.99	
1.50	3.50	7.78	48.72	767.12	

หมายเหตุ

1. มิติต่างๆ กำหนดไว้เป็นเมตร ขนาดเหล็กเสริมเป็นมิลลิเมตร นอกจากแสดงไว้เป็นอย่างอื่น
2. ท่อ BLOW OFF ให้ใช้ท่อเหล็กอาบสังกะสี ประเภทที่ 2 ตามมาตรฐาน มอก. 277–2532
   สำหรับขนาดท่อให้ถือตามเกณฑ์กำหนดต่อไปนี้
   2.1 ท่อส่งน้ำขนาด (NOMINAL SIZE) ไม่เกิน ø400 มม ให้ใช้ท่อ BLOW OFF ขนาด ø100 มม
   2.2 ท่อส่งน้ำที่มีขนาดตั้งแต่ ø500 มม ขึ้นไปให้ใช้ท่อ BLOW OFF ขนาด ø150 มม
   2.3 ท่อส่งน้ำที่มีขนาด ø1,000 และ ø1,200 ให้พิจารณาใช้ข้อลดเหล็กเหนียวร่วมกับสามทาง
   เหล็กเหนียวลดขนาด
3. อุปกรณ์ GIBAULT และข้อโค้งเหล็กหล่อที่ใช้ประกอบกับท่อเหล็กอาบสังกะสี จะต้องมีคุณภาพ
   ตามมาตรฐาน มอก.918–2535
4. ตำแหน่งของ BLOW OFF อาจเปลี่ยนแปลงได้ตามความเหมาะสม ตามสภาพภูมิประเทศจริง
   ในสนามทั้งนี้ให้อยู่ภายใต้ดุลพินิจของหัวหน้าโครงการหรือคณะกรรมการตรวจการจ้าง
5. GATE VALVE ที่ใช้จะต้องเป็นชนิดลิ่นยกแบบลิ่นหุ้มยางตามมาตรฐานผลิตภัณฑ์อุตสาหกรรม
   มอก.1413–2540
6. ดินฐานรากต้องสามารถรับน้ำหนักบรรทุกปลอดภัยได้ไม่น้อยกว่า 5 ตัน/ตร.ม
7. คอนกรีตต้องรับแรงกดสูงสุดได้ไม่น้อยกว่า 175 กก./ตร.ซม โดยการทดสอบแท่งคอนกรีต
   มาตรฐานรูปทรงกระบอก ø15x30 ซม เมื่ออายุได้ 28 วัน
8. เหล็กเสริมใช้เหล็กข้ออ้อย (DEFORMED BARS) ชั้นคุณภาพ SD 30 ตามมาตรฐาน
   มอก 24–2548 และเหล็กเส้นกลม (ROUND BARS) ชั้นคุณภาพ SR 24 ตามมาตรฐาน
   มอก 20–2543 สำหรับเหล็กเสริมขนาด 12 มม ขึ้นไป กำหนดให้ใช้เหล็กข้ออ้อย
9. ชนิดข้อต่อท่อกำหนดดังนี้
   9.1 กรณีท่อส่งน้ำเป็นท่อเหล็กเหนียว ใช้ข้อต่อหน้าจาน หรือโดยการเชื่อม
   9.2 กรณีท่อส่งน้ำเป็นท่อ พีวีซี ใช้ข้อต่อ GIBAULT

แบบประกอบ

1. มาตรฐานข้อต่อท่อ แสดงรายละเอียด	แบบหมายเลข DWR12–PPC–01
2. มาตรฐานแท่นคอนกรีตรับข้อโค้ง (THRUST BLOCK)	แบบหมายเลข DWR12–PPC–02
3. มาตรฐานหน้าจาน ปะเก็น และสลักเกลียว แสดงรายละเอียด	แบบหมายเลข DWR12–PPC–03
4. มาตรฐานการเชื่อมต่อท่อเหล็กเหนียว แสดงรายละเอียด	แบบหมายเลข DWR12–PPC–04
5. มาตรฐานรายละเอียดข้อต่อแบบ GIBAULT	แบบหมายเลข DWR12–PPC–05
6. มาตรฐานข้อโค้งและข้อแยกเหล็กเหนียว แสดงรายละเอียด	แบบหมายเลข DWR12–PPC–06

มาตรฐานรายละเอียดต่างๆเกี่ยวกับท่อส่งน้ำ

มาตรฐานอาคารปลายท่อ

แสดง แปลน รูปตัด และรายละเอียด

บริษัท ทรานส์ เอเชีย คอนซัลแตนท์ จำกัด

นายวิลาศ อิงคนินันท์ สย.2176

นายธีรยุทธ ปราณีตพลกรัง

นายบำรุง พิทักษ์สาลี สย.2145

นายสุรชาติ สถาพร สย.3637
ผู้จัดการโครงการ

สำนักพัฒนาแหล่งน้ำ กรมทรัพยากรน้ำ
กระทรวงทรัพยากรธรรมชาติและสิ่งแวดล้อม

เสนอ	นายบุญช่วย ยังอยู่	ผอส.
ผ่าน		ผชช.
เห็นชอบ	นายประสิทธิ์ พิวทวี	ผอ.สพน.
อนุมัติ	นายวิวัฒน์ ผลเกิด รองอธิบดี ปฏิบัติราชการแทนอธบ.	อทน.

วันที่	หมายเลขแบบ	แผ่นที่	หน้า
__/__/__	DWR12-PIP-09	1/1	333

หมวด จ งานปรับปรุงถนนเข้าโครงการ

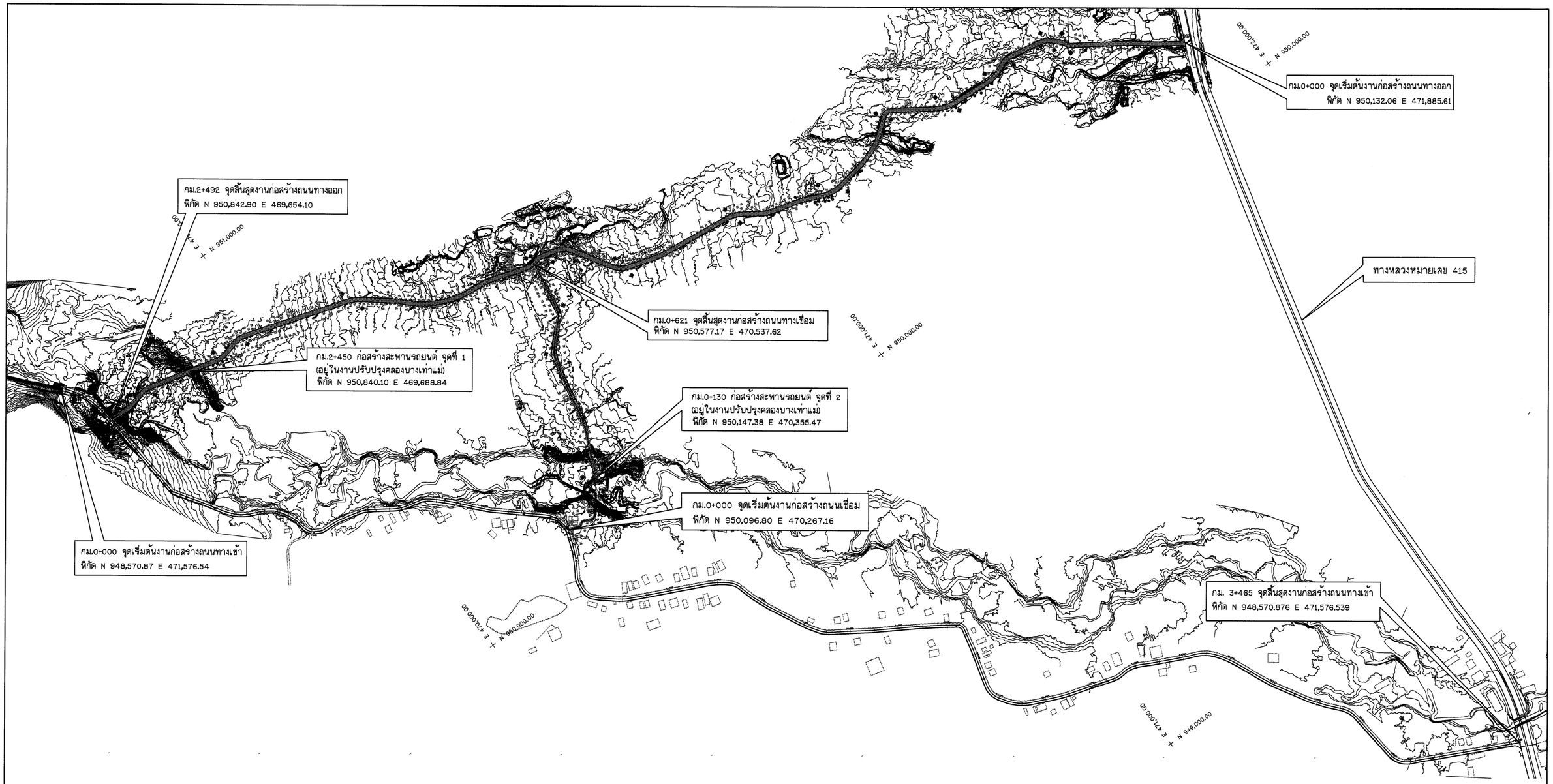

แปลนทั่วไป

มาตราส่วน 1:4,000

หมายเหตุ

1. ระดับ (ร.ท.ก.) และมิติต่าง ๆ กำหนดเป็นเมตร ระยะทางเป็นกิโลเมตร นอกจากแสดงไว้เป็นอย่างอื่น
2. สัญลักษณ์ คำย่อ ดูแบบแผ่นที่ ก3-001/005
3. สรุปรายละเอียดโครงการ ดูแบบแผ่นที่ ก3-002/005 ถึง ก3-004/005
4. ข้อกำหนดเกี่ยวกับแบบแปลน มาตรการป้องกันฯ ข้อกำหนดงานก่อสร้าง ดูแบบแผ่นที่ ก3-005/005

สัญลักษณ์

- ต้นปาล์ม
- ไม้ยืนต้น
- รื้อถอนต้นปาล์ม, รื้อถอนไม้ยืนต้น

มาตราส่วน 1:4,000

0 80 160 240 320 400.00 ม.

กรมทรัพยากรน้ำ

โครงการอนุรักษ์พื้นฟู คลองบางเท่าแม่ พร้อมระบบกระจายน้ำ
ตำบลเขาต่อ อำเภอปลายพระยา จังหวัดกระบี่
หมวด ' จ ' งานปรับปรุงถนนเข้า-ออกโครงการ
แปลนทั่วไป

ผู้รับจ้าง : มหาวิทยาลัยเกษตรศาสตร์ วิทยาเขตเฉลิมพระเกียรติ จังหวัดสกลนคร

สำรวจ	(นายกิตติพล เกตุสิงห์)	(นายกิตติพล เกตุสิงห์) ผู้จัดการโครงการ		
ออกแบบ	(ผศ.ดร.วิทวัส กรีพละ สย.๐๒๗๐)			
เขียนแบบ	(นายศิลปินท์ ทิวาวัน)			
ตรวจแบบ	(รศ.ดร.ภาณเกียรติ มองภูมิ สย.๗๓๐๙)			
แบบเลขที่	สทน. 008/65	แบบแผ่นที่	๓-001/001	628

แบบแสดงรายละเอียดการก่อสร้างและการรื้อถอนสะพานชั่วคราว

ทางหลวงหมายเลข ๓๑๔๑ ตอน แยก ๓๑๔๑ – บ้านโนนสวรรค์ ตอนที่ ๑ ๑๐ กม.
ตำบลโนนสวรรค์ อำเภอเมืองบุรีรัมย์ จังหวัดบุรีรัมย์
**ตำบลหนองโดน อำเภอสตึก

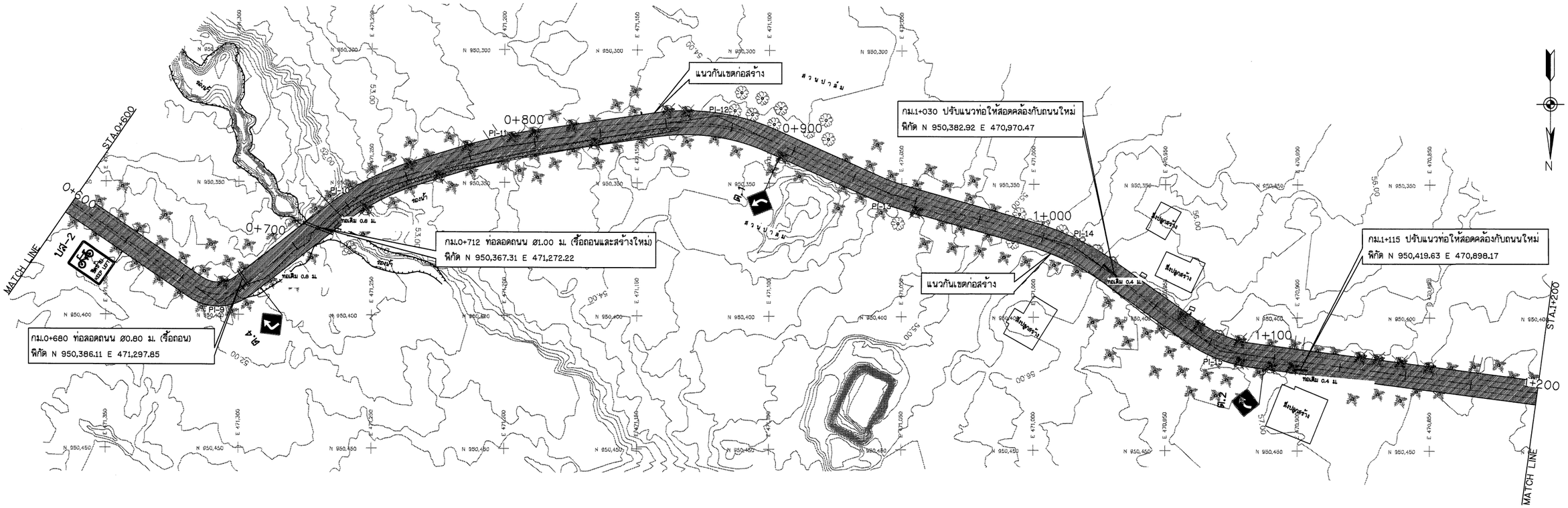

แปลน
มาตราส่วน 1:750

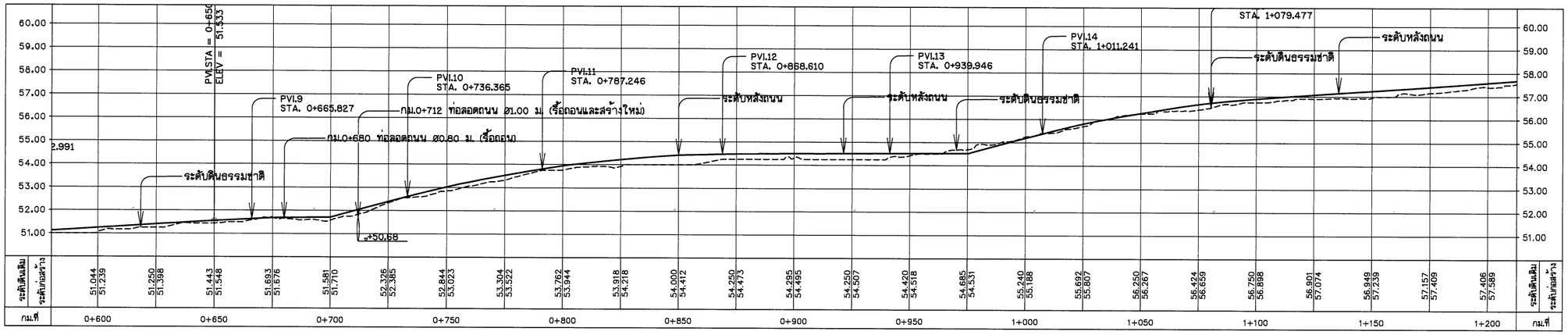

ตารางแสดงรายละเอียดโค้ง

โค้งที่		9	10	11	12	13	14	15
กม. PI.		0+667.321	0+736.569	0+787.275	0+869.220	0+939.959	1+011.410	1+079.719
ระยะ PI. ถึง PI.		808	72.237	51.114	82.004	71.959	71.477	68.647	173.
พิกัด PI.	น.	950,396.031	950,351.623	950,336.623	950,324.764	950,353.664	950,373.034	950,412.552	
	ต.	471,307.094	471,250.120	471,201.257	471,120.115	471,054.311	470,985.446	470,929.316	
มุม		72°-20'-16"	20°-52'-10"	08°-45'-01"	32°-11'-07"	06°-19'-47"	19°-36'-22"	27°-45'-27"	
T (ม.)		10.946	18.416	15.302	23.080	7.262	17.276	12.354	
R (ม.)		14.975	100.000	199.999	80.001	100.003	99.998	50.000	
L (ม.)		18.907	36.424	30.545	44.940	14.538	34.216	24.223	
B.C. (กม.)		0+656.373	0+718.153	0+771.973	0+846.140	0+932.677	0+994.132	1+067.365	
E.C. (กม.)		0+675.280	0+754.577	0+802.518	0+891.080	0+947.215	1+028.350	1+091.588	
AZIMUTH		24°-13"	N 232°-03'-55"	N 252°-56'-05"	N 261°-41'-07"	N 293°-52'-13"	N 265°-32'-27"	N 305°-08'-48"	N 277°-

รูปตัดตามยาว
มาตราส่วน แนวตั้ง 1:100
แนวนอน 1:1,000

หมายเหตุ
1. ระดับ (ร.ท.ก.) และมิติต่าง ๆ กำหนดเป็นเมตร ระยะทางเป็นกิโลเมตร นอกจากแสดงไว้เป็นอย่างอื่น
2. สัญลักษณ์ คำย่อ ดูแบบแผ่นที่ ก3-001/005
3. สรุปรายละเอียดโครงการ ดูแบบแผ่นที่ ก3-002/005 ถึง ก3-004/005
4. ข้อกำหนดเกี่ยวกับแบบแปลน มาตรการป้องกันฯ ข้อกำหนดงานก่อสร้าง ดูแบบแผ่นที่ ก3-005/005
5. แปลนทั่วไปงานปรับปรุงถนนเข้า-ออกโครงการ ดูแบบแผ่นที่ จ1-001/001
6. รูปตัดตามขวางถนนทางออก ดูแบบแผ่นที่ จ2-005/017 ถึง จ2-017/017

มาตราส่วน 1:100
0 2.00 4.00 6.00 8.00 10.00 ม.

มาตราส่วน 1:750
0 20.00 40.00 50.00 75.00 ม.

มาตราส่วน 1:1,000
0 20.00 40.00 60.00 80.00 100.00 ม.

กรมทรัพยากรน้ำ

โครงการอนุรักษ์ฟื้นฟู คลองบางเท่าแม่ พร้อมระบบกระจายน้ำ
ตำบลเขาต่อ อำเภอปลายพระยา จังหวัดกระบี่
หมวด " จ " งานปรับปรุงถนนเข้า-ออกโครงการ
ถนนทางออก แปลนและรูปตัดตามยาว กม.ที่ 0+600 ถึง กม.ที่ 1+200

ผู้รับจ้าง : มหาวิทยาลัยเกษตรศาสตร์ วิทยาเขตเฉลิมพระเกียรติ จังหวัดสกลนคร

สำรวจ	(นายกฤษณ เกตุวงศ์)		
ออกแบบ	(ผศ.ดร.วิษณ์วงศ์ กฤษณะ สย.9270)		
เปียนแบบ	(นายสมัชชานท์ ทิวาวงษ์)		
ตรวจแบบ	(รศ.ดร.ธงชัย มงคลสุขี สย.7309)	(ผศ.ทศพล จตุรงค์) ผู้จัดการโครงการ	
แบบมาตรที่	สทน. 006/65	แบบแผ่นที่ จ2-002/017	628

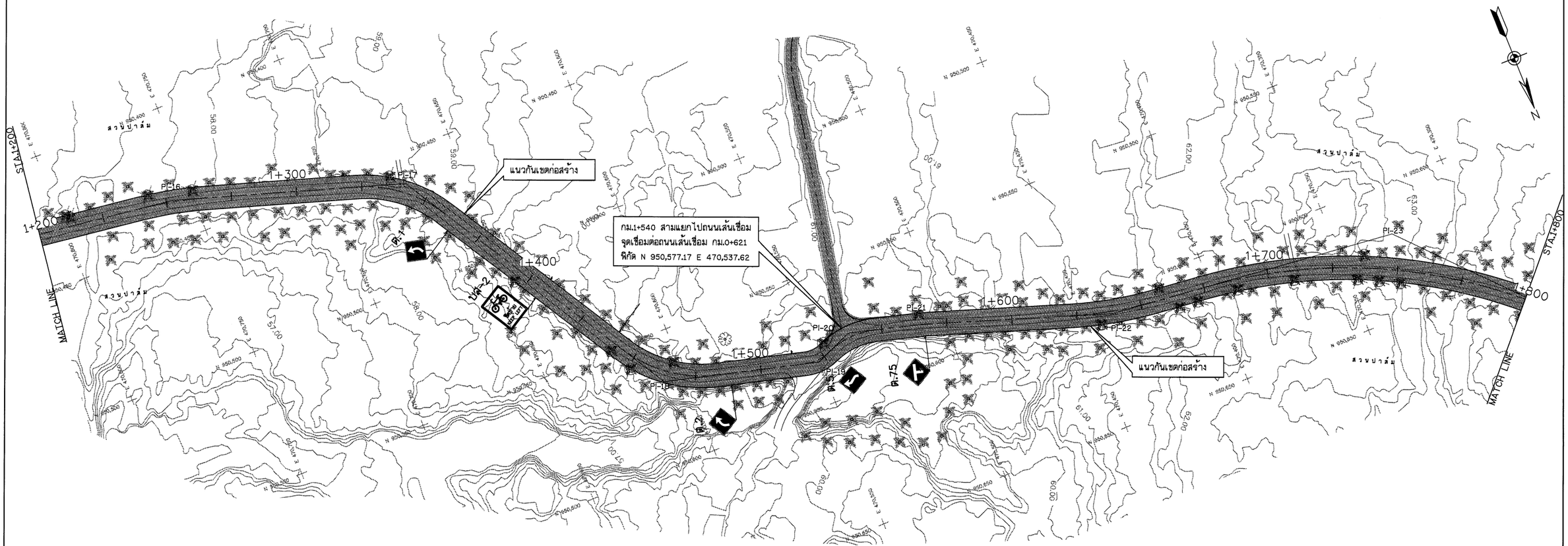

แปลน
มาตราส่วน 1:750

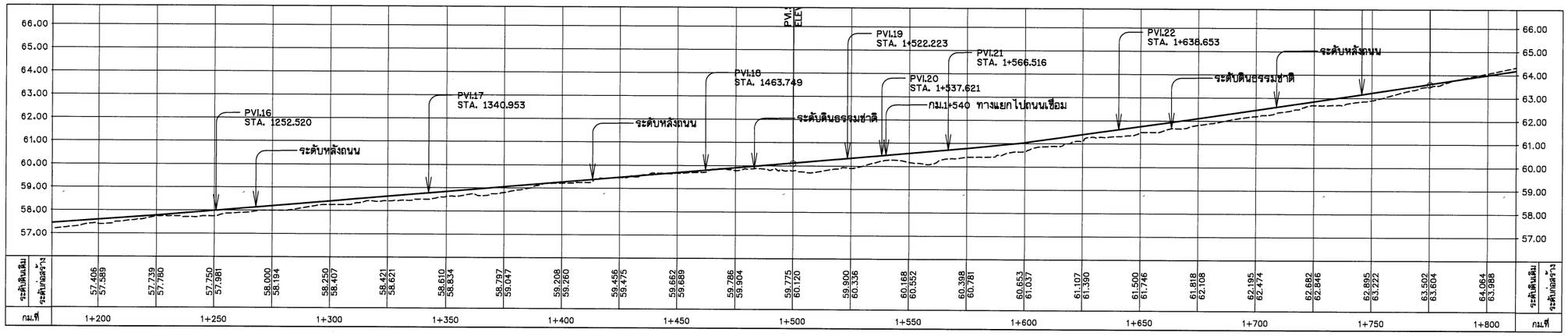

ตารางแสดงรายละเอียดโค้ง

โค้งที่		16	17	18	19	20	21	22	23
กม. PI.		1+252.554	1+341.788	1+464.790	1+522.401	1+537.996	1+566.516	1+638.719	1+749.958
ระยะ PI. ถึง PI.		320	89.303	124.672	59.894	15.951	28.271	72.204	111.372	88.3
พิกัด PI.	น.	950,434.843	950,461.703	950,566.563	950,563.469	950,577.315	950,564.944	950,607.811	950,619.235	
	อ.	470,757.436	470,672.287	470,608.046	470,550.248	470,535.530	470,507.271	470,436.784	470,328.000	
มุม		10°-06'-53"	41°-29'-30"	44°-32'-09"	37°-09'-13"	37°-48'-05"	03°-21'-22"	12°-34'-33"	41°-08'-19"	
T (ม.)		13.274	16.939	20.474	5.041	10.272	1.707	16.510	75.053	
R (ม.)		149.994	50.000	50.000	14.999	30.001	58.270	149.637	200.000	
L (ม.)		26.479	36.206	38.665	9.726	19.793	3.413	32.887	143.601	
B.C. (กม.)		1+239.280	1+322.849	1+444.316	1+517.360	1+527.724	1+564.809	1+622.209	1+674.905	
E.C. (กม.)		1+265.759	1+359.057	1+483.181	1+527.086	1+547.517	1+588.222	1+655.096	1+818.506	
AZIMUTH		23°-22"	N 267°-30'-14"	N 328°-59'-45"	N 284°-27'-35"	N 247°-18'-22"	N 285°-06'-27"	N 286°-27'-49"	N 275°-53'-16"	N 317°-

รูปตัดตามยาว
มาตราส่วน แนวตั้ง 1:100
แนวนอน 1:1,000

มาตราส่วน 1:100
0 2.00 4.00 6.00 8.00 10.00 ม.

มาตราส่วน 1:750
0 20.00 40.00 50.00 75.00 ม.

มาตราส่วน 1:1,000
0 20.00 40.00 60.00 80.00 100.00 ม.

หมายเหตุ
1. ระดับ (ร.ท.ก.) และมิติต่าง ๆ กำหนดเป็นเมตร ระยะทางเป็นกิโลเมตร นอกจากแสดงไว้เป็นอย่างอื่น
2. สัญลักษณ์ คำย่อ ดูแบบแผ่นที่ ก3-001/005
3. สรุปรายละเอียดโครงการ ดูแบบแผ่นที่ ก3-002/005 ถึง ก3-004/005
4. ข้อกำหนดเกี่ยวกับแบบแปลน มาตรการป้องกันฯ ข้อกำหนดงานก่อสร้าง ดูแบบแผ่นที่ ก3-005/005
5. แปลนทั่วไปงานปรับปรุงถนนเข้า-ออกโครงการ ดูแบบแผ่นที่ จ1-001/001
6. รูปตัดตามขวางถนนทางออก ดูแบบแผ่นที่ จ2-005/017 ถึง จ2-017/017

กรมทรัพยากรน้ำ

โครงการอนุรักษ์ฟื้นฟู คลองบางเท่าแม่ พร้อมระบบกระจายน้ำ
ตำบลเขาต่อ อำเภอปลายพระยา จังหวัดกระบี่
หมวด " จ " งานปรับปรุงถนนเข้า-ออกโครงการ
ถนนทางออก แปลนและรูปตัดตามยาว กม.ที่ 1+200 ถึง กม.ที่ 1+800

ผู้รับจ้าง : มหาวิทยาลัยเกษตรศาสตร์ วิทยาเขตเฉลิมพระเกียรติ จังหวัดสกลนคร

สำรวจ	(นายเทพธน เกตุสุด)	
ออกแบบ	(ผศ.ดร.วิษณุวัฒ กรีพละ สย.9270)	
เขียนแบบ	(นายศิลปินท์ ทิวาวงษ์)	(ผศ.เทพธน เกตุสุด) ผู้จัดการโครงการ
ตรวจแบบ	(รศ.ดร.ยงยุทธ์ ต้องศุลี สย.7309)	
แบบมาตรที่	สทน. 005/65	แบบแผ่นที่ จ2-003/017 628

ทางหลวงชนบท นม.ถ.๑๐ แยก ทล.๒ - บ้านโนนสะอาด ตอน ๑ ตอนที่ ๑
ตำบลหนองมะนาว อำเภอเมืองนครราชสีมา จังหวัดนครราชสีมา
ระยะทาง ๑.๐๐๐ กม. ตั้งแต่ กม.ที่ ๒+๔๙๒ ถึง กม.ที่ ๓+๔๙๒

ปริมาณงานโดยประมาณ และรายการประกอบแบบ

ลำดับที่	รายการ	หน่วย	ปริมาณ	หมายเหตุ
๑	งานก่อสร้างทางและสะพาน			
๑.๑	งานขุดตัดและขนดินถมคันทาง	ลบ.ม.	๑๒,๕๐๐	
๑.๒	งานขุดลอกคลองเดิม	ลบ.ม.	๓,๒๐๐	
๑.๓	งานวางท่อเหลี่ยมคอนกรีตเสริมเหล็ก ขนาด ๑.๐๐ x ๑.๐๐ ม.	ท่อน	๑๒	
๑.๔	งานวางท่อกลมคอนกรีตเสริมเหล็ก ขนาด ๐.๘๐ ม.	ท่อน	๘	
๑.๕	งานวางท่อกลมคอนกรีตเสริมเหล็ก ขนาด ๑.๐๐ ม.	ท่อน	๑๐	
๑.๖	งานก่อสร้างกำแพงกันดินคอนกรีตเสริมเหล็ก	ลบ.ม.	๔๕๐	
๑.๗	งานวางท่อระบายน้ำคอนกรีตเสริมเหล็ก ขนาด ๐.๖๐ ม.	ท่อน	๑๖	
๒	งานลาดยางแอสฟัลต์คอนกรีต			
๒.๑	งานลาดยางแอสฟัลต์คอนกรีต หนา ๐.๐๕ ม.	ตร.ม.	๑๒,๐๐๐	
๒.๒	งานไหล่ทางลูกรังบดอัดแน่น หนา ๐.๑๕ ม.	ลบ.ม.	๑,๘๐๐	
๓	งานป้องกันอุบัติเหตุและเครื่องหมายจราจร			
๓.๑	งานราวกันอันตรายเหล็กชนิดลูกกลิ้ง	ม.	๒๐๐	
๓.๒	งานเครื่องหมายจราจรบนผิวทางชนิดสีน้ำ	ตร.ม.	๓๐๐	
๓.๓	งานป้ายจราจรสะท้อนแสง	ป้าย	๑๒	
๔	งานอื่นๆ			
๔.๑	งานปรับปรุงทางแยกและทางเข้าออก	แห่ง	๔	
๔.๒	งานรื้อถอนสิ่งกีดขวางและเก็บวัสดุเหลือใช้	เหมา	๑	

แบบมาตรฐานกรมทางหลวงชนบทที่ใช้ประกอบแบบ

ลำดับที่	เลขที่แบบมาตรฐาน	ชื่อแบบมาตรฐาน
๑	มย.ทช.๒๐๑/๒๕๖๕	แบบมาตรฐานงานป้องกันอุบัติเหตุและเครื่องหมายจราจร
๒	มย.ทช.๓๐๑/๒๕๖๕	แบบมาตรฐานงานก่อสร้างกำแพงกันดินคอนกรีตเสริมเหล็ก
๓	มย.ทช.๔๐๑/๒๕๖๕	แบบมาตรฐานงานวางท่อเหลี่ยมคอนกรีตเสริมเหล็ก
๔	มย.ทช.๔๐๒/๒๕๖๕	แบบมาตรฐานงานวางท่อกลมคอนกรีตเสริมเหล็ก
๕	มย.ทช.๕๐๑/๒๕๖๕	แบบมาตรฐานงานก่อสร้างทางและไหล่ทาง

ผู้ออกแบบ : ภาควิชาวิศวกรรมโยธา คณะวิศวกรรมศาสตร์ มหาวิทยาลัยเทคโนโลยีราชมงคลอีสาน วิทยาเขตนครราชสีมา

ตำแหน่ง	ชื่อ-นามสกุล	ลายมือชื่อ
ออกแบบ	(ผศ.ดร.วิรวัฒน์ กาฬสาย ณ อยุธยา)	
เขียนแบบ	(นายณัฐพงศ์ ศรีสุข)	
ตรวจแบบ	(รศ.ดร.ณัฐพล ศรีสุข ณ อยุธยา)	
อนุมัติ	(นายวิรัช ศรีสุข)	

ลำดับที่	ชื่อแบบ	ขนาด	หมายเหตุ
๑	แบบแปลนและเส้นระดับ	A1	
๒	แบบรูปตัดตามยาว	A1	
๓	แบบรูปตัดตามขวาง	A1	
๔	แบบรายละเอียดงานป้องกันอุบัติเหตุและเครื่องหมายจราจร	A1	
๕	แบบรายละเอียดงานก่อสร้างกำแพงกันดินคอนกรีตเสริมเหล็ก	A1	
๖	แบบรายละเอียดงานวางท่อเหลี่ยมคอนกรีตเสริมเหล็ก	A1	
๗	แบบรายละเอียดงานวางท่อกลมคอนกรีตเสริมเหล็ก	A1	
๘	แบบรายละเอียดงานก่อสร้างทางและไหล่ทาง	A1

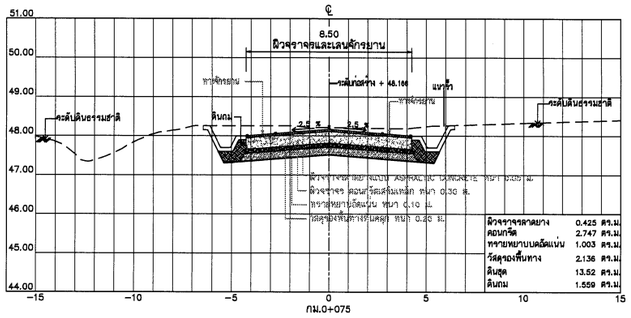

กม.0+075

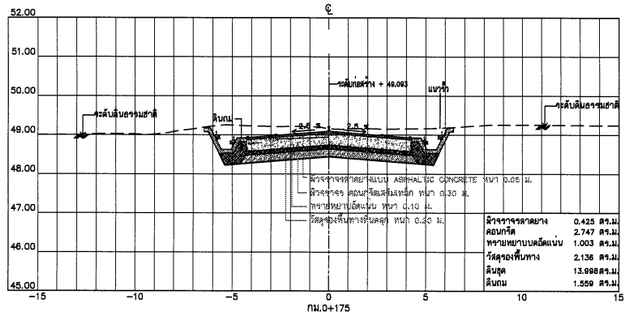

กม.0+175

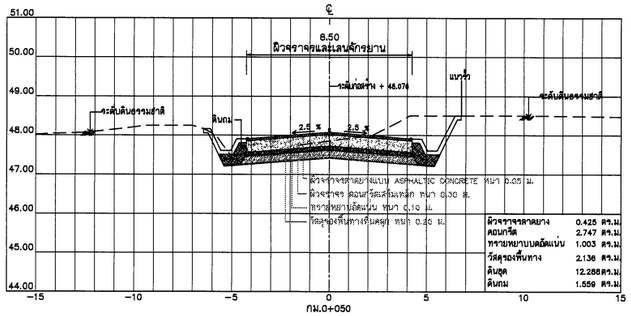

กม.0+050

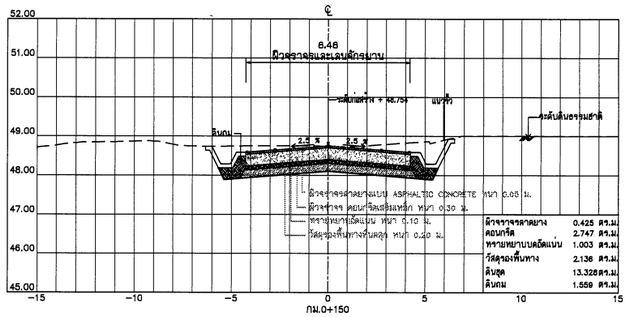

กม.0+150

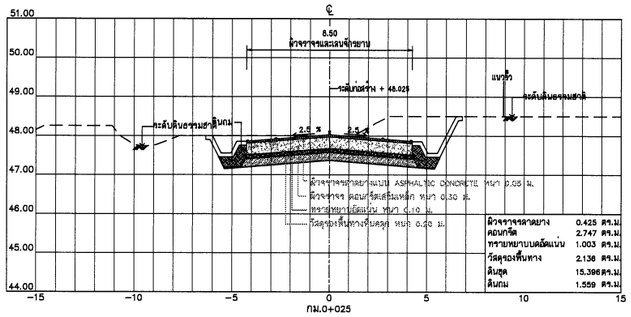

กม.0+025

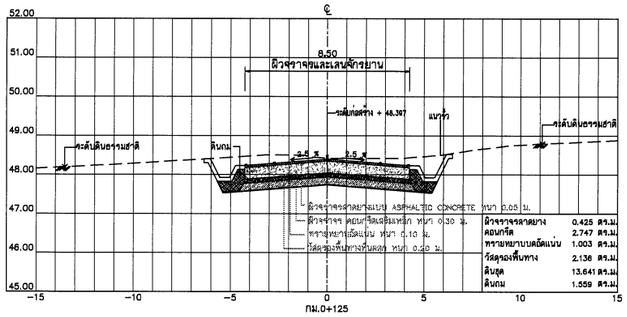

กม.0+125

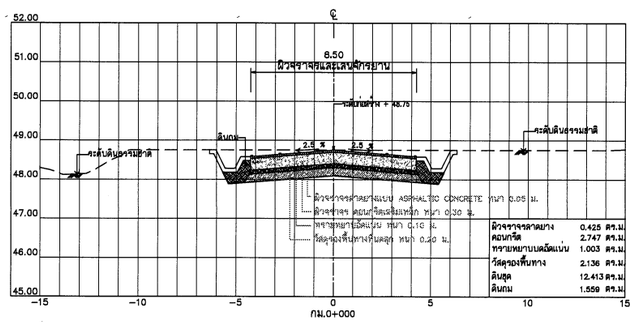

กม.0+000

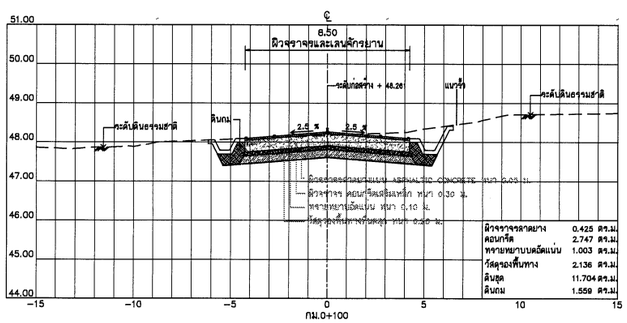

กม.0+100

มาตราส่วน 1:75

0 1.50 3.00 4.50 6.00 7.50 ม.

มาตราส่วน 1:150

0 3.00 6.00 9.00 12.00 15.00 ม.

หมายเหตุ

1. ระดับ (ร.ท.ก.) และมิติต่าง ๆ กำหนดเป็นเมตร ระยะทางเป็นกิโลเมตร นอกจากแสดงไว้เป็นอย่างอื่น
2. สัญลักษณ์ คำย่อ ดูแบบแผ่นที่ ก3-001/005
3. สรุปรายละเอียดโครงการฯ ดูแบบแผ่นที่ ก3-002/005 ถึง ก3-004/005
4. ข้อกำหนดเกี่ยวกับแบบแปลน มาตรการป้องกันฯ ข้อกำหนดงานก่อสร้าง ดูแบบแผ่นที่ ก3-005/005
5. แปลนทั่วไปงานปรับปรุงถนนเข้า-ออกโครงการฯ ดูแบบแผ่นที่ จ1-001/001
6. แปลนและรูปตัดตามยาวถนนทางออก ดูแบบแผ่นที่ จ2-001/017 ถึง จ2-004/017
7. แปลนทั่วไป รูปตัดทั่วไป และแบบขยายสัญลักษณ์ ดูแบบแผ่นที่ จ5-001/012

รูปตัดดินต่ำกว่า

มาตราส่วน NTS.

กรมทรัพยากรน้ำ

โครงการอนุรักษ์พื้นฟู คลองบางเท่าแม่ พร้อมระบบกระจายน้ำ
ตำบลเขาต่อ อำเภอปลายพระยา จังหวัดกระบี่
หมวด " จ " งานปรับปรุงถนนเข้า-ออกโครงการ
ถนนทางออก รูปตัดตามขวาง กม.ที่ 0+000 ถึง กม.ที่ 0+175

ผู้รับจ้าง : มหาวิทยาลัยเกษตรศาสตร์ วิทยาเขตเฉลิมพระเกียรติ จังหวัดกาญจนบุรี

สำรวจ	(นายศักดิ์ชล เกษรินี)	
ออกแบบ	(นส.สร.วิษณ์วรรณ์ กรีพิทยะ สย.62270)	
เขียนแบบ	(นายสิทธิพันธ์ ทิวาวงษ์)	(ผศ.ทรงพล อสุระกุล) ผู้อำนวยการโครงการ
ตรวจแบบ	(รศ.ดร.ธเนศวร์ มองคุณี สย.7309)	
แบบเลขที่	สทน. 008/65	แบบแผ่นที่ จ2-005/017 628

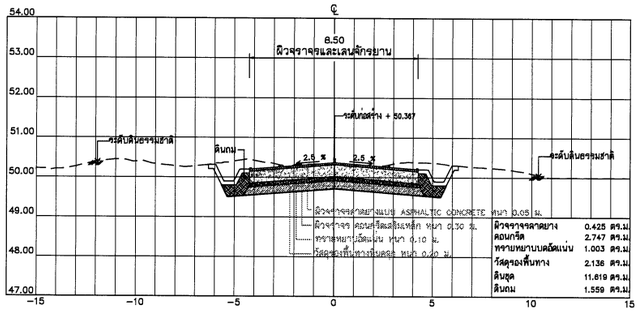

กม.0+275

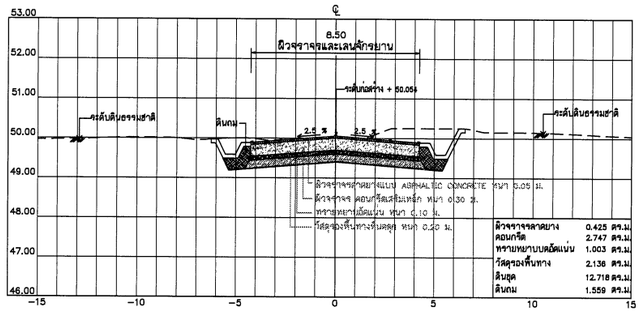

กม.0+250

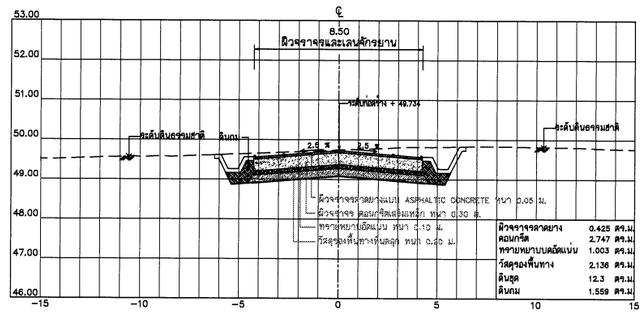

กม.0+225

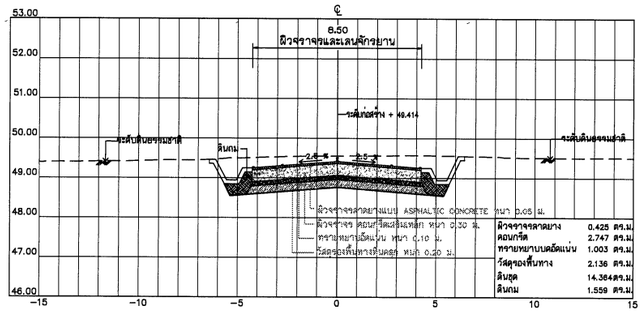

กม.0+200

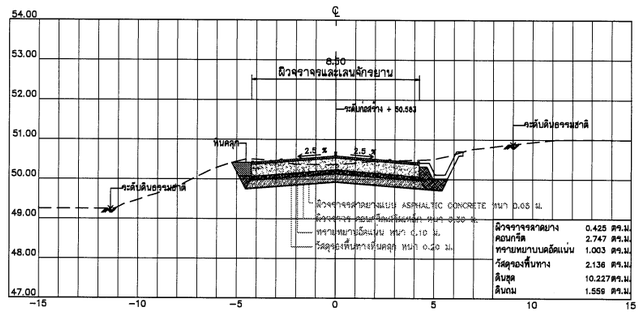

กม.0+375

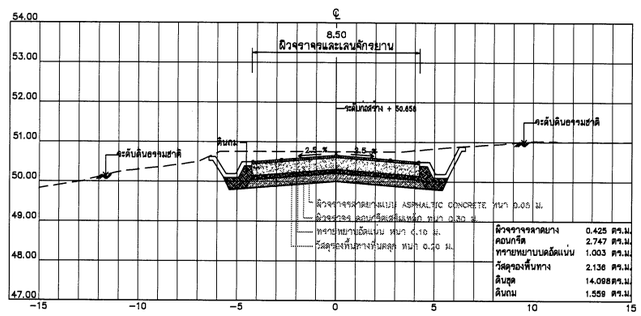

กม.0+350

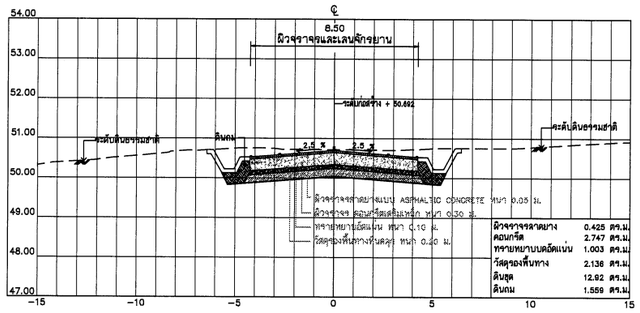

กม.0+325

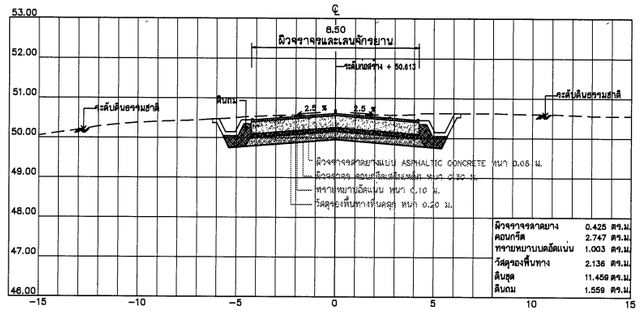

กม.0+300

มาตราส่วน 1:75

0 1.50 3.00 4.50 6.00 7.50 ม.

มาตราส่วน 1:150

0 3.00 6.00 9.00 12.00 15.00 ม.

หมายเหตุ

1. ระดับ (ร.ท.ก.) และมิติต่าง ๆ กำหนดเป็นเมตร ระยะทางเป็นกิโลเมตร นอกจากแสดงไว้เป็นอย่างอื่น
2. สัญลักษณ์ คำย่อ ดูแบบแผ่นที่ ก3-001/005
3. สรุปรายละเอียดโครงการ ดูแบบแผ่นที่ ก3-002/005 ถึง ก3-004/005
4. ข้อกำหนดเกี่ยวกับแบบแปลน มาตรการป้องกันฯ ข้อกำหนดงานก่อสร้าง ดูแบบแผ่นที่ ก3-005/005
5. แปลนทั่วไปงานปรับปรุงถนนเข้า-ออกโครงการ ดูแบบแผ่นที่ จ1-001/001
6. แปลนและรูปตัดตามยาวถนนทางออก ดูแบบแผ่นที่ จ2-001/017 ถึง จ2-004/017
7. แปลนทั่วไป รูปตัดทั่วไป และแบบขยายสัญลักษณ์ ดูแบบแผ่นที่ จ5-001/012

รูปตัดดินต่ำกว่า

มาตราส่วน NTS.

กรมทรัพยากรน้ำ

โครงการอนุรักษ์ฟื้นฟู คลองบางเท่าแม่ พร้อมระบบกระจายน้ำ
ตำบลเขาต่อ อำเภอปลายพระยา จังหวัดกระบี่
หมวด " จ " งานปรับปรุงถนนเข้า-ออกโครงการ

ถนนทางออก รูปตัดตามขวาง กม.ที่ 0+200 ถึง กม.ที่ 0+375

ผู้รับจ้าง : มหาวิทยาลัยเกษตรศาสตร์ วิทยาเขตเฉลิมพระเกียรติ จังหวัดสกลนคร			
สำรวจ	(นายกฤษณ เกตุวลี)	ชื่อ. ลายมือชื่อ ตำแหน่ง ผู้อำนวยการโครงการ	
ออกแบบ	(ผศ.ดร.วิษณ์วงศ์ กรีพละ สย.10270)		
เขียนแบบ	(นายพิทักษ์ศิษย์ ทิวาวงษ์)		
ตรวจแบบ	(รศ.ดร.ชลเกียรติ ผลงาม สย.7309)		
แบบมาตรฐานที่	สทน 006/65	แบบแผ่นที่ จ2-005/017	625

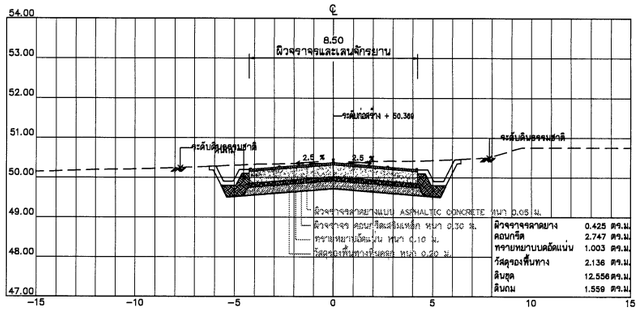

กม.0+475

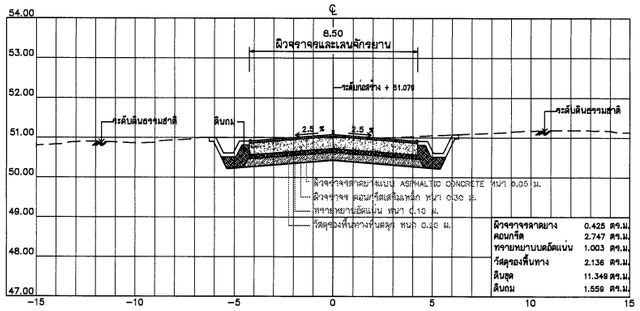

กม.0+575

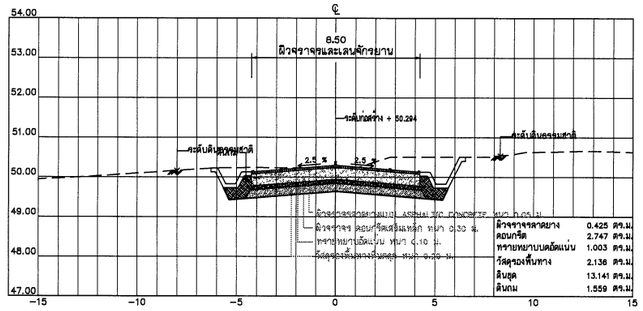

กม.0+450

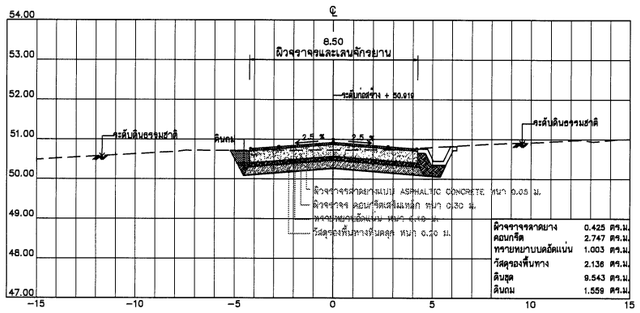

กม.0+550

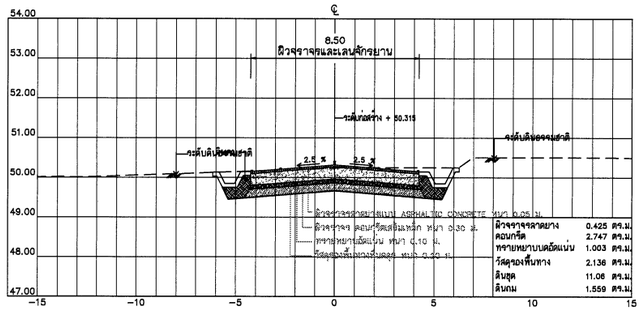

กม.0+425

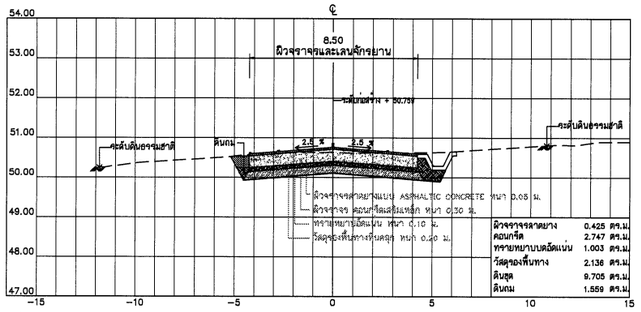

กม.0+525

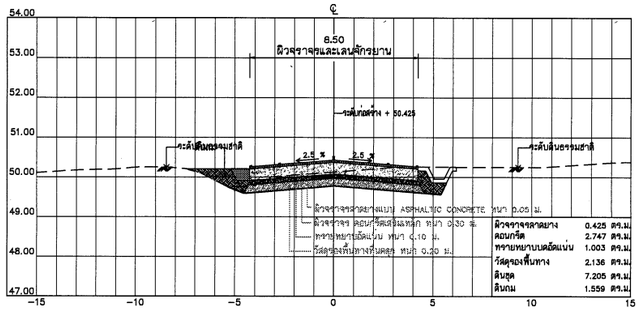

กม.0+400

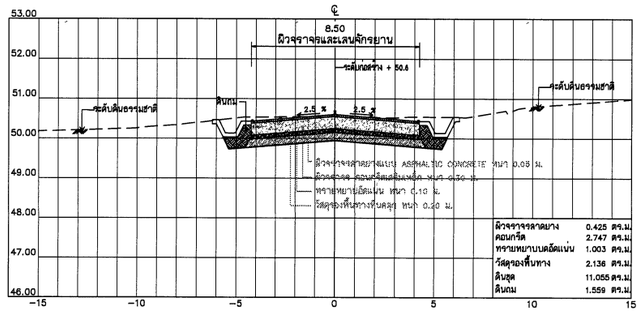

กม.0+500

หมายเหตุ

1. ระดับ (ร.ท.ก.) และมิติต่าง ๆ กำหนดเป็นเมตร ระยะทางเป็นกิโลเมตร นอกจากแสดงไว้เป็นอย่างอื่น
2. สัญลักษณ์ ค่าย่อ ดูแบบแผ่นที่ ก3-001/005
3. สรุปรายละเอียดโครงการ ดูแบบแผ่นที่ ก3-002/005 ถึง ก3-004/005
4. ข้อกำหนดเกี่ยวกับแบบแปลน มาตรการป้องกันฯ ข้อกำหนดงานก่อสร้าง ดูแบบแผ่นที่ ก3-005/005
5. แปลนทั่วไปงานปรับปรุงถนนเข้า-ออกโครงการ ดูแบบแผ่นที่ จ1-001/001
6. แปลนและรูปตัดตามยาวถนนทางออก ดูแบบแผ่นที่ จ2-001/017 ถึง จ2-004/017
7. แปลนทั่วไป รูปตัดทั่วไป และแบบขยายสัญลักษณ์ ดูแบบแผ่นที่ จ5-001/012

รูปตัดดินต่ำกว่า

มาตราส่วน NTS.

มาตราส่วน 1:75

0 1.50 3.00 4.50 6.00 7.50 ม.

มาตราส่วน 1:150

0 3.00 6.00 9.00 12.00 15.00 ม.

กรมทรัพยากรน้ำ

โครงการอนุรักษ์พื้นฟู คลองบางเท่าแม่ พร้อมระบบกระจายน้ำ
ตำบลเขาต่อ อำเภอปลายพระยา จังหวัดกระบี่
หมวด " จ " งานปรับปรุงถนนเข้า-ออกโครงการ

ถนนทางออก รูปตัดตามยาว กม.ที่ 0+400 ถึง กม.ที่ 0+575

ผู้รับจ้าง : มหาวิทยาลัยเกษตรศาสตร์ วิทยาเขตเฉลิมพระเกียรติ จังหวัดสกลนคร				
สำรวจ	(นายพัทลย เกตุวสี)			
ออกแบบ	(ผศ.ดร.วิษวัฒน์ กฤษณะ สย.9270)			
เขียนแบบ	(นายศิวนันท์ ทิวารมย์)			
ตรวจแบบ	(รศ.ดร.ชลเกียรติ แสงชูติ สย.7309)	(ผศ.พัทลย จตุรงค์) ผู้จัดการโครงการ		
แบบเลขที่	สทน. 006/65	แบบแผ่นที่	จ2-007/017	028

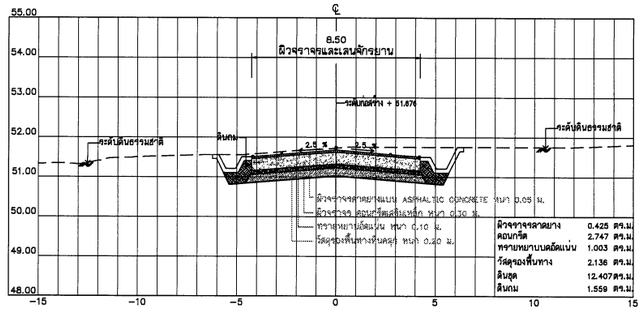

กม.0+675

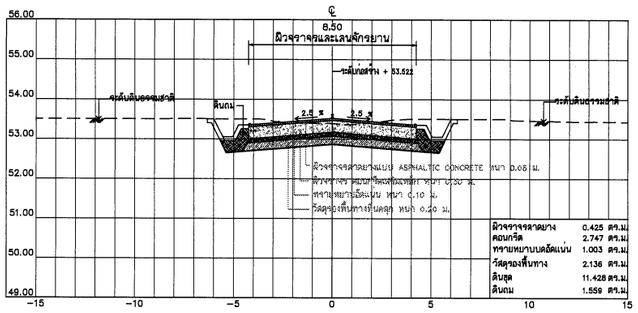

กม.0+775

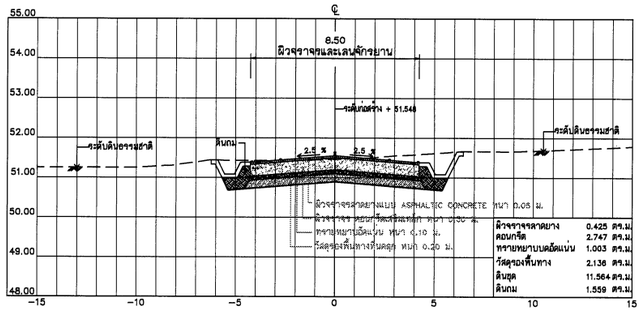

กม.0+650

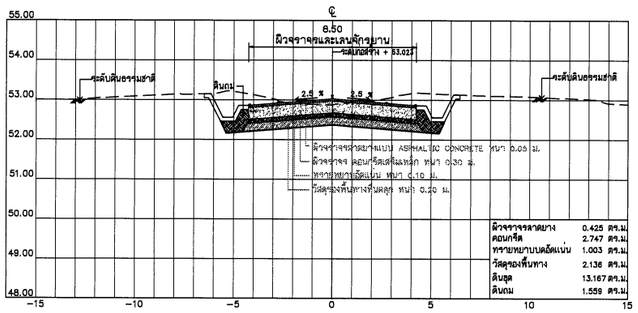

กม.0+750

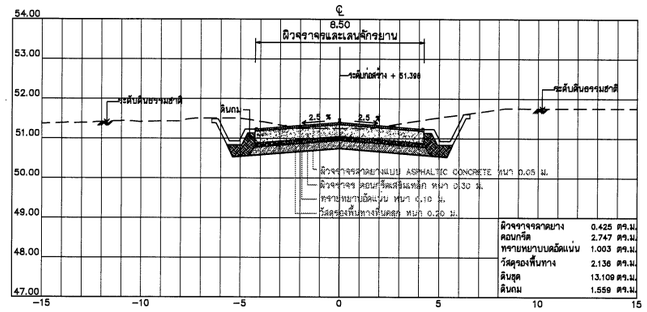

กม.0+625

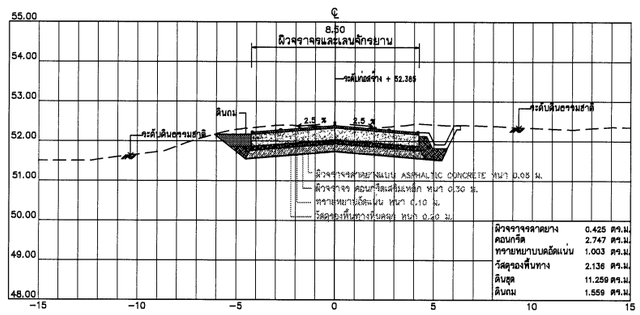

กม.0+725

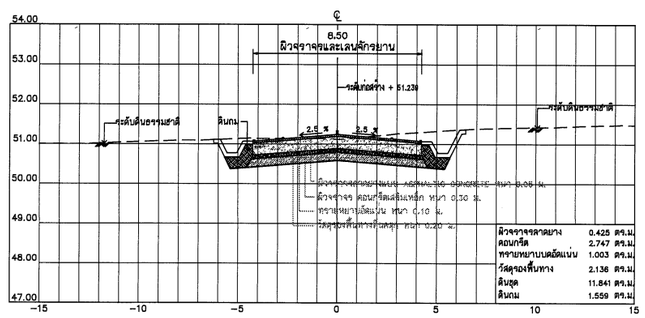

กม.0+600

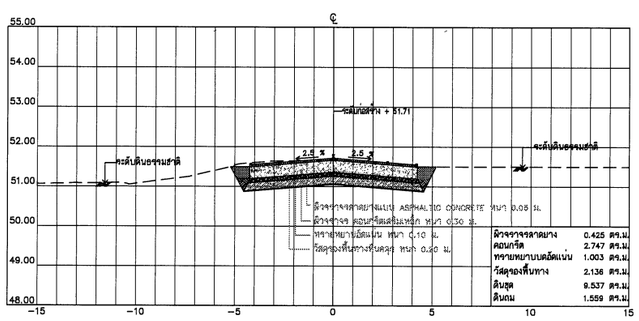

กม.0+700

หมายเหตุ

1. ระดับ (ร.ท.ก.) และมิติต่าง ๆ กำหนดเป็นเมตร ระยะทางเป็นกิโลเมตร นอกจากแสดงไว้เป็นอย่างอื่น
2. สัญลักษณ์ คำย่อ ดูแบบแผ่นที่ ก3-001/005
3. สรุปรายละเอียดโครงการ ดูแบบแผ่นที่ ก3-002/005 ถึง ก3-004/005
4. ข้อกำหนดเกี่ยวกับแบบแปลน มาตรการป้องกันฯ ข้อกำหนดงานก่อสร้าง ดูแบบแผ่นที่ ก3-005/005
5. แปลนทั่วไปงานปรับปรุงถนนเข้า-ออกโครงการ ดูแบบแผ่นที่ จ1-001/001
6. แปลนและรูปตัดตามยาวถนนทางออก ดูแบบแผ่นที่ จ2-001/017 ถึง จ2-004/017
7. แปลนทั่วไป รูปตัดทั่วไป และแบบขยายสัญลักษณ์ ดูแบบแผ่นที่ จ5-001/012

รูปตัดดินต่ำกว่า

มาตราส่วน NTS.

มาตราส่วน 1:75

0 1.50 3.00 4.50 6.00 7.50 ม.

มาตราส่วน 1:150

0 3.00 6.00 9.00 12.00 15.00 ม.

กรมทรัพยากรน้ำ

โครงการอนุรักษ์พื้นฟู คลองบางเท่าแม่ พร้อมระบบกระจายน้ำ
ตำบลเขาต่อ อำเภอปลายพระยา จังหวัดกระบี่
หมวด " จ " งานปรับปรุงถนนเข้า-ออกโครงการ
ถนนทางออก รูปตัดตามขวาง กม.ที่ 0+600 ถึง กม.ที่ 0+775

ผู้รับจ้าง : มหาวิทยาลัยเกษตรศาสตร์ วิทยาเขตเฉลิมพระเกียรติ จังหวัดกาญจนบุรี

สำรวจ	(นายกฤษฎ เกษรินี)			
ออกแบบ	(ผศ.ดร.วิทวัส กรีพละ สย.9270)			
เขียนแบบ	(นายอภิสิทธิ์ ทิวาวงษ์)	(ผศ.ดร.ชูชาติ จุลรัตน์) ผู้จัดการโครงการ		
ตรวจแบบ	(ร.ต.ต.ดร.เอนก์ธร์ มังคุพลี สย.7309)			
แบบมาตรฐาน	สทน. 006/65	แบบแผ่นที่	จ2-008/017	628

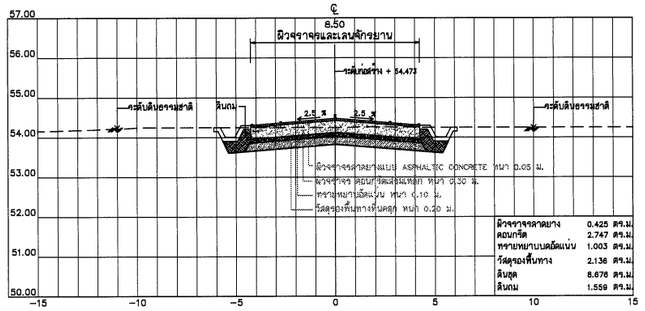

กม.0+875

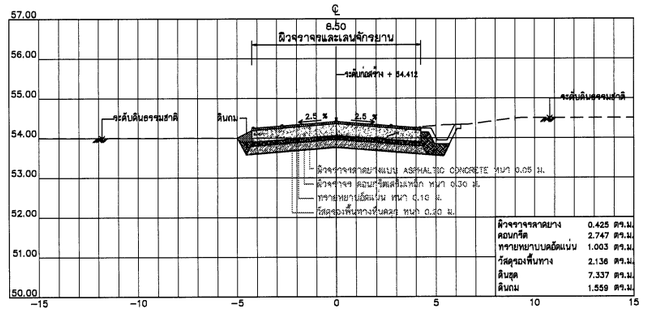

กม.0+850

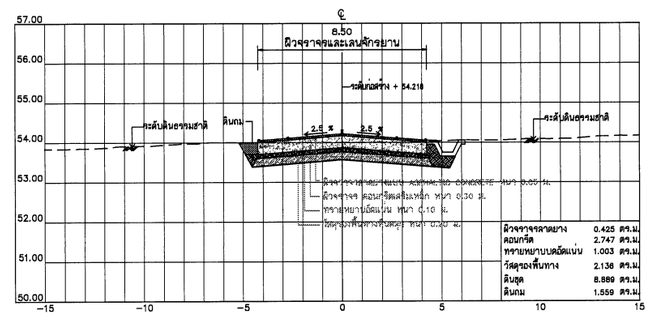

กม.0+825

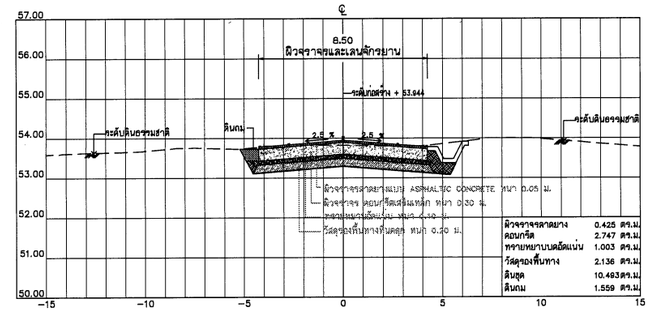

กม.0+800

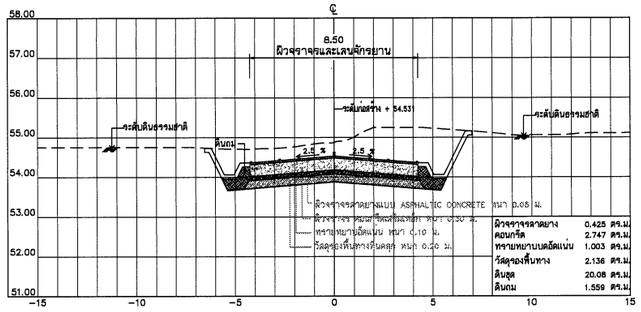

กม.0+975

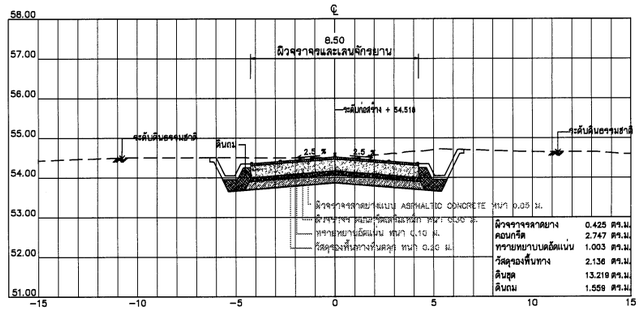

กม.0+950

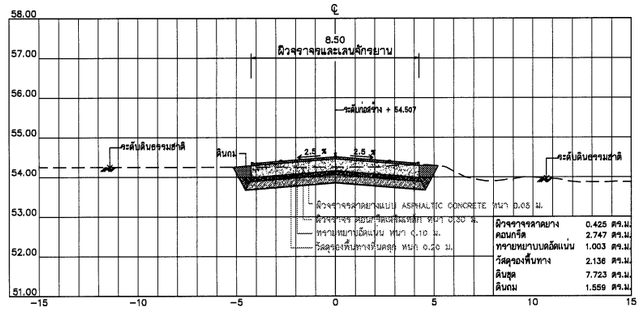

กม.0+925

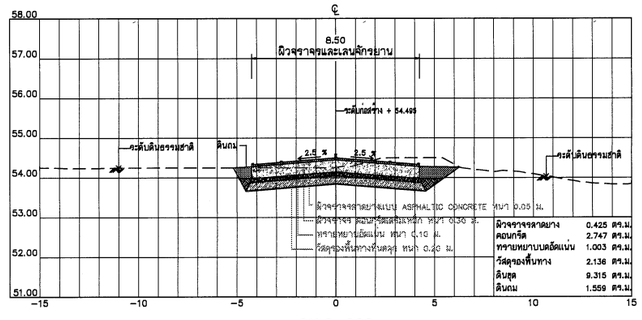

กม.0+900

หมายเหตุ

1. ระดับ (ร.ท.ก.) และมิติต่าง ๆ กำหนดเป็นเมตร ระยะทางเป็นกิโลเมตร นอกจากแสดงไว้เป็นอย่างอื่น
2. สัญลักษณ์ คำย่อ ดูแบบแผ่นที่ ก3-001/005
3. สรุปรายละเอียดโครงการ ดูแบบแผ่นที่ ก3-002/005 ถึง ก3-004/005
4. ข้อกำหนดเกี่ยวกับแบบแปลน มาตรการป้องกันฯ ข้อกำหนดงานก่อสร้าง ดูแบบแผ่นที่ ก3-005/005
5. แปลนทั่วไปงานปรับปรุงถนนเข้า-ออกโครงการ ดูแบบแผ่นที่ จ1-001/001
6. แปลนและรูปตัดตามยาวถนนทางออก ดูแบบแผ่นที่ จ2-001/017 ถึง จ2-004/017
7. แปลนทั่วไป รูปตัดทั่วไป และแบบขยายสัญลักษณ์ ดูแบบแผ่นที่ จ5-001/012

รูปตัดดินต่ำกว่า

มาตราส่วน NTS.

มาตราส่วน 1:75

0 1.50 3.00 4.50 6.00 7.50 ม.

มาตราส่วน 1:150

0 3.00 6.00 9.00 12.00 15.00 ม.

กรมทรัพยากรน้ำ

โครงการอนุรักษ์พันธุ์ คลองบางเท่าแม่ พร้อมระบบกระจายน้ำ

ตำบลเขาต่อ อำเภอปลายพระยา จังหวัดกระบี่

หมวด " จ " งานปรับปรุงถนนเข้า-ออกโครงการ

ถนนทางออก รูปตัดตามขวาง กม.ที่ 0+800 ถึง กม.ที่ 0+975

ผู้รับจ้าง : มหาวิทยาลัยเกษตรศาสตร์ วิทยาเขตเฉลิมพระเกียรติ จังหวัดสกลนคร

สำรวจ	(นายกิตติพล เกตุวลี)	(นส.ศุภวรรณ ชูสุวรรณ์) ผู้จัดการโครงการ		
ออกแบบ	(นส.ศศ.วิจิบ่วงศ กรีทยะ สย.9270)			
เขียนแบบ	(นายอิทธินนท์ ทิวาวงษ์)			
ตรวจแบบ	(รศ.ดร.ถวเกียรติ ผลบุญชี สย.7309)			
แบบเลขที่	สพน. 006/65	แบบแผ่นที่	จ2-008/017	628

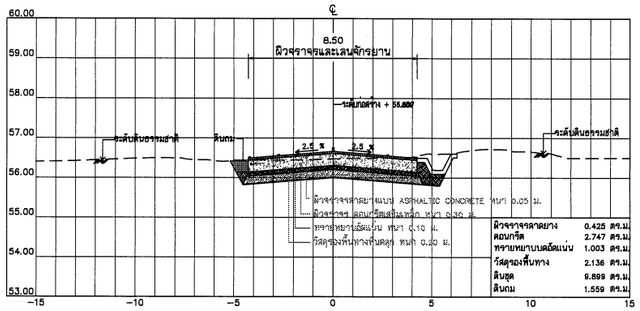

กม.1+075

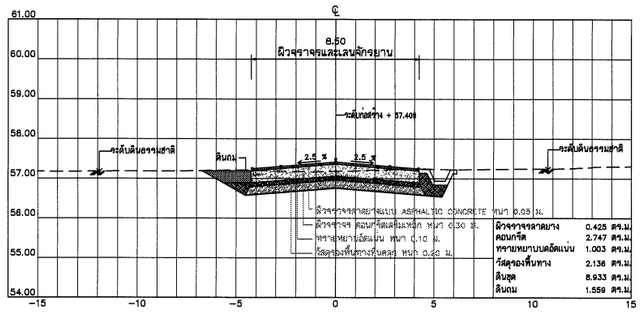

กม.1+175

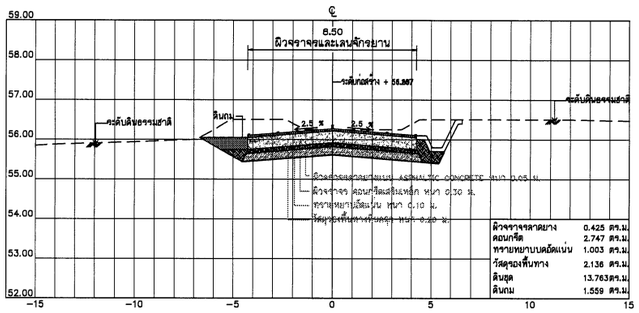

กม.1+050

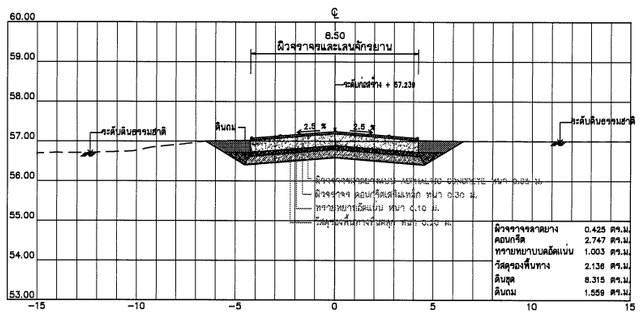

กม.1+150

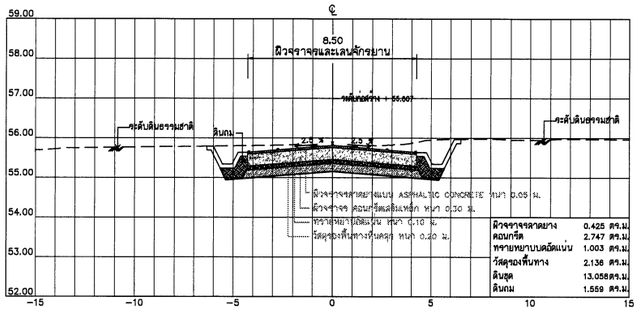

กม.1+025

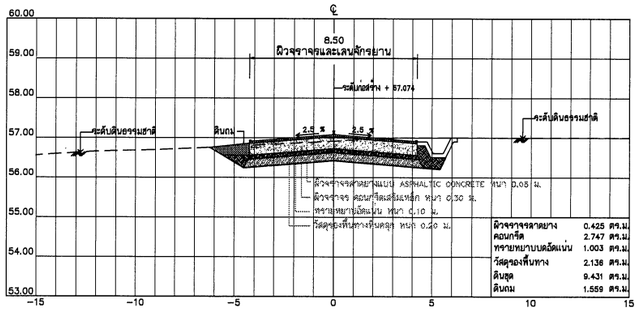

กม.1+125

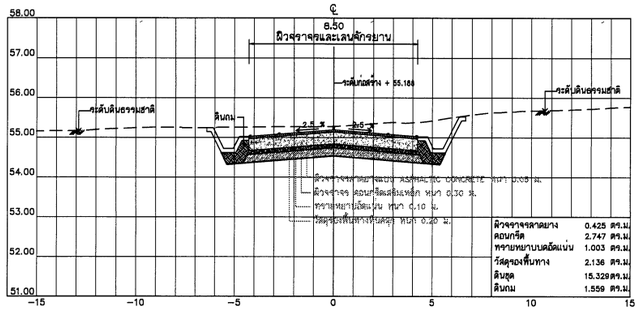

กม.1+000

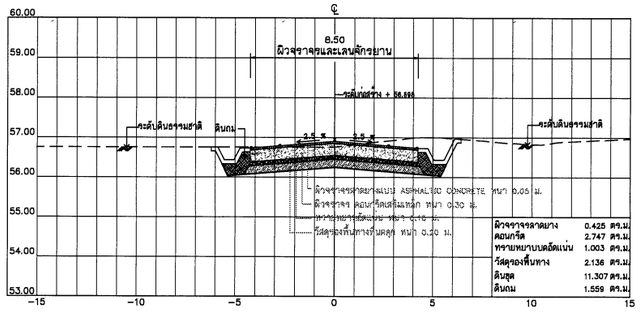

กม.1+100

หมายเหตุ

1. ระดับ (ร.ท.ก.) และมิติต่าง ๆ กำหนดเป็นเมตร ระยะทางเป็นกิโลเมตร นอกจากแสดงไว้เป็นอย่างอื่น
2. สัญลักษณ์ ค่าย่อ ดูแบบแผ่นที่ ก3-001/005
3. สรุปรายละเอียดโครงการ ดูแบบแผ่นที่ ก3-002/005 ถึง ก3-004/005
4. ข้อกำหนดเกี่ยวกับแบบแปลน มาตรการป้องกันฯ ข้อกำหนดงานก่อสร้าง ดูแบบแผ่นที่ ก3-005/005
5. แปลนทั่วไปงานปรับปรุงถนนเข้า-ออกโครงการ ดูแบบแผ่นที่ จ1-001/001
6. แปลนและรูปตัดตามยาวถนนทางออก ดูแบบแผ่นที่ จ2-001/017 ถึง จ2-004/017
7. แปลนทั่วไป รูปตัดทั่วไป และแบบขยายสัญลักษณ์ ดูแบบแผ่นที่ จ5-001/012

รูปตัดดินต่ำกว่า

มาตราส่วน NTS.

มาตราส่วน 1:50

0 1.00 2.00 3.00 4.00 5.00 ม.

มาตราส่วน 1:100

0 2.00 4.00 6.00 8.00 10.00 ม.

กรมทรัพยากรน้ำ

โครงการอนุรักษ์พื้นฟู คลองบางเท่าแม่ พร้อมระบบกระจายน้ำ
ตำบลเขาต่อ อำเภอปลายพระยา จังหวัดกระบี่
หมวด " จ " งานปรับปรุงถนนเข้า-ออกโครงการ

ถนนทางออก รูปตัดตามยาว กม.ที่ 1+000 ถึง กม.ที่ 1+175

ผู้รับจ้าง : มหาวิทยาลัยเกษตรศาสตร์ วิทยาเขตเฉลิมพระเกียรติ จังหวัดสกลนคร

สำรวจ	(นายศักดิ์ชล เกตุวงศ์)			
ออกแบบ	(ผศ.ดร.วิษณวัต กรีพลธร รส.ย.2270)			
เขียนแบบ	(นายศักดิ์ชัย ทิวารถ)			
ตรวจแบบ	(จ.ต.ดร.ชลเกียรติ์ แดงบุตร์ รส.ย.7309)	(ผศ.ทศพล จตุระบุล) ผู้จัดการโครงการ		
แบบเลขที่	สพน. 006/65	แบบแผ่นที่	จ2-010/017	028

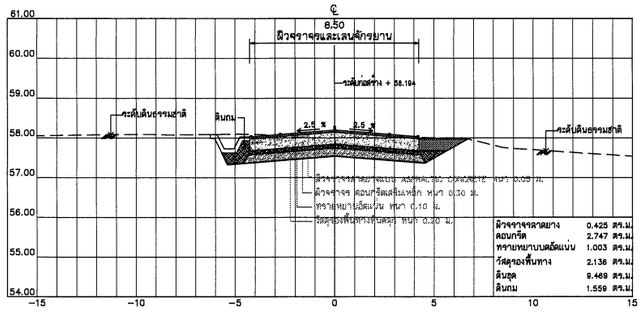

กม.1+275

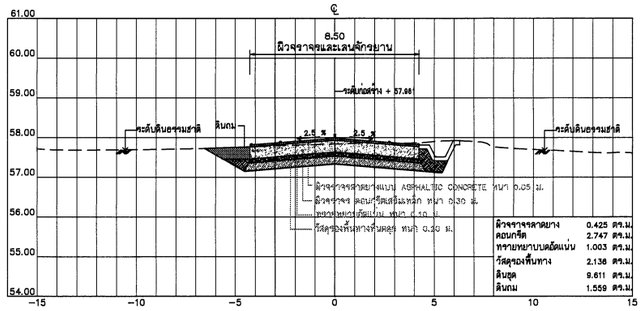

กม.1+250

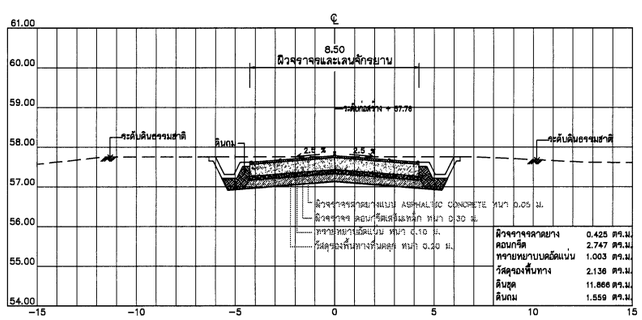

กม.1+225

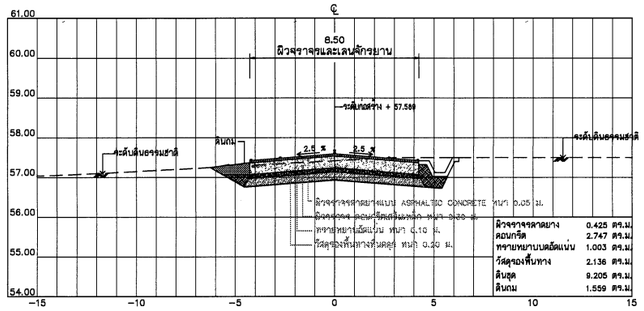

กม.1+200

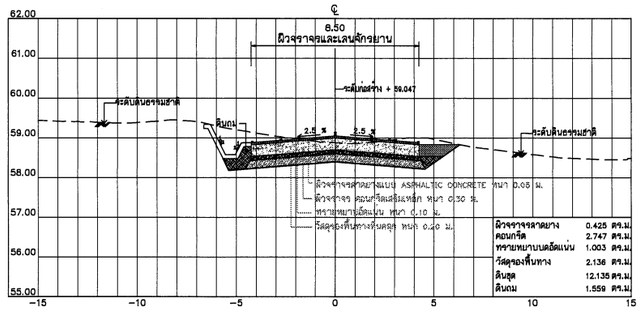

กม.1+375

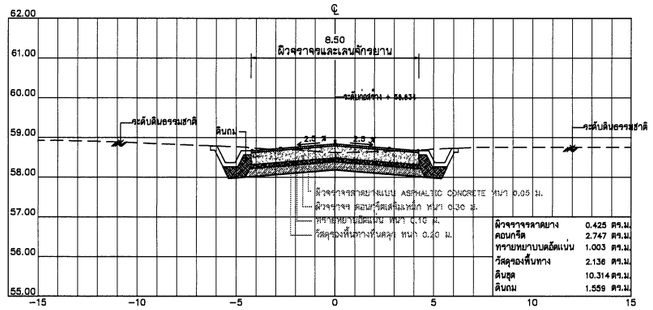

กม.1+350

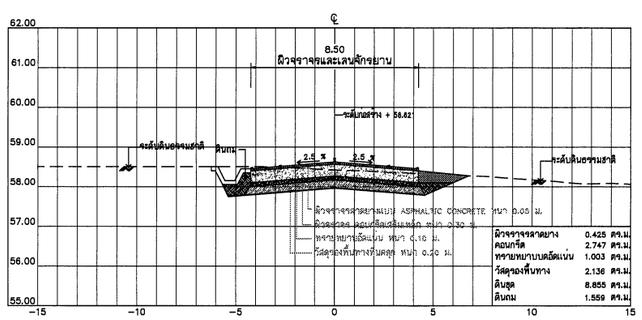

กม.1+325

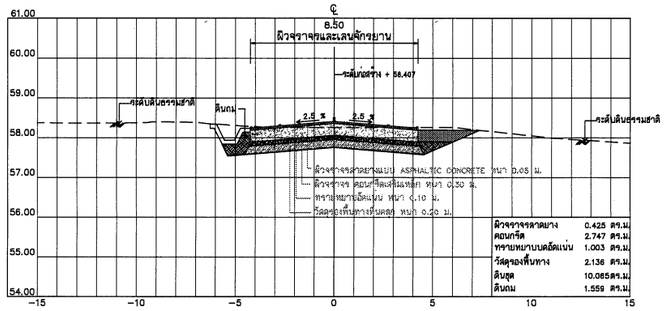

กม.1+300

หมายเหตุ

1. ระดับ (ร.ท.ก.) และมิติต่าง ๆ กำหนดเป็นเมตร ระยะทางเป็นกิโลเมตร นอกจากแสดงไว้เป็นอย่างอื่น
2. สัญลักษณ์ คำย่อ ดูแบบแผ่นที่ ก3-001/005
3. สรุปรายละเอียดโครงการ ดูแบบแผ่นที่ ก3-002/005 ถึง ก3-004/005
4. ข้อกำหนดเกี่ยวกับแบบแปลน มาตรการป้องกันฯ ข้อกำหนดงานก่อสร้าง ดูแบบแผ่นที่ ก3-005/005
5. แปลนทั่วไปงานปรับปรุงถนนเข้า-ออกโครงการ ดูแบบแผ่นที่ จ1-001/001
6. แปลนและรูปตัดตามยาวถนนทางออก ดูแบบแผ่นที่ จ2-001/017 ถึง จ2-004/017
7. แปลนทั่วไป รูปตัดทั่วไป และแบบขยายสัญลักษณ์ ดูแบบแผ่นที่ จ5-001/012

รูปตัดดินต่ำกว่า

มาตราส่วน NTS.

มาตราส่วน 1:75

0 1.50 3.00 4.50 6.00 7.50 ม.

มาตราส่วน 1:150

0 3.00 6.00 9.00 12.00 15.00 ม.

กรมทรัพยากรน้ำ

โครงการอนุรักษ์พื้นฟู คลองบางเท่าแม่ พร้อมระบบกระจายน้ำ
ตำบลเขาต่อ อำเภอปลายพระยา จังหวัดกระบี่
หมวด " จ " งานปรับปรุงถนนเข้า-ออกโครงการ

ถนนทางออก รูปตัดตามยาว กม.ที่ 1+200 ถึง กม.ที่ 1+375

ผู้รับจ้าง : มหาวิทยาลัยเกษตรศาสตร์ วิทยาเขตเฉลิมพระเกียรติ จังหวัดสกลนคร			
สำรวจ	(นายศักดิ์ชล เนตรวิ)		
ออกแบบ	(ผศ.ดร.วิษณ์วงศ์ กาฬิยะ สย.9270)		
เขียนแบบ	(นายศิลป์ชัย ทิวาวงษ์)		
ตรวจแบบ	(รศ.ดร.ธเนศร์ มงคลกุล สย.7309)	(ผศ.ทศพล จตุระบุล) ผู้จัดการโครงการ	
แบบเลขที่	สทน. 006/65	แบบแผ่นที่ จ2-011/017	628

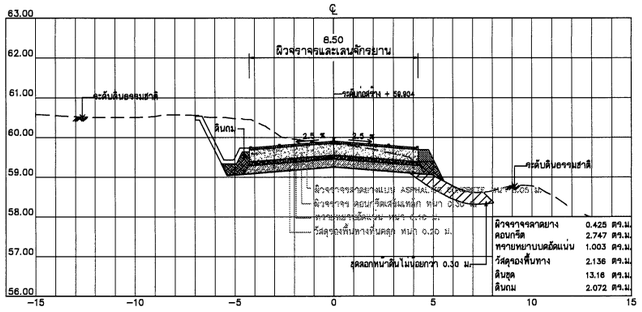

กม.1+475

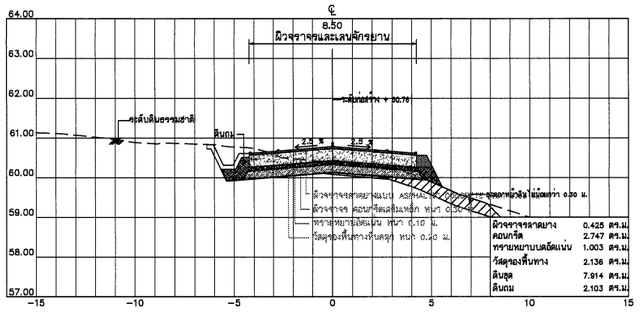

กม.1+575

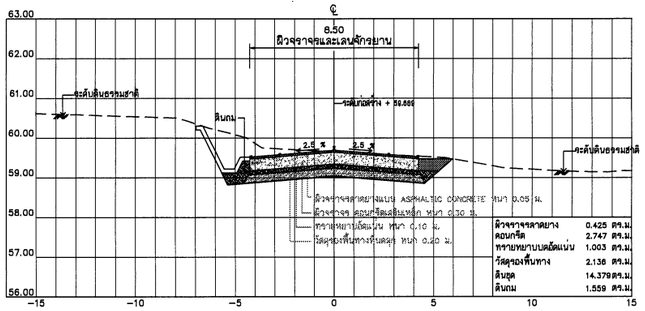

กม.1+450

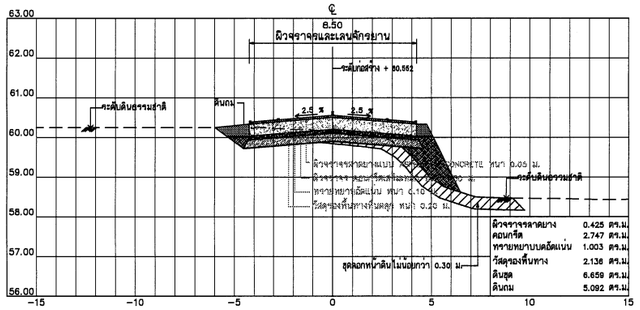

กม.1+550

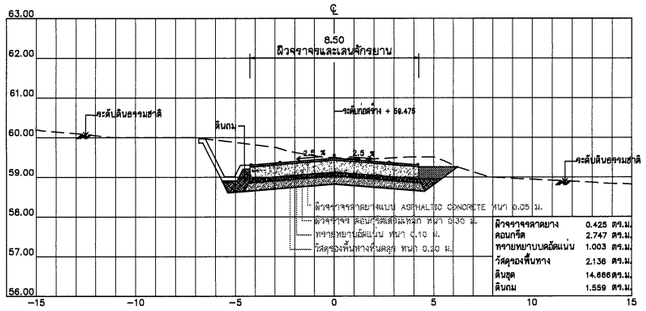

กม.1+425

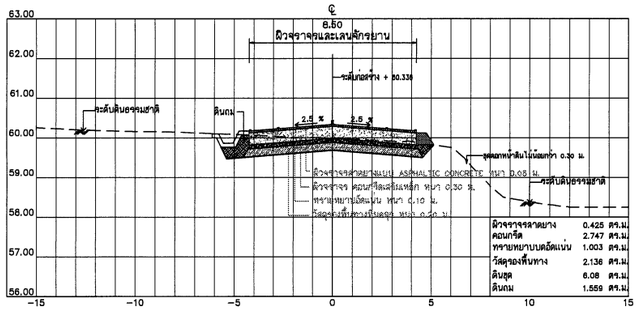

กม.1+525

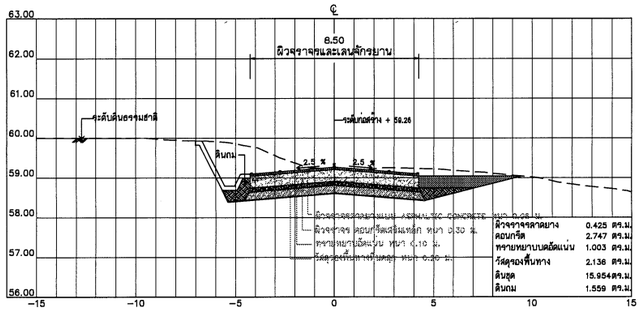

กม.1+400

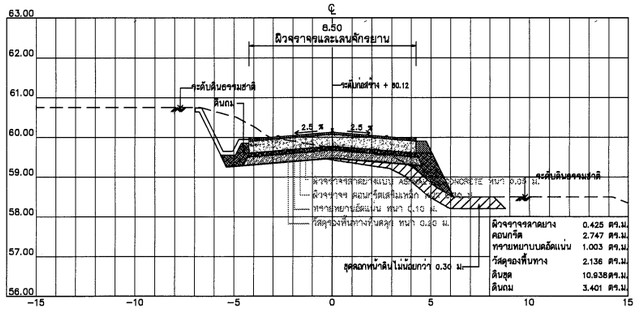

กม.1+500

หมายเหตุ

1. ระดับ (ร.ท.ก.) และมิติต่าง ๆ กำหนดเป็นเมตร ระยะทางเป็นกิโลเมตร นอกจากแสดงไว้เป็นอย่างอื่น
2. สัญลักษณ์ ค่าย่อ ดูแบบแผ่นที่ ก3-001/005
3. สรุปรายละเอียดโครงการ ดูแบบแผ่นที่ ก3-002/005 ถึง ก3-004/005
4. ข้อกำหนดเกี่ยวกับแบบแปลน มาตรการป้องกันฯ ข้อกำหนดงานก่อสร้าง ดูแบบแผ่นที่ ก3-005/005
5. แปลนทั่วไปงานปรับปรุงถนนเข้า-ออกโครงการฯ ดูแบบแผ่นที่ จ1-001/001
6. แปลนและรูปตัดตามยาวถนนทางออก ดูแบบแผ่นที่ จ2-001/017 ถึง จ2-004/017
7. แปลนทั่วไป รูปตัดทั่วไป และแบบขยายสัญลักษณ์ ดูแบบแผ่นที่ จ5-001/012

รูปตัดดินต่ำกว่า

มาตราส่วน NTS.

มาตราส่วน 1:75

0 1.50 3.00 4.50 6.00 7.50 ม.

มาตราส่วน 1:150

0 3.00 6.00 9.00 12.00 15.00 ม.

กรมทรัพยากรน้ำ

โครงการอนุรักษ์พื้นฟู คลองบางเท่าแม่ พร้อมระบบกระจายน้ำ

ตำบลเขาต่อ อำเภอปลายพระยา จังหวัดกระบี่

หมวด " จ " งานปรับปรุงถนนเข้า-ออกโครงการ

ถนนทางออก รูปตัดตามขวาง กม.ที่ 1+400 ถึง กม.ที่ 1+575

ผู้รับจ้าง : มหาวิทยาลัยเกษตรศาสตร์ วิทยาเขตเฉลิมพระเกียรติ จังหวัดสกลนคร			
สำรวจ	(นายทศพล บลฺวสี)	ชื่อ. ลงชื่อ (นส.ทศพล จตุธรนุล) ผู้จัดการโครงการ	
ออกแบบ	(นส.พร.วิษวัฒน์ กรีพละ สย.9270)		
เขียนแบบ	(นายสิทธิพงศ์ ทิวาวงษ์)		
ตรวจแบบ	(รศ.ดร.ชอเกียรติ์ มงมุขดี สย.7309)		
แบบเลขที่	สทน. 006/65	แบบแผ่นที่ จ2-012/017	628

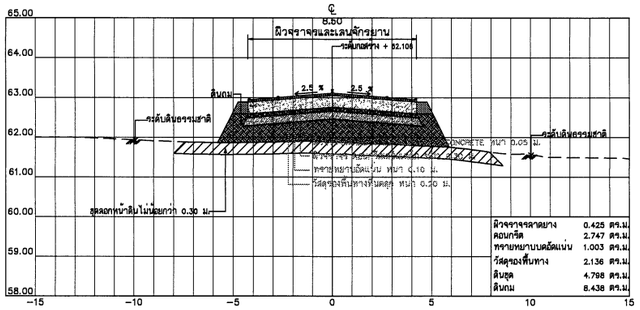

กม.1+675

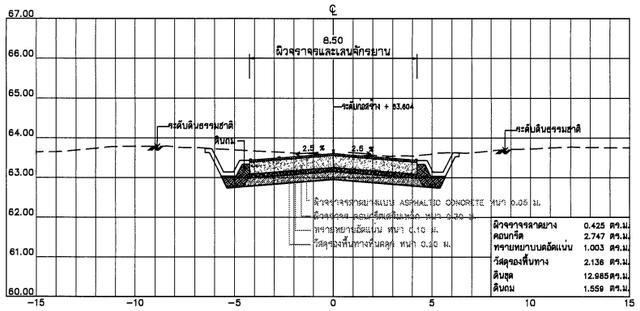

กม.1+775

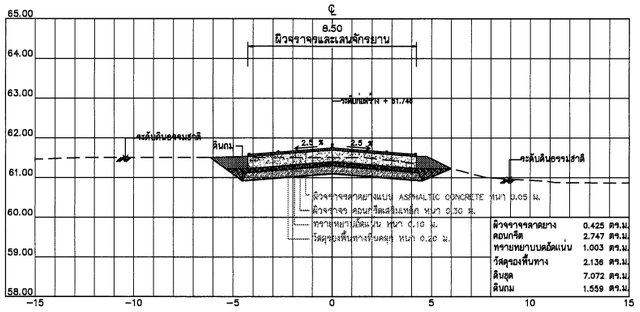

กม.1+650

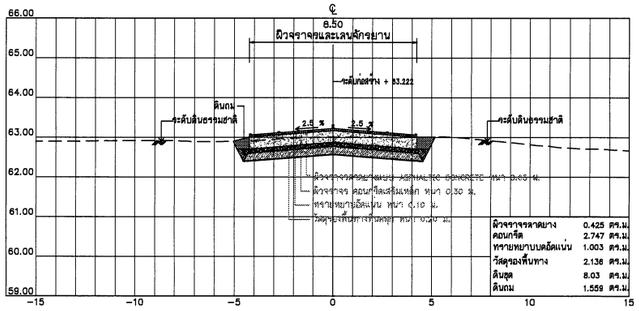

กม.1+750

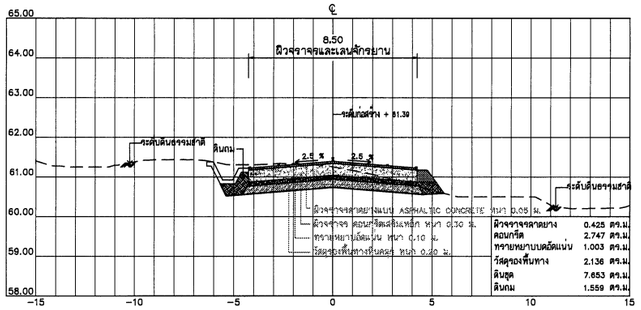

กม.1+625

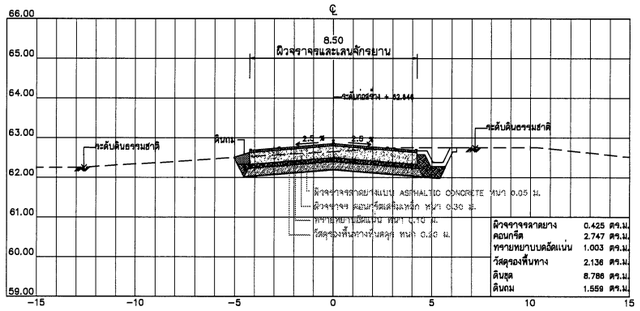

กม.1+725

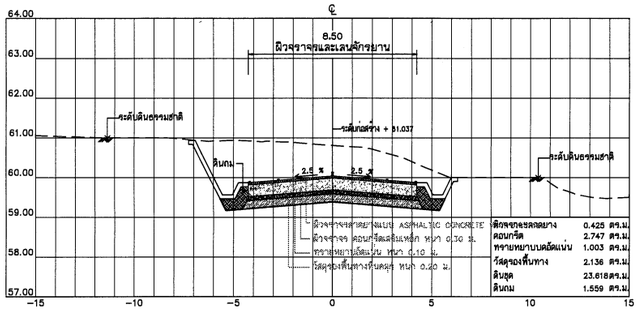

กม.1+600

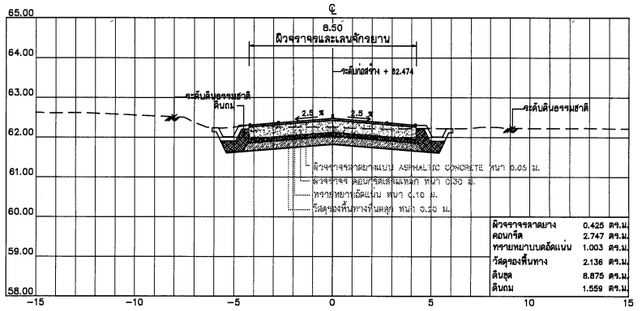

กม.1+700

หมายเหตุ

1. ระดับ (ร.ท.ก.) และมิติต่าง ๆ กำหนดเป็นเมตร ระยะทางเป็นกิโลเมตร นอกจากแสดงไว้เป็นอย่างอื่น
2. สัญลักษณ์ ค่าย่อ ดูแบบแผ่นที่ ก3-001/005
3. สรุปรายละเอียดโครงการ ดูแบบแผ่นที่ ก3-002/005 ถึง ก3-004/005
4. ข้อกำหนดเกี่ยวกับแบบแปลน มาตรการป้องกันฯ ข้อกำหนดงานก่อสร้าง ดูแบบแผ่นที่ ก3-005/005
5. แปลนทั่วไปงานปรับปรุงถนนเข้า-ออกโครงการ ดูแบบแผ่นที่ จ1-001/001
6. แปลนและรูปตัดตามยาวถนนทางออก ดูแบบแผ่นที่ จ2-001/017 ถึง จ2-004/017
7. แปลนทั่วไป รูปตัดทั่วไป และแบบขยายสัญลักษณ์ ดูแบบแผ่นที่ จ5-001/012

รูปตัดดินต่ำกว่า

มาตราส่วน NTS.

มาตราส่วน 1:75

0 1.50 3.00 4.50 6.00 7.50 ม.

มาตราส่วน 1:150

0 3.00 6.00 9.00 12.00 15.00 ม.

กรมทรัพยากรน้ำ

โครงการอนุรักษ์ฟื้นฟู คลองบางเท่าแม่ พร้อมระบบกระจายน้ำ
ตำบลเขาต่อ อำเภอปลายพระยา จังหวัดกระบี่
หมวด " จ " งานปรับปรุงถนนเข้า-ออกโครงการ

ถนนทางออก รูปตัดตามขวาง กม.ที่ 1+600 ถึง กม.ที่ 1+775

ผู้รับจ้าง : มหาวิทยาลัยเกษตรศาสตร์ วิทยาเขตเฉลิมพระเกียรติ จังหวัดกลบคร

สำรวจ	(นายกฤษฎ เกษรี)			
ออกแบบ	(ผศ.ดร.วัชวงศ์ กลิ่นสะ สย.9270)			
เขียนแบบ	(นายพีรพันธ์ ทิวาวงษ์)	(ผศ.กฤษฎ จตุรงค์) ผู้จัดการโครงการ		
ตรวจแบบ	(ร.ต.ต.ดร.ณเดียรดี มองพุลี สย.7309)			
แบบเลขที่	สพน. 006/65	แบบแผ่นที่	จ2-013/017	628

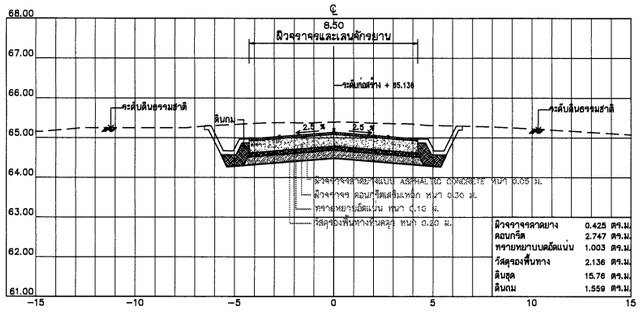

กม.1+875

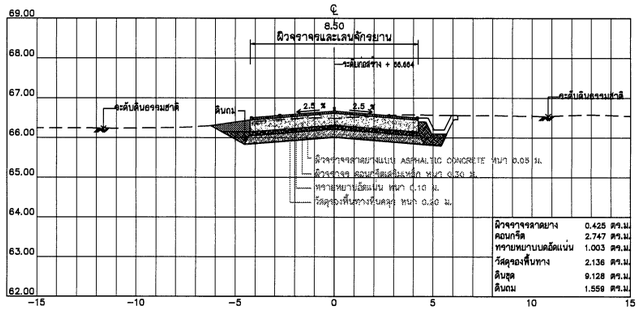

กม.1+975

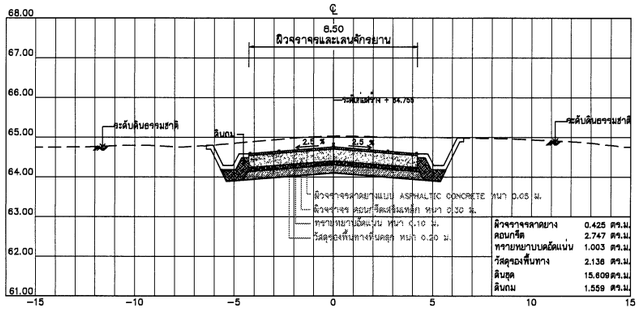

กม.1+850

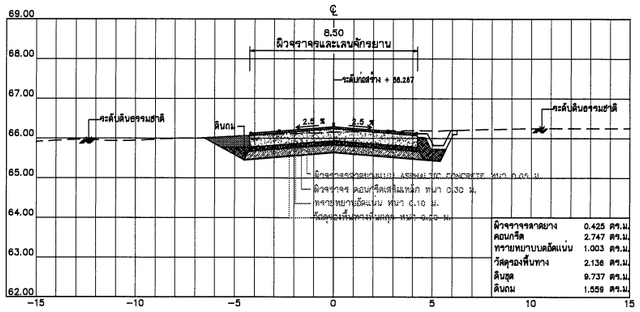

กม.1+950

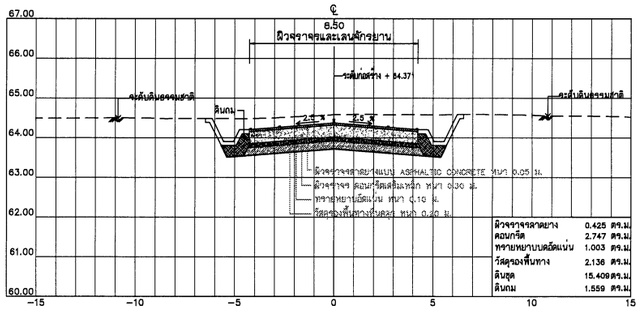

กม.1+825

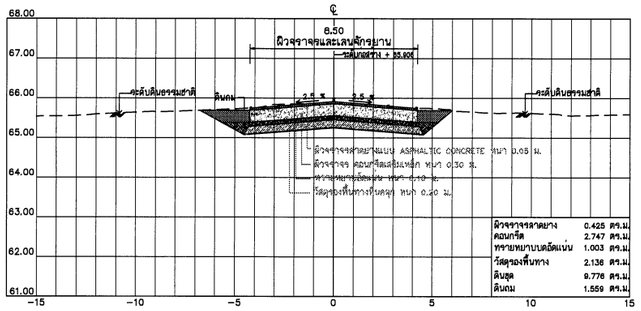

กม.1+925

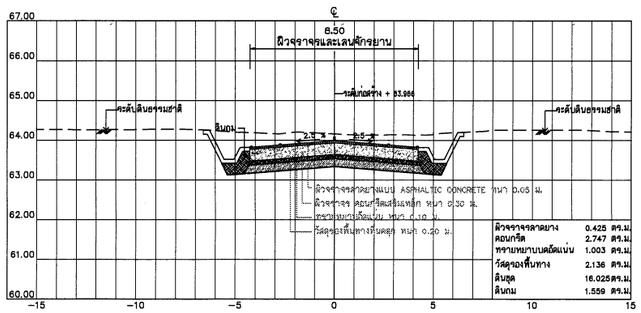

กม.1+800

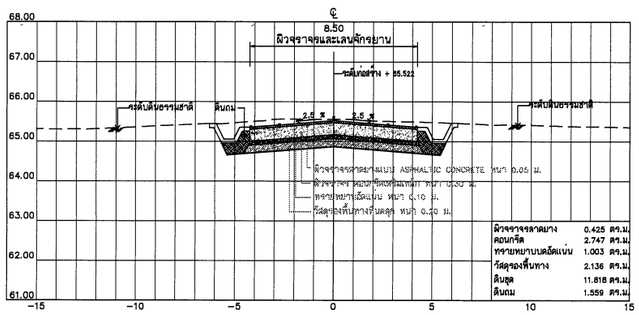

กม.1+900

หมายเหตุ

1. ระดับ (ร.ท.ก.) และมิติต่าง ๆ กำหนดเป็นเมตร ระยะทางเป็นกิโลเมตร นอกจากแสดงไว้เป็นอย่างอื่น
2. สัญลักษณ์ ค่าย่อ ดูแบบแผ่นที่ ก3-001/005
3. สรุปรายละเอียดโครงการฯ ดูแบบแผ่นที่ ก3-002/005 ถึง ก3-004/005
4. ข้อกำหนดเกี่ยวกับแบบแปลน มาตรการป้องกันฯ ข้อกำหนดงานก่อสร้าง ดูแบบแผ่นที่ ก3-005/005
5. แปลนทั่วไปงานปรับปรุงถนนเข้า-ออกโครงการฯ ดูแบบแผ่นที่ จ1-001/001
6. แปลนและรูปตัดตามยาวถนนทางออก ดูแบบแผ่นที่ จ2-001/017 ถึง จ2-004/017
7. แปลนทั่วไป รูปตัดทั่วไป และแบบขยายสัญลักษณ์ ดูแบบแผ่นที่ จ5-001/012

รูปตัดดินต่ำกว่า

มาตราส่วน NTS.

มาตราส่วน 1:75

0 1.50 3.00 4.50 6.00 7.50 ม.

มาตราส่วน 1:150

0 3.00 6.00 9.00 12.00 15.00 ม.

กรมทรัพยากรน้ำ

โครงการอนุรักษ์พื้นฟู คลองบางเท่าแม่ พร้อมระบบกระจายน้ำ
ตำบลเขาต่อ อำเภอปลายพระยา จังหวัดกระบี่
หมวด " จ " งานปรับปรุงถนนเข้า-ออกโครงการ

ถนนทางออก รูปตัดตามขวาง กม.ที่ 1+800 ถึง กม.ที่ 1+975

ผู้รับจ้าง : มหาวิทยาลัยเกษตรศาสตร์ วิทยาเขตเฉลิมพระเกียรติ จังหวัดสกลนคร			
สำรวจ	(นายศักดา [illegible])	ช). [illegible] (นส.ทศพล จตุระบุล) ผู้จัดการโครงการ	
ออกแบบ	(นส.ศรวิพร้วงวล กรัพยะ สย.9270)		
เขียนแบบ	(นายนิติพันธุ์ ทิวาวัน)		
ตรวจแบบ	(รศ.ดร.กอเกียรติ์ ณะเกตุ สย.7309)		
แบบสเก็ต	สทน. 006/65	แบบแผ่นที่ จ2-014/017	028

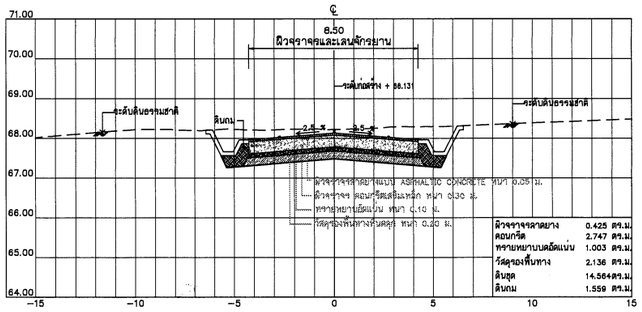

กม.2+075

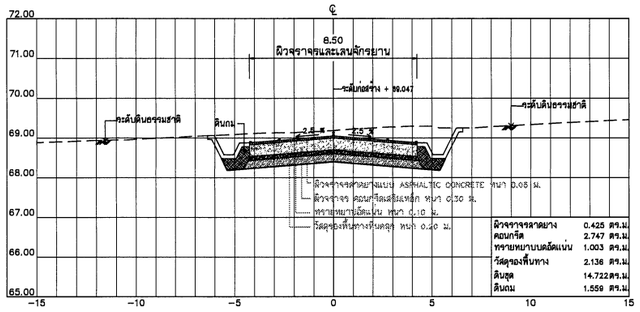

กม.2+175

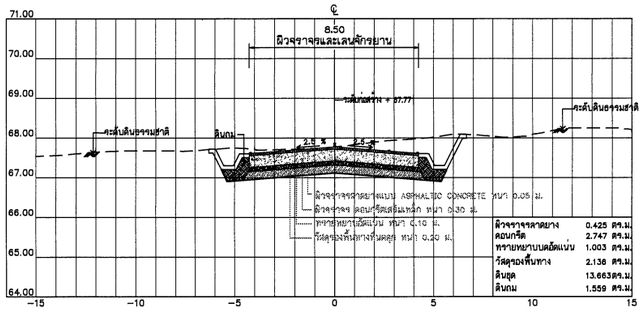

กม.2+050

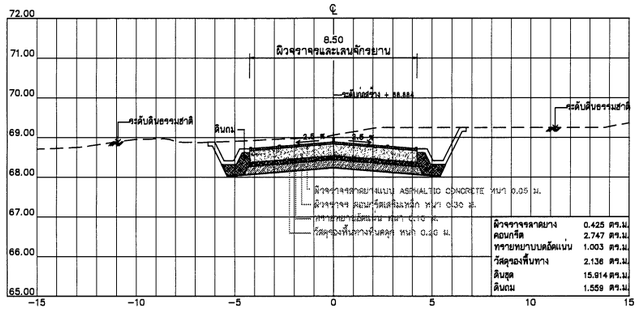

กม.2+150

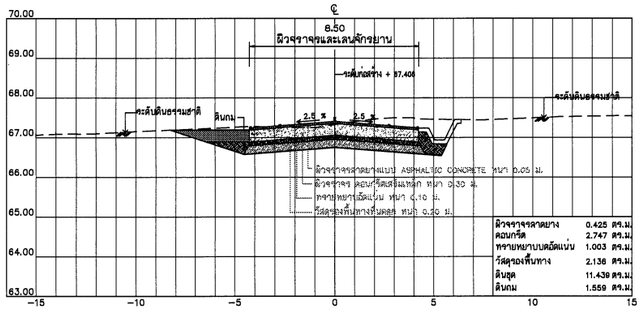

กม.2+025

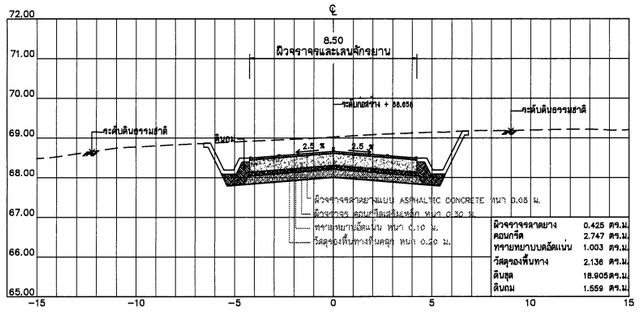

กม.2+125

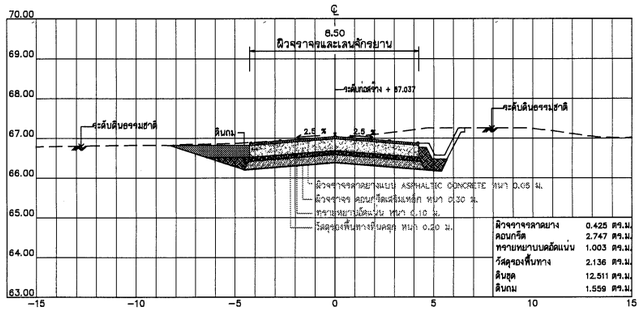

กม.2+000

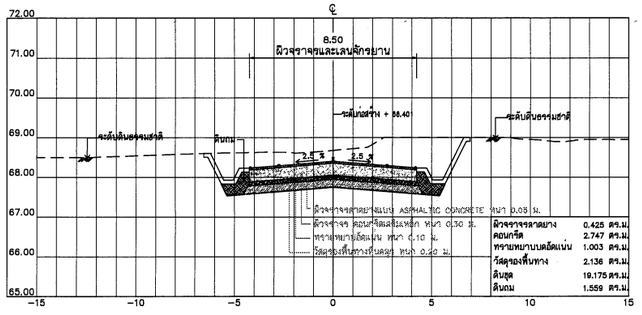

กม.2+100

หมายเหตุ

1. ระดับ (ร.ท.ก.) และมิติต่าง ๆ กำหนดเป็นเมตร ระยะทางเป็นกิโลเมตร นอกจากแสดงไว้เป็นอย่างอื่น
2. สัญลักษณ์ ค่าย่อ ดูแบบแผ่นที่ ก3-001/005
3. สรุปรายละเอียดโครงการฯ ดูแบบแผ่นที่ ก3-002/005 ถึง ก3-004/005
4. ข้อกำหนดเกี่ยวกับแบบแปลน มาตรการป้องกันฯ ข้อกำหนดงานก่อสร้าง ดูแบบแผ่นที่ ก3-005/005
5. แปลนทั่วไปงานปรับปรุงถนนเข้า-ออกโครงการฯ ดูแบบแผ่นที่ จ1-001/001
6. แปลนและรูปตัดตามยาวถนนทางออก ดูแบบแผ่นที่ จ2-001/017 ถึง จ2-004/017
7. แปลนทั่วไป รูปตัดทั่วไป และแบบขยายสัญลักษณ์ ดูแบบแผ่นที่ จ5-001/012

รูปตัดดินต่ำกว่า

มาตราส่วน NTS.

มาตราส่วน 1:75

0 1.50 3.00 4.50 6.00 7.50 ม.

มาตราส่วน 1:150

0 3.00 6.00 9.00 12.00 15.00 ม.

กรมทรัพยากรน้ำ

โครงการอนุรักษ์พื้นฟู คลองบางเท่าแม่ พร้อมระบบกระจายน้ำ
ตำบลเขาต่อ อำเภอปลายพระยา จังหวัดกระบี่
หมวด " จ " งานปรับปรุงถนนเข้า-ออกโครงการ

ถนนทางออก รูปตัดตามขวาง กม.ที่ 2+000 ถึง กม.ที่ 2+175

ผู้รับจ้าง : มหาวิทยาลัยเกษตรศาสตร์ วิทยาเขตฉะเชิงเทราศรีสมเด็จพระเทพรัตน์ จังหวัดสกลนคร			
สำรวจ	(นายกฤตพล เกสูวัฒ)	ชื่อ นายกฤตพล เกสูวัฒ (นส.กฤตพล เกสูวัฒ) ผู้จัดการโครงการ	
ออกแบบ	(นส.ศร.วิษวัฒน์ กรีพละ สย.9270)		
เขียนแบบ	(นายสิทธิบดี ทิวาวงษ์)		
ตรวจแบบ	(ร.ต.ต.ดอเปลียงศิ์ มอนพุฒิ สย.7309)		
แบบเลขที่	สทน. 006/65	แบบแผ่นที่ จ2-015/017	628

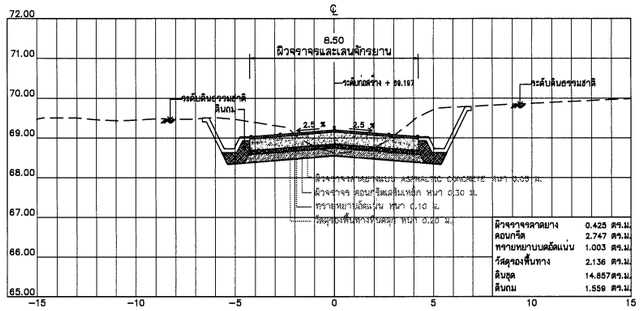

กม.2+275

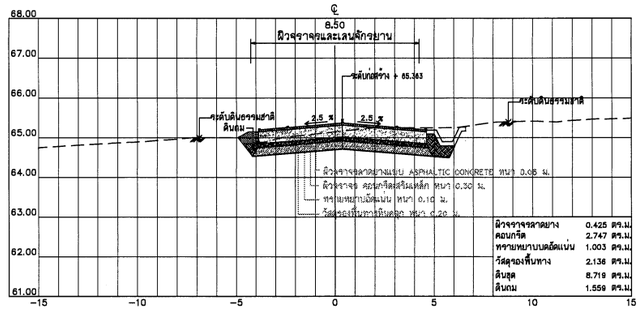

กม.2+375

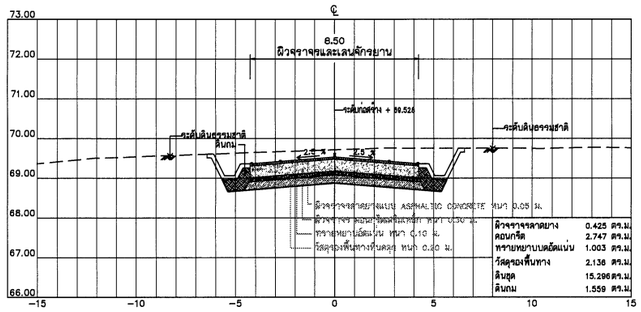

กม.2+250

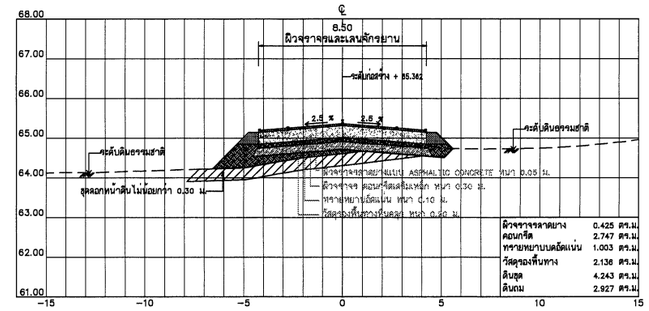

กม.2+350

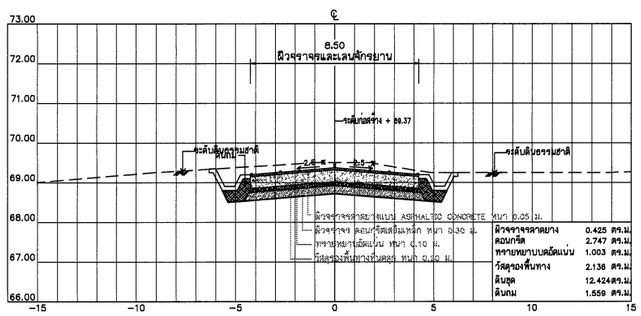

กม.2+225

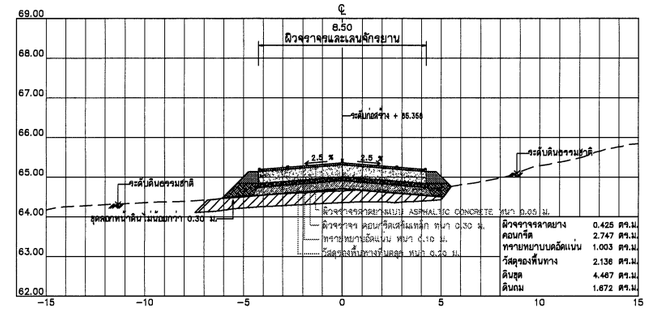

กม.2+325

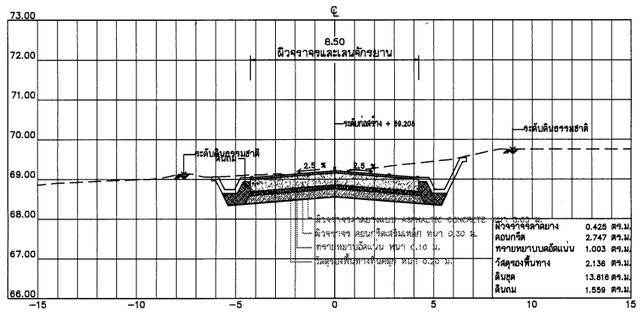

กม.2+200

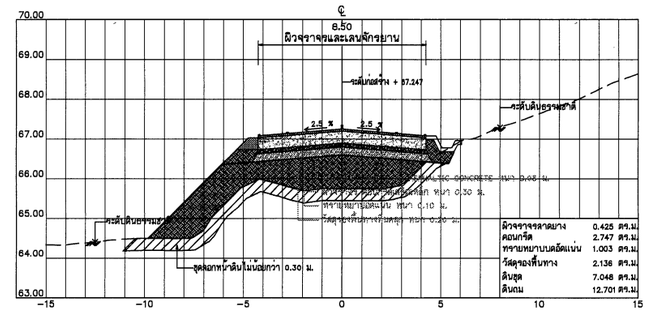

กม.2+300

หมายเหตุ

1. ระดับ (ร.ท.ก.) และมิติต่าง ๆ กำหนดเป็นเมตร ระยะทางเป็นกิโลเมตร นอกจากแสดงไว้เป็นอย่างอื่น
2. สัญลักษณ์ คำย่อ ดูแบบแผ่นที่ ก3-001/005
3. สรุปรายละเอียดโครงการ ดูแบบแผ่นที่ ก3-002/005 ถึง ก3-004/005
4. ข้อกำหนดเกี่ยวกับแบบแปลน มาตรการป้องกันฯ ข้อกำหนดงานก่อสร้าง ดูแบบแผ่นที่ ก3-005/005
5. แปลนทั่วไปงานปรับปรุงถนนเข้า-ออกโครงการ ดูแบบแผ่นที่ จ1-001/001
6. แปลนและรูปตัดตามยาวถนนทางออก ดูแบบแผ่นที่ จ2-001/017 ถึง จ2-004/017
7. แปลนทั่วไป รูปตัดทั่วไป และแบบขยายสัญลักษณ์ ดูแบบแผ่นที่ จ5-001/012

รูปตัดดินต่ำกว่า

มาตราส่วน NTS.

มาตราส่วน 1:75

0 1.50 3.00 4.50 6.00 7.50 ม.

มาตราส่วน 1:150

0 3.00 6.00 9.00 12.00 15.00 ม.

กรมทรัพยากรน้ำ

โครงการอนุรักษ์พื้นฟู คลองบางเท่าแม่ พร้อมระบบกระจายน้ำ

ตำบลเขาต่อ อำเภอปลายพระยา จังหวัดกระบี่

หมวด " จ " งานปรับปรุงถนนเข้า-ออกโครงการ

ถนนทางออก รูปตัดตามยาวถนน กม.ที่ 2+200 ถึง กม.ที่ 2+375

ผู้รับจ้าง : มหาวิทยาลัยเกษตรศาสตร์ วิทยาเขตเฉลิมพระเกียรติ จังหวัดสกลนคร

สำรวจ	(นายกฤตพล เกสรี)			
ออกแบบ	(ผศ.ดร.วิษวงศ์ กรีพละ สย.6270)			
เขียนแบบ	(นายพีรพัฒน์ ทิวาวงษ์)	(ผศ.ทศพล พฤธาภูล) ผู้จัดการโครงการ		
ตรวจแบบ	(ดร.ศรเทเวศร์ แสงพุฒิ สย.7309)			
แบบเลขที่	สพน. 006/65	แบบแผ่นที่	จ2-010/017	628

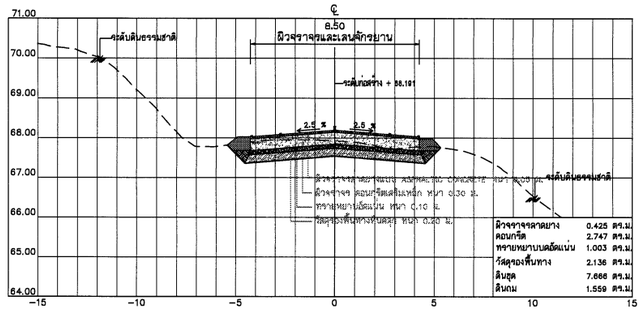

กม.2+475

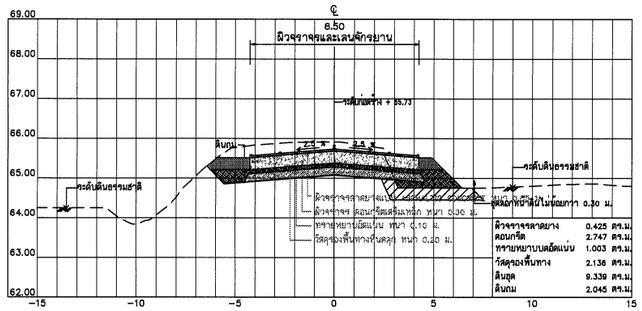

กม.2+450

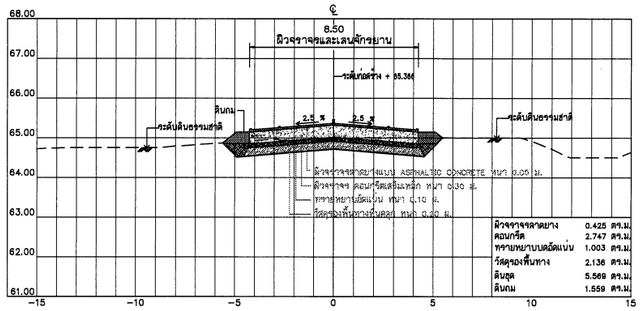

กม.2+425

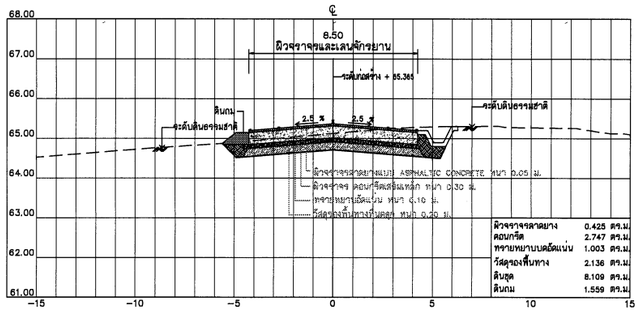

กม.2+400

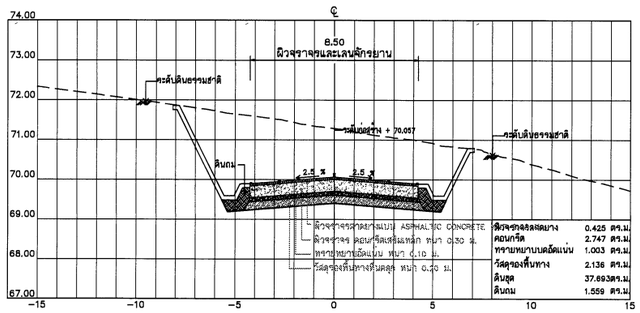

กม.2+492

หมายเหตุ

1. ระดับ (ร.ท.ก.) และมิติต่าง ๆ กำหนดเป็นเมตร ระยะทางเป็นกิโลเมตร นอกจากแสดงไว้เป็นอย่างอื่น
2. สัญลักษณ์ ค่าย่อ ดูแบบแผ่นที่ ก3-001/005
3. สรุปรายละเอียดโครงการ ดูแบบแผ่นที่ ก3-002/005 ถึง ก3-004/005
4. ข้อกำหนดเกี่ยวกับแบบแปลน มาตรการป้องกันฯ ข้อกำหนดงานก่อสร้าง ดูแบบแผ่นที่ ก3-005/005
5. แปลนทั่วไปงานปรับปรุงถนนเข้า-ออกโครงการ ดูแบบแผ่นที่ จ1-001/001
6. แปลนและรูปตัดตามยาวถนนทางออก ดูแบบแผ่นที่ จ2-001/017 ถึง จ2-004/017
7. แปลนทั่วไป รูปตัดทั่วไป และแบบขยายสัญลักษณ์ ดูแบบแผ่นที่ จ5-001/012

รูปตัดดินต่ำกว่า

มาตราส่วน NTS.

มาตราส่วน 1:75

0 1.50 3.00 4.50 6.00 7.50 ม.

มาตราส่วน 1:150

0 3.00 6.00 9.00 12.00 15.00 ม.

กรมทรัพยากรน้ำ

โครงการอนุรักษ์พื้นฟู คลองบางเท่าแม่ พร้อมระบบกระจายน้ำ
ตำบลเขาต่อ อำเภอปลายพระยา จังหวัดกระบี่
หมวด " จ " งานปรับปรุงถนนเข้า-ออกโครงการ

ถนนทางออก รูปตัดตามยาว กม.ที่ 2+400 ถึง กม.ที่ 2+492

ผู้รับจ้าง : มหาวิทยาลัยเกษตรศาสตร์ วิทยาเขตเฉลิมพระเกียรติ จังหวัดสกลนคร			
สำรวจ	(นายกฤษฎ เกษรสี)	ช).	
ออกแบบ	(ผศ.ดร.วิษณุ กำจัดพล รย.18270)		
เขียนแบบ	(นายณัฐพันธ์ ศิริพงษ์)		
ตรวจแบบ	(รศ.ดร.เอกเกียรติ แอบบุญ รย.17309)	(ผศ.ทศพล จตุระบุล) ผู้อำนวยการโครงการ	
แบบเลขที่	สทน. 006/65	แบบแผ่นที่ จ2-017/017	628

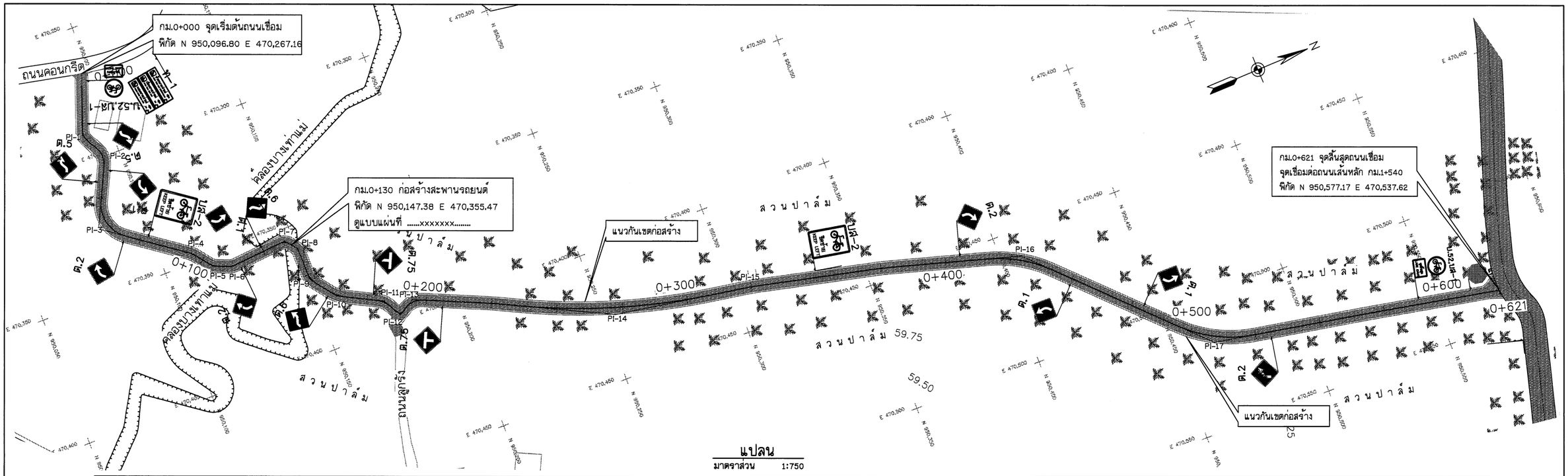

แปลน
มาตราส่วน 1:750

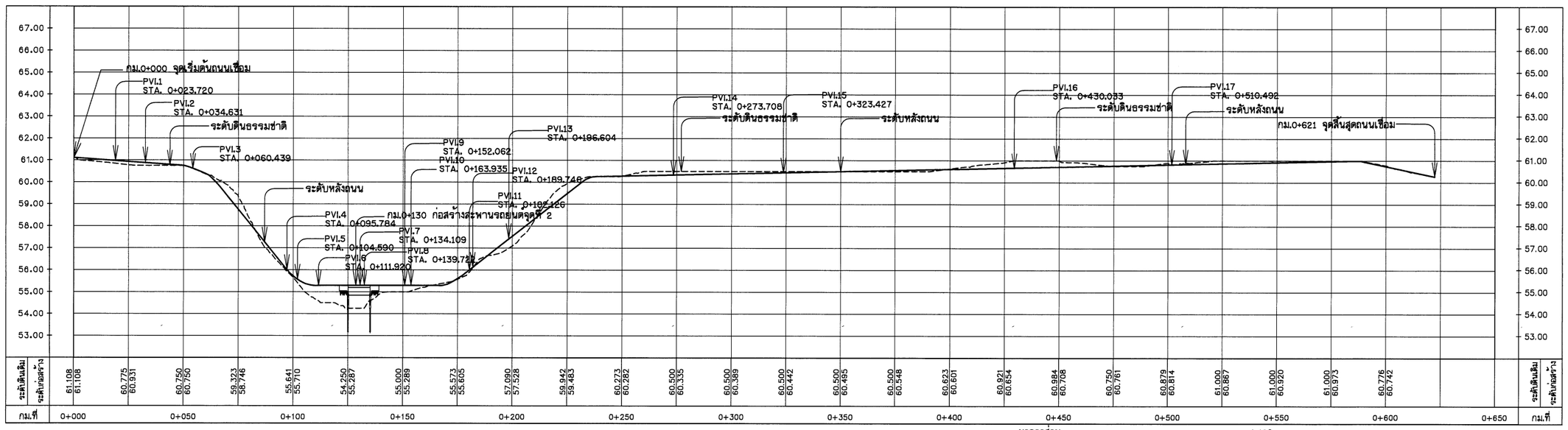

รูปตัดตามยาว
มาตราส่วน แนวตั้ง 1:100
แนวนอน 1:1,000

ตารางแสดงรายละเอียดโค้ง

โค้งที่	–	1	2	3	4	5	6	7	8	9	10	11	12	13	14	15	16	17	–
กม. PI.	0+000.000	0+023.851	0+034.918	0+062.225	0+095.795	0+104.621	0+111.943	0+134.279	0+139.776	0+152.151	0+163.992	0+182.219	0+190.073	0+196.904	0+273.939	0+323.427	0+430.340	0+510.953	0+621.849
ระยะ PI. ถึง PI.		23.851	11.330	27.881	37.142	8.848	7.365	22.363	5.636	12.464	12.020	18.342	8.041	7.486	77.636	49.950	106.913	81.227	110.896
พิกัด PI. น.	950,097.094	950,089.001	950,094.336	950,082.157	950,112.357	950,117.723	950,124.549	950,146.849	950,150.531	950,150.574	950,157.876	950,174.233	950,178.092	950,184.556	950,254.892	950,304.165	950,407.631	950,465.511	950,577.100
พิกัด PI. อ.	470,267.514	470,269.950	470,299.944	470,325.023	470,346.644	470,353.679	470,356.498	470,354.576	470,359.107	470,371.591	470,381.139	470,389.439	470,396.493	470,392.717	470,425.562	470,433.652	470,459.681	470,517.072	470,538.003
มุม	–	47°-56'-19"	54°-00'-31"	80°-16'-28"	17°-04'-07"	30°-13'-30"	27°-22'-07"	55°-49'-54"	38°-53'-46"	37°-12'-24"	25°-41'-18"	34°-24'-41"	91°-36'-36"	55°-20'-17"	15°-44'-52"	04°-54'-16"	30°-33'-17"	34°-07'-56"	–
T (ม.)	–	2.223	3.822	10.546	1.501	1.350	1.217	2.119	1.412	2.525	3.420	3.097	1.470	3.810	36.663	0.058	12.897	15.508	–
R (ม.)	–	5.000	7.500	12.500	10.003	4.999	4.998	3.999	3.999	7.501	15.000	10.001	1.429	7.267	265.105	1.354	47.217	50.516	–
L (ม.)	–	4.183	7.070	17.520	2.980	2.637	2.387	3.697	2.715	4.871	6.725	6.007	2.285	7.019	72.864	0.116	25.180	30.093	–
B.C. (กม.)	–	0+021.628	0+031.096	0+051.679	0+094.294	0+103.271	0+110.726	0+132.160	0+136.364	0+149.626	0+160.572	0+179.122	0+188.603	0+193.094	0+237.276	0+323.369	0+417.443	0+495.445	–
E.C. (กม.)	–	0+025.811	0+038.166	0+069.199	0+097.274	0+105.908	0+113.113	0+136.057	0+141.079	0+154.497	0+167.297	0+185.129	0+190.888	0+200.113	0+310.140	0+323.485	0+442.623	0+525.538	–
AZIMUTH		N 109°-50'-10"	N 61°-53'-51"	N 115°-54'-22"	N 35°-35'-54"	N 52°-40'-01"	N 22°-26'-30"	N 355°-04'-23"	N 50°-54'-17"	N 89°-48'-03"	N 52°-35'-39"	N 26°-54'-21"	N 61°-19'-02"	N 329°-42'-24"	N 25°-02'-41"	N 09°-17'-49"	N 14°-12'-05"	N 44°-45'-22"	N 10°-37'-25"

มาตราส่วน 1:100
0 2.00 4.00 6.00 8.00 10.00 ม.

มาตราส่วน 1:750
0 20.00 40.00 50.00 75.00 ม.

มาตราส่วน 1:1,000
0 20.00 40.00 60.00 80.00 100.00 ม.

หมายเหตุ

1. ระดับ (ร.ท.ก.) และมิติต่าง ๆ กำหนดเป็นเมตร ระยะทางเป็นกิโลเมตร นอกจากแสดงไว้เป็นอย่างอื่น
2. สัญลักษณ์ คำย่อ ดูแบบแผ่นที่ ก3-001/005
3. สรุปรายละเอียดโครงการ ดูแบบแผ่นที่ ก3-002/005 ถึง ก3-004/005
4. ข้อกำหนดเกี่ยวกับแบบแปลน มาตรการป้องกันฯ ข้อกำหนดงานก่อสร้าง ดูแบบแผ่นที่ ก3-005/005
5. แปลนทั่วไปงานปรับปรุงถนนเข้า-ออกโครงการ ดูแบบแผ่นที่ จ1-001/001
6. รูปตัดตามขวางถนนทางออก ดูแบบแผ่นที่ จ3-002/005 ถึง จ2-005/005

กรมทรัพยากรน้ำ

โครงการอนุรักษ์ฟื้นฟู คลองบางเท่าแม่ พร้อมระบบกระจายน้ำ
ตำบลเขาต่อ อำเภอปลายพระยา จังหวัดกระบี่
หมวด " จ " งานปรับปรุงถนนเข้า-ออกโครงการ
ถนนเชื่อม แปลนและรูปตัดตามยาว กม.ที่ 0+000 ถึง กม.ที่ 0+621

ผู้รับจ้าง : มหาวิทยาลัยเกษตรศาสตร์ วิทยาเขตเจ้าพระยาเกียรติ จังหวัดสกลนคร			
สำรวจ	(นายกฤตณ เกตุสิริ)		
ออกแบบ	(นส.พร.วิจิตวงศ์ กาฬพล สย.๒๔๒๐)		
เขียนแบบ	(นายสิทธินนท์ ทิวาวงษ์)		
ตรวจแบบ	(รศ.ดร.ฤดเกียรติ์ พงษ์พุฒิ สย.๑๗๓๐๙)		
แบบเลขที่	สทน 006/65	แบบแผ่นที่	จ3-001/005	628

(นส.กฤตณ เกตุสิริ)
ผู้จัดการโครงการ

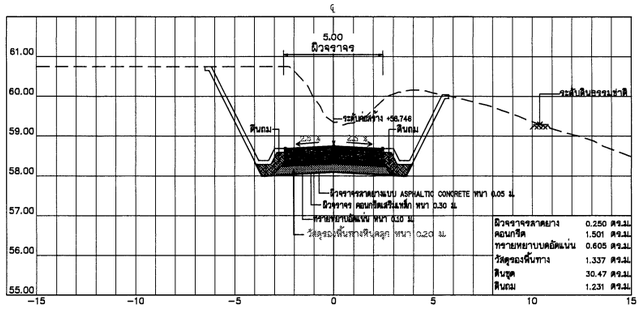

กม.0+075

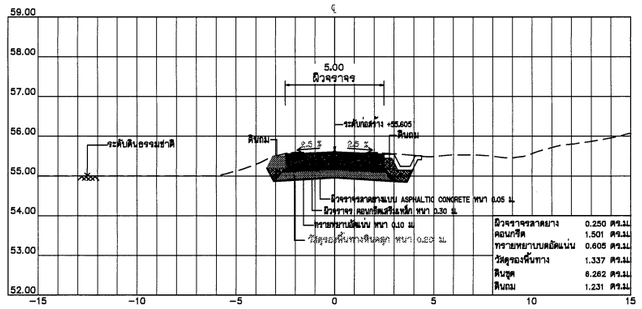

กม.0+175

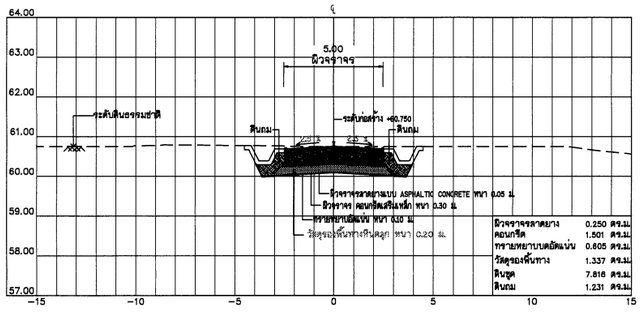

กม.0+050

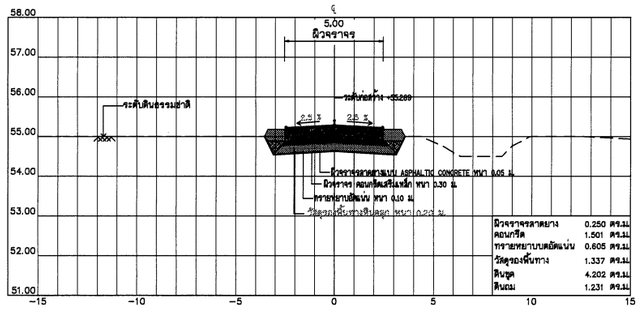

กม.0+150

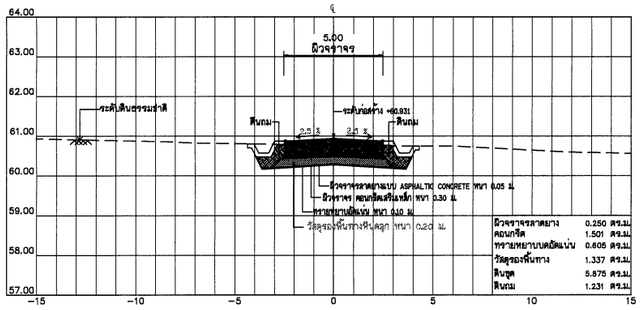

กม.0+025

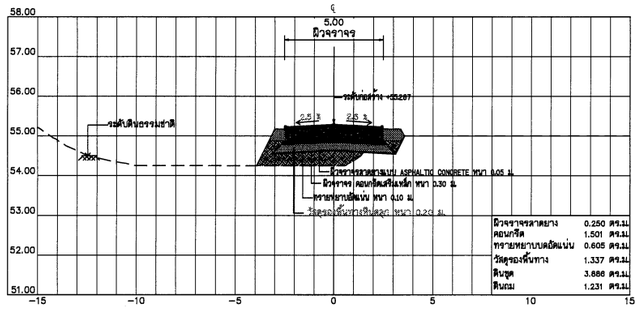

กม.0+125

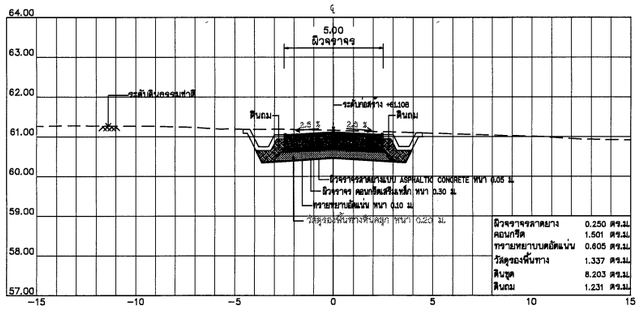

กม.0+000

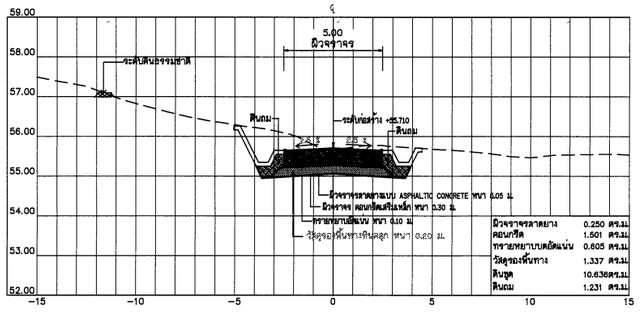

กม.0+100

หมายเหตุ

1. ระดับ (ร.ท.ก.) และมิติต่าง ๆ กำหนดเป็นเมตร ระยะทางเป็นกิโลเมตร นอกจากแสดงไว้เป็นอย่างอื่น
2. สัญลักษณ์ คำย่อ ดูแบบแผ่นที่ ก3-001/005
3. สรุปรายละเอียดโครงการ ดูแบบแผ่นที่ ก3-002/005 ถึง ก3-004/005
4. ข้อกำหนดเกี่ยวกับแบบแปลน มาตรการป้องกันฯ ข้อกำหนดงานก่อสร้าง ดูแบบแผ่นที่ ก3-005/005
5. แปลนทั่วไปงานปรับปรุงถนนเข้า-ออกโครงการ ดูแบบแผ่นที่ จ1-001/001
5. แปลนและรูปตัดตามยาวถนนทางเข้า ดูแบบแผ่นที่ จ3-001/005
6. รูปตัดทั่วไป และแบบขยายสัญลักษณ์ ดูแบบแผ่นที่ จ5-003/012

รูปตัดตามขวาง

มาตราส่วน แนวตั้ง 1:75
แนวนอน 1:150

มาตราส่วน 1:75
0 1.50 3.00 4.50 6.00 7.50 ม.

มาตราส่วน 1:150
0 3.00 6.00 9.00 12.00 15.00 ม.

กรมทรัพยากรน้ำ

โครงการอนุรักษ์ฟื้นฟู คลองบางเท่าแม่ พร้อมระบบกระจายน้ำ
ตำบลเขาต่อ อำเภอปลายพระยา จังหวัดกระบี่
หมวด ' จ ' งานปรับปรุงถนนเข้า-ออกโครงการ
ถนนเชื่อม รูปตัดตามขวาง กม.ที่ 0+000 ถึง กม.ที่ 0+175

ผู้รับจ้าง : มหาวิทยาลัยเกษตรศาสตร์ วิทยาเขตเฉลิมพระเกียรติ จังหวัดสกลนคร

สำรวจ	(นายกิตติพล เกตุวดี)			
ออกแบบ	(ผศ.ดร.วิพากวด กริทิผล สย.9270)			
เขียนแบบ	(นายพีรวัฒน์ ทิราวงษ์)	(ผศ.ดร.ชลธิชา สุขรบุล) ผู้อำนวยการโครงการ		
ตรวจแบบ	(รศ.ดร.ชลเกียรติ พลงาษี สย.7309)			
แบบมาตรฐาน	สทน 006/65	แบบแผ่นที่	ก3-002/005	628

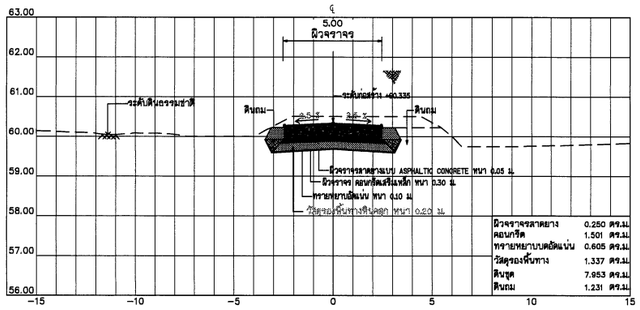

กม.0+275

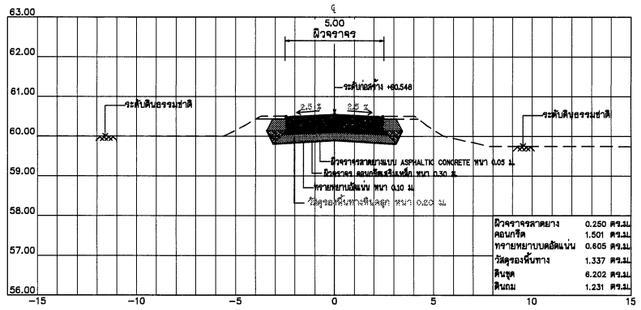

กม.0+375

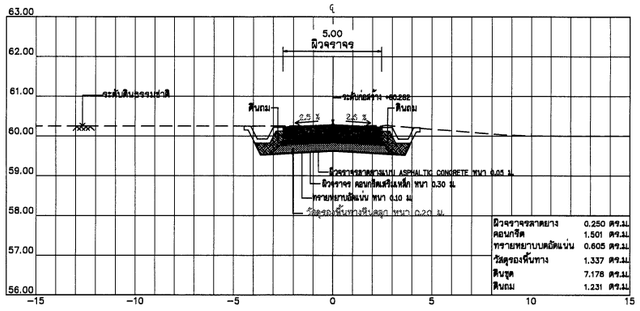

กม.0+250

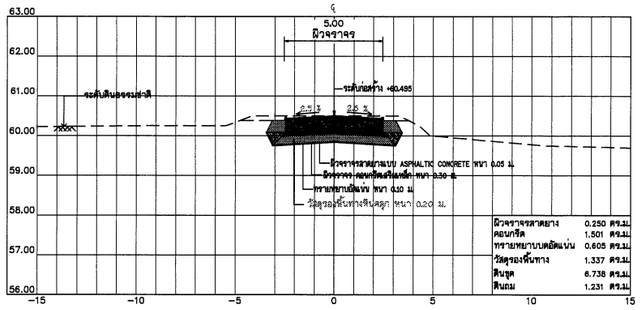

กม.0+350

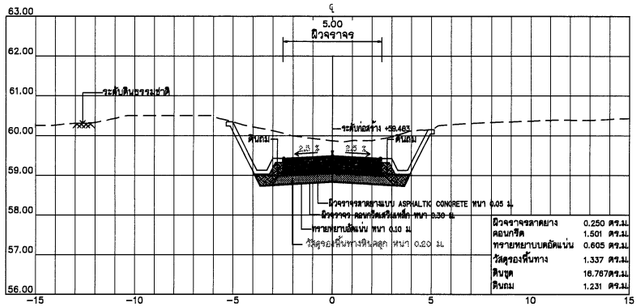

กม.0+225

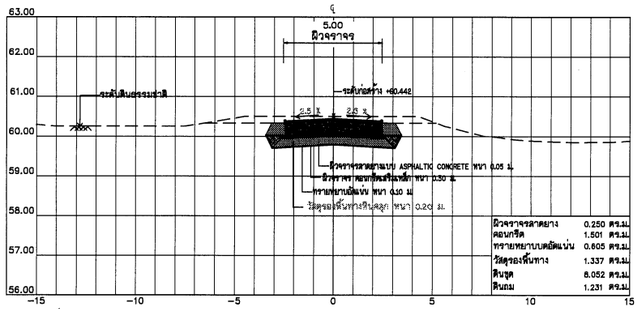

กม.0+325

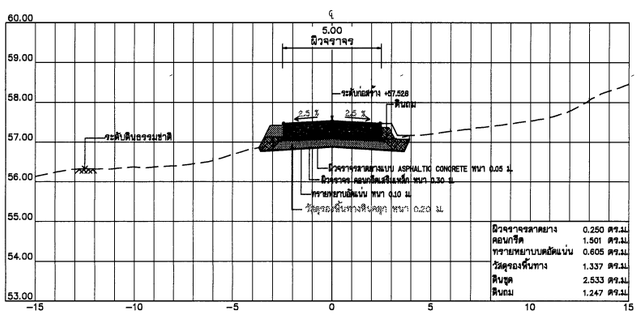

กม.0+200

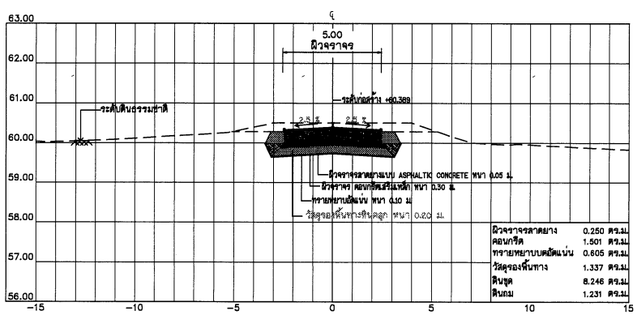

กม.0+300

มาตราส่วน 1:75

0 1.50 3.00 4.50 6.00 7.50 ม.

มาตราส่วน 1:150

0 3.00 6.00 9.00 12.00 15.00 ม.

หมายเหตุ

1. ระดับ (ร.ท.ก.) และมิติต่าง ๆ กำหนดเป็นเมตร ระยะทางเป็นกิโลเมตร นอกจากแสดงไว้เป็นอย่างอื่น
2. สัญลักษณ์ คำย่อ ดูแบบแผ่นที่ ก3-001/005
3. สรุปรายละเอียดโครงการ ดูแบบแผ่นที่ ก3-002/005 ถึง ก3-004/005
4. ข้อกำหนดเกี่ยวกับแบบแปลน มาตรการป้องกันฯ ข้อกำหนดงานก่อสร้าง ดูแบบแผ่นที่ ก3-005/005
5. แปลนทั่วไปงานปรับปรุงถนนเข้า-ออกโครงการ ดูแบบแผ่นที่ จ1-001/001
5. แปลนและรูปตัดตามยาวถนนทางเข้า ดูแบบแผ่นที่ จ3-001/005
6. รูปตัดทั่วไป และแบบขยายสัญลักษณ์ ดูแบบแผ่นที่ ร5-003/012

รูปตัดตามขวาง

มาตราส่วน แนวตั้ง 1:75
แนวนอน 1:150

กรมทรัพยากรน้ำ

โครงการอนุรักษ์พื้นฟู คลองบางเท่าแม่ พร้อมระบบกระจายน้ำ
ตำบลเขาต่อ อำเภอปลายพระยา จังหวัดกระบี่
หมวด ' จ ' งานปรับปรุงถนนเข้า-ออกโครงการ
ถนนเชื่อม รูปตัดตามขวาง กม.ที่ 0+200 ถึง กม.ที่ 0+375

ผู้รับจ้าง : มหาวิทยาลัยเกษตรศาสตร์ วิทยาเขตเฉลิมพระเกียรติ จังหวัดสกลนคร

สำรวจ	(นายกิตติพล เกสรินี)			
ออกแบบ	(ผศ.ดร.วิจารัตน์ กรีพละ สธ.9270)			
เขียนแบบ	(นายมิตรินทร์ ทิวาวงษ์)			
ตรวจแบบ	(รศ.ดร.ภวเกียรติ ต่องศุลี สธ.7309)			
แบบแรกที่	สทน 006/65	แบบแผ่นที่	จ3-003/005	628

(ผศ.เทพพล จุลระเบ)
ผู้อำนวยการโครงการ

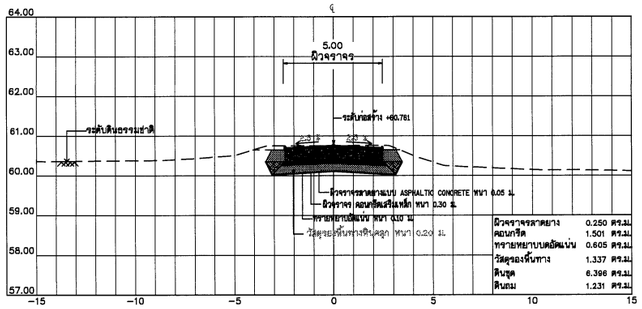

กม.0+475

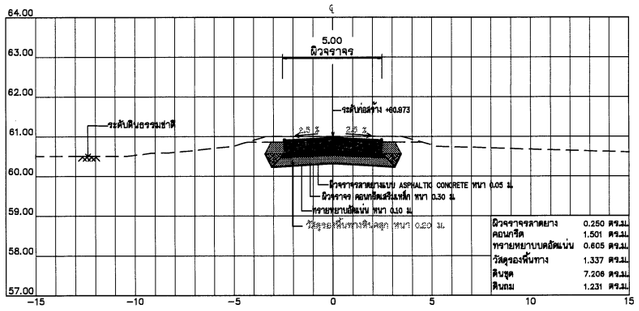

กม.0+575

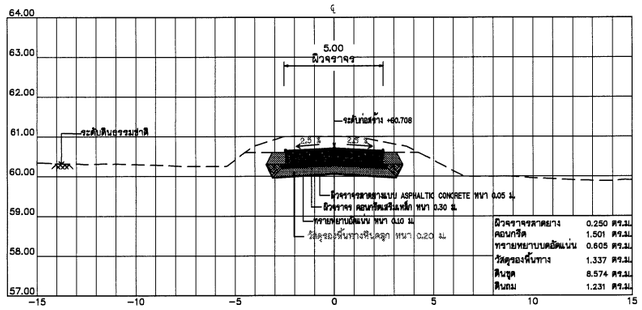

กม.0+450

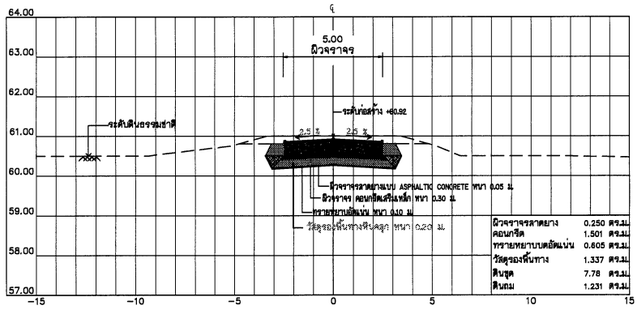

กม.0+550

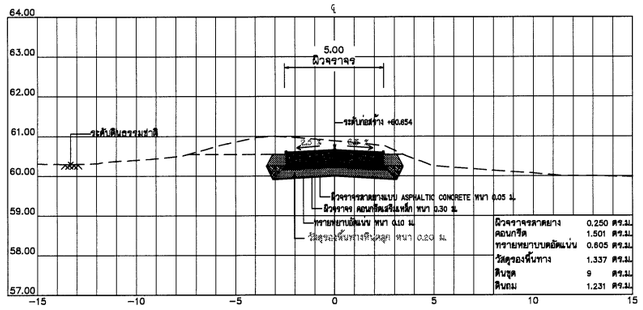

กม.0+425

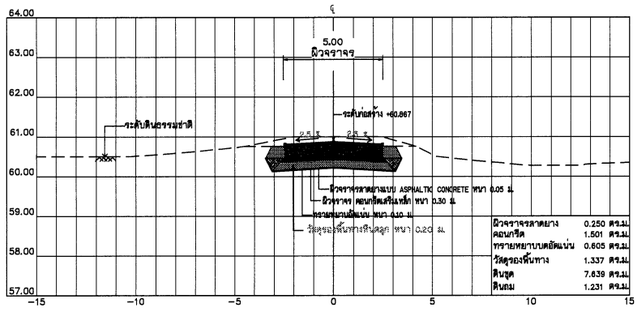

กม.0+525

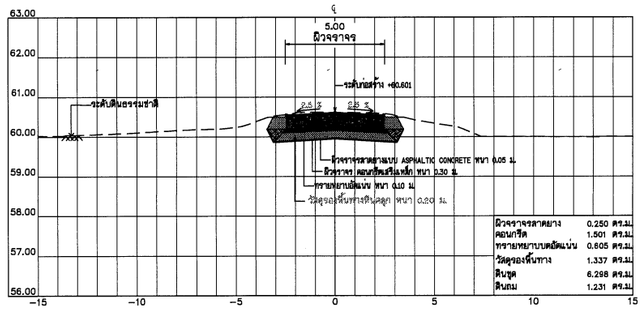

กม.0+400

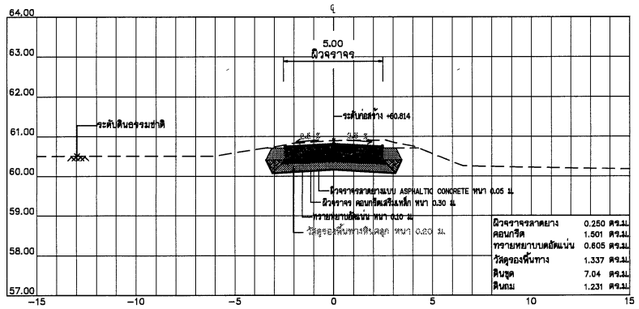

กม.0+500

มาตราส่วน 1:75

0 1.50 3.00 4.50 6.00 7.50 ม.

มาตราส่วน 1:150

0 3.00 6.00 9.00 12.00 15.00 ม.

หมายเหตุ

1. ระดับ (ร.ท.ก.) และมิติต่าง ๆ กำหนดเป็นเมตร ระยะทางเป็นกิโลเมตร นอกจากแสดงไว้เป็นอย่างอื่น
2. สัญลักษณ์ คำย่อ ดูแบบแผ่นที่ ก3-001/005
3. สรุปรายละเอียดโครงการ ดูแบบแผ่นที่ ก3-002/005 ถึง ก3-004/005
4. ข้อกำหนดเกี่ยวกับแบบแปลน มาตรการป้องกันฯ ข้อกำหนดงานก่อสร้าง ดูแบบแผ่นที่ ก3-005/005
5. แปลนทั่วไปงานปรับปรุงถนนเข้า-ออกโครงการ ดูแบบแผ่นที่ จ1-001/001
5. แปลนและรูปตัดตามยาวถนนทางเข้า ดูแบบแผ่นที่ จ3-001/005
6. รูปตัดทั่วไป และแบบขยายสัญลักษณ์ ดูแบบแผ่นที่ จ5-003/012

รูปตัดตามขวาง

มาตราส่วน แนวตั้ง 1:75
แนวนอน 1:150

กรมทรัพยากรน้ำ

โครงการอนุรักษ์พื้นฟู คลองบางเท่าแม่ พร้อมระบบกระจายน้ำ
ตำบลเชาด่อ อำเภอปลายพระยา จังหวัดกระบี่
หมวด ' จ ' งานปรับปรุงถนนเข้า-ออกโครงการ
ถนนเชื่อม รูปตัดตามขวาง กม.ที่ 0+400 ถึง กม.ที่ 0+575

ผู้รับจ้าง : มหาวิทยาลัยเกษตรศาสตร์ วิทยาเขตเฉลิมพระเกียรติ จังหวัดสกลนคร

สำรวจ	(นายศักดิ์ชล บุตรสี)			
ออกแบบ	(ผศ.ดร.วิจิบ์วงศ์ ภชิพัฒน์ สย.9270)			
เขียนแบบ	(นายสมัชนก ชัยวงษ์)	(ผศ.ดร.ทพล จตุระบุล) ผู้อำนวยการโครงการ		
ตรวจแบบ	(ร.ต.ต.ดร.ภเกียรติ มังษุสี สย.7309)			
แบบแสดงที่	สทน. 006/65	แบบแผ่นที่	จ3-004/005	628

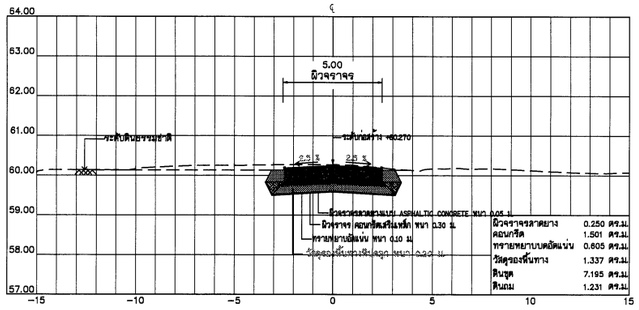

กม.0+612

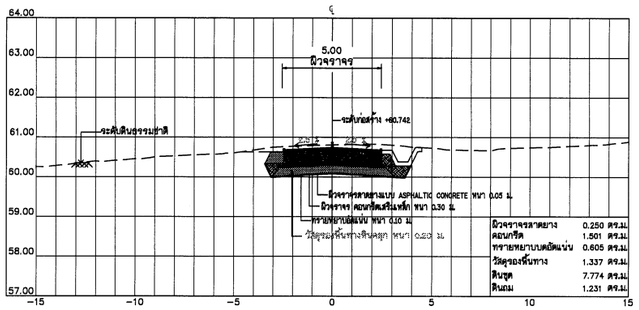

กม.0+600

รูปตัดตามขวาง

มาตราส่วน แนวตั้ง 1:75
แนวนอน 1:150

มาตราส่วน 1:75
0 1.50 3.00 4.50 6.00 7.50 ม.

มาตราส่วน 1:150
0 3.00 6.00 9.00 12.00 15.00 ม.

หมายเหตุ

1. ระดับ (ร.ท.ก.) และมิติต่าง ๆ กำหนดเป็นเมตร ระยะทางเป็นกิโลเมตร นอกจากแสดงไว้เป็นอย่างอื่น
2. สัญลักษณ์ คำย่อ ดูแบบแผ่นที่ ก3-001/005
3. สรุปรายละเอียดโครงการ ดูแบบแผ่นที่ ก3-002/005 ถึง ก3-004/005
4. ข้อกำหนดเกี่ยวกับแบบแปลน มาตรการป้องกันฯ ข้อกำหนดงานก่อสร้าง ดูแบบแผ่นที่ ก3-005/005
5. แปลนทั่วไปงานปรับปรุงถนนเข้า-ออกโครงการ ดูแบบแผ่นที่ จ1-001/001
5. แปลนและรูปตัดตามยาวถนนทางเข้า ดูแบบแผ่นที่ จ3-001/005
6. รูปตัดทั่วไป และแบบขยายสัญลักษณ์ ดูแบบแผ่นที่ จ5-003/012

กรมทรัพยากรน้ำ

โครงการอนุรักษ์พื้นฟู คลองบางเท่าแม่ พร้อมระบบกระจายน้ำ
ตำบลเขาต่อ อำเภอปลายพระยา จังหวัดกระบี่
หมวด " จ " งานปรับปรุงถนนเข้า-ออกโครงการ
ถนนเชื่อม รูปตัดตามขวาง กม.ที่ 0+600 ถึง กม.ที่ 0+612

ผู้รับจ้าง : มหาวิทยาลัยเกษตรศาสตร์ วิทยาเขตเฉลิมพระเกียรติ จังหวัดสกลนคร

สำรวจ	(นายกิตติพล เกตุวุฒิ)	
ออกแบบ	(ผศ.ดร.วิจารวัฒ กรีพละ สย.9270)	
เขียนแบบ	(นายสิทธินนท์ ทิวาวรัมย์)	(ผศ.กิตติพล จตุระบุล) ผู้อำนวยการโครงการ
ตรวจแบบ	(ชคร.วิศวกรเกียรติ ต้องพุลี สย.17309)	
แบบมาตรฐาน	สทน 006/65	แบบแผ่นที่ จ3-005/005 028

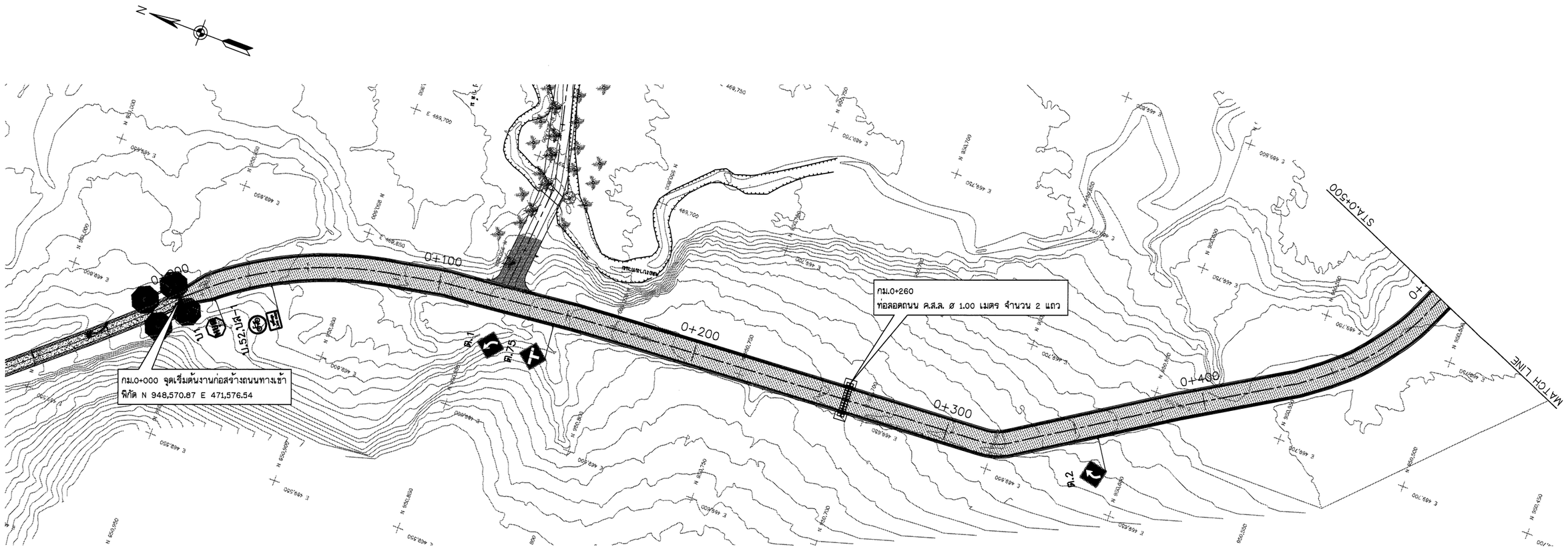

แปลน

มาตราส่วน 1:750

มาตราส่วน 1:750
0 20.00 40.00 50.00 75.00 ม.

หมายเหตุ

1. ระดับ (ร.ท.ก.) และมิติต่าง ๆ กำหนดเป็นเมตร ระยะทางเป็นกิโลเมตร นอกจากแสดงไว้เป็นอย่างอื่น
2. สัญลักษณ์ คำย่อ ดูแบบแผ่นที่ ก3-001/005
3. สรุปรายละเอียดโครงการ ดูแบบแผ่นที่ ก3-002/005 ถึง ก3-004/005
4. ข้อกำหนดเกี่ยวกับแบบแปลน มาตรการป้องกันฯ ข้อกำหนดงานก่อสร้าง ดูแบบแผ่นที่ ก3-005/005
5. แปลนทั่วไปงานปรับปรุงถนนเข้า-ออกโครงการ ดูแบบแผ่นที่ จ1-001/001
6. แปลนทั่วไป รูปตัดทั่วไป และแบบขยายสัญลักษณ์ ดูแบบแผ่นที่ จ5-002/012

กรมทรัพยากรน้ำ

โครงการอนุรักษ์พื้นฟู คลองบางเท่าแม่ พร้อมระบบกระจายน้ำ
ตำบลเขาต่อ อำเภอปลายพระยา จังหวัดกระบี่
หมวด " จ " งานปรับปรุงถนนเข้า-ออกโครงการ
ถนนหลักทางเข้า แปลน กม.ที่ 0+000 ถึง กม.ที่ 0+500

ผู้รับจ้าง : มหาวิทยาลัยเกษตรศาสตร์ วิทยาเขตเฉลิมพระเกียรติ จังหวัดสกลนคร				
สำรวจ	(นายศศพล เกตุวดี)	ชื่อ ผศ.ดร.ศศพล จตุรงค์ ผู้จัดการโครงการ		
ออกแบบ	(ผศ.ดร.วิทวัฒน์ กรีฑาสะ สย.9270)			
เขียนแบบ	(นายศิวกานต์ ทิวารัง)			
ตรวจแบบ	(รศ.ดร.ภาณเกียรติ ต่องศุลี สย.7309)			
แบบเลขที่	สทน. 006/65	แบบแผ่นที่	จ4-001/007	628

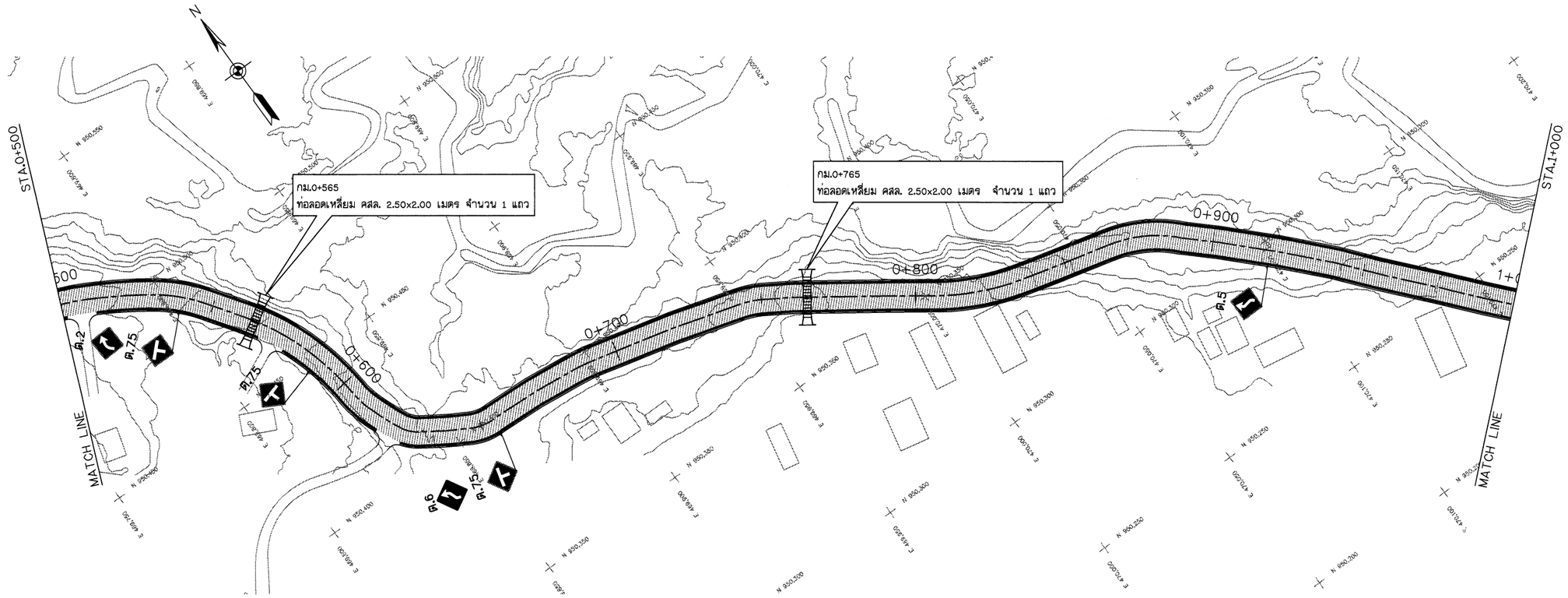

แปลน

มาตราส่วน 1:750

มาตราส่วน 1:750
0 20.00 40.00 50.00 75.00 ม.

หมายเหตุ

1. ระดับ (ร.ท.ก.) และมิติต่าง ๆ กำหนดเป็นเมตร ระยะทางเป็นกิโลเมตร นอกจากแสดงไว้เป็นอย่างอื่น
2. สัญลักษณ์ คำย่อ ดูแบบแผ่นที่ ก3-001/005
3. สรุปรายละเอียดโครงการ ดูแบบแผ่นที่ ก3-002/005 ถึง ก3-004/005
4. ข้อกำหนดเกี่ยวกับแบบแปลน มาตรการป้องกันฯ ข้อกำหนดงานก่อสร้าง ดูแบบแผ่นที่ ก3-005/005
5. แปลนทั่วไปงานปรับปรุงถนนเข้า-ออกโครงการ ดูแบบแผ่นที่ จ1-001/001
6. แปลนทั่วไป รูปตัดทั่วไป และแบบขยายสัญลักษณ์ ดูแบบแผ่นที่ จ5-002/012

กรมทรัพยากรน้ำ

โครงการอนุรักษ์พื้นฟู คลองบางเท่าแม่ พร้อมระบบกระจายน้ำ
ตำบลเขาต่อ อำเภอปลายพระยา จังหวัดกระบี่
หมวด " จ " งานปรับปรุงถนนเข้า-ออกโครงการ
ถนนหลักทางเข้า แปลน กม.ที่ 0+500 ถึง กม.ที่ 1+000

ผู้รับจ้าง : มหาวิทยาลัยเกษตรศาสตร์ วิทยาเขตเฉลิมพระเกียรติ จังหวัดสกลนคร

สำรวจ	(นายทศพล เกสูงสี)			
ออกแบบ	(ผศ.ดร.วิจนัวงค์ กรีพละ สย.9270)			
เขียนแบบ	(นายศักดินนท์ ทิวาวงษ์)	(ผศ.ทศพล จตุระบุล) ผู้จัดการโครงการ		
ตรวจแบบ	(จ.ศ.ดร.เกเยียรติ มองพูลี สย.7309)			
แบบเลขที่	สทน 006/65	แบบแผ่นที่	จ4-002/007	028

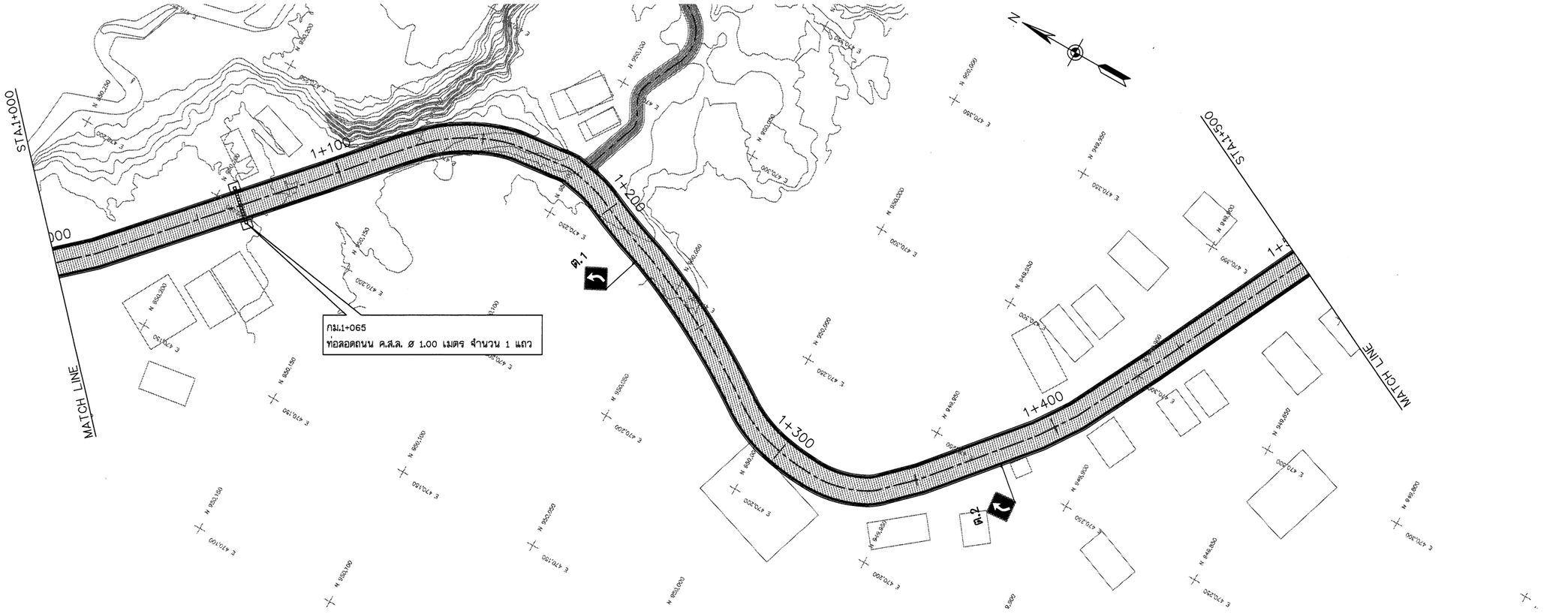

แปลน

มาตราส่วน 1:750

หมายเหตุ

1. ระดับ (ร.ท.ก.) และมิติต่าง ๆ กำหนดเป็นเมตร ระยะทางเป็นกิโลเมตร นอกจากแสดงไว้เป็นอย่างอื่น
2. สัญลักษณ์ คำย่อ ดูแบบแผ่นที่ ก3-001/005
3. สรุปรายละเอียดโครงการ ดูแบบแผ่นที่ ก3-002/005 ถึง ก3-004/005
4. ข้อกำหนดเกี่ยวกับแบบแปลน มาตรการป้องกันฯ ข้อกำหนดงานก่อสร้าง ดูแบบแผ่นที่ ก3-005/005
5. แปลนทั่วไปงานปรับปรุงถนนเข้า-ออกโครงการ ดูแบบแผ่นที่ จ1-001/001
6. แปลนทั่วไป รูปตัดทั่วไป และแบบขยายสัญลักษณ์ ดูแบบแผ่นที่ จ5-002/012

กรมทรัพยากรน้ำ

โครงการอนุรักษ์พื้นฟู คลองบางเท่าแม่ พร้อมระบบกระจายน้ำ
ตำบลเขาต่อ อำเภอปลายพระยา จังหวัดกระบี่
หมวด " จ " งานปรับปรุงถนนเข้า-ออกโครงการ
ถนนหลักทางเข้า แปลน กม.ที่ 1+000 ถึง กม.ที่ 1+500

ผู้รับจ้าง : มหาวิทยาลัยเกษตรศาสตร์ วิทยาเขตเฉลิมพระเกียรติ จังหวัดสกลนคร

สำรวจ	(นายทศพล เกษรสี)	(ผศ.ทศพล จตุระบุล) ผู้จัดการโครงการ		
ออกแบบ	(ผศ.ดร.วิษณุวัฒน์ กรีพละ สย.9270)			
เขียนแบบ	(นายสิทธินนท์ ทิวาวงษ์)			
ตรวจแบบ	(จศ.ดร.ภาณเกียรติ์ มองคุณี สย.7309)			
แบบเลขที่	สพน. 006/65	แบบแผ่นที่	จ4-003/007	628

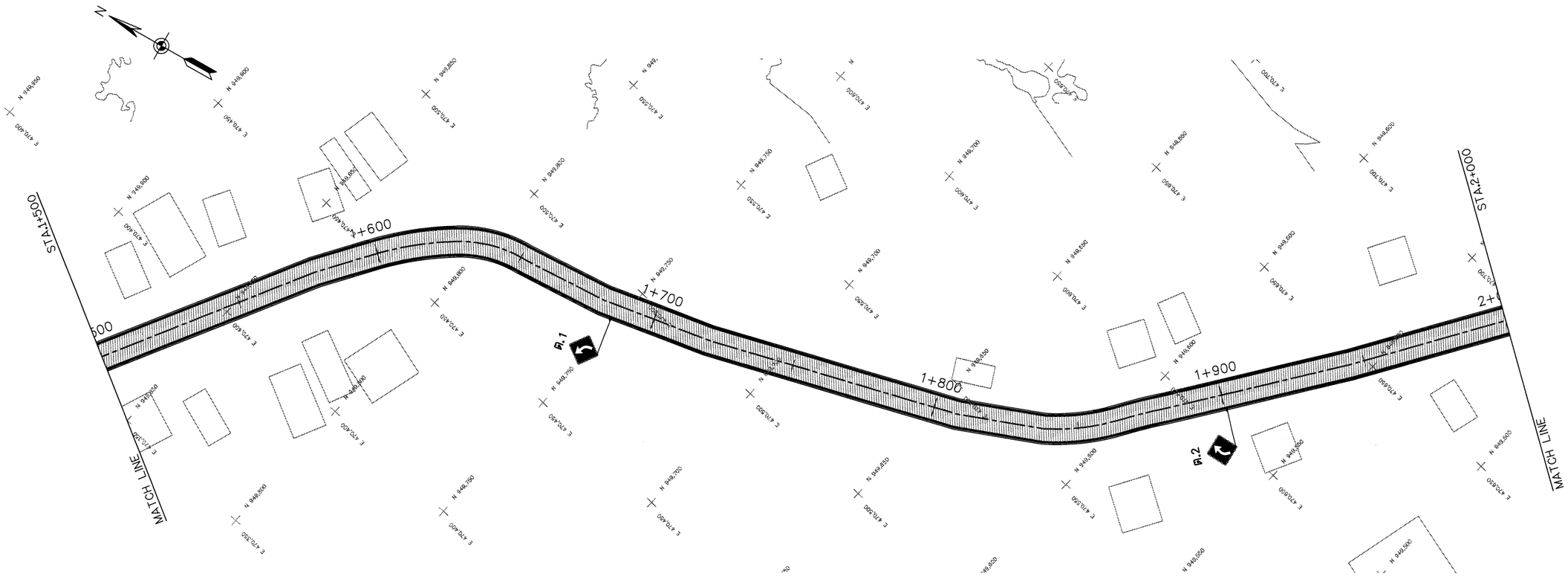

แปลน

มาตราส่วน 1:750

มาตราส่วน 1:750
0 20.00 40.00 50.00 75.00 ม.

หมายเหตุ

1. ระดับ (ร.ท.ก.) และมิติต่าง ๆ กำหนดเป็นเมตร ระยะทางเป็นกิโลเมตร นอกจากแสดงไว้เป็นอย่างอื่น
2. สัญลักษณ์ คำย่อ ดูแบบแผ่นที่ ก3-001/005
3. สรุปรายละเอียดโครงการ ดูแบบแผ่นที่ ก3-002/005 ถึง ก3-004/005
4. ข้อกำหนดเกี่ยวกับแบบแปลน มาตรการป้องกันฯ ข้อกำหนดงานก่อสร้าง ดูแบบแผ่นที่ ก3-005/005
5. แปลนทั่วไปงานปรับปรุงถนนเข้า-ออกโครงการ ดูแบบแผ่นที่ จ1-001/001
6. แปลนทั่วไป รูปตัดทั่วไป และแบบขยายสัญลักษณ์ ดูแบบแผ่นที่ จ5-002/012

กรมทรัพยากรน้ำ

โครงการอนุรักษ์ฟื้นฟู คลองบางเท่าแม่ พร้อมระบบกระจายน้ำ
ตำบลเขาต่อ อำเภอปลายพระยา จังหวัดกระบี่
หมวด " จ " งานปรับปรุงถนนเข้า-ออกโครงการ
ถนนหลักทางเข้า แปลน กม.ที่ 1+500 ถึง กม.ที่ 2+000

ผู้รับจ้าง : มหาวิทยาลัยกษตรศาสตร์ วิทยาเขตเฉลิมพระเกียรติ จังหวัดสกลนคร

สำรวจ	(นายสหัส มหรัฐดี)			
ออกแบบ	(ผศ.ดร.วิจน์วงศ์ กรีพละ สย.9270)			
เขียนแบบ	(นายมิลินท์ ทิวาวงษ์)	(ผศ.เทพรส จตุรภุช) ผู้จัดการโครงการ		
ตรวจแบบ	(ร.ต.ท.ยอดเกียรติ ผดงฤทธิ์ สย.7309)			
แบบเลขที่	สทน. 006/65	แบบแผ่นที่	จ4-004/007	628

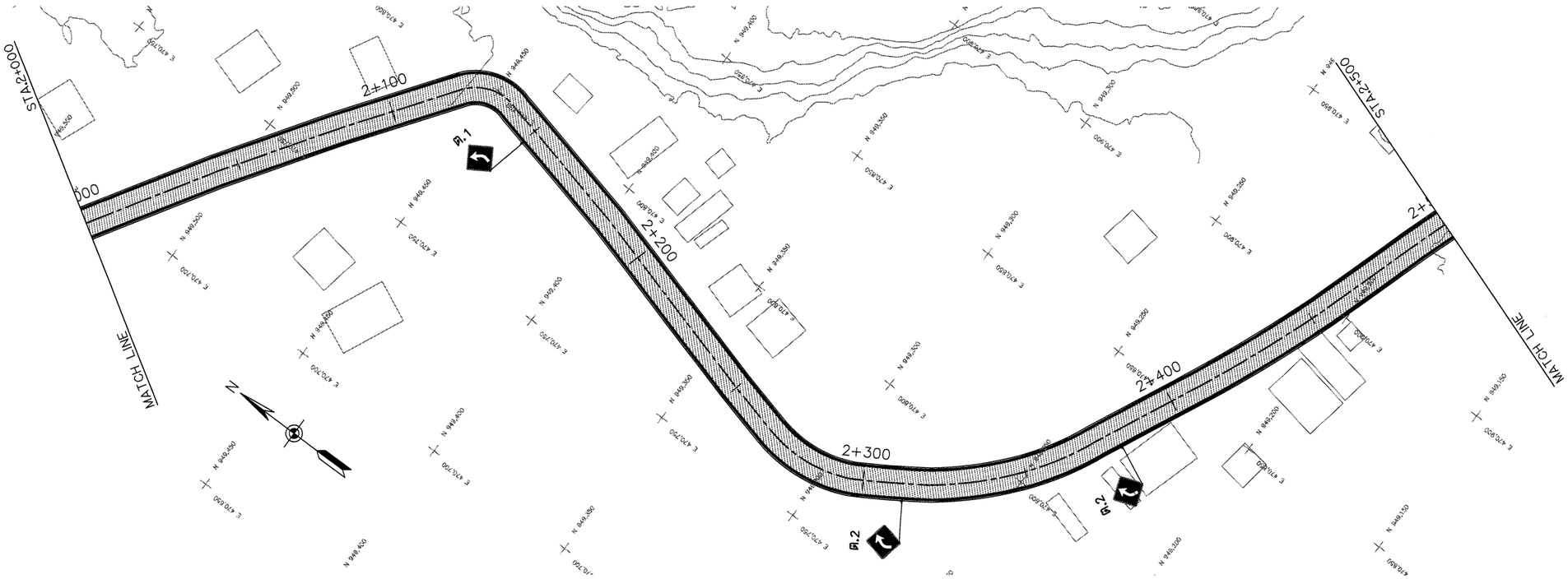

แปลน

มาตราส่วน 1:750

มาตราส่วน 1:750
0 20.00 40.00 50.00 75.00 ม.

หมายเหตุ

1. ระดับ (ร.ท.ก.) และมิติต่าง ๆ กำหนดเป็นเมตร ระยะทางเป็นกิโลเมตร นอกจากแสดงไว้เป็นอย่างอื่น
2. สัญลักษณ์ คำย่อ ดูแบบแผ่นที่ ก3-001/005
3. สรุปรายละเอียดโครงการ ดูแบบแผ่นที่ ก3-002/005 ถึง ก3-004/005
4. ข้อกำหนดเกี่ยวกับแบบแปลน มาตรการป้องกันฯ ข้อกำหนดงานก่อสร้าง ดูแบบแผ่นที่ ก3-005/005
5. แปลนทั่วไปงานปรับปรุงถนนเข้า-ออกโครงการ ดูแบบแผ่นที่ จ1-001/001
6. แปลนทั่วไป รูปตัดทั่วไป และแบบขยายสัญลักษณ์ ดูแบบแผ่นที่ จ5-002/012

กรมทรัพยากรน้ำ

โครงการอนุรักษ์พื้นฟู คลองบางเท่าแม่ พร้อมระบบกระจายน้ำ
ตำบลเขาต่อ อำเภอปลายพระยา จังหวัดกระบี่
หมวด " จ " งานปรับปรุงถนนเข้า-ออกโครงการ
ถนนหลักทางเข้า แปลน กม.ที่ 2+000 ถึง กม.ที่ 2+500

ผู้รับจ้าง : มหาวิทยาลัยเกษตรศาสตร์ วิทยาเขตเฉลิมพระเกียรติ จังหวัดสกลนคร				
สำรวจ	(นายทศพล เกตุวดี)	ช. Thmy		
ออกแบบ	(ผศ.ดร.วิษณุวงศ์ กรีพละ สย.9270)			
เขียนแบบ	(นายมิตินนท์ ทิวาวงษ์)			
ตรวจแบบ	(รศ.ดร.ภอเกียรติ ยงษุสิ สย.7309)	(ผศ.ทศพล เกตุวดี) ผู้จัดการโครงการ		
แบบเลขที่	สทน. 006/65	แบบแผ่นที่	จ4-005/007	628

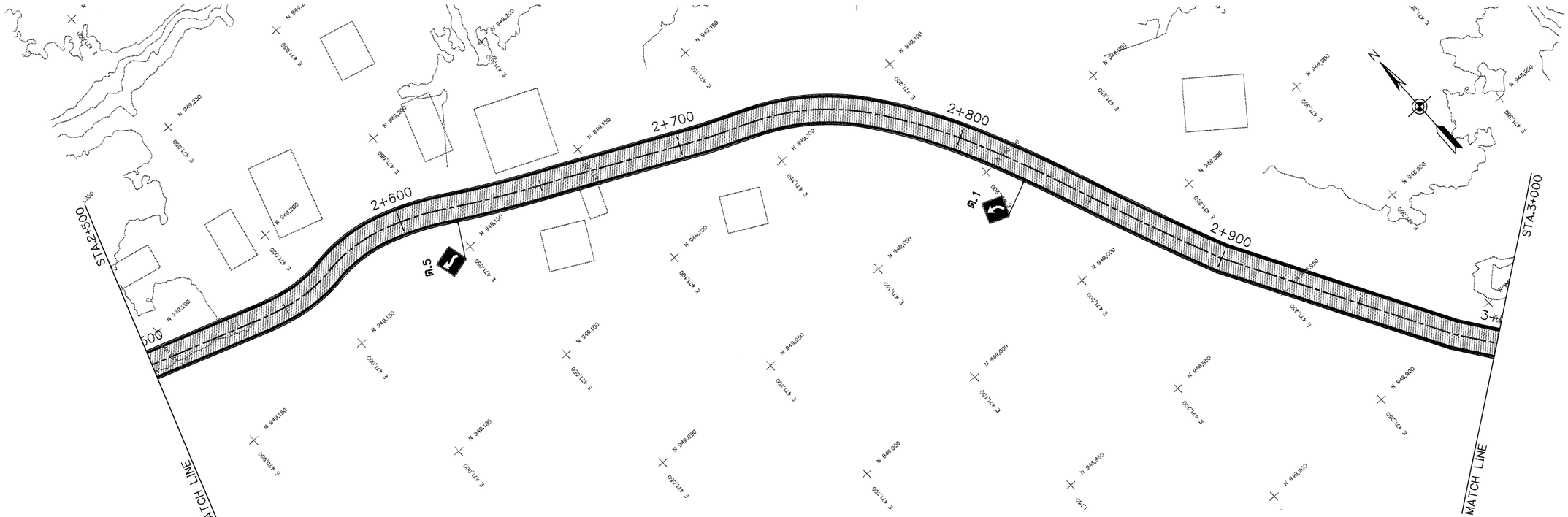

แปลน

มาตราส่วน 1:750

มาตราส่วน 1:750
0 20.00 40.00 50.00 75.00 ม.

หมายเหตุ

1. ระดับ (ร.ท.ก.) และมิติต่าง ๆ กำหนดเป็นเมตร ระยะทางเป็นกิโลเมตร นอกจากแสดงไว้เป็นอย่างอื่น
2. สัญลักษณ์ คำย่อ ดูแบบแผ่นที่ ก3-001/005
3. สรุปรายละเอียดโครงการ ดูแบบแผ่นที่ ก3-002/005 ถึง ก3-004/005
4. ข้อกำหนดเกี่ยวกับแบบแปลน มาตรการป้องกันฯ ข้อกำหนดงานก่อสร้าง ดูแบบแผ่นที่ ก3-005/005
5. แปลนทั่วไปงานปรับปรุงถนนเข้า-ออกโครงการ ดูแบบแผ่นที่ จ1-001/001
6. แปลนทั่วไป รูปตัดทั่วไป และแบบขยายสัญลักษณ์ ดูแบบแผ่นที่ จ5-002/012

กรมทรัพยากรน้ำ

โครงการอนุรักษ์ฟื้นฟู คลองบางเท่าแม่ พร้อมระบบกระจายน้ำ
ตำบลเขาต่อ อำเภอปลายพระยา จังหวัดกระบี่
หมวด " จ " งานปรับปรุงถนนเข้า-ออกโครงการ
ถนนหลักทางเข้า แปลน กม.ที่ 2+500 ถึง กม.ที่ 3+000

ผู้รับจ้าง : มหาวิทยาลัยเกษตรศาสตร์ วิทยาเขตเฉลิมพระเกียรติ จังหวัดสกลนคร

สำรวจ	(นายกฤษณ เกตุวุฒิ)	(ผศ.ดร.วัชรินทร กิจพละ สย.9270)		
ออกแบบ	(ผศ.ดร.วัชรินทร กิจพละ สย.9270)			
เขียนแบบ	(นายณัฐพันธุ์ ทิวาวงษ์)			
ตรวจแบบ	(รศ.ดร.ยอแสเรียะห์ มองบุญ สย.7309)	(ผศ.กฤษณ เกตุวุฒิ) ผู้อำนวยโครงการ		
แบบเลขที่	สทน. 006/65	แบบแผ่นที่	จ4-006/007	628

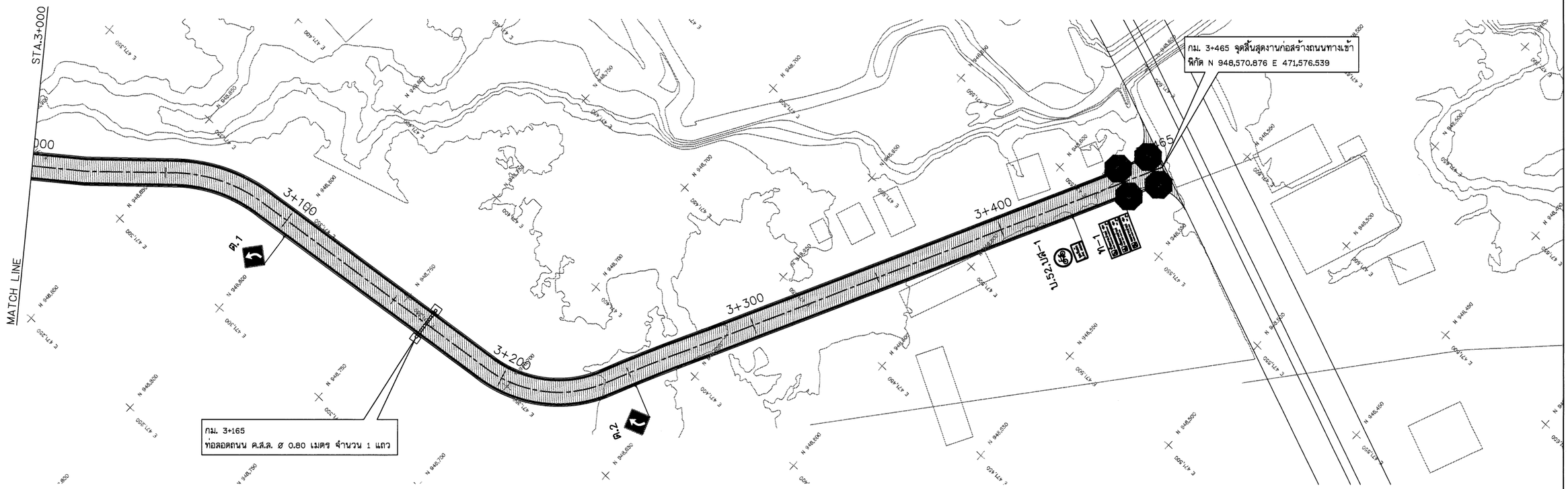

แปลน

มาตราส่วน 1:750

มาตราส่วน 1:750
0 20.00 40.00 50.00 75.00 ม.

หมายเหตุ

1. ระดับ (ร.ท.ก.) และมิติต่าง ๆ กำหนดเป็นเมตร ระยะทางเป็นกิโลเมตร นอกจากแสดงไว้เป็นอย่างอื่น
2. สัญลักษณ์ คำย่อ ดูแบบแผ่นที่ ก3-001/005
3. สรุปรายละเอียดโครงการ ดูแบบแผ่นที่ ก3-002/005 ถึง ก3-004/005
4. ข้อกำหนดเกี่ยวกับแบบแปลน มาตรการป้องกันฯ ข้อกำหนดงานก่อสร้าง ดูแบบแผ่นที่ ก3-005/005
5. แปลนทั่วไปงานปรับปรุงถนนเข้า-ออกโครงการ ดูแบบแผ่นที่ จ1-001/001
6. แปลนทั่วไป รูปตัดทั่วไป และแบบขยายสัญลักษณ์ ดูแบบแผ่นที่ จ5-002/012

กรมทรัพยากรน้ำ

โครงการอนุรักษ์พื้นฟู คลองบางเท่าแม่ พร้อมระบบกระจายน้ำ
ตำบลเขาต่อ อำเภอปลายพระยา จังหวัดกระบี่
หมวด " จ " งานปรับปรุงถนนเข้า-ออกโครงการ
ถนนหลักทางเข้า แปลน กม.ที่ 3+000 ถึง กม.ที่ 3+465

ผู้รับจ้าง : มหาวิทยาลัยเกษตรศาสตร์ วิทยาเขตเฉลิมพระเกียรติ จังหวัดสกลนคร

สำรวจ	(นายทศพล เกตุวดี)	(ผศ.ทศพล จตุรงคกุล) ผู้จัดการโครงการ		
ออกแบบ	(ผศ.ดร.วิจวัฒน์ กรีพละ สย.9270)			
เขียนแบบ	(นายศิริพันธ์ ทิวาวงษ์)			
ตรวจแบบ	(รศ.ดร.ภอเอียรดี ดอนพุมี สย.7309)			
แบบเลขที่	สทน 006/65	แบบแผ่นที่	จ4-007/007	628

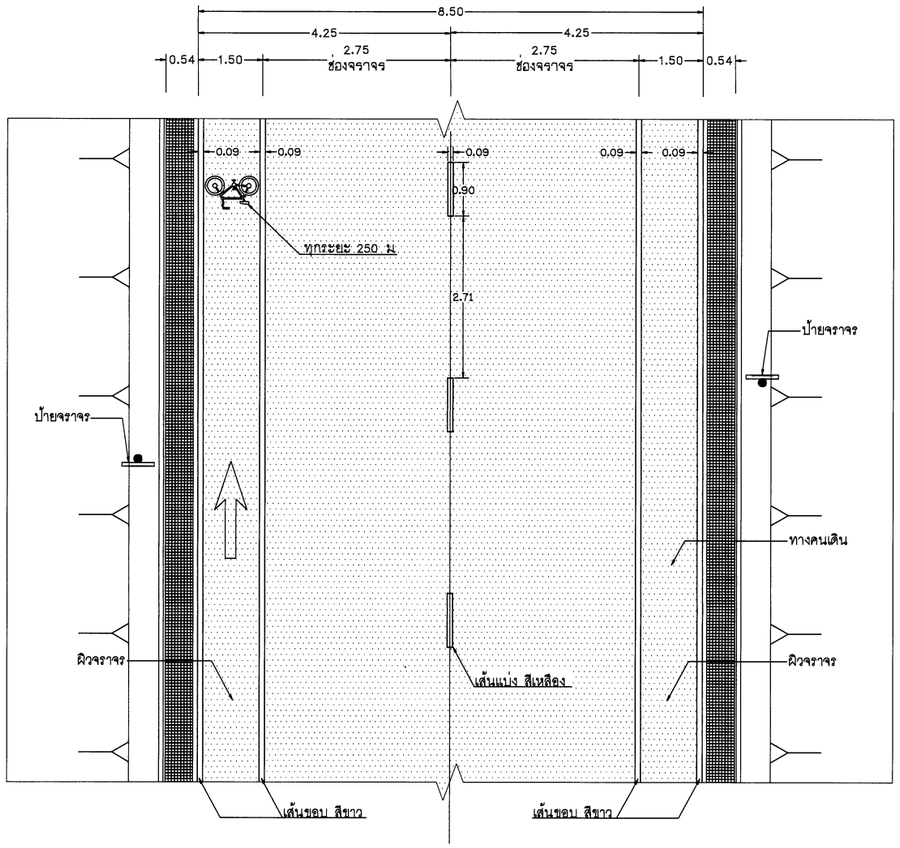

แปลนทั่วไป ถนนและเลนจักรยาน

มาตราส่วน 1:50

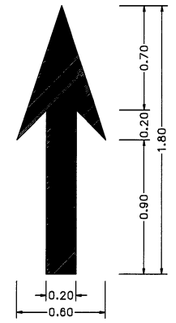

แปลนขยายสัญลักษณ์ สัดส่วนลูกศรกำหนดทิศการวิ่ง

มาตราส่วน 1:20

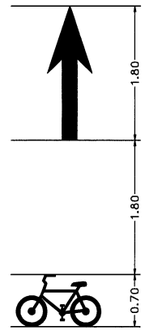

แปลนขยายสัญลักษณ์ ตำแหน่งจักรยานและลูกศร

มาตราส่วน 1:40

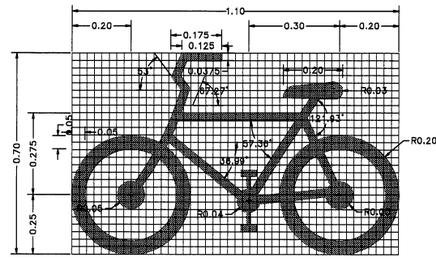

แปลนขยายสัญลักษณ์ สัดส่วนรถจักรยานบนผิวทาง

มาตราส่วน 1:10

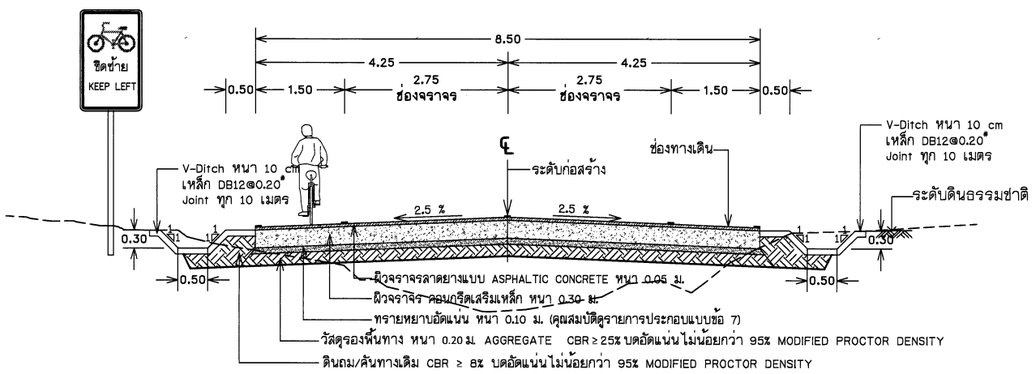

รูปตัดทั่วไปถนนและเลนจักรยาน

มาตราส่วน 1:50

รายการประกอบแบบ

1. มิติที่กำหนดเป็นเมตรนอกจากระบุเป็นอย่างอื่น
2. การใช้สัญลักษณ์ทางจักรยานและลูกศร ใช้วัสดุเคลือบผิวทาง สีขาว มอก.415 หนาไม่น้อยกว่า 2 มม.
3. เครื่องหมายจราจรบนผิวทาง จะเป็นวัสดุเทอร์โมพลาสติกสะท้อนแสงตาม มอก. 542 หนาไม่น้อยกว่า 3 มม.

กรมทรัพยากรน้ำ

โครงการอนุรักษ์ฟื้นฟู คลองบางเท่าแม่ พร้อมระบบกระจายน้ำ
ตำบลเขาต่อ อำเภอปลายพระยา จังหวัดกระบี่
หมวด " จ " งานปรับปรุงถนนเข้า-ออกโครงการ
แบบขยายถนนทางออกโครงการ - แปลนทั่วไป รูปตัดทั่วไป และแบบขยายสัญลักษณ์

ผู้รับจ้าง : มหาวิทยาลัยเกษตรศาสตร์ วิทยาเขตเฉลิมพระเกียรติ จังหวัดสกลนคร

สำรวจ	(นายกฤษณ์ เกตุวดี)			
ออกแบบ	(ผศ.ดร.วิจารัตน์ กรีพละ สย.9270)			
เขียนแบบ	(นายศักดินัทท์ ทิวาวงษ์)			
ตรวจแบบ	(รศ.ดร.บดินเดียรศ์ มองคุณ สย.7309)	(ผศ.ดร.ชลธร จตุธรนุล) ผู้อำนวยการโครงการ		
แบบเลขที่	สทน. 006/65	แบบแผ่นที่	จ5-001/012	028

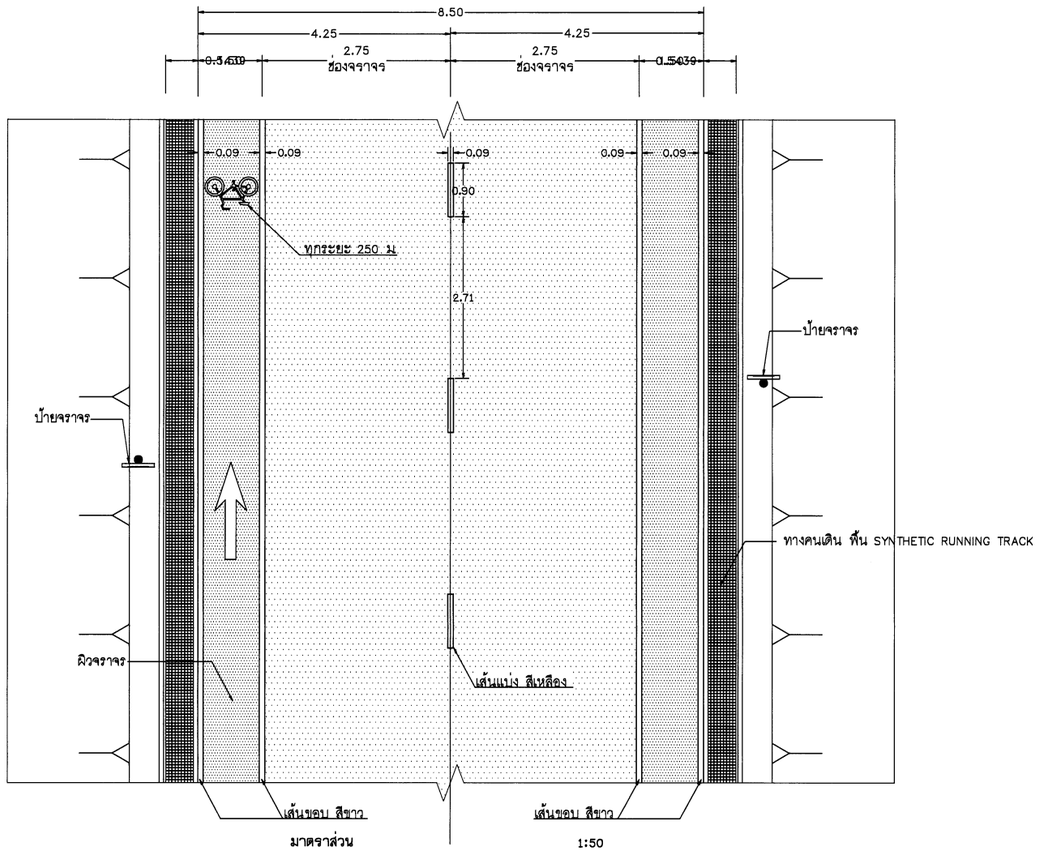

มาตราส่วน 1:50

แปลนทั่วไป ถนนและเลนจักรยาน

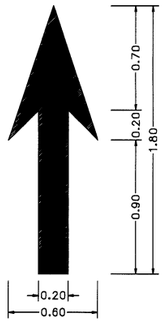

แปลนขยายสัญลักษณ์ สัดส่วนลูกศรกำหนดทิศการวิ่ง

มาตราส่วน 1:20

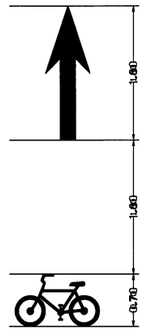

แปลนขยายสัญลักษณ์ ตำแหน่งจักรยานและลูกศร

มาตราส่วน 1:40

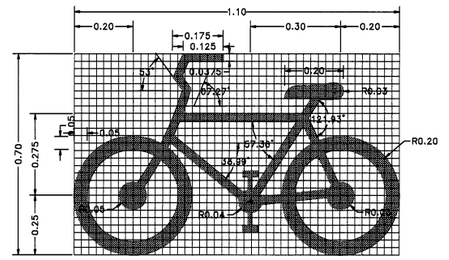

แปลนขยายสัญลักษณ์ สัดส่วนรถจักรยานบนผิวทาง

มาตราส่วน 1:10

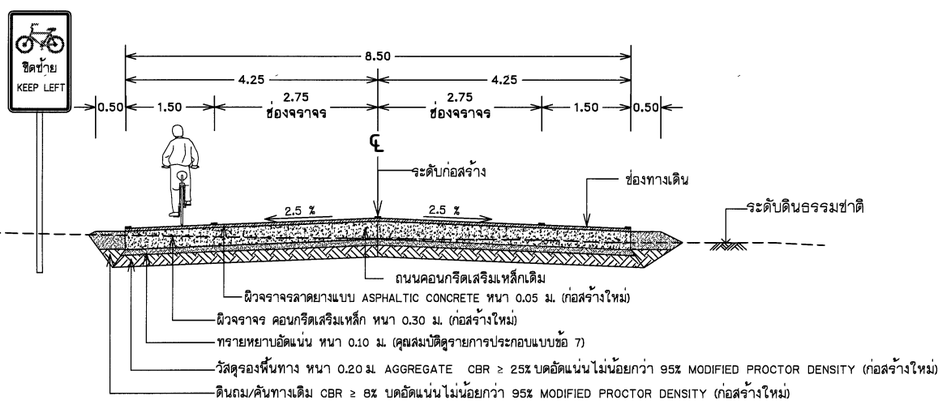

รูปตัดทั่วไปถนนและเลนจักรยาน

มาตราส่วน 1:50

รายการประกอบแบบ

1. มิติที่กำหนดเป็นเมตรนอกจากระบุเป็นอย่างอื่น
2. การใช้สัญลักษณ์ทางจักรยานและลูกศร ใช้วัสดุเคลือบผิวทาง สีขาว มอก.415 หนาไม่น้อยกว่า 2 มม.
3. เครื่องหมายจราจรบนผิวทาง จะเป็นวัสดุเทอร์โมพลาสติกสะท้อนแสงตาม มอก. 542 หนาไม่น้อยกว่า 3 มม.

กรมทรัพยากรน้ำ

โครงการอนุรักษ์พื้นฟู คลองบางเท่าแม่ พร้อมระบบกระจายน้ำ
ตำบลเขาต่อ อำเภอปลายพระยา จังหวัดกระบี่
หมวด " จ " งานปรับปรุงถนนเข้า-ออกโครงการ

แบบขยายถนนทางเข้าโครงการ - แปลนทั่วไป รูปตัดทั่วไป และแบบขยายสัญลักษณ์

ผู้รับจ้าง : มหาวิทยาลัยเกษตรศาสตร์ วิทยาเขตเฉลิมพระเกียรติ จังหวัดสกลนคร				
สำรวจ	(นายกฤษณ เกตุวุฒิ)	(นส.ศ.ดร.วิจงวงศ์ กรีพละ สธ.9270)		
ออกแบบ				
เขียนแบบ	(นายพิทักษ์ ทิวาวงษ์)			
ตรวจแบบ	(ร.ต.ต.ดอนเกียรติ ต่องบุญ สธ.7309)	(นส.เกศณ จตุรบุล) ผู้อำนวยการโครงการ		
แบบเลขที่	สพน. 006/65	แบบแผ่นที่	จ5-002/012	628

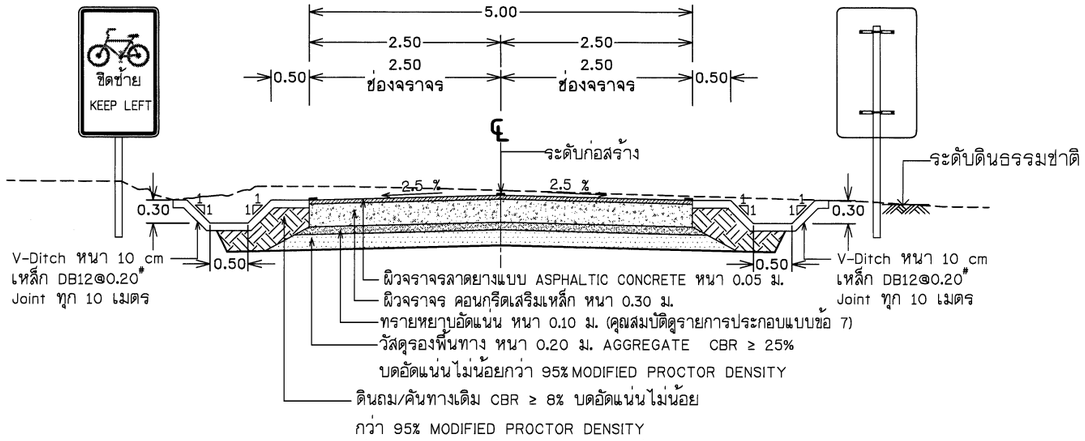

รูปตัดทั่วไป ถนนเชื่อมดินสูงกว่า

มาตราส่วน 1:50

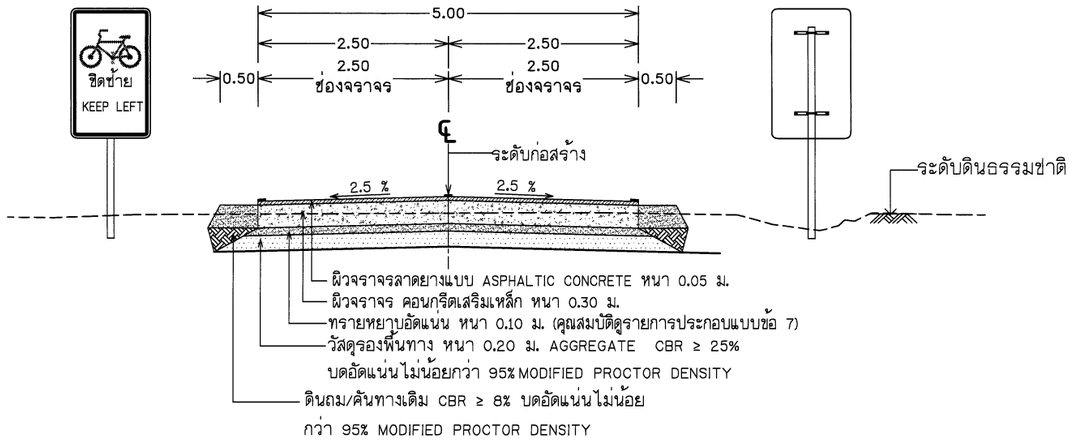

รูปตัดทั่วไป ถนนเชื่อมดินต่ำกว่า

มาตราส่วน 1:50

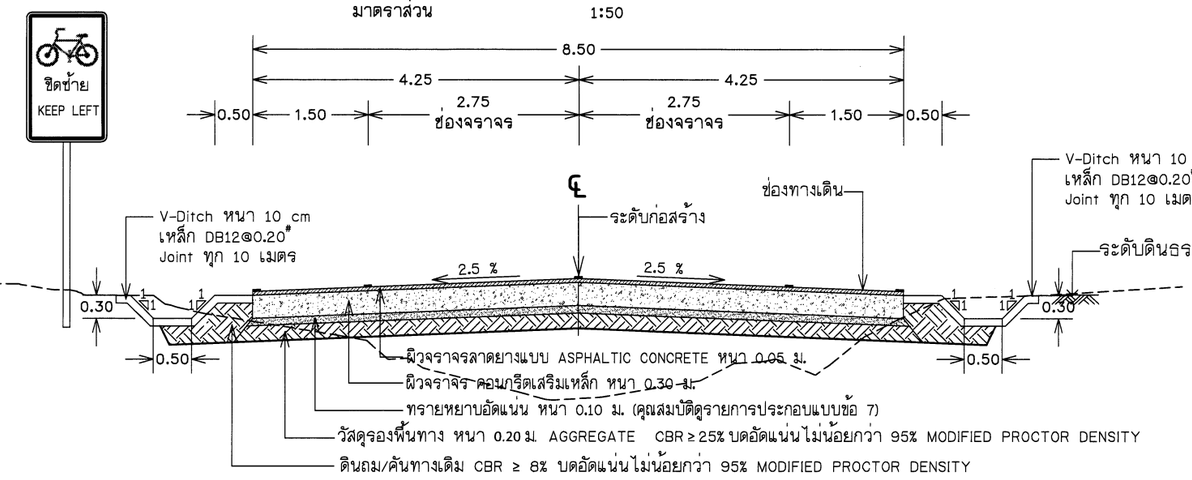

รูปตัดทั่วไป ถนนหลักคันดินสูงกว่า

มาตราส่วน 1:50

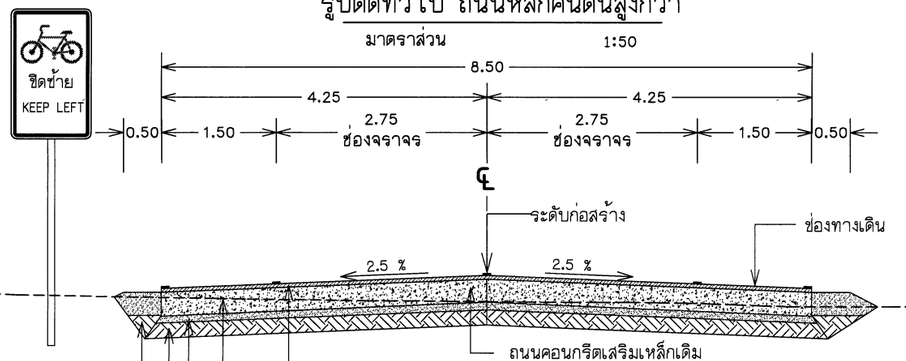

รูปตัดทั่วไป ถนนหลักคันดินต่ำกว่า

มาตราส่วน 1:50

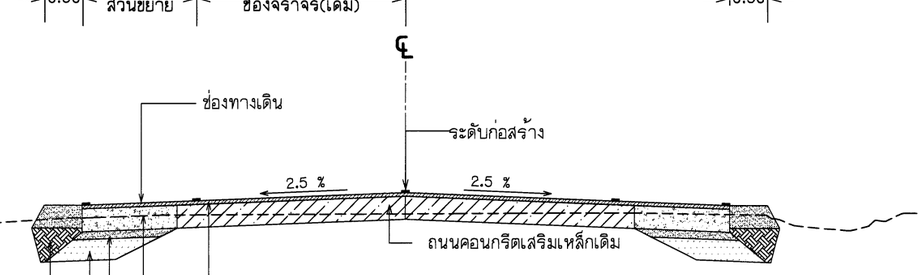

รูปตัดทั่วไป ปรับปรุงถนนทางเข้า

มาตราส่วน 1:50

รายการประกอบแบบ

1. มิติที่กำหนดเป็นเมตรนอกจากระบุเป็นอย่างอื่น

กรมทรัพยากรน้ำ

โครงการอนุรักษ์ฟื้นฟู คลองบางแท่แม่ พร้อมระบบกระจายน้ำ
ตำบลเขาต่อ อำเภอปลายพระยา จังหวัดกระบี่
หมวด " จ " งานปรับปรุงถนนเข้า-ออกโครงการ
รูปตัดทั่วไป และ แบบขยายสัญลักษณ์

ผู้รับจ้าง : มหาวิทยาลัยเกษตรศาสตร์ วิทยาเขตเฉลิมพระเกียรติ จังหวัดสกลนคร				
สำรวจ	(นายกฤษณ์ เกตุวดี)			
ออกแบบ	(ผศ.ดร.วิรัตน์วงศ์ กรีพละ สย.9270)			
เขียนแบบ	(นายศักดินันท์ ทิวาวงษ์)	(ผศ.ดร.พงษ์ จตุระบุล) ผู้อำนวยการโครงการ		
ตรวจแบบ	(ผศ.ดร.ณอเนียรศิ์ มงคุณี สย.7309)			
แบบเลขที่	สทน. 006/65	แบบแผ่นที่	65-003/012	028

รายการประกอบแบบ

1. มิติที่กำหนดเป็นเมตรนอกจากระบุเป็นอย่างอื่น

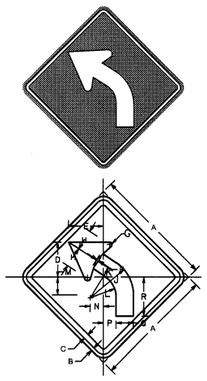

ป้ายเตือน ด.1

เว้นขอบป้าย สีเหลืองสะท้อนแสง
เส้นขอบป้าย สีดำไม่สะท้อนแสง
พื้นป้าย สีเหลืองสะท้อนแสง
เครื่องหมาย สีดำไม่สะท้อนแสง

ด.1, ด.2 ขนาดป้ายจราจร	มิติเป็นเซ็นติเมตร														
	A	B	C	D	E	F	G	H	J	K	L	M	N	P	Q	R
60	1.5	2	18	18	1	1.5	10	20	15.5	11	5.5	4.5	6.5	9	20

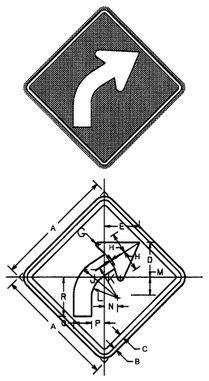

ป้ายเตือน ด.2

เว้นขอบป้าย สีเหลืองสะท้อนแสง
เส้นขอบป้าย สีดำไม่สะท้อนแสง
พื้นป้าย สีเหลืองสะท้อนแสง
เครื่องหมาย สีดำไม่สะท้อนแสง

ด.1, ด.2 ขนาดป้ายจราจร	มิติเป็นเซ็นติเมตร														
	A	B	C	D	E	F	G	H	J	K	L	M	N	P	Q	R
60	1.5	2	18	18	1	1.5	10	20	15.5	11	5.5	4.5	6.5	9	20

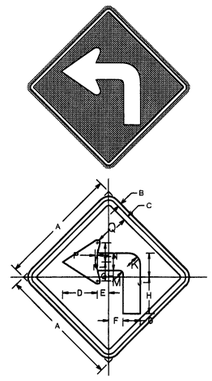

ป้ายเตือน ด.3

เว้นขอบป้าย สีเหลืองสะท้อนแสง
เส้นขอบป้าย สีดำไม่สะท้อนแสง
พื้นป้าย สีเหลืองสะท้อนแสง
เครื่องหมาย สีดำไม่สะท้อนแสง

ด.3, ด.4 ขนาดป้ายจราจร	มิติเป็นเซ็นติเมตร													
	A	B	C	D	E	F	G	H	J	K	M	N	P	Q
60	1.5	2	18	6	7.5	9	19	12.5	6	2	10	1	1.5	

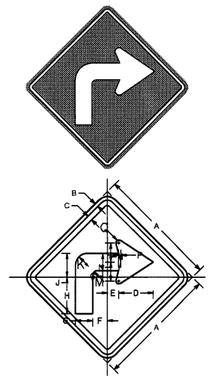

ป้ายเตือน ด.4

เว้นขอบป้าย สีเหลืองสะท้อนแสง
เส้นขอบป้าย สีดำไม่สะท้อนแสง
พื้นป้าย สีเหลืองสะท้อนแสง
เครื่องหมาย สีดำไม่สะท้อนแสง

ด.3, ด.4 ขนาดป้ายจราจร	มิติเป็นเซ็นติเมตร													
	A	B	C	D	E	F	G	H	J	K	M	N	P	Q
60	1.5	2	18	6	7.5	9	19	12.5	6	2	10	1	1.5	

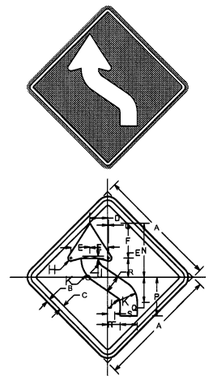

ป้ายเตือน ด.5

เว้นขอบป้าย สีเหลืองสะท้อนแสง
เส้นขอบป้าย สีดำไม่สะท้อนแสง
พื้นป้าย สีเหลืองสะท้อนแสง
เครื่องหมาย สีดำไม่สะท้อนแสง

ด.5, ด.6 ขนาดป้ายจราจร	มิติเป็นเซ็นติเมตร															
	A	B	C	D	E	F	G	H	J	K	L	N	P	Q	R	S
60	1.5	2	8	10	18	1	1.5	3.5	12.5	0.8	28	20	13	9	3	

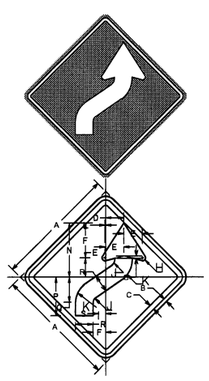

ป้ายเตือน ด.6

เว้นขอบป้าย สีเหลืองสะท้อนแสง
เส้นขอบป้าย สีดำไม่สะท้อนแสง
พื้นป้าย สีเหลืองสะท้อนแสง
เครื่องหมาย สีดำไม่สะท้อนแสง

ด.5, ด.6 ขนาดป้ายจราจร	มิติเป็นเซ็นติเมตร															
	A	B	C	D	E	F	G	H	J	K	L	N	P	Q	R	S
60	1.5	2	8	10	18	1	1.5	3.5	12.5	0.8	28	20	13	9	3	

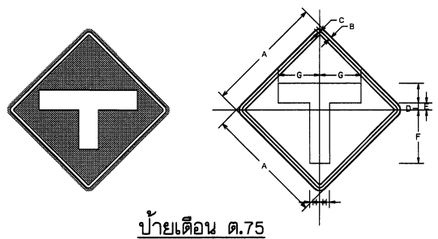

ป้ายเตือน ด.75

เว้นขอบป้าย สีเหลืองสะท้อนแสง
เส้นขอบป้าย สีดำไม่สะท้อนแสง
พื้นป้าย สีเหลืองสะท้อนแสง
เครื่องหมาย สีดำไม่สะท้อนแสง

ด.75 ขนาดป้ายจราจร	มิติเป็นเซ็นติเมตร							
	A	B	C	D	E	F	G	H
60	1.5	2.0	10	3.5	27	21	5	

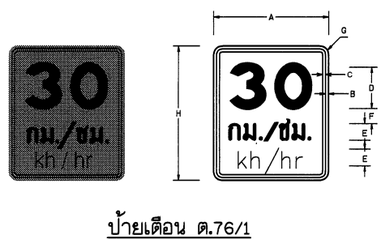

ป้ายเตือน ด.76/1

เว้นขอบป้าย สีเหลืองสะท้อนแสง
เส้นขอบป้าย สีดำไม่สะท้อนแสง
พื้นป้าย สีเหลืองสะท้อนแสง
ตัวอักษร , ตัวเลข สีดำไม่สะท้อนแสง

ด.76/1 ขนาดป้ายจราจร	มิติเป็นเซ็นติเมตร						
	A	B	C	D	E	F	G	H
45	1	1.5	1.5	6.5	6.5	3.5	55

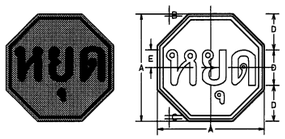

ป้ายบังคับ บ.1 (หยุด)

เว้นขอบป้าย สีแดงสะท้อนแสง
เส้นขอบป้าย สีขาวสะท้อนแสง
พื้นป้าย สีแดงสะท้อนแสง
เครื่องหมาย สีขาวสะท้อนแสง

บ.1 ขนาดป้ายจราจร	มิติเป็นเซ็นติเมตร				
	A	B	C	D	E
60	1	2	20	10	

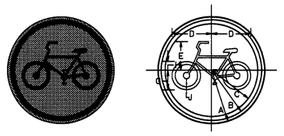

ป้ายบังคับ บ.52 (ช่องเดินรถจักรยาน)

เว้นขอบป้าย สีน้ำเงินสะท้อนแสง
เส้นขอบป้าย สีขาวสะท้อนแสง
พื้นป้าย สีน้ำเงินสะท้อนแสง
เครื่องหมาย สีขาวสะท้อนแสง

บ.52 ขนาดป้ายจราจร	มิติเป็นเซ็นติเมตร							
	A	B	C	D	E	G	H	J
30	29	27	24	17.75	5.5	12	2	

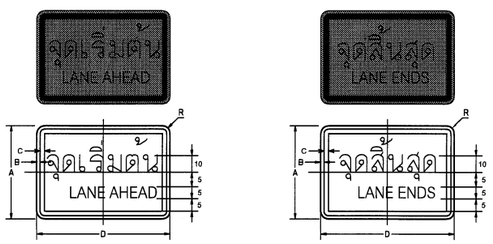

ป้ายข้อความเสริม (บส-1)

เว้นขอบป้าย สีน้ำเงินสะท้อนแสง
เส้นขอบป้าย สีขาวสะท้อนแสง
เครื่องหมาย สีขาวสะท้อนแสง
พื้นป้าย สีน้ำเงินสะท้อนแสง

ป้ายจักรยานชิดซ้าย ขนาดป้ายจราจร	มิติเป็นเซ็นติเมตร				
	A	B	C	D	R
40	1.5	2	60	3.5	

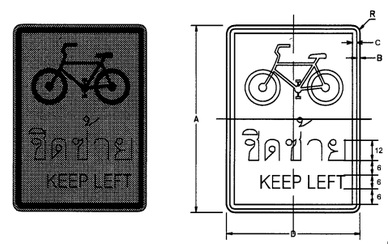

ป้ายจักรยานชิดซ้าย (บส-2)

เว้นขอบป้าย สีน้ำเงินสะท้อนแสง
เส้นขอบป้าย สีขาวสะท้อนแสง
เครื่องหมาย สีขาวสะท้อนแสง
พื้นป้าย สีน้ำเงินสะท้อนแสง

ป้ายจักรยานชิดซ้าย ขนาดป้ายจราจร	มิติเป็นเซ็นติเมตร				
	A	B	C	D	R
80	1.5	2	60	3.5	

หมายเหตุ

1. มิติที่กำหนดเป็นเมตรนอกจากระบุเป็นอย่างอื่น
2. แผ่นป้ายสะท้อนแสงสำหรับป้ายบังคับและป้ายเตือน ใช้ตาม มอก.606 สัมประสิทธิ์การสะท้อนแสงแบบที่ 1

กรมทรัพยากรน้ำ

โครงการอนุรักษ์พื้นฟู คลองบางเท่าแม่ พร้อมระบบกระจายน้ำ
ตำบลเขาต่อ อำเภอปลายพระยา จังหวัดกระบี่
หมวด " จ " งานปรับปรุงถนนเข้า-ออกโครงการ
แบบมาตรฐาน เครื่องหมายจราจร - ป้ายเตือน ป้ายบังคับ และป้ายเสริม

ผู้รับจ้าง : มหาวิทยาลัยเกษตรศาสตร์ วิทยาเขตเฉลิมพระเกียรติ จังหวัดสกลนคร	
สำรวจ	(นายกฤษดา เกตุวงศ์)
ออกแบบ	(ผศ.ดร.วัชรินทร์ กรีพละ สย.9270)
เขียนแบบ	(นายพีรพัฒน์ ทิวาวงษ์)
ตรวจแบบ	(รศ.ดร.ชลเกียรติ ต้องพุดี สย.7309)
แบบเลขที่	สทน. 006/65

ช. ลงนาม
(ผศ.กฤษดา เกตุวงศ์)
ผู้อำนวยการโครงการ

แบบแผ่นที่	ช5-004/012	028



แสดงขนาดป้ายและภาพสัญญลักษณ์ (ท-1)

ไม่แสดงมาตราส่วน

เว้นขอบป้าย	สีน้ำเงินสะท้อนแสง
เส้นขอบป้าย	สีขาวสะท้อนแสง
พื้นป้าย	สีน้ำเงินสะท้อนแสง
ตัวหนังสือ	สีขาวสะท้อนแสง
ลูกศร	สีขาวสะท้อนแสง
ภาพสัญญลักษณ์	ตามลายลักษณะแหล่งท่องเที่ยว



แสดงขนาดป้ายและภาพสัญญลักษณ์ (ท-2)

ไม่แสดงมาตราส่วน

เว้นขอบป้าย	สีน้ำเงินสะท้อนแสง
เส้นขอบป้าย	สีขาวสะท้อนแสง
พื้นป้าย	สีน้ำเงินสะท้อนแสง
ตัวหนังสือ	สีขาวสะท้อนแสง
ลูกศร	สีขาวสะท้อนแสง
ภาพสัญญลักษณ์	ตามลายลักษณะแหล่งท่องเที่ยว

รายการประกอบแบบ

1. มิติที่กำหนดเป็นเมตรนอกจากระบุเป็นอย่างอื่น
2. แผ่นสะท้อนแสงแบบที่ 4 ตาม มอก.606 ยกเว้นป้าย น-9 , น-10, บส-1 และ บส-2 ใช้แผ่นสะท้อนแสง แบบที่ 1 ตาม มอก.606
3. การพิมพ์ ภาพพิมพ์แนะนำสถานที่ท่องเที่ยว ให้ใช้แผ่นสะท้อนแสงความเข้มสูง ตามมาตฐานมอก.606 แบบที่ 4 สีขาวเป็นพื้นป้าย ปิดทับด้วยภาพพิมพ์ ที่ได้จากการพิมพ์ภาพลงบนฟิล์มไวนิลใส โดยเครื่องพิมพ์อิงค์เจ็ทด้วยหมึกพิมพ์แบบหมึกน้ำมัน สำหรับงานพิมพ์ภายนอกโดยเฉพาะเคลือบปิดทับผิวหน้าภาพพิมพ์ ด้วยฟิล์มใสเพื่อป้องกันแสงยูวี ทำให้ภาพพิมพ์มีคุณสมบัติ ไม่ซีดจางภายในระยะเวลา 5 ปี
4. สีสัญลักษณ์มี 3 สี ซึ่งแบ่งตามประเภทของแหล่งท่องเที่ยว ได้แก่
   -สีเขียว ใช้แทนแหล่งท่องเที่ยวที่เป็นธรรมชาติ
   -สีน้ำตาล ใช้แทนแหล่งท่องเที่ยวที่เป็นโบราณสถานต่างๆ
   -สีน้ำเงิน ใช้แทนแหล่งท่องเที่ยวที่เป็นแหล่งกิจกรรม
5. ในการพิจารณาเลือกภาพถ่าย ขนาดและชนิดของตัวหนังสือ ผู้รับจ้าง จะต้องนำเสนอเพื่อขอความเห็นชอบจากคณะกรรมการตรวจรับพัสดุ
6. ขนาดความยาวของป้าย ขึ้นอยู่กับความยาวของตัวอักษร

กรมทรัพยากรน้ำ

โครงการอนุรักษ์พื้นฟู คลองบางเท่าแม่ พร้อมระบบกระจายน้ำ
ตำบลเขาต่อ อำเภอปลายพระยา จังหวัดกระบี่
หมวด " จ " งานปรับปรุงถนนเข้า-ออกโครงการ
แบบมาตรฐาน เครื่องหมายจราจร - ป้ายแนะนำแหล่งท่องเที่ยว

ผู้รับจ้าง : มหาวิทยาลัยเกษตรศาสตร์ วิทยาเขตเฉลิมพระเกียรติ จังหวัดสกลนคร

สำรวจ	(นายกฤษณ บดีรูปี)			
ออกแบบ	(ผศ.ดร.วิจารวัฒ กรีพละ สย.9270)			
เขียนแบบ	(นายพิสิษฐ์ ทิวาวงษ์)			
ตรวจแบบ	(จ.ต.ดร.วรเกียรติ์ ผดุงชูชี สย.7309)			
แบบเลขที่	สทน. 006/65	แบบแผ่นที่	45-005/012	628

(ผศ.กฤษณ บดีรูปี)
ผู้จัดการโครงการ

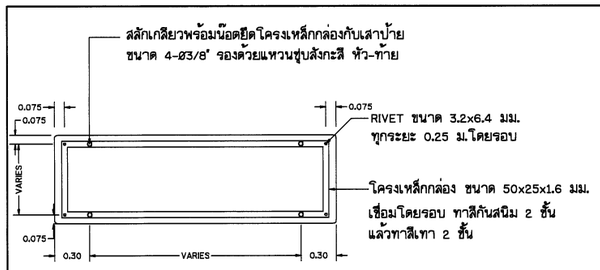

รายละเอียดด้านหลังป้าย เสาคู่

ไม่แสดงมาตราส่วน

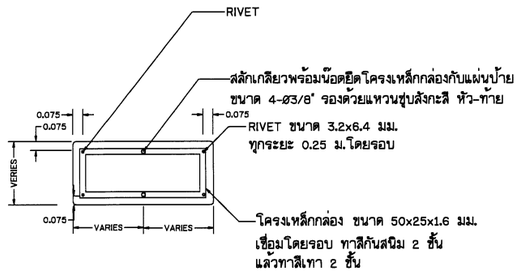

รายละเอียดด้านหลังป้าย เสาเดี่ยว

ไม่แสดงมาตราส่วน

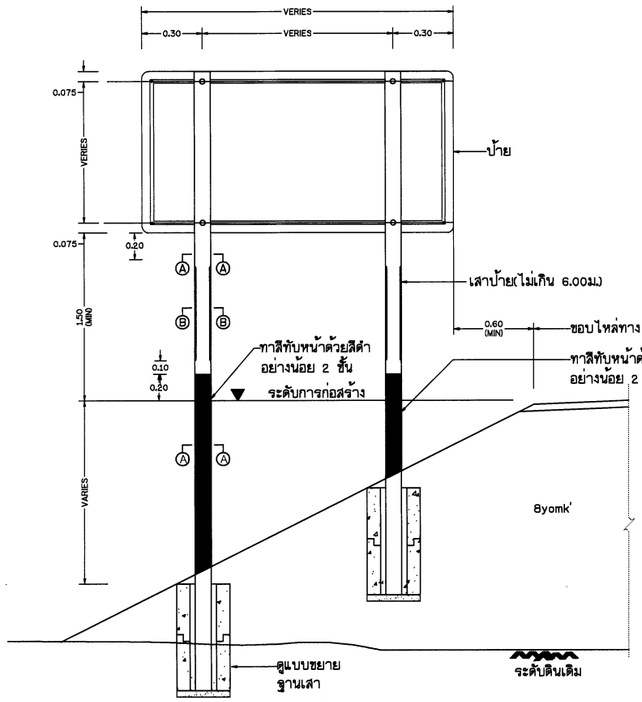

แสดงการปักเสาป้ายแนะนำ เสาคู่

ไม่แสดงมาตราส่วน

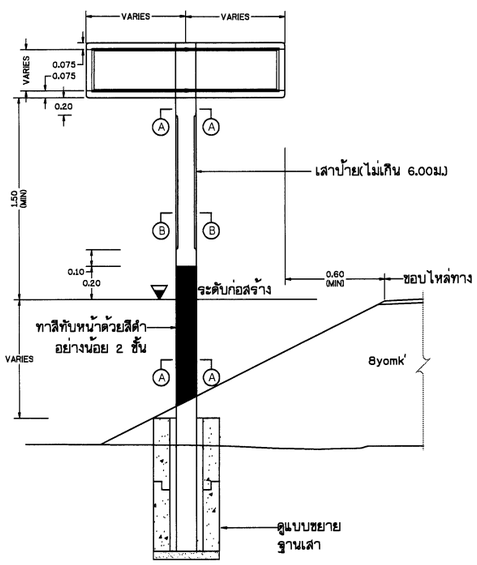

แสดงการปักเสาป้ายแนะนำ เสาเดี่ยว

ไม่แสดงมาตราส่วน

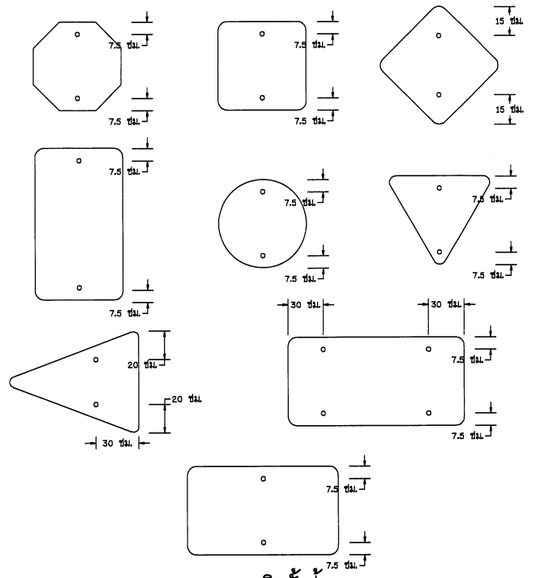

แสดงการติดตั้งป้าย

ไม่แสดงมาตราส่วน

รายการประกอบแบบ

1. มิติต่างๆ มีหน่วยเป็นเมตร นอกจากจะระบุไว้เป็นอย่างอื่น
2. ตัวอักษรและตัวเลขที่ใช้เขียนข้อความลงในแผ่นป้ายให้ใช้ตาม แบบมาตรฐานตัวอักษรและตัวเลข
3. ป้ายเตือนที่มีอัตราส่วน ความกว้างต่อความสูง มากกว่า หรือเท่ากับ 2 ให้ติดตั้งบนโครงเหล็กกล่อง
4. ฐานเสา สำเร็จรูป สามารถเลือกวิธีการหล่อครั้งเดียว แทนการหล่อแบบแยกส่วนบนและส่วนล่างได้
5. ฐานเสา สำเร็จรูป ใช้คอนกรีตหยาบมีส่วนผสม ปูน:ทราย:หิน - 1:3:6 โดยปริมาตร
6. กรณีต้องการใช้ฐานเสาชนิดหล่อในที่หรือท่อซีเมนต์ใยหินแทนฐานเสาสำเร็จรูป ให้อยู่ในดุลยพินิจของผู้ควบคุมงาน
7. ป้ายบังคับ ป้ายเตือนและป้ายแนะนำให้ทำด้วยแผ่นเหล็กชุบ สังกะสี หนาไม่น้อยกว่า 1.2 มม.มีคุณสมบัติตาม มอก.50 ด้านหน้าป้ายให้ติดแผ่นสะท้อนแสง ด้านหลังป้ายพ่นสีรองพื้น จับเหล็กแล้วพ่นสีแห้งเร็วทับอีก 1 ชั้น
8. เสาคอนกรีตให้ทาสีขาวและสีดำ อย่างน้อย 2 ชั้น ด้วยสีภายนอก ตาม มอก.272

ตารางแสดงขนาดฐานสำเร็จรูปของเสาป้ายจราจร

มิติ (เซ็นติเมตร)	เสาขนาด 0.12x0.12 ม.			เสาขนาด 0.15x0.15 ม.
	เสาเดี่ยวที่มีขนาดพื้นที่ป้าย (ตร.ม)		เสาคู่ที่มีขนาดพื้นที่ป้าย (ตร.ม)	เสาเดี่ยวหรือเสาคู่ มีขนาดพื้นที่ป้าย (ตร.ม)
	น้อยกว่า 1	1 - 2	2 - 4	มากกว่า 4
A	75	100	100	145

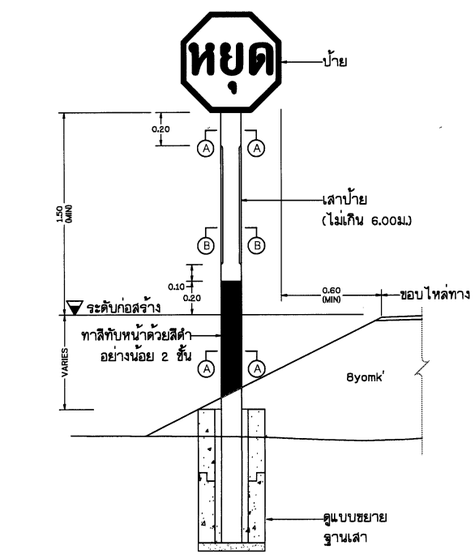

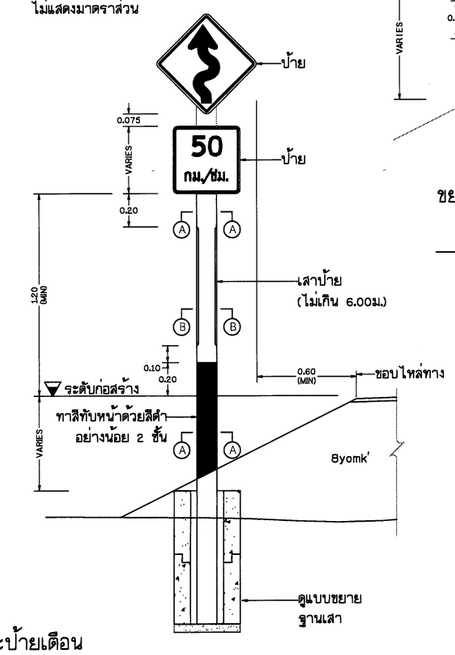

แสดงการติดตั้งป้ายบังคับ ป้ายเตือน

ไม่แสดงมาตราส่วน

แสดงการติดตั้งโครงเหล็กกล่องกับเสาป้าย

ไม่แสดงมาตราส่วน

แสดงการติดตั้งป้ายแนะนำ ป้ายบังคับและป้ายเตือน

ไม่แสดงมาตราส่วน

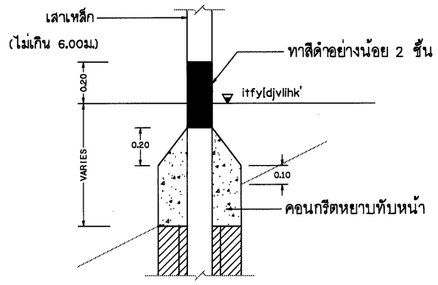

ขยายคอนกรีตหุ้มเสา กรณีเสาเหล็ก

ไม่แสดงมาตราส่วน

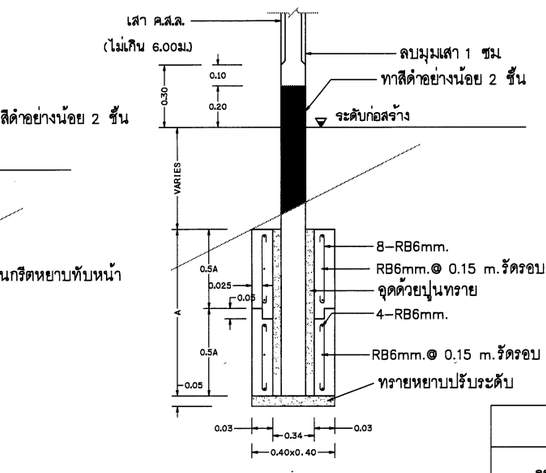

ขยายฐานเสา

ไม่แสดงมาตราส่วน

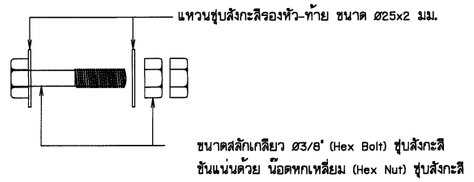

ขยายสลักเกลียว

ไม่แสดงมาตราส่วน

กรมทรัพยากรน้ำ

โครงการอนุรักษ์พื้นชู คลองบางเท่าแม่ พร้อมระบบกระจายน้ำ
ตำบลเขาต่อ อำเภอปลายพระยา จังหวัดกระบี่
หมวด " จ " งานปรับปรุงถนนเข้า-ออกโครงการ
แบบมาตรฐาน เครื่องหมายจราจร - การติดตั้งป้ายจราจร (1/2)

ผู้รับจ้าง : มหาวิทยาลัยเกษตรศาสตร์ วิทยาเขตเฉลิมพระเกียรติ จังหวัดสกลนคร

สำรวจ	(นายกฤตพล เกตุวดี)	
ออกแบบ	(ผศ.ดร.วิจิบ์วงศ์ กริชพละ สย.9270)	
เรียบแบบ	(นายณัฐนนท์ ทิวาวงษ์)	ชื่อ (ผศ.ดร.กฤตพล เกตุวดี) ผู้อำนวยการโครงการ
ตรวจแบบ	(ร.ต.ต.ชาตเกียรติ์ มังษฎี สย.7309)	
แบบเลขที่	สทน. 006/65	แบบแผ่นที่ 25-006/012 628

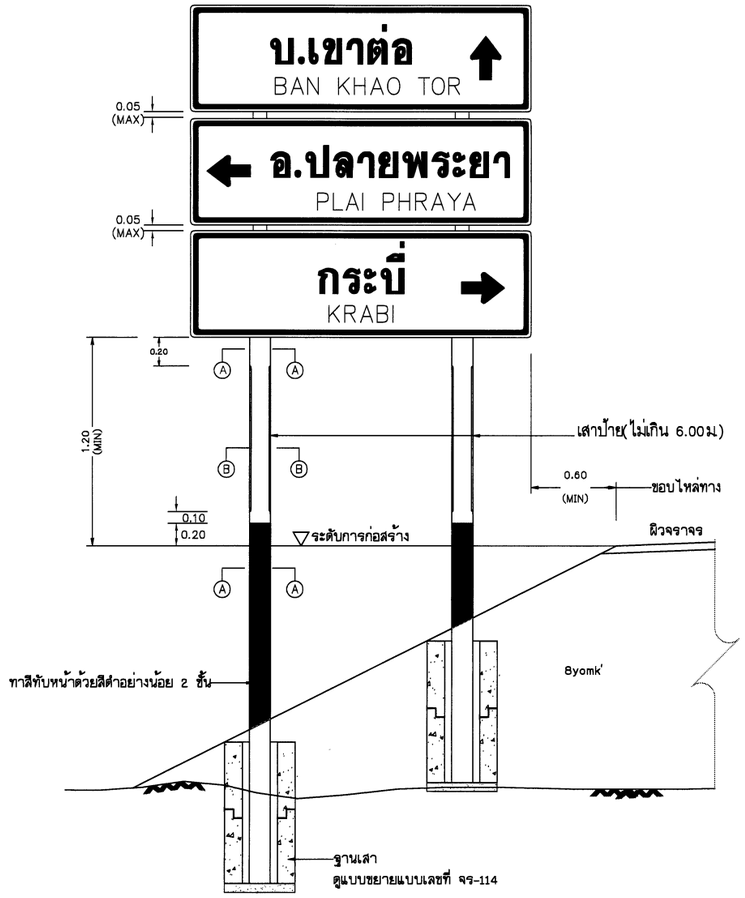

แสดงการติดตั้งเสาป้าย น-2(ชุด),น-3(ชุด) และ น-4(ชุด)

ไม่แสดงมาตราส่วน

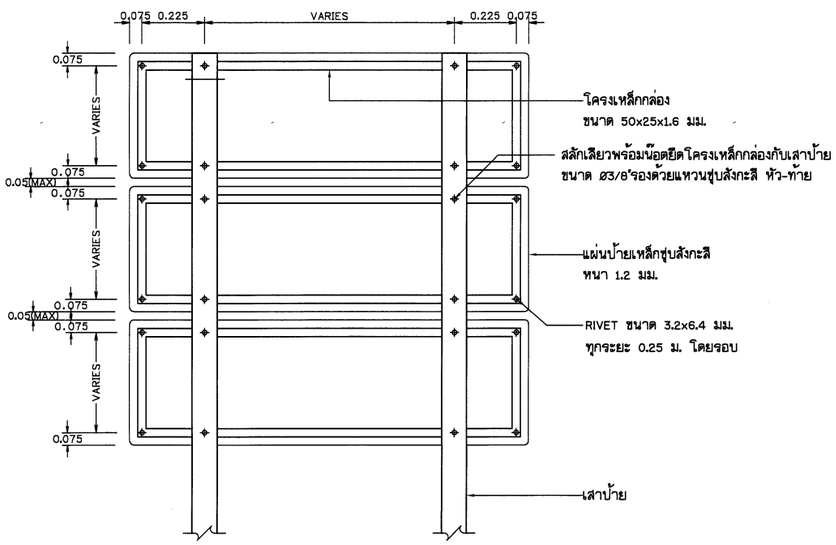

แสดงการยึดโครงเสาป้าย น-2(ชุด),น-3(ชุด) และ น-4(ชุด)

ไม่แสดงมาตราส่วน

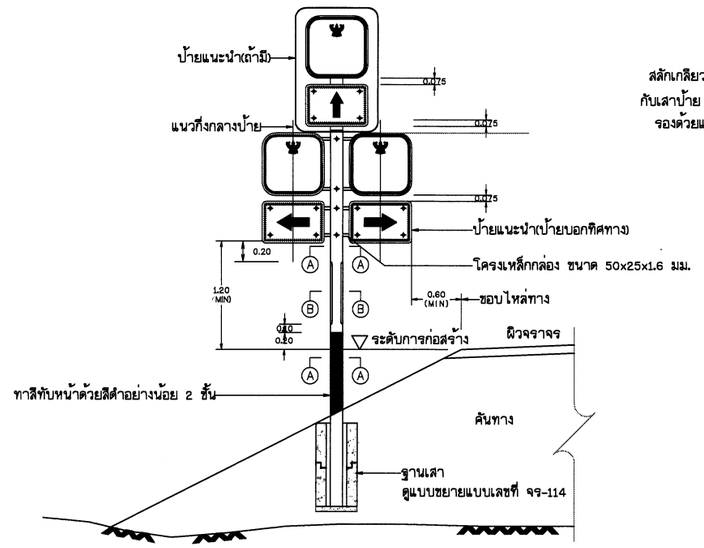

แสดงการติดตั้งเสาป้ายชุดระบุทิศทาง

ไม่แสดงมาตราส่วน

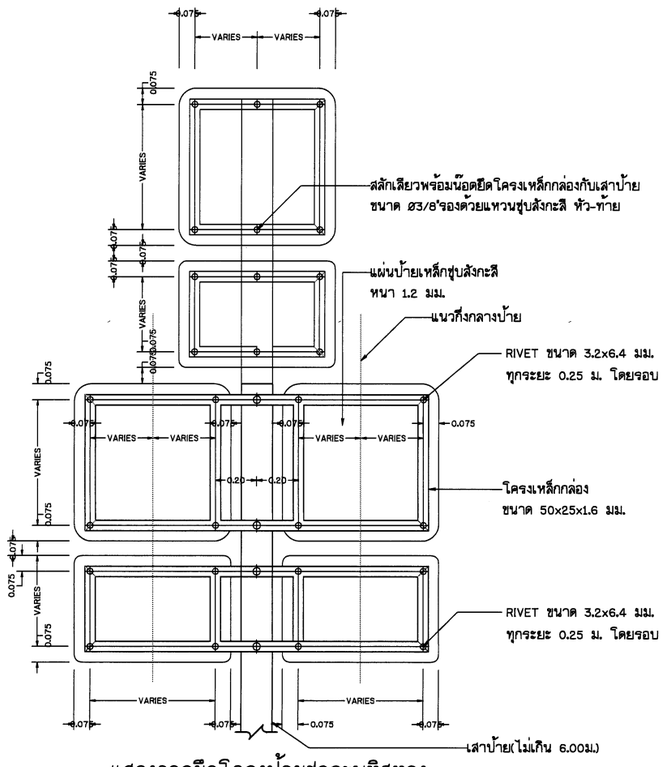

แสดงการยึดโครงป้ายชุดระบุทิศทาง

ไม่แสดงมาตราส่วน

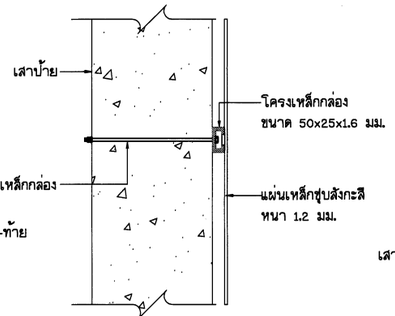

รูปด้านข้างแสดงการยึดโครงป้ายกับเสา

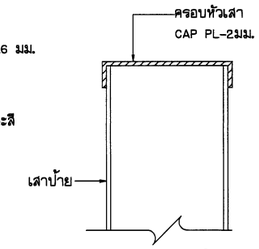

รายละเอียดครอบหัวเสาเหล็ก

รายการประกอบแบบ

1. มิติต่างๆ มีหน่วยเป็นเมตร นอกจากจะระบุไว้เป็นอย่างอื่น
2. กรณีที่ทางหลวงชนบทเชื่อมกับถนนของหน่วยงานอื่น ให้ปรับสัญลักษณ์ป้าย รวมทั้งขนาดและการติดตั้งป้ายให้สอดคล้องกับมาตรฐานของหน่วยงานนั้นๆ
3. การติดตั้งป้ายจราจรบริเวณทางแยกผู้ออกแบบจะเป็นผู้กำหนดในแบบแปลนให้เหมาะสมกับสภาพพื้นที่
4. ความสูงของเสาป้ายและตำแหน่งของรูปที่แสดงในแบบเป็นค่าน้อยที่สุด ซึ่งสามารถปรับให้เหมาะสมกับสภาพหน้างานได้
5. VARIES หมายถึง ปรับระยะห่างของโครงเหล็กกล่องให้สอดคล้องกับขนาดของป้ายของแต่ละหน่วยงาน
6. ให้ผู้รับจ้างทำแบบรายละเอียดตำแหน่งการติดตั้งป้ายจราจรของโครงการนำเสนอผู้ควบคุมงานพิจารณาอนุมัติก่อนดำเนินการติดตั้ง

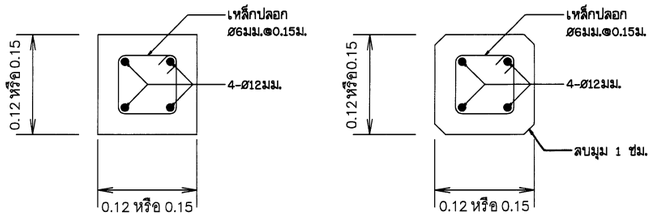

รูปตัดเสาป้าย

ไม่แสดงมาตราส่วน

หมายเหตุ

1. เสาขนาด 0.12x0.12 ม.ใช้สำหรับเสาเดี่ยวและเสาคู่ที่มีขนาดพื้นที่ของป้ายไม่เกิน 2 ตร.ม. และ 4 ตร.ม.ตามลำดับหากมีพื้นที่ป้ายมากกว่าที่ระบุให้ใช้เสาขนาด 0.15x0.15 ม.
2. คอนกรีตเสาป้าย ใช้ประเภท ค.2
3. ในกรณีต้องการเปลี่ยนใช้เสาเหล็ก แทนเสาคอนกรีต แทนข้อ 1 ต้องได้รับการอนุมัติจากผู้ควบคุมงานก่อนการดำเนินการ
   - เสาเหล็ก ⊠7.5x7.5x0.32 ซม. แทนเสา ค.ส.ล. ขนาด 0.12x0.12 ม.
   - เสาเหล็ก ⊠10.0x10.0x0.32 ซม. แทนเสา ค.ส.ล. ขนาด 0.15x0.15 ม.
4. เสาเหล็กให้ทาสีรองพื้นกันสนิมทั้งภายในและภายนอก 2 ชั้น ตาม มอก. 2387 และทาสีทับหน้าด้วยสีขาวและสีดำ อย่างน้อย 2 ชั้น ด้วยสีภายนอก ตาม มอก. 327
5. เสาเหล็กที่ใช้ต้องเป็นไปตาม มาตรฐาน มอก. 107

กรมทรัพยากรน้ำ

โครงการอนุรักษ์พื้นชุ่ คลองบางเท่าแม่ พร้อมระบบกระจายน้ำ
ตำบลเขาต่อ อำเภอปลายพระยา จังหวัดกระบี่
หมวด " จ " งานปรับปรุงถนนเข้า-ออกโครงการ
แบบมาตรฐาน เครื่องหมายจราจร - การติดตั้งป้ายจราจร (2/2)

ผู้รับจ้าง : มหาวิทยาลัยเกษตรศาสตร์ วิทยาเขตเฉลิมพระเกียรติ จังหวัดสกลนคร				
สำรวจ	(นายกิตติพล เกตุวดี)			
ออกแบบ	(ผศ.ดร.วิพัฒน์ กรีฑาณ สธ.9270)			
เสียแบบ	(นายสิทธิพงษ์ ทิวาวงษ์)			
ตรวจแบบ	(รศ.ดร.ภาณเกียรติ ต่อนุตตี สธ.7309)			
แบบเลขที่	สทน. 006/65	แบบแผ่นที่	ร5-007/012	628

ช. ลงนาม
(ผศ.เทพพล จตุรธนุส)
ผู้จัดการโครงการ

ก ข ฃ ค ฅ ฆ ง จ ฉ ช ฌ ญ ฎ
ฐ ฑ ฒ ณ ด ต ถ ท ธ น บ ป ผ
ฝ ฟ ภ ม ย ร ล ว ศ ส
ฏ ฏ ฝ พ ฟ ภ ม ย ร ล ว ศ ส
ษ ห ฬ อ ฮ ะ ๅ า ะ แ ๆ ๒ ๕
ๆ ๆ ๆ ; ฯ ๆ ๆ ้ ๙ ๊ ๋
A B C D E F G H I J K L M
N O P Q R S T U V W X Y Z
1 2 3 4 5 6 7 8 9 0 ราชบุรี 1025

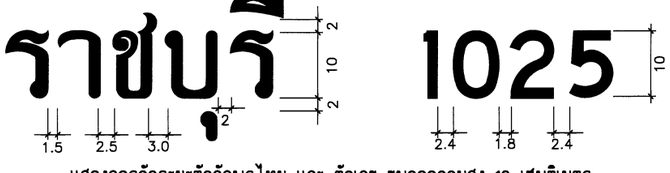

มาตรฐานตัวอักษรและ ตัวเลข

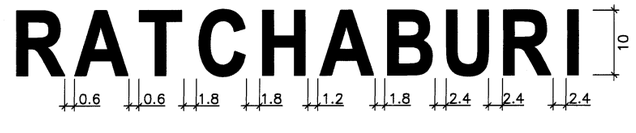

แสดงการจัดระยะตัวอักษรอักษร ขนาดความสูง 10 เซนติเมตร

แสดงการจัดระยะตัวอักษรไทย และ ตัวเลข ขนาดความสูง 10 เซนติเมตร

รายการประกอบแบบ

1. มิติต่างๆ เป็นเซ็นติเมตร
2. มาตรฐานตัวอักษร และตัวเลขขนาด 10 ซม. นี้ถือเป็นแบบมาตรฐานที่จะขยาย
   โดยให้ผู้รับจ้างขอความเห็นจากคณะกรรมการตรวจรับพัสดุในการจ้างก่อสร้างก่อนดำเนินการ
3. การจัดระยะห่างระหว่างตัวอักษร(ช่องไฟ) และตัวเลขให้ใช้ตามกำหนดในตัวอย่างหรือตามมาตรฐาน
4. การวัดระยะห่าง ให้วัดจากด้านนอกของเส้นที่เป็นแนวดิ่งไม่รวม
   หัวที่มีลักษณะกลม แต่ถ้าเป็นด้านที่ไม่มีเส้นเป็นแนวดิ่งก็ให้วัดจากด้านนอกสุด

กรมทรัพยากรน้ำ

โครงการอนุรักษ์พันธุ คลองบางเท่าแม่ พร้อมระบบกระจายน้ำ
ตำบลเขาต่อ อำเภอปลายพระยา จังหวัดกระบี่
หมวด " จ " งานปรับปรุงถนนเข้า-ออกโครงการ
แบบมาตรฐาน เครื่องหมายจราจร - ตัวอักษรและตัวเลข

ผู้รับจ้าง : มหาวิทยาลัยเกษตรศาสตร์ วิทยาเขตเฉลิมพระเกียรติ จังหวัดสกลนคร				
สำรวจ	(นายเทศพล เนตรวิสี)	ชื่อ นายเทศพล พฤกษบุล ผู้จัดการโครงการ		
ออกแบบ	(นส.ศร.วิจิน่วงศ์ กริชนะ สย.9270)			
เขียนแบบ	(นายสิทธิพันธ์ ที่วาวงษ์)			
ตรวจแบบ	(จ.ส.ต.ยอเกียรติ์ ม่องภูมิ สย.7309)			
แบบเลขที่	สพน. 006/65	แบบแผ่นที่	45-006/012	628

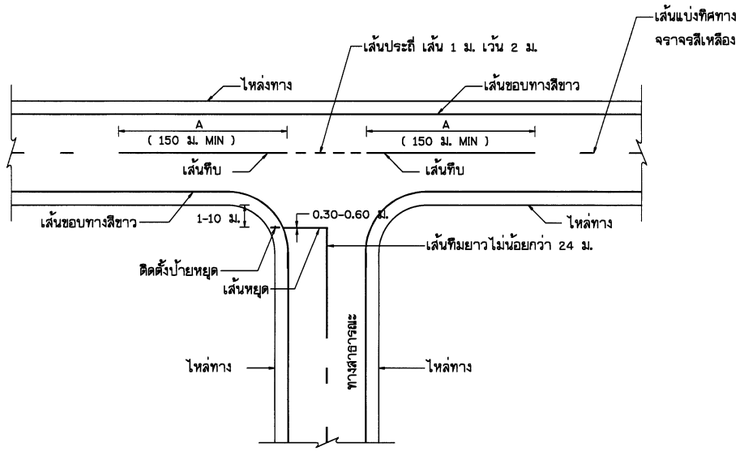

การติดเส้นจราจรทางแยก

(ทางสาธารณะ)

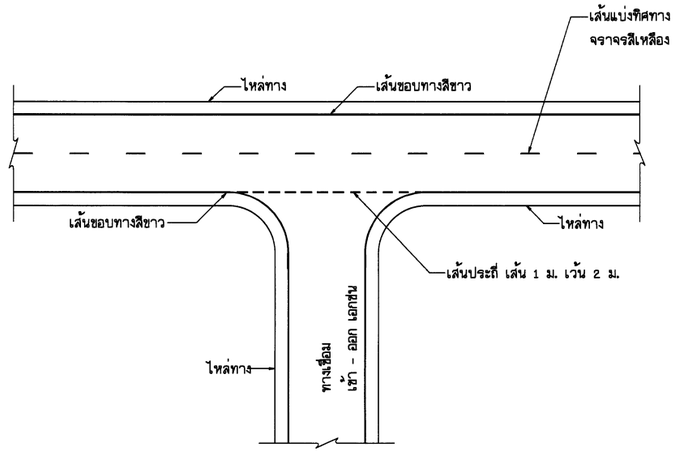

การติดเส้นจราจรทางเชื่อม

(ทางเชื่อม เข้า - ออก เอกช่น)

กรมทรัพยากรน้ำ

โครงการอนุรักษ์พื้นฟู คลองบางเท่าแม่ พร้อมระบบกระจายน้ำ

ตำบลเขาต่อ อำเภอปลายพระยา จังหวัดกระบี่

หมวด " จ " งานปรับปรุงถนนเข้า-ออกโครงการ

แบบมาตรฐาน เครื่องหมายจราจร - เครื่องหมายจราจรบนผิวทาง

ผู้รับจ้าง : มหาวิทยาลัยเกษตรศาสตร์ วิทยาเขตเฉลิมพระเกียรติ จังหวัดสกลนคร

สำรวจ	(นายทศพล เกตุวดี)			
ออกแบบ	(ผศ.ดร.วิจน์วงศ์ กรีฑาสะ สย.9270)			
เขียนแบบ	(นายศักดินันท์ ทิวาวงษ์)	(ผศ.ทศพล เกตุระนัย) ผู้จัดการโครงการ		
ตรวจแบบ	(ร.ต.ต.ดอนเกียรติ์ ทองพูลี สย.7309)			
แบบเลขที่	สทน. 006/65	แบบแผ่นที่	จ5-008/012	628

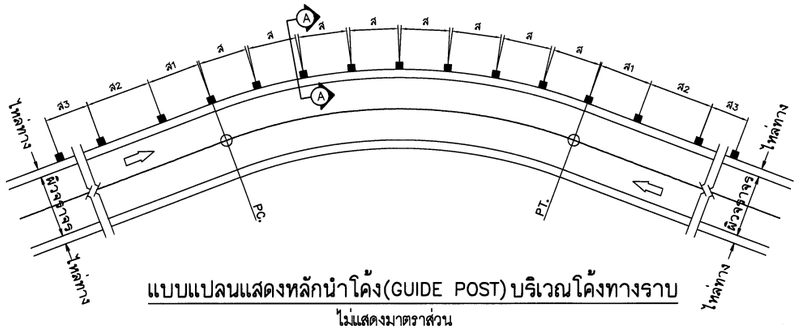

แบบแปลนแสดงหลักนำโค้ง(GUIDE POST)บริเวณโค้งทางราบ

ไม่แสดงมาตราส่วน

การติดตั้ง หลักนำโค้งบริเวณที่เป็นจุดอันตราย

(ติดตั้งบริเวณขอบไหล่ทาง หรือขอบผิวจราจรกรณีไม่มีไหล่ทาง)

1. บริเวณ ก่อนถึงทางแยกให้ใช้หลักนำโค้ง ทาสีขาวแดง ขนาดเหมือนหลักนำโค้งทั่วไป

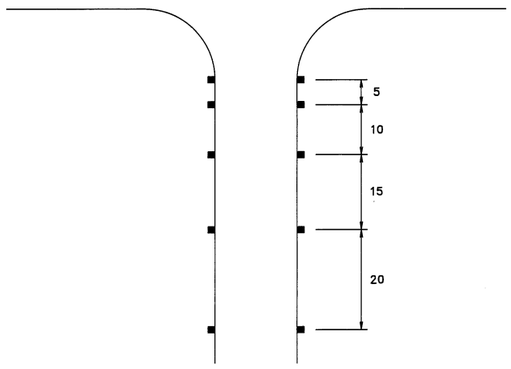

2. บริเวณที่เปลี่ยนความกว้างของผิวทางให้ใช้หลักนำโค้งทาสีขาวแดงขนาดเหมือนหลักนำโค้งทั่วไป

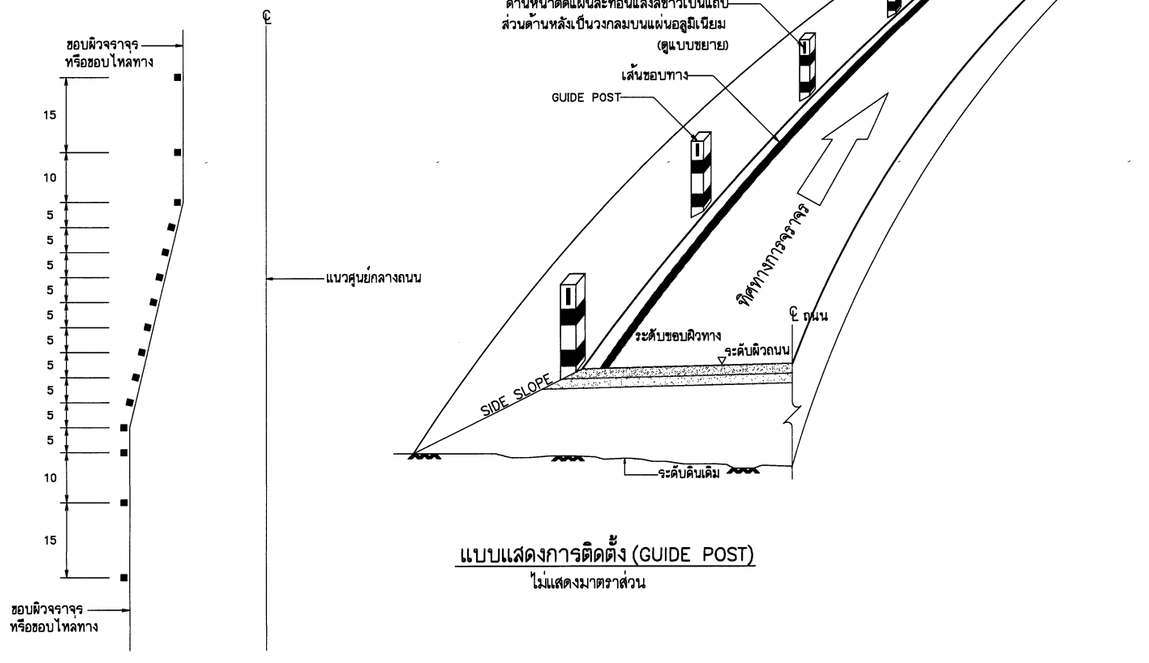

แบบแสดงการติดตั้ง (GUIDE POST)

ไม่แสดงมาตราส่วน

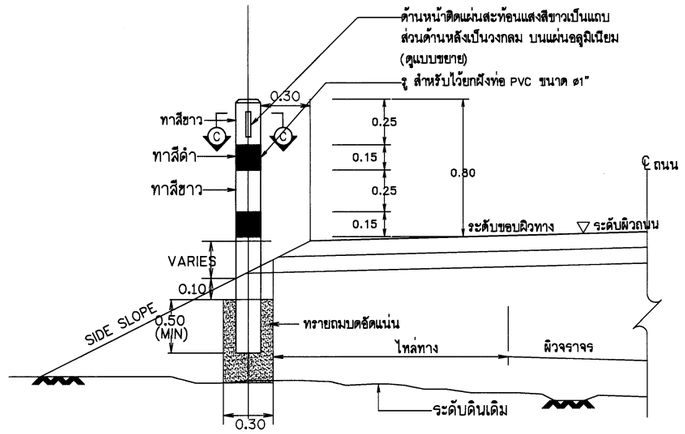

รูปตัด A – A

ไม่แสดงมาตราส่วน

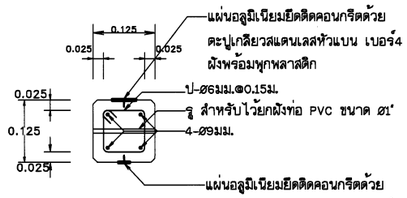

รูปตัด C – C

ไม่แสดงมาตราส่วน

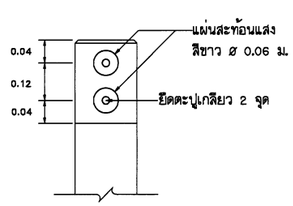

รูปด้านหลัง

ไม่แสดงมาตราส่วน

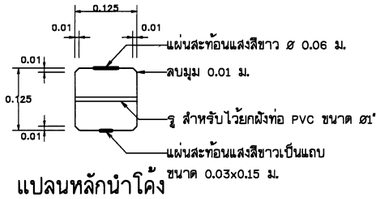

แปลนหลักนำโค้ง

ไม่แสดงมาตราส่วน

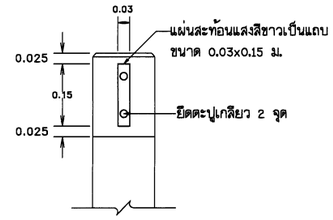

รูปด้านหน้า

ไม่แสดงมาตราส่วน

รายการประกอบแบบ

1. มิติต่างๆ มีหน่วยเป็นเมตร นอกจากระบุเป็นอย่างอื่น
2. หลักเขตทางให้ทาสีขาวโดยรอบทุกด้าน ส่วนตัวอักษรและตัวเลขในหลักเขตทางให้ใช้สีดำ สำหรับหลักนำโค้งให้ทาสีขาวสลับดำโดยรอบตามรูปตัด A 2 ชั้น
3. งานคอนกรีตใช้ประเภท ค.1
4. งานเหล็กเสริมคอนกรีตใช้ SR 24
5. ให้ใช้แผ่นสะท้อนแสงสีขาวมีค่าสัมประสิทธิ์การสะท้อนแสง แบบที่ 4 ตาม มอก.606 ด้านหลังเป็นแผ่นฟลอยลัมีกาวในตัวติดบนแผ่นอลูมิเนียม หนา 2 มม.ก่อน แล้วจึงนำมายึดติดกับหลักคอนกรีตด้วยตะปูเกลียวตามรูปขยาย
6. สีที่ใช้ทาผิวปูนให้ใช้สีพลาสติกทาภายนอก ตาม มอก.272 ทาอย่างน้อย 2 ชั้น
7. ระยะฝังหลักนำโค้งตามความเหมาะสมกับสภาพพื้นที่ แต่ไม่ควรน้อยกว่าที่ระบุไว้ หรือให้อยู่ในดุลยพินิจของผู้ควบคุมงานก่อสร้าง

ตารางระยะเครื่องหมายนำทางโดยใช้หลักนำโค้ง (GUIDE POST)

รัศมีโค้ง	ระยะห่างของเครื่องหมายนำทางตอนที่อยู่ในโค้ง (ส)	ระยะห่างของเครื่องหมายนำทางตอนที่อยู่นอกโค้ง ถึง ต้นโค้งและเลยจุดปลายโค้ง		
		ช่วงที่ 1 (ส1)	ช่วงที่ 2 (ส2)	ช่วงที่ 3 (ส3)
เมตร	เมตร	เมตร	เมตร	เมตร
น้อยกว่า 75	4	7	12	24
75 – 99	6	11	18	36
100 – 149	7	13	21	42
150 – 199	8	14	24	48
200 – 299	9	16	27	54
300 – 500	10	18	30	60
มากกว่า 500	15	27	45	60

กรมทรัพยากรน้ำ

โครงการอนุรักษ์พื้นฟู คลองบางเท่าแม่ พร้อมระบบกระจายน้ำ
ตำบลเขาต่อ อำเภอปลายพระยา จังหวัดกระบี่
หมวด " จ " งานปรับปรุงถนนเข้า-ออกโครงการ
แบบมาตรฐาน เครื่องหมายจราจร - หลักนำโค้งและหลักเขตทาง

ผู้รับจ้าง : มหาวิทยาลัยเกษตรศาสตร์ วิทยาเขตเฉลิมพระเกียรติ จังหวัดสกลนคร

สำรวจ	(นายทศพล เกตุวดี)			
ออกแบบ	(ผศ.ดร.วิจารวัฒ กริ่งพละ สย.9270)			
เปียนแบบ	(นายศิวัสนันท์ ทิวาวงษ์)	(ผศ.ทศพล อยุธรานุสิ) ผู้จัดการโครงการ		
ตรวจแบบ	(จศ.ดร.ภาณเกียรติ ตองขุนี สย.7309)			
แบบเลขที่	สทน. 006/65	แบบแผ่นที่	65-010/012	628

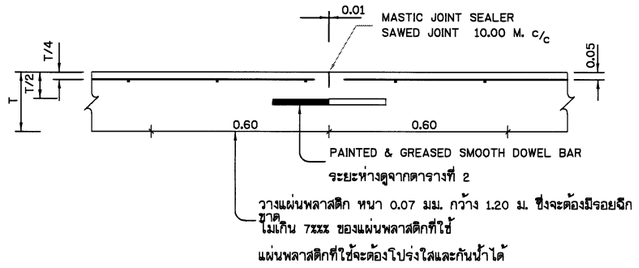

CONTRACTION JOINT

ไม่แสดงมาตราส่วน

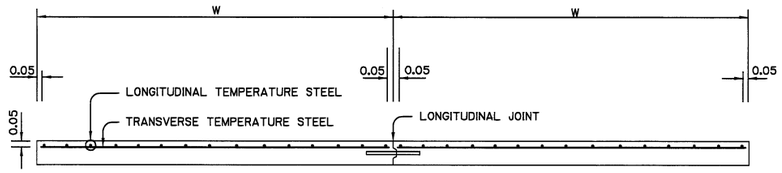

รูปตัดตามขวางผิวจราจร ค.ส.ล.

ไม่แสดงมาตราส่วน

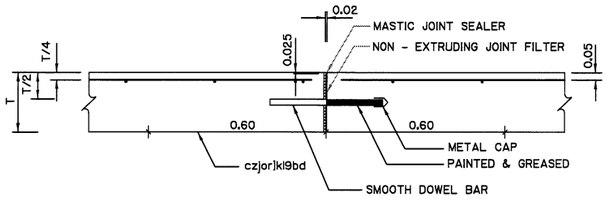

EXPANSION JOINT

ไม่แสดงมาตราส่วน

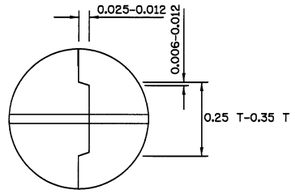

รูปขยาย 1

ไม่แสดงมาตราส่วน

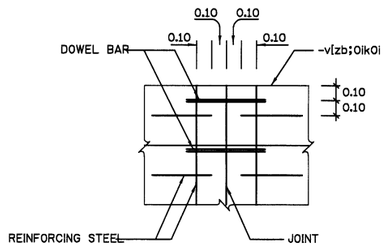

รูปขยาย 2

ไม่แสดงมาตราส่วน

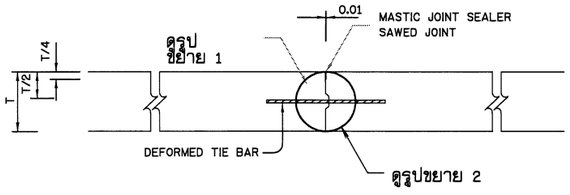

LONGITUDINAL JOINT

ไม่แสดงมาตราส่วน

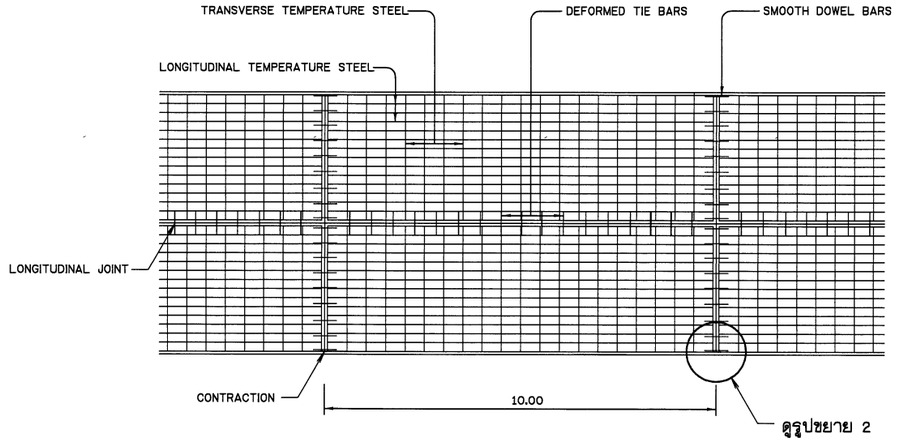

แปลนแสดงการเสริมเหล็กถนน ค.ส.ล.

ไม่แสดงมาตราส่วน

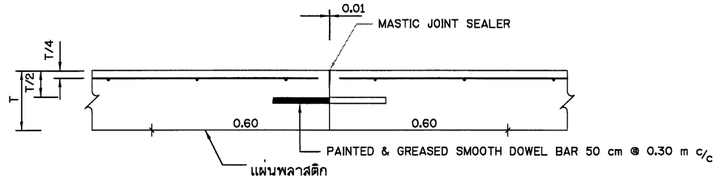

CONSTRUCTION JOINT

ไม่แสดงมาตราส่วน

ตารางแสดง WELDED WIRE สำหรับ ถนนค.ส.ล.

ขนาดถนน (กว้างxยาว) (M)	ความหนาคอนกรีต (CM)	ขนาดของตะแกรงเหล็ก
W X 10.00	15	dia 4.3x4.0 mm @ 15x30 cm
	20	dia 5.0x4.3 mm @ 15x30 cm
	23	dia 5.6x4.6 mm @ 15x30 cm
	30	dia 6.0x6.0 mm @ 15x15 cm

กรมทรัพยากรน้ำ

โครงการอนุรักษ์พื้นฟู คลองบางเท่าแม่ พร้อมระบบกระจายน้ำ
ตำบลเขาต่อ อำเภอปลายพระยา จังหวัดกระบี่
หมวด " จ " งานปรับปรุงถนนเข้า-ออกโครงการ
แบบมาตรฐาน ถนนคอนกรีตเสริมเหล็ก , รูปขยายรอยต่อ

ผู้รับจ้าง : มหาวิทยาลัยเกษตรศาสตร์ วิทยาเขตเฉลิมพระเกียรติ จังหวัดสกลนคร

สำรวจ	(นายกศิณ เกตุสิลี)			
ออกแบบ	(ผศ.ดร.วิษวัฒ กริชสะ สย.9270)			
เขียนแบบ	(นายศิลินท์ ทิวาวงษ์)	(ผศ.ดร.ชาติ จตุรงค์) ผู้อำนวยการโครงการ		
ตรวจแบบ	(รศ.ดร.ถวัลย์ มอญสุ สย.7309)			
แบบเลขที่	สทน. 006/65	แบบแผ่นที่	ร5-011/012	628

ตารางที่ 1 TEMPERATURE STEEL

SLAB THICKNESS,T CM.	CONTRACTION JOINT SPACING M.	LONGITUDINAL TEMP. STEEL		LANE WIDTH,W M.	TRANSVERSE TEMP. STEEL	
		DIAMETER MM.	SPACING CM.		DIAMETER MM.	SPACING CM.
15	10	6	12	2.50	6	50
				3.00	6	40
				3.50	6	35
				4.00	6	30
20	10	9	20	2.50	9	45
				3.00	9	40
				3.50	9	35
				4.00	9	35
23	10	9	20	2.50	9	45
				3.00	9	40
				3.50	9	35
				4.00	9	35
30	10	9	15	3.00	9	30

ตารางที่ 2 TIE BARS – DOWEL BARS

SLAB THICKNESS,T CM.	LANE WIDTH,W M.	TIE BARS			DOWEL BARS				
		DIAMETER MM.	LENGTH CM.	SPACING CM.	DIAMETER MM.	CONTRACTION JOINT		EXPANSION JOINT	
						LENGTH CM.	SPACING CM.	LENGTH CM.	SPACING CM.
15	2.50	12	50	75	19	40	30	50	30
	3.00	12	50	75	19	40	30	50	30
	3.50	12	50	75	19	40	30	50	30
	4.00	12	50	75	19	40	30	50	30
20	2.50	12	50	75	25	50	30	50	30
	3.00	12	50	75	25	50	30	50	30
	3.50	12	50	75	25	50	30	50	30
	4.00	12	50	75	25	50	30	50	30
23	2.50	12	50	75	25	50	25	50	25
	3.00	12	50	75	25	50	25	50	25
	3.50	12	50	75	25	50	25	50	25
	4.00	12	50	75	25	50	25	50	25
30	3.00	DB16	57	60	25	50	25	50	25

กรมทรัพยากรน้ำ

โครงการอนุรักษ์พื้นฟู คลองบางเท่าแม่ พร้อมระบบกระจายน้ำ
ตำบลเขาต่อ อำเภอปลายพระยา จังหวัดกระบี่
หมวด " จ " งานปรับปรุงถนนเข้า-ออกโครงการ
แบบมาตรฐาน ถนนคอนกรีตเสริมเหล็ก , แสดงตารางที่ 1 และตารางที่ 2

ผู้รับจ้าง : มหาวิทยาลัยเกษตรศาสตร์ วิทยาเขตเฉลิมพระเกียรติ จังหวัดสกลนคร

สำรวจ	(นายกศิศล เกตุวลี)			
ออกแบบ	(ผศ.ดร.วิจน์วงศ์ กรีฑาอะ สย.9270)			
เขียนแบบ	(นายสมิทบุตร ทิวาวงษ์)	(ผศ.เทศพล จตุรบุล) ผู้จัดการโครงการ		
ตรวจแบบ	(จ.ศ.ดร.กอบเกียรติ ผ่องศุลี สย.7309)			
แบบเลขที่	สทน. 006/65	แบบแผ่นที่	65-012/012	628

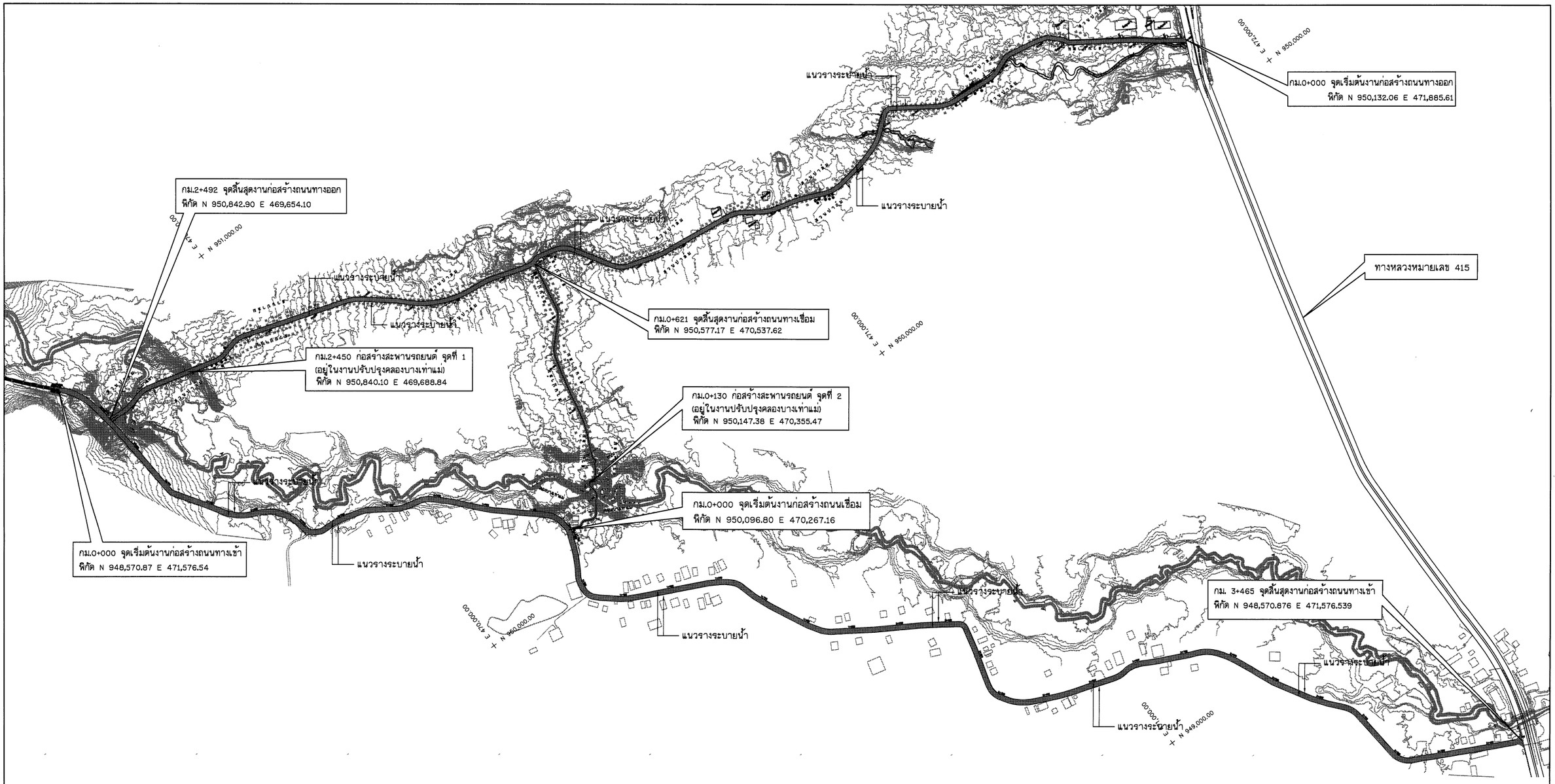

แปลนทั่วไป

มาตราส่วน 1:4,000

หมายเหตุ

1. ระดับ (ร.ท.ก.) และมิติต่าง ๆ กำหนดเป็นเมตร ระยะทางเป็นกิโลเมตร นอกจากแสดงไว้เป็นอย่างอื่น
2. สัญลักษณ์ คำย่อ ดูแบบแผ่นที่ ก3-001/005
3. สรุปรายละเอียดโครงการ ดูแบบแผ่นที่ ก3-002/005 ถึง ก3-004/005
4. ข้อกำหนดเกี่ยวกับแบบแปลน มาตรการป้องกันฯ ข้อกำหนดงานก่อสร้าง ดูแบบแผ่นที่ ก3-005/005

สัญลักษณ์

- ต้นปาล์ม
- ไม้ยืนต้น
- ร้อยถอนต้นปาล์ม, ร้อยถอนไม้ยืนต้น

มาตราส่วน 1:4,000

0 80 160 240 320 400.00 ม.

กรมทรัพยากรน้ำ

โครงการอนุรักษ์พื้นฟู คลองบางเท่าแม่ พร้อมระบบกระจายน้ำ
ตำบลเขาต่อ อำเภอปลายพระยา จังหวัดกระบี่
หมวด ๑ งานปรับปรุงถนนเข้า-ออกโครงการ
แปลนทั่วไปงานระบบระบายน้ำ

ผู้รับจ้าง : มหาวิทยาลัยเกษตรศาสตร์ วิทยาเขตเฉลิมพระเกียรติ จังหวัดสกลนคร			
สำรวจ	(นายเศรษฐ เกตุวดี)	(ผศ.ดร.ชิษณ์วงศ์ กรีพละ สย.9270)	(ผศ.เศรษฐ อุตระดิ) ผู้จัดการโครงการ
ออกแบบ			
เขียนแบบ	(นายศักดินัทท์ ทิวาวงษ์)		
ตรวจแบบ	(รศ.ดร.ยอนเกียรติ มังคุดี สย.7309)		
แบบมอก.ที่	สพน. 006/65	แบบแผ่นที่	ก3-001/003 ก28

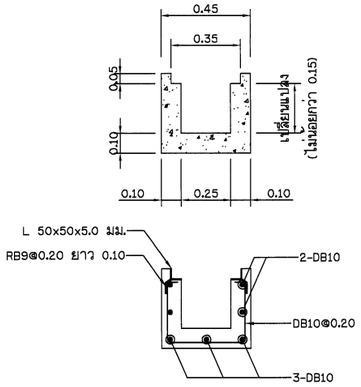

รางระบายน้ำ ประเภท 1

มาตราส่วน 1 : 15

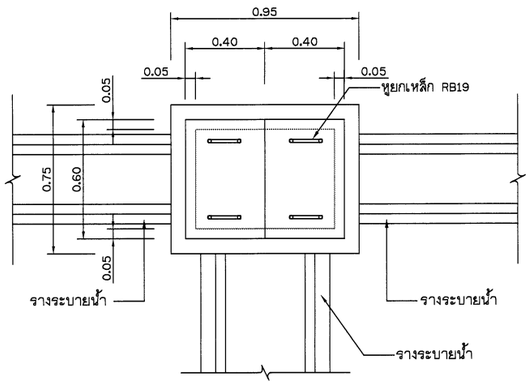

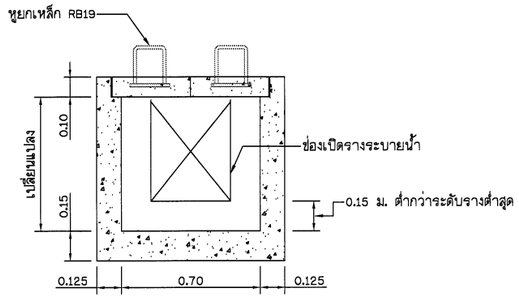

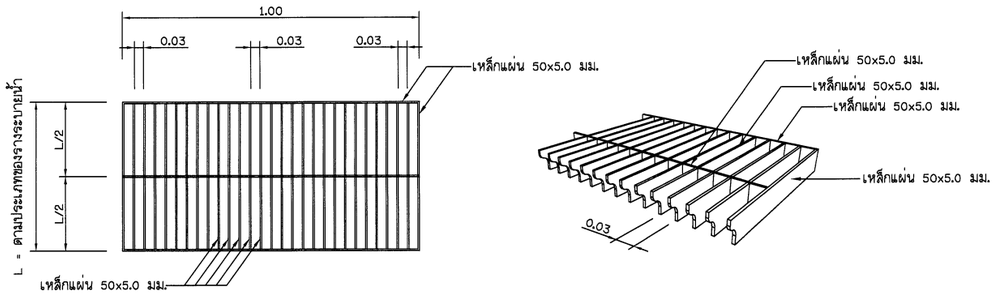

แบบขยายฝาตะแกรงเหล็กชุบสังกะสีแบบจุ่มร้อน (Hot-dip Galvanizing)

มาตราส่วน 1 : 10

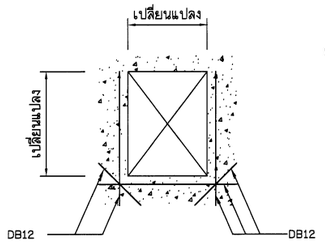

บริเวณรางระบายน้ำ

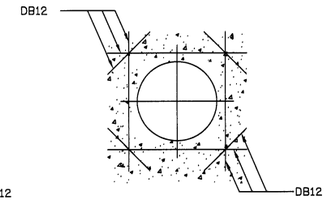

บริเวณท่อระบายน้ำ

เหล็กเสริมพิเศษบริเวณช่องเปิด

มาตราส่วน 1 : 15

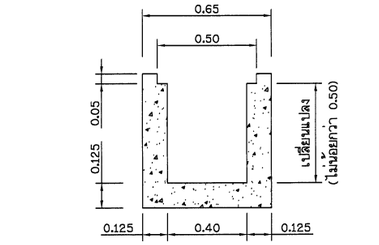

รางระบายน้ำ ประเภท 2

มาตราส่วน 1 : 15

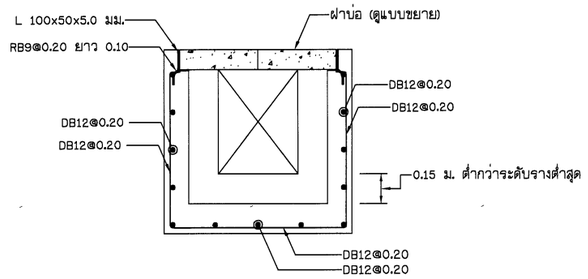

บ่อพักน้ำ

มาตราส่วน 1 : 15

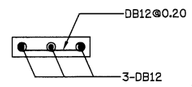

แบบขยายฝาบ่อ

มาตราส่วน 1 : 15

หมายเหตุ

1. ระดับ (ร.ท.ก.) และมิติต่าง ๆ กำหนดเป็นเมตร ระยะทางเป็นกิโลเมตร นอกจากแสดงไว้เป็นอย่างอื่น
2. ดินใต้พื้นโครงสร้างจะต้องปราศจากอินทรีย์วัตถุและบดอัดแน่น
3. ก่อนดำเนินการก่อสร้างให้ผู้รับจ้างเสนอ SHOP DRAWING เสนอต่อคณะกรรมการตรวจรับพัสดุในงานจ้างก่อสร้าง ก่อนดำเนินการก่อสร้าง

มาตราส่วน 1:10
0 0.2 0.4 0.6 0.8 1.0 ม.

มาตราส่วน 1:15
0 0.3 0.6 0.9 1.2 1.5 ม.

กรมทรัพยากรน้ำ

โครงการอนุรักษ์พื้นฟู คลองบางเท่าแม่ พร้อมระบบกระจายน้ำ
ตำบลเขาต่อ อำเภอปลายพระยา จังหวัดกระบี่
หมวด " จ " งานปรับปรุงถนนเข้า-ออกโครงการ
งานระบายน้ำ : แบบมาตรฐาน รางระบายน้ำ

ผู้รับจ้าง : มหาวิทยาลัยเกษตรศาสตร์ วิทยาเขตเฉลิมพระเกียรติ จังหวัดสกลนคร				
สำรวจ	(นายทศพล เหรุรัมย์)	(ผศ.ทศพล เหรุรัมย์) ผู้จัดการโครงการ		
ออกแบบ	(ผศ.ดร.วิจิน่วงศ์ กริ่งทอง สย.9270)			
เขียนแบบ	(นายสิทธินนท์ ศิริวาวัง)			
ตรวจแบบ	(จ.ส.ต.ยงเกียรติ์ มอนกุลี สย.7309)			
แบบเลขที่	สทน. 006/65	แบบแผ่นที่	๑๘-002/003	628

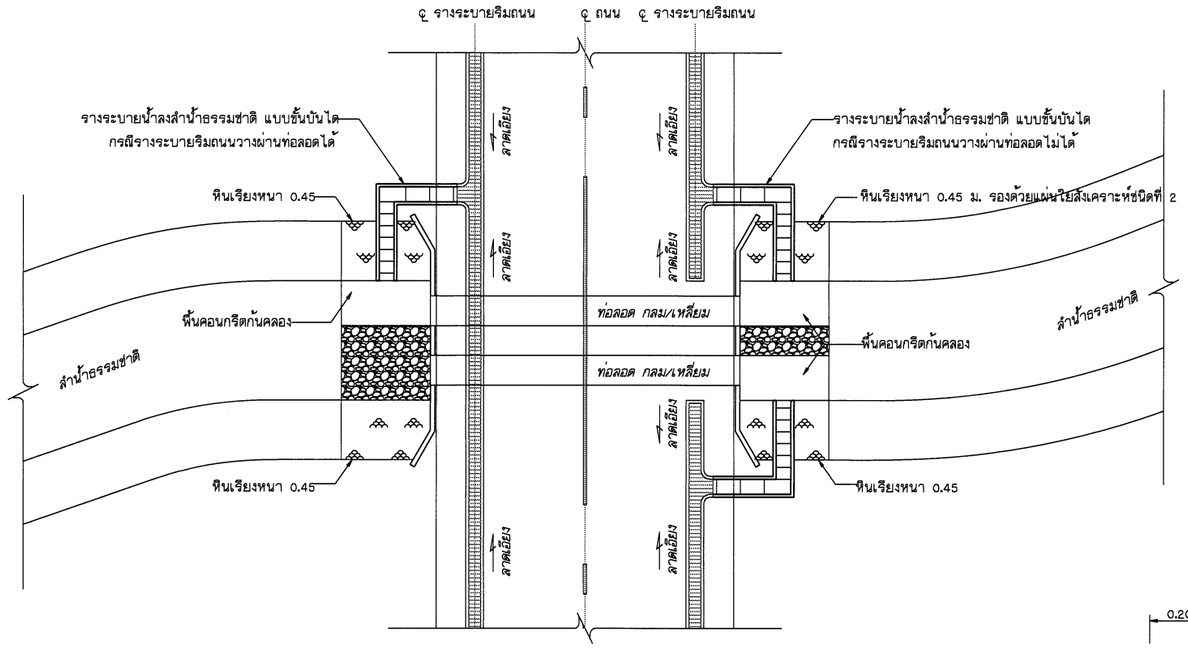

แปลนทั่วไป รางระบายน้ำลงลำน้ำธรรมชาติ

มาตราส่วน 1 : 100

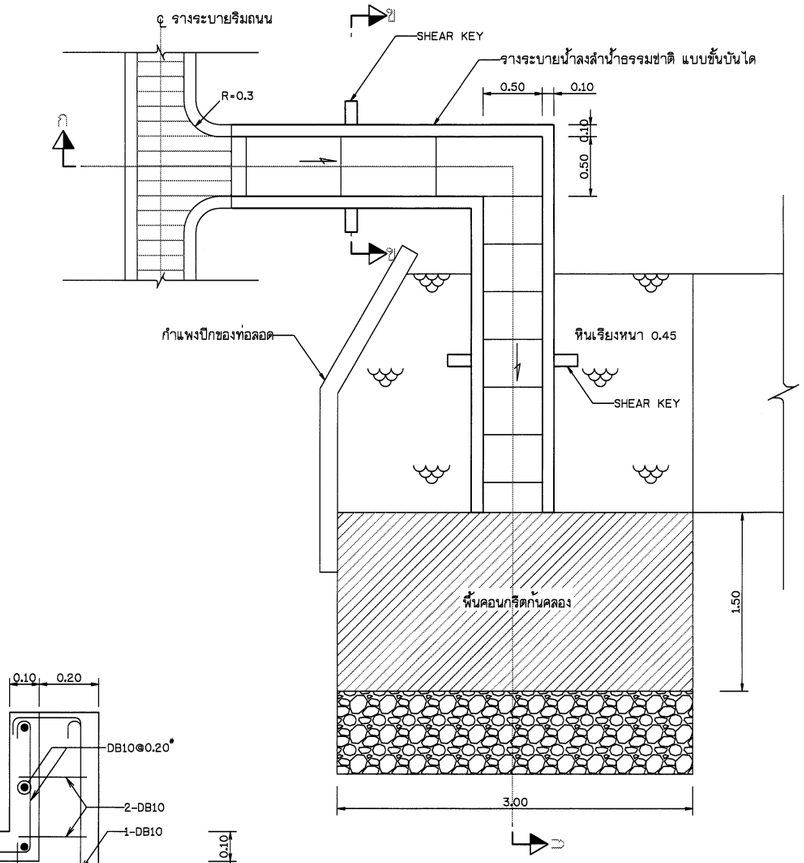

แบบขยาย รางระบายน้ำลงลำน้ำธรรมชาติ

มาตราส่วน 1 : 25

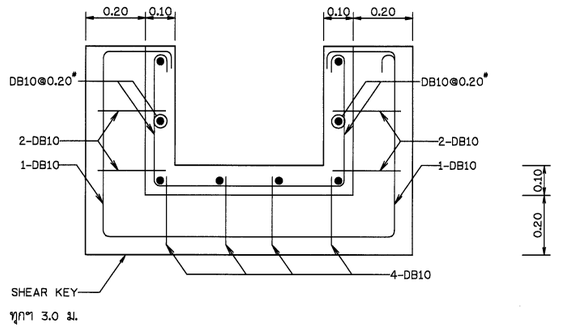

รูปตัด ข-ข

มาตราส่วน 1 : 10

รูปตัด ก-ก

มาตราส่วน 1 : 25

หมายเหตุ

1. ระดับ (ร.ท.ก.) และมิติต่าง ๆ กำหนดเป็นเมตร ระยะทางเป็นกิโลเมตร นอกจากแสดงไว้เป็นอย่างอื่น
2. ดินใต้พื้นโครงสร้างจะต้องปราศจากอินทรียวัตถุและบดอัดแน่น
3. ก่อนดำเนินการก่อสร้างให้ผู้รับจ้างเสนอ SHOP DRAWING เสนอต่อคณะกรรมการตรวจรับพัสดุในงานจ้างก่อสร้าง ก่อนดำเนินการก่อสร้าง

SCALE 1:10
0 0.2 0.4 0.6 0.8 1.0 m.

SCALE 1:25
0 0.5 1.0 1.5 2.0 2.5 m.

SCALE 1:100
0 2 4 6 8 10 m.

กรมทรัพยากรน้ำ

โครงการอนุรักษ์พื้นฟู คลองบางเท่าแม่ พร้อมระบบกระจายน้ำ
ตำบลเขาต่อ อำเภอปลายพระยา จังหวัดกระบี่
หมวด " จ " งานปรับปรุงถนนเข้า-ออกโครงการ
งานระบายน้ำ : แบบมาตรฐาน จุดรวมน้ำ

ผู้รับจ้าง : มหาวิทยาลัยเกษตรศาสตร์ วิทยาเขตเฉลิมพระเกียรติ จังหวัดสกลนคร				
สำรวจ	(นายศักดา เกษรมี)			
ออกแบบ	(ผศ.ดร.วิษณ์วงศ์ กสิพละ สย.9270)			
เขียนแบบ	(นายศักดินนท์ ทิวาวัน)	(ผศ.ดร.ทศพล จตุรธาดา) ผู้จัดการโครงการ		
ตรวจแบบ	(ร.ต.ต.ดร.ณเดียรศ์ มณฑุลี สย.7309)			
แบบมาตรฐานที่	สทน. 006/65	แบบแผ่นที่	ช6-003/003	628

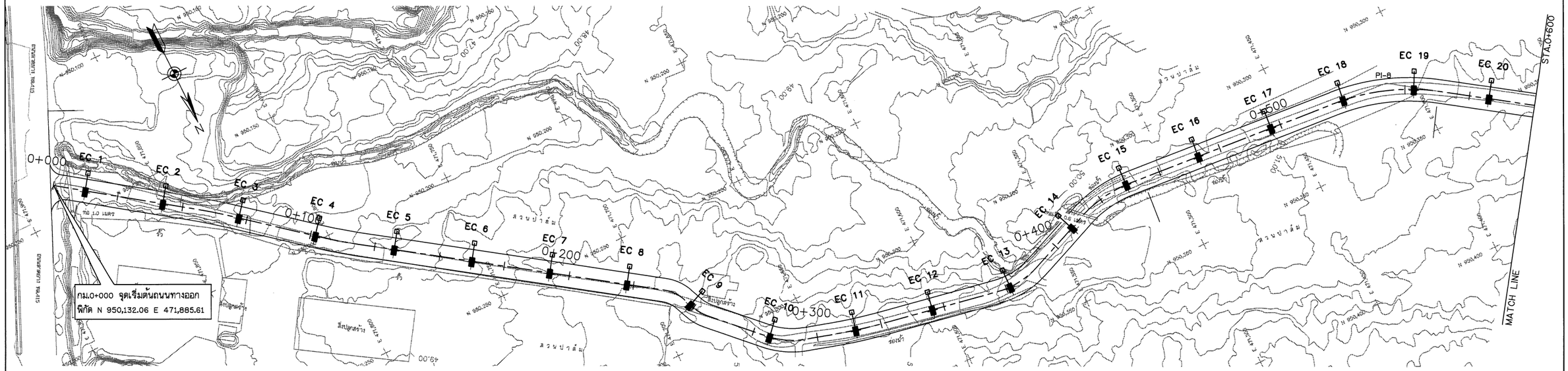

แปลน
มาตราส่วน 1:750

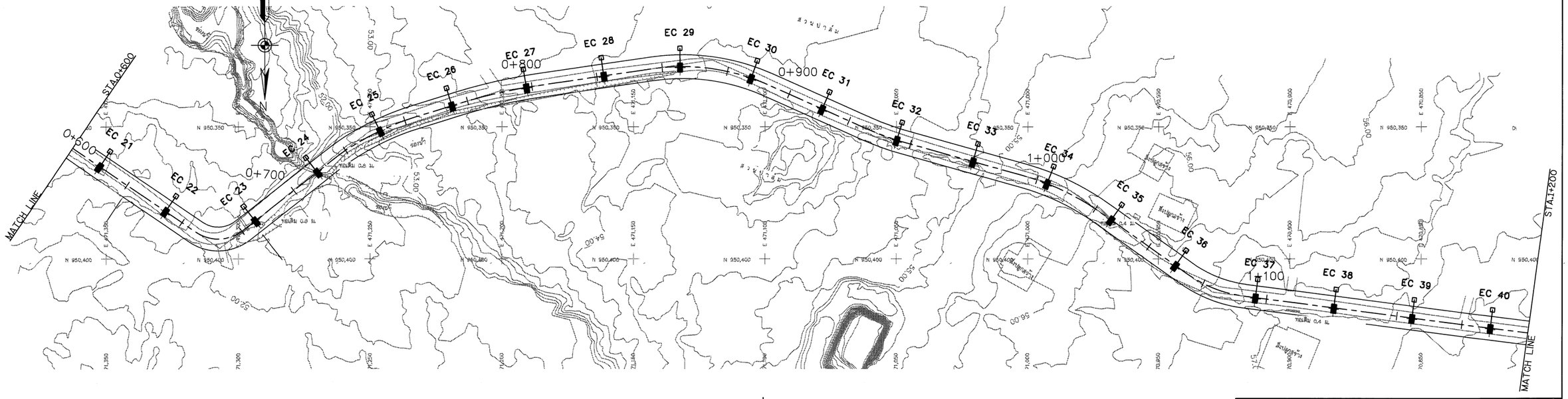

แปลน
มาตราส่วน 1:750

มาตราส่วน 1:750
0 20.00 40.00 50.00 75.00 ม.

หมายเหตุ

1. ระดับ (ร.ท.ก.) และมิติต่าง ๆ กำหนดเป็นเมตร ระยะทางเป็นกิโลเมตร นอกจากแสดงไว้เป็นอย่างอื่น
2. สัญลักษณ์ คำย่อ ดูแบบแผ่นที่ ก3-001/005
3. สรุปรายละเอียดโครงการ ดูแบบแผ่นที่ ก3-002/005 ถึง ก3-004/005
4. ข้อกำหนดเกี่ยวกับแบบแปลน มาตรการป้องกันฯ ข้อกำหนดงานก่อสร้าง ดูแบบแผ่นที่ ก3-005/005
5. รายละเอียดทั่วไป และข้อกำหนดทั่วไปงานติดตั้งระบบไฟส่องสว่างถนน ดูแบบแผ่นที่ จ7-009/010 ถึง จ7-010/010

กรมทรัพยากรน้ำ

โครงการอนุรักษ์พันธุ์ คลองบางเท่าแม่ พร้อมระบบกระจายน้ำ
ตำบลเขาต่อ อำเภอปลายพระยา จังหวัดกระบี่
หมวด " จ " งานปรับปรุงถนนเข้า-ออกโครงการ
ถนนทางออกแปลนไฟฟ้า กม.ที่ 0+000 ถึง กม.ที่ 1+200

ผู้รับจ้าง : มหาวิทยาลัยเกษตรศาสตร์ วิทยาเขตเฉลิมพระเกียรติ จังหวัดสกลนคร				
สำรวจ	(นายเทพพล เกตุสิริ)	(นายเทพพล พลุธรนุล) ผู้จัดการโครงการ		
ออกแบบ	(นส.ดร.รัตน์วดี กรีพละ สย.9270)			
เขียนแบบ	(นายมีชัยพันธ์ ทิวาวัง)			
ตรวจแบบ	(รศ.ดร.ถวัลย์ มอญสุย สย.7309)			
แบบเลขที่	สทน. 006/65	แบบแผ่นที่	จ7-001/010	628

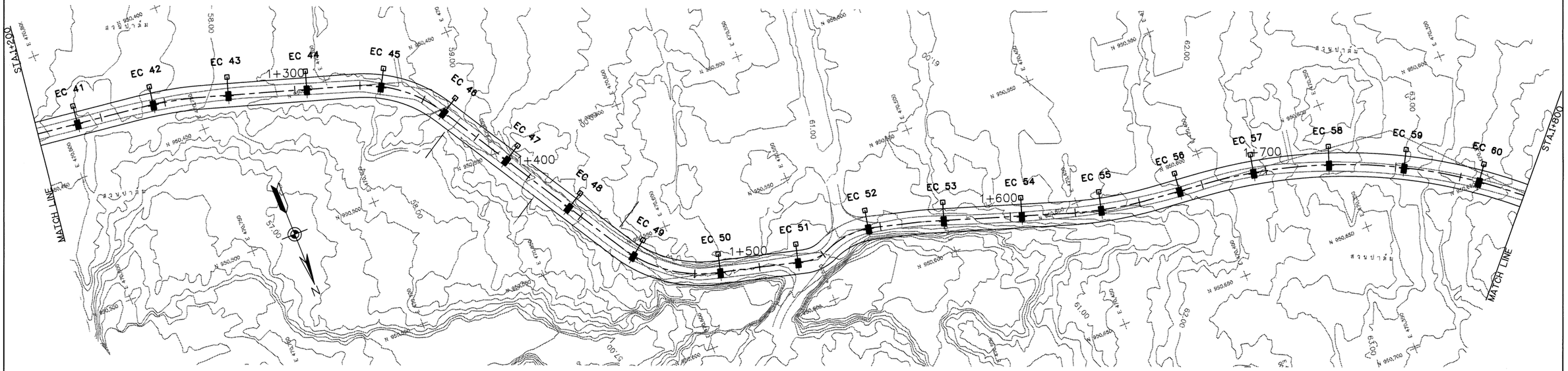

แปลน
มาตราส่วน 1:750

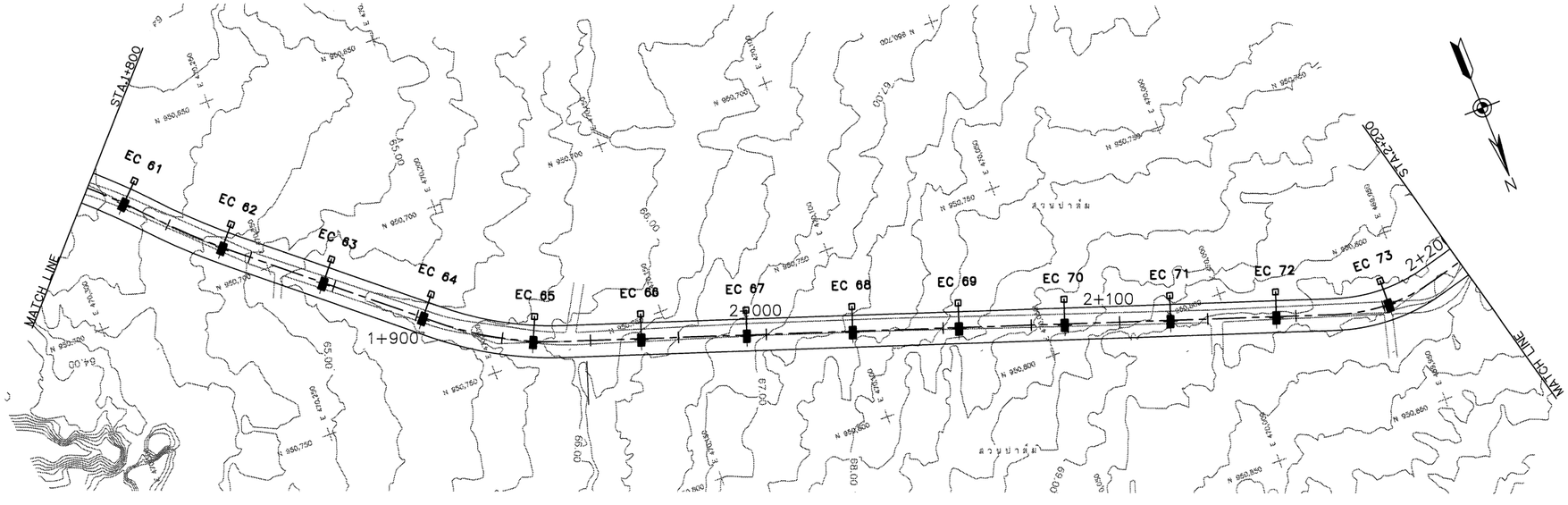

แปลน
มาตราส่วน 1:750

หมายเหตุ

1. ระดับ (ร.ท.ก.) และมิติต่าง ๆ กำหนดเป็นเมตร ระยะทางเป็นกิโลเมตร นอกจากแสดงไว้เป็นอย่างอื่น
2. สัญลักษณ์ คำย่อ ดูแบบแผ่นที่ ก3-001/005
3. สรุปรายละเอียดโครงการ ดูแบบแผ่นที่ ก3-002/005 ถึง ก3-004/005
4. ข้อกำหนดเกี่ยวกับแบบแปลน มาตรการป้องกันฯ ข้อกำหนดงานก่อสร้าง ดูแบบแผ่นที่ ก3-005/005
5. รายละเอียดทั่วไป และข้อกำหนดทั่วไปงานติดตั้งระบบไฟส่องสว่างถนน ดูแบบแผ่นที่ ง7-009/010 ถึง ง7-010/010

มาตราส่วน 1:750
0 20.00 40.00 50.00 75.00 ม.

กรมทรัพยากรน้ำ

โครงการอนุรักษ์พื้นฟู คลองบางเท่าแม่ พร้อมระบบกระจายน้ำ
ตำบลเขาต่อ อำเภอปลายพระยา จังหวัดกระบี่
หมวด " จ " งานปรับปรุงถนนเข้า-ออกโครงการ
ถนนทางออกแปลนไฟฟ้า กม.ที่ 1+200 ถึง กม.ที่ 2+200

ผู้รับจ้าง : มหาวิทยาลัยเกษตรศาสตร์ วิทยาเขตเฉลิมพระเกียรติ จังหวัดสกลนคร

สำรวจ	(นายกฤษฎ เกตุสิริ)	
ออกแบบ	(ผศ.ดร.วิรัญวัฒ กสิพละ สย.9270)	
เขียนแบบ	(นายศักดินันท์ ทิวาวงษ์)	ช. ลงนาม (ผศ.ทรงพล จตุระบุล) ผู้จัดการโครงการ
ตรวจแบบ	(จ.ต.ดร.ธเนศวร์ มงคุณี สย.7309)	
แบบมาตรที่	สทน. 006/65	แบบแผ่นที่ ง7-002/010	028

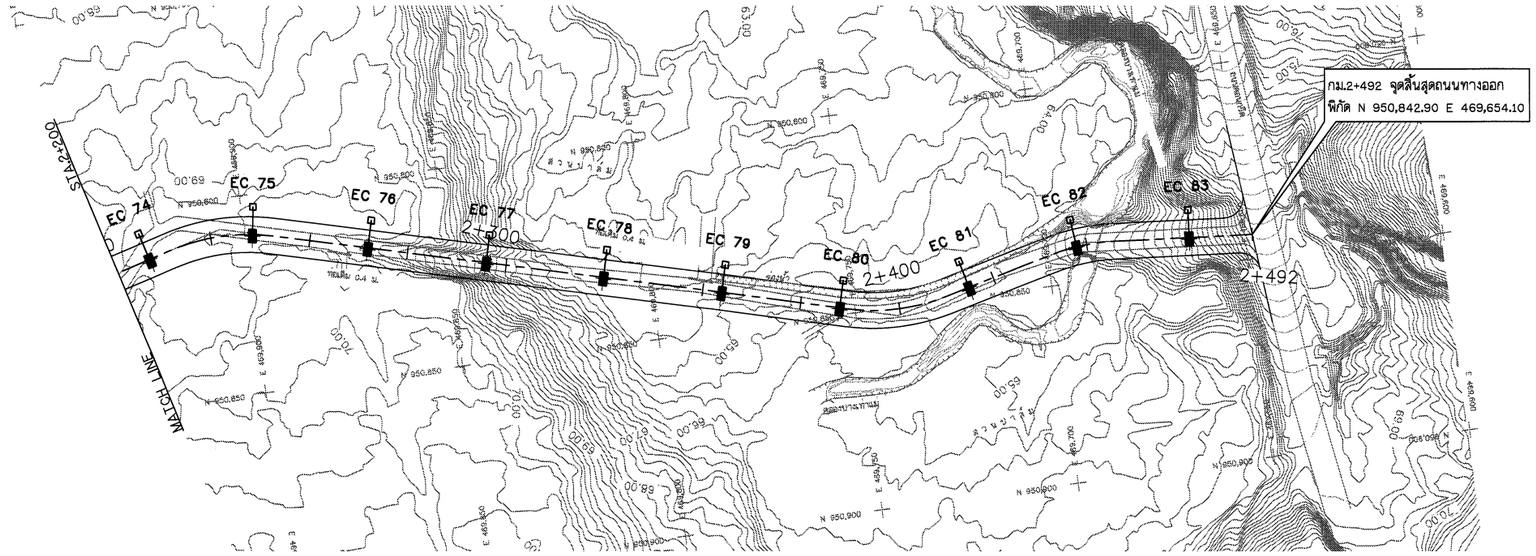

แปลน
มาตราส่วน 1:750

หมายเหตุ

1. ระดับ (ร.ท.ก.) และมิติต่าง ๆ กำหนดเป็นเมตร ระยะทางเป็นกิโลเมตร นอกจากแสดงไว้เป็นอย่างอื่น
2. สัญลักษณ์ คำย่อ ดูแบบแผ่นที่ ก3-001/005
3. สรุปรายละเอียดโครงการ ดูแบบแผ่นที่ ก3-002/005 ถึง ก3-004/005
4. ข้อกำหนดเกี่ยวกับแบบแปลน มาตรการป้องกันฯ ข้อกำหนดงานก่อสร้าง ดูแบบแผ่นที่ ก3-005/005
5. รายละเอียดทั่วไป และข้อกำหนดทั่วไปงานติดตั้งระบบไฟส่องสว่างถนน ดูแบบแผ่นที่ ฉ7-009/010 ถึง ฉ7-010/010

มาตราส่วน 1:750
0 20.00 40.00 50.00 75.00 ม.

กรมทรัพยากรน้ำ

โครงการอนุรักษ์พื้นฟู คลองบางเท่าแม่ พร้อมระบบกระจายน้ำ
ตำบลเขาต่อ อำเภอปลายพระยา จังหวัดกระบี่
หมวด " จ " งานปรับปรุงถนนเข้า-ออกโครงการ
ถนนทางออกแปลนไฟฟ้า กม.ที่ 2+200 ถึง กม.ที่ 2+492

ผู้รับจ้าง : มหาวิทยาลัยเกษตรศาสตร์ วิทยาเขตเฉลิมพระเกียรติ จังหวัดสกลนคร

สำรวจ	(นายกิตติพล เกตุวดี)			
ออกแบบ	(ผศ.ดร.วิจนัวงศ์ กรีพละ สย.9270)			
เขียนแบบ	(นางสาวปนัดดา ที่ราวงษ์)	(ผศ.เกตพล จตุรงค์) ผู้จัดการโครงการ		
ตรวจแบบ	(ร.ต.ต.ชาตเกียรติ มองภูลี สย.7309)			
แบบเลขที่	สทน. 006/65	แบบแผ่นที่	ฉ7-003/010	628

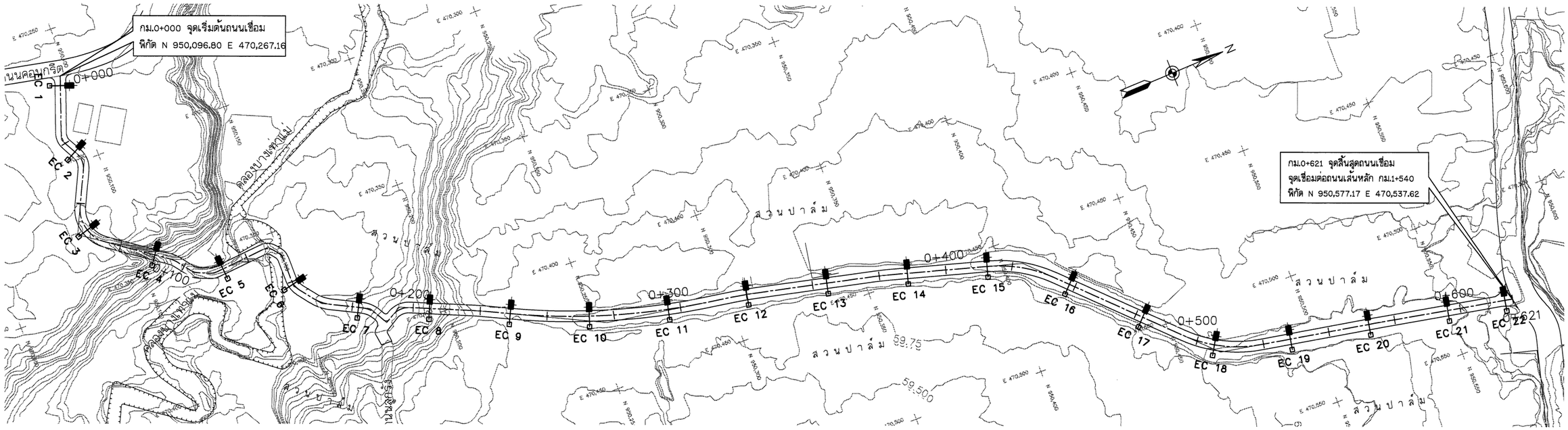

หมายเหตุ

1. ระดับ (ร.ท.ก.) และมิติต่าง ๆ กำหนดเป็นเมตร ระยะทางเป็นกิโลเมตร นอกจากแสดงไว้เป็นอย่างอื่น
2. สัญลักษณ์ คำย่อ ดูแบบแผ่นที่ ก3-001/005
3. สรุปรายละเอียดโครงการ ดูแบบแผ่นที่ ก3-002/005 ถึง ก3-004/005
4. ข้อกำหนดเกี่ยวกับแบบแปลน มาตรการป้องกันฯ ข้อกำหนดงานก่อสร้าง ดูแบบแผ่นที่ ก3-005/005
5. รายละเอียดทั่วไป และข้อกำหนดทั่วไปงานติดตั้งระบบไฟส่องสว่างถนน ดูแบบแผ่นที่ จ7-009/010 ถึง จ7-010/010

กรมทรัพยากรน้ำ

โครงการอนุรักษ์พื้นฟู คลองบางเท่าแม่ พร้อมระบบกระจายน้ำ
ตำบลเขาต่อ อำเภอปลายพระยา จังหวัดกระบี่
หมวด " จ " งานปรับปรุงถนนเข้า-ออกโครงการ
ถนนเชื่อมแปลนไฟฟ้า กม.ที่ 0+000 ถึง กม.ที่ 0+621

ผู้รับจ้าง : มหาวิทยาลัยเกษตรศาสตร์ วิทยาเขตเฉลิมพระเกียรติ จังหวัดสกลนคร

สำรวจ	(นายภัทรพล เกตุวดี)	(ผศ.ดร.ชัยวัฒน์ ศรีพละ สย.9270)		
ออกแบบ	(ผศ.ดร.ชัยวัฒน์ ศรีพละ สย.9270)			
เขียนแบบ	(นายศิลินท์ ทิวาวงษ์)			
ตรวจแบบ	(ร.ต.ต.ภอนเกียรติ์ มงคลดี สย.7309)	(ผศ.ราศล จตุรงค์) ผู้จัดการโครงการ		
แบบเลขที่	สทน. 006/65	แบบแผ่นที่	จ7-004/010	629

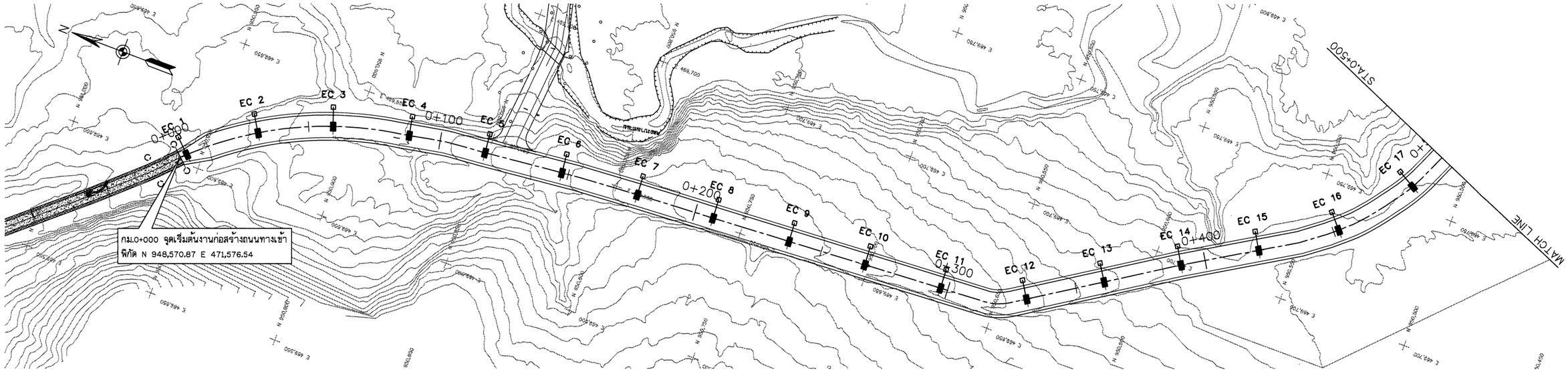

แปลน
มาตราส่วน 1:750

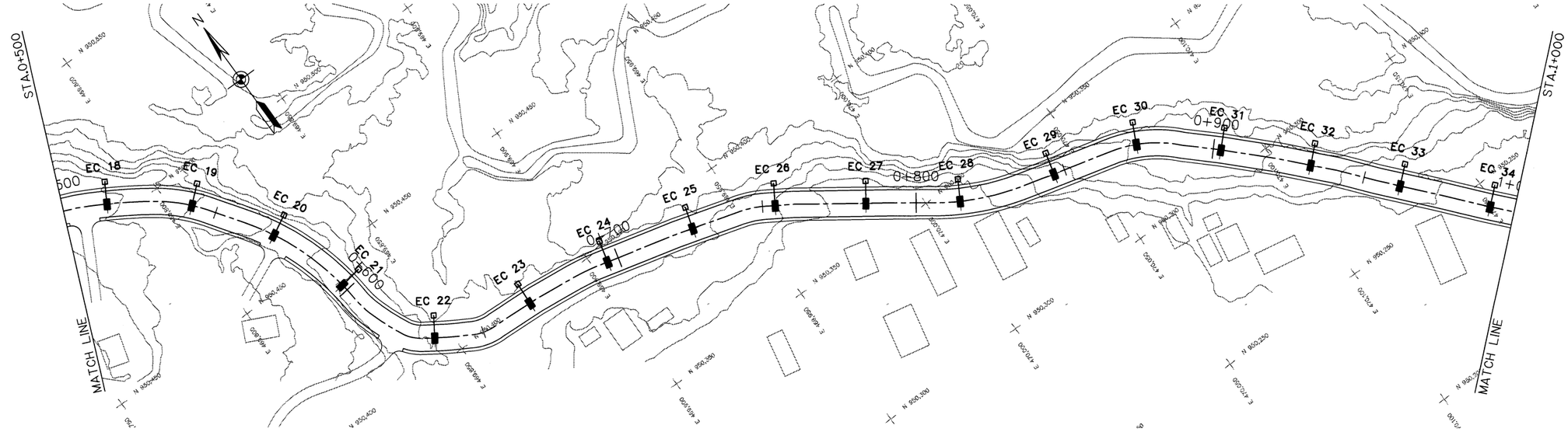

แปลน
มาตราส่วน 1:750

หมายเหตุ

1. ระดับ (ร.ท.ก.) และมิติต่าง ๆ กำหนดเป็นเมตร ระยะทางเป็นกิโลเมตร นอกจากแสดงไว้เป็นอย่างอื่น
2. สัญลักษณ์ คำย่อ ดูแบบแผ่นที่ ก3-001/005
3. สรุปรายละเอียดโครงการ ดูแบบแผ่นที่ ก3-002/005 ถึง ก3-004/005
4. ข้อกำหนดเกี่ยวกับแบบแปลน มาตรการป้องกันฯ ข้อกำหนดงานก่อสร้าง ดูแบบแผ่นที่ ก3-005/005
5. รายละเอียดทั่วไป และข้อกำหนดทั่วไปงานติดตั้งระบบไฟส่องสว่างถนน ดูแบบแผ่นที่ ฉ7-009/010 ถึง ฉ7-010/010

มาตราส่วน 1:750
0 20.00 40.00 50.00 75.00 ม.

กรมทรัพยากรน้ำ

โครงการอนุรักษ์พื้นฟู คลองบางเท่าแม่ พร้อมระบบกระจายน้ำ
ตำบลเขาต่อ อำเภอปลายพระยา จังหวัดกระบี่
หมวด " ฉ " งานปรับปรุงถนนเข้า-ออกโครงการ
ถนนหลักทางเข้าแปลนไฟฟ้า กม.ที่ 0+000 ถึง กม.ที่ 1+000

ผู้รับจ้าง : มหาวิทยาลัยเกษตรศาสตร์ วิทยาเขตเฉลิมพระเกียรติ จังหวัดสกลนคร

สำรวจ	(นายศักดิ์ชัย เกตุวดี)			
ออกแบบ	(ผศ.ดร.วิจารัตน์ กรีพันธะ สย.9270)			
เขียนแบบ	(นายสิทธิพันธ์ ทิวาวัน)	ชื่อ ..... (ผศ.ทศพล พฤกษกุล) ผู้อำนวยการโครงการ		
ตรวจแบบ	(รศ.ดร.ภาณเกียรติ ต่องศุลี สย.7309)			
แบบเลขที่	สพน. 006/65	แบบแผ่นที่	ฉ7-005/010	628

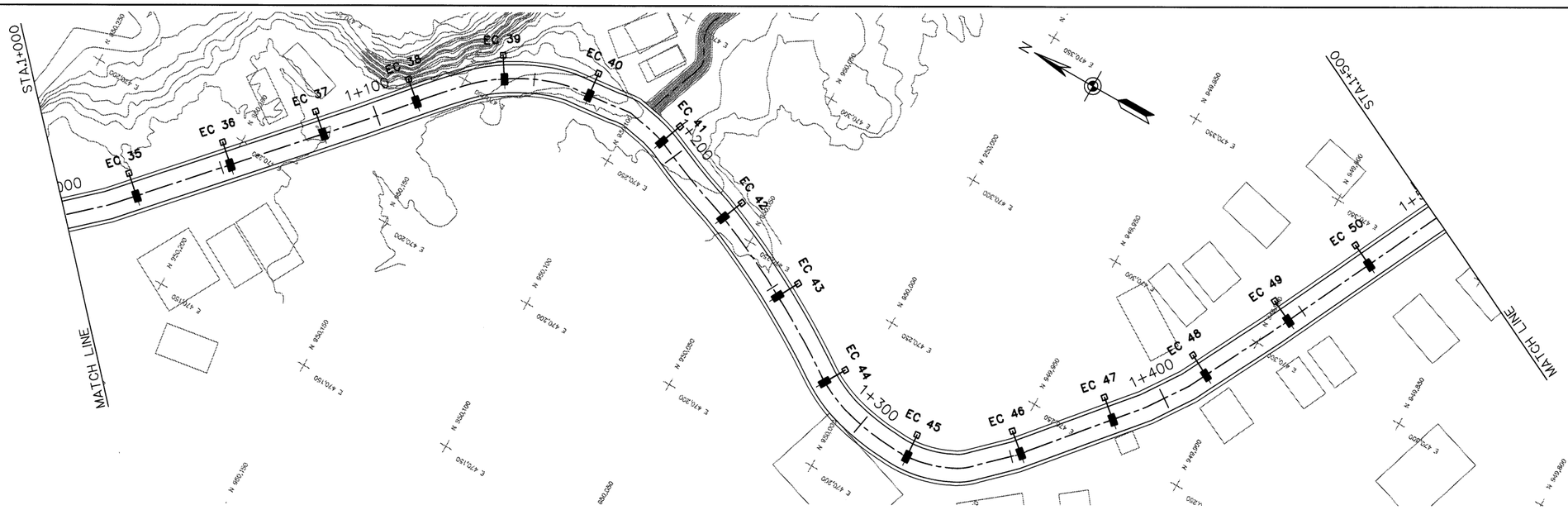

แปลน

มาตราส่วน 1:750

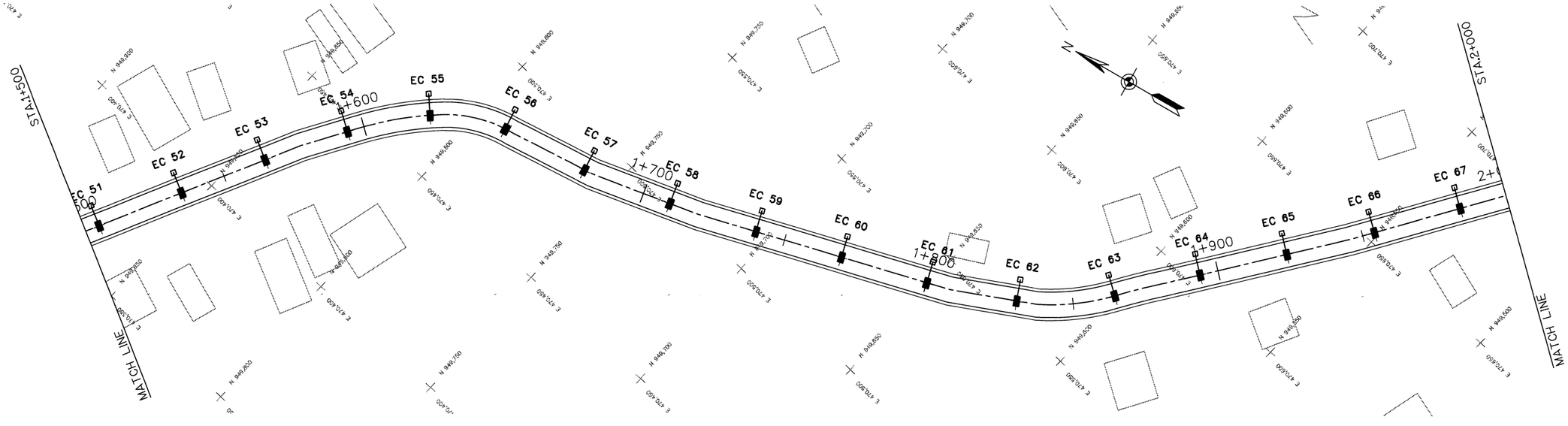

แปลน

มาตราส่วน 1:750

หมายเหตุ

1. ระดับ (ร.ท.ก.) และมิติต่าง ๆ กำหนดเป็นเมตร ระยะทางเป็นกิโลเมตร นอกจากแสดงไว้เป็นอย่างอื่น
2. สัญลักษณ์ คำย่อ ดูแบบแผ่นที่ ก3-001/005
3. สรุปรายละเอียดโครงการ ดูแบบแผ่นที่ ก3-002/005 ถึง ก3-004/005
4. ข้อกำหนดเกี่ยวกับแบบแปลน มาตรการป้องกันฯ ข้อกำหนดงานก่อสร้าง ดูแบบแผ่นที่ ก3-005/005
5. รายละเอียดทั่วไป และข้อกำหนดทั่วไปงานติดตั้งระบบไฟส่องสว่างถนน ดูแบบแผ่นที่ ง7-009/010 ถึง ง7-010/010

กรมทรัพยากรน้ำ

โครงการอนุรักษ์พื้นฟู คลองบางเท่าแม่ พร้อมระบบกระจายน้ำ
ตำบลเขาต่อ อำเภอปลายพระยา จังหวัดกระบี่
หมวด " จ " งานปรับปรุงถนนเข้า-ออกโครงการ
ถนนหลักทางเข้าแปลนไฟฟ้า กม.ที่ 1+000 ถึง กม.ที่ 2+000

ผู้รับจ้าง : มหาวิทยาลัยเกษตรศาสตร์ วิทยาเขตเฉลิมพระเกียรติ จังหวัดสกลนคร

สำรวจ	(นายกฤตณ ภคฤทธิ์)	
ออกแบบ	(ผศ.ดร.วัชรวรรณ กาฬสระ สย.9270)	
เขียนแบบ	(นายพีรพันธ์ พิทาวงษ์)	(ผศ.กฤตณ ภคฤทธิ์) ผู้จัดการโครงการ
ตรวจแบบ	(รศ.ดร.ชาเวียรศิ์ มองพุลี สย.7309)	
แบบมาตรฐานที่	สทน. 008/65	แบบแผ่นที่ ง7-008/010	628

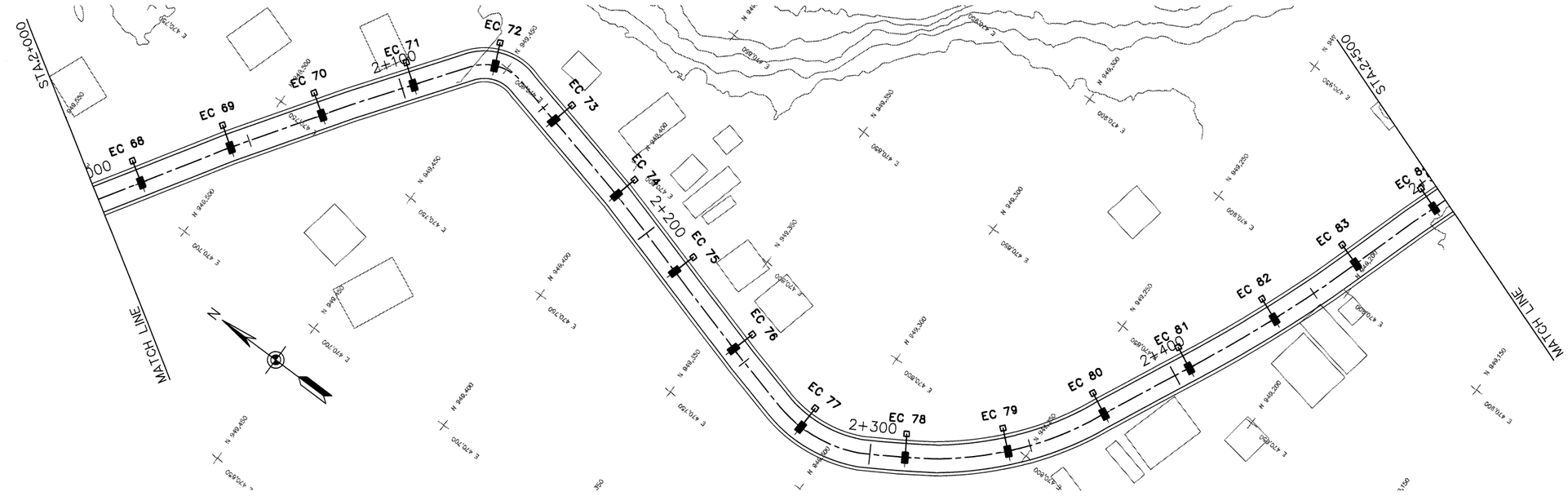

แปลน

มาตราส่วน 1:750

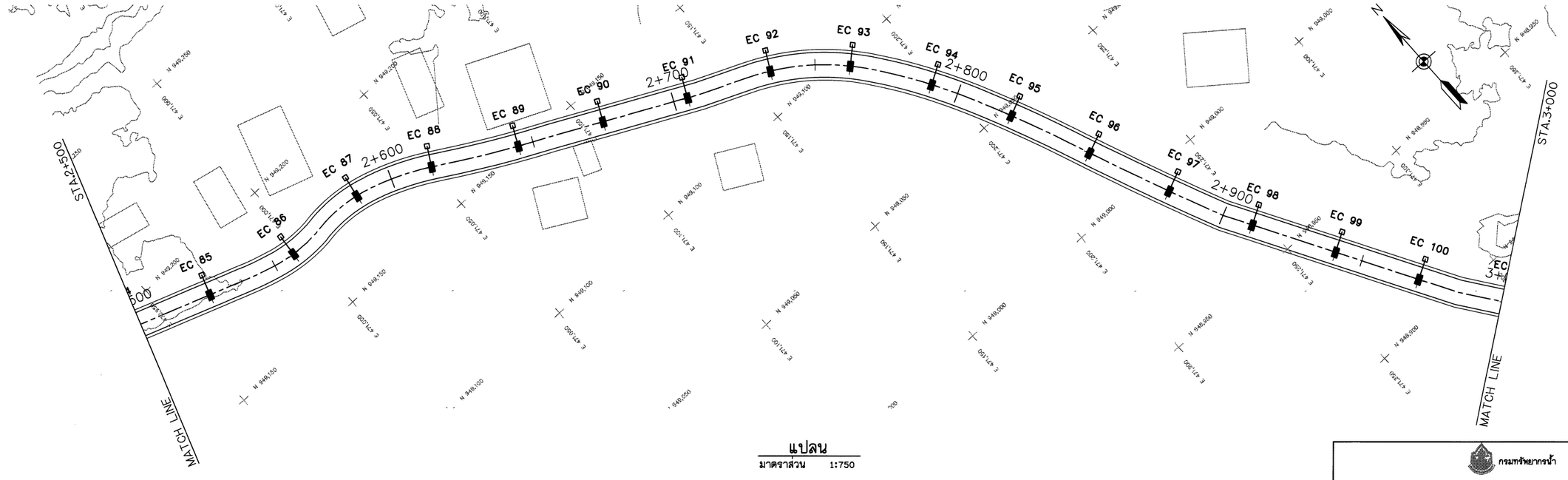

แปลน

มาตราส่วน 1:750

หมายเหตุ

1. ระดับ (ร.ท.ก.) และมิติต่าง ๆ กำหนดเป็นเมตร ระยะทางเป็นกิโลเมตร นอกจากแสดงไว้เป็นอย่างอื่น
2. สัญลักษณ์ คำย่อ ดูแบบแผ่นที่ ก3-001/005
3. สรุปรายละเอียดโครงการ ดูแบบแผ่นที่ ก3-002/005 ถึง ก3-004/005
4. ข้อกำหนดเกี่ยวกับแบบแปลน มาตรการป้องกันฯ ข้อกำหนดงานก่อสร้าง ดูแบบแผ่นที่ ก3-005/005
5. รายละเอียดทั่วไป และข้อกำหนดทั่วไปงานติดตั้งระบบไฟส่องสว่างถนน ดูแบบแผ่นที่ จ7-009/010 ถึง จ7-010/010

มาตราส่วน 1:750

0 20.00 40.00 50.00 75.00 ม.

กรมทรัพยากรน้ำ

โครงการอนุรักษ์พื้นฟู คลองบางเท่าแม่ พร้อมระบบกระจายน้ำ
ตำบลเขาต่อ อำเภอปลายพระยา จังหวัดกระบี่
หมวด " จ " งานปรับปรุงถนนเข้า-ออกโครงการ
ถนนหลักทางเข้าแปลนไฟฟ้า กม.ที่ 2+000 ถึง กม.ที่ 3+000

ผู้รับจ้าง : มหาวิทยาลัยเกษตรศาสตร์ วิทยาเขตเฉลิมพระเกียรติ จังหวัดสกลนคร

สำรวจ	(นายกศิลล์ [illegible])			
ออกแบบ	(ผศ.ดร.วิรัญวัฒ์ กรีพิสะ สย.9270)			
เขียนแบบ	(นายศิลินท์ ทิวาวัลย์)	(ผศ.ดร.ศิลล์ จุฬระปุล) ผู้จัดการโครงการ		
ตรวจแบบ	(จ.ต.ดร.ยอเกียรติ มองพุลี สย.7309)			
แบบเลขที่	สทน. 006/65	แบบแผ่นที่	จ7-007/010	628

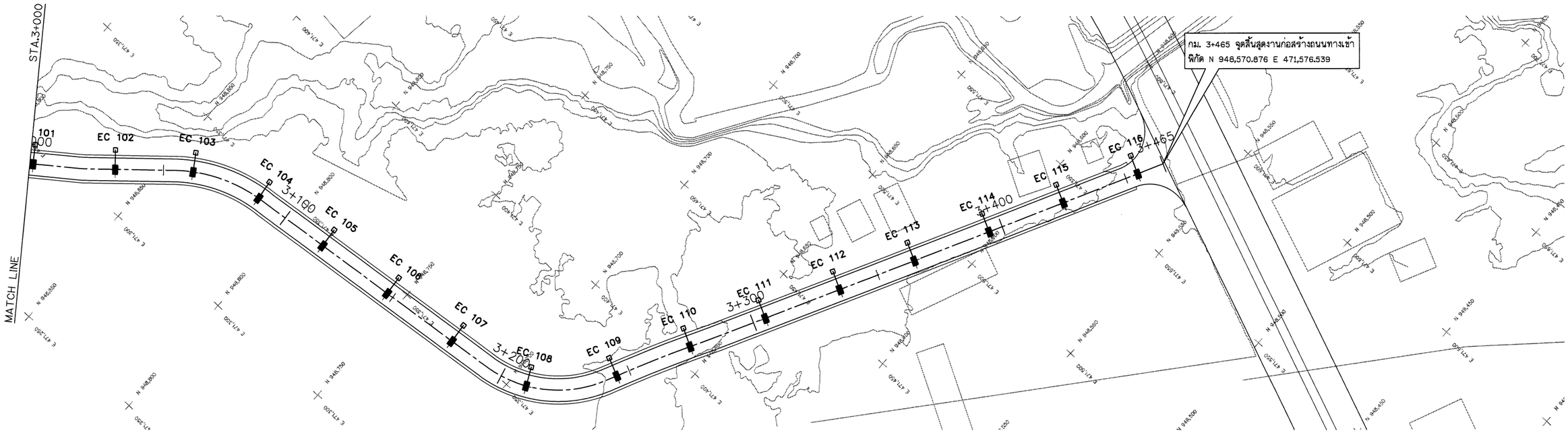

แปลน

มาตราส่วน 1:750

มาตราส่วน 1:750
0 20.00 40.00 50.00 75.00 ม.

หมายเหตุ

1. ระดับ (ร.ท.ก.) และมิติต่าง ๆ กำหนดเป็นเมตร ระยะทางเป็นกิโลเมตร นอกจากแสดงไว้เป็นอย่างอื่น
2. สัญลักษณ์ คำย่อ ดูแบบแผ่นที่ ก3-001/005
3. สรุปรายละเอียดโครงการ ดูแบบแผ่นที่ ก3-002/005 ถึง ก3-004/005
4. ข้อกำหนดเกี่ยวกับแบบแปลน มาตรการป้องกันฯ ข้อกำหนดงานก่อสร้าง ดูแบบแผ่นที่ ก3-005/005
5. รายละเอียดทั่วไป และข้อกำหนดทั่วไปงานติดตั้งระบบไฟส่องสว่างถนน ดูแบบแผ่นที่ ง7-009/010 ถึง ง7-010/010

กรมทรัพยากรน้ำ

โครงการอนุรักษ์พื้นฟู คลองบางเท่าแม่ พร้อมระบบกระจายน้ำ
ตำบลเขาต่อ อำเภอปลายพระยา จังหวัดกระบี่
หมวด ' จ ' งานปรับปรุงถนนเข้า-ออกโครงการ
ถนนหลักทางเข้าแปลนไฟฟ้า กม.ที่ 3+000 ถึง กม.ที่ 3+465

ผู้รับจ้าง : มหาวิทยาลัยเกษตรศาสตร์ วิทยาเขตเฉลิมพระเกียรติ จังหวัดสกลนคร

สำรวจ	(นายกฤษณ เกสุวดี)			
ออกแบบ	(ผศ.ดร.จิรวัฒน์ กรีพละ สย.9270)			
เขียนแบบ	(นายณัฐนันท์ ทิวาวงษ์)	ชื่อ. ผศ.ดร.จิรวัฒน์ กรีพละ (ผศ.ดร.จิรวัฒน์ กรีพละ) ผู้จัดการโครงการ		
ตรวจแบบ	(รศ.ดร.วรเกียรติ์ แต่งชูศิลป์ สย.7309)			
แบบเลขที่	สทน. 006/65	แบบแผ่นที่	ง7-008/010	628

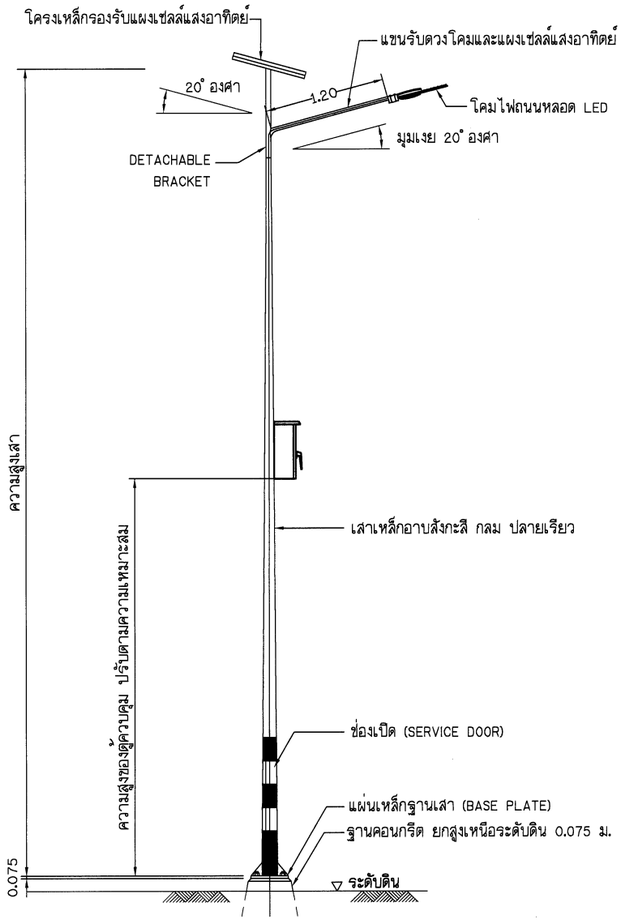

รายละเอียดเสาไฟฟ้าแสงสว่าง

แปลนเสาไฟฟ้าแสงสว่าง ติดตั้งบนคันดิน

ไม่แสดงมาตรส่วน

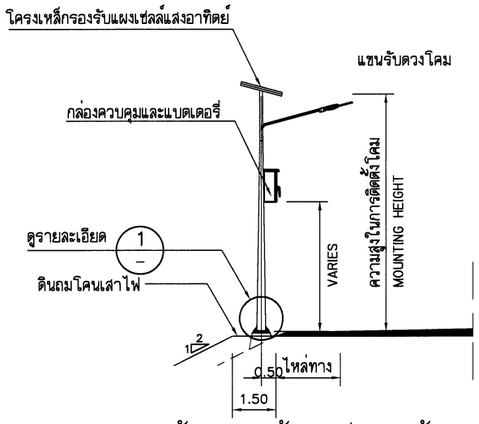

รูปด้านเสาไฟฟ้าแสงสว่าง ติดตั้งบนคันดิน

ไม่แสดงมาตรส่วน

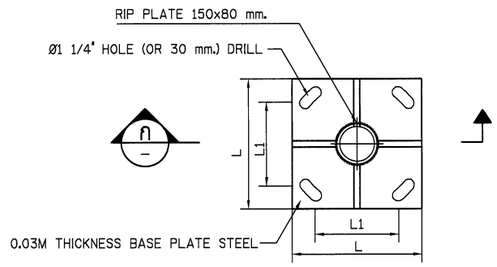

แปลน

รายละเอียด STEEL BASE PLATE

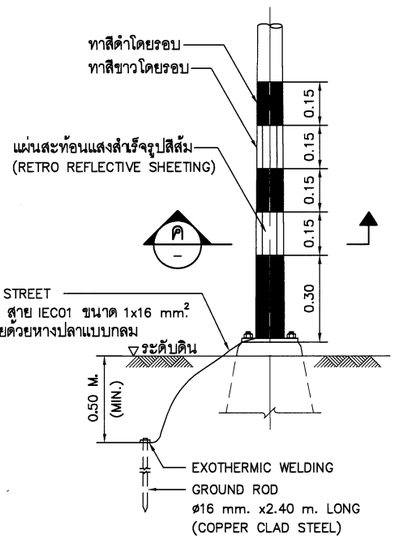

รายละเอียดและการติดตั้ง GROUND ROD 1

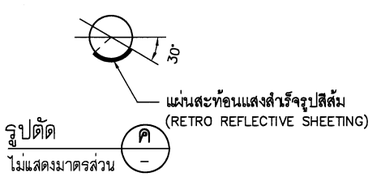

รายละเอียดการทาสีและการติดตั้งแผ่นสะท้อนแสงที่โคนเสา

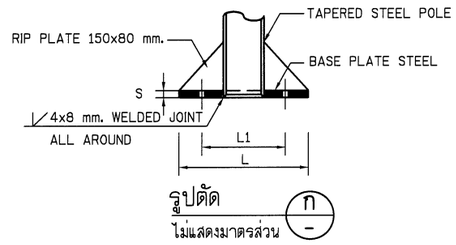

รายละเอียดฐานเสาโคมไฟฟ้าแสงสว่าง

ระยะต่างๆ ของฐานเสาไฟฟ้าแสงสว่าง และรายละเอียด STEEL BASE PLATE แต่ละความสูง

เสาสูง (ม)	ระยะ X (ซม)	ระยะ Y (ซม)	ระยะ Z (ซม)	ขนาด STEEL BASE PLATE L x L x S (ซม)	ระยะห่างรูเจาะ L1 (ซม)
6.00	40x40	80x80	120	30x30x2.5	25
8.00	40x40	80x80	120	35x35x2.5	25
9.00	40x40	80x80	120	35x35x2.5	25
10.00	45x45	90x90	120	40x40x2.5	30

กรมทรัพยากรน้ำ

โครงการอนุรักษ์พื้นฟู คลองบางเท่าแม่ พร้อมระบบกระจายน้ำ
ตำบลเขาต่อ อำเภอปลายพระยา จังหวัดกระบี่
หมวด " จ " งานปรับปรุงถนนเข้า-ออกโครงการ
รายละเอียดทั่วไป งานติดตั้งระบบไฟส่องสว่างถนน 1/2

ผู้รับจ้าง : มหาวิทยาลัยเกษตรศาสตร์ วิทยาเขตเฉลิมพระเกียรติ จังหวัดสกลนคร

สำรวจ	(นายทศพล เกรัมย์)			
ออกแบบ	(ผศ.ดร.วิจน์วงศ์ กรีพละ สย.9270)			
เขียนแบบ	(นายสิทธินันท์ ทิวาวงษ์)	ช.		
ตรวจแบบ	(จ.ส.ต.ชาเกียรติ์ ผ่องศุลี สย.17309)	(ผศ.เทพล พลูระบุล) ผู้อำนวยการโครงการ		
แบบเลขที่	สพน. 006/65	แบบแผ่นที่	47-008/010	628

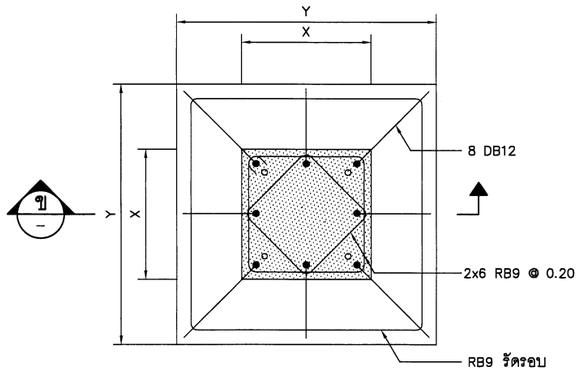

แปลน

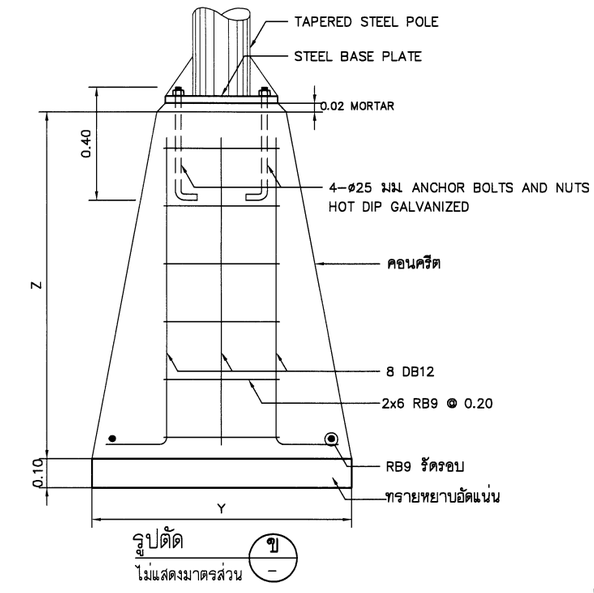

รูปตัด

ไม่แสดงมาตรส่วน

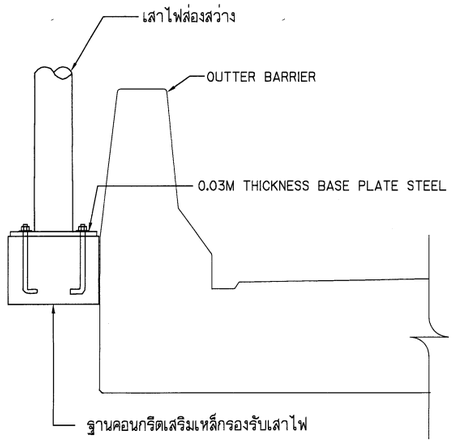

แบบขยายฐานคอนกรีตสำหรับเสาไฟบนสันเขื่อน

ไม่แสดงมาตรส่วน

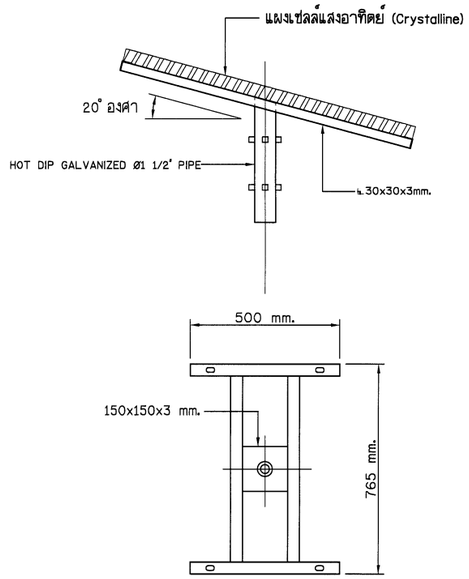

รายละเอียดคานรับแผง

ไม่แสดงมาตรส่วน

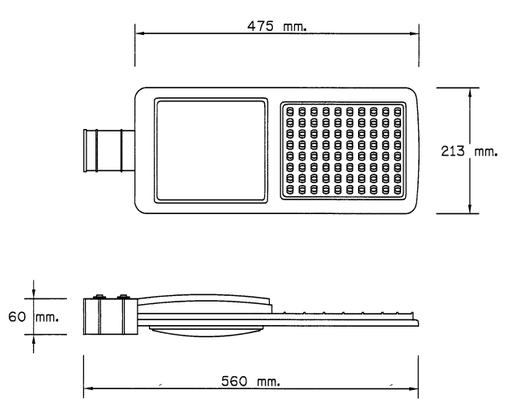

รายละเอียดโคมไฟ

ไม่แสดงมาตรส่วน

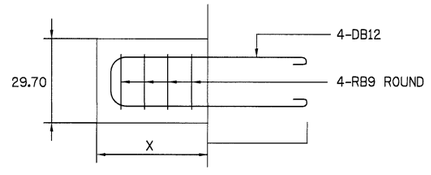

การเสริมเหล็กสำหรับเสาไฟบนสันเขื่อน

ไม่แสดงมาตรส่วน

ข้อกำหนดทั่วไป

1. การติดตั้งระบบไฟฟ้าแสงสว่าง จะต้องเป็นไปตามมาตรฐานนี้
   - แนวทางการเดินสายไฟฟ้า ให้เป็นไปตามมาตรฐานการติดตั้งทางไฟฟ้าสำหรับประเทศไทย พ.ศ.2564 วิศวกรรมสถานแห่งประเทศไทย ในพระบรมราชูปถัมภ์
   - แนวทางการเดินสายไฟฟ้าสำหรับระบบไฟฟ้าพลังงานแสงอาทิตย์ ให้เป็นไปตามมาตรฐานการติดตั้งทางไฟฟ้าสำหรับประเทศไทย : ระบบการผลิตไฟฟ้าจากพลังงานแสงอาทิตย์ที่ติดตั้งบนหลังคา พ.ศ.2565
2. ผู้รับจ้างจะต้องส่งรายละเอียดของระบบไฟฟ้าแสงสว่างตามรายละเอียดดังต่อไปนี้ ให้ผู้ควบคุมงานพิจารณาอนุมัติก่อนการจัดหาและติดตั้งอุปกรณ์
   - รายละเอียดของอุปกรณ์ต่างๆ เช่น โคมไฟฟ้าส่องสว่าง หลอด แผงเซลล์แสงอาทิตย์ เครื่องประจุแบตเตอรี่ และแบตเตอรี่ เป็นต้น
   - แบบแสดงการจัดวางตำแหน่งเสาไฟฟ้าแสงสว่างบนพื้นดิน ระดับความสูงของตู้ควบคุม (LAYOUT AND LEVEL OF CONTROL PANEL)
   - รายละเอียดของเสาพร้อมฐานคอนกรีต
3. ผู้รับจ้าง จะต้องจัดทำแบบสำหรับก่อสร้าง (SHOP DRAWING) ให้ผู้ควบคุมงานพิจารณาอนุมัติก่อนการติดตั้ง
4. ผู้รับจ้าง จะต้องจัดหาวัสดุ อุปกรณ์ไฟฟ้าที่จำเป็น พร้อมติดตั้งถึงแม้นจะไม่ได้แสดงรายละเอียดไว้ในแบบก็ตาม เพื่อให้งานติดตั้งอุปกรณ์ไฟฟ้าเป็นไปอย่างถูกต้องครบถ้วนตามมาตรฐาน และใช้งานได้อย่างดี โดยผู้รับจ้างจะต้องเป็นผู้รับผิดชอบค่าใช้จ่ายทั้งหมด
5. แบบไฟฟ้าแสดงตำแหน่งอุปกรณ์ต่างๆ ในระบบ รูปวงจร แนวการติดตั้งสายไฟฟ้าและทิศทางของแผงเซลล์แสงอาทิตย์ ก่อนการติดตั้ง ผู้รับจ้างจะต้องศึกษาแบบระบบไฟฟ้าและแบบในโครงการก่อสร้างต่างๆ รวมทั้งสำรวจสภาพพื้นที่โครงการโดยละเอียดเพื่อให้งานติดตั้งเสาไฟฟ้าแสงสว่างเป็นไปอย่างถูกต้อง หากมีข้อบกพร่องใดๆ ผู้รับจ้างจะต้องเป็นผู้รับผิดชอบค่าใช้จ่ายในการแก้ไขให้ถูกต้อง

มาตรฐานวัสดุ อุปกรณ์ และการติดตั้ง

1. วัสดุ อุปกรณ์ ที่ใช้ในการติดตั้ง ต้องเป็นของใหม่คุณภาพดีและผลิตตามมาตรฐานอุตสาหกรรมหรือมาตรฐานสากล
2. แผงโซล่าเซลล์ ชนิด Crystalline ขนาด 180W จะต้องมีคุณสมบัติ ดังนี้
   - ได้มาตรฐาน ICE, IS09001, IS014001, IEC 61215, IEC 62716, IEC 62804
3. โคมไฟถนน LED 80W
   - โคมไฟถนน LED 80W มีหลอด LED จำนวน 80 ดวง มีความ ค่าดเคลื่อนไม่เกิน +/-1s มีค่าการป้องกันน้ำและฝุ่นระดับ IP65 และมีมาตรฐาน CE และ IS09001
   - โคมผลิตในประเทศไทย ได้รับใบรับรองมาตรฐาน MIT (Made in Thailand)
   - โคมมีประสิทธิภาพการส่องสว่าง 110 - 120 Lm/W มุมกระจายแสงมากกว่า 120 องศา มีผลการทดสอบจากสถาบันไฟฟ้าและอิเล็กทรอนิกส์ ตามมาตรฐาน ANSIIES LM-79-19
4. เครื่องควบคุมการชาร์จ 15A สามารถจ่ายกำลังไฟได้สูงสุด 100 วัตต์ โปรแกรมการทำงานการจ่ายกระแสได้ถึง 9 ช่วงเวลา ตั้งค่าผ่านระบบ Wireless ตัวเครื่องมีค่าการกันน้ำและฝุ่นระดับ IP67 มีมาตรฐาน CE , IS09001 , IS014001 และ IS045001
5. แบตเตอรี่ลิเธียม ไอรอน ฟอสเฟต (LiFePO4) ขนาด 12.8V ความจุ 60 แอมแปร์-ชั่วโมง (768 W.H) มีวงจร BMS ควบคุมการชาร์จประจุ และเฉลี่ยแรงดันในแต่ละเซลล์ มีมาตรฐาน IS09001
6. ตู้ควบคุมการทำงานชนิดมีหลังคา พ่นสีฝุ่นแบบ Epoxy มาตรฐาน IS09001 และ IS014001
7. เสาเหล็กกัลวาไนซ์ปลายเรียว และโครงเหล็กรับแผงเซลล์แสงอาทิตย์ มีคุณสมบัติดังนี้
   - เสาไฟและก้างโคมทำด้วยเหล็กชิ้นเดียวเป็นท่อกลม ปลายเรียว หนา 4 มม. ความสูง ไม่น้อยกว่า 6 เมตร ก้างโคม และโครงเหล็กรับแผงเซลล์แสงอาทิตย์ สามารถถอดได้ หมุนปรับทิศทางได้
   - ก้างโคมต้องจัดให้มีที่รองรับกับโคมไฟซึ่งเข้ากันได้กับโคมไฟผู้ผลิตอื่นๆ ได้
   - เสาไฟต้องทาสีกันสนิมภายนอกที่ฐานเสาสูง 25 ซม. สูงจากพื้น
   - เสาไฟ ก้างโคม และส่วนโครงสร้างเหล็กที่รองรับแผงเซลล์แสงอาทิตย์ ต้องผ่านการชุบสังกะสีร้อนทั้งภายนอกและภายใน ตามมาตรฐานกระบวนการ ASTM หรือ BS
12. ฐานคอนกรีต มีคุณสมบัติดังนี้
   - เหล็กที่เสริม มีคุณสมบัติ ดังนี้
     เหล็กกลม (ROUND BAR) สัญญลักษณ์ RB ใช้ชั้นคุณภาพ SR-24 ตาม มอก.20-2559
     เหล็กข้ออ้อย (DEFORMED BAR) สัญญลักษณ์ DB ใช้ชั้นคุณภาพ SD-40 ตาม มอก.24-2559
   - คอนกรีตที่ใช้ทำฐานมีกำลังอัดประลัย (fc) ของแท่งคอนกรีตรูปทรงกระบอก ขนาด 15 x 30 ซม. ที่อายุ 28 วันไม่น้อยกว่า 210 กก./ตร.ซม.
13. การติดตั้งสายไฟฟ้าจากตู้ควบคุมไปยังแผงเซลล์แสงอาทิตย์ และจากชุดประจุแบตเตอรี่ ให้เจาะช่องเปิดที่ด้านใต้ของตู้ควบคุม และเสา ติดตั้งสายไฟทั้งหมดในท่ออ่อนกันน้ำชนิดติดตั้งภายนอก โดยใช้ BUSHING และ COUPLING ชนิดกันน้ำเท่านั้น

กรมทรัพยากรน้ำ

โครงการอนุรักษ์พื้นฟู คลองบางเท่าแม่ พร้อมระบบกระจายน้ำ
ตำบลเขาต่อ อำเภอปลายพระยา จังหวัดกระบี่
หมวด " จ " งานปรับปรุงถนนเข้า-ออกโครงการ
รายละเอียดทั่วไป งานติดตั้งระบบไฟส่องสว่างถนน 2/2

ผู้รับจ้าง : มหาวิทยาลัยเกษตรศาสตร์ วิทยาเขตเฉลิมพระเกียรติ จังหวัดสกลนคร

สำรวจ	(นายทศพล เกสวดี)	(ผศ.ทศพล จตุระบุล) ผู้จัดการโครงการ		
ออกแบบ	(ผศ.ดร.วิษวัฒ กริ่งสระ สย.9270)			
เขียนแบบ	(นายสิทธิพงษ์ ทิวาวงษ์)			
ตรวจแบบ	(รศ.ดร.ภาณเกียรติ ต่องบุญ สย.7309)			
แบบเลขที่	สทน. 006/65	แบบแผ่นที่	ว7-010/010	028

ตารางแสดงขนาดการป้องกันการกัดเซาะปลายท่อ

ขนาดระบุ	D	Do	La	จำนวนแถวของการเรียงท่อ				
				1	2	3	4	5
				L (L1)	L (L1)	L (L1)	L (L1)	L (L1)
600	600	750	600	1,950 (–)	3,000 (–)	4,050 (–)	5,100 (L/2)	6,150 (L/2)
800	800	990	600	2,190 (–)	3,580 (–)	4,970 (–)	6,360 (L/2)	7,750 (L/2)
1,000	1,000	1,220	1,000	3,220 (–)	4,940 (–)	6,660 (L/2)	8,380 (L/2)	10,100 (L/2)
1,200	1,200	1,450	1,000	3,450 (–)	5,500 (L/2)	7,550 (L/2)	9,600 (L/3)	11,650 (L/3)
1,500	1,500	1,800	1,000	3,800 (–)	6,350 (L/2)	8,900 (L/3)	11,450 (L/4)	14,000 (L/4)

หน่วยเป็นมิลลิเมตร

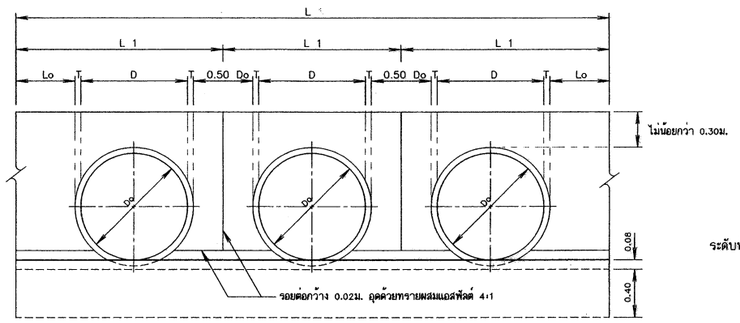

รูปด้านหน้า , หลัง

ไม่แสดงมาตราส่วน

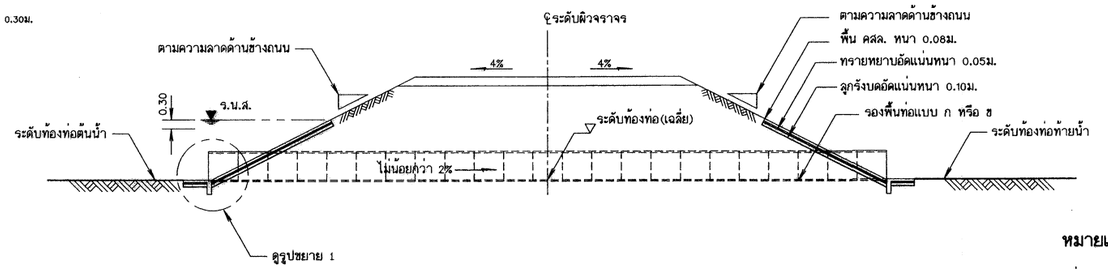

รูปตัดทั่วไปแสดงการวางท่อ

ไม่แสดงมาตราส่วน

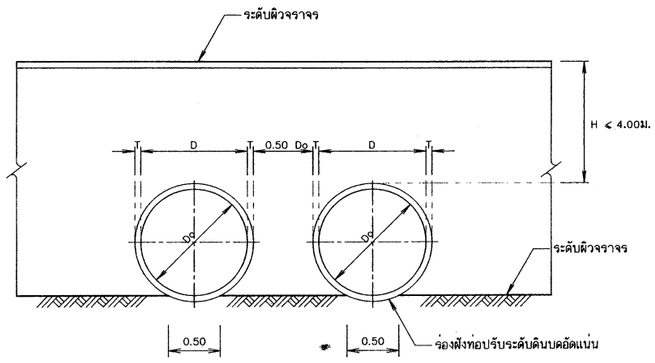

การรองพื้นท่อแบบ ก

ไม่แสดงมาตราส่วน

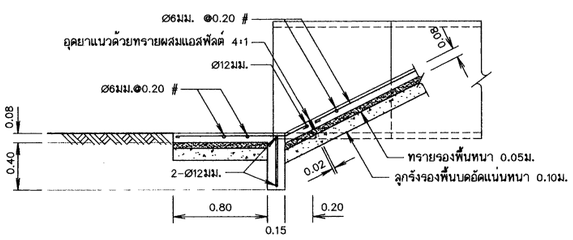

รูปขยาย 1

มาตราส่วน 1:25

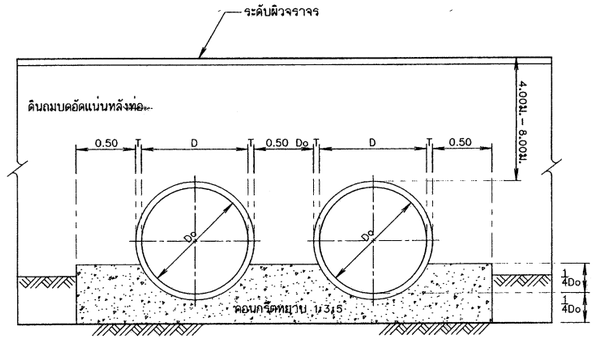

การรองพื้นท่อแบบ ข

ไม่แสดงมาตราส่วน

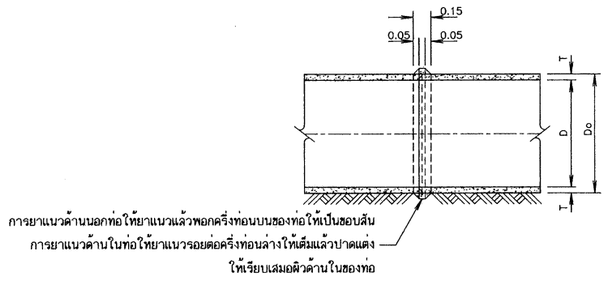

รูปตัดแสดงการยาแนวรอยต่อท่อ

ไม่แสดงมาตราส่วน

หมายเหตุ

1. ท่อกลม คสล. ต้องมีคุณภาพตามมาตรฐานผลิตภัณฑ์อุตสาหกรรม "ท่อคอนกรีตเสริมเหล็กสำหรับงานระบายน้ำ" มอก.128-2528 ชั้นคุณภาพ คสล.3
2. การเตรียมรองพื้นท่อ (Bedding) ทำได้ 2 แบบ
   2.1 แบบ ก (Class C bedding) ใช้สำหรับกรณีดินถมหลังท่อ <4.00 ม.
   2.2 แบบ ข (คอนกรีต crdle) ใช้สำหรับกรณีดินถมหลังท่อเกินกว่า 4.00 ม. แต่ไม่เกิน 8.00ม.
3. หากดินถมหลังท่อสูงกว่าข้อ 2.1 หรือ 2.2 ให้พิจารณาใช้ท่อชั้นคุณภาพ คสล.2 หรือ คสล.1 ทั้งนี้ต้องได้รับอนุมัติจาก ผู้ว่าจ้าง
4. ส่วนผสมคอนกรีต ต่อคอนกรีต 1 ม.^{3} (คอนกรีตทำพื้น คสล.)
   - ปอร์ตแลนด์ซีเมนต์ประเภท I หรือ II 350 กก.
   - ทรายหยาบ = 0.430 ม.^{3} หินย่อยหรือกรวด = 0.860 ม.^{3}
   - ส่วนยุบตัว (SLUMP) ของคอนกรีตไม่เกิน 10 ซม.
5. แรงอัด คอนกรีตตาม 4 เมื่อทดลองด้วยแท่งลูกบาศก์คอนกรีตขนาด 15x15x15 ซม. ที่อายุ 28วัน จะต้องได้ไม่ต่ำกว่า 240 กก./ซม.
6. ดินถมข้างท่อและหลังท่อจะต้องทำการบดอัดเป็นชั้นๆ ชั้นละไม่เกิน 0.20ม. และให้ได้ความแน่น 90% MODIFILE AASHTO
7. เหล็กเสริมคอนกรีต ให้ใช้มาตรฐานดังนี้
   7.1 เหล็กเส้นกลม มอก. 20
   7.2 เหล็กข้ออ้อย มอก. 24

มาตราส่วน 1:25
0 5.00 10.00 15.00 20.00 25.00 มม.

แบบมาตรฐานถนนเข้าโครงการ
การวางท่อ คสล.
แสดง รูปตัดทั่วไปการวางท่อ การยาแนวรอยต่อท่อ รูปขยาย 1

บริษัท ทรานส์ เอเชีย คอนซัลแตนท์ จำกัด			สำนักพัฒนาแหล่งน้ำ กรมทรัพยากรน้ำ กระทรวงทรัพยากรธรรมชาติและสิ่งแวดล้อม		
ออกแบบ	นายวิลาศ อิงคนินันท์ สย.2176		เสนอ	นายบุญช่วย ยังอยู่	หน.
เขียนแบบ	นายสราวุทธ ปานนนทา ภย.48351		ผ่าน	นายประสิทธิ์ พัทวี	ผอส.
ตรวจ	นายสุรชาติ สกลภาพ สย.3637		เห็นชอบ	นายนิวัติชัย คัมภีร์	ผอ.สพน.
นายไชยทัศน์ อิ่มสำราญรัชต์ ภย.37899 ผู้จัดการโครงการ			อนุมัติ	นายสุรพล บัตดานี	อทน.
			วันที่ 5 ม.ค. 2552	หมายเลขแบบ DWR9-RD-04	แผ่นที่ 1/1	หน้า 146

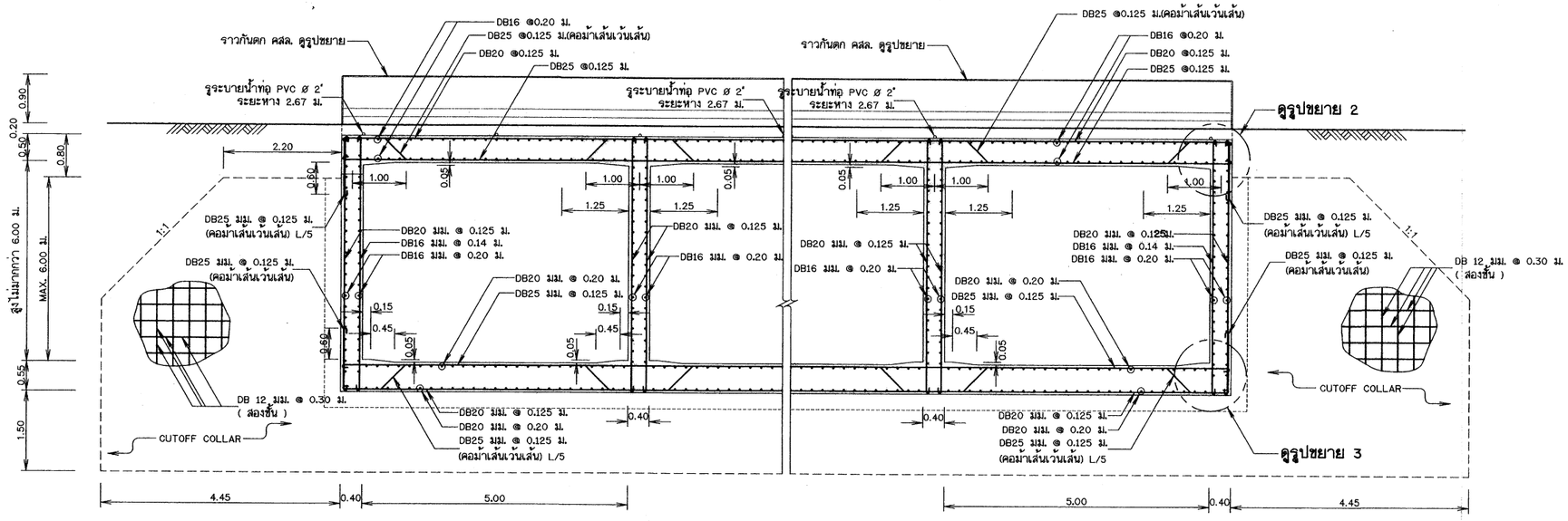

รูปตัดตามขวางท่อเหลี่ยม คสล.

มาตราส่วน 1:50

รูปตัดตามยาวท่อเหลี่ยม คสล.

มาตราส่วน 1:50

รูปขยาย 1

มาตราส่วน 1:20

รูปขยาย 2

มาตราส่วน 1:20

รูปขยาย 3

มาตราส่วน 1:20

รูปแสดงการทาสี หัว , ท้าย ท่อเหลี่ยม คสล.

มาตราส่วน 1:10

หมายเหตุ

1. มิติต่างๆกำหนดเป็นเมตร นอกจากแสดงไว้เป็นอย่างอื่น
2. ขนาดของเหล็กเสริม กำหนดไว้เป็นมิลลิเมตร นอกจากแสดงไว้เป็นอย่างอื่น
3. เหล็กเสริมใช้เหล็กข้ออ้อย (DEFORMED BARS) ชั้นคุณภาพ SD 30 ตาม มอก. 24-2548
4. คอนกรีตหุ้มเหล็กเสริมให้เป็นไปตามเกณฑ์ดังนี้
   - 4.1 เหล็กเสริมชั้นเดียวถ้าไม่แสดงไว้เป็นอย่างอื่นให้วางกึ่งกลางความหนา
   - 4.2 เหล็กเสริมสองชั้นระยะระหว่างผิวเหล็กกับผิวคอนกรีตที่ติดกับแบบให้ใช้ 5 ซม. นอกจากแสดงไว้เป็นอย่างอื่น
5. การต่อเหล็กทาบ (LAPPED SPLICES) ถ้าไม่แสดงไว้เป็นอย่างอื่น เหล็กข้ออ้อยให้วางทาบกันไม่น้อยกว่า 26 เท่า ของเส้นผ่าศูนย์กลางเหล็ก เมื่อปลายงอมาตรฐาน และ 35 เท่า ของเส้นผ่าศูนย์กลางเหล็ก เมื่อปลายไม่งอขอมาตรฐาน
6. ระยะระหว่างเหล็กเสริมที่แสดงไว้เป็นระยะระหว่างศูนย์กลางเหล็ก ถึงศูนย์กลางเหล็ก
7. ท่อเหลี่ยม คสล.ใช้เป็นทางสัญจรชนพืชผลทางการเกษตร จุดที่ตั้งบริเวณด้านเหนือน้ำหรือท้ายน้ำของอาคารฝายน้ำล้น
8. สำหรับรถบรรทุก HS20-44 ตามมาตรฐาน AASHTO (นน.บรรทุกรวมไม่เกิน 15 TON)
9. สำหรับท่อเหลี่ยม คสล.ความกว้าง 5.00 เมตร/1 ช่อง

การเขียนรหัสแบบมาตรฐานท่อเหลี่ยม คสล.รถข้าม

รายละเอียด	ประเภทท่อเหลี่ยม คสล.รถข้าม	ความสูงท่อเหลี่ยม	จำนวนช่อง
	RCB.	4.00 เมตร	2
ตัวอย่าง	RCB.4.00 - 2		

ตารางแสดงมิติต่างๆของท่อเหลี่ยม คสล.

ความสูงท่อเหลี่ยม ความยาว 4.40 ม.	ก.(เมตร)=5.00ม. จำนวน 1 ช่อง			ก.(เมตร)=10.40ม. จำนวน 2 ช่อง			ก.(เมตร)=15.80ม. จำนวน 3 ช่อง			ก.(เมตร)=21.20ม. จำนวน 4 ช่อง		
	คอนกรีต (ลบ.ม)	เหล็กเสริม (กก.)	ไม้แบบ (ลบ.ฟ.)	คอนกรีต (ลบ.ม)	เหล็กเสริม (กก.)	ไม้แบบ (ลบ.ฟ.)	คอนกรีต (ลบ.ม)	เหล็กเสริม (กก.)	ไม้แบบ (ลบ.ฟ.)	คอนกรีต (ลบ.ม)	เหล็กเสริม (กก.)	ไม้แบบ (ลบ.ฟ.)
3.00	54.36	6570.68	172.47	89.44	11466.42	265.79	124.53	16362.17	359.12	159.62	21257.91	452.44
3.50	57.54	6818.47	186.62	93.51	11830.94	284.64	129.48	16843.41	382.67	165.45	21855.88	480.69
4.00	60.73	7094.06	200.77	97.57	12237.16	303.49	134.42	17380.26	406.22	171.27	22523.37	508.94
4.50	63.91	7341.84	214.92	101.64	12601.67	322.34	139.37	17861.50	429.77	177.10	23121.34	537.19
5.00	67.10	7617.43	229.07	105.70	13007.90	341.19	144.31	18398.36	453.32	182.92	23788.82	565.44
5.50	70.28	7865.22	243.22	109.77	13372.41	360.04	149.26	18879.60	476.87	188.75	24386.79	593.69
6.00	73.47	8140.81	257.37	113.83	13778.63	378.89	154.20	19416.46	500.42	194.57	25054.28	621.94

1:10 0 0.25 0.50 0.75 1.00 ม.

มาตราส่วน 1:20 0 0.05 0.10 0.15 0.20 ม.

มาตราส่วน 1:50 0 1.00 2.00 3.00 4.00 5.00 ม.

แบบมาตรฐานสะพานทางข้าม

ท่อเหลี่ยม คสล.รถข้าม

แสดง รูปตัดตามขวาง รูปตัดตามยาว รูปขยาย 1 , 2 , 3 , 4 , 5

บริษัท ทรานส์ เอเชีย คอนซัลแตนท์ จำกัด		สำนักพัฒนาแหล่งน้ำ กรมทรัพยากรน้ำ กระทรวงทรัพยากรธรรมชาติและสิ่งแวดล้อม		
ออกแบบ	นายวิลาศ อิงคนินันท์ สย.2176	เสนอ	นายบุญช่วย ยังอยู่	หนก.
เรียนแบบ	นายสราวุทธ ปานพนภา ภย.48351	ผ่าน	นายประสิทธิ์ หัวทวี	ผอส.
ตรวจ	นายสุรชาติ สถลภาพ สย.3637	เห็นชอบ	นายนิวัติชัย คัมภีร์	ผอ.สพน.
นายไชยทัศน์ อิมสำราญชัยชัย ภย.37899 ผู้จัดการโครงการ		อนุมัติ	นายสุรพล บัตลานี	อทน.
		วันที่ 23 ม.ค. 2552	หมายเลขแบบ DWR10-RCB-03	แผ่นที่ 1/1 หน้า 160

หมวด ฉ งานอาคารห้องงาน
และอาคารประกอบ

กม. 0+082 ม.
จุดสิ้นสุดงานสะพานทางเดินเชื่อมรอบอ่าง (ฝั่งซ้าย) ช่วงที่ 1

งานจุดชมวิว และดูนก
พิกัด N 951,205.42 E 469,375.58

กม. 0+090 ม.
จุดเริ่มต้นงานสะพานทางเดินเชื่อมรอบอ่าง (ฝั่งซ้าย) ช่วงที่ 2

กม. 0+117 ม.
จุดสิ้นสุดงานสะพานทางเดินเชื่อมรอบอ่าง (ฝั่งซ้าย) ช่วงที่ 2

กม. 0+000 ม.
จุดเริ่มต้นงานแนวกำแพงกันหาดทรายเทียม
จุดเริ่มต้นงานสะพานทางเดินเชื่อมรอบอ่าง (ฝั่งขวา)

งานหาดทรายเทียม

งานกำแพงกันดินยาว 13.00 ม.

งานพัฒนาน้ำตกชั้น 2-5 งานทางเดินขึ้นน้ำตก
พิกัด N 951,160.91 E 469,337.69

ศาลพระภูมิ (เดิมคงไว้)
พิกัด N 951,158.72 E 469,346.11

งานอาคารร้านอาหาร (ร้านกาแฟ)
พิกัด N 951,211.54 E 469,398.73

งานอาคารร้านอาหาร (ห้องอาหาร)
พิกัด N 951,203.46 E 469,431.43

งานอาคารร้านอาหาร (ห้องครัว)
พิกัด N 951,202.83 E 469,447.80

กม. 0+000 ม.
จุดเริ่มต้นงานสะพานทางเดินเชื่อมรอบอ่าง (ฝั่งซ้าย) ช่วงที่ 1

งานสะพานแขวนอ่างเก็บน้ำ
พิกัด N 951,160.15 E 469,407.07

งานก่อสร้างกำแพงกั้นน้ำ
พิกัด N 951,176.47 E 469,469.54

กม. 0+097 ม.
จุดสิ้นสุดงานแนวกำแพงกันหาดทรายเทียม

งานป้ายน้ำตกบางเท่าแม่ (จุดเช็คอิน)
พิกัด N 951,161.77 E 469,403.92

งานสัญลักษณ์ช้างตรงลานวงกลม บริเวณหาดเทียม
พิกัด N 951,147.87 E 469,380.08

งานอาคารต้อนรับ
พิกัด N 951,128.14 E 469,415.98
พิกัด N 951,123.13 E 469,425.40

งานอาคารเอนกประสงค์
พิกัด N 951,133.36 E 469,378.89

งานสะพานทางเดินเชื่อมรอบอ่าง (ฝั่งขวา)
จุดเริ่มต้น พิกัด N 951,120.83 E 469,441.19

กม. 0+119 ม.
จุดสิ้นสุดงานสะพานทางเดินเชื่อมรอบอ่าง (ฝั่งขวา)

งานอาคารโรงสูบน้ำประปา
พิกัด N 951,105.85 E 469,448.97

งานอาคารร้านค้าที่ระลึกและห้องน้ำ (ห้องน้ำชาย)
พิกัด N 951,137.10 E 469,472.21

งานอาคารร้านค้าที่ระลึกและห้องน้ำ (ร้านค้า 1)
พิกัด N 951,130.37 E 469,462.26

งานอาคารร้านค้าที่ระลึกและห้องน้ำ (ร้านค้า 2 และห้องน้ำหญิง)
พิกัด N 951,118.21 E 469,474.43

งานซุ้มทางเข้า
พิกัด N 950,961.78 E 469,605.30

กม. 0+225 ม.
จุดสิ้นสุดงานถนนทางเดินเข้าสู่บริเวณอ่างเก็บน้ำและน้ำตกบางเท่าแม่

รายการอาคารประกอบโครงการ

1. อาคารต้อนรับ
2. อาคารอเนกประสงค์
3. ร้านค้าที่ระลึกและห้องน้ำ 1 , 2
4. อาคารร้านอาหาร
5. ป้ายน้ำตกบางเท่าแม่ (จุดเช็คอิน)
6. สัญลักษณ์ช้างตรงลานวงกลม บริเวณหาดเทียม
7. ซุ้มทางเข้า
8. จุดชมวิว และดูนก
9. สะพานทางเดินเชื่อมรอบอ่าง
10. สะพานแขวนอ่างเก็บน้ำ
11. ถนนทางเดินเข้าสู่บริเวณอ่างเก็บน้ำ และน้ำตกบางเท่าแม่
12. งานพัฒนาน้ำตกชั้น 2-5
13. งานป้องกันหน้าผา
14. ศาลพระภูมิ (เดิม)
15. สะพานจุดชมวิว
16. อาคารโรงสูบน้ำประปา

งานภูมิสถาปัตย์ - ผังบริเวณ

มาตราส่วน 1:250

งานภูมิสถาปัตย์ - ผังบริเวณ (ซุ้มทางเข้า)

มาตราส่วน 1:250

มาตราส่วน 1:250
0 5.00 10.00 15.00 20.00 25.00 ม.

หมายเหตุ

1. ระดับ (ร.ท.ก.) และมิติต่าง ๆ กำหนดเป็นเมตร ระยะทางเป็นกิโลเมตร นอกจากแสดงไว้เป็นอย่างอื่น
2. สัญลักษณ์ คำย่อ ดูแบบแผ่นที่ ก3-001/005
3. สรุปรายละเอียดโครงการ ดูแบบแผ่นที่ ก3-002/005 ถึง ก3-004/005
4. ข้อกำหนดเกี่ยวกับแบบแปลน มาตรการป้องกันฯ ข้อกำหนดงานก่อสร้าง ดูแบบแผ่นที่ ก3-005/005
5. งานปรับปรุงภูมิทัศน์ ผู้รับจ้างจะต้องทำ SHOP DRAWING เสนอต่อคณะกรรมการตรวจรับพัสดุในงานจ้างก่อสร้างก่อนดำเนินการ

กรมทรัพยากรน้ำ

โครงการอนุรักษ์ฟื้นฟู คลองบางเท่าแม่ พร้อมระบบกระจายน้ำ
ตำบลเขาต่อ อำเภอปลายพระยา จังหวัดกระบี่
หมวด " ฉ " งานอาคารหัวงาน และอาคารประกอบ
งานภูมิสถาปัตย์ - ผังบริเวณ

ผู้รับจ้าง : มหาวิทยาลัยเกษตรศาสตร์ วิทยาเขตเฉลิมพระเกียรติ จังหวัดสกลนคร

สำรวจ	(นายศรัณย์ เกตุสุวรรณ์)	
ออกแบบ	(ผศ.ดร.วิษณุวัฒ กรีพงษ์ สย.9270)	
เขียนแบบ	(นายศักดินันท์ ทิวาวงษ์)	(ผศ.ศรัณย์ เกตุสุวรรณ์) ผู้จัดการโครงการ
ตรวจแบบ	(รศ.ดร.ยงยศ เกียรติ์ พงษ์พลี สย.7309)	
แบบมาตรฐาน	สทน. 006/65	แบบแผ่นที่ ก1-001/013 628

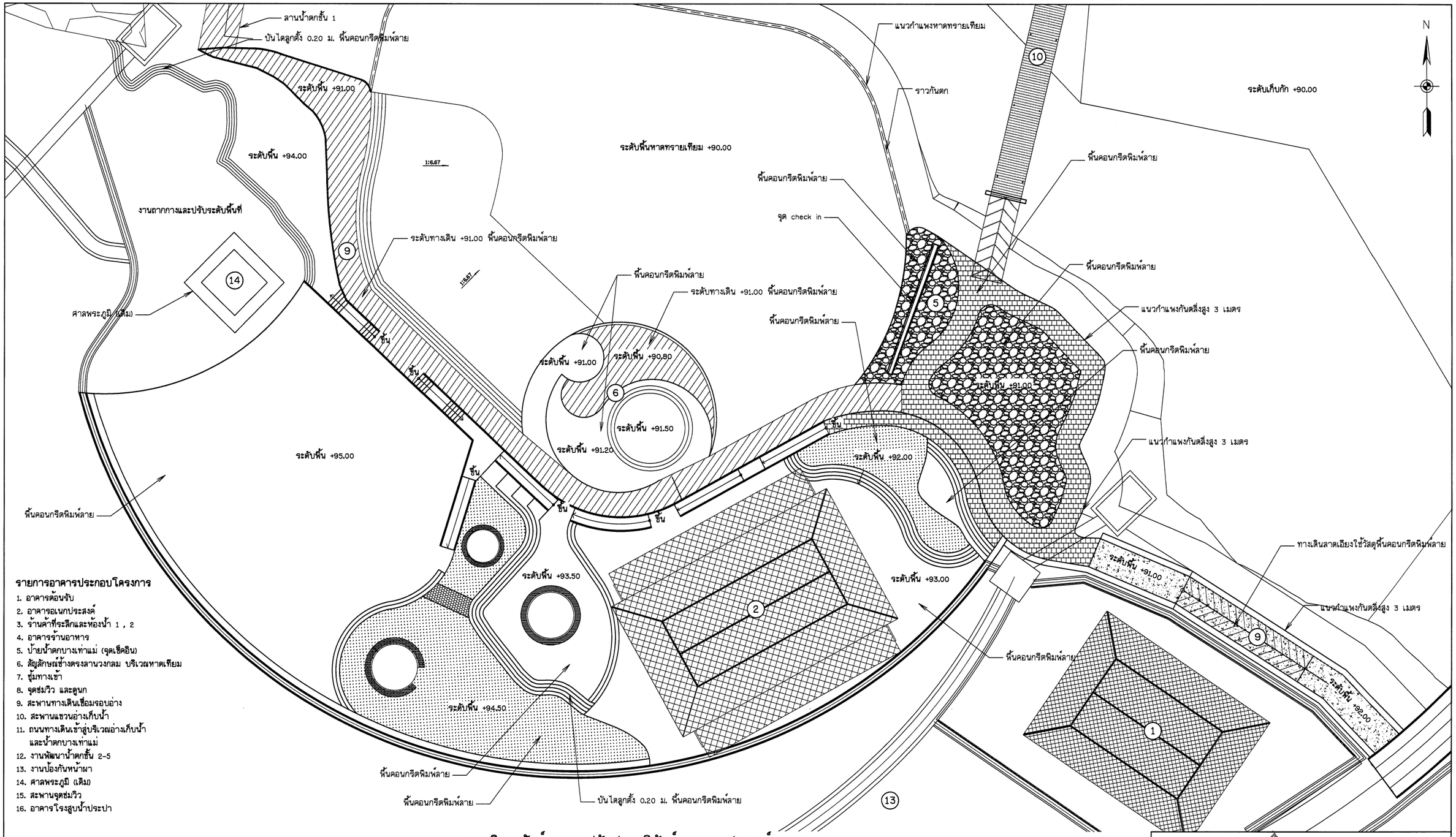

รายการอาคารประกอบโครงการ

1. อาคารต้อนรับ
2. อาคารอเนกประสงค์
3. ร้านค้าที่ระลึกและห้องน้ำ 1 , 2
4. อาคารร้านอาหาร
5. ป้ายน้ำตกบางเท่าแม่ (จุดเช็คอิน)
6. สัญลักษณ์ช้างตรงลานวงกลม บริเวณหาดเทียม
7. ซุ้มทางเข้า
8. จุดชมวิว และดูนก
9. สะพานทางเดินเชื่อมรอบอ่าง
10. สะพานแขวนอ่างเก็บน้ำ
11. ถนนทางเดินเข้าสู่บริเวณอ่างเก็บน้ำ และน้ำตกบางเท่าแม่
12. งานพัฒนาน้ำตกชั้น 2-5
13. งานป้องกันหน้าผา
14. ศาลพระภูมิ (เดิม)
15. สะพานจุดชมวิว
16. อาคารโรงสูบน้ำประปา

งานภูมิสถาปัตย์ - งานปรับปรุงภูมิทัศน์ลานเอนกประสงค์

มาตราส่วน 1:150

หมายเหตุ

1. ระดับ (ร.ท.ก.) และมิติต่าง ๆ กำหนดเป็นเมตร ระยะทางเป็นกิโลเมตร นอกจากแสดงไว้เป็นอย่างอื่น
2. สัญลักษณ์ คำย่อ ดูแบบแผ่นที่ ก3-001/005
3. สรุปรายละเอียดโครงการ ดูแบบแผ่นที่ ก3-002/005 ถึง ก3-004/005
4. ข้อกำหนดเกี่ยวกับแบบแปลน มาตรการป้องกันฯ ข้อกำหนดงานก่อสร้าง ดูแบบแผ่นที่ ก3-005/005
5. งานก่อสร้างบางอย่างที่ในแบบและรายการก่อสร้างมิได้แสดงไว้ หรือแสดงไว้ไม่ชัดเจน ให้เป็นหน้าที่คณะกรรมการตรวจรับพัสดุในงานจ้างก่อสร้างวินิจฉัย เพื่อให้เป็นไปตามมาตรฐานทางวิชาชีพซึ่งเป็นที่ยอมรับกันทั่วไป โดยผู้รับจ้างจะต้องถือปฏิบัติตามโดยไม่ถือว่าเป็นการขัดต่อสัญญาแต่อย่างใด
6. ก่อนดำเนินการก่อสร้างให้ผู้รับจ้างเสนอ SHOP DRAWING เสนอต่อคณะกรรมการตรวจรับพัสดุในงานจ้างก่อสร้างก่อนดำเนินการก่อสร้าง

กรมทรัพยากรน้ำ

โครงการอนุรักษ์พื้นฟู คลองบางเท่าแม่ พร้อมระบบกระจายน้ำ
ตำบลเขาต่อ อำเภอปลายพระยา จังหวัดกระบี่
หมวด " ฉ " งานอาคารหัวงาน และอาคารประกอบ
งานภูมิสถาปัตย์ - งานปรับปรุงภูมิทัศน์ลานเอนกประสงค์

ผู้รับจ้าง : มหาวิทยาลัยเกษตรศาสตร์ วิทยาเขตเฉลิมพระเกียรติ จังหวัดสกลนคร

สำรวจ	(นายทศพล เกตุสิงห์)	(นายทศพล จตุรัสดี)		
ออกแบบ	(นส.ดร.รัษวัลย์ กรีทอง สย.9270)			
เรียบแบบ	(นายณัฐนันท์ ทิวาวงษ์)			
ตรวจแบบ	(รศ.ดร.ยงยุทธ์ ไชยกูล สย.7309)			
แบบมาตรฐาน	สทน. 006/65	แบบแผ่นที่	ฉ1-002/013	628

ข้อกำหนดโครงสร้าง และมาตรฐานวัสดุก่อสร้างโดยทั่วไป

1. มิติต่าง ๆ มีหน่วยเป็นเมตร ยกเว้นระบุเป็นอย่างอื่น
2. ปูนซีเมนต์ที่ใช้ในงานโครงสร้างคอนกรีตเสริมเหล็ก ใช้ปูนซีเมนต์ปอร์ตแลนด์ประเภทที่ 1
   มีคุณภาพตาม มอก.15 เล่ม 1-2555 เช่นตราช้าง ตราเพชร ตราพญานาคสีเขียว
3. คอนกรีตสำหรับงานคอนกรีตเสริมเหล็ก ต้องมีกำลังอัดประลัย (fc) ของแท่งคอนกรีตรูปทรงกระบอก
   ขนาด ø 15 ซม. สูง 30 ซม. ที่อายุ 28 วัน ไม่น้อยกว่า 210 กก./ตร.ซม.
4. เหล็กเสริมงานคอนกรีต มี 1 ประเภท คือ
   ø 10 มม. ขึ้นไปใช้เหล็กข้ออ้อย มีคุณสมบัติตาม มอก.24-2559 ชั้นคุณภาพ SD-40
5. การต่อเหล็กเสริมให้ถือว่าต่อแบบการดึงเสมอ โดยมีระยะทาบดังนี้
   เหล็กข้ออ้อย ชั้นคุณภาพ SD-40 ระยะทาบไม่น้อยกว่า 30 เท่า ของเส้นผ่านศูนย์กลางเหล็ก
6. ระยะความหนาของคอนกรีตหุ้มเหล็กเสริม จากผิวนอกเหล็กถึงผิวคอนกรีต ให้ใช้ดังนี้
   ฐานราก ระยะคอนกรีตหุ้มเหล็กเสริม ไม่น้อยกว่า 7.5 ซม.
   ตอม่อ ระยะคอนกรีตหุ้มเหล็กเสริม ไม่น้อยกว่า 5 ซม.
   คาน , เสาสี่เหลี่ยมที่มีด้านแคบ น้อยกว่า 30 ซม. ระยะคอนกรีตหุ้มเหล็กเสริม ไม่น้อยกว่า 3 ซม.
   คาน , เสาสี่เหลี่ยมที่มีด้านแคบ มากกว่ากว่า 30 ซม. ระยะคอนกรีตหุ้มเหล็กเสริม ไม่น้อยกว่า 4 ซม.
   เสากลม ที่มีเส้นผ่านศูนย์กลาง น้อยกว่า 30 ซม.ระยะคอนกรีตหุ้มเหล็กเสริม ไม่น้อยกว่า 3 ซม.
   เสากลม ที่มีเส้นผ่านศูนย์กลาง มากกว่า 30 ซม.ระยะคอนกรีตหุ้มเหล็กเสริม ไม่น้อยกว่า 4 ซม.
   ทั้งนี้เว้นแต่ระบุไว้เป็นอย่างอื่น
7. คานคอดินต้องเทคอนกรีตหยาบ 1:3:5 หนา 5 ซม. รองพื้นใต้คานทุกตัวที่สัมผัสดิน
8. เหล็กโครงสร้างรูปพรรณมีคุณสมบัติตาม มอก.1227-2558 ชั้นคุณภาพ SM 400
   โดยมีค่า Fy = 2400 กก./ตร.ม.
9. การดัดแผ่นเหล็กยึดโครงสร้าง ให้ใช้วิธีดัดเย็น (COLD BENT) เท่านั้น
10. ลวดเชื่อมใช้ ELECTRODE E43 มีคุณสมบัติตาม มอก.49-2528
11. น็อต (BOLT) , ตัวยึด (ANCHOR BOLTS) มีคุณสมบัติตามมาตรฐาน ASTM A325
12. มาตรฐานเหล็กรูปพรรณให้ถือตามที่ระบุในแบบโครงสร้าง หรือไม่ต่ำกว่า
    มาตรฐานเหล็ก 'JIS G 3129-1977'
13. การต่อเหล็กรูปพรรณโดยทั่วไปให้ต่อโดยการเชื่อม (WELDING CONNECTION)
    นอกเหนือจากจุดสำคัญบางจุดที่ระบุในรายละเอียด ให้ทำการต่อโดยใช้สลักเกลียว (BOLTED CONNECTION)
14. การเชื่อมเหล็กให้เป็นไปตามข้อกำหนดมาตรฐาน ' AISC ' (1963)
    ขนาดมาตรฐานของรอยเชื่อมให้ใช้ตามมาตรฐาน ' วสท '
15. เหล็กรูปพรรณที่ใช้ต้องใหม่ ไม่เคยถูกใช้มาก่อน และมีกำลังคลาก ไม่น้อยกว่า 2,800 ksc. , Fy=2,800 Kg./CU.cm.
16. งานโครงสร้างเหล็กรูปพรรณทั้งหมดทาสีกันสนิม 1 เที่ยว+สีน้ำมัน 2 เที่ยว
17. ก่อนยกติดตั้งต้องทำการทาสีรองพื้นและสีกันสนิมก่อน ทาสีจริงอย่างละ 1 ครั้ง รวมเป็น 3 ชั้น
18. วัสดุทุกชนิดที่ระบุในรายการประกอบแบบนี้ให้ใช้วัสดุมาตรฐานที่กระทรวงอุตสาหกรรมรับรอง (มอก.)
    รายการใดที่ไม่มีมาตรฐาน (มอก.) รับรองให้ใช้วัสดุที่ระบุในแบบหรือเทียบเท่าโดยได้รับการอนุมัติก่อนใช้งาน

ข้อกำหนดและคุณสมบัติของแผ่นพื้นคอนกรีตอัดแรงก่อน

1. มิติต่าง ๆ มีหน่วยเป็นเมตร ยกเว้นระบุเป็นอย่างอื่น
2. ปูนซีเมนต์และลวดแรงดึงสูงที่ใช้ในแผ่นพื้นอัดแรงก่อน ให้เป็นไปตามมาตรฐานของ บริษัทปูนซีเมนต์ไทย จำกัด (CPAC) หรือเทียบเท่า
3. คอนกรีตสำหรับงานคอนกรีตอัดแรงก่อน ต้องมีกำลังอัดประลัย (fc) ของแท่งคอนกรีตรูปทรงกระบอก
   ขนาด ø 15 ซม. สูง 30 ซม. ที่อายุ 28 วัน ไม่น้อยกว่า 210 กก./ตร.ซม.
4. ใช้แผ่นคอนกรีตอัดแรงก่อน เป็นแผ่นกลวงที่มีขนาดหน้าตัด 100x600 มม. และพาดช่วงยาวไม่มากกว่า 4.00 เมตร
   ทำการเททับหน้าคอนกรีตเสริมเหล็ก หนา 5 ซม. ใช้เหล็กเสริมขนาดเส้นผ่านศูนย์กลาง 6 มม. @0.25'
5. ลวดเหล็กอัดแรงให้ใช้ไม่ต่ำกว่า ø 4 มม. และสามารถรับน้ำหนักบรรทุกโดยปลอดภัย ได้ไม่น้อยกว่า 250 กก./ตร.ม. เมื่อทำการเททับหลังแล้ว
6. พื้นส่วนที่มีระยะพาด ช่วงน้อยกว่า 4.00 ม. ให้ใช้แผ่นพื้นชนิดเดียวกันดังที่กำหนดข้างบนนี้ แต่ความยาวเท่าที่ต้องการพาดช่วงได้พอดี เว้นแต่ระบุเป็นอย่างอื่น

ข้อกำหนดและคุณสมบัติของแผ่นพื้นคอนกรีตอัดแรงก่อน

1. เหล็กโครงสร้างรูปพรรณมีคุณสมบัติตาม มอก.1227-2539 ชั้นคุณภาพ SS 400 โดยมีค่า Fy=2400 กก./ตร.ม.
2. การดัดแผ่นเหล็กยึดโครงสร้าง ให้ใช้วิธีดัดเย็น (COLD BENT) เท่านั้น
3. ลวดเชื่อมใช้ ELECTRODE E43 มีคุณสมบัติตาม มอก.49-2528
4. มาตรฐานเหล็กรูปพรรณให้ถือตามที่ระบุในแบบโครงสร้าง หรือไม่ต่ำกว่ามาตรฐานเหล็ก 'JIS G 3192-1977'
5. การต่อเหล็กรูปพรรณโดยทั่วไปให้ต่อโดยการเชื่อม (WELDING CONNECTION)
   นอกเหนือจากจุดสำคัญบางจุดที่ระบุในรายละเอียด ให้ทำการต่อโดยใช้สลักเกลียว (BOLTED CONNECTION)
6. การเชื่อมเหล็กให้เป็นไปตามข้อกำหนดมาตรฐาน ' AISC ' (1963)
   ขนาดมาตรฐานของรอยเชื่อมให้ใช้ตามมาตรฐาน ' วสท '
7. เหล็กรูปพรรณที่ใช้ต้องใหม่ ไม่เคยถูกใช้มาก่อน และมีกำลังคลาก ไม่น้อยกว่า 2,800 ksc. , Fy=2,800 Kg./CU.cm.

กรมทรัพยากรน้ำ

โครงการอนุรักษ์ฟื้นฟู คลองบางเท่าแม่ พร้อมระบบกระจายน้ำ
ตำบลเขาต่อ อำเภอปลายพระยา จังหวัดกระบี่
หมวด ' จ ' งานอาคารหัวงาน และอาคารประกอบ
งานภูมิสถาปัตย์ - ข้อกำหนดการก่อสร้าง

ผู้รับจ้าง : มหาวิทยาลัยเกษตรศาสตร์ วิทยาเขตเฉลิมพระเกียรติ จังหวัดสกลนคร

สำรวจ	(นายกฤษณ เกตุวดี)	(ผศ.ดร.ชัยนวัฒ กรีพิพัฒ สย.9270)		
ออกแบบ	(ผศ.ดร.ชัยนวัฒ กรีพิพัฒ สย.9270)			
เขียนแบบ	(นายณัฐพันธ์ ทิวาวงษ์)	(ผศ.ดร.วทศล จตุรงค์) ผู้จัดการโครงการ		
ตรวจแบบ	(ชศ.ดร.ภอบเกียรติ มังกุดี สย.7309)			
แบบเลขที่	สพน. 006/65	แบบแผ่นที่	จ1-003/013	628

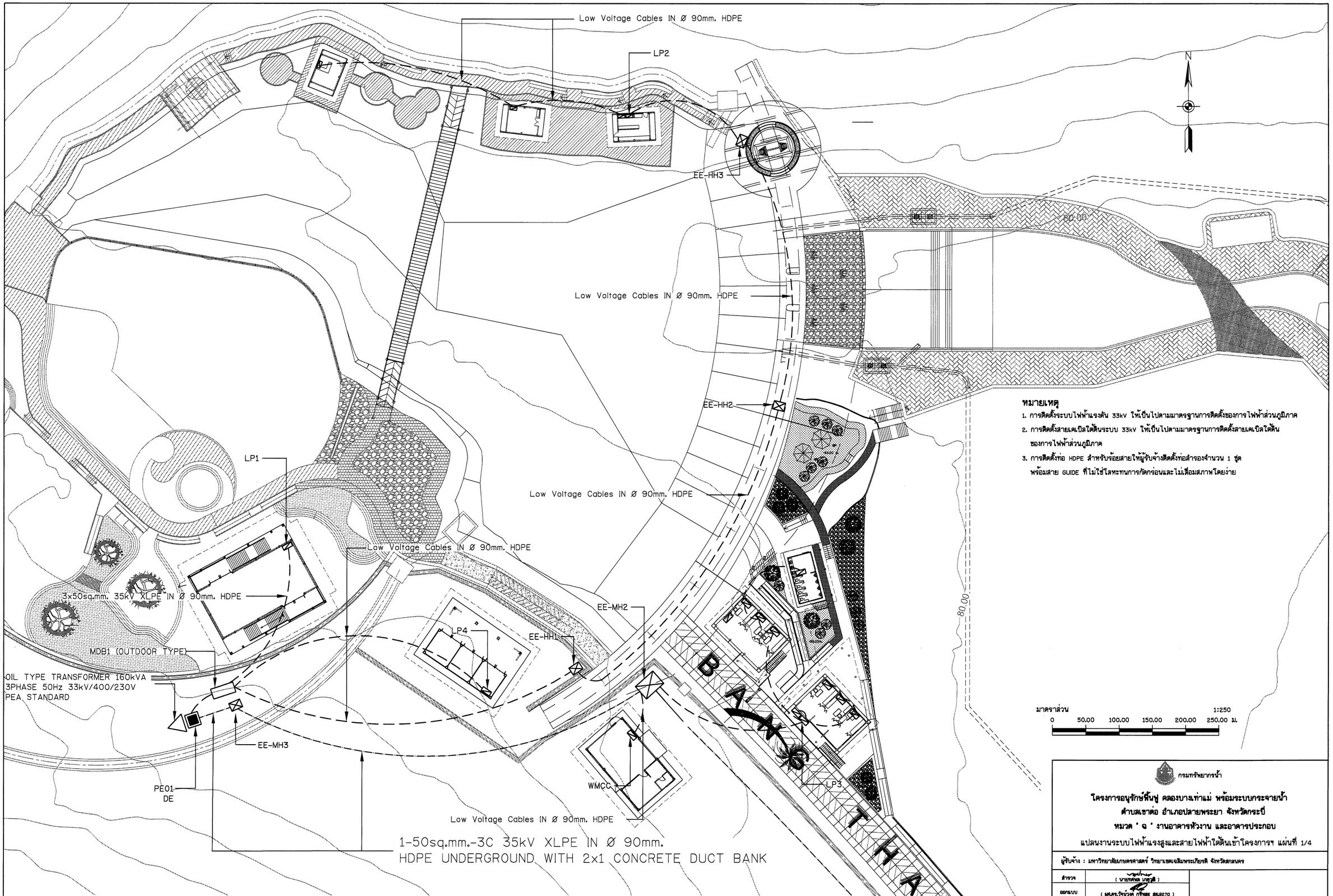

หมายเหตุ

1. การติดตั้งระบบไฟฟ้าแรงดัน 33kV ให้เป็นไปตามมาตรฐานการติดตั้งของการไฟฟ้าส่วนภูมิภาค
2. การติดตั้งสายเคเบิลใต้ดินระบบ 33kV ให้เป็นไปตามมาตรฐานการติดตั้งสายเคเบิลใต้ดิน ของการไฟฟ้าส่วนภูมิภาค
3. การติดตั้งท่อ HDPE สำหรับร้อยสายให้ผู้รับจ้างติดตั้งท่อสำรองจำนวน 1 ชุด พร้อมสาย GUIDE ที่ไม่ใช่โลหะทนการกัดกร่อนและไม่เสื่อมสภาพโดยง่าย

มาตราส่วน 1:250

0 50.00 100.00 150.00 200.00 250.00 ม.

กรมทรัพยากรน้ำ

โครงการอนุรักษ์ฟื้นฟู คลองบางเท่าแม่ พร้อมระบบกระจายน้ำ
ตำบลเขาต่อ อำเภอปลายพระยา จังหวัดกระบี่
หมวด " ฉ " งานอาคารหัวงาน และอาคารประกอบ

แปลนงานระบบไฟฟ้าแรงสูงและสายไฟฟ้าใต้ดินเข้าโครงการฯ แผ่นที่ 1/4

ผู้รับจ้าง : มหาวิทยาลัยเกษตรศาสตร์ วิทยาเขตเฉลิมพระเกียรติ จังหวัดสกลนคร

สำรวจ	(นายกรัฒน์ นาสูงดี)	(นส.พ.ชนิตา ธรระโส) ผู้อำนวยการโครงการ		
ออกแบบ	(ผศ.ดร.วิรัญวัต กรีพละ สย.9270)			
เขียนแบบ	(นายศิลินท์ ทิวาวงษ์)			
ตรวจแบบ	(รศ.ดร.ยอนเกียรติ มองคุณี สย.7309)			
แบบเลขที่	สทน 006/65	แบบแผ่นที่	01-004/013	028

แปลนงานระบบไฟฟ้าแรงสูงและสายไฟฟ้าใต้ดินเข้าโครงการฯ แผ่นที่ 1/4

มาตราส่วน 1:250

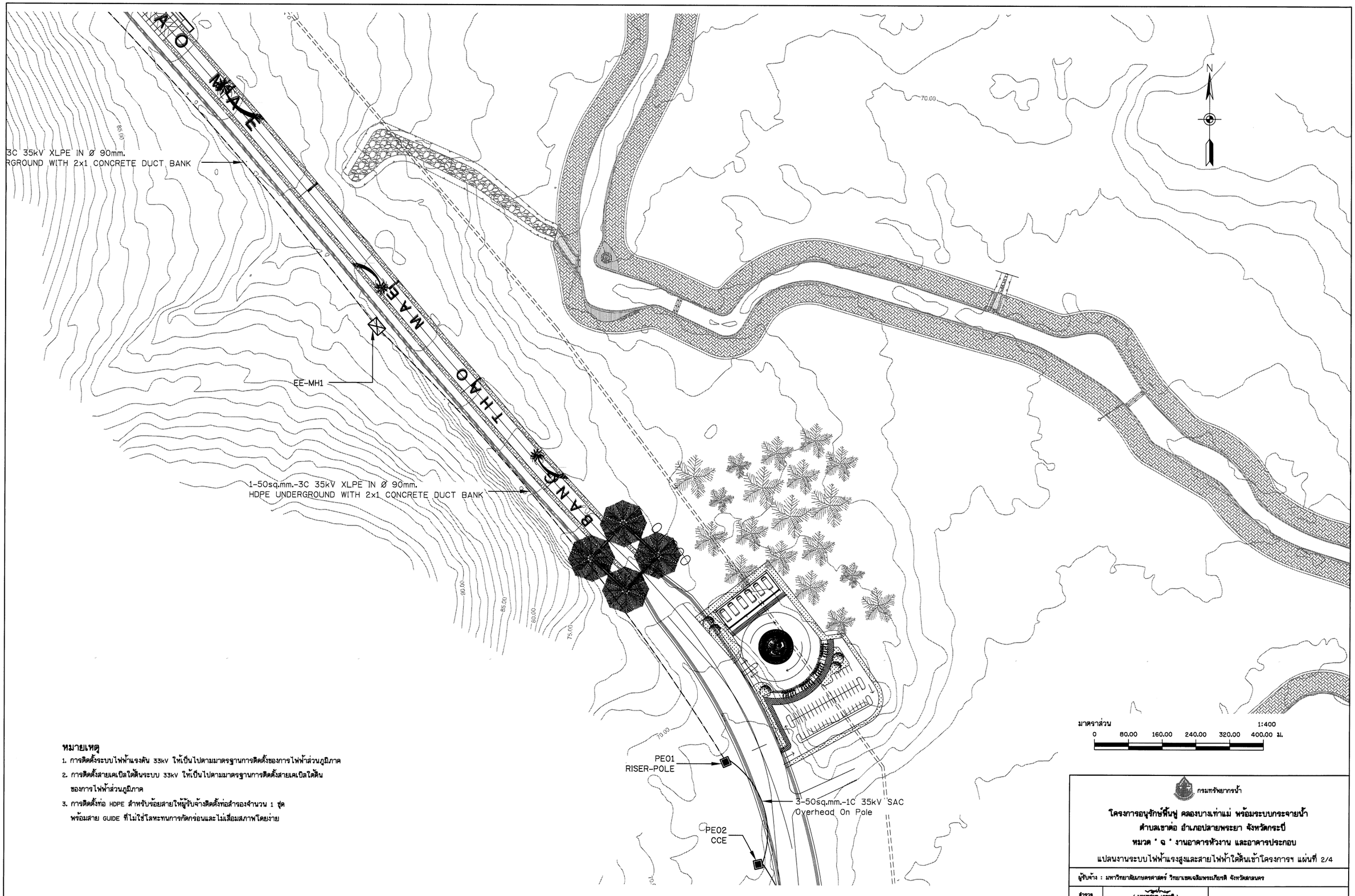

หมายเหตุ

1. การติดตั้งระบบไฟฟ้าแรงดัน 33kV ให้เป็นไปตามมาตรฐานการติดตั้งของการไฟฟ้าส่วนภูมิภาค
2. การติดตั้งสายเคเบิลใต้ดินระบบ 33kV ให้เป็นไปตามมาตรฐานการติดตั้งสายเคเบิลใต้ดิน ของการไฟฟ้าส่วนภูมิภาค
3. การติดตั้งท่อ HDPE สำหรับร้อยสายให้ผู้รับจ้างติดตั้งท่อสำรองจำนวน 1 ชุด พร้อมสาย GUIDE ที่ไม่ใช่โลหะทนการกัดกร่อนและไม่เสื่อมสภาพโดยง่าย

แปลนงานระบบไฟฟ้าแรงสูงและสายไฟฟ้าใต้ดินเข้าโครงการฯ แผ่นที่ 2/4

มาตราส่วน 1:400

กรมทรัพยากรน้ำ

โครงการอนุรักษ์ฟื้นฟู คลองบางเท่าแม่ พร้อมระบบกระจายน้ำ
ตำบลเขาต่อ อำเภอปลายพระยา จังหวัดกระบี่
หมวด " ฉ " งานอาคารหัวงาน และอาคารประกอบ

แปลนงานระบบไฟฟ้าแรงสูงและสายไฟฟ้าใต้ดินเข้าโครงการฯ แผ่นที่ 2/4

ผู้รับจ้าง : มหาวิทยาลัยเกษตรศาสตร์ วิทยาเขตเฉลิมพระเกียรติ จังหวัดสกลนคร

สำรวจ	(นายทศพล เกตุสิ)	(ผศ.ทศพล จตุระบุล) ผู้จัดการโครงการ		
ออกแบบ	(ผศ.ดร.วิษวัฒ กสิพละ สย.9270)			
เขียนแบบ	(นายศิรินนท์ ทิวาวาย)			
ตรวจแบบ	(รศ.ดร.ยงยศ สย.7309)			
แบบมอก.ที่	สพน. 005/65	แบบแผ่นที่	01-005/013	628

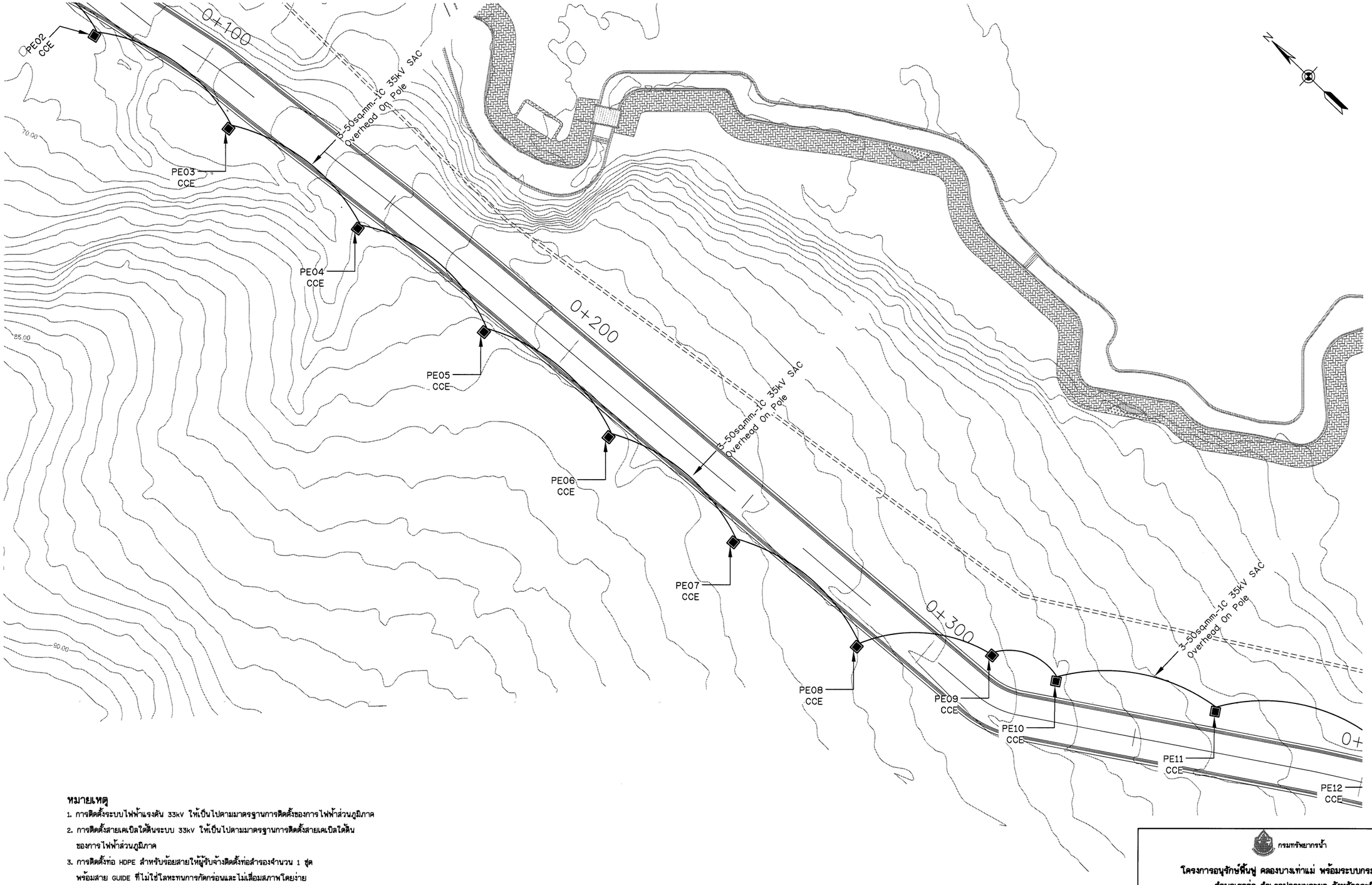

หมายเหตุ

1. การติดตั้งระบบไฟฟ้าแรงดัน 33kV ให้เป็นไปตามมาตรฐานการติดตั้งของการไฟฟ้าส่วนภูมิภาค
2. การติดตั้งสายเคเบิลใต้ดินระบบ 33kV ให้เป็นไปตามมาตรฐานการติดตั้งสายเคเบิลใต้ดิน ของการไฟฟ้าส่วนภูมิภาค
3. การติดตั้งท่อ HDPE สำหรับร้อยสายให้ผู้รับจ้างติดตั้งท่อสำรองจำนวน 1 ชุด พร้อมสาย GUIDE ที่ไม่ใช่โลหะทนการกัดกร่อนและไม่เสื่อมสภาพโดยง่าย

มาตราส่วน 1:400

0 80.00 160.00 240.00 320.00 400.00 ม.

แปลนงานระบบไฟฟ้าแรงสูงและสายไฟฟ้าใต้ดินเข้าโครงการฯ แผ่นที่ 3/4

มาตราส่วน 1:400

กรมทรัพยากรน้ำ

โครงการอนุรักษ์ฟื้นฟู คลองบางเท่าแม่ พร้อมระบบกระจายน้ำ
ตำบลเขาต่อ อำเภอปลายพระยา จังหวัดกระบี่
หมวด " ฉ " งานอาคารหัวงาน และอาคารประกอบ
แปลนงานระบบไฟฟ้าแรงสูงและสายไฟฟ้าใต้ดินเข้าโครงการฯ แผ่นที่ 3/4

ผู้รับจ้าง : มหาวิทยาลัยเกษตรศาสตร์ วิทยาเขตเฉลิมพระเกียรติ จังหวัดสกลนคร

สำรวจ	(นายกิตติพล เกสูลี)			
ออกแบบ	(ผศ.ดร.วิทวัฒน์ กรีพละ สย.9270)			
เปียกแบบ	(นายศิริพันท์ ทิววาริน์)			
ตรวจแบบ	(รศ.ดร.ภอเกียรติ์ มงคุลี สย.7309)	(ผศ.ชาคล จตุรธาน) ผู้จัดการโครงการ		
แบบเลขที่	สทน. 006/65	แบบแผ่นที่	01-006/013	628

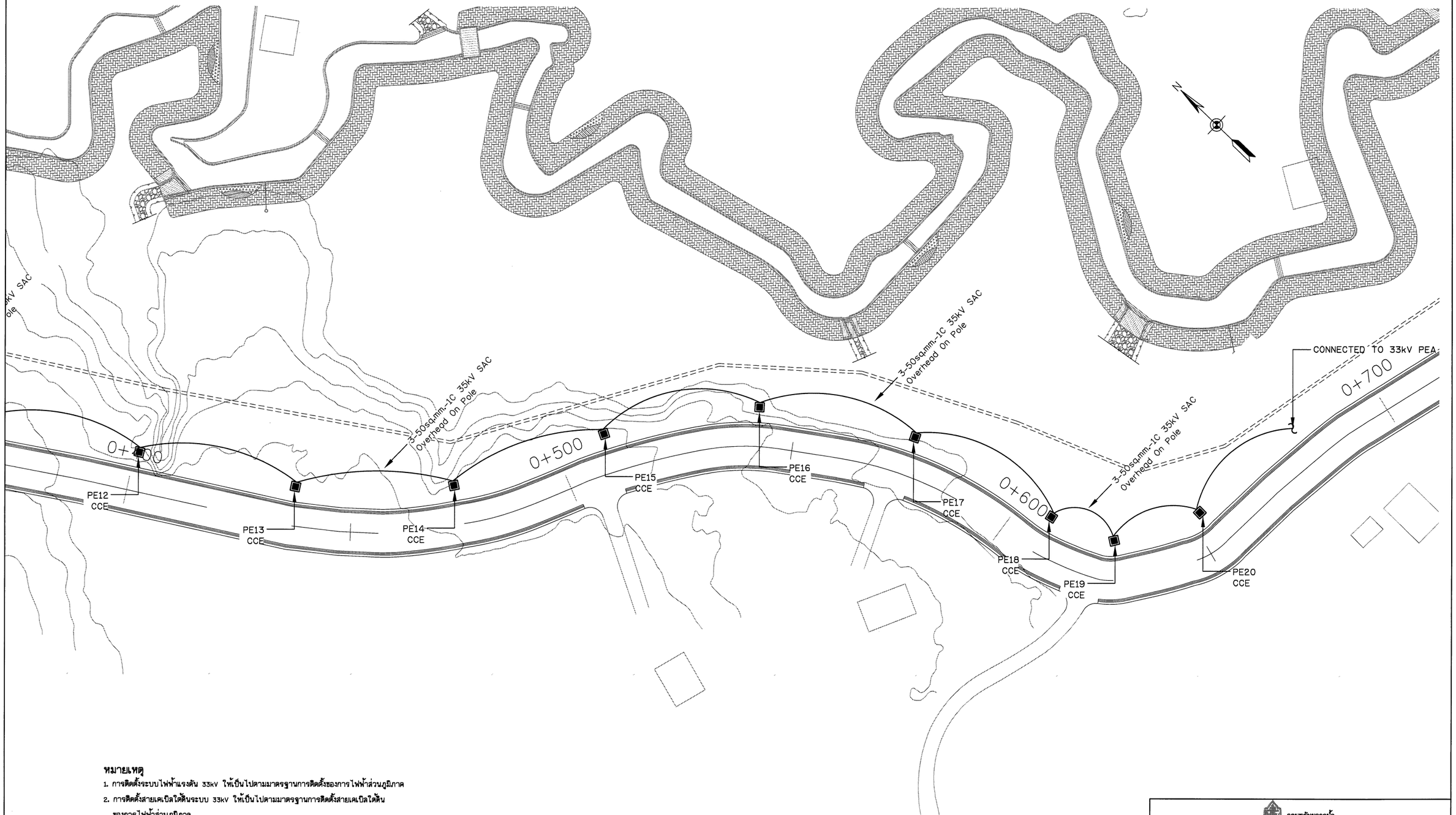

หมายเหตุ

1. การติดตั้งระบบไฟฟ้าแรงดัน 33kV ให้เป็นไปตามมาตรฐานการติดตั้งของการไฟฟ้าส่วนภูมิภาค
2. การติดตั้งสายเคเบิลใต้ดินระบบ 33kV ให้เป็นไปตามมาตรฐานการติดตั้งสายเคเบิลใต้ดิน ของการไฟฟ้าส่วนภูมิภาค
3. การติดตั้งท่อ HDPE สำหรับร้อยสายให้ผู้รับจ้างติดตั้งท่อสำรองจำนวน 1 ชุด พร้อมสาย GUIDE ที่ไม่ใช่โลหะทนการกัดกร่อนและไม่เสื่อมสภาพโดยง่าย

มาตราส่วน 1:400

0 80.00 160.00 240.00 320.00 400.00 ม.

กรมทรัพยากรน้ำ

โครงการอนุรักษ์พื้นฟู คลองบางเท่าแม่ พร้อมระบบกระจายน้ำ
ตำบลเขาต่อ อำเภอปลายพระยา จังหวัดกระบี่
หมวด " ฉ " งานอาคารหัวงาน และอาคารประกอบ
แปลนงานระบบไฟฟ้าแรงสูงและสายไฟฟ้าใต้ดินเข้าโครงการฯ แผ่นที่ 4/4

ผู้รับจ้าง : มหาวิทยาลัยเกษตรศาสตร์ วิทยาเขตเฉลิมพระเกียรติ จังหวัดสกลนคร

สำรวจ	(นายทศพล เกตุวดี)	(ผศ.ทศพล อดุรบุล) ผู้จัดการโครงการ		
ออกแบบ	(ผศ.ดร.วิษณ์วงศ์ กรีพละ สย.9270)			
เขียนแบบ	(นายสมัชนก ทิวาวงษ์)			
ตรวจแบบ	(รศ.ดร.กอบเกียรติ มองบุลี สย.7309)			
แบบมอที่	สทน. 006/65	แบบแผ่นที่	61-007/013	628

แปลนงานระบบไฟฟ้าแรงสูงและสายไฟฟ้าใต้ดินเข้าโครงการฯ แผ่นที่ 4/4

มาตราส่วน 1:400

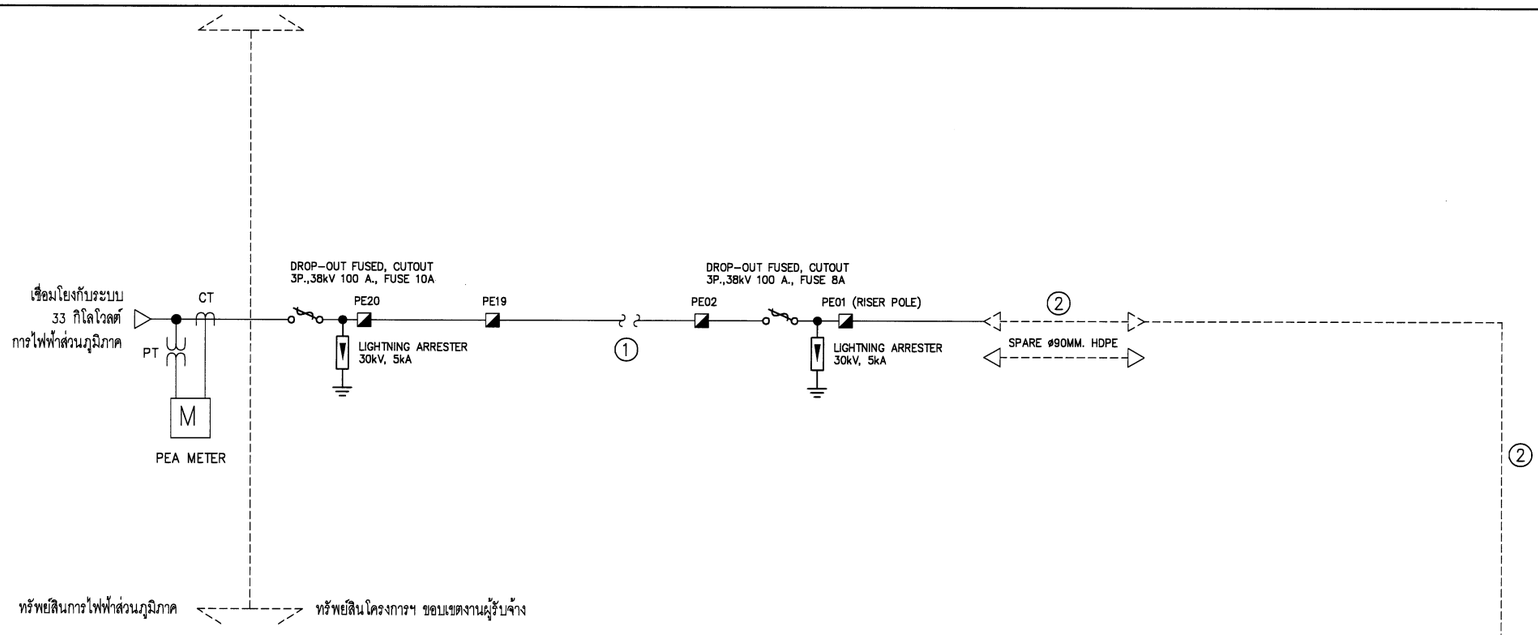

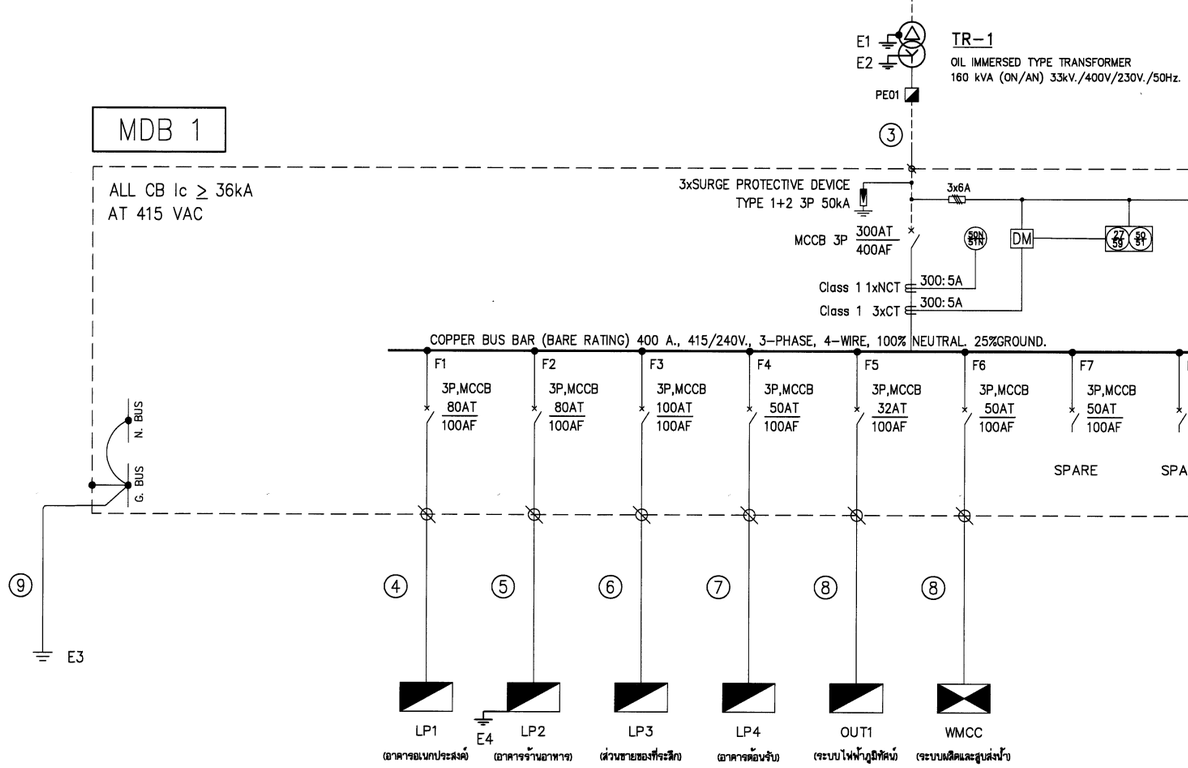

CABLE KEY NOTES :

CODE	DESCRIPTION
①	3-50 SQ.MM., 35kV SAC ON POLE WITH OHGW
②	3-50 SQ.MM. 35kV XLPE IN ø 90mm. HDPE UNDERGROUND WITH 2x1 DUCT BANK
③	4-120 SQ.MM./1-50.,CV-1C(0.6/1kV) IN ø 3" UNDERGROUND
④	4-25/G-10 SQ.MM. ; CV-1C 0.6/1kV IN ø 2" HDPE UNDERGROUND
⑤	4-50 SQ.MM/G-.,CV-1C(0.6/1kV) IN ø 2" HDPE UNDERGROUND
⑥	4-35/G-10 SQ.MM. ; CV-1C 0.6/1kV IN ø 2" HDPE UNDERGROUND
⑦	4-16/G-6 SQ.MM. ; CV-1C 0.6/1kV IN ø 2" HDPE UNDERGROUND
⑧	4-16/G-6 SQ.MM. ; CV-1C 0.6/1kV IN ø 2" HDPE UNDERGROUND
⑨	1-35 SQ.MM., IEC 01 IN ø1" PVC CONDUIT

GROUNDING KEY NOTES :

CODE	DESCRIPTION
E1	HIGH VOLTAGE AND TRANSFORMER CASE GROUNDING 1-35 SQ.MM. COPPER WIRE IN ø1" PVC
E2	SYSTEM GROUNDING 1-50 SQ.MM. COPPER WIRE IN ø1" PVC
E3	MDB SYSTEM GROUNDING 1-35 SQ.MM. COPPER WIRE IN ø1" PVC
E4	LP2 SYSTEM GROUNDING 1-25 SQ.MM. COPPER WIRE IN ø3/4" PVC

หมายเหตุ :

1.ตู้ MDB เป็นตู้บริภัณฑ์ประธานติดตั้งภายนอกอาคาร
เป็นตู้เหล็กกันสนิม 2 ชั้น ฝากระจกติดตั้งบนฐานคอนกรีตที่มั่นคงแข็งแรง

2.จุดต่อลงดิน E3 และ E2 ติดตั้งห่างกันไม่น้อยกว่า 4 เมตรที่ค่าความต้านดิน
ไม่เกิน 5 โอห์ม

แผนภาพเส้นเดียวบริภัณฑ์ประธาน (MDB 1)

มาตราส่วน NTS

กรมทรัพยากรน้ำ

โครงการอนุรักษ์ฟื้นฟู คลองบางเท่าแม่ พร้อมระบบกระจายน้ำ
ตำบลเขาต่อ อำเภอปลายพระยา จังหวัดกระบี่
หมวด ' ฉ ' งานอาคารหัวงาน และอาคารประกอบ
แผนภาพเส้นเดียวบริภัณฑ์ประธาน (MDB 1)

ผู้รับจ้าง : มหาวิทยาลัยเกษตรศาสตร์ วิทยาเขตเฉลิมพระเกียรติ จังหวัดสกลนคร

สำรวจ	(นายทศพล เกตุวดี)	
ออกแบบ	(ผศ.ดร.วิษณุวัฒ กริ่งผล สย.9270)	
เรียนแบบ	(นายสิทธินนท์ ทิวาวัน)	ช). (ผศ.ทศพล จตุระบุล) ผู้จัดการโครงการ
ตรวจแบบ	(รศ.ดร.ทอเกียรติ มิตรานุสิ สย.7309)	
แบบเลขที่	สทน. 006/65	แบบแผ่นที่ 01-008/013 628

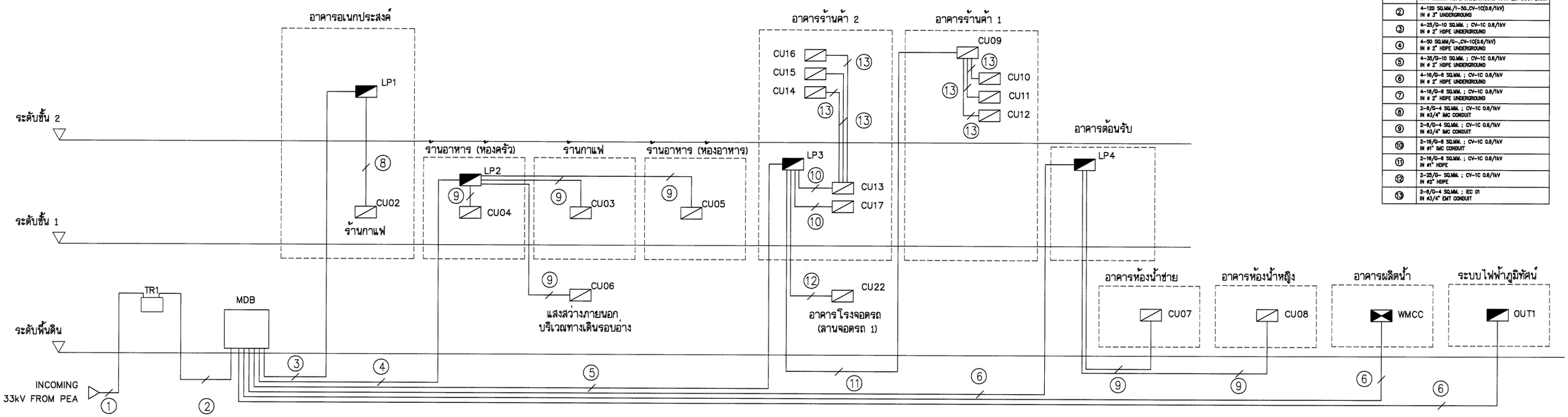

CABLE KEY NOTES :

CODE	DESCRIPTION
①	3-50 SQ.MM. 35kV XLPE IN ø 90mm. HDPE UNDERGROUND WITH 2x1 DUCT BANK
②	4-120 SQ.MM./1-50,CV-1C(0.6/1kV) IN ø 3" UNDERGROUND
③	4-25/G-10 SQ.MM. ; CV-1C 0.6/1kV IN ø 2" HDPE UNDERGROUND
④	4-50 SQ.MM/G-,,CV-1C(0.6/1kV) IN ø 2" HDPE UNDERGROUND
⑤	4-35/G-10 SQ.MM. ; CV-1C 0.6/1kV IN ø 2" HDPE UNDERGROUND
⑥	4-16/G-6 SQ.MM. ; CV-1C 0.6/1kV IN ø 2" HDPE UNDERGROUND
⑦	4-16/G-6 SQ.MM. ; CV-1C 0.6/1kV IN ø 2" HDPE UNDERGROUND
⑧	2-6/G-4 SQ.MM. ; CV-1C 0.6/1kV IN ø3/4" IMC CONDUIT
⑨	2-6/G-4 SQ.MM. ; CV-1C 0.6/1kV IN ø3/4" IMC CONDUIT
⑩	2-16/G-6 SQ.MM. ; CV-1C 0.6/1kV IN ø1" IMC CONDUIT
⑪	2-16/G-6 SQ.MM. ; CV-1C 0.6/1kV IN ø1" HDPE
⑫	2-25/G- SQ.MM. ; CV-1C 0.6/1kV IN ø2" HDPE
⑬	2-6/G-4 SQ.MM. ; IEC 01 IN ø3/4" EMT CONDUIT

แผนภาพเส้นเดียวรวมการจ่ายกำลังไฟฟ้า ผังบริเวณอ่างเก็บน้ำ

มาตราส่วน NTS

กรมทรัพยากรน้ำ

โครงการอนุรักษ์พื้นฟู คลองบางเท่าแม่ พร้อมระบบกระจายน้ำ
ตำบลเขาต่อ อำเภอปลายพระยา จังหวัดกระบี่
หมวด ' ฉ ' งานอาคารทั่วงาน และอาคารประกอบ
แผนภาพเส้นเดียวรวมการจ่ายกำลังไฟฟ้า ผังบริเวณอ่างเก็บน้ำ

ผู้รับจ้าง : มหาวิทยาลัยเกษตรศาสตร์ วิทยาเขตเฉลิมพระเกียรติ จังหวัดสกลนคร

สำรวจ	(นายทศพล เกตุสี)	
ออกแบบ	(ผศ.ดร.วิษณุวงศ์ กรีพละ สย.0270)	
เขียนแบบ	(นายอดิเรก ทิวาวงษ์)	(ผศ.ทศพล จตุระบุล) ผู้จัดการโครงการ
ตรวจแบบ	(รศ.ดร.กอเกียรติ ผดุงชุติ สย.7309)	
แบบลงที่	สพน. 006/65	แบบแผนที่ 01-009/013 628

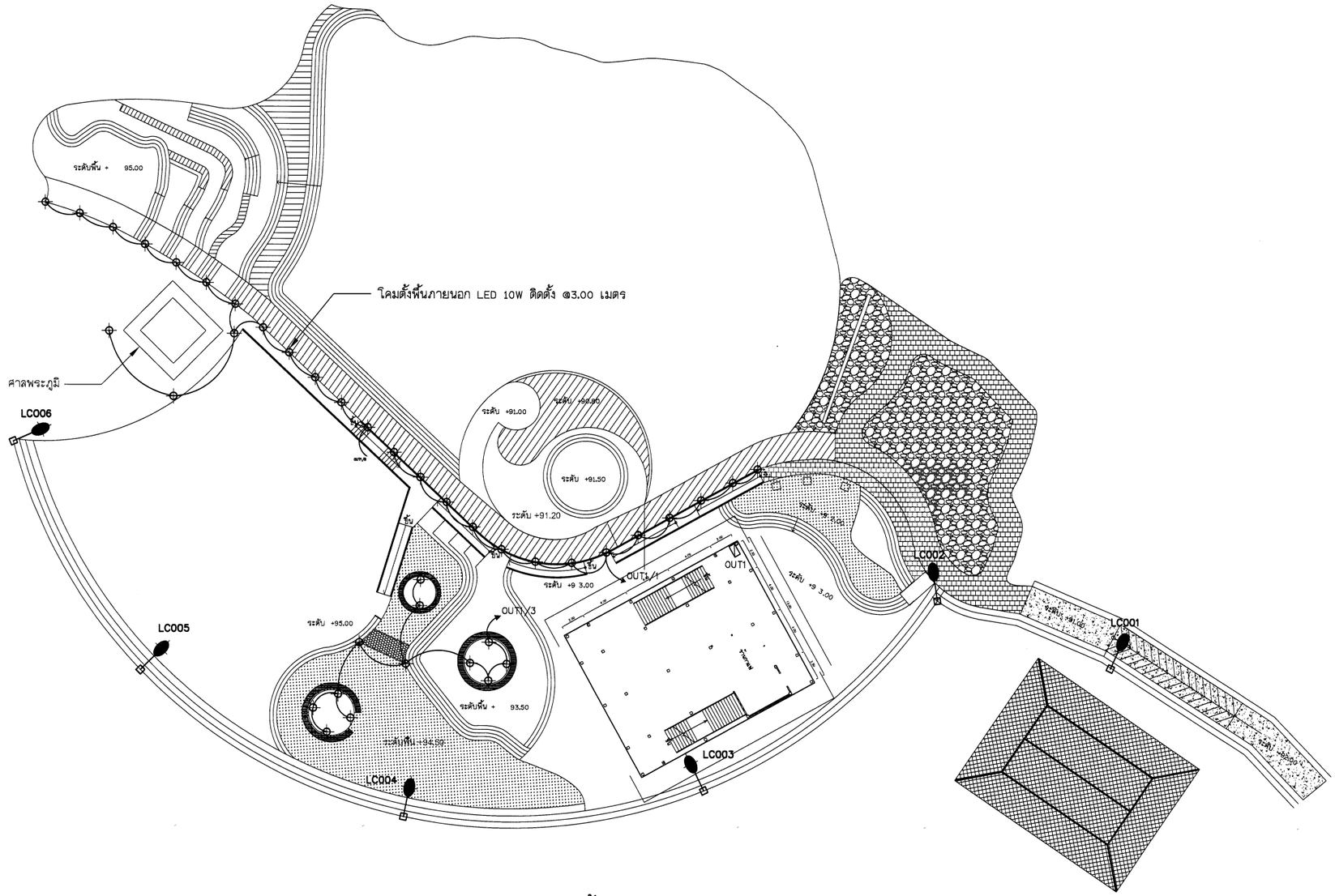
ระดับพื้น + 95.00
โคมตั้งพื้นภายนอก LED 10W ติดตั้ง @3.00 เมตร
ศาลพระภูมิ
LC006
LC005
LC004
LC003
LC002
LC001
ระดับ +91.00
ระดับ +91.50
ระดับ +91.20
ระดับ +9 3.00
ระดับ +95.00
ระดับพื้น + 93.50
ระดับพื้น +94.50
OUT1/1
OUT1/2
OUT1/3
OUT1
ระดับ +91.00
ระดับ +91.00
ระดับ +91.00

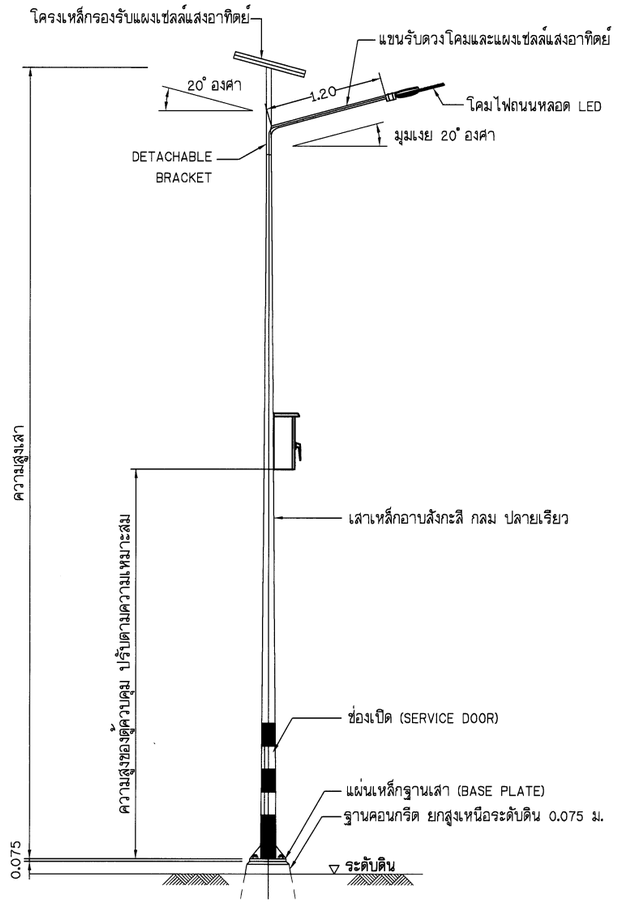

รายละเอียดเสาไฟฟ้าแสงสว่าง

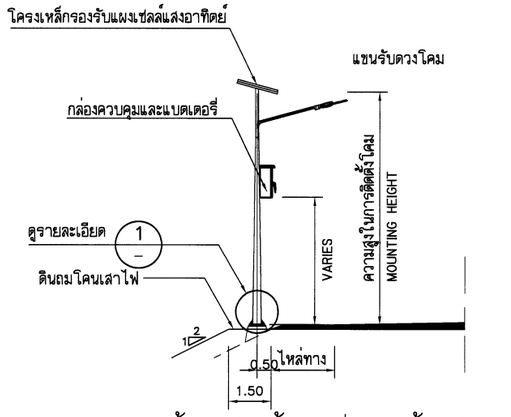

รูปด้านเสาไฟฟ้าแสงสว่าง ติดตั้งบนคันดิน

ไม่แสดงมาตรส่วน

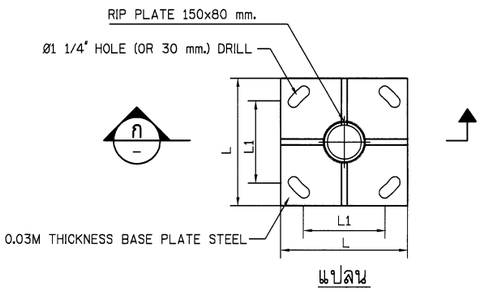

แปลน

รายละเอียด STEEL BASE PLATE

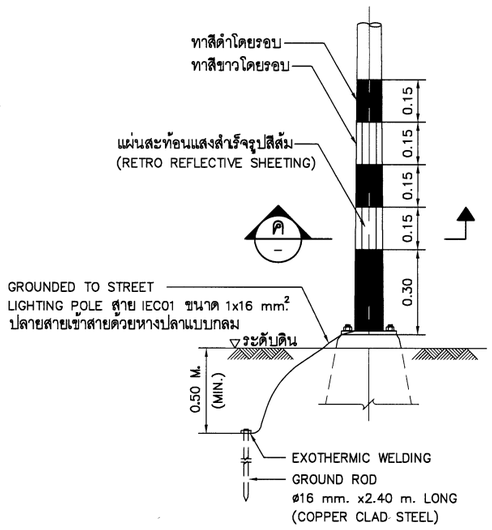

รายละเอียดและการติดตั้ง GROUND ROD (1)

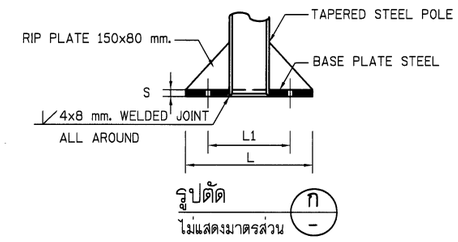

รูปตัด ก

ไม่แสดงมาตรส่วน

รายละเอียดฐานเสาโคมไฟฟ้าแสงสว่าง

ระยะต่างๆ ของฐานเสาไฟฟ้าแสงสว่าง และรายละเอียด STEEL BASE PLATE แต่ละความสูง

เสาสูง (ม)	ระยะ X (ซม)	ระยะ Y (ซม)	ระยะ Z (ซม)	ขนาด STEEL BASE PLATE L x L x S (ซม)	ระยะห่างรูเจาะ L1 (ซม)
6.00	40x40	80x80	120	30x30x2.5	25
8.00	40x40	80x80	120	35x35x2.5	25
9.00	40x40	80x80	120	35x35x2.5	25
10.00	45x45	90x90	120	40x40x2.5	30

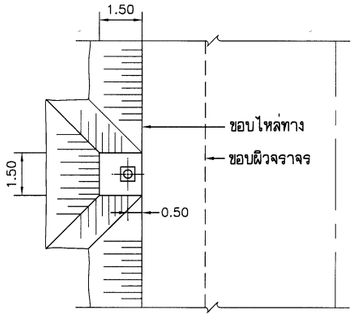

แปลนเสาไฟฟ้าแสงสว่าง ติดตั้งบนคันดิน

ไม่แสดงมาตรส่วน

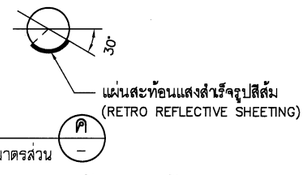

รูปตัด ค

ไม่แสดงมาตรส่วน

รายละเอียดการทาสีและการติดตั้งแผ่นสะท้อนแสงที่โคนเสา

กรมทรัพยากรน้ำ

โครงการอนุรักษ์ฟื้นฟู คลองบางเท่าแม่ พร้อมระบบกระจายน้ำ
ตำบลเขาต่อ อำเภอปลายพระยา จังหวัดกระบี่
หมวด " ฉ " งานอาคารทั่วงาน และอาคารประกอบ
รายละเอียดการติดตั้งไฟฟ้าส่องสว่าง 1

ผู้รับจ้าง : มหาวิทยาลัยเกษตรศาสตร์ วิทยาเขตเฉลิมพระเกียรติ จังหวัดสกลนคร

สำรวจ	(นายกิตติพล เกตุสิริ)			
ออกแบบ	(ผศ.ดร.วิษณ์วงศ์ กรีพละ สย.9270)			
เขียนแบบ	(นายอภิสิทธิ์ ทิวาวงษ์)	(ผศ.ทศพล จตุระภุล) ผู้จัดการโครงการ		
ตรวจแบบ	(ผศ.ดร.กอบเกียรติ ผ่องศุลี สย.7309)			
แบบมอก.ที่	สพน. 008/65	แบบแผ่นที่	ฉ1-011/013	628

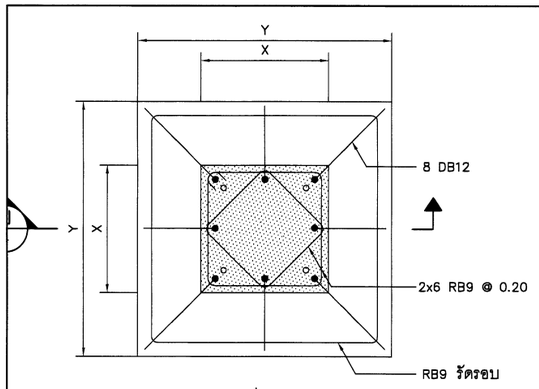

แปลน

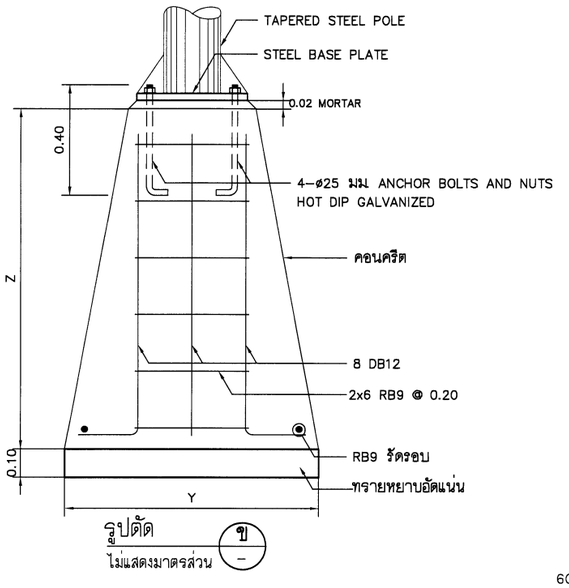

รูปตัด ข

ไม่แสดงมาตรส่วน

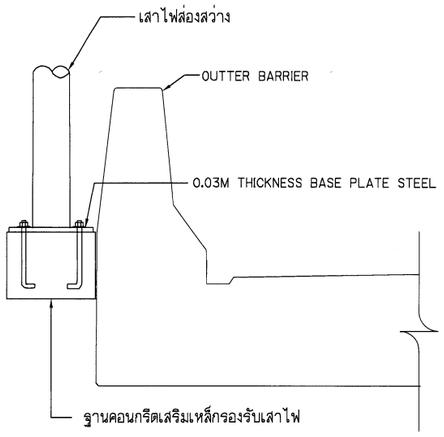

แบบขยายฐานคอนกรีตสำหรับเสาไฟบนสันเขื่อน

ไม่แสดงมาตรส่วน

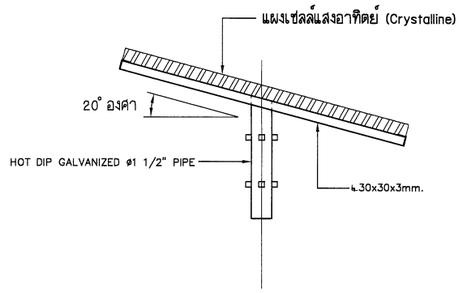

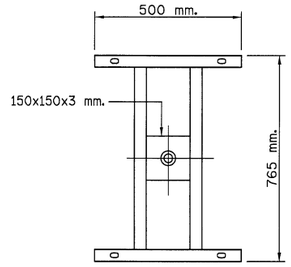

รายละเอียดคานรับแผง

ไม่แสดงมาตรส่วน

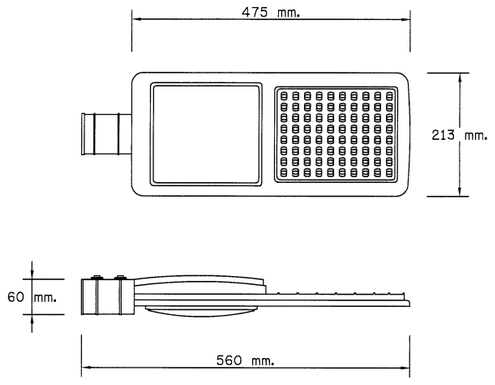

รายละเอียดโคมไฟ

ไม่แสดงมาตรส่วน

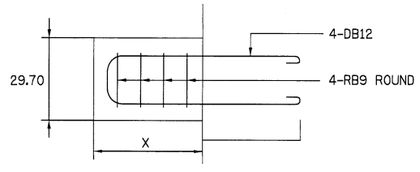

การเสริมเหล็กสำหรับเสาไฟบนสันเขื่อน

ไม่แสดงมาตรส่วน

ข้อกำหนดทั่วไป

1. การติดตั้งระบบไฟฟ้าแสงสว่าง จะต้องเป็นไปตามมาตรฐานนี้
   - แนวทางการเดินสายไฟฟ้า ให้เป็นไปตามมาตรฐานการติดตั้งทางไฟฟ้าสำหรับประเทศไทย พ.ศ.2564 วิศวกรรมสถานแห่งประเทศไทย ในพระบรมราชูปถัมภ์
   - แนวทางการเดินสายไฟฟ้าสำหรับระบบไฟฟ้าพลังงานแสงอาทิตย์ ให้เป็นไปตามมาตรฐานการติดตั้งทางไฟฟ้าสำหรับประเทศไทย : ระบบการผลิตไฟฟ้าจากพลังงานแสงอาทิตย์ที่ติดตั้งบนหลังคา พ.ศ.2565
2. ผู้รับจ้างจะต้องส่งรายละเอียดของระบบไฟฟ้าแสงสว่างตามรายละเอียดดังต่อไปนี้ ให้ผู้ควบคุมงานพิจารณาอนุมัติก่อนการจัดหาและติดตั้งอุปกรณ์
   - รายละเอียดของอุปกรณ์ต่างๆ เช่น โคมไฟฟ้าส่องสว่าง หลอด แผงเซลล์แสงอาทิตย์ เครื่องประจุแบตเตอรี่ และแบตเตอรี่ เป็นต้น
   - แบบแสดงการจัดวางตำแหน่งเสาไฟฟ้าแสงสว่างบนคันดิน ระดับความสูงของตู้ควบคุม (LAYOUT AND LEVEL OF CONTROL PANEL)
   - รายละเอียดของเสาพร้อมฐานคอนกรีต
3. ผู้รับจ้าง จะต้องจัดทำแบบสำหรับก่อสร้าง (SHOP DRAWING) ให้ผู้ควบคุมงานพิจารณาอนุมัติก่อนการติดตั้ง
4. ผู้รับจ้าง จะต้องจัดหาวัสดุ อุปกรณ์ไฟฟ้าที่จำเป็น พร้อมติดตั้งถึงแม้นจะไม่ได้แสดงรายละเอียดไว้ในแบบก็ตาม เพื่อให้งานติดตั้งอุปกรณ์ไฟฟ้าเป็นไปอย่างถูกต้องครบถ้วนตามมาตรฐาน และใช้งานได้อย่างดี โดยผู้รับจ้างจะต้องเป็นผู้รับผิดชอบค่าใช้จ่ายทั้งหมด
5. แบบไฟฟ้าแสดงตำแหน่งอุปกรณ์ต่างๆ ในระบบ รูปวงจร แนวการติดตั้งสายไฟฟ้าและทิศทางของแผงเซลล์แสงอาทิตย์ ก่อนการติดตั้ง ผู้รับจ้างจะต้องศึกษาแบบระบบไฟฟ้าและแบบในโครงการก่อสร้างต่างๆ รวมทั้งสำรวจสภาพพื้นที่โครงการโดยละเอียดเพื่อให้งานติดตั้งเสาไฟฟ้าแสงสว่างเป็นไปอย่างถูกต้อง หากมีข้อบกพร่องใดๆ ผู้รับจ้างจะต้องเป็นผู้รับผิดชอบค่าใช้จ่ายในการแก้ไขให้ถูกต้อง

มาตรฐานวัสดุ อุปกรณ์ และการติดตั้ง

1. วัสดุ อุปกรณ์ ที่ใช้ในการติดตั้ง ต้องเป็นของใหม่คุณภาพดีและผลิตตามมาตรฐานอุตสาหกรรมหรือมาตรฐานสากล
2. แผงโซล่าเซลล์ ชนิด Crystalline ขนาด 180W จะต้องมีคุณสมบัติ ดังนี้
   - ได้มาตรฐาน ICE, ISO9001, ISO14001, IEC 61215, IEC 62716, IEC 62804
3. โคมไฟถนน LED 80W
   - โคมไฟถนน LED 80W มีหลอด LED จำนวน 80 ดวง มีความ คาดเคลื่อนไม่เกิน +/-1% มีค่าการป้องกันน้ำและฝุ่นระดับ IP65 และมีมาตรฐาน CE และ ISO9001
   - โคมผลิตในประเทศไทย ได้รับใบรับรองมาตรฐาน MIT (Made in Thailand)
   - โคมมีประสิทธิภาพการส่องสว่าง 110 - 120 Lm/W มุมกระจายแสงมากกว่า 120 องศา มีผลการทดสอบจากสถาบันไฟฟ้าและอิเล็กทรอนิกส์ตามมาตรฐาน ANSIIES LM-79-19
4. เครื่องควบคุมการชาร์จ 15A สามารถจ่ายกำลังไฟได้สูงสุด 100 วัตต์ โปรแกรมการทำงานการจ่ายกระแสได้ถึง 9 ช่วงเวลา ตั้งค่าผ่านระบบ Wireless ตัวเครื่องมีค่าการกันน้ำและฝุ่นระดับ IP67 มีมาตรฐาน CE , ISO9001 , ISO14001 และ ISO45001
5. แบตเตอรี่ลิเธียม ไอออน ฟอสเฟต (LiFePO4) ขนาด 12.8V ความจุ 60 แอมแปร์-ชั่วโมง (768 W.H) มีวงจร BMS ควบคุมการชาร์จประจุและเฉลี่ยแรงดันในแต่ละเซลล์ มีมาตรฐาน ISO9001
6. ตู้ควบคุมการทำงานชนิดมีหลังคา พ่นสีฝุ่นแบบ Epoxy มาตรฐาน ISO9001 และ ISO14001
7. เสาเหล็กกัลวาไนซ์ปลายเรียว และโครงเหล็กรับแผงเซลล์แสงอาทิตย์ มีคุณสมบัติดังนี้
   - เสาไฟและกิ่งโคมทำด้วยเหล็กชิ้นเดียวเป็นท่อกลม ปลายเรียว หนา 4 มม. ความสูง ไม่น้อยกว่า 6 เมตร กิ่งโคม และโครงเหล็กรับแผงเซลล์แสงอาทิตย์ สามารถถอดได้ หมุนปรับทิศทางได้
   - กิ่งโคมต้องจัดให้มีที่รองรับกับโคมไฟซึ่งเข้ากันได้กับโคมไฟผู้ผลิตอื่นๆ ได้
   - เสาไฟต้องทาสีกันสนิมภายนอกที่ฐานเสาสูง 25 ซม. สูงจากพื้น
   - เสาไฟ กิ่งโคม และส่วนโครงสร้างเหล็กที่รองรับแผงเซลล์แสงอาทิตย์ ต้องผ่านการชุบสังกะสีร้อนทั้งภายนอกและภายใน ตามมาตรฐานกระบวนการ ASTM หรือ BS
12. ฐานคอนกรีต มีคุณสมบัติดังนี้
   - เหล็กที่เสริม มีคุณสมบัติ ดังนี้
     เหล็กกลม (ROUND BAR) สัญญลักษณ์ RB ใช้ชั้นคุณภาพ SR-24 ตาม มอก.20-2559
     เหล็กข้ออ้อย (DEFORMED BAR) สัญญลักษณ์ DB ใช้ชั้นคุณภาพ SD-40 ตาม มอก.24-2559
   - คอนกรีตที่ใช้ทำฐานมีกำลังอัดประลัย (fc) ของแท่งคอนกรีตรูปทรงกระบอก ขนาด 15 x 30 ซม. ที่อายุ 28 วันไม่น้อยกว่า 210 กก./ตร.ซม.
13. การติดตั้งสายไฟฟ้าจากตู้ควบคุมไปยังแผงเซลล์แสงอาทิตย์ และจากชุดประจุแบตเตอรี่ ให้เจาะช่องเปิดที่ด้านใต้ของตู้ควบคุม และเสา ติดตั้งสายไฟทั้งหมดในท่ออ่อนกันน้ำชนิดติดตั้งภายนอก โดยใช้ BUSHING และ COUPLING ชนิดกันน้ำเท่านั้น

กรมทรัพยากรน้ำ

โครงการอนุรักษ์พื้นฟู คลองบางเท่าแม่ พร้อมระบบกระจายน้ำ
ตำบลเขาต่อ อำเภอปลายพระยา จังหวัดกระบี่
หมวด " ฉ " งานอาคารทั่วงาน และอาคารประกอบ
รายละเอียดการติดตั้งไฟฟ้าส่องสว่าง 2

ผู้รับจ้าง : มหาวิทยาลัยเกษตรศาสตร์ วิทยาเขตเฉลิมพระเกียรติ จังหวัดสกลนคร				
สำรวจ	(นายกฤษณ เกตุวุฒิ)			
ออกแบบ	(นส.ศศิวิมล กาฬิพละ สย.9270)			
เขียนแบบ	(นายณัฏฐนันท์ ทิวาวงษ์)	ช). ลงนาม		
ตรวจแบบ	(จส.ตร.ภอบเกียรติ์ มองบุตี สย.7309)	(นส.ทศพล จตุรบุล) ผู้จัดการโครงการ		
แบบเลขที่	สทน. 006/65	แบบแผ่นที่	จ1-012/013	628

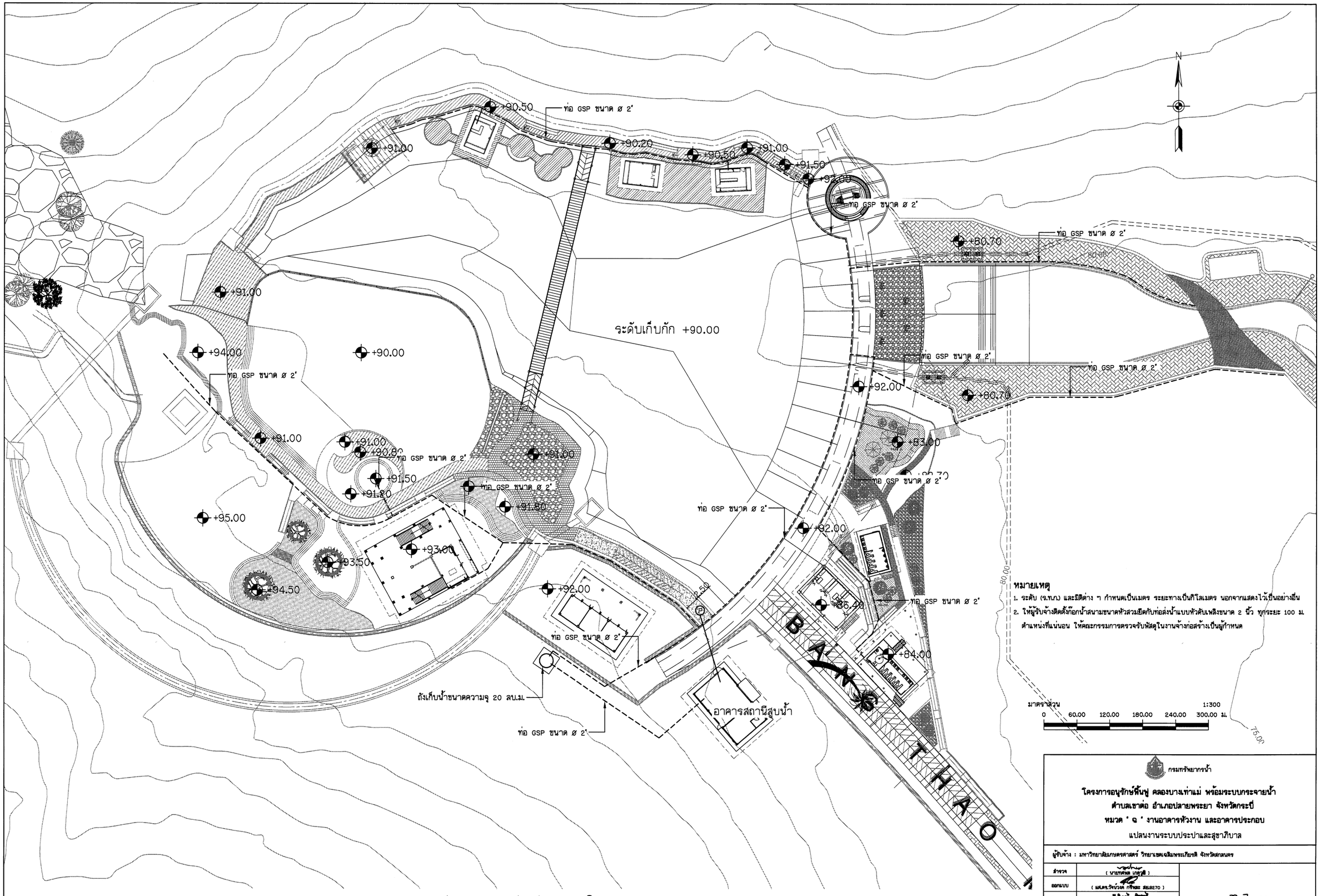

หมายเหตุ

1. ระดับ (ร.ท.ก.) และมิติต่าง ๆ กำหนดเป็นเมตร ระยะทางเป็นกิโลเมตร นอกจากแสดงไว้เป็นอย่างอื่น
2. ให้ผู้รับจ้างติดตั้งก๊อกน้ำสนามขนาดหัวสวมยึดกับท่อส่งน้ำแบบหัวดับเพลิงขนาด 2 นิ้ว ทุกระยะ 100 ม. ตำแหน่งที่แน่นอน ให้คณะกรรมการตรวจรับพัสดุในงานจ้างก่อสร้างเป็นผู้กำหนด

มาตราส่วน 1:300

0 60.00 120.00 180.00 240.00 300.00 ม.

กรมทรัพยากรน้ำ

โครงการอนุรักษ์ฟื้นฟู คลองบางเท่าแม่ พร้อมระบบกระจายน้ำ
ตำบลเขาต่อ อำเภอปลายพระยา จังหวัดกระบี่
หมวด " ฉ " งานอาคารหัวงาน และอาคารประกอบ
แปลนงานระบบประปาและสุขาภิบาล

ผู้รับจ้าง : มหาวิทยาลัยเกษตรศาสตร์ วิทยาเขตเฉลิมพระเกียรติ จังหวัดนครนายก

สำรวจ	(นายภัทรพล เกตุภูมิ)	(ผศ.ทรพล อยุธยา) ผู้จัดการโครงการ		
ออกแบบ	(ผศ.ดร.วิษณุวงศ์ กริชนะ สย.9270)			
เขียนแบบ	(นายภัทรพล พิวาวงษ์)			
ตรวจแบบ	(รศ.ดร.กอปเกียรติ์ มองคุณี สย.7309)			
แบบเลขที่	สพน. 006/65	แบบแผ่นที่	01-013/013	628

แปลนงานระบบประปาและสุขาภิบาล
มาตราส่วน 1:300

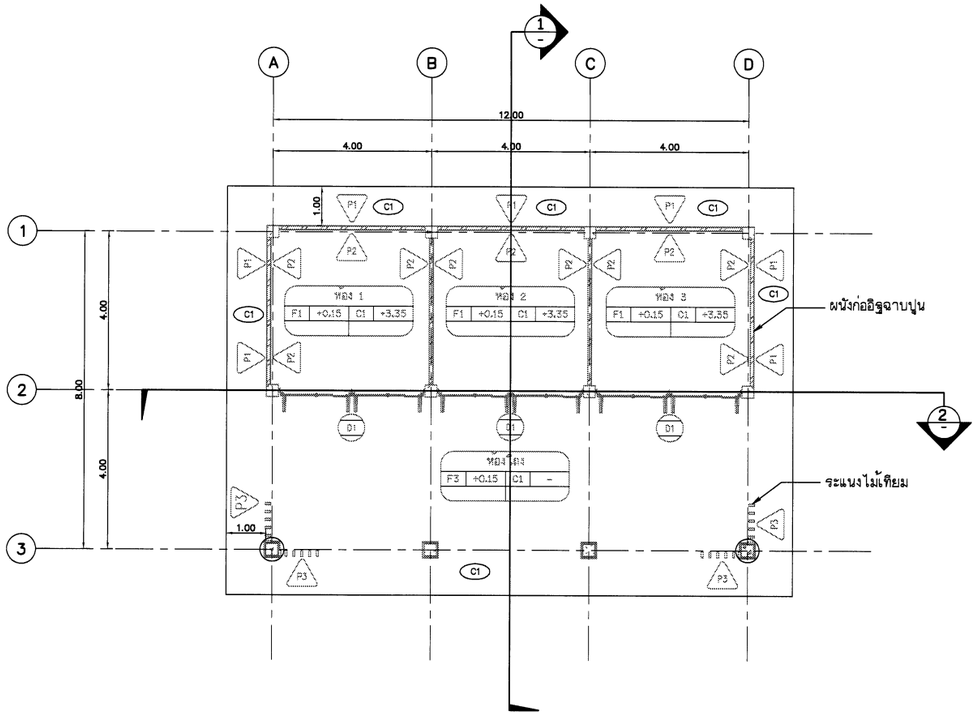

แปลนชั้นที่ 1

มาตราส่วน 1:75

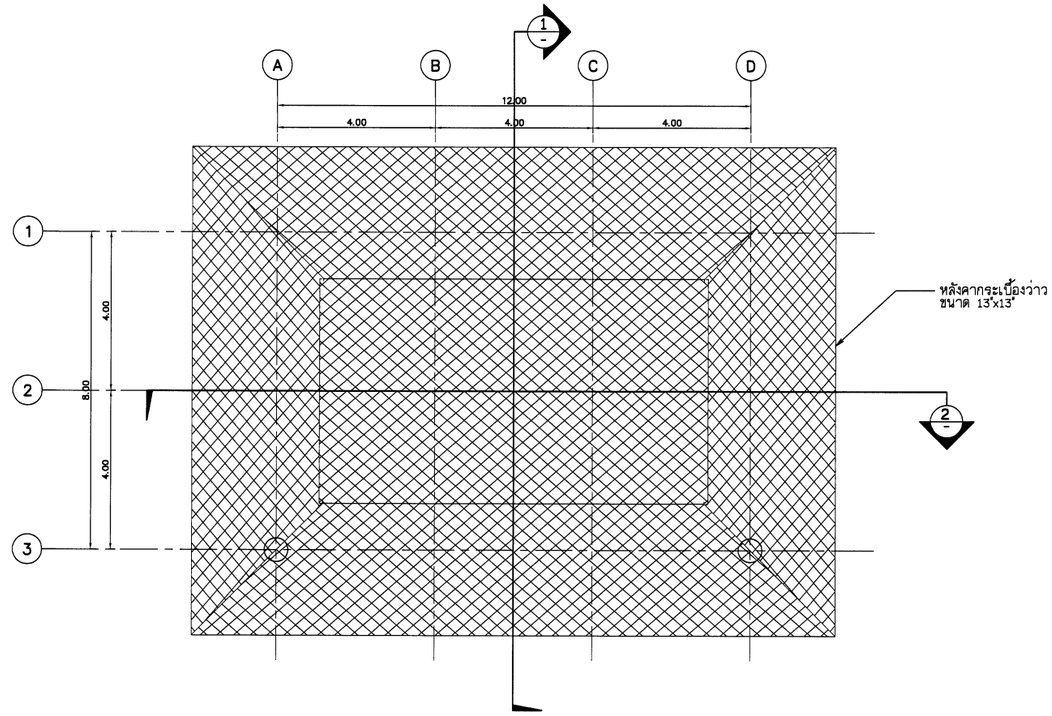

แปลนหลังคา ชั้นที่ 1

มาตราส่วน 1:75

มาตราส่วน 1:75

0 1.50 3.00 4.50 6.00 7.50 ม.

NOTES TO SHEET					
รายการวัสดุปูผิวพื้น		รายการวัสดุกรุผิวผนัง		รายการวัสดุผ้า	
F1	พื้น คสล.ภายในอาคาร ทำผิวขัดมันเรียบ ผสมระบบกันซึม	P1	ผนังก่ออิฐมวลเบาฉาบปูนเรียบ ทาสีภายนอก อะคริลิค 100% มอก 2321-2549 สีครีมของ TOA หรือเทียบเท่า	C1	ผ้าตกแต่งไม้เทียม พร้อมโครงคร่าว รายละเอียดตามแบบ
F3	พื้น คสล. ทำผิวทรายล้าง	P2	ผนังก่ออิฐมวลเบาฉาบปูนเรียบ ทาสีภายใน อะคริลิค 100% มอก 2321-2549 สีขาวของ TOA หรือเทียบเท่า		
		P3	ผนังระแนงไม้เทียม รุ่นQB-50100 ขนาด 50x100mm.@150mm. ของ Maxis wood หรือ เทียบเท่า พร้อมโครงคร่าว		

หมายเหตุ

1. ระดับ (ร.ท.ก.) และมิติต่าง ๆ กำหนดเป็นเมตร ระยะทางเป็นกิโลเมตร นอกจากแสดงไว้เป็นอย่างอื่น
2. สัญลักษณ์ คำย่อ ดูแบบแผ่นที่ ก3-001/005
3. สรุปรายละเอียดโครงการ ดูแบบแผ่นที่ ก3-002/005 ถึง ก3-004/005
4. ข้อกำหนดเกี่ยวกับแบบแปลน มาตรการป้องกันฯ ข้อกำหนดงานก่อสร้าง ดูแบบแผ่นที่ ก3-005/005
5. งานก่อสร้างบางอย่างที่ในแบบและรายการก่อสร้างมิได้แสดงไว้ หรือแสดงไว้ไม่ชัดเจน ให้เป็นหน้าที่คณะกรรมการตรวจรับพัสดุในงานจ้างก่อสร้างวินิจฉัย เพื่อให้เป็นไปตามมาตรฐานทางวิชาชีพซึ่งเป็นที่ยอมรับกันทั่วไป โดยผู้รับจ้างจะต้องถือปฏิบัติตามโดยไม่ถือว่าเป็นการขัดต่อสัญญาแต่อย่างใด
6. ก่อนดำเนินการก่อสร้างให้ผู้รับจ้างเสนอ SHOP DRAWING เสนอต่อคณะกรรมการตรวจรับพัสดุในงานจ้างก่อสร้างก่อนดำเนินการก่อสร้าง

กรมทรัพยากรน้ำ

โครงการอนุรักษ์พื้นชุ่ม คลองบางเท่าแม่ พร้อมระบบกระจายน้ำ
ตำบลเขาต่อ อำเภอปลายพระยา จังหวัดกระบี่
หมวด " ฉ " งานอาคารหัวงาน และอาคารประกอบ
อาคารต้อนรับ - แปลนพื้น, หลังคา

ผู้รับจ้าง : มหาวิทยาลัยเกษตรศาสตร์ วิทยาเขตเฉลิมพระเกียรติ จังหวัดกาญจนบุรี

สำรวจ	(นายภคพล เกษรมิ)	(ผศ.ดร.ชาญวิทย์ ศิริพละ สย.9270)		
ออกแบบ				
เขียนแบบ	(นายศิวัฒนา ทิวาวงษ์)			
ตรวจแบบ	(รศ.ดร.ยงเกียรติ มงคลศิลี สย.7309)			
แบบลงชื่อที่	สทน. 006/65	แบบแผ่นที่	ช2-001/010	628

ช). (ผศ.ภาคพล จตุระบุล)
ผู้จัดการโครงการ

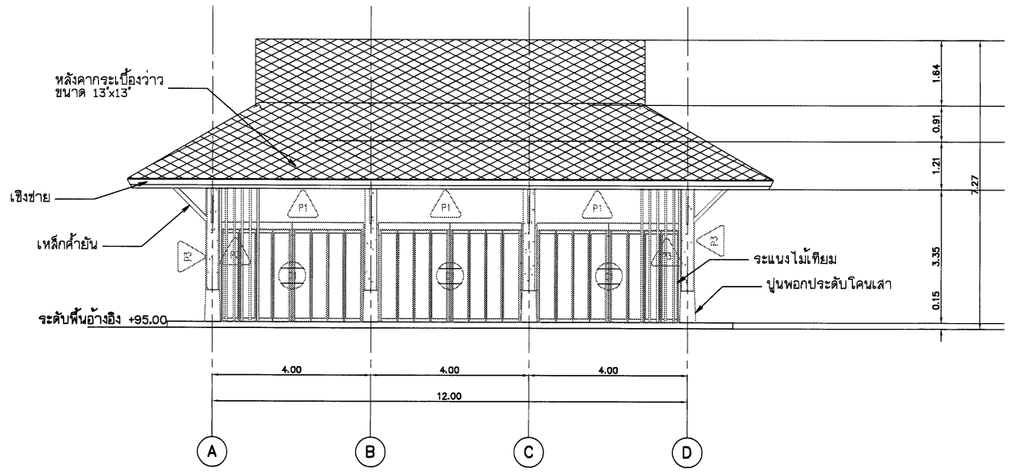

รูปด้าน 1

มาตราส่วน 1:75

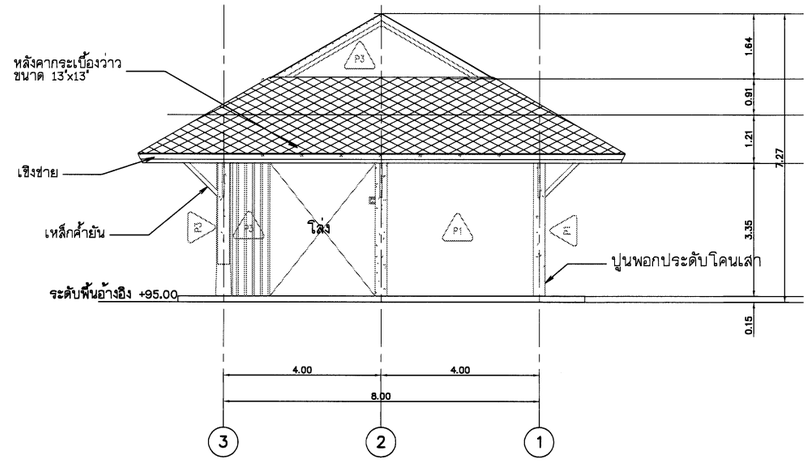

รูปด้าน 2

มาตราส่วน 1:75

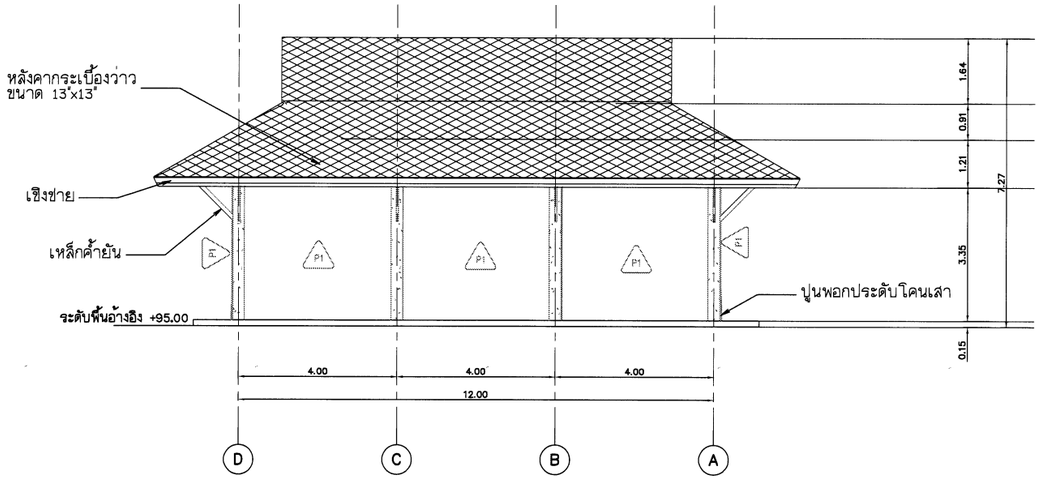

รูปด้าน 3

มาตราส่วน 1:75

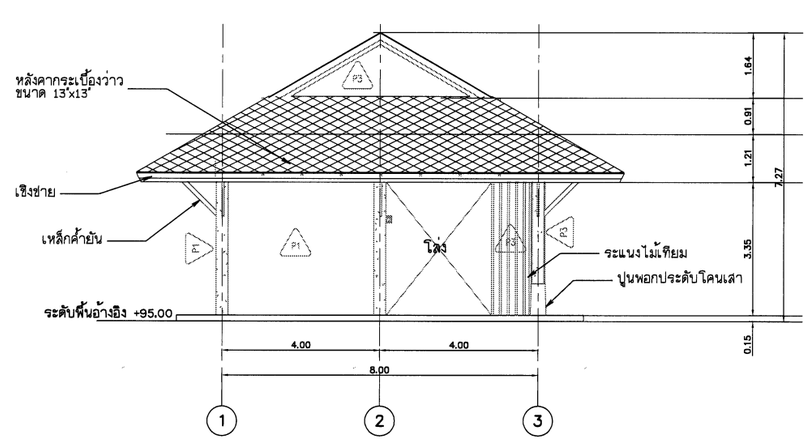

รูปด้าน 4

มาตราส่วน 1:75

หมายเหตุ

1. ระดับ (ร.ท.ก.) และมิติต่าง ๆ กำหนดเป็นเมตร ระยะทางเป็นกิโลเมตร นอกจากแสดงไว้เป็นอย่างอื่น
2. สัญลักษณ์ ค้ำย่อ ดูแบบแผ่นที่ ก3-001/005
3. สรุปรายละเอียดโครงการ ดูแบบแผ่นที่ ก3-002/005 ถึง ก3-004/005
4. ข้อกำหนดเกี่ยวกับแบบแปลน มาตรการป้องกันฯ ข้อกำหนดงานก่อสร้าง ดูแบบแผ่นที่ ก3-005/005
5. งานก่อสร้างบางอย่างที่ในแบบและรายการก่อสร้างมิได้แสดงไว้ หรือแสดงไว้ไม่ชัดเจน ให้เป็นหน้าที่คณะกรรมการตรวจรับพัสดุในงานจ้างก่อสร้างวินิจฉัย เพื่อให้เป็นไปตามมาตรฐานทางวิชาชีพซึ่งเป็นที่ยอมรับกันทั่วไป โดยผู้รับจ้างจะต้องถือปฏิบัติตามโดยไม่ถือว่าเป็นการขัดต่อสัญญาแต่อย่างใด
6. ก่อนดำเนินการก่อสร้างให้ผู้รับจ้างเสนอ SHOP DRAWING เสนอต่อคณะกรรมการตรวจรับพัสดุในงานจ้างก่อสร้างก่อนดำเนินการก่อสร้าง

มาตราส่วน 1:75

0 1.50 3.00 4.50 6.00 7.50 ม.

กรมทรัพยากรน้ำ

โครงการอนุรักษ์ฟื้นฟู คลองบางเท่าแม่ พร้อมระบบกระจายน้ำ
ตำบลเขาต่อ อำเภอปลายพระยา จังหวัดกระบี่
หมวด " ฉ " งานอาคารหัวงาน และอาคารประกอบ
อาคารต้อนรับ - รูปด้าน 1, 2, 3 และ 4

ผู้รับจ้าง : มหาวิทยาลัยเกษตรศาสตร์ วิทยาเขตเฉลิมพระเกียรติ จังหวัดสกลนคร

สำรวจ	(นายสหัส เกตุวสี)	ช).		
ออกแบบ	(ผศ.ดร.วิษวัฒน์ กำทิพย สย.9270)			
เขียนแบบ	(นายศิวัฒนกร ทิวาวงษ์)		(ผศ.ดร.พงศ จตุรงค์)	
ตรวจแบบ	(จศ.ดร.กอบเกียรติ์ มองคุณี สย.17309)		ผู้อำนวยการโครงการ	
แบบมาตรฐานที่	สทน. 006/65	แบบแผ่นที่	02-002/010	028

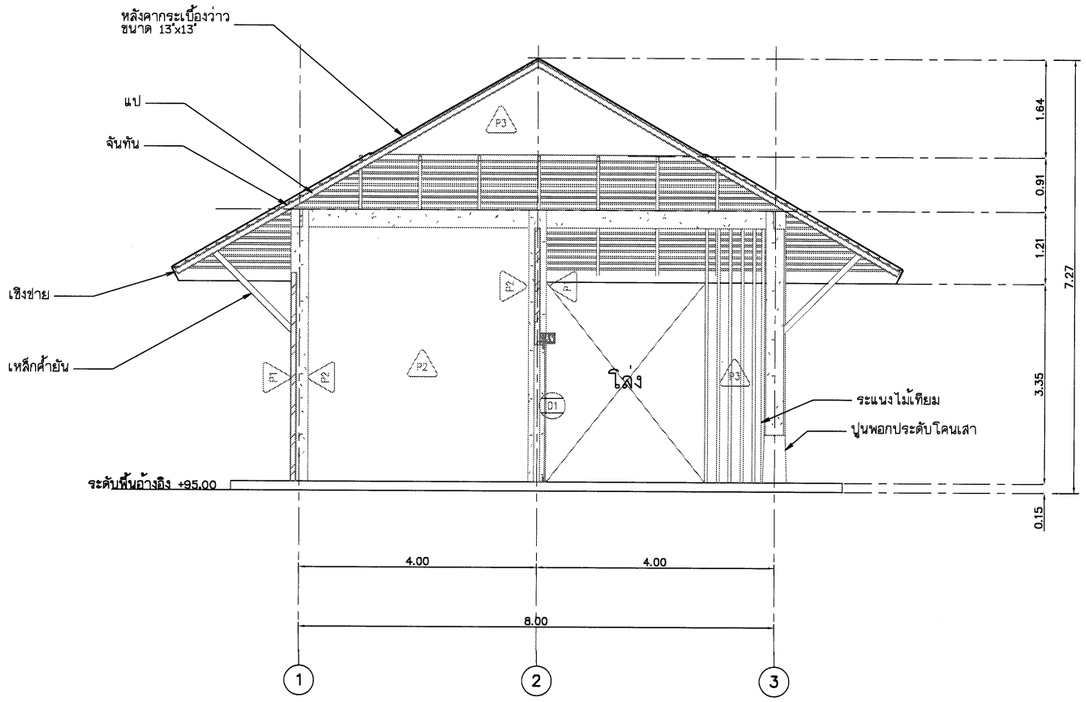

รูปตัด 1

มาตราส่วน 1:50

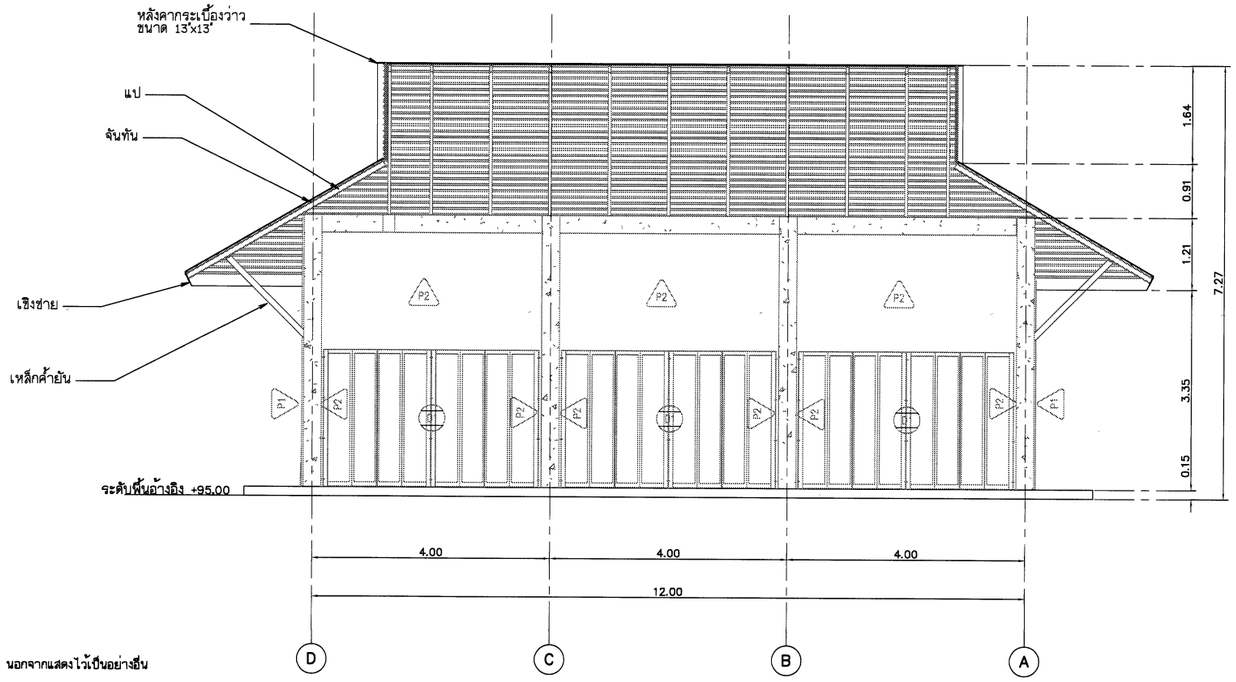

รูปตัด 2

มาตราส่วน 1:50

มาตราส่วน 1:50

0 1.00 2.00 3.00 4.00 5.00 ม.

หมายเหตุ

1. ระดับ (ร.ท.ก.) และมิติต่าง ๆ กำหนดเป็นเมตร ระยะทางเป็นกิโลเมตร นอกจากแสดงไว้เป็นอย่างอื่น
2. สัญลักษณ์ ค้ำย่อ ดูแบบแผ่นที่ ก3-001/005
3. สรุปรายละเอียดโครงการ ดูแบบแผ่นที่ ก3-002/005 ถึง ก3-004/005
4. ข้อกำหนดเกี่ยวกับแบบแปลน มาตรการป้องกันฯ ข้อกำหนดงานก่อสร้าง ดูแบบแผ่นที่ ก3-005/005
5. งานก่อสร้างบางอย่างที่ในแบบและรายการก่อสร้างมิได้แสดงไว้ หรือแสดงไว้ไม่ชัดเจน ให้เป็นหน้าที่คณะกรรมการตรวจรับพัสดุในงานจ้างก่อสร้างวินิจฉัย เพื่อให้เป็นไปตามมาตรฐานทางวิชาชีพซึ่งเป็นที่ยอมรับกันทั่วไป โดยผู้รับจ้างจะต้องถือปฏิบัติตามโดยไม่ถือว่าเป็นการขัดต่อสัญญาแต่อย่างใด
6. ก่อนดำเนินการก่อสร้างให้ผู้รับจ้างเสนอ SHOP DRAWING เสนอต่อคณะกรรมการตรวจรับพัสดุในงานจ้างก่อสร้างก่อนดำเนินการก่อสร้าง

กรมทรัพยากรน้ำ

โครงการอนุรักษ์ฟื้นฟู คลองบางเท่าแม่ พร้อมระบบกระจายน้ำ
ตำบลเขาต่อ อำเภอปลายพระยา จังหวัดกระบี่
หมวด ' ฉ ' งานอาคารทั่วงาน และอาคารประกอบ
อาคารต้อนรับ - รูปตัด 1, 2

ผู้รับจ้าง : มหาวิทยาลัยเกษตรศาสตร์ วิทยาเขตเฉลิมพระเกียรติ จังหวัดสกลนคร

สำรวจ	(นายกฤษณ เกตุวงศ์)	(นายกฤษณ เกตุวงศ์)		
ออกแบบ	(ผศ.ดร.วัชร์วงศ์ กรีพละ สย.9270)			
เขียนแบบ	(นายณัฐพันธ์ ทิวาวงษ์)			
ตรวจแบบ	(รศ.ดร.ธเนศวีร์ มงคุณ สย.7309)			
แบบเลขที่	สทน. 008/65	แบบแผ่นที่	02-003/010	628

(ผศ.กฤษณ เกตุวงศ์)
ผู้จัดการโครงการ

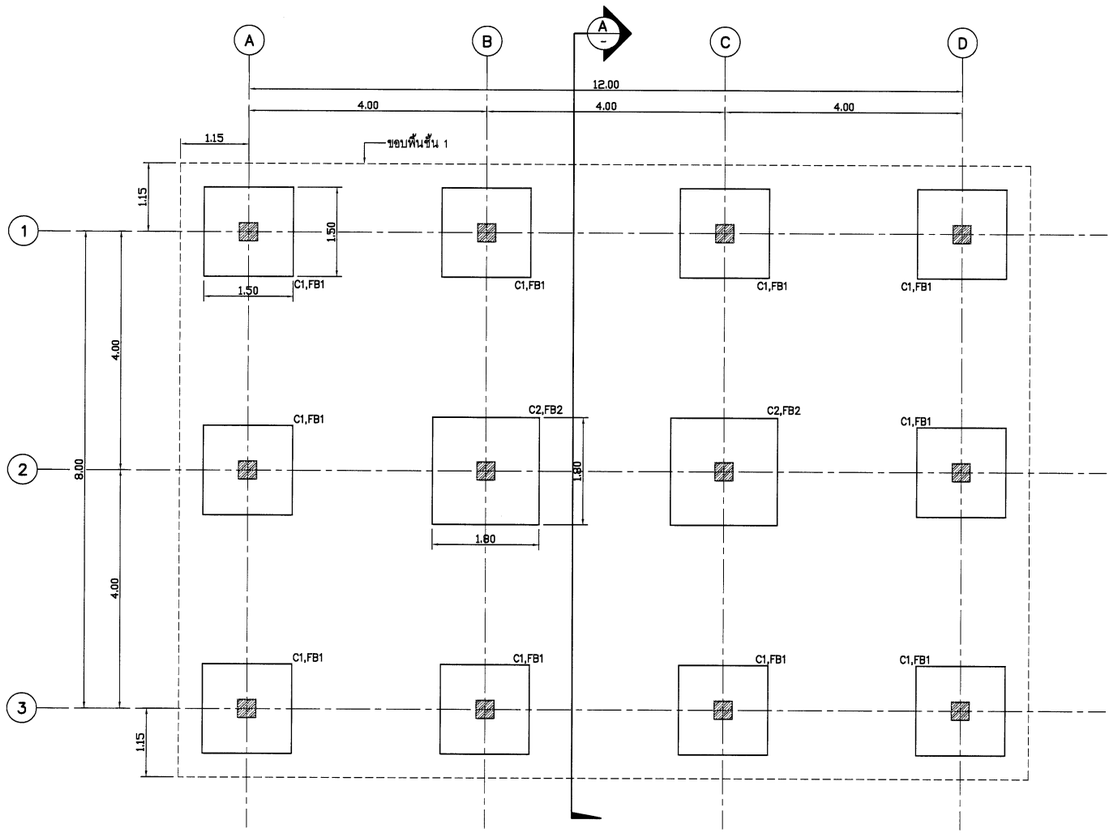

ผังฐานรากและเสา

SCALE 1:50

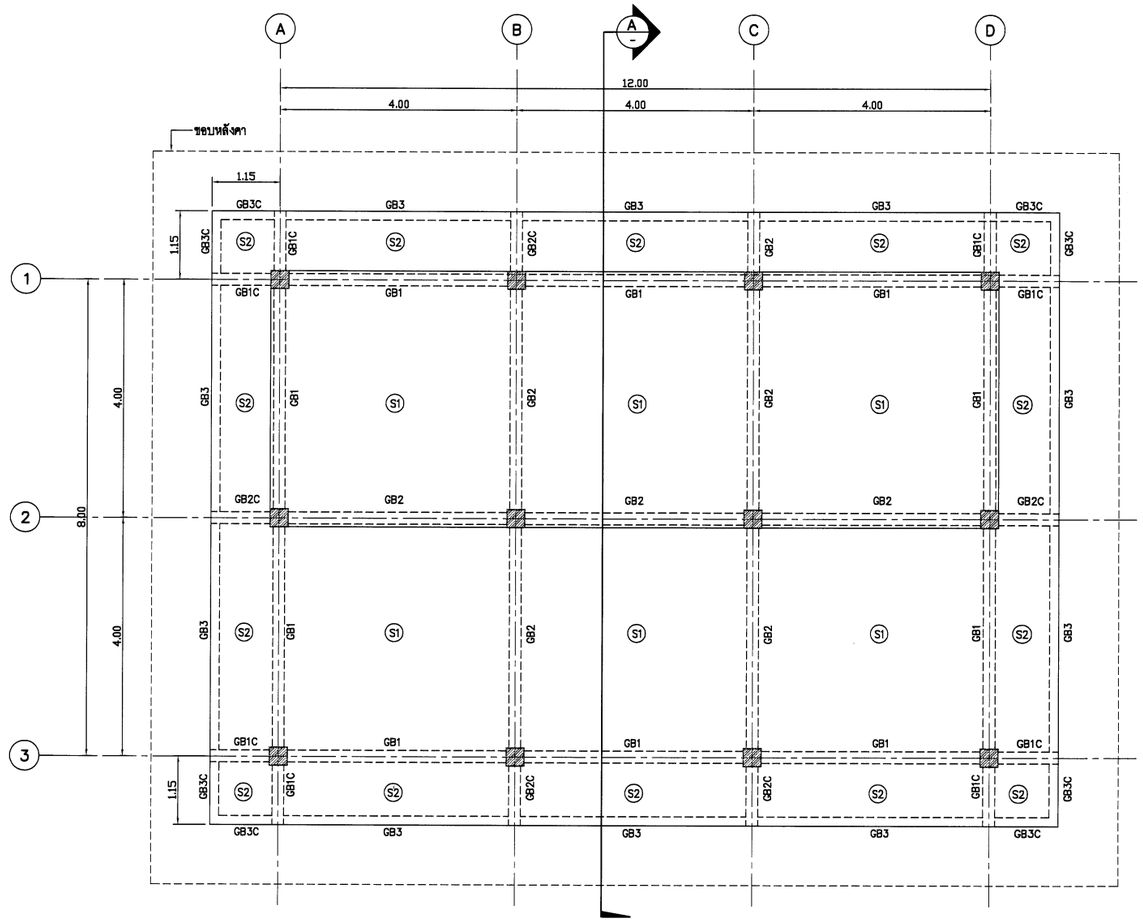

ผังพื้นและคานชั้น 1

SCALE 1:50

กรมทรัพยากรน้ำ

โครงการอนุรักษ์ฟื้นฟู คลองบางเท่าแม่ พร้อมระบบกระจายน้ำ
ตำบลเขาต่อ อำเภอปลายพระยา จังหวัดกระบี่
หมวด ' ฉ ' งานอาคารหัวงาน และอาคารประกอบ
อาคารต้อนรับ - แปลนฐานราก และคาน-พื้นชั้น 1

ผู้รับจ้าง : มหาวิทยาลัยเกษตรศาสตร์ วิทยาเขตเฉลิมพระเกียรติ จังหวัดสกลนคร				
สำรวจ	(นายกฤตณ เกตุวดี)			
ออกแบบ	(ผศ.ดร.วัชรวงศ์ กรีพละ สย.9270)			
เขียนแบบ	(นายณัฐพันธุ์ ทิวาวงษ์)	(ผศ.ดร.ชยุตระ จตุระบุล) ผู้จัดการโครงการ		
ตรวจแบบ	(รศ.ดร.กอบเกียรติ ผลงาม สย.7309)			
แบบเลขที่	สพน. 006/65	แบบแผ่นที่	ช2-004/010	628

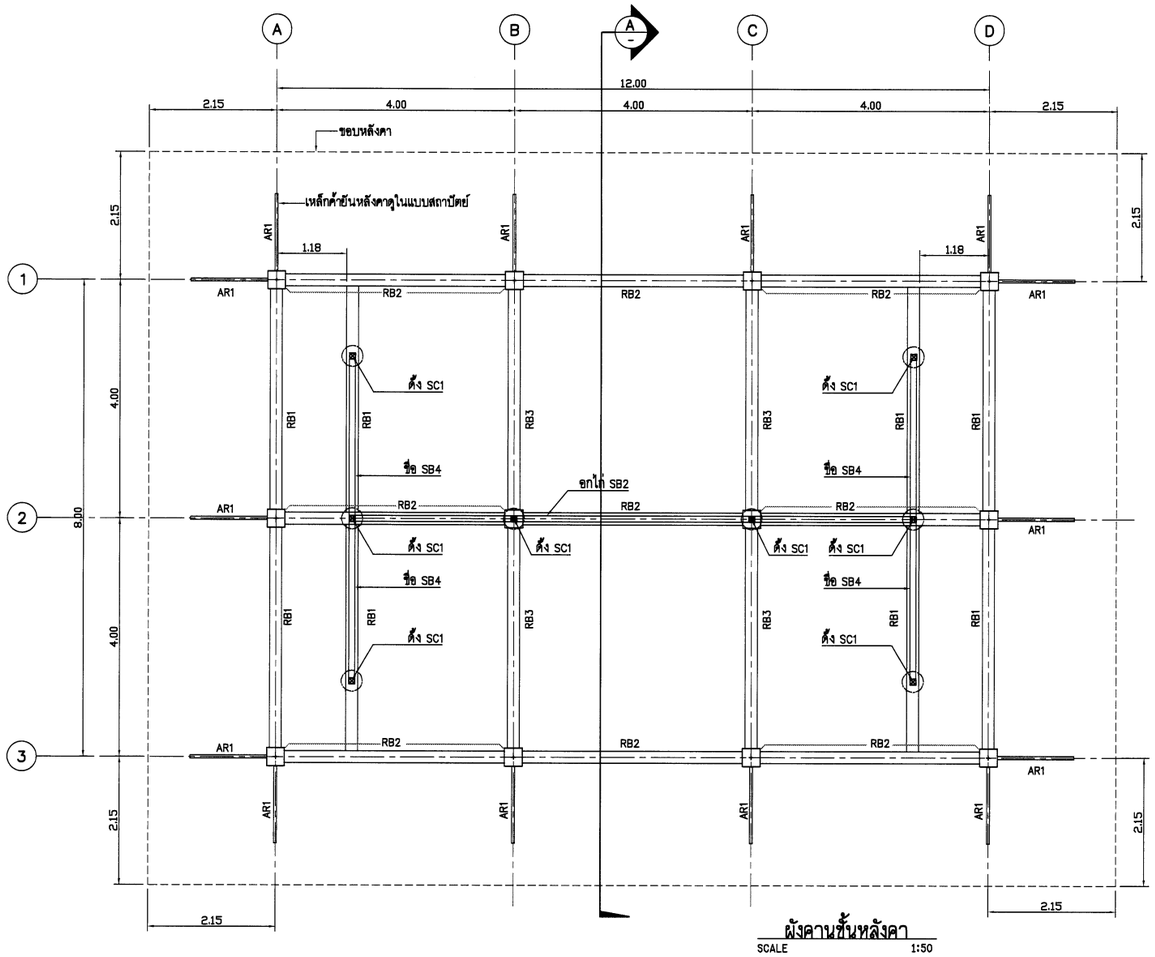

ผังคานชั้นหลังคา

SCALE 1:50

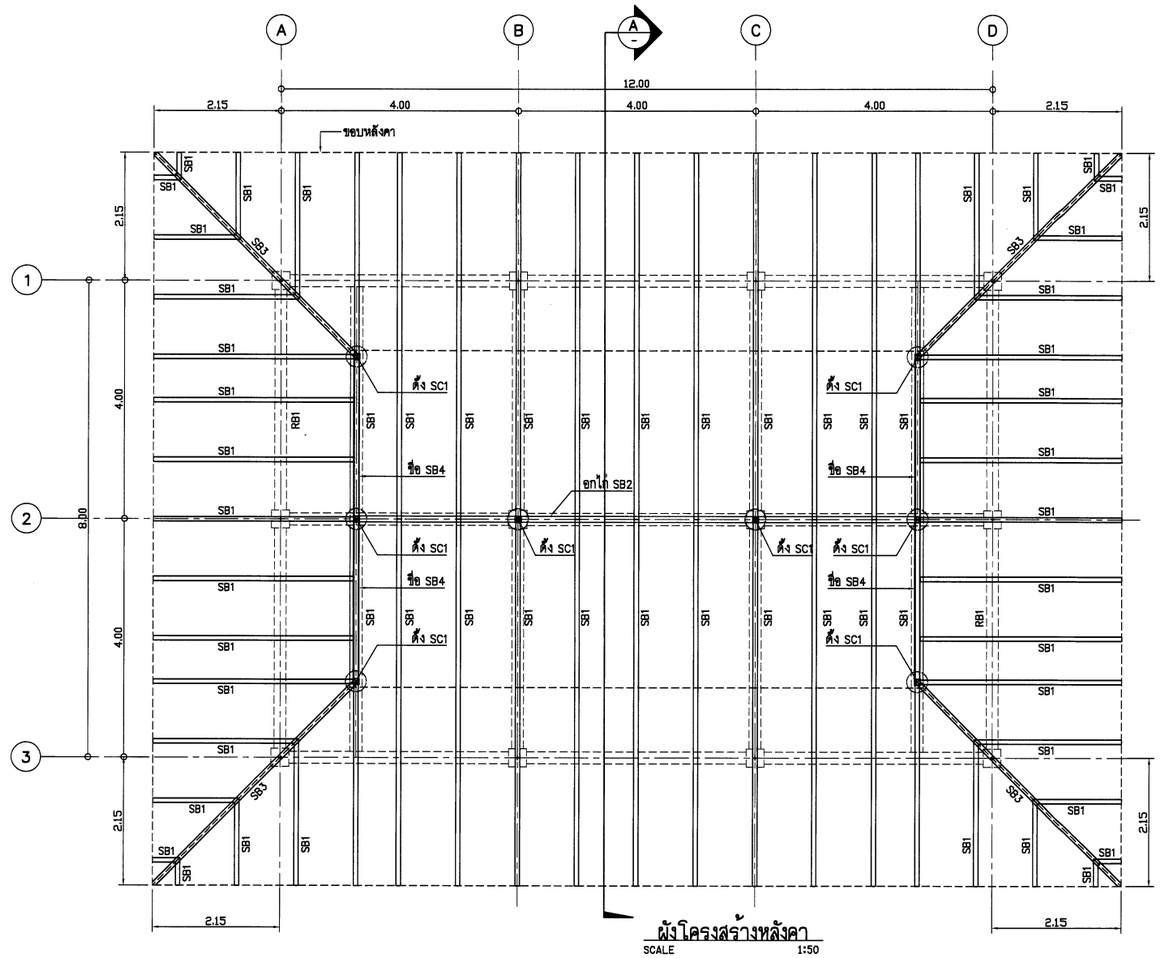

ผังโครงสร้างหลังคา

SCALE 1:50

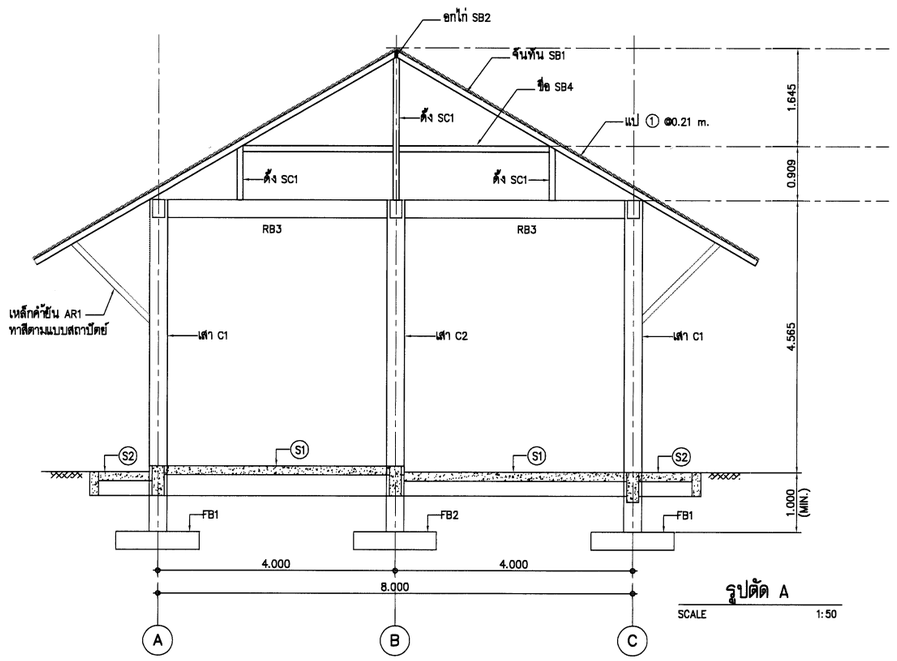

รูปตัด A

SCALE 1:50

ตารางขนาดโครงสร้างหลังคา

แป ①	⊏–50x50x2.3 mm.@ 0.325 m.
จันทัน SB1	⊏–150x50x3.2 mm.(9.52 kg/m.) @ 1.0 m.
ยกไก่ SB2	⊏–200x100x6.0 mm.(26.4 kg/m.)
ตะเฆ่สัน SB3	⊏–200x100x6.0 mm.(26.4 kg/m.)
ขื่อ SB4	2⊏–150x50x3.2 mm.(9.63 kg/m.)
ตั้ง SC1	⊏–150x150x6.0 mm.(26.9 kg/m.)
เหล็กค้ำยัน AR1	⊏–100x50x3.2 mm.(7.01 kg/m.)

กรมทรัพยากรน้ำ

โครงการอนุรักษ์ฟื้นฟู คลองบางเท่าแม่ พร้อมระบบกระจายน้ำ
ตำบลเขาต่อ อำเภอปลายพระยา จังหวัดกระบี่
หมวด " ฉ " งานอาคารหัวงาน และอาคารประกอบ
อาคารต้อนรับ - แปลนโครงหลังคา และรูปตัดหลังคา

ผู้รับจ้าง : มหาวิทยาลัยเกษตรศาสตร์ วิทยาเขตเฉลิมพระเกียรติ จังหวัดสกลนคร

สำรวจ	(นายกฤษณ เกตุสิริ)			
ออกแบบ	(ผศ.ดร.วิษณ์วงศ์ กรีพละ สย.9270)			
เขียนแบบ	(นายปกิตินนท์ ทิวาวงษ์)			
ตรวจแบบ	(รศ.ดร.ปลเปรียติ ผลงาม สย.7309)	(ผศ.ชาคม จตุระบุล) ผู้จัดการโครงการ		
แบบแล้วที่	สทน. 006/65	แบบแผ่นที่	62-005/010	628

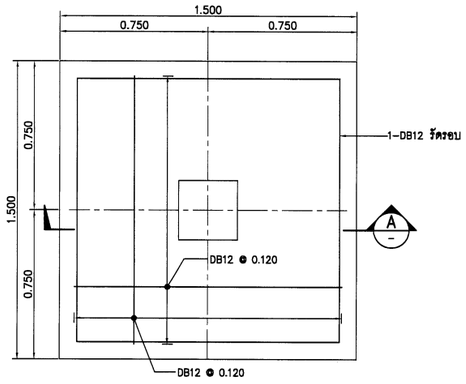

FOOTING FB1, PLAN

SCALE 1:15

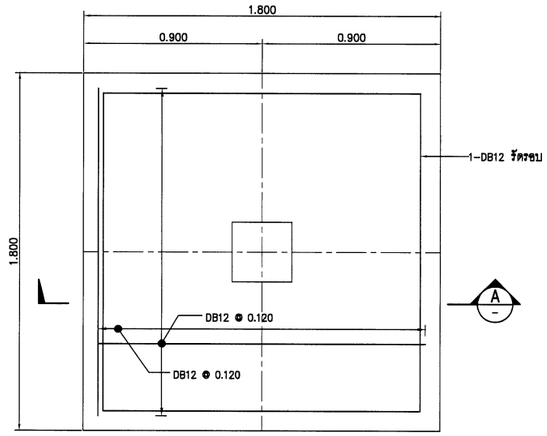

FOOTING FB2, PLAN

SCALE 1:15

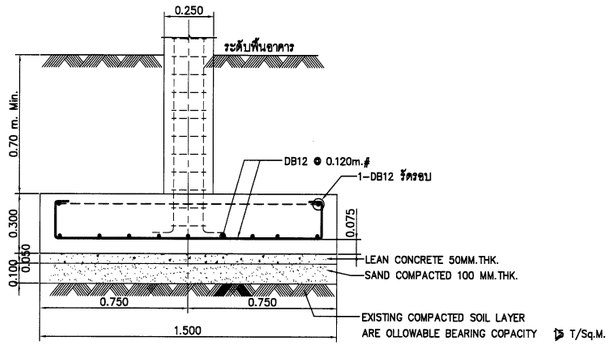

FOOTING FB1, SECTION A

SCALE 1:15

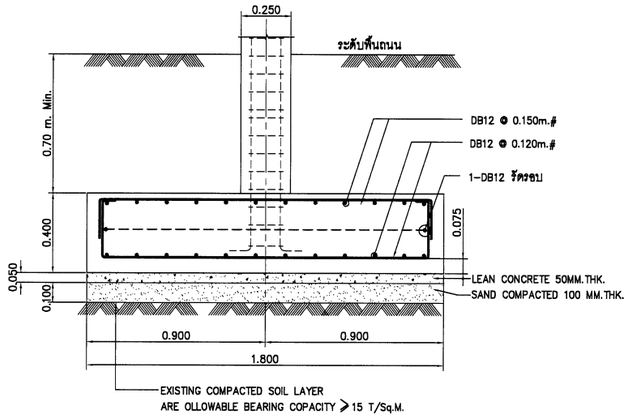

FOOTING FB2, SECTION A

SCALE 1:15

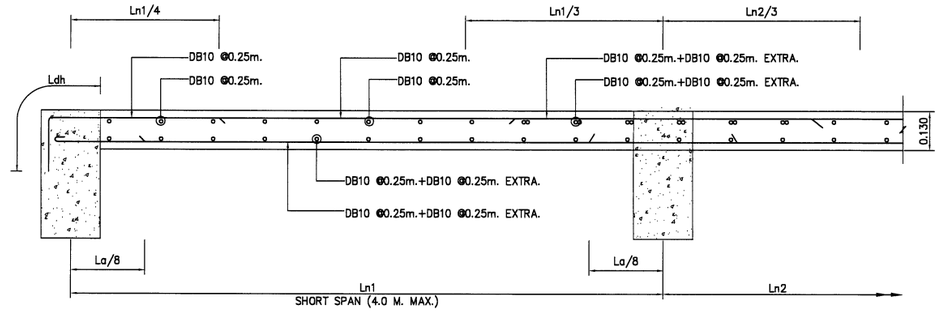

S1 DETAIL (SECTION)

SCALE A3 1:10

มาตราส่วน

SDL = 100 Kg/sq.m.
LL = 400 Kg/sq.m.

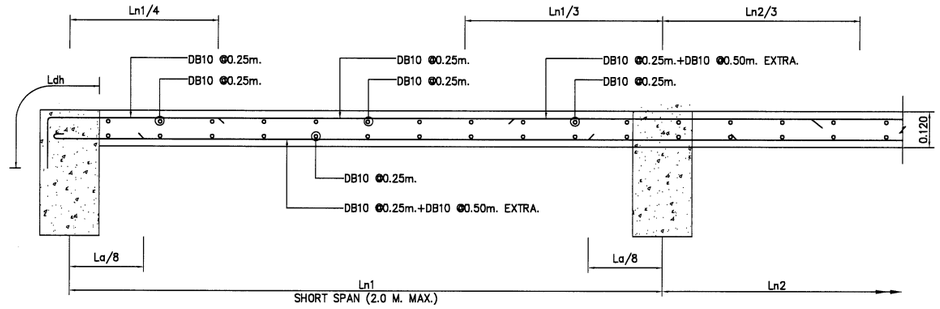

S2 DETAIL (SECTION)

SCALE A3 1:10

SDL = 100 Kg/sq.m.
LL = 400 Kg/sq.m.

กรมทรัพยากรน้ำ

โครงการอนุรักษ์พื้นฟู คลองบางเท่าแม่ พร้อมระบบกระจายน้ำ
ตำบลเขาต่อ อำเภอปลายพระยา จังหวัดกระบี่
หมวด " ฉ " งานอาคารหัวงาน และอาคารประกอบ
อาคารต้อนรับ - แบบขยายฐานราก และพื้น

ผู้รับจ้าง : มหาวิทยาลัยเกษตรศาสตร์ วิทยาเขตเฉลิมพระเกียรติ จังหวัดสกลนคร

สำรวจ	(นายกสิทธิ์ เกตุภูมิ)			
ออกแบบ	(ผศ.ดร.วิรัตวงศ์ กรีพละ สย.9270)			
เขียนแบบ	(นายณัฐพันธุ์ ทิวาวงษ์)	(ผศ.กสิทธิ์ เกตุภูมิ) ผู้จัดการโครงการ		
ตรวจแบบ	(รศ.ดร.ภอนเกียรติ์ แดงภูมิ สย.7309)			
แบบเลขที่	สพน. 006/65	แบบแผ่นที่	ช2-006/010	628

SIMPLE BEAM & CANTILIVER BEAM

TYPICAL REINFORCEMENT DETAIL OF SIMPLE BEAM & CANTILIVER BEAM.

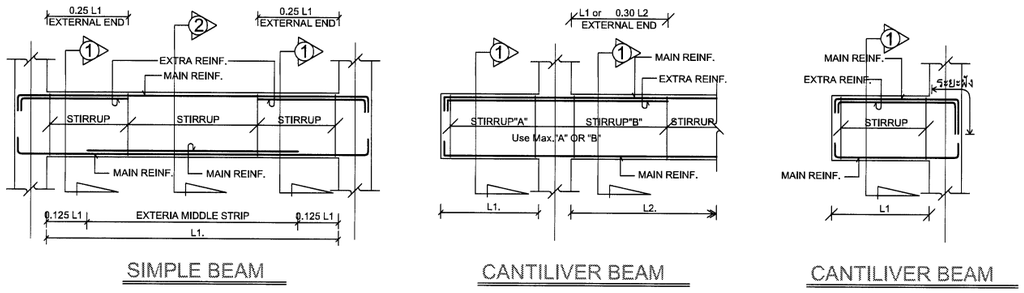

SIMPLE BEAM | CANTILIVER BEAM | CANTILIVER BEAM

CONTINUOUS RC.BEAM

TYPICAL REINFORCEMENT DETAIL OF CONTINUOUS BEAM

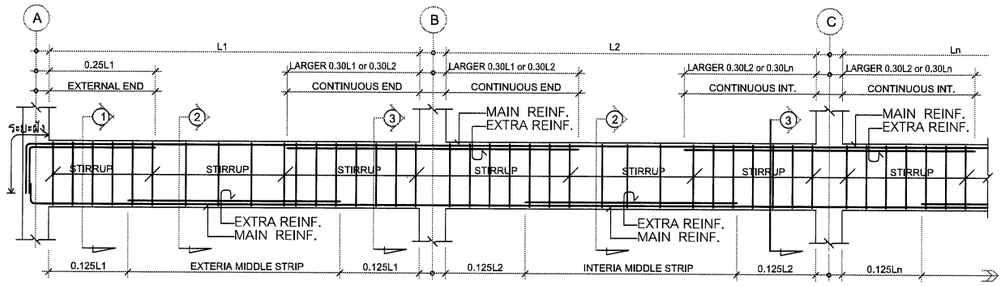

รูปตัด / เบอร์คาน	เสานอก/SUPPORTตัวนอก SECTION ①	กลางคาน SECTION ②	เสาใน/SUPPORTตัวใน(ตามแต่ละปีก) SECTION ③
GB1	0.250, 0.400, 3–DB16, 1DB10@0.15, 3–DB16	0.250, 0.400, 3–DB16, 1DB10@0.15, 3–DB16 3–DB16	0.250, 0.400, 3–DB16 3–DB16, 1DB10@0.15, 3–DB16
GB1C	0.250, 0.400, 3–DB16 3–DB16, 1DB10@0.15, 3–DB16		
GB2	0.250, 0.400, 4–DB16, 1DB10@0.15, 4–DB16	0.250, 0.400, 4–DB16, 1DB10@0.15, 3–DB16 4–DB16	0.250, 0.400, 4–DB16 4–DB16, 1DB10@0.15, 4–DB16
GB2C	0.250, 0.400, 4–DB16 4–DB16, 1DB10@0.15, 4–DB16		

รูปตัด / เบอร์คาน	เสานอก/SUPPORTตัวนอก SECTION ①	กลางคาน SECTION ②	เสาใน/SUPPORTตัวใน(ตามแต่ละปีก) SECTION ③
GB3	0.200, 0.400, 3–DB12, 1DB10@0.15, 3–DB12	0.200, 0.400, 3–DB12, 1DB10@0.15, 3–DB12	0.200, 0.400, 3–DB12 2–DB12, 1DB10@0.15, 3–DB12
GB3C	0.200, 0.400, 3–DB12 2–DB12, 1DB10@0.15, 3–DB12		
RB1	0.200, 0.400, 2–DB16, 1DB10@0.15, 2–DB16	0.200, 0.400, 2–DB16, 1DB10@0.15, 2–DB12 2–DB16	0.200, 0.400, 2–DB16 2–DB12, 1DB10@0.15, 2–DB16
RB2	0.200, 0.500, 3–DB16, 1DB10@0.15, 3–DB16	0.200, 0.500, 3–DB16, 1DB10@0.15, 2–DB16 3–DB16	0.200, 0.500, 3–DB16 2–DB16, 1DB10@0.15, 3–DB16

รูปตัด / เบอร์คาน	เสานอก/SUPPORTตัวนอก SECTION ①	กลางคาน SECTION ②	เสาใน/SUPPORTตัวใน(ตามแต่ละปีก) SECTION ③
RB3	0.200, 0.400, 3–DB12, 1DB10@0.15, 3–DB12	0.200, 0.400, 3–DB12, 1DB10@0.15, 3–DB12	0.200, 0.400, 3–DB12, 1DB10@0.15, 3–DB12

COLUMN / FLOOR	C1	C2
Roof. ↑ GROUND FL.	0.200, 0.200, 6–DB16mm. 1-DB10mm@0.20m. Covering 3.5 cm.	0.200, 0.200, 8–DB16mm. 1-DB10mm@0.20m. Covering 3.5 cm.
GROUND FL. ↑ FOUNDATION FL.	0.250, 0.250, 6–DB16mm. 1-DB10mm@0.25m. Covering 4.0 cm.	0.250, 0.250, 8–DB16mm. 1-DB10mm@0.25m. Covering 4.0 cm.

กรมทรัพยากรน้ำ

โครงการอนุรักษ์ฟื้นฟู คลองบางเท่าแม่ พร้อมระบบกระจายน้ำ
ตำบลเชำต่อ อำเภอปลายพระยา จังหวัดกระบี่
หมวด " ฉ " งานอาคารหัวงาน และอาคารประกอบ
อาคารต้อนรับ - แบบขยาย เสา และคาน

ผู้รับจ้าง : มหาวิทยาลัยเกษตรศาสตร์ วิทยาเขตเฉลิมพระเกียรติ จังหวัดสกลนคร

สำรวจ	(นายกฤตณ เกตุสุวรี)		
ออกแบบ	(ผศ.ดร.วิษณ์วร กรีพละ สย.9270)		
เขียนแบบ	(นายศิรินนท์ ทิวาวงษ์)		
ตรวจแบบ	(รศ.ดร.ยงยศ เกียรติ์ ต่อกุลดี สย.7309)		
แบบเลขที่	สพน. 006/65	แบบแผ่นที่	ช2-007/010

(ผศ.กฤตณ จตุระบุล)
ผู้จัดการโครงการ

628

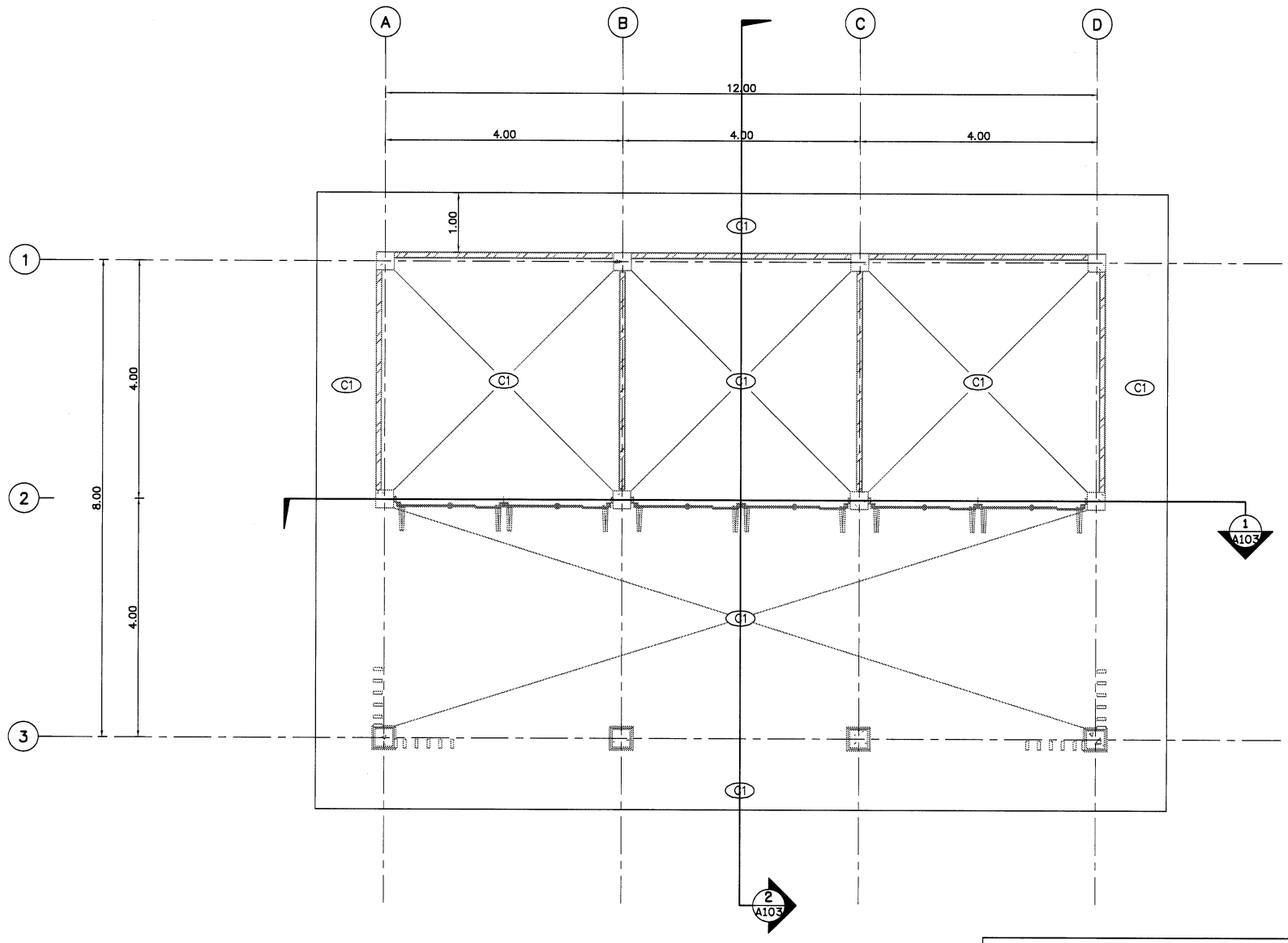

แปลนผ้าเพดาน

มาตราส่วน 1:50

NOTES TO SHEET

รายการวัสดุปูผิวพื้น		รายการวัสดุกรุผิวผนัง		รายการวัสดุผ้า	
F1	พื้น คสล.ภายในอาคาร ทำผิวขัดมันเรียบ ผสมระบบกันซึม	P1	ผนังก่ออิฐมวลเบาฉาบปูนเรียบ ทาสีภายนอก อะคริลิค 100% มอก 2321-2549 สีครีมของ TOA หรือเทียบเท่า	C1	ผ้าตกแต่งไม้เทียม พร้อมโครงคร่าว รายละเอียดตามแบบ
F3	พื้น คสล. ทำผิวทรายล้าง	P2	ผนังก่ออิฐมวลเบาฉาบปูนเรียบ ทาสีภายใน อะคริลิค 100% มอก 2321-2549 สีขาวของ TOA หรือเทียบเท่า		
		P3	ผนังระแนงไม้เทียม รุ่นQB-50100 ขนาด 50x100mm.@150mm. ของ Maxis wood หรือ เทียบเท่า พร้อมโครงคร่าว		

มาตราส่วน 1:50

0 1.00 2.00 3.00 4.00 5.00 ม.

หมายเหตุ

1. ระดับ (ร.ท.ก.) และมิติต่าง ๆ กำหนดเป็นเมตร ระยะทางเป็นกิโลเมตร นอกจากแสดงไว้เป็นอย่างอื่น
2. สัญลักษณ์ คำย่อ ดูแบบแผ่นที่ ก3-001/005
3. สรุปรายละเอียดโครงการ ดูแบบแผ่นที่ ก3-002/005 ถึง ก3-004/005
4. ข้อกำหนดเกี่ยวกับแบบแปลน มาตรการป้องกันฯ ข้อกำหนดงานก่อสร้าง ดูแบบแผ่นที่ ก3-005/005
5. งานก่อสร้างบางอย่างที่ในแบบและรายการก่อสร้างมิได้แสดงไว้ หรือแสดงไว้ไม่ชัดเจน ให้เป็นหน้าที่คณะกรรมการตรวจรับพัสดุในงานจ้างก่อสร้างวินิจฉัยเพื่อให้เป็นไปตามมาตรฐานทางวิชาชีพซึ่งเป็นที่ยอมรับกันทั่วไป โดยผู้รับจ้างจะต้องถือปฏิบัติตามโดยไม่ถือว่าเป็นการขัดต่อสัญญาแต่อย่างใด
6. ก่อนดำเนินการก่อสร้างให้ผู้รับจ้างเสนอ SHOP DRAWING เสนอต่อคณะกรรมการตรวจรับพัสดุในงานจ้างก่อสร้างก่อนดำเนินการก่อสร้าง

กรมทรัพยากรน้ำ

โครงการอนุรักษ์พันธุ์ คลองบางเท่าแม่ พร้อมระบบกระจายน้ำ
ตำบลเขาต่อ อำเภอปลายพระยา จังหวัดกระบี่
หมวด ' ฉ ' งานอาคารทั่วงาน และอาคารประกอบ
อาคารต้อนรับ - แปลนผ้าเพดาน

ผู้รับจ้าง : มหาวิทยาลัยเกษตรศาสตร์ วิทยาเขตเฉลิมพระเกียรติ จังหวัดสกลนคร

สำรวจ	(นายเกศล เกรูวลี)			
ออกแบบ	(ผศ.ดร.วิษณุวงศ์ กรีพละ สย.9270)			
เขียนแบบ	(นายเดชินท์ ทิวาวงษ์)			
ตรวจแบบ	(รศ.ดร.ดอนเกียรติ มงคุณดี สย.7309)			
แบบมอที่	สทน. 008/65	แบบแผ่นที่	02-008/010	028

(ผศ.ดร.ชลธิชา จตุระบุล)
ผู้อำนวยการโครงการ

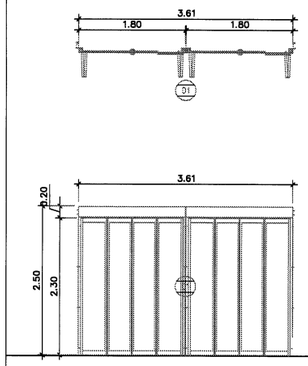

▽ระดับพื้น | ▽ระดับพื้น | ▽ระดับพื้น | ▽ระดับพื้น | ▽ระดับพื้น

ติดตั้งบริเวณ	① ห้องรับรอง จำนวน 3 ชุด	ติดตั้งบริเวณ	จำนวน – ชุด	ติดตั้งบริเวณ	จำนวน – ชุด	ติดตั้งบริเวณ	จำนวน – ชุด	ติดตั้งบริเวณ	จำนวน – ชุด
	–								
ลักษณะบาน	บานเฟี้ยมเลื่อน กระจกติดตายขนาด 0.47x2.30ม.จำนวน 8 บาน	ลักษณะบาน		ลักษณะบาน		ลักษณะบาน		ลักษณะบาน	
วงกบ	อะลูมิเนียม POWDER COAT ทำสีไม้	วงกบ		วงกบ		วงกบ		วงกบ	
กรอบบาน	อะลูมิเนียม POWDER COAT ทำสีไม้	กรอบบาน		กรอบบาน		กรอบบาน		กรอบบาน	
ลูกฟัก	–	ลูกฟัก		ลูกฟัก		ลูกฟัก		ลูกฟัก	
อุปกรณ์	ติดตั้งตามมาตรฐานผู้ผลิต	อุปกรณ์		อุปกรณ์		อุปกรณ์		อุปกรณ์	
หมายเหตุ	–	หมายเหตุ		หมายเหตุ		หมายเหตุ		หมายเหตุ	

มาตราส่วน 1:50

0 1.00 2.00 3.00 4.00 5.00 ม.

หมายเหตุ

1. ระดับ (ร.ท.ก.) และมิติต่าง ๆ กำหนดเป็นเมตร ระยะทางเป็นกิโลเมตร นอกจากแสดงไว้เป็นอย่างอื่น
2. สัญลักษณ์ คำย่อ ดูแบบแผ่นที่ ก3-001/005
3. สรุปรายละเอียดโครงการ ดูแบบแผ่นที่ ก3-002/005 ถึง ก3-004/005
4. ข้อกำหนดเกี่ยวกับแบบแปลน มาตรการป้องกันฯ ข้อกำหนดงานก่อสร้าง ดูแบบแผ่นที่ ก3-005/005
5. งานก่อสร้างบางอย่างที่ในแบบและรายการก่อสร้างมิได้แสดงไว้ หรือแสดงไว้ไม่ชัดเจน ให้เป็นหน้าที่คณะกรรมการตรวจรับพัสดุในงานจ้างก่อสร้างวินิจฉัย เพื่อให้เป็นไปตามมาตรฐานทางวิชาชีพซึ่งเป็นที่ยอมรับกันทั่วไป โดยผู้รับจ้างจะต้องถือปฏิบัติตามโดยไม่ถือว่าเป็นการขัดต่อสัญญาแต่อย่างใด
6. ก่อนดำเนินการก่อสร้างให้ผู้รับจ้างเสนอ SHOP DRAWING เสนอต่อคณะกรรมการตรวจรับพัสดุในงานจ้างก่อสร้างก่อนดำเนินการก่อสร้าง

กรมทรัพยากรน้ำ

โครงการอนุรักษ์ฟื้นฟู คลองบางเท่าแม่ พร้อมระบบกระจายน้ำ
ตำบลเขาต่อ อำเภอปลายพระยา จังหวัดกระบี่
หมวด ' ฉ ' งานอาคารทั่วงาน และอาคารประกอบ
อาคารต้อนรับ - แบบขยายประตู และ หน้าต่าง

ผู้รับจ้าง : มหาวิทยาลัยเกษตรศาสตร์ วิทยาเขตเฉลิมพระเกียรติ จังหวัดสกลนคร

สำรวจ	(นายพศพล เกตุสิริ)			
ออกแบบ	(ผศ.ดร.วัชรินวงศ์ กรีพละ สย.9270)			
เขียนแบบ	(นายสมัชชนก ทิวาวงษ์)	(ผศ.ดร.พศพล พฤกษกุล) ผู้จัดการโครงการ		
ตรวจแบบ	(รศ.ดร.ดอเลียงศ์ ต้องชูสิริ สย.7309)			
แบบเลขที่	สทน. 006/65	แบบแผ่นที่	ข2-009/010	628

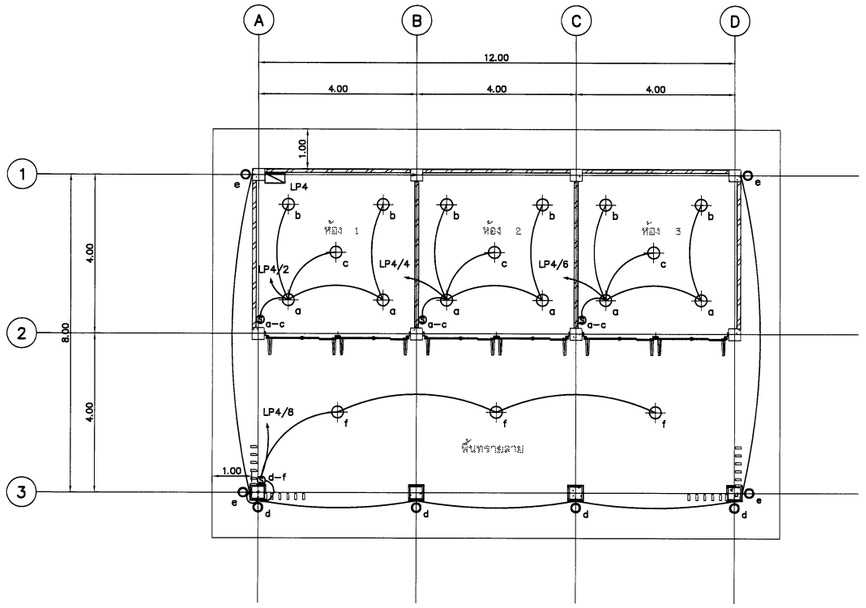

สัญลักษณ์	รายละเอียดอุปกรณ์
$\oplus_b$	โคมดาวน์ไลท์ ชนิดติดตั้งพื้นผิว หลอด LED 13W Cool White ขั้ว E27
$\mathbb{Q}_d$	โคมติดผนัง ชนิดกันน้ำ (IP>55) หลอด LED 9W Cool White ขั้ว E27
$\circledS_{a-c}$	สวิตช์ เปิด-ปิด ชนิดฝังในพื้นผิว 250VAC 10A
$\boxtimes_{LP4}$	ตู้ควบคุมไฟฟ้า 3 เฟส 24 วงจร 380VAC พร้อมบาร์ต่อลงดิน

แปลนไฟฟ้าส่องสว่าง

มาตราส่วน 1 : 75

PANEL NO. : LP4 MAIN : BREAKER 100 A 380 V CAPACITY : 24 CCT.

MOUNTING : SURFACE DOOR : HINGED BRANCH IC : 5 KA LOCATION : อาคารต้อนรับ

CCT. NO.	CONNECTED LOAD IN VA A	B	C	CB POLE	AMP	CONDUCTOR SIZE (Sq.mm.)	RACEWAY SIZE (Inch)	DESCRIPTION
1	1000			1	16			สำรอง
3		2900		1	32	2-10/G-6 CV/1C	3/4" IMC	CU07 (อาคารห้องน้ำชาย)
5			2900	1	32	2-10/G-6 CV/1C	3/4" IMC	CU08 (อาคารห้องน้ำหญิง)
7	400			1	16	2-2.5/G2.5; VCT	1/2" IMC	Presure Pump 400W
9		1000		1	16			สำรอง
11			1000	1	16			สำรอง
13								ว่าง
15								ว่าง

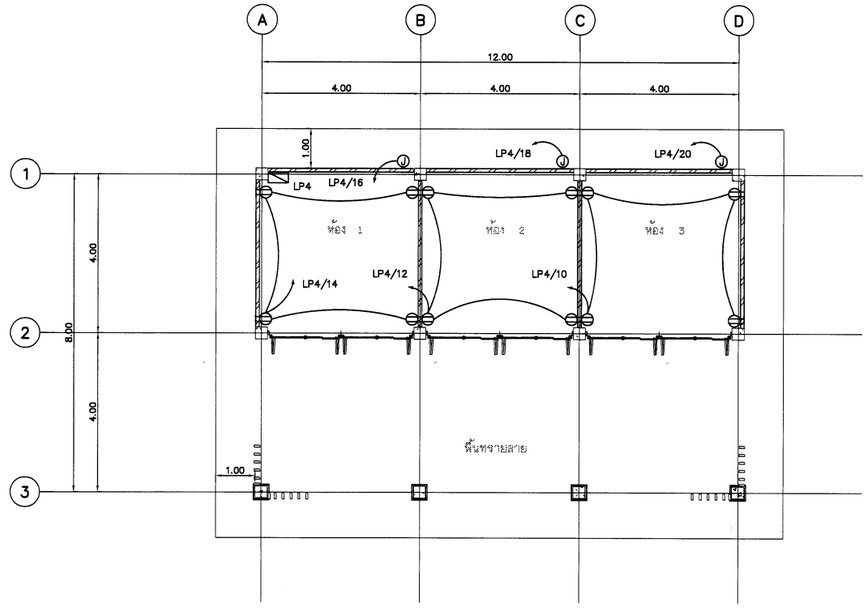

สัญลักษณ์	รายละเอียดอุปกรณ์
φ	เต้ารับไฟฟ้าชนิด Double Duplex L+N/G 15A 250VAC พร้อม Outlet Type C 2 ช่อง
J	กล่องกันน้ำพักสายไฟฟ้าสำหรับเครื่องปรับอากาศ

แปลนเต้ารับไฟฟ้าและไฟฟ้าสำหรับเครื่องปรับอากาศ

มาตราส่วน 1 : 75

แปลนระบบไฟฟ้า อาคารต้อนรับ

มาตราส่วน 1:75

0 1.50 3.00 4.50 6.00 7.50 ม.

กรมทรัพยากรน้ำ

โครงการอนุรักษ์พื้นฟู คลองบางเท่าแม่ พร้อมระบบกระจายน้ำ
ตำบลเขาต่อ อำเภอปลายพระยา จังหวัดกระบี่
หมวด " ฉ " งานอาคารหัวงาน และอาคารประกอบ
แบบระบบไฟฟ้า อาคารต้อนรับ แปลนและตารางคำนวณโหลดทางไฟฟ้า

ผู้รับจ้าง : มหาวิทยาลัยเกษตรศาสตร์ วิทยาเขตเฉลิมพระเกียรติ จังหวัดสกลนคร

สำรวจ	(นายกฤตพล บลูภูมิ)	
ออกแบบ	(ผศ.ดร.วิจนวัต กรีพละ สย.9270)	
เขียนแบบ	(นายสิทธินันท์ ทิวาวงษ์)	(ผศ.กฤตพล บลูภูมิ) ผู้จัดการโครงการ
ตรวจแบบ	(ผศ.ดร.ภอเอียรติ มองภูมิ สย.7309)	
แบบเลขที่	สทน. 006/65	แบบแผ่นที่ 02-010/010 028

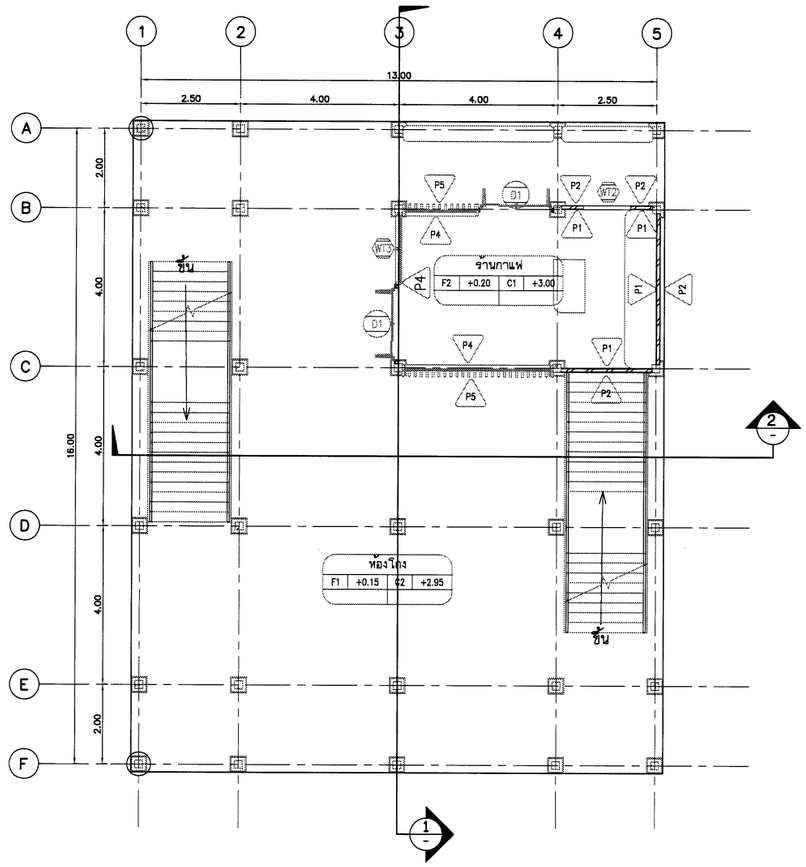

แปลนชั้นที่ 1

มาตราส่วน 1:75

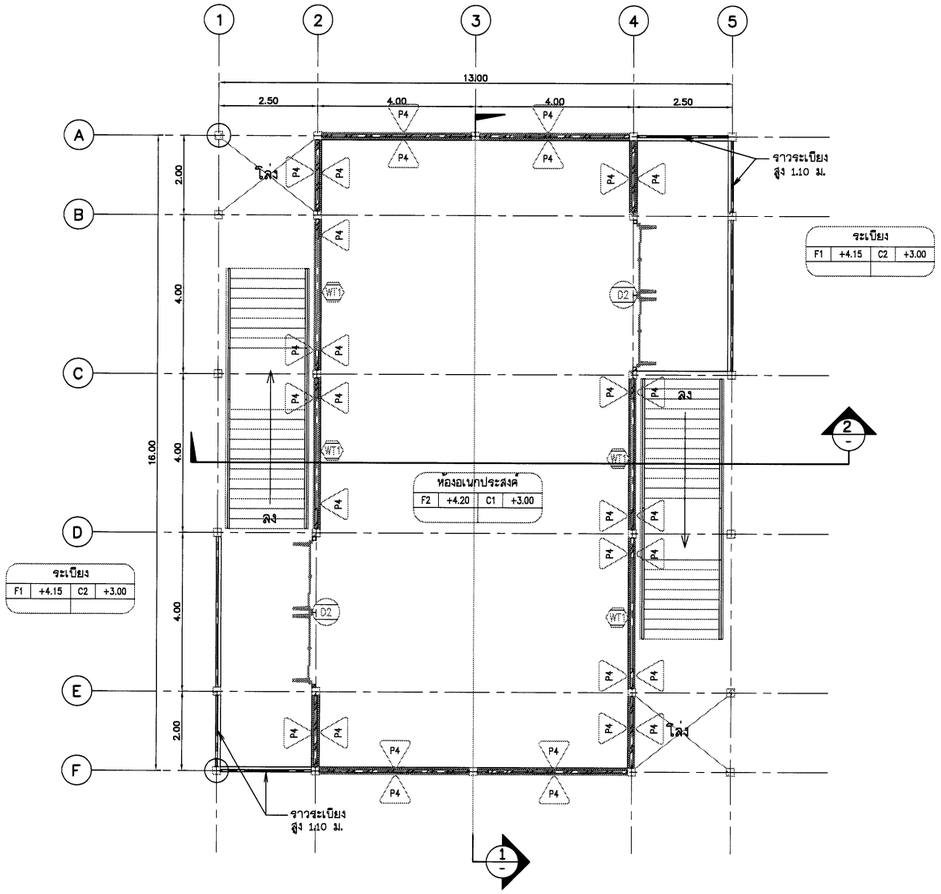

แปลนชั้นที่ 2

มาตราส่วน 1:75

มาตราส่วน 1:75

0 1.50 3.00 4.50 6.00 7.50 ม.

NOTES TO SHEET

รายการวัสดุปูผิวพื้น		รายการวัสดุกรุผิวผนัง		รายการวัสดุผ้า	
F1	พื้น คสล ปูกระเบื้องผิวหยาบ ขนาด 0.60x0.60ม	P1	ผนังก่ออิฐมวลเบาฉาบปูนเรียบ ทาสีภายใน อะคริลิค 100%	1	ผ้าฉาบเรียบทาสี พร้อมอุปกรณ์ยึด
		P2	ผนังก่ออิฐมวลเบาฉาบปูนเรียบ ทาสีภายนอก อะคริลิค 100%	2	ผ้าฉาบเรียบทาสี (กันชื้น) พร้อมอุปกรณ์ยึด
F2	พื้น คสล ปูกระเบื้องผิวด้าน ขนาด 0.60x0.60ม	P4	ผนังก่ออิฐมวลเบาฉาบปูนเรียบกรุระแนงไม้เทียมทั้งด้านนอกและใน		
			ของ Maxis wood หรือ เทียบเท่า พร้อมโครงคร่าว		
		P5	ผนังสมาร์ทบอร์ด กรุ 2 ด้านฉาบเรียบทาสี พร้อมโครงคร่าว		

หมายเหตุ

1. ระดับ (ร.ท.ก.) และมิติต่าง ๆ กำหนดเป็นเมตร ระยะทางเป็นกิโลเมตร นอกจากแสดงไว้เป็นอย่างอื่น
2. สัญลักษณ์ คำย่อ ดูแบบแผ่นที่ ก3-001/005
3. สรุปรายละเอียดโครงการ ดูแบบแผ่นที่ ก3-002/005 ถึง ก3-004/005
4. ข้อกำหนดเกี่ยวกับแบบแปลน มาตรการป้องกันฯ ข้อกำหนดงานก่อสร้าง ดูแบบแผ่นที่ ก3-005/005
5. งานก่อสร้างบางอย่างที่ในแบบและรายการก่อสร้างมิได้แสดงไว้ หรือแสดงไว้ไม่ชัดเจน ให้เป็นหน้าที่คณะกรรมการตรวจรับพัสดุในงานจ้างก่อสร้างวินิจฉัย เพื่อให้เป็นไปตามมาตรฐานทางวิชาชีพซึ่งเป็นที่ยอมรับกันทั่วไป โดยผู้รับจ้างจะต้องถือปฏิบัติตามโดยไม่ถือว่าเป็นการขัดต่อสัญญาแต่อย่างใด
6. ก่อนดำเนินการก่อสร้างให้ผู้รับจ้างเสนอ SHOP DRAWING เสนอต่อคณะกรรมการตรวจรับพัสดุในงานจ้างก่อสร้างก่อนดำเนินการก่อสร้าง
7. งานระบบห้องประชุมพร้อมอุปกรณ์ไมโครโฟนให้ผู้รับจ้างเสนอ SHOP DRAWING เสนอต่อคณะกรรมการตรวจรับพัสดุในงานจ้างก่อสร้างก่อนดำเนินการก่อสร้าง

กรมทรัพยากรน้ำ

โครงการอนุรักษ์ฟื้นฟู คลองบางเท่าแม่ พร้อมระบบกระจายน้ำ
ตำบลเขาต่อ อำเภอปลายพระยา จังหวัดกระบี่
หมวด ' ฉ ' งานอาคารหัวงาน และอาคารประกอบ
อาคารเอนกประสงค์ - แปลนพื้นชั้น 1, ชั้น 2

ผู้รับจ้าง : มหาวิทยาลัยเกษตรศาสตร์ วิทยาเขตเฉลิมพระเกียรติ จังหวัดสกลนคร

สำรวจ	(นายกิตติพล เกตุวดี)	
ออกแบบ	(ผศ.ดร.วิษณ์วงศ์ กรีพิพละ สย.9270)	
เขียนแบบ	(นายสิทธินนท์ ทิวาวงษ์)	(ผศ.กิตติพล เกตุวดี) ผู้จัดการโครงการ
ตรวจแบบ	(ร.ต.ดร.ธเนศวีร์ มังคุดี สย.7309)	
แบบสตรี	สทน. 008/65	แบบแผ่นที่ ก3-001/018 628

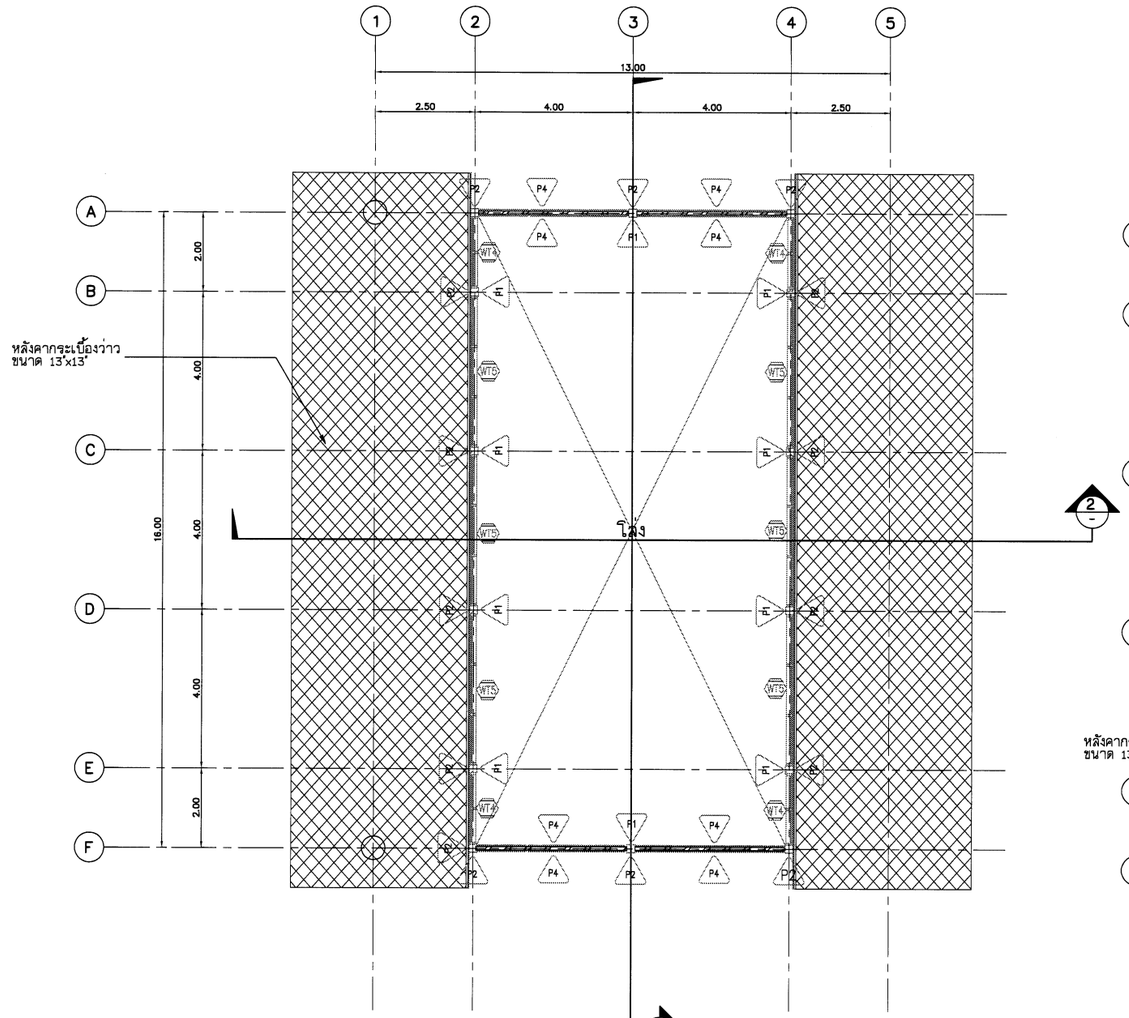

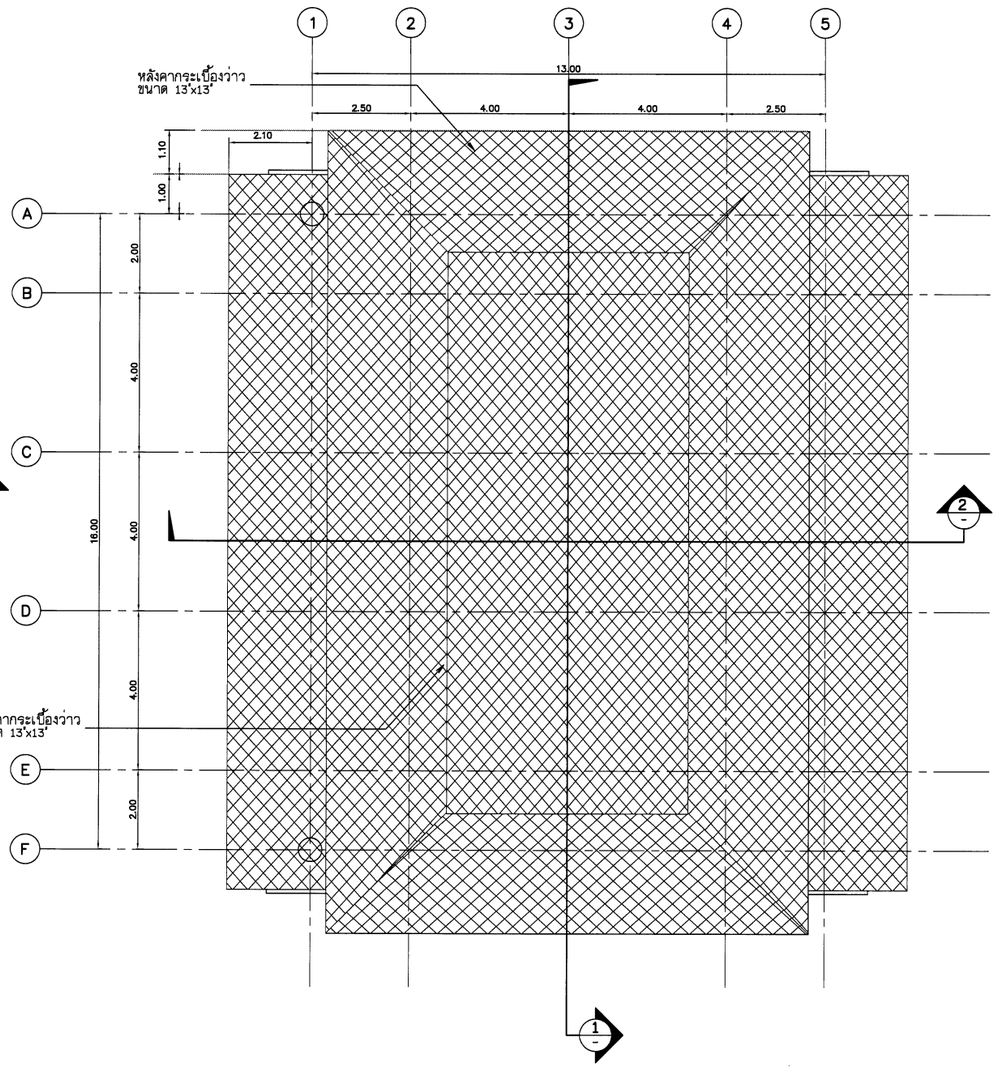

แปลนหลังคาชั้นที่ 1

มาตราส่วน 1:75

แปลนหลังคาชั้นที่ 2

มาตราส่วน 1:75

NOTES TO SHEET

รายการวัสดุปูผิวพื้น		รายการวัสดุกรุผิวผนัง		รายการวัสดุผ้า	
F1	พื้น คสล. ปูกระเบื้องผิวหยาบ ขนาด 0.60x0.60ม.	P1	ผนังก่ออิฐมวลเบาฉาบปูนเรียบ ทาสีภายใน อะคริลิค 100%	1	ผ้าฉาบเรียบทาสี พร้อมอุปกรณ์ยึด
F2	พื้น คสล. ปูกระเบื้องผิวด้าน ขนาด 0.60x0.60ม.	P2	ผนังก่ออิฐมวลเบาฉาบปูนเรียบ ทาสีภายนอก อะคริลิค 100%	2	ผ้าฉาบเรียบทาสี (กันชื้น) พร้อมอุปกรณ์ยึด
		P3	ผนังก่ออิฐมวลเบาฉาบปูนเรียบกรุระแนงไม้เทียมทั้งด้านนอกและใน ของ Maxis wood หรือ เทียบเท่า พร้อมโครงคร่าว		
		P4	ผนังสมาร์ทบอร์ด กรุ 2 ด้านฉาบเรียบทาสี พร้อมโครงคร่าว		

มาตราส่วน 1:75

0 1.50 3.00 4.50 6.00 7.50 ม.

หมายเหตุ

1. ระดับ (ร.ท.ก.) และมิติต่าง ๆ กำหนดเป็นเมตร ระยะทางเป็นกิโลเมตร นอกจากแสดงไว้เป็นอย่างอื่น
2. สัญลักษณ์ คำย่อ ดูแบบแผ่นที่ ก3-001/005
3. สรุปรายละเอียดโครงการ ดูแบบแผ่นที่ ก3-002/005 ถึง ก3-004/005
4. ข้อกำหนดเกี่ยวกับแบบแปลน มาตรการป้องกันฯ ข้อกำหนดงานก่อสร้าง ดูแบบแผ่นที่ ก3-005/005
5. งานก่อสร้างบางอย่างที่ในแบบและรายการก่อสร้างมิได้แสดงไว้ หรือแสดงไว้ไม่ชัดเจน ให้เป็นหน้าที่คณะกรรมการตรวจรับพัสดุในงานจ้างก่อสร้างวินิจฉัย เพื่อให้เป็นไปตามมาตรฐานทางวิชาชีพซึ่งเป็นที่ยอมรับกันทั่วไป โดยผู้รับจ้างจะต้องถือปฏิบัติตามโดยไม่ถือว่าเป็นการขัดต่อสัญญาแต่อย่างใด
6. ก่อนดำเนินการก่อสร้างให้ผู้รับจ้างเสนอ SHOP DRAWING เสนอต่อคณะกรรมการตรวจรับพัสดุในงานจ้างก่อสร้างก่อนดำเนินการก่อสร้าง
7. งานระบบห้องประชุมพร้อมอุปกรณ์ไฟ้ะเก้าอี้ให้ผู้รับจ้างเสนอ SHOP DRAWING เสนอต่อคณะกรรมการตรวจรับพัสดุในงานจ้างก่อสร้างก่อนดำเนินการก่อสร้าง

กรมทรัพยากรน้ำ

โครงการอนุรักษ์ฟื้นฟู คลองบางเท่าแม่ พร้อมระบบกระจายน้ำ
ตำบลเขาต่อ อำเภอปลายพระยา จังหวัดกระบี่
หมวด " ฉ " งานอาคารทั่วงาน และอาคารประกอบ
อาคารเอนกประสงค์ - แปลนหลังคาชั้น 1, ชั้น 2

ผู้รับจ้าง : มหาวิทยาลัยเกษตรศาสตร์ วิทยาเขตเฉลิมพระเกียรติ จังหวัดสกลนคร

สำรวจ	(นายกฤษณ เกตุวงศ์)		
ออกแบบ	(ผศ.ดร.วิจารวัฒ กาฬพละ สย.9270)		
เขียนแบบ	(นายเดชินันท์ ทิวาวงษ์)		
ตรวจแบบ	(รศ.ดร.กอบเกียรติ แสงทุมี สย.7309)		
แบบเลขที่	สทน 006/65	แบบแผ่นที่	ก3-002/018

(ผศ.ปกรณ จตุระบุล)
ผู้อำนวยการโครงการ

628

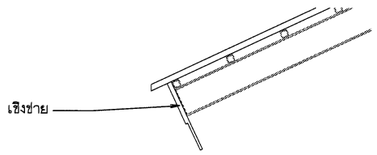

ขยายเชิงชาย

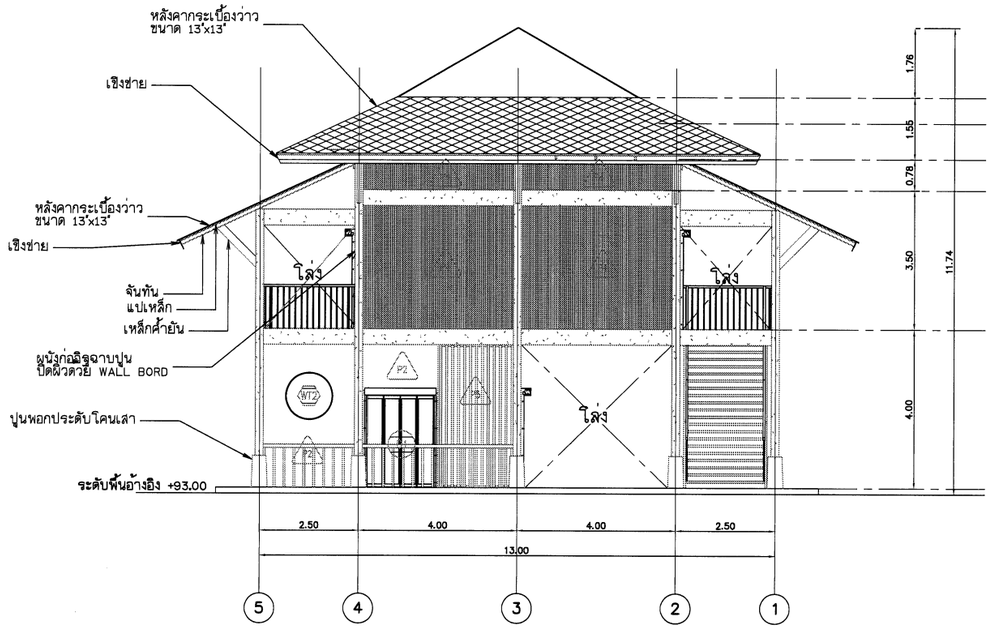

รูปด้าน 1

มาตราส่วน 1:75

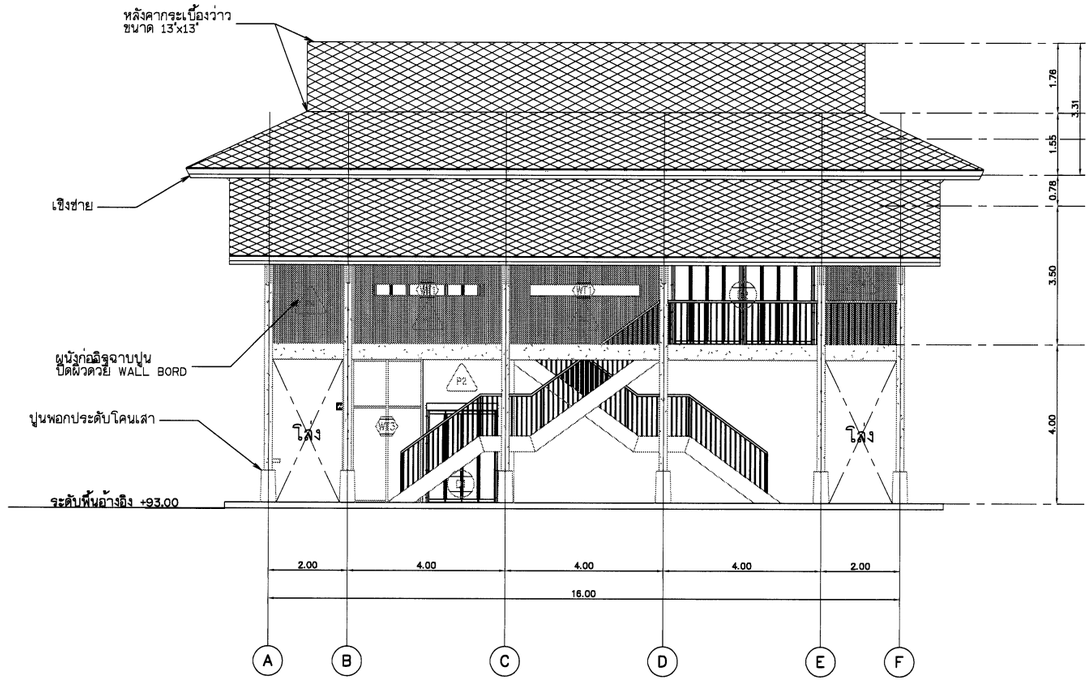

รูปด้าน 2

มาตราส่วน 1:75

มาตราส่วน 1:75

0 1.50 3.00 4.50 6.00 7.50 ม.

NOTES TO SHEET

รายการวัสดุปูผิวพื้น		รายการวัสดุกรุผิวผนัง		รายการวัสดุฝ้า	
F1	พื้น คสล. ปูกระเบื้องผิวหยาบ ขนาด 0.60x0.60ม.	P1	ผนังก่ออิฐมวลเบาฉาบปูนเรียบ ทาสีภายใน อะคริลิค 100%	1	ฝ้าฉาบเรียบทาสี พร้อมอุปกรณ์ยึด
F2	พื้น คสล. ปูกระเบื้องผิวด้าน ขนาด 0.60x0.60ม.	P2	ผนังก่ออิฐมวลเบาฉาบปูนเรียบ ทาสีภายนอก อะคริลิค 100%	2	ฝ้าฉาบเรียบทาสี (กันชื้น) พร้อมอุปกรณ์ยึด
		P4	ผนังก่ออิฐมวลเบาฉาบปูนเรียบกรุระแนงไม้เทียมทั้งด้านนอกและใน ของ Maxis wood หรือ เทียบเท่า พร้อมโครงคร่าว		
		P5	ผนังสมาร์ทบอร์ด กรุ 2 ด้านฉาบเรียบทาสี พร้อมโครงคร่าว		

หมายเหตุ

1. ระดับ (ร.ท.ก.) และมิติต่าง ๆ กำหนดเป็นเมตร ระยะทางเป็นกิโลเมตร นอกจากแสดงไว้เป็นอย่างอื่น
2. สัญลักษณ์ ศัพย่อ ดูแบบแผ่นที่ ก3-001/005
3. สรุปรายละเอียดโครงการ ดูแบบแผ่นที่ ก3-002/005 ถึง ก3-004/005
4. ข้อกำหนดเกี่ยวกับแบบแปลน มาตรการป้องกันฯ ข้อกำหนดงานก่อสร้าง ดูแบบแผ่นที่ ก3-005/005
5. งานก่อสร้างบางอย่างที่ในแบบและรายการก่อสร้างมิได้แสดงไว้ หรือแสดงไว้ไม่ชัดเจน ให้เป็นหน้าที่คณะกรรมการตรวจรับพัสดุในงานจ้างก่อสร้างวินิจฉัย เพื่อให้เป็นไปตามมาตรฐานทางวิชาชีพซึ่งเป็นที่ยอมรับกันทั่วไป โดยผู้รับจ้างจะต้องถือปฏิบัติตามโดยไม่ถือว่าเป็นการยัดต่อสัญญาแต่อย่างใด
6. ก่อนดำเนินการก่อสร้างให้ผู้รับจ้างเสนอ SHOP DRAWING เสนอต่อคณะกรรมการตรวจรับพัสดุในงานจ้างก่อสร้างก่อนดำเนินการก่อสร้าง
7. งานระบบห้องประชุมพร้อมอุปกรณ์โต๊ะเก้าอี้ให้ผู้รับจ้างเสนอ SHOP DRAWING เสนอต่อคณะกรรมการตรวจรับพัสดุในงานจ้างก่อสร้างก่อนดำเนินการก่อสร้าง

กรมทรัพยากรน้ำ

โครงการอนุรักษ์พื้นฟู คลองบางเท่าแม่ พร้อมระบบกระจายน้ำ
ตำบลเขาต่อ อำเภอปลายพระยา จังหวัดกระบี่
หมวด " ฉ " งานอาคารหัวงาน และอาคารประกอบ
อาคารเอนกประสงค์ - รูปด้าน 1, 2

ผู้รับจ้าง : มหาวิทยาลัยเกษตรศาสตร์ วิทยาเขตเฉลิมพระเกียรติ จังหวัดสกลนคร

สำรวจ	(นายกฤษณ เกตุวงศ์)			
ออกแบบ	(ผศ.ดร.วิษณุวงศ์ กรีพละ สย.9270)			
เขียนแบบ	(นายณัฐนันท์ ทิวาวงษ์)	(ผศ.ทศพล อุตระปุ) ผู้จัดการโครงการ		
ตรวจแบบ	(จนต.ปกอนภัยยศ ผองพุฒิ สย.7309)			
แบบแผ่นที่	สพน 006/65	แบบแผ่นที่	ก3-003/015	628

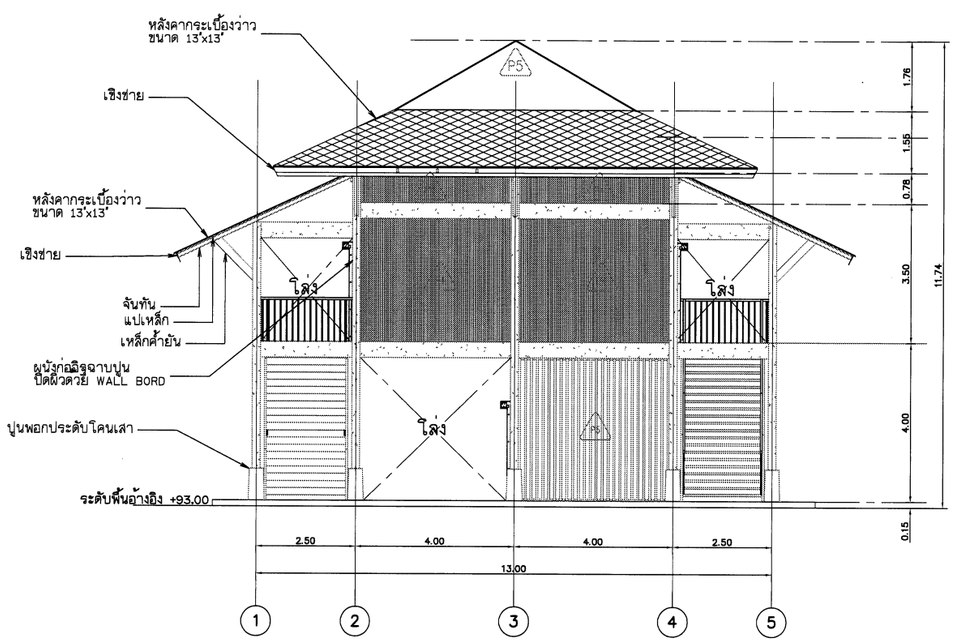

รูปด้าน 3

มาตราส่วน 1:75

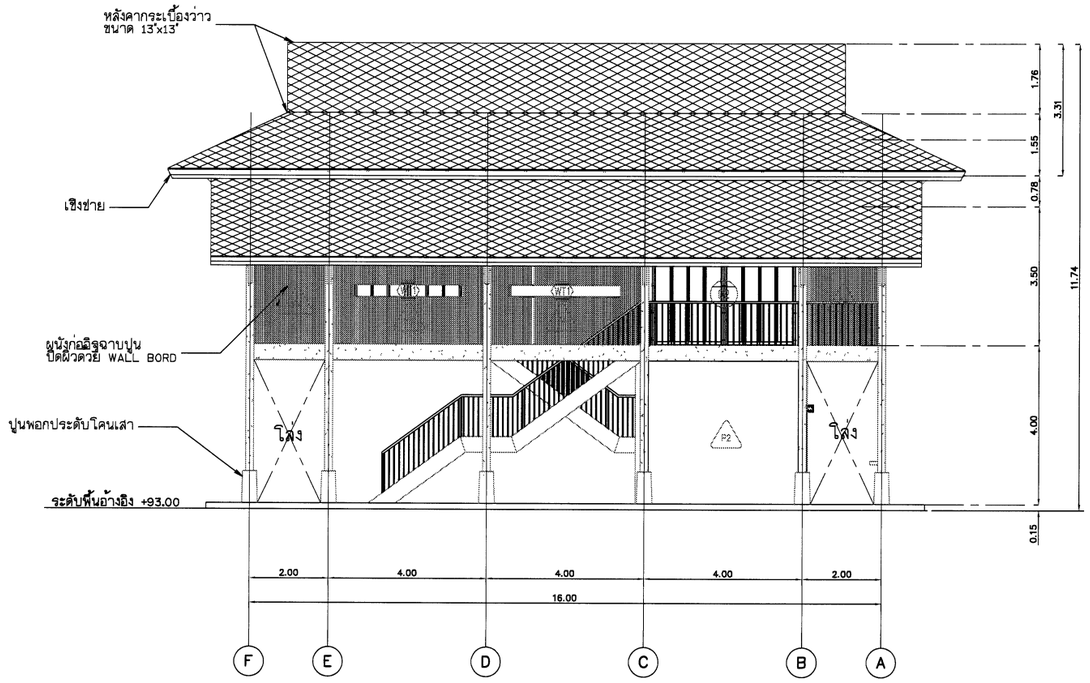

รูปด้าน 4

มาตราส่วน 1:75

NOTES TO SHEET					
รายการวัสดุปูผิวพื้น		รายการวัสดุกรุผิวผนัง		รายการวัสดุผ้า	
F1	พื้น คสล ปูกระเบื้องผิวหยาบ ขนาด 0.60x0.60ม	P1	ผนังก่ออิฐมวลเบาฉาบปูนเรียบ ทาสีภายใน อะคริลิค 100%	1	ผ้าฉาบเรียบทาสี พร้อมอุปกรณ์ยึด
		P2	ผนังก่ออิฐมวลเบาฉาบปูนเรียบ ทาสีภายนอก อะคริลิค 100%	2	ผ้าฉาบเรียบทาสี (กันซึม) พร้อมอุปกรณ์ยึด
F2	พื้น คสล ปูกระเบื้องผิวด้าน ขนาด 0.60x0.60ม	P4	ผนังก่ออิฐมวลเบาฉาบปูนเรียบกรุระแนงไม้เทียมทั้งด้านนอกและใน		
			ของ Maxis wood หรือ เทียบเท่า พร้อมโครงคร่าว		
		P3	ผนังสมาร์ทบอร์ด กรุ 2 ด้านฉาบเรียบทาสี พร้อมโครงคร่าว		

มาตราส่วน 1:75

0 1.50 3.00 4.50 6.00 7.50 ม.

หมายเหตุ

1. ระดับ (ร.ท.ก.) และมิติต่าง ๆ กำหนดเป็นเมตร ระยะทางเป็นกิโลเมตร นอกจากแสดงไว้เป็นอย่างอื่น
2. สัญลักษณ์ คำย่อ ดูแบบแผ่นที่ ก3-001/005
3. สรุปรายละเอียดโครงการ ดูแบบแผ่นที่ ก3-002/005 ถึง ก3-004/005
4. ข้อกำหนดเกี่ยวกับแบบแปลน มาตรการป้องกันฯ ข้อกำหนดงานก่อสร้าง ดูแบบแผ่นที่ ก3-005/005
5. งานก่อสร้างบางอย่างที่ในแบบและรายการก่อสร้างมิได้แสดงไว้ หรือแสดงไว้ไม่ชัดเจน ให้เป็นหน้าที่คณะกรรมการตรวจรับพัสดุในงานจ้างก่อสร้างวินิจฉัย เพื่อให้เป็นไปตามมาตรฐานทางวิชาชีพซึ่งเป็นที่ยอมรับกันทั่วไป โดยผู้รับจ้างจะต้องถือปฏิบัติตามโดยไม่ถือว่าเป็นการขัดต่อสัญญาแต่อย่างใด
6. ก่อนดำเนินการก่อสร้างให้ผู้รับจ้างเสนอ SHOP DRAWING เสนอต่อคณะกรรมการตรวจรับพัสดุในงานจ้างก่อสร้างก่อนดำเนินการก่อสร้าง
7. งานระบบห้องประชุมพร้อมอุปกรณ์โต๊ะเก้าอี้ให้ผู้รับจ้างเสนอ SHOP DRAWING เสนอต่อคณะกรรมการตรวจรับพัสดุในงานจ้างก่อสร้างก่อนดำเนินการก่อสร้าง

กรมทรัพยากรน้ำ

โครงการอนุรักษ์พื้นฟู คลองบางเท่าแม่ พร้อมระบบกระจายน้ำ
ตำบลเขาต่อ อำเภอปลายพระยา จังหวัดกระบี่
หมวด " ฉ " งานอาคารหัวงาน และอาคารประกอบ
อาคารเอนกประสงค์ - รูปด้าน 3, 4

ผู้รับจ้าง : มหาวิทยาลัยเกษตรศาสตร์ วิทยาเขตเฉลิมพระเกียรติ จังหวัดสกลนคร

สำรวจ	(นายเทพพล เกตุวดี)	
ออกแบบ	(ผศ.ดร.วิษณุวงศ์ กรีฑาสะ สย.9270)	
เขียนแบบ	(นายณัฐพันนท์ ทิวาวงษ์)	(ผศ.เทพพล จตุระบุล) ผู้จัดการโครงการ
ตรวจแบบ	(รศ.ดร.กอเกียรติ ผลงาม สย.7309)	
แบบมาตรฐาน	สทน. 006/65	แบบแผ่นที่ 03-004/018 628

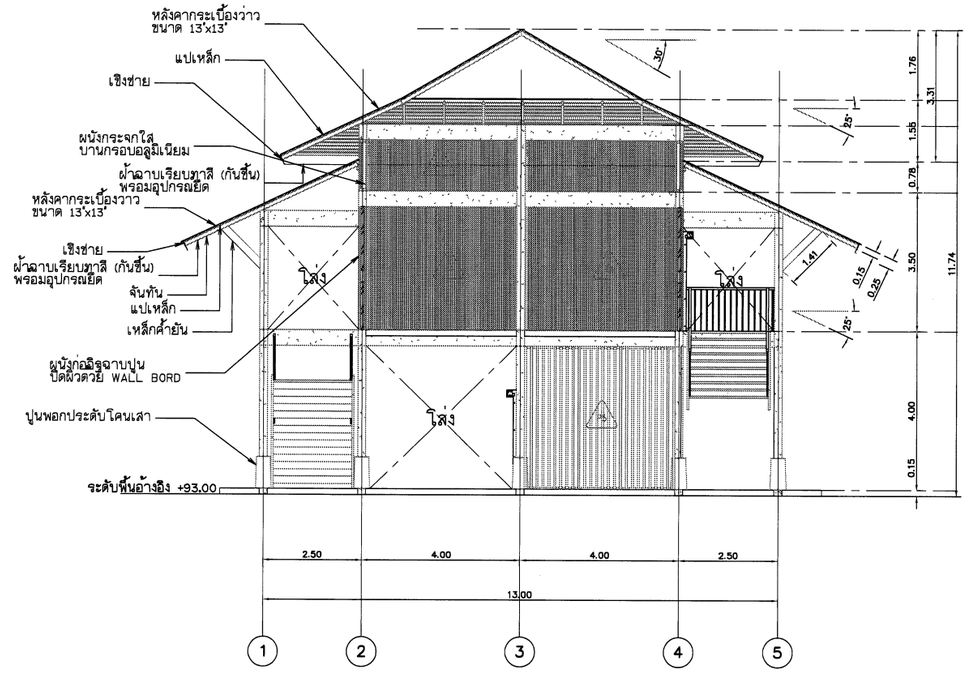

รูปตัด 1

มาตราส่วน 1:75

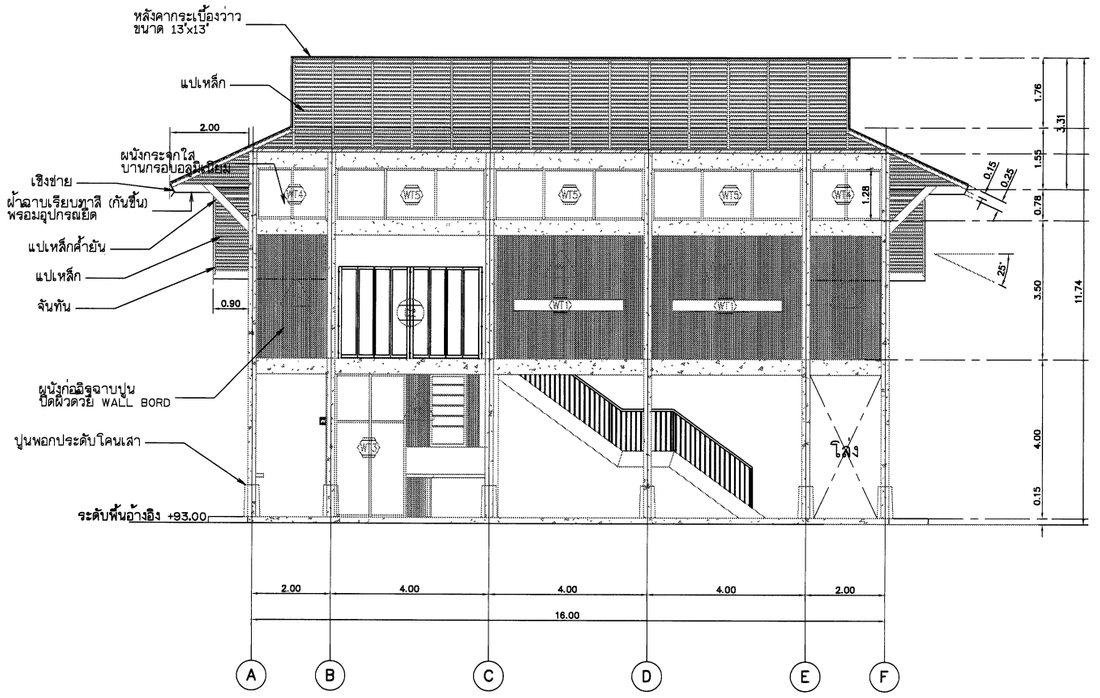

รูปตัด 2

มาตราส่วน 1:75

มาตราส่วน 1:75

0 1.50 3.00 4.50 6.00 7.50 ม.

หมายเหตุ

1. ระดับ (ร.ท.ก.) และมิติต่าง ๆ กำหนดเป็นเมตร ระยะทางเป็นกิโลเมตร นอกจากแสดงไว้เป็นอย่างอื่น
2. สัญลักษณ์ คำย่อ ดูแบบแผ่นที่ ก3-001/005
3. สรุปรายละเอียดโครงการ ดูแบบแผ่นที่ ก3-002/005 ถึง ก3-004/005
4. ข้อกำหนดเกี่ยวกับแบบแปลน มาตรการป้องกันฯ ข้อกำหนดงานก่อสร้าง ดูแบบแผ่นที่ ก3-005/005
5. งานก่อสร้างบางอย่างที่ในแบบและรายการก่อสร้างมิได้แสดงไว้ หรือแสดงไว้ไม่ชัดเจน ให้เป็นหน้าที่คณะกรรมการตรวจรับพัสดุในงานจ้างก่อสร้างวินิจฉัย เพื่อให้เป็นไปตามมาตรฐานทางวิชาชีพซึ่งเป็นที่ยอมรับกันทั่วไป โดยผู้รับจ้างจะต้องถือปฏิบัติตามโดยไม่ถือว่าเป็นการขัดต่อสัญญาแต่อย่างใด
6. ก่อนดำเนินการก่อสร้างให้ผู้รับจ้างเสนอ SHOP DRAWING เสนอต่อคณะกรรมการตรวจรับพัสดุในงานจ้างก่อสร้างก่อนดำเนินการก่อสร้าง
7. งานระบบห้องประชุมพร้อมอุปกรณ์โต๊ะเก้าอี้ให้ผู้รับจ้างเสนอ SHOP DRAWING เสนอต่อคณะกรรมการตรวจรับพัสดุในงานจ้างก่อสร้างก่อนดำเนินการก่อสร้าง

NOTES TO SHEET

รายการวัสดุปูผิวพื้น		รายการวัสดุกรุผิวผนัง		รายการวัสดุผ้า	
F1	พื้น คสล. ปูกระเบื้องผิวหยาบ ขนาด 0.60x0.60ม.	P1	ผนังก่ออิฐมวลเบาฉาบปูนเรียบ ทาสีภายใน อะคริลิค 100%	1	ผ้าฉาบเรียบทาสี พร้อมอุปกรณ์ยึด
		P2	ผนังก่ออิฐมวลเบาฉาบปูนเรียบ ทาสีภายนอก อะคริลิค 100%	2	ผ้าฉาบเรียบทาสี (กันชื้น) พร้อมอุปกรณ์ยึด
F2	พื้น คสล. ปูกระเบื้องผิวด้าน ขนาด 0.60x0.60ม.	P4	ผนังก่ออิฐมวลเบาฉาบปูนเรียบกรุระแนงไม้เทียมทั้งด้านนอกและใน ของ Maxis wood หรือ เทียบเท่า พร้อมโครงคร่าว		
		P3	ผนังสมาร์ทบอร์ด กรุ 2 ด้านฉาบเรียบทาสี พร้อมโครงคร่าว		

กรมทรัพยากรน้ำ

โครงการอนุรักษ์ฟื้นฟู คลองบางเท่าแม่ พร้อมระบบกระจายน้ำ
ตำบลเขาต่อ อำเภอปลายพระยา จังหวัดกระบี่
หมวด " ฉ " งานอาคารทั่วงาน และอาคารประกอบ
อาคารเอนกประสงค์ - รูปตัด 1, 2

ผู้รับจ้าง : มหาวิทยาลัยเกษตรศาสตร์ วิทยาเขตเฉลิมพระเกียรติ จังหวัดสกลนคร

สำรวจ	(นายหทัพล เกษรี)	ช). Almmy		
ออกแบบ	(ผศ.ดร.วิจิบวัฒ กรีพละ สย.9270)	(ผศ.หทัพล เกษรณี)		
เขียนแบบ	(นายสิทินนท์ ทิวาวงษ์)	ผู้จัดการโครงการ		
ตรวจแบบ	(รศ.ดร.กอบเกียรติ แสงชูติ สย.7309)			
แบบเลขที่	สทน. 006/65	แบบแผ่นที่	03-005/018	628

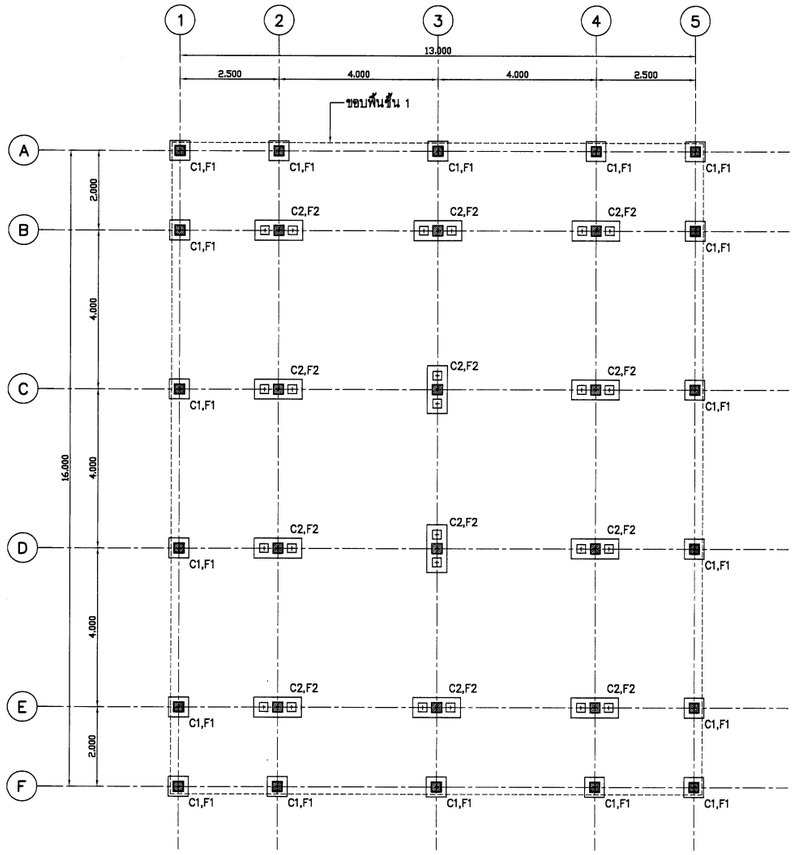

ผังฐานรากและเสา

SCALE 1:75

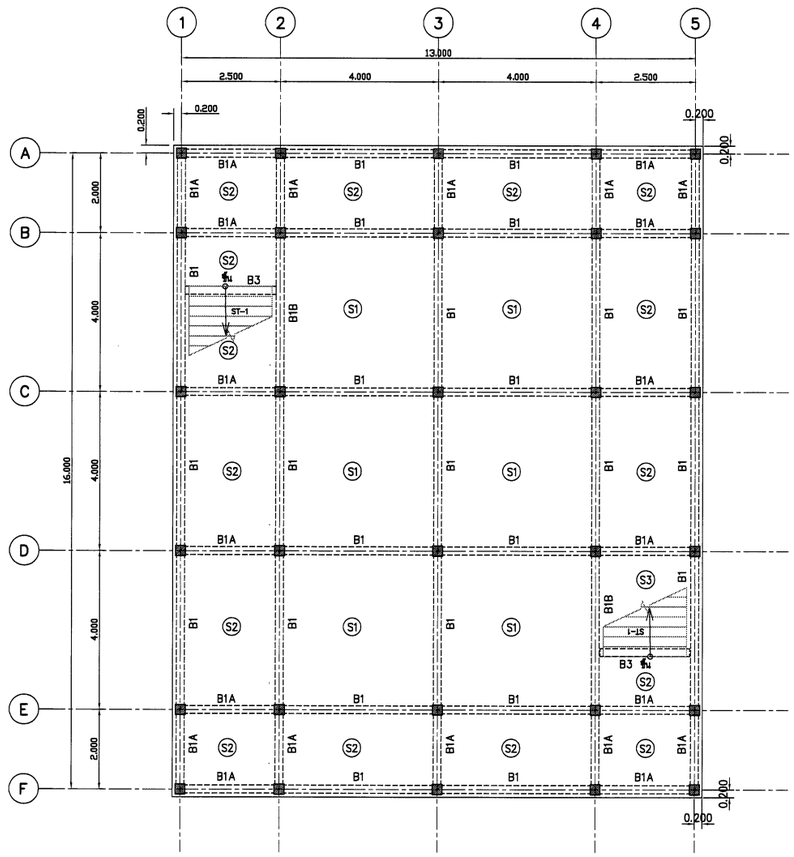

ผังพื้นและคานชั้น 1

SCALE 1:75

กรมทรัพยากรน้ำ

โครงการอนุรักษ์พื้นฟู คลองบางเท่าแม่ พร้อมระบบกระจายน้ำ

ตำบลเขาต่อ อำเภอปลายพระยา จังหวัดกระบี่

หมวด ' ฉ ' งานอาคารทั่วงาน และอาคารประกอบ

อาคารเอนกประสงค์ - แปลนเสา-ฐานราก และโครงสร้างชั้น 1

ผู้รับจ้าง : มหาวิทยาลัยเกษตรศาสตร์ วิทยาเขตเฉลิมพระเกียรติ จังหวัดสกลนคร

สำรวจ	(นายทศพล เกตุสิ)	(ผศ.ดร.ชาญวิทย์ ศิริรักษ์) ผู้อำนวยการสำนักวิทยบริการและเทคโนโลยีสารสนเทศ		
ออกแบบ	(ผศ.ดร.วิจน์วงศ์ กรีรักษ์ สย.9270)			
เขียนแบบ	(นายณัฐพันธุ์ ทิวาวงษ์)			
ตรวจแบบ	(รศ.ดร.กอบเกียรติ์ แสงหูยี สย.7309)			
แบบเลขที่	สพน. 006/65	แบบแผ่นที่	03-008/018	628

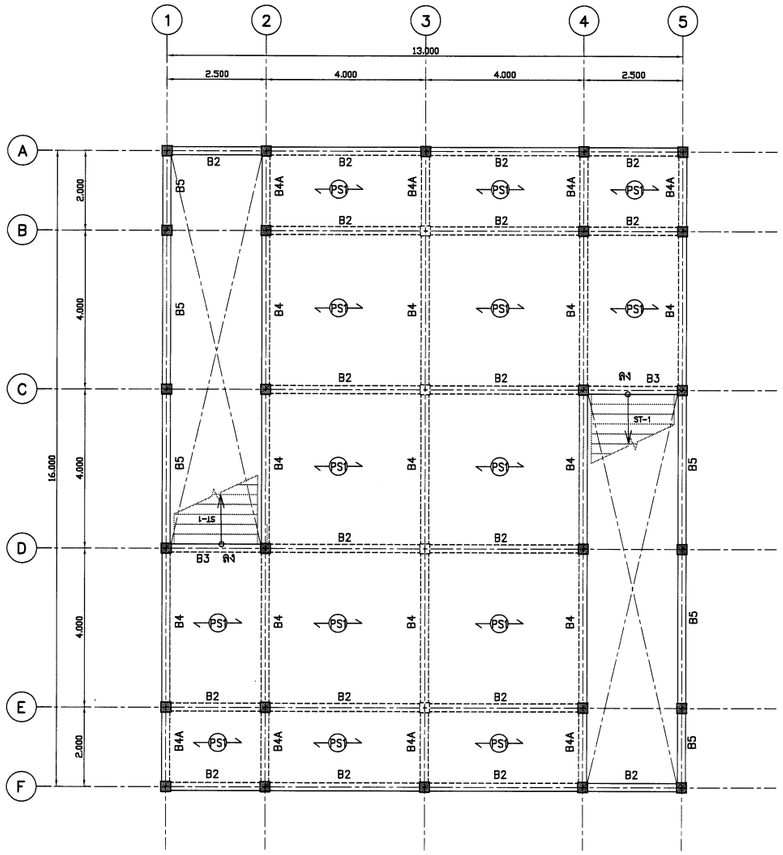

ผังพื้นและคานชั้น 2

SCALE 1:75

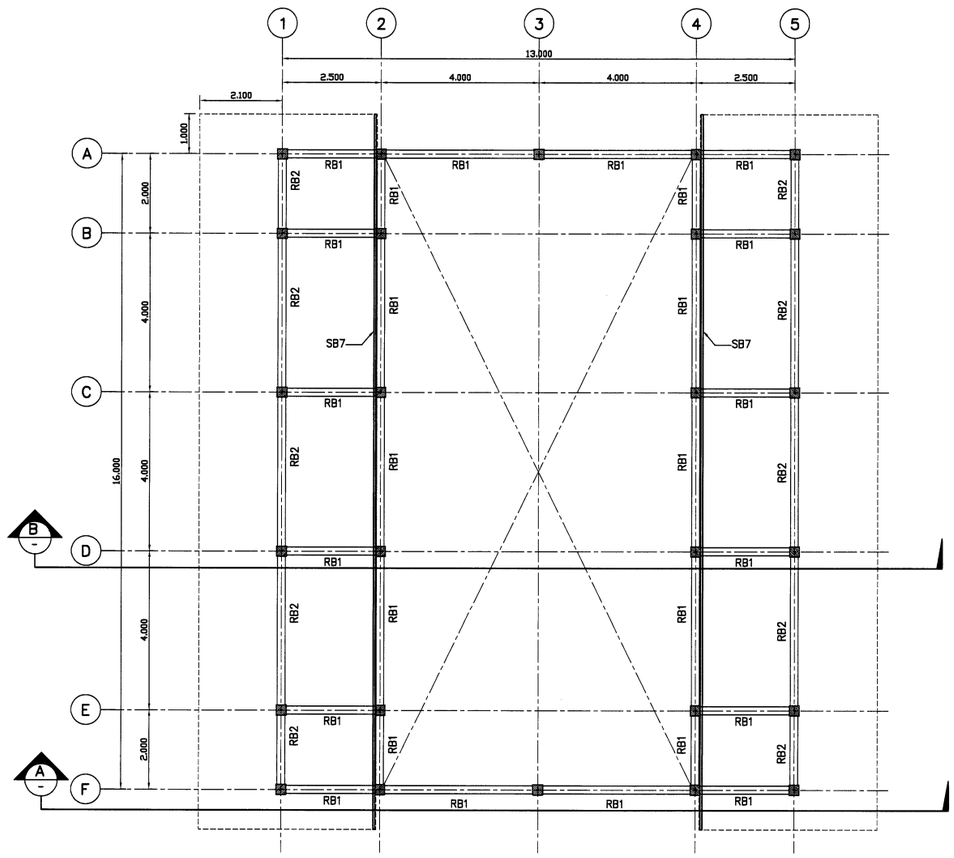

แปลนคานหลังคาชั้นที่ 1

SCALE 1:75

กรมทรัพยากรน้ำ

โครงการอนุรักษ์ฟื้นฟู คลองบางเท่าแม่ พร้อมระบบกระจายน้ำ
ตำบลเขาต่อ อำเภอปลายพระยา จังหวัดกระบี่
หมวด " ฉ " งานอาคารหัวงาน และอาคารประกอบ

อาคารเอนกประสงค์ - แปลนโครงสร้างชั้น 2 และคานหลังคาชั้น 1

ผู้รับจ้าง : มหาวิทยาลัยเกษตรศาสตร์ วิทยาเขตเฉลิมพระเกียรติ จังหวัดสกลนคร

สำรวจ	(นายทศพล เกตุมี)			
ออกแบบ	(ผศ.ดร.วิจง่วด กรีพละ สย.9270)			
เขียนแบบ	(นายศักดินันท์ ทิวาวงษ์)			
ตรวจแบบ	(รศ.ดร.ณเดชา ผลงาม สย.7309)			
แบบมาตรฐาน	สทน. 006/65	แบบแผ่นที่	03-007/018	628

(ผศ.ทศพล เกตุมี)
ผู้จัดการโครงการ

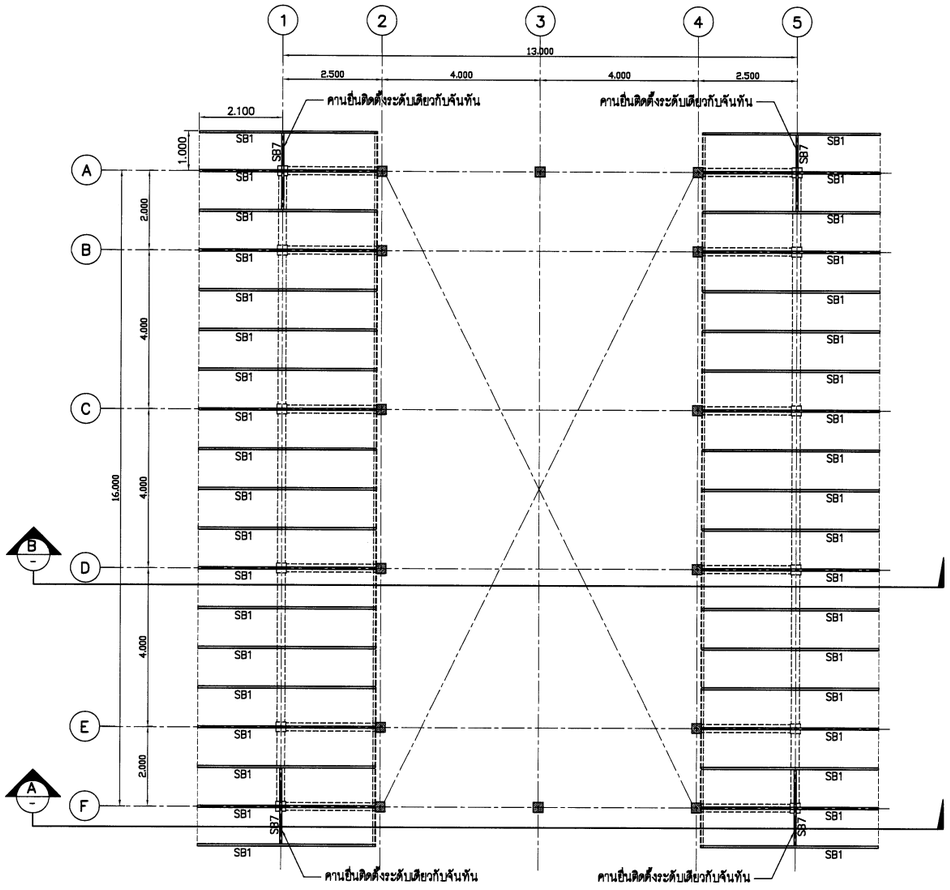

แปลนโครงหลังคาชั้นที่ 1

SCALE 1:75

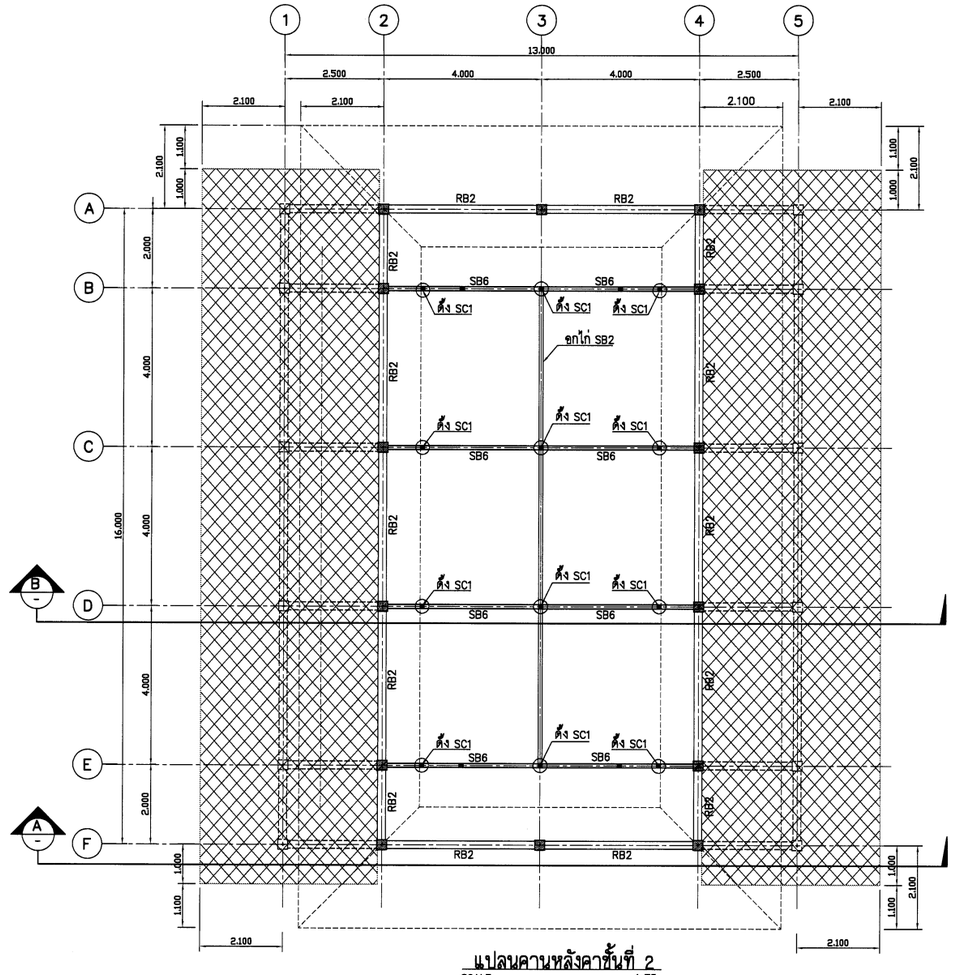

แปลนคานหลังคาชั้นที่ 2

SCALE 1:75

ตารางขนาดโครงสร้างหลังคา

แป ①	⊡–50x50x2.3 mm.@ 0.325 m.
จันทัน SB1	⊡–100x50x3.2 mm.(7.01 kg/m.) @ 1.0 m.
ยกไก่ SB2	⊡–200x100x4.5 mm.(20.1 kg/m.)
อะเส SB3	⊡–150x50x3.2 mm.(9.63 kg/m.)
ตะเข้สัน SB4	2 ⊡–125x75x3.2 mm.(9.52 kg/m.)
ขื่อ SB5	2 ⊡–150x50x3.2 mm.(9.63 kg/m.)
คาน SB6	H–400x200x75.5 kg/m.
คาน SB7	⊡–150x50x3.2 mm.(9.63 kg/m.)
ตั้ง SC1	⊡–150x150x6.0 mm.(26.9 kg/m.)
เหล็กค้ำยัน	⊡–100x50x3.2 mm.(7.01 kg/m.)

กรมทรัพยากรน้ำ

โครงการอนุรักษ์พันธุ์ คลองบางเท่าแม่ พร้อมระบบกระจายน้ำ
ตำบลเขาต่อ อำเภอปลายพระยา จังหวัดกระบี่
หมวด " ฉ " งานอาคารหัวงาน และอาคารประกอบ
อาคารเอนกประสงค์ - แปลนโครงหลังคาชั้น 1 และคานหลังคาชั้น 2

ผู้รับจ้าง : มหาวิทยาลัยเกษตรศาสตร์ วิทยาเขตเฉลิมพระเกียรติ จังหวัดสกลนคร				
สำรวจ	(นายศศิพล เกตุมณี)			
ออกแบบ	(ผศ.ดร.วิจน์วงศ์ กรีพละ สย.9270)			
เขียนแบบ	(นายศศิพล เกตุมณี)	(ผศ.ศศิพล เกตุมณี) ผู้จัดการโครงการ		
ตรวจแบบ	(รศ.ดร.กอปเกียรติ มองพุฒิ สย.7309)			
แบบเลขที่	สทน. 006/65	แบบแผ่นที่	03-006/018	628

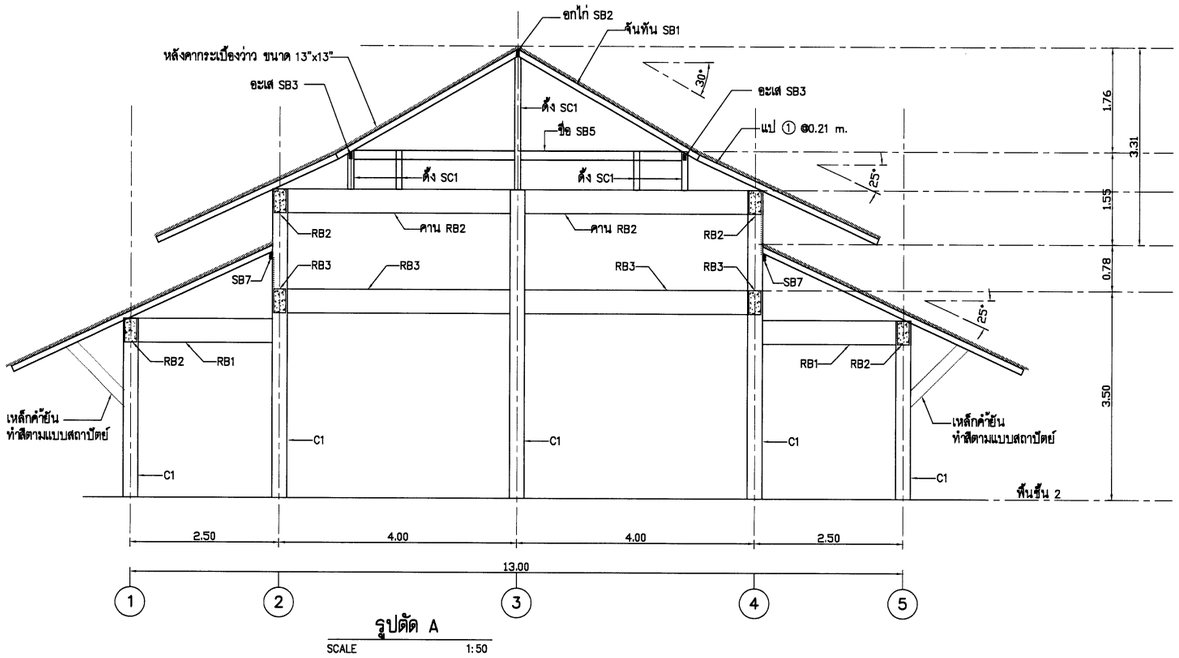

รูปตัด A

SCALE 1:50

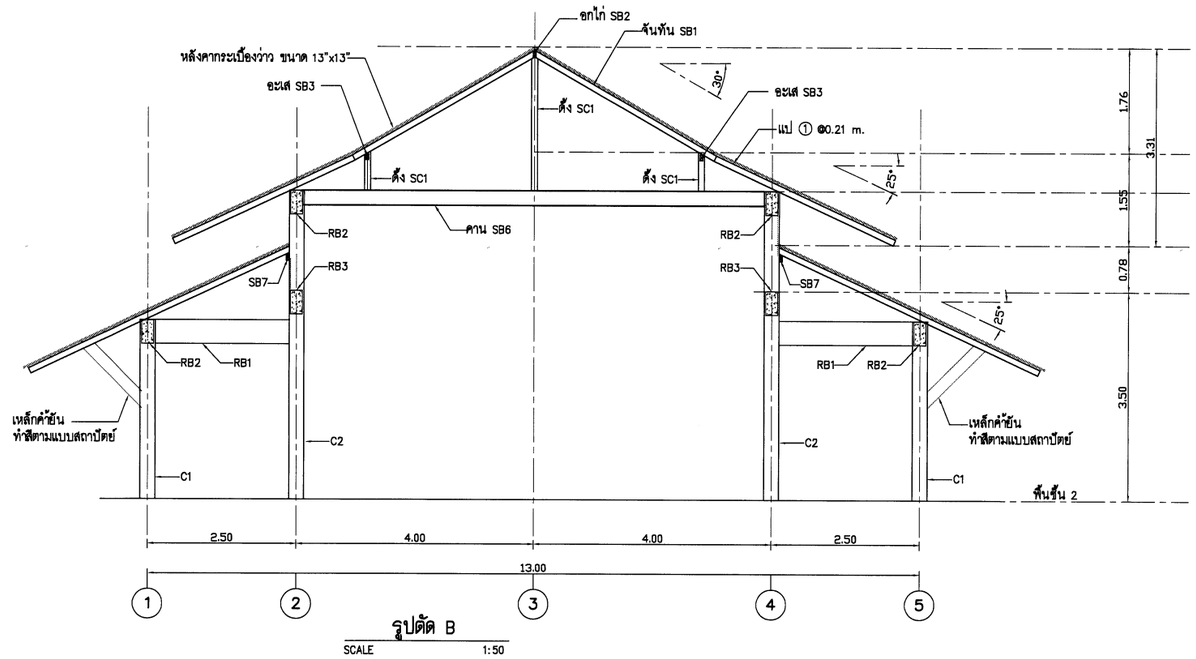

รูปตัด B

SCALE 1:50

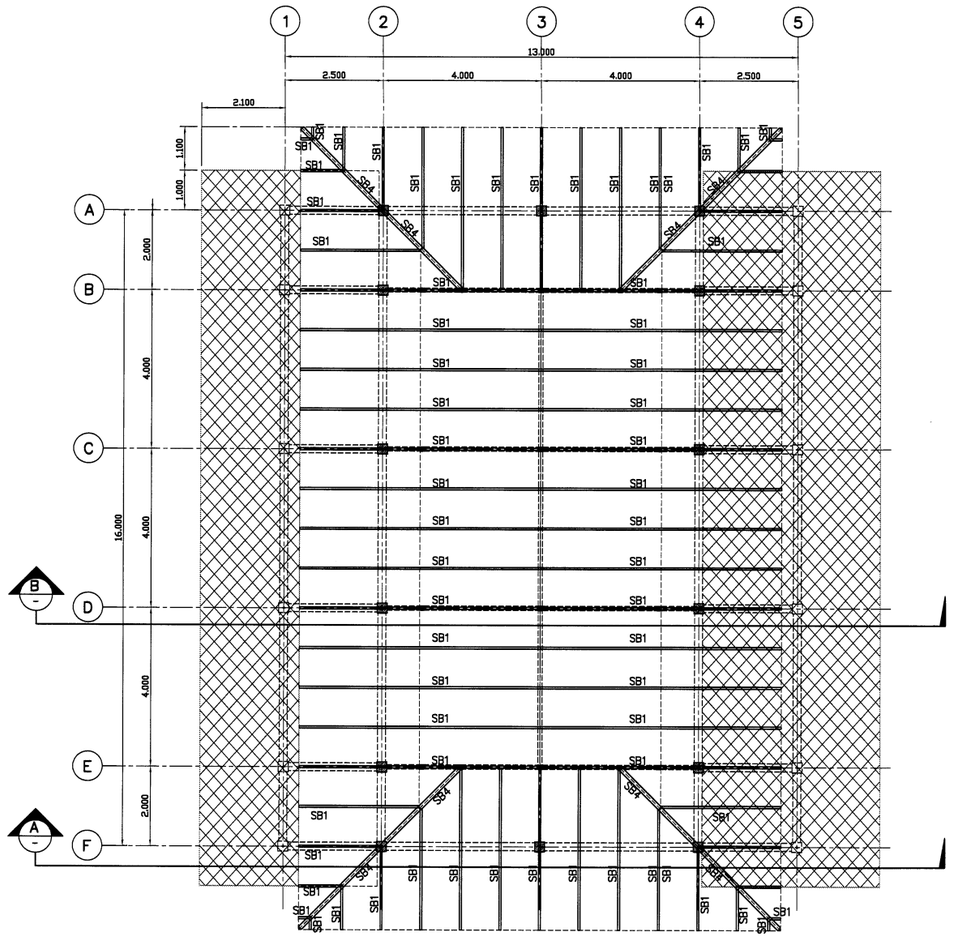

แปลนโครงหลังคาชั้นที่ 2

SCALE 1:75

ตารางขนาดโครงสร้างหลังคา

แป ①	⊏–50x50x2.3 mm.@ 0.325 m.
จันทัน SB1	⊏–100x50x3.2 mm.(7.01 kg/m.) @ 1.0 m.
อกไก่ SB2	⊏–200x100x4.5 mm.(20.1 kg/m.)
อะเส SB3	⊏–150x50x3.2 mm.(9.63 kg/m.)
ตะเข้สัน SB4	2 ⊏–125x75x3.2 mm.(9.52 kg/m.)
ขื่อ SB5	2 ⊏–150x50x3.2 mm.(9.63 kg/m.)
คาน SB6	H–400x200x75.5 kg/m.
คาน SB7	⊏–150x50x3.2 mm.(9.63 kg/m.)
ตั้ง SC1	⊏–150x150x6.0 mm.(26.9 kg/m.)
เหล็กค้ำยัน	⊏–100x50x3.2 mm.(7.01 kg/m.)

กรมทรัพยากรน้ำ

โครงการอนุรักษ์พื้นฟู คลองบางเท่าแม่ พร้อมระบบกระจายน้ำ

ตำบลเขาต่อ อำเภอปลายพระยา จังหวัดกระบี่

หมวด " ฉ " งานอาคารหัวงาน และอาคารประกอบ

อาคารเอนกประสงค์ - แปลนโครงหลังคาชั้น 2 และรูปตัด

ผู้รับจ้าง : มหาวิทยาลัยเกษตรศาสตร์ วิทยาเขตเฉลิมพระเกียรติ จังหวัดสกลนคร			
สำรวจ	(นายกศิพล เกตุวิลี)		
ออกแบบ	(ผศ.ดร.วิษณวัฒ กริชชะ สย.9270)		
เขียนแบบ	(นายศิลปินท ทิวาวงษ์)	(ผศ.ดร.ชาคร จตุรงค์) ผู้จัดการโครงการ	
ตรวจแบบ	(ผศ.ดร.เอนเกียรติ มองพุลี สย.7309)		
แบบเลขที่	สพน. 006/65	แบบแผ่นที่	03-008/018	628

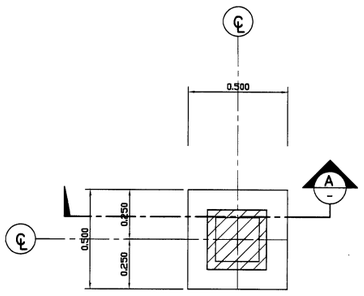

FOOTING F1, PLAN
SCALE 1:15

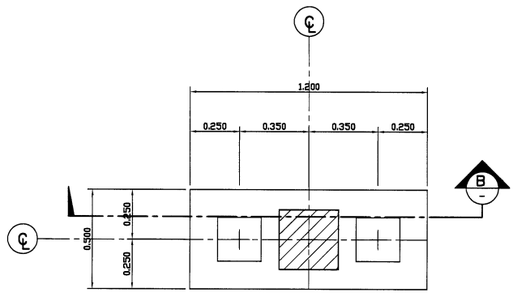

FOOTING F2, PLAN
SCALE 1:15

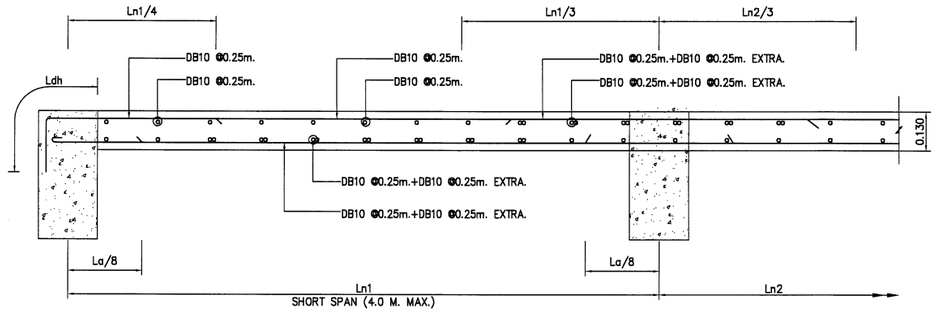

S1 DETAIL (SECTION)
SCALE A3 1:10

SDL = 100 Kg/sq.m.
LL = 400 Kg/sq.m.

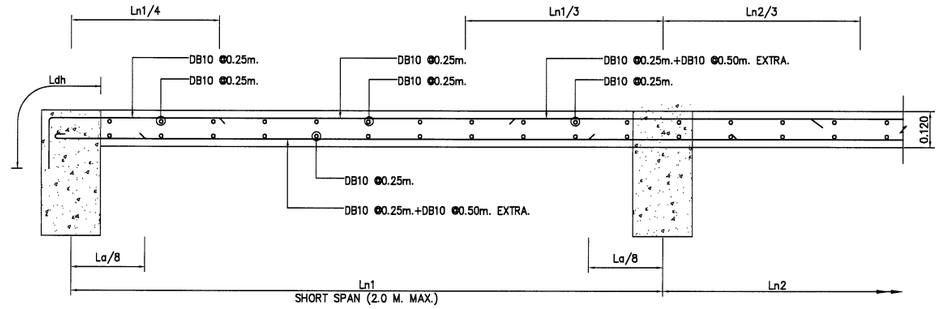

S2 DETAIL (SECTION)
SCALE A3 1:10

SDL = 100 Kg/sq.m.
LL = 400 Kg/sq.m.

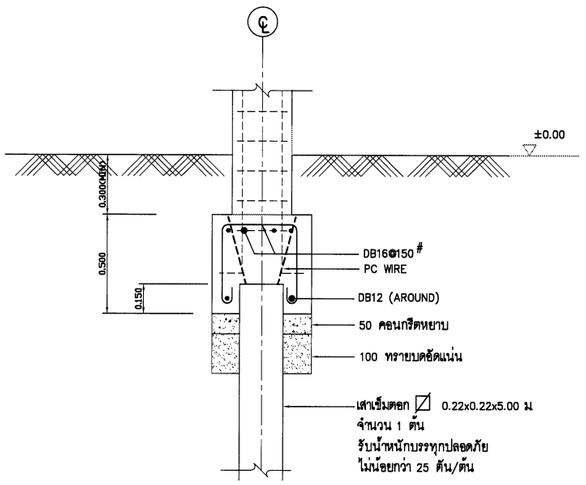

FOOTING F1, SECTION A
SCALE 1:15

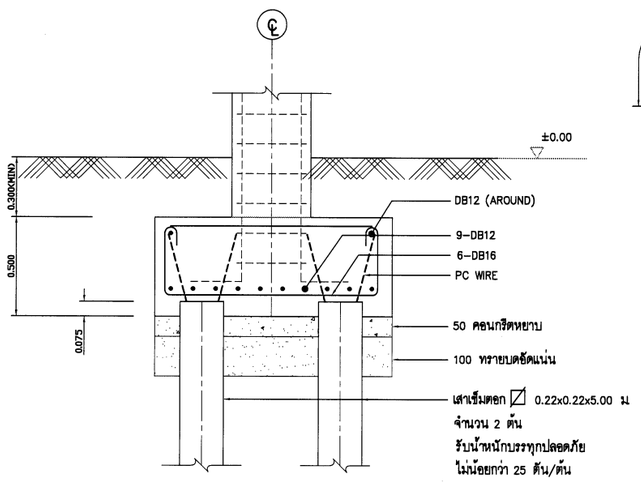

FOOTING F2, SECTION B
SCALE 1:15

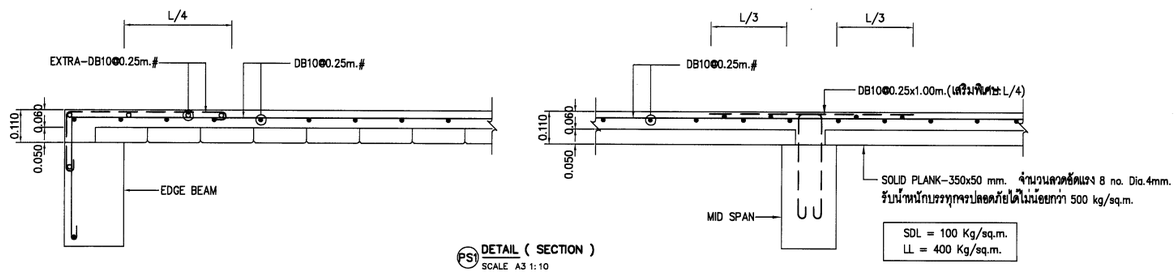

PS1 DETAIL (SECTION)
SCALE A3 1:10

กรมทรัพยากรน้ำ

โครงการอนุรักษ์ฟื้นฟู คลองบางเท่าแม่ พร้อมระบบกระจายน้ำ
ตำบลเขาต่อ อำเภอปลายพระยา จังหวัดกระบี่
หมวด " ฉ " งานอาคารทั่วงาน และอาคารประกอบ

อาคารเอนกประสงค์ - แบบขยายฐานราก และพื้น

ผู้รับจ้าง : มหาวิทยาลัยเกษตรศาสตร์ วิทยาเขตเฉลิมพระเกียรติ จังหวัดสกลนคร

สำรวจ	(นายสหัสนท เกตุสิริ)			
ออกแบบ	(ผศ.ดร.วิษณวัตร์ กรีพละ สย.9270)			
เขียนแบบ	(นายสิทธินนท์ ทิวาวงษ์)	(ผศ.ชาคม จตุระบุล) ผู้จัดการโครงการ		
ตรวจแบบ	(รศ.ดร.กอบเกียรติ ผองพุฒิ สย.7309)			
แบบเลขที่	สทน 006/65	แบบแผ่นที่	ฉ3-010/018	628

SIMPLE BEAM & CANTILIVER BEAM

TYPICAL REINFORCEMENT DETAIL OF SIMPLE BEAM & CANTILIVER BEAM.

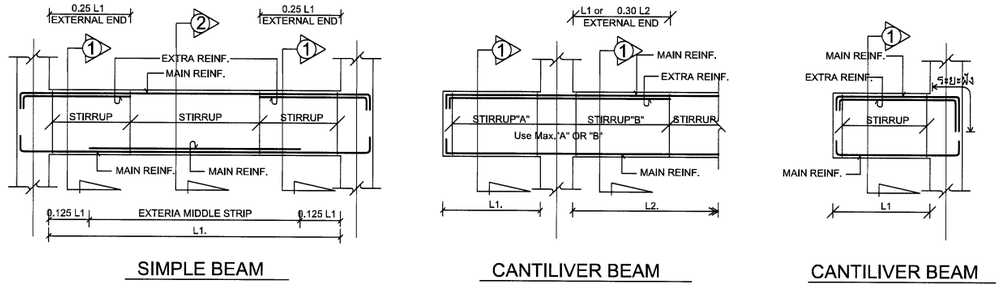

SIMPLE BEAM　　CANTILIVER BEAM　　CANTILIVER BEAM

CONTINUOUS RC.BEAM

TYPICAL REINFORCEMENT DETAIL OF CONTINUOUS BEAM

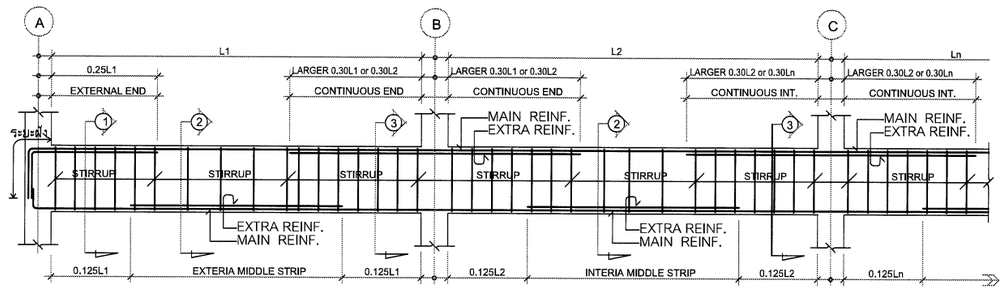

รูปตัด / เบอร์คาน	เสานอก/ SUPPORTตัวนอก SECTION ①	กลางคาน SECTION ②	เสาใน/ SUPPORTตัวใน(ตามต่อเนื่อง) SECTION ③
B1	0.250 / 0.400 / 3–DB16 / 1DB10@0.15 / 3–DB16	0.250 / 0.400 / 3–DB16 / 1DB10@0.15 / 2–DB16 3–DB16	0.250 / 0.400 / 3–DB16 2–DB16 / 1DB10@0.15 / 3–DB16
B1A	0.250 / 0.400 / 3–DB16 / 1DB10@0.15 / 3–DB16	0.250 / 0.400 / 3–DB16 / 1DB10@0.15 / 3–DB16	0.250 / 0.400 / 3–DB16 2–DB16 / 1DB10@0.15 / 3–DB16
B1B	0.250 / 0.500 / 3–DB16 / 1DB10@0.15 / 3–DB16	0.250 / 0.500 / 3–DB16 / 1DB10@0.20 / 3–DB16 3–DB16 3–DB16	0.250 / 0.500 / 3–DB16 3–DB16 / 1DB10@0.15 / 3–DB16
B2	0.250 / 0.400 / 3–DB16 / 1DB10@0.15 / 3–DB16	0.250 / 0.400 / 3–DB16 / 1DB10@0.15 / 2–DB12 3–DB16	0.250 / 0.400 / 3–DB16 2–DB12 / 1DB10@0.15 / 3–DB16

รูปตัด / เบอร์คาน	เสานอก/ SUPPORTตัวนอก SECTION ①	กลางคาน SECTION ②	เสาใน/ SUPPORTตัวใน(ตามต่อเนื่อง) SECTION ③
B3	0.250 / 0.400 / 3–DB16 / 1DB10@0.15 / 3–DB16	0.250 / 0.400 / 3–DB16 / 1DB10@0.15 / 3–DB16 3–DB16	
B4	0.250 / 0.500 / 3–DB16 / 1DB10@0.20 / 3–DB16	0.250 / 0.500 / 3–DB16 / 1DB10@0.20 / 3–DB16 3–DB16	0.250 / 0.500 / 3–DB16 3–DB16 / 1DB10@0.20 / 3–DB16
B4A	0.250 / 0.500 / 3–DB16 / 1DB10@0.20 / 3–DB16	0.250 / 0.500 / 3–DB16 / 1DB10@0.20 / 3–DB16	0.250 / 0.500 / 3–DB16 3–DB16 / 1DB10@0.20 / 3–DB16
B5	0.250 / 0.400 / 2–DB16 / 1DB10@0.15 / 2–DB16	0.250 / 0.400 / 2–DB16 / 1DB10@0.15 / 3–DB16	0.250 / 0.400 / 3–DB16 / 1DB10@0.15 / 2–DB16

รูปตัด / เบอร์คาน	เสานอก/ SUPPORTตัวนอก SECTION ①	กลางคาน SECTION ②	เสาใน/ SUPPORTตัวใน(ตามต่อเนื่อง) SECTION ③
RB1	0.200 / 0.400 / 2–DB16 / 1DB10@0.15 / 2–DB16	0.200 / 0.400 / 2–DB16 / 1DB10@0.15 / 2–DB16	
RB2	0.200 / 0.400 / 2–DB16 / 1DB10@0.15 / 2–DB16	0.200 / 0.400 / 2–DB16 / 1DB10@0.15 / 3–DB16	0.200 / 0.400 / 3–DB16 / 1DB10@0.15 / 2–DB16

COLUMN / FLOOR	C1	C2
Roof.	0.250 / 0.250 / 8–DB16mm. (Conner) / 1–DB10mm@0.20m. / Covering 3.5 cm.	0.250 / 0.250 / 12–DB16mm. / 1–DB10mm@0.20m. / Covering 3.5 cm.
2nd. FL.		
2nd. FL.	0.250 / 0.250 / 12–DB16mm. / 1–DB10mm@0.20m. / Covering 3.5 cm.	0.300 / 0.300 / 16–DB16mm. / 1–DB10mm@0.20m. / Covering 3.5 cm.
GROUND FL.		
GROUND FL.	0.300 / 0.300 / 12–DB16mm. / 1–DB10mm@0.20m. / Covering 4.0 cm.	0.350 / 0.350 / 16–DB16mm. / 1–DB10mm@0.20m. / Covering 4.0 cm.
FOUNDATION FL.		

กรมทรัพยากรน้ำ

โครงการอนุรักษ์พื้นฟู คลองบางเท่าแม่ พร้อมระบบกระจายน้ำ
ตำบลเขาต่อ อำเภอปลายพระยา จังหวัดกระบี่
หมวด ' ๑ ' งานอาคารทั่วงาน และอาคารประกอบ
อาคารเอนกประสงค์ - แบบขยายคาน และเสา

ผู้รับจ้าง : มหาวิทยาลัยเกษตรศาสตร์ วิทยาเขตเฉลิมพระเกียรติ จังหวัดสกลนคร

สำรวจ	(นายทศพล เกตุมี)			
ออกแบบ	(ผศ.ดร.วิจน์วงศ์ กรีพละ สย.9270)			
เขียนแบบ	(นายศิรินันท์ ทิวาวงษ์)			
ตรวจแบบ	(รศ.ดร.ถกเกียรติ ผดุงชุติ สย.7309)	(ผศ.ทศพล เกตุมี) ผู้อำนวยการโครงการ		
แบบเลขที่	สพน. 006/65	แบบแผ่นที่	03-011/018	628

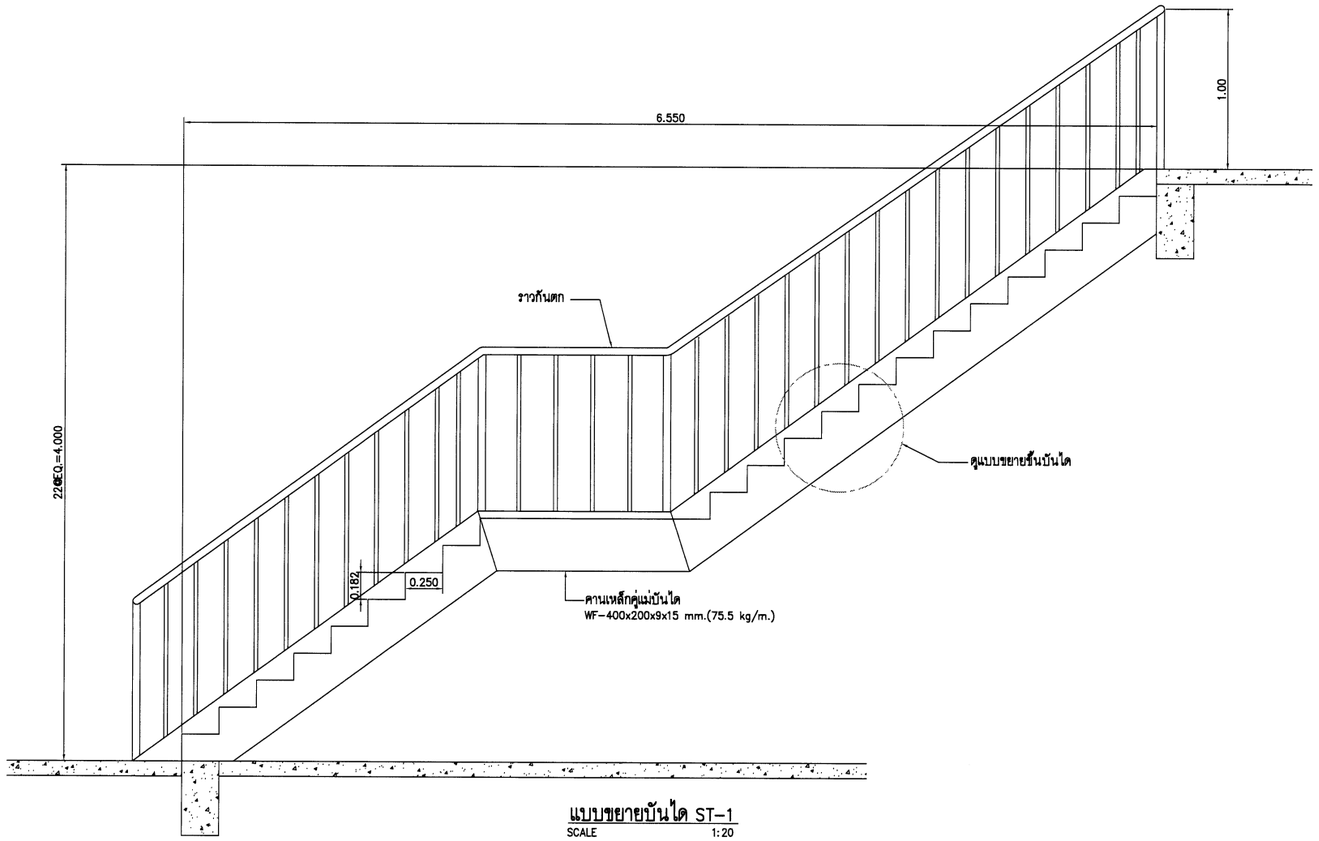

แบบขยายบันได ST-1
SCALE 1:20

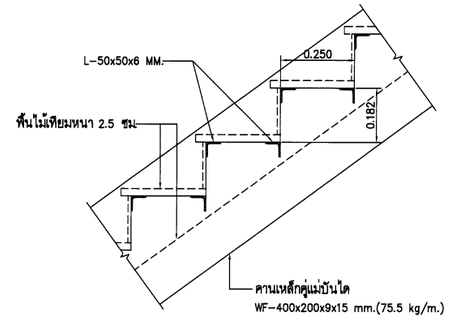

ดูแบบขยายขึ้นบันได
SCALE 1:10

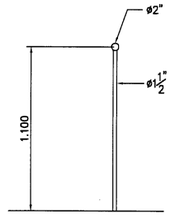

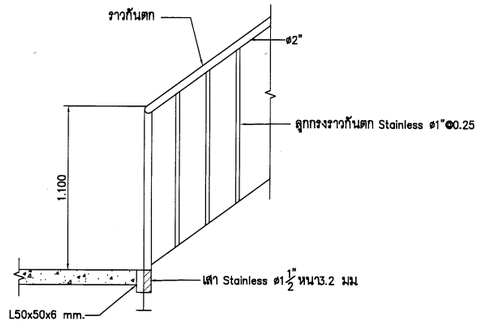

แบบขยายราวกันตก

กรมทรัพยากรน้ำ

โครงการอนุรักษ์ฟื้นฟู คลองบางเท่าแม่ พร้อมระบบกระจายน้ำ
ตำบลเขาต่อ อำเภอปลายพระยา จังหวัดกระบี่
หมวด ' ฉ ' งานอาคารหัวงาน และอาคารประกอบ
อาคารเอนกประสงค์ - แบบขยายบันได ST-01

ผู้รับจ้าง : มหาวิทยาลัยเกษตรศาสตร์ วิทยาเขตเฉลิมพระเกียรติ จังหวัดสกลนคร

สำรวจ	(นายกลหล เกตุภิ)	(นลหล อุตรปุล) ผู้จัดการโครงการ		
ออกแบบ	(นศ.ดร.วิจนัวล กริชนะ สธ.9270)			
เขียนแบบ	(นายสมัยนันท ทิวาวรัย)			
ตรวจแบบ	(รศ.ดร.กอบเกียรติ มังกุฎี สธ.7309)			
แบบเลขที่	สทน. 006/65	แบบแผ่นที่	03-012/016	028

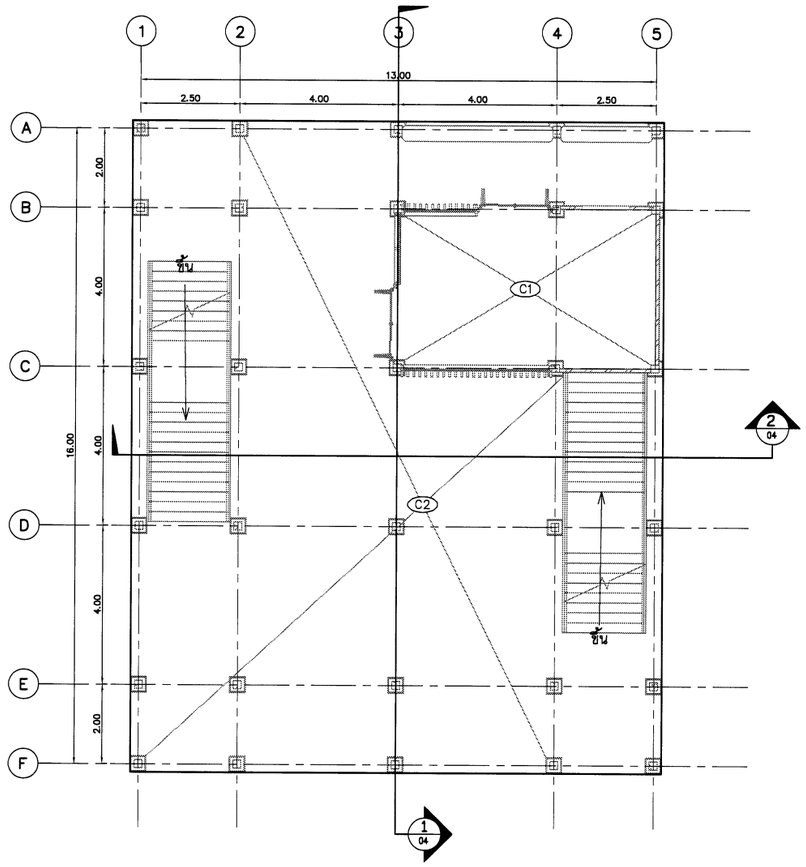

แปลนฝ้าเพดานชั้นที่ 1

มาตราส่วน 1:75

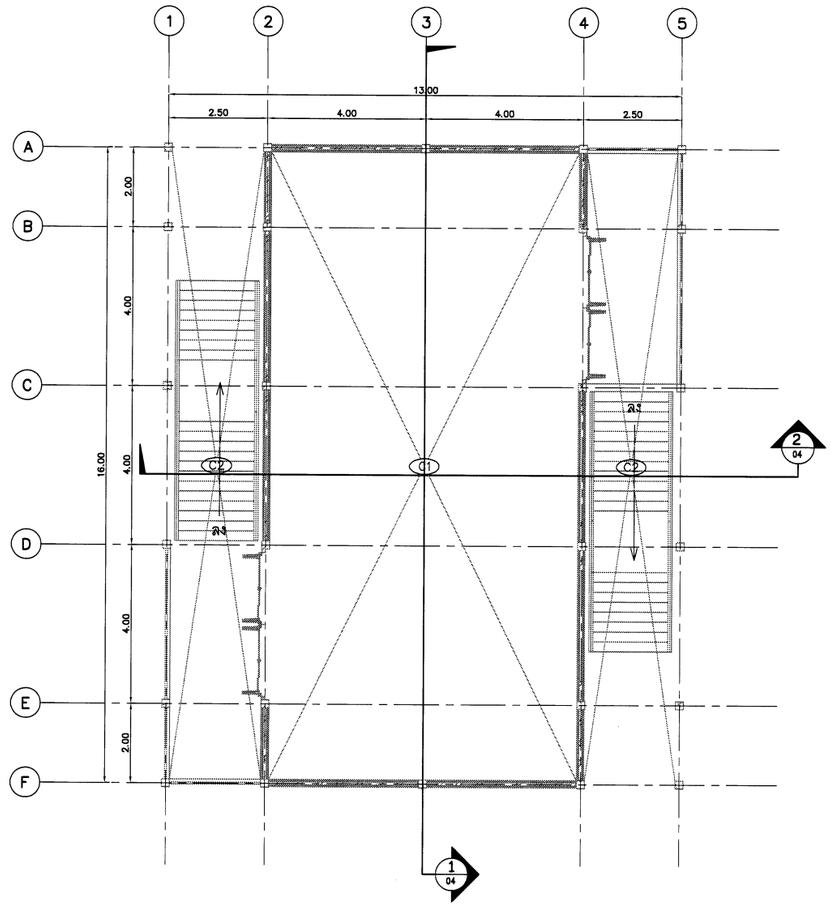

แปลนฝ้าเพดานชั้นที่ 2

มาตราส่วน 1:75

NOTES TO SHEET

รายการวัสดุปูผิวพื้น		รายการวัสดุกรุผิวผนัง		รายการวัสดุฝ้า	
F1	พื้น คสล. ปูกระเบื้องผิวหยาบ ขนาด 0.60x0.60ม.	P1	ผนังก่ออิฐมวลเบาฉาบปูนเรียบ ทาสีภายใน อะคริลิค 100%	1	ฝ้าฉาบเรียบทาสี พร้อมอุปกรณ์ยึด
		P2	ผนังก่ออิฐมวลเบาฉาบปูนเรียบ ทาสีภายนอก อะคริลิค 100%	2	ฝ้าฉาบเรียบทาสี (กันชื้น) พร้อมอุปกรณ์ยึด
F2	พื้น คสล. ปูกระเบื้องผิวด้าน ขนาด 0.60x0.60ม.	P4	ผนังก่ออิฐมวลเบาฉาบปูนเรียบกรุระแนงไม้เทียมทั้งด้านนอกและใน		
			ของ Maxis wood หรือ เทียบเท่า พร้อมโครงคร่าว		
		P5	ผนังสมาร์ทบอร์ด กรุ 2 ด้านฉาบเรียบทาสี พร้อมโครงคร่าว		

มาตราส่วน 1:75

0 1.50 3.00 4.50 6.00 7.50 ม.

หมายเหตุ

1. ระดับ (ร.ท.ก.) และมิติต่าง ๆ กำหนดเป็นเมตร ระยะทางเป็นกิโลเมตร นอกจากแสดงไว้เป็นอย่างอื่น
2. สัญลักษณ์ คำย่อ ดูแบบแผ่นที่ ก3-001/005
3. สรุปรายละเอียดโครงการ ดูแบบแผ่นที่ ก3-002/005 ถึง ก3-004/005
4. ข้อกำหนดเกี่ยวกับแบบแปลน มาตรการป้องกันฯ ข้อกำหนดงานก่อสร้าง ดูแบบแผ่นที่ ก3-005/005
5. งานก่อสร้างบางอย่างที่ในแบบและรายการก่อสร้างมิได้แสดงไว้ หรือแสดงไว้ไม่ชัดเจน ให้เป็นหน้าที่คณะกรรมการตรวจรับพัสดุในงานจ้างก่อสร้างวินิจฉัย เพื่อให้เป็นไปตามมาตรฐานทางวิชาชีพซึ่งเป็นที่ยอมรับกันทั่วไป โดยผู้รับจ้างจะต้องถือปฏิบัติตามโดยไม่ถือว่าเป็นการยัดต่อสัญญาแต่อย่างใด
6. ก่อนดำเนินการก่อสร้างให้ผู้รับจ้างเสนอ SHOP DRAWING เสนอต่อคณะกรรมการตรวจรับพัสดุในงานจ้างก่อสร้างก่อนดำเนินการก่อสร้าง

กรมทรัพยากรน้ำ

โครงการอนุรักษ์พื้นฟู คลองบางเท่าแม่ พร้อมระบบกระจายน้ำ
ตำบลเขาต่อ อำเภอปลายพระยา จังหวัดกระบี่
หมวด " ฉ " งานอาคารหัวงาน และอาคารประกอบ
อาคารเอนกประสงค์ - แปลนฝ้าเพดาน

ผู้รับจ้าง : มหาวิทยาลัยเกษตรศาสตร์ วิทยาเขตเฉลิมพระเกียรติ จังหวัดสกลนคร				
สำรวจ	(นายกฤษณ เกตุวงศ์)			
ออกแบบ	(ผศ.ดร.วิษณ์วงศ์ กรีพละ สย.9270)			
เขียนแบบ	(นายสกลินทร์ ทิวาวงษ์)	(ผศ.ศศพล จตุรงคบุล) ผู้จัดการโครงการ		
ตรวจแบบ	(ชค.ดร.กอบเกียรติ พงษ์ชูสี สย.7309)			
แบบมาตรที่	สพน. 006/65	แบบแผ่นที่	03-013/018	628

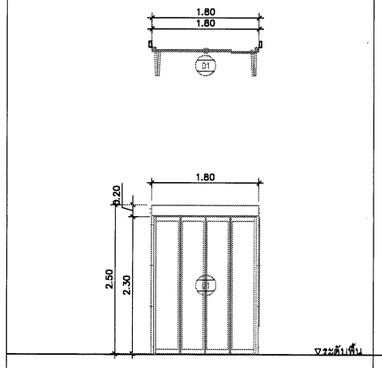

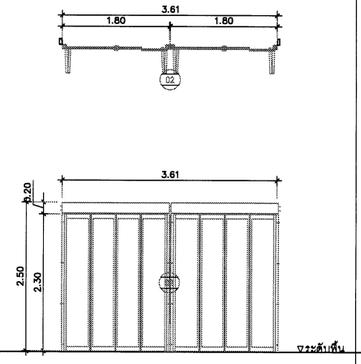

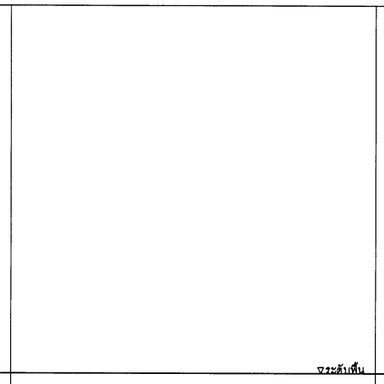

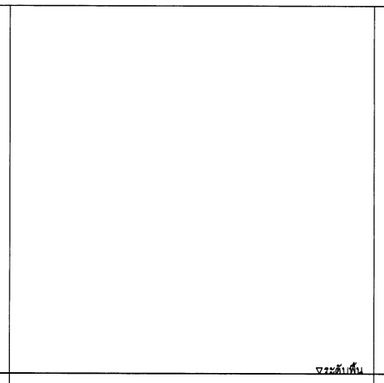

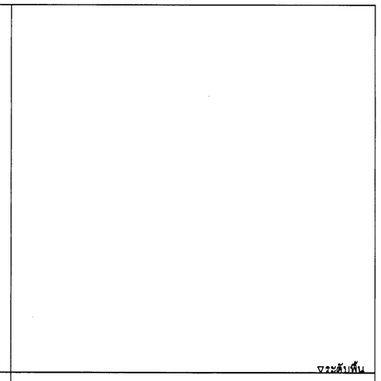

ติดตั้งบริเวณ	① ห้องรับรอง จำนวน 2 ชุด
	–
ลักษณะบาน	บานเฟี้ยมเลื่อน กระจกติดตายขนาด 0.47x2.30ม.จำนวน 4 บาน
วงกบ	อะลูมิเนียม POWDER COAT ทำสีไม้
กรอบบาน	อะลูมิเนียม POWDER COAT ทำสีไม้
ลูกฟัก	–
อุปกรณ์	ติดตั้งตามมาตรฐานผู้ผลิต
หมายเหตุ	–

ติดตั้งบริเวณ	② ห้อง อเนกประสงค์ จำนวน 2 ชุด
	–
ลักษณะบาน	บานเฟี้ยมเลื่อน กระจกติดตายขนาด 0.47x2.30ม.จำนวน 8 บาน
วงกบ	อะลูมิเนียม POWDER COAT ทำสีไม้
กรอบบาน	อะลูมิเนียม POWDER COAT ทำสีไม้
ลูกฟัก	–
อุปกรณ์	ติดตั้งตามมาตรฐานผู้ผลิต
หมายเหตุ	–

ติดตั้งบริเวณ	จำนวน – ชุด
ลักษณะบาน	
วงกบ	
กรอบบาน	
ลูกฟัก	
อุปกรณ์	
หมายเหตุ	

ติดตั้งบริเวณ	จำนวน – ชุด
ลักษณะบาน	
วงกบ	
กรอบบาน	
ลูกฟัก	
อุปกรณ์	
หมายเหตุ	

ติดตั้งบริเวณ	จำนวน – ชุด
ลักษณะบาน	
วงกบ	
กรอบบาน	
ลูกฟัก	
อุปกรณ์	
หมายเหตุ	

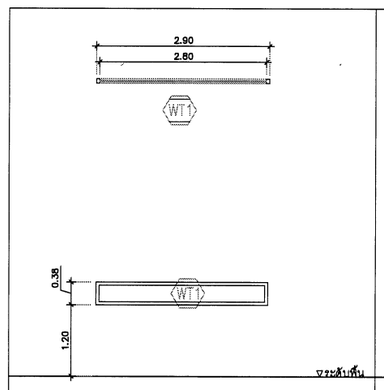

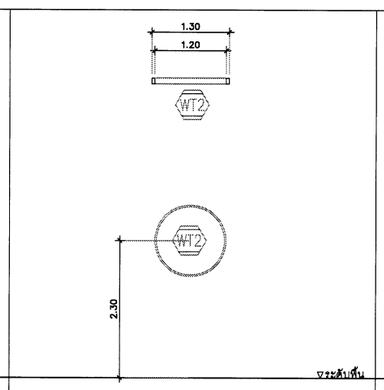

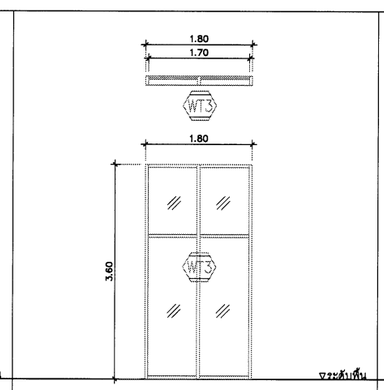

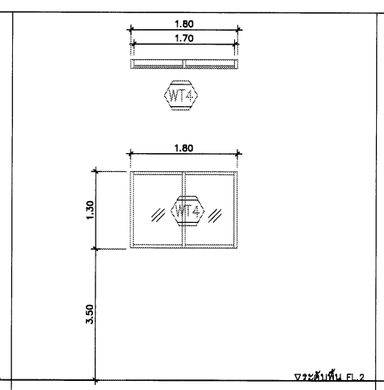

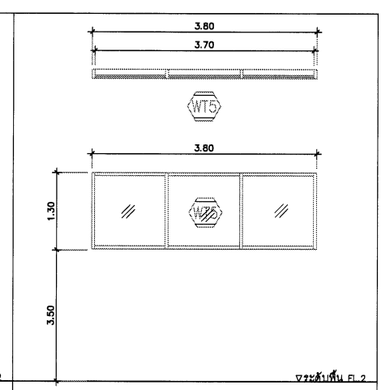

ติดตั้งบริเวณ	WT1 ห้องอเนกประสงค์ จำนวน 4 ชุด
	–
ลักษณะบาน	บาน FIX กระจกติดตายขนาด 2.30x0.30ม.
วงกบ	อะลูมิเนียม POWDER COAT
กรอบบาน	อะลูมิเนียม POWDER COAT
ลูกฟัก	–
อุปกรณ์	ติดตั้งตามมาตรฐานผู้ผลิต
หมายเหตุ	–

ติดตั้งบริเวณ	WT2 ห้อง กาแฟ จำนวน 1 ชุด
	–
ลักษณะบาน	บาน FIX กระจกติดตายขนาด ศก. 1.20ม.
วงกบ	อะลูมิเนียม POWDER COAT
กรอบบาน	อะลูมิเนียม POWDER COAT
ลูกฟัก	–
อุปกรณ์	ติดตั้งตามมาตรฐานผู้ผลิต
หมายเหตุ	–

ติดตั้งบริเวณ	WT3 ห้อง กาแฟ จำนวน 1 ชุด
	–
ลักษณะบาน	บาน FIX กระจกติดตายขนาด 1.70x3.50ม.
วงกบ	อะลูมิเนียม POWDER COAT
กรอบบาน	อะลูมิเนียม POWDER COAT
ลูกฟัก	กระจกโลขาดัดแสง หนา 8 มม. หรือตามมาตรฐานผู้ผลิต
อุปกรณ์	ติดตั้งตามมาตรฐานผู้ผลิต
หมายเหตุ	–

ติดตั้งบริเวณ	WT4 ชั้นหลังคา ห้องอเนกประสงค์ จำนวน 4 ชุด
	–
ลักษณะบาน	บาน FIX กระจกติดตายขนาด 1.80x1.30ม.
วงกบ	อะลูมิเนียม POWDER COAT
กรอบบาน	อะลูมิเนียม POWDER COAT
ลูกฟัก	–
อุปกรณ์	ติดตั้งตามมาตรฐานผู้ผลิต
หมายเหตุ	–

ติดตั้งบริเวณ	WT5 ชั้นหลังคา ห้องอเนกประสงค์ จำนวน 6 ชุด
	–
ลักษณะบาน	บาน FIX กระจกติดตายขนาด 3.80x1.30ม.
วงกบ	อะลูมิเนียม POWDER COAT
กรอบบาน	อะลูมิเนียม POWDER COAT
ลูกฟัก	–
อุปกรณ์	ติดตั้งตามมาตรฐานผู้ผลิต
หมายเหตุ	–

มาตราส่วน 1:50

0 1.00 2.00 3.00 4.00 5.00 ม.

หมายเหตุ

1. ระดับ (ร.ท.ก.) และมิติต่าง ๆ กำหนดเป็นเมตร ระยะทางเป็นกิโลเมตร นอกจากแสดงไว้เป็นอย่างอื่น
2. สัญลักษณ์ คำย่อ ดูแบบแผ่นที่ ก3-001/005
3. สรุปรายละเอียดโครงการ ดูแบบแผ่นที่ ก3-002/005 ถึง ก3-004/005
4. ข้อกำหนดเกี่ยวกับแบบแปลน มาตรการป้องกันฯ ข้อกำหนดงานก่อสร้าง ดูแบบแผ่นที่ ก3-005/005
5. งานก่อสร้างบางอย่างที่ในแบบและรายการก่อสร้างมิได้แสดงไว้ หรือแสดงไว้ไม่ชัดเจน ให้เป็นหน้าที่คณะกรรมการตรวจรับพัสดุในงานจ้างก่อสร้างวินิจฉัย เพื่อให้เป็นไปตามมาตรฐานทางวิชาชีพซึ่งเป็นที่ยอมรับกันทั่วไป โดยผู้รับจ้างจะต้องถือปฏิบัติตามโดยไม่ถือว่าเป็นการขัดต่อสัญญาแต่อย่างใด
6. ก่อนดำเนินการก่อสร้างให้ผู้รับจ้างเสนอ SHOP DRAWING เสนอต่อคณะกรรมการตรวจรับพัสดุในงานจ้างก่อสร้างก่อนดำเนินการก่อสร้าง

กรมทรัพยากรน้ำ

โครงการอนุรักษ์พื้นฟู คลองบางเท่าแม่ พร้อมระบบกระจายน้ำ
ตำบลเขาต่อ อำเภอปลายพระยา จังหวัดกระบี่
หมวด " ฉ " งานอาคารหัวงาน และอาคารประกอบ
อาคารเอนกประสงค์ - แบบขยายประตู และ หน้าต่าง

ผู้รับจ้าง : มหาวิทยาลัยเกษตรศาสตร์ วิทยาเขตเฉลิมพระเกียรติ จังหวัดสกลนคร

สำรวจ	(นายเทพลส เกตุสิริ)	
ออกแบบ	(ผศ.ดร.วัจน์วด กาวิละ สย.9270)	
เขียนแบบ	(นายพีรพัฒน์ ทิวาวงษ์)	(ผศ.เทพลส เกตุสิริ) ผู้จัดการโครงการ
ตรวจแบบ	(รศ.ดร.ชูเกียรติ มองบูลี สย.7309)	
แบบมอยที่	สทน. 005/65	แบบแผ่นที่ 03-014/018 628

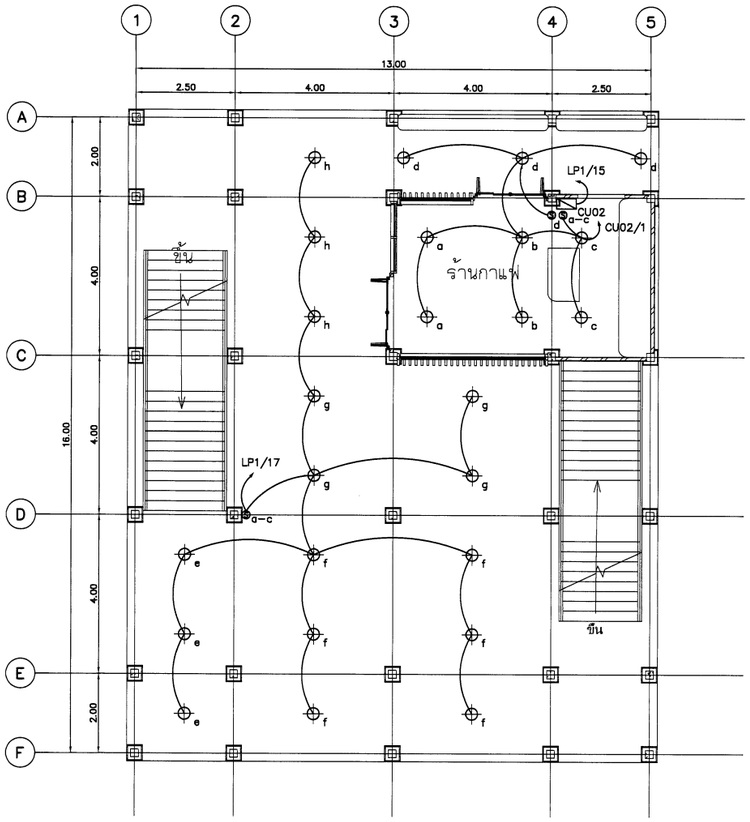

แปลนไฟฟ้าส่องสว่าง ชั้น 1

มาตราส่วน 1 : 75

สัญลักษณ์	รายละเอียดอุปกรณ์
$\oplus_b$	โคมดาวน์ไลท์ ชนิดติดตั้งฝังฝ้าผิว หลอด LED 13W Cool White ขั้ว E27
φ_d	โคมติดผนัง ชนิดกันน้ำ (IP>55) หลอด LED 9W Cool White ขั้ว E27
$\circledS_{a-c}$	สวิตช์ เปิด-ปิด ชนิดฝังในฝ้าผิว 250VAC 10A
$\boxtimes_{CU02}$	ตู้ควบคุมไฟฟ้า 1 เฟส 12 วงจร 220VAC พร้อมบาร์ต่อลงดิน

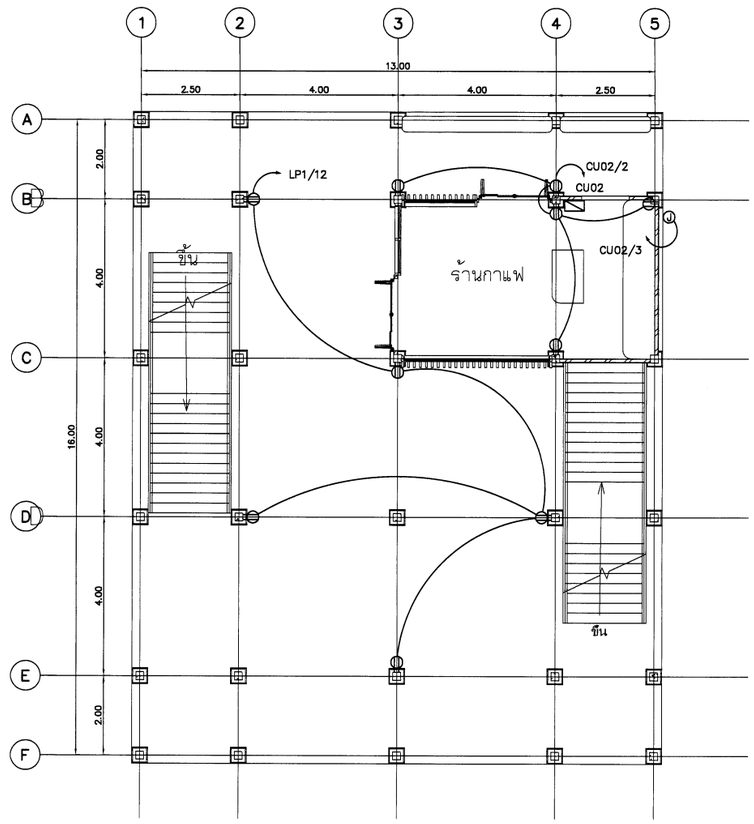

แปลนเต้ารับไฟฟ้าและไฟฟ้าสำหรับเครื่องปรับอากาศ ชั้น 1

มาตราส่วน 1 : 75

สัญลักษณ์	รายละเอียดอุปกรณ์
φ	เต้ารับไฟฟ้าชนิด Double Duplex L+N/G 15A 250VAC พร้อม Outlet Type C 2 ช่อง
$\textcircled{J}$	กล่องกันน้ำพักสายไฟฟ้าสำหรับเครื่องปรับอากาศ

มาตราส่วน 1:75

0 1.50 3.00 4.50 6.00 7.50 ม.

กรมทรัพยากรน้ำ

โครงการอนุรักษ์พื้นฟู คลองบางเท่าแม่ พร้อมระบบกระจายน้ำ
ตำบลเขาต่อ อำเภอปลายพระยา จังหวัดกระบี่
หมวด ' ฉ ' งานอาคารหัวงาน และอาคารประกอบ
แบบระบบไฟฟ้า อาคารอเนกประสงค์ ชั้น 1

ผู้รับจ้าง : มหาวิทยาลัยเกษตรศาสตร์ วิทยาเขตเฉลิมพระเกียรติ จังหวัดสกลนคร

สำรวจ	(นายทศพล เกตุวุฒิ)			
ออกแบบ	(ผศ.ดร.รัชนีวงศ์ กรีพละ สย.9270)			
เขียนแบบ	(นายศิริพันธุ์ ทิวาวงษ์)			
ตรวจแบบ	(รศ.ดร.ยอดเกียรติ ผ่องศุลี สย.7309)	(ผศ.ทศพล เกตุวุฒิ) ผู้จัดการโครงการ		
แบบเลขที่	สทน. 006/65	แบบแผ่นที่	63-015/018	628

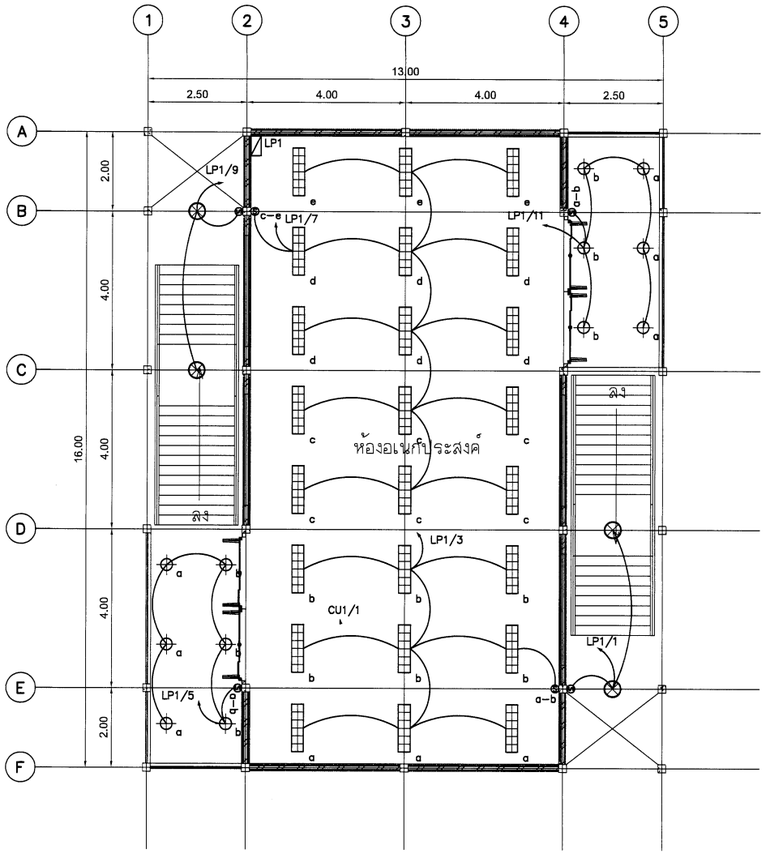

แปลนไฟฟ้าส่องสว่าง ชั้น 2

มาตราส่วน 1 : 75

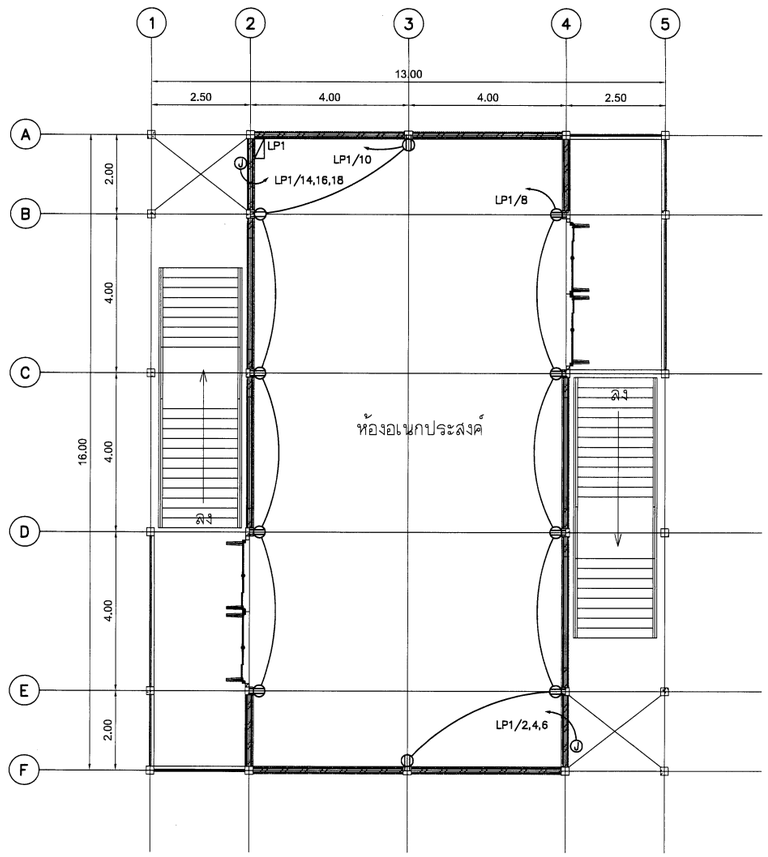

แปลนเต้ารับไฟฟ้าและไฟฟ้าสำหรับเครื่องปรับอากาศ ชั้น 2

มาตราส่วน 1 : 75

สัญลักษณ์	รายละเอียดอุปกรณ์
	โคมไฟหลอดฟลูออเรสเซ่น ขนาด 1200x300 มม. มีตะแกรง
	และแผ่นสะท้อนแสง ผังในฝ้าเพดาน หลอด LED 18W Day light
$\oplus_b$	โคมดาวน์ไลท์ ชนิดติดตั้งพื้นผิว หลอด LED 13W Cool White ขั้ว E27
$\otimes$	โคมไฮเบล์ หลอด LED 250W Cool White ติดตั้งสูงจากพื้นไม่เกิน 6 เมตร
$\mathbb{Q}_d$	โคมติดผนัง ชนิดกันน้ำ (IP>55) หลอด LED 9W Cool White ขั้ว E27
$\mathbb{S}_{a-c}$	สวิตช์ เปิด-ปิด ชนิดฝังในพื้นผิว 250VAC 10A
$\boxtimes_{CU02}$	ตู้ควบคุมไฟฟ้า 1 เฟส 12 วงจร 220VAC

สัญลักษณ์	รายละเอียดอุปกรณ์
φ	เต้ารับไฟฟ้าชนิด Double Duplex L+N/G 15A 250VAC พร้อม Outlet Type C 2 ช่อง
$\textcircled{J}$	กล่องกันน้ำพักสายไฟฟ้าสำหรับเครื่องปรับอากาศ

มาตราส่วน 1:75

0 1.50 3.00 4.50 6.00 7.50 ม.

กรมทรัพยากรน้ำ

โครงการอนุรักษ์พื้นฟู คลองบางเท่าแม่ พร้อมระบบกระจายน้ำ
ตำบลเขาต่อ อำเภอปลายพระยา จังหวัดกระบี่
หมวด " ฉ " งานอาคารหัวงาน และอาคารประกอบ
แบบระบบไฟฟ้า อาคารอเนกประสงค์ ชั้น 2

ผู้รับจ้าง : มหาวิทยาลัยเกษตรศาสตร์ วิทยาเขตเฉลิมพระเกียรติ จังหวัดกระบี่

สำรวจ	(นายกฤษฎ [illegible])	
ออกแบบ	(ผศ.ดร.วิษณวัฒ [illegible] สย.9270)	
เขียนแบบ	(นายพีรพัฒน์ ทิวาวงษ์)	ช). [illegible]
ตรวจแบบ	(รศ.ดร.กอบเกียรติ [illegible] สย.7309)	(ผศ.ทศพล จตุรงคบุล) ผู้อำนวยการโครงการ
แบบเลขที่	สทน. 006/65	แบบแผ่นที่ 03-016/018 628

CUSTOM NO. : CU02 | MAIN :BREAKER 100 A 220 V | CAPACITY : 10 CCTs.

MOUNTING : SURFACE | DOOR : HINGED | IC : 5 KA | LOCATION : ร้านกาแฟ อ.อเนกประสงค์

CCT. NO.	CONNECTED LOAD IN VA	CB POLE	CB AMP	CONDUCTOR SIZE (Sq.mm.)	RACEWAY SIZE (Inch)	DESCRIPTION
1	900	1	10	2-2.5; IEC01	1/2" EMT	แสงสว่างร้านกาแฟ
2	1000	1	16	2-2.5/G2.5; IEC01	1/2" EMT	เต้ารับไฟฟ้าร้านกาแฟ
3	3850	1	25	2-4/G4; IEC01	1/2" EMT	เครื่องปรับอากาศภายในร้านกาแฟ
4		1	16			สำรอง
5		1	16			สำรอง
6		1	16			สำรอง
7						ว่าง
8						ว่าง
9						ว่าง
10						ว่าง
11						
12						
13						
14						
15						
16						
TOT VA	5750	MAIN : IC ≥ 5kA CB 63AT/100AF		FEEDER : 2-10/G-6 IEC 01	RACEWAY : 3/4" IMC	CONNECTED TO : มิเตอร์ไฟฟ้า LP1 Throught kWhr. Meter 15(45A)

ตารางรายการคำนวณโหลดทางไฟฟ้าของ CU02

PANEL NO. : LP1 | MAIN : BREAKER 250 A 380 V | CAPACITY : 24 CCT.

MOUNTING : SURFACE | DOOR : HINGED | BRANCH | IC : 5 KA | LOCATION : อาคารอเนกประสงค์ชั้น2

CCT. NO.	CONNECTED LOAD IN VA A	B	C	CB POLE	CB AMP	CONDUCTOR SIZE (Sq.mm.)	RACEWAY SIZE (Inch)	DESCRIPTION
1	500			1	16	2-2.5 IEC 01	1/2" EMT	250W Hibay @2
3		900		1	16	2-2.5 IEC 01	1/2" EMT	FL Tube T8 LED 18W Day light
5			600	1	16	2-2.5 IEC 01	1/2" EMT	Downlight Surface 18W LED
7	1500			1	16	2-2.5 IEC 01	1/2" EMT	250W Hibay @2
9		500		1	16	2-2.5 IEC 01	1/2" EMT	FL Tube T8 LED 18W Day light
11			600	1	16	2-2.5 IEC 01	1/2" EMT	Downlight Surface 18W LED
13	1000			1	16			SPARE
15		5750		1	16	2-4/G-2.5 IEC 01	1/2" EMT	CU02 (ร้านกาแฟ)
17			1600	1	16	2-2.5 IEC 01	1/2" EMT	Downlight Surface 18W LED
19								SPACE
21								SPACE
23								SPACE
25								
27								
29								
31								
33								
35								
37								
39								
41								
2	2650			3	25	4-4/G-4 IEC 01	1/2" EMT	(60,000 BTU/Hr) FCU01/CDU-01
4		2650						
6			2650					
8	1000			1	16	2-4/G-2.5 IEC 01	1/2" EMT	เต้ารับไฟฟ้า
10		1000		1	16	2-4/G-2.5 IEC 01	1/2" EMT	เต้ารับไฟฟ้า
12			1000	1	16	2-4/G-2.5 IEC 01	1/2" EMT	เต้ารับไฟฟ้า
14	2650			3	25	4-4/G-4 IEC 01	1/2" EMT	(60,000 BTU/Hr) FCU02/CDU-02
16		2650						
18			2650					
20	500			1	16	2-2.5/G2.5; VCT	1/2" IMC	Presure Pump 400W
22								SPACE
24								SPACE
26								
28								
30								
32								
34								
36								
38								
40								
42								
TOT	9800	13450	9100	MAIN : IC≥14kA		FEEDER :	RACEWAY :	CONNECTED TO :
VA	32350			CB 80AT/100AF		4-35/G-10 IEC01	1 1/2" IMC	Out Door MDB

ตารางรายการคำนวณโหลดทางไฟฟ้าของ LP1

กรมทรัพยากรน้ำ

โครงการอนุรักษ์ฟื้นฟู คลองบางเท่าแม่ พร้อมระบบกระจายน้ำ
ตำบลเขาต่อ อำเภอปลายพระยา จังหวัดกระบี่
หมวด ' ฉ ' งานอาคารหัวงาน และอาคารประกอบ

แบบระบบไฟฟ้า อาคารอเนกประสงค์ ตารางรายการคำนวณโหลดทางไฟฟ้า

ผู้รับจ้าง : มหาวิทยาลัยเกษตรศาสตร์ วิทยาเขตเฉลิมพระเกียรติ จังหวัดสกลนคร

สำรวจ	(นายกฤตพล เกตุภูมิ)			
ออกแบบ	(ผศ.ดร.วิจน์วงศ์ กริ่งพละ สย.9270)			
เขียนแบบ	(นายสิทธินนท์ ทิวาวงษ์)			
ตรวจแบบ	(รศ.ดร.ยอแกียรติ มังกุสี สย.7309)	(ผศ.กฤตพล เกตุภูมิ) ผู้จัดการโครงการ		
แบบมาตรที่	สทน. 006/65	แบบแผ่นที่	03-017/018	628

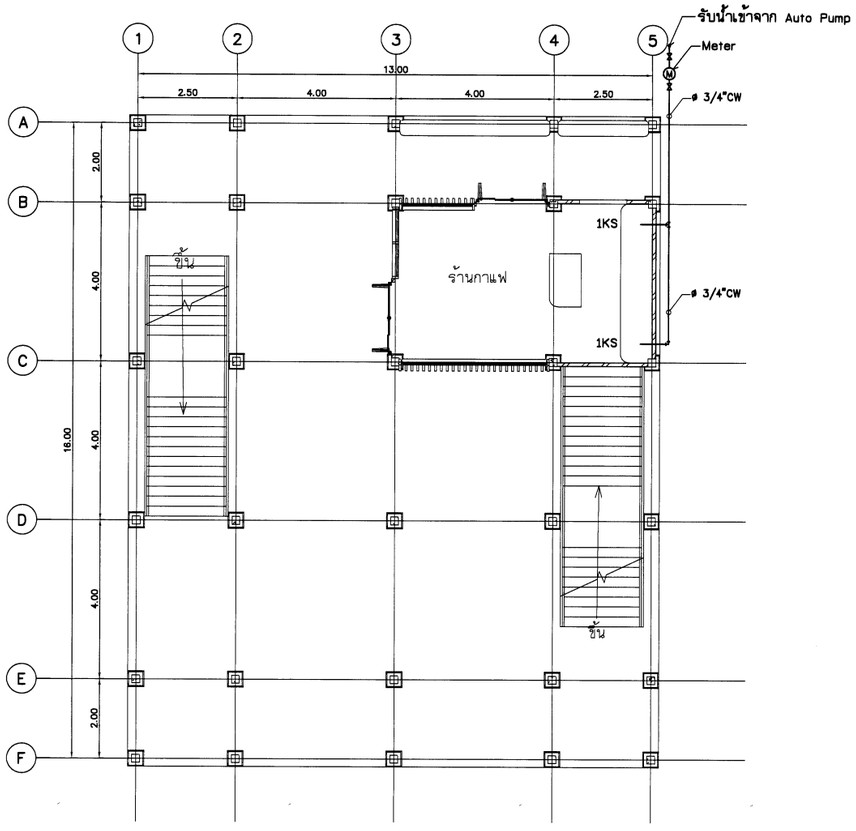

แปลนระบบประปา

มาตราส่วน 1 : 75

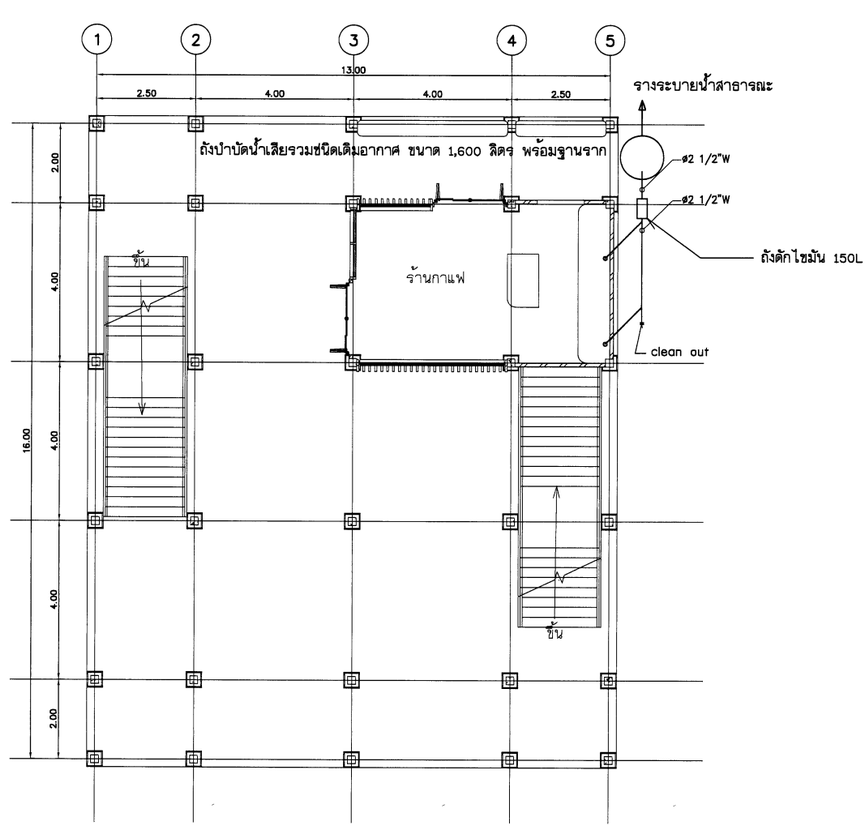

แปลนระบบสุขาภิบาล

มาตราส่วน 1 : 75

กรมทรัพยากรน้ำ

โครงการอนุรักษ์ฟื้นฟู คลองบางเท่าแม่ พร้อมระบบกระจายน้ำ
ตำบลเขาต่อ อำเภอปลายพระยา จังหวัดกระบี่
หมวด " ฉ " งานอาคารหัวงาน และอาคารประกอบ
แบบระบบประปาและสุขาภิบาล อาคารอเนกประสงค์

ผู้รับจ้าง : มหาวิทยาลัยเกษตรศาสตร์ วิทยาเขตเฉลิมพระเกียรติ จังหวัดสกลนคร

สำรวจ	(นายกฤษณ เกตุสิลี)				
ออกแบบ	(ผศ.ดร.วิจิบวงศ์ กรีพละ สย.9270)				
เขียนแบบ	(นายณัฐนันท์ ทิวาวงษ์)				
ตรวจแบบ	(รศ.ดร.กอบเกียรติ ผ่องศุลี สย.7309)	(ผศ.ชาคร จตุระบุล) ผู้จัดการโครงการ			
แบบเลขที่	สพน. 006/65	แบบแผ่นที่	03-018/018		028

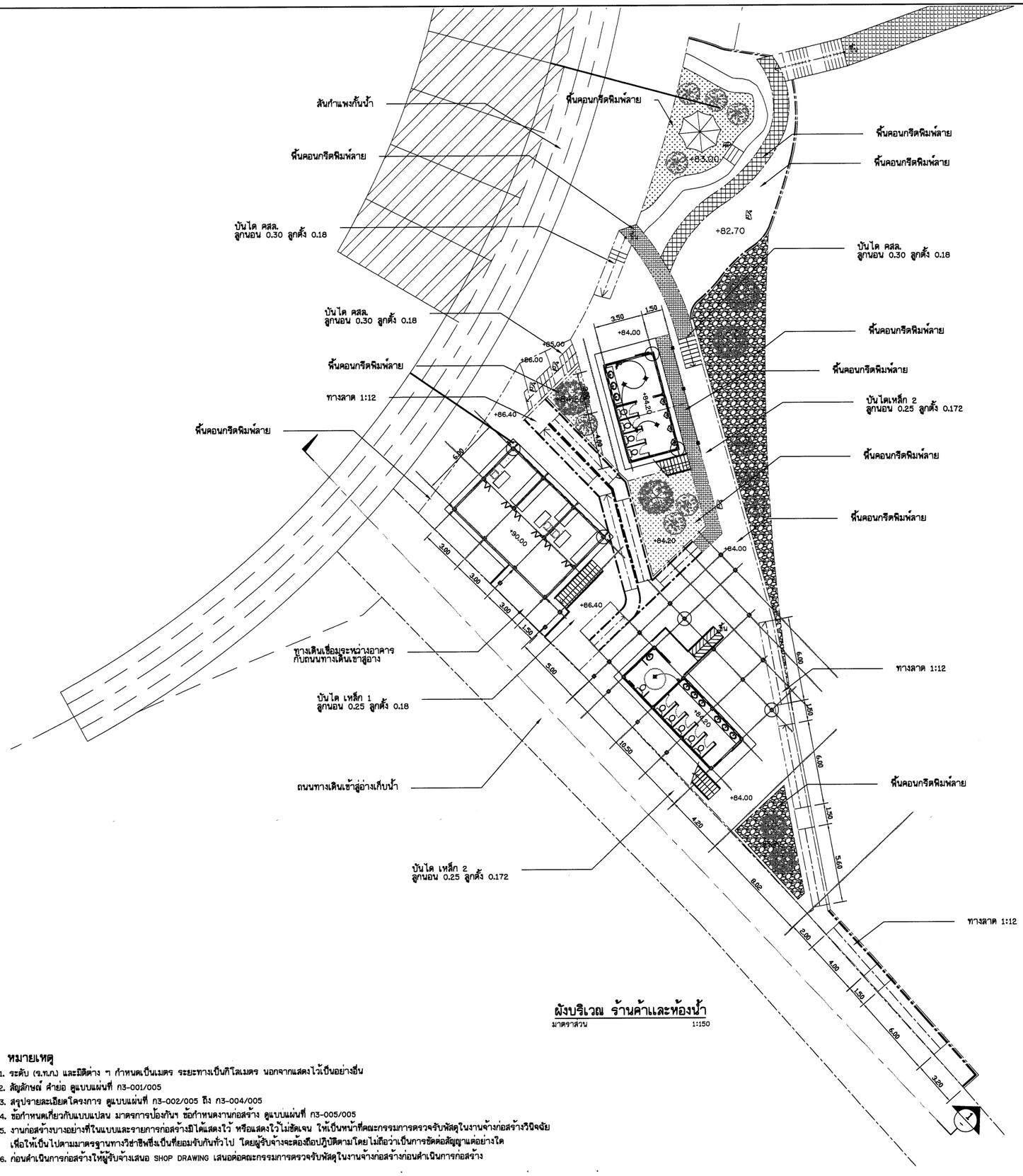

ผังบริเวณ ร้านค้าและห้องน้ำ

มาตราส่วน 1:150

มาตราส่วน 1:150
0 3.00 6.00 9.00 12.00 15.00 ม.

หมายเหตุ

1. ระดับ (ร.ท.ก) และมิติต่าง ๆ กำหนดเป็นเมตร ระยะทางเป็นกิโลเมตร นอกจากแสดงไว้เป็นอย่างอื่น
2. สัญลักษณ์ คำย่อ ดูแบบแผ่นที่ ก3-001/005
3. สรุปรายละเอียดโครงการ ดูแบบแผ่นที่ ก3-002/005 ถึง ก3-004/005
4. ข้อกำหนดเกี่ยวกับแบบแปลน มาตรการป้องกันฯ ข้อกำหนดงานก่อสร้าง ดูแบบแผ่นที่ ก3-005/005
5. งานก่อสร้างบางอย่างที่ในแบบและรายการก่อสร้างมิได้แสดงไว้ หรือแสดงไว้ไม่ชัดเจน ให้เป็นหน้าที่คณะกรรมการตรวจรับพัสดุในงานจ้างก่อสร้างวินิจฉัย เพื่อให้เป็นไปตามมาตรฐานทางวิชาชีพซึ่งเป็นที่ยอมรับกันทั่วไป โดยผู้รับจ้างจะต้องถือปฏิบัติตามโดยไม่ถือว่าเป็นการขัดต่อสัญญาแต่อย่างใด
6. ก่อนดำเนินการก่อสร้างให้ผู้รับจ้างเสนอ SHOP DRAWING เสนอต่อคณะกรรมการตรวจรับพัสดุในงานจ้างก่อสร้างก่อนดำเนินการก่อสร้าง

กรมทรัพยากรน้ำ

โครงการอนุรักษ์พันธุ์ คลองบางเท่าแม่ พร้อมระบบกระจายน้ำ
ตำบลเขาต่อ อำเภอปลายพระยา จังหวัดกระบี่
หมวด " จ " งานอาคารทั่วงาน และอาคารประกอบ
อาคารร้านค้าที่ระลึกและห้องน้ำ 2 – ผังบริเวณ

ผู้รับจ้าง : มหาวิทยาลัยเกษตรศาสตร์ วิทยาเขตเฉลิมพระเกียรติ จังหวัดสกลนคร				
สำรวจ	(นายเศรษฐ เกตุวดี)			
ออกแบบ	(นส.ดร.วิมวงค กรีพละ สย.9270)			
เขียนแบบ	(นายศิริพันธ์ ทิวาวงษ์)			
ตรวจแบบ	(รศ.ดร.ภเกียรติ มังคุดี สย.7309)			
แบบเลขที่	สพน. 006/65	แบบแผ่นที่	04-001/039	628

(ผศ.เศรษฐ พุธรมุล)
ผู้อำนวยการโครงการ

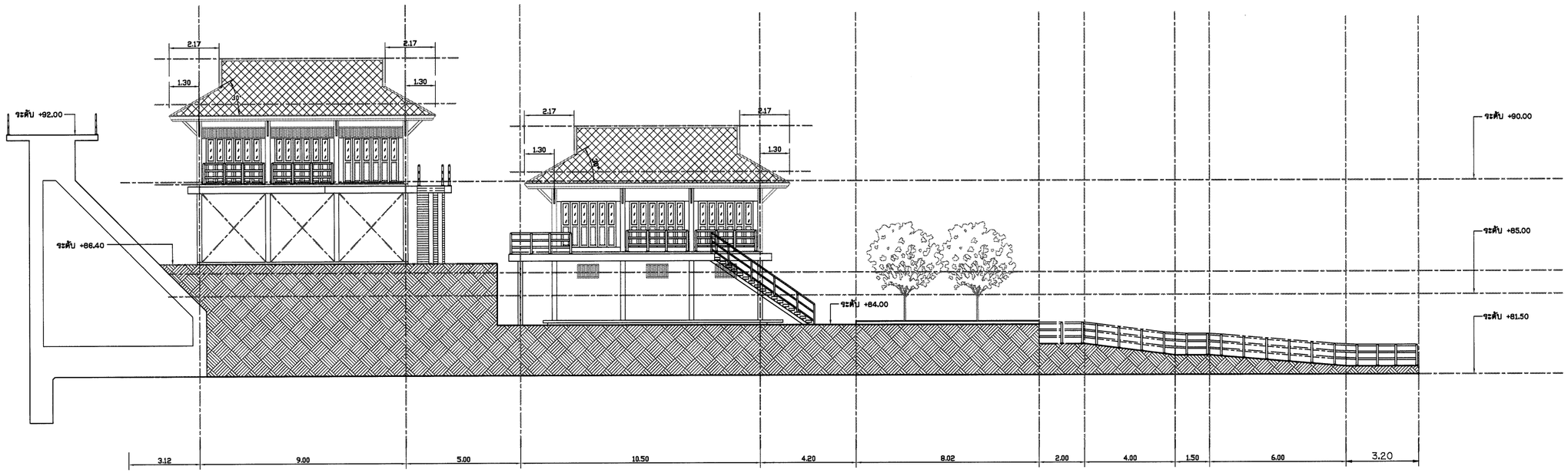

รูปด้าน 1

มาตราส่วน 1:100

หมายเหตุ

1. ระดับ (ร.ท.ก.) และมิติต่าง ๆ กำหนดเป็นเมตร ระยะทางเป็นกิโลเมตร นอกจากแสดงไว้เป็นอย่างอื่น
2. สัญลักษณ์ คำย่อ ดูแบบแผ่นที่ ก3-001/005
3. สรุปรายละเอียดโครงการ ดูแบบแผ่นที่ ก3-002/005 ถึง ก3-004/005
4. ข้อกำหนดเกี่ยวกับแบบแปลน มาตรการป้องกันฯ ข้อกำหนดงานก่อสร้าง ดูแบบแผ่นที่ ก3-005/005
5. งานก่อสร้างบางอย่างที่ในแบบและรายการก่อสร้างมิได้แสดงไว้ หรือแสดงไว้ไม่ชัดเจน ให้เป็นหน้าที่คณะกรรมการตรวจรับพัสดุในงานจ้างก่อสร้างวินิจฉัย เพื่อให้เป็นไปตามมาตรฐานทางวิชาชีพซึ่งเป็นที่ยอมรับกันทั่วไป โดยผู้รับจ้างจะต้องถือปฏิบัติตามโดยไม่ถือว่าเป็นการขัดต่อสัญญาแต่อย่างใด
6. ก่อนดำเนินการก่อสร้างให้ผู้รับจ้างเสนอ SHOP DRAWING เสนอต่อคณะกรรมการตรวจรับพัสดุในงานจ้างก่อสร้างก่อนดำเนินการก่อสร้าง

มาตราส่วน 1:100

0 2.00 4.00 6.00 8.00 10.00 ม.

กรมทรัพยากรน้ำ

โครงการอนุรักษ์พันธุ กลองบางเท่าแม่ พร้อมระบบกระจายน้ำ
ตำบลเขาต่อ อำเภอปลายพระยา จังหวัดกระบี่
หมวด " ฉ " งานอาคารหัวงาน และอาคารประกอบ
อาคารร้านค้าที่ระลึกและห้องน้ำ 2 - รูปด้าน 1

ผู้รับจ้าง : มหาวิทยาลัยเกษตรศาสตร์ วิทยาเขตเฉลิมพระเกียรติ จังหวัดสกลนคร

สำรวจ	(นายทศพล เกตุสิริ)			
ออกแบบ	(ผศ.ดร.วิษณ์วงศ์ กชิพละ สย.9270)			
เขียนแบบ	(นายอัฟนันท์ ทิวาวงษ์)	(ผศ.ทศพล เกตุสิริ) ผู้จัดการโครงการ		
ตรวจแบบ	(รศ.ดร.ถวัลย์ศักดิ์ ม่องภูมิ สย.7309)			
แบบเลขที่	สทน. 006/65	แบบแผ่นที่	04-002/039	628

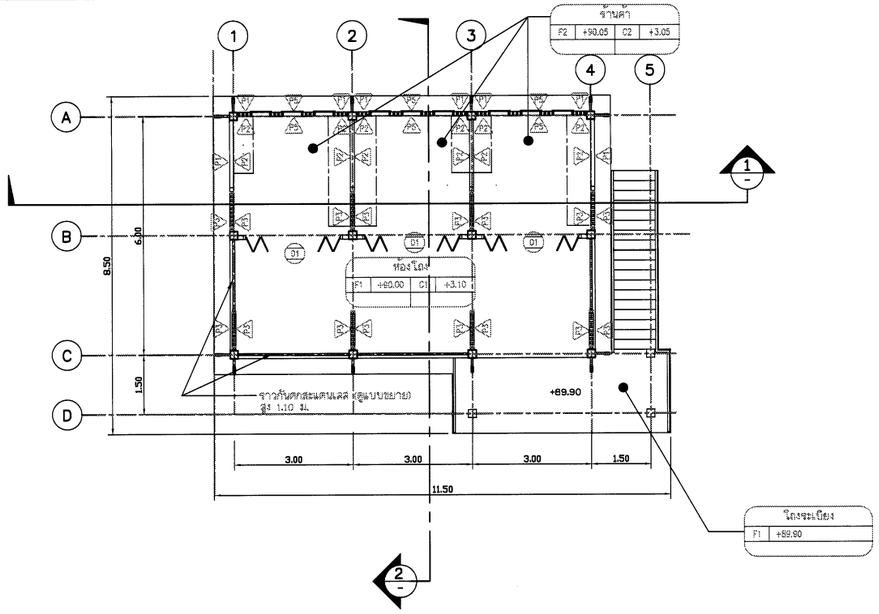

ร้านค้า 1
แปลนพื้น 2

มาตราส่วน 1:75

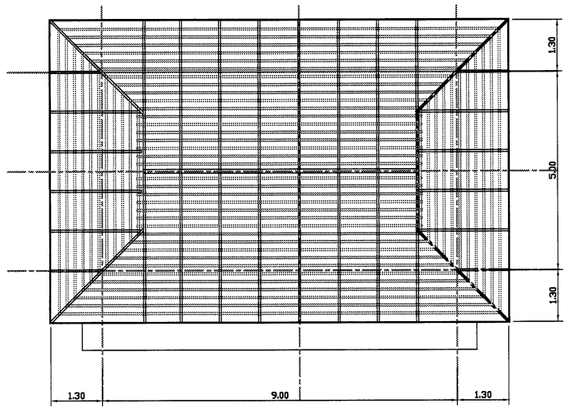
figure_1.30
5.00
1.30
1.30
9.00
1.30

แปลนโครงสร้าง

มาตราส่วน 1:75

NOTES TO SHEET	
รายการวัสดุปูผิวพื้น	
F1	พื้น คสล. ปูกระเบื้องผิวหยาบ ขนาด 0.60x0.60ม.
F2	พื้น คสล. ปูกระเบื้องผิวด้าน ขนาด 0.60x0.60ม.
F3	พื้น คสล. ผสมกันซึม ปูไม้เทียม พร้อมโครงและอุปกรณ์ยึด
รายการวัสดุกรุผิวผนัง	
A1	ผนังก่ออิฐมวลเบาฉาบปูนเรียบ ทาสีภายนอก อะคริลิค 100% มอก 2321-2549 สีครีมของ TOA หรือเทียบเท่า
A2	ผนังก่ออิฐมวลเบาฉาบปูนเรียบ ทาสีภายใน อะคริลิค 100% มอก 2321-2549 สีขาวของ TOA หรือเทียบเท่า
A3	ผนังระแนงไม้เทียม รุ่นQB-50100 ขนาด 50x100mm.@150mm. ของ Maxis wood หรือ เทียบเท่า พร้อมโครงคร่าว
A4	ผนังเบากันห้อง สำหรับห้องน้ำ พร้อมอุปกรณ์
รายการวัสดุฝ้า	
(1)	ฝ้าฉาบเรียบทาสี ชนิดกันความชื้น พร้อมอุปกรณ์ยึด
(2)	ฝ้าฉาบเรียบทาสี พร้อมอุปกรณ์ยึด

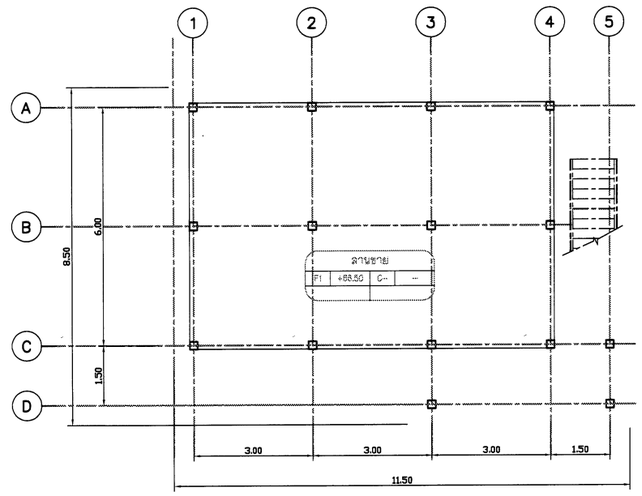

ลานขาย
แปลนชั้น1

มาตราส่วน 1:75

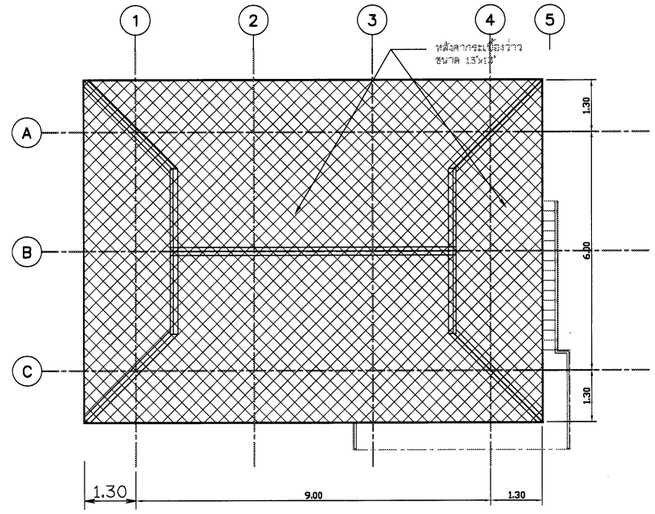

แปลนหลังคา

มาตราส่วน 1:75

มาตราส่วน 1:75

0 1.50 3.00 4.50 6.00 7.50 ม.

หมายเหตุ

1. ระดับ (ร.ท.ก.) และมิติต่าง ๆ กำหนดเป็นเมตร ระยะทางเป็นกิโลเมตร นอกจากแสดงไว้เป็นอย่างอื่น
2. สัญลักษณ์ คำย่อ ดูแบบแผ่นที่ ก3-001/005
3. สรุปรายละเอียดโครงการ ดูแบบแผ่นที่ ก3-002/005 ถึง ก3-004/005
4. ข้อกำหนดเกี่ยวกับแบบแปลน มาตรการป้องกันฯ ข้อกำหนดงานก่อสร้าง ดูแบบแผ่นที่ ก3-005/005
5. งานก่อสร้างบางอย่างที่ในแบบและรายการก่อสร้างมิได้แสดงไว้ หรือแสดงไว้ไม่ชัดเจน ให้เป็นหน้าที่คณะกรรมการตรวจรับพัสดุในงานจ้างก่อสร้างวินิจฉัย เพื่อให้เป็นไปตามมาตรฐานทางวิชาชีพซึ่งเป็นที่ยอมรับกันทั่วไป โดยผู้รับจ้างจะต้องถือปฏิบัติตามโดยไม่ถือว่าเป็นการยัดต่อสัญญาแต่อย่างใด
6. ก่อนดำเนินการก่อสร้างให้ผู้รับจ้างเสนอ SHOP DRAWING เสนอต่อคณะกรรมการตรวจรับพัสดุในงานจ้างก่อสร้างก่อนดำเนินการก่อสร้าง

กรมทรัพยากรน้ำ

โครงการอนุรักษ์พื้นฟู คลองบางเท่าแม่ พร้อมระบบกระจายน้ำ
ตำบลเขาต่อ อำเภอปลายพระยา จังหวัดกระบี่
หมวด " ฉ " งานอาคารทั่วงาน และอาคารประกอบ
อาคารร้านค้าที่ระลึกและห้องน้ำ 2 ร้านค้า 1 - แปลนพื้นชั้น 1, 2 และหลังคา

ผู้รับจ้าง : มหาวิทยาลัยเกษตรศาสตร์ วิทยาเขตเฉลิมพระเกียรติ จังหวัดสกลนคร

สำรวจ	(นายพงศกร เกตุสิริ)	ช). ลงชื่อ (นส.ปพิตรา อรุระนุส) ผู้จัดการโครงการ		
ออกแบบ	(นส.ดร.วิจิน่วน ทรัพยะ สย.9270)			
เขียนแบบ	(นายอดิศักดิ์ ศิริกาญจน์)			
ตรวจแบบ	(รศ.ดร.ภาณเดียงศ์ ผลานุสิ สย.7309)			
แบบเลขที่	สพน. 006/65	แบบแผ่นที่	ก4-003/039	628

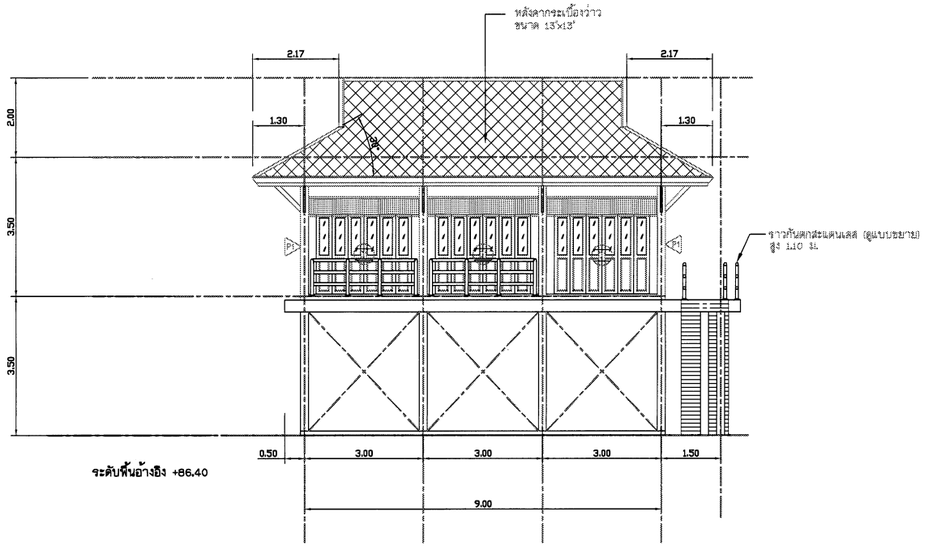

รูปด้าน 1

มาตราส่วน 1:75

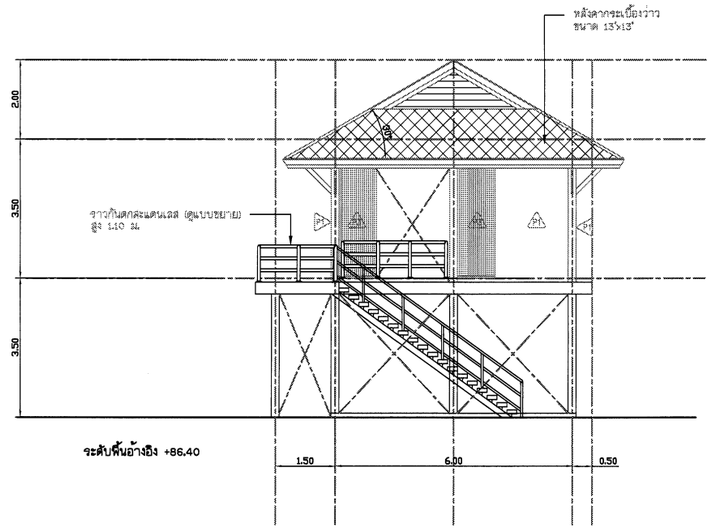

รูปด้าน 2

มาตราส่วน 1:75

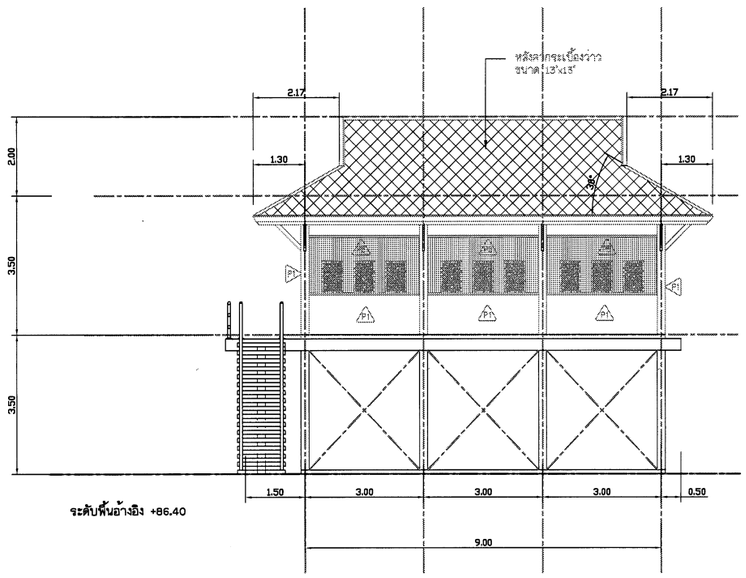

รูปด้าน 3

มาตราส่วน 1:75

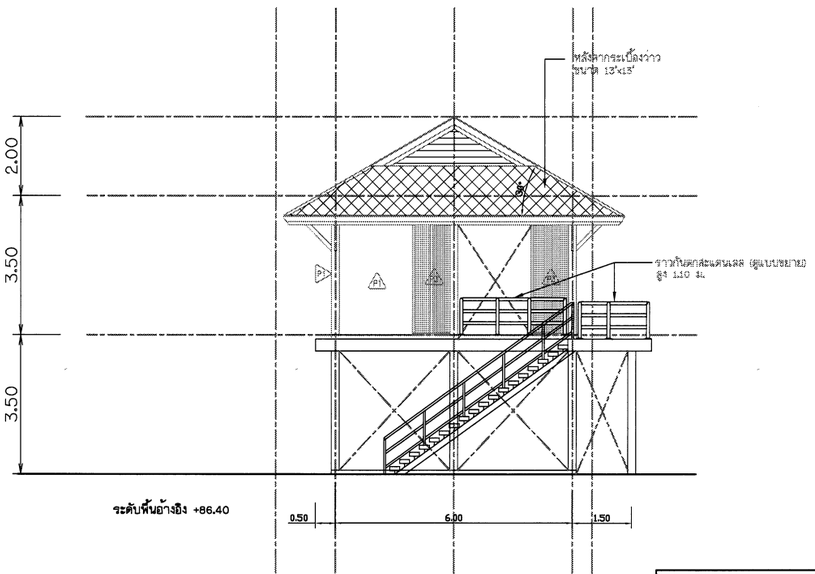

รูปด้าน 4

มาตราส่วน 1:75

มาตราส่วน 1:75

0 1.50 3.00 4.50 6.00 7.50 ม.

หมายเหตุ

1. ระดับ (ร.ท.ก.) และมิติต่าง ๆ กำหนดเป็นเมตร ระยะทางเป็นกิโลเมตร นอกจากแสดงไว้เป็นอย่างอื่น
2. สัญลักษณ์ คำย่อ ดูแบบแผ่นที่ ก3-001/005
3. สรุปรายละเอียดโครงการ ดูแบบแผ่นที่ ก3-002/005 ถึง ก3-004/005
4. ข้อกำหนดเกี่ยวกับแบบปลน มาตรการป้องกันฯ ข้อกำหนดงานก่อสร้าง ดูแบบแผ่นที่ ก3-005/005
5. งานก่อสร้างบางอย่างที่ในแบบและรายการก่อสร้างมิได้แสดงไว้ หรือแสดงไว้ไม่ชัดเจน ให้เป็นหน้าที่คณะกรรมการตรวจรับพัสดุในงานจ้างก่อสร้างวินิจฉัย เพื่อให้เป็นไปตามมาตรฐานทางวิชาชีพซึ่งเป็นที่ยอมรับกันทั่วไป โดยผู้รับจ้างจะต้องถือปฏิบัติตามโดยไม่ถือว่าเป็นการขัดต่อสัญญาแต่อย่างใด
6. ก่อนดำเนินการก่อสร้างให้ผู้รับจ้างเสนอ SHOP DRAWING เสนอต่อคณะกรรมการตรวจรับพัสดุในงานจ้างก่อสร้างก่อนดำเนินการก่อสร้าง

กรมทรัพยากรน้ำ

โครงการอนุรักษ์พื้นฟู คลองบางเท่าแม่ พร้อมระบบกระจายน้ำ
ตำบลเขาต่อ อำเภอปลายพระยา จังหวัดกระบี่
หมวด " ฉ " งานอาคารหัวงาน และอาคารประกอบ

อาคารร้านค้าที่ระลึกและห้องน้ำ 2 ร้านค้า 1 - รูปด้าน 1, 2, 3 และ 4

ผู้รับจ้าง : มหาวิทยาลัยเกษตรศาสตร์ วิทยาเขตเฉลิมพระเกียรติ จังหวัดสกลนคร

สำรวจ	(นายทศพล เกตุวิชิ)	ชื่อ. ลงชื่อ		
ออกแบบ	(ผศ.ดร.วิษณ์วงศ์ กรีพละ สย.9270)			
เขียนแบบ	(นายสิทธินนท์ ทิวาวงษ์)	(ผศ.ทศพล เกตุระนุล) ผู้จัดการโครงการ		
ตรวจแบบ	(จศ.ดร.กอบเกียรติ มองพุลี สย.7309)			
แบบเลขที่	สทน. 006/65	แบบแผ่นที่	04-004/039	628

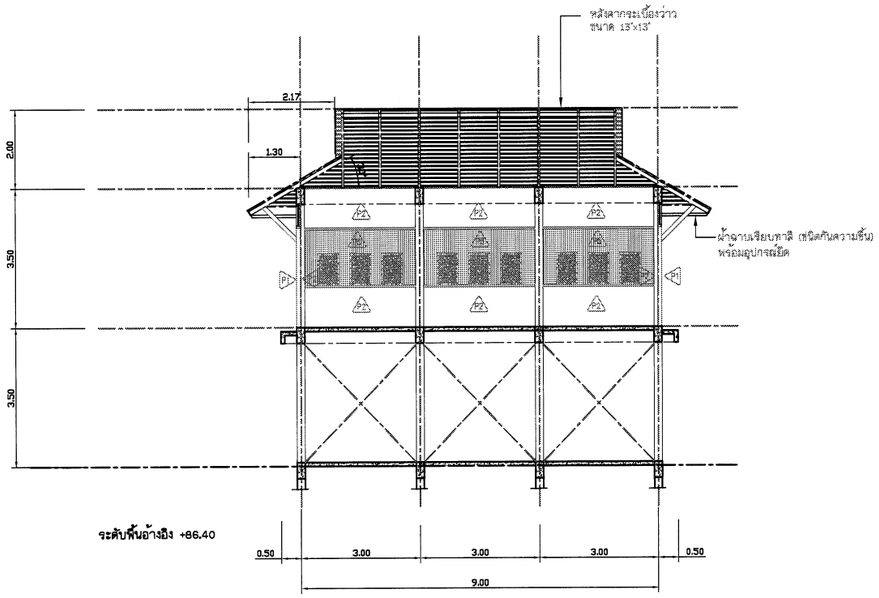

รูปตัด 1

มาตราส่วน 1:75

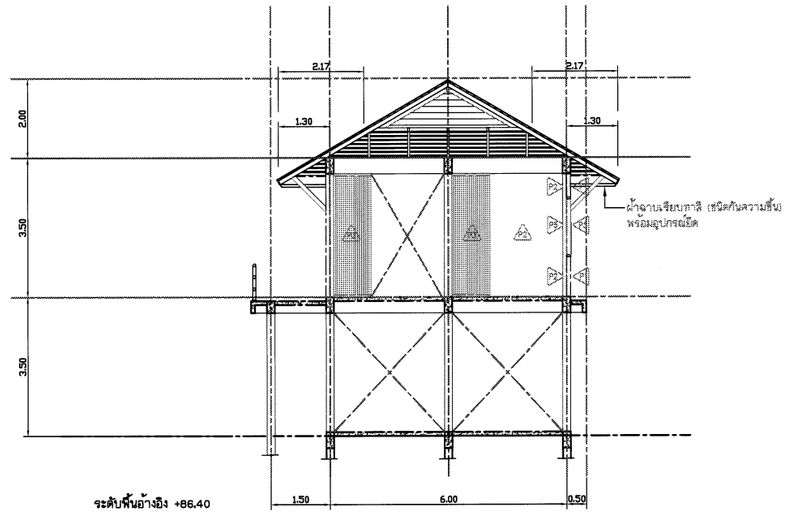

รูปตัด 2

มาตราส่วน 1:75

หมายเหตุ

1. ระดับ (ร.ท.ก.) และมิติต่าง ๆ กำหนดเป็นเมตร ระยะทางเป็นกิโลเมตร นอกจากแสดงไว้เป็นอย่างอื่น
2. สัญลักษณ์ คำย่อ ดูแบบแผ่นที่ ก3-001/005
3. สรุปรายละเอียดโครงการ ดูแบบแผ่นที่ ก3-002/005 ถึง ก3-004/005
4. ข้อกำหนดเกี่ยวกับแบบแปลน มาตรการป้องกันฯ ข้อกำหนดงานก่อสร้าง ดูแบบแผ่นที่ ก3-005/005
5. งานก่อสร้างบางอย่างที่ในแบบและรายการก่อสร้างมิได้แสดงไว้ หรือแสดงไว้ไม่ชัดเจน ให้เป็นหน้าที่คณะกรรมการตรวจรับพัสดุในงานจ้างก่อสร้างวินิจฉัย เพื่อให้เป็นไปตามมาตรฐานทางวิชาชีพซึ่งเป็นที่ยอมรับกันทั่วไป โดยผู้รับจ้างจะต้องถือปฏิบัติตามโดยไม่ถือว่าเป็นการขัดต่อสัญญาแต่อย่างใด
6. ก่อนดำเนินการก่อสร้างให้ผู้รับจ้างเสนอ SHOP DRAWING เสนอต่อคณะกรรมการตรวจรับพัสดุในงานจ้างก่อสร้างก่อนดำเนินการก่อสร้าง

มาตราส่วน 1:75

0 1.50 3.00 4.50 6.00 7.50 ม.

กรมทรัพยากรน้ำ

โครงการอนุรักษ์พื้นฟู คลองบางเท่าแม่ พร้อมระบบกระจายน้ำ
ตำบลเขาต่อ อำเภอปลายพระยา จังหวัดกระบี่
หมวด " จ " งานอาคารหัวงาน และอาคารประกอบ
อาคารร้านค้าที่ระลึกและห้องน้ำ 2 ร้านค้า 1 - รูปตัด 1, 2

ผู้รับจ้าง : มหาวิทยาลัยเกษตรศาสตร์ วิทยาเขตเฉลิมพระเกียรติ จังหวัดสกลนคร

สำรวจ	(นายกตคล เกตุวลี)	อ. ผู้ช่วยการโครงการ		
ออกแบบ	(ผศ.ดร.วิพัวงค์ กรีพละ สย.9270)			
เขียนแบบ	(นายมีศันท์ ทิวาวงษ์)			
ตรวจแบบ	(รศ.ดร.ถวเกียรติ ผ่องบุลี สย.7309)			
แบบเลขที่	สพน. 006/65	แบบแผ่นที่	04-005/039	628

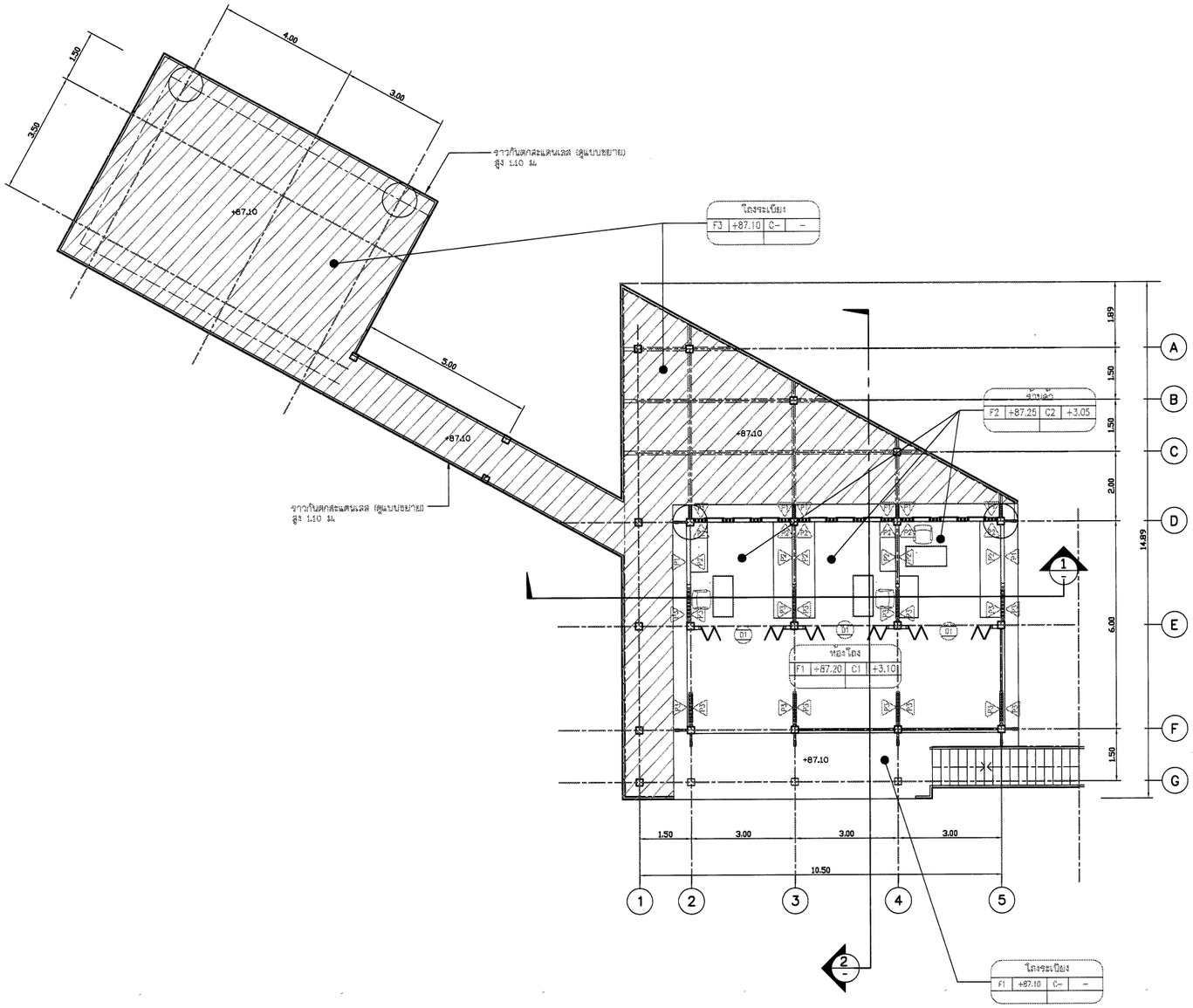

ร้านค้า 2
แปลนชั้น2

มาตราส่วน 1:75



NOTES TO SHEET	
รายการวัสดุปูผิวพื้น	
F1	พื้น คสล ปูกระเบื้องผิวหยาบ ขนาด 0.60x0.60ม.
F2	พื้น คสล ปูกระเบื้องผิวด้าน ขนาด 0.60x0.60ม.
F3	พื้น คสล ผสมกันซึม ปูไม้เทียม พร้อมโครงและอุปกรณ์ยึด
รายการวัสดุกรุผิวผนัง	
P1	ผนังก่ออิฐมวลเบาฉาบปูนเรียบ ทาสีภายนอก อะคริลิค 100%
	มอก 2321-2549 สีครีมของ TOA หรือเทียบเท่า
P2	ผนังก่ออิฐมวลเบาฉาบปูนเรียบ ทาสีภายใน อะคริลิค 100%
	มอก 2321-2549 สีขาวของ TOA หรือเทียบเท่า
P3	ผนังระแนงไม้เทียม รุ่นQB-50100 ขนาด 50x100mm.@150mm.
	ของ Maxis wood หรือ เทียบเท่า พร้อมโครงคร่าว
P4	ผนังเบากันห้อง สำหรับห้องน้ำ พร้อมอุปกรณ์
รายการวัสดุผ้า	
1	ผ้าฉาบเรียบทาสี ชนิดกันความชื้น พร้อมอุปกรณ์ยึด
2	ผ้าฉาบเรียบทาสี พร้อมอุปกรณ์ยึด

หมายเหตุ

1. ระดับ (ร.ท.ก) และมิติต่าง ๆ กำหนดเป็นเมตร ระยะทางเป็นกิโลเมตร นอกจากแสดงไว้เป็นอย่างอื่น
2. สัญลักษณ์ คำย่อ ดูแบบแผ่นที่ n3-001/005
3. สรุปรายละเอียดโครงการ ดูแบบแผ่นที่ n3-002/005 ถึง n3-004/005
4. ข้อกำหนดเกี่ยวกับแบบแปลน มาตรการป้องกันฯ ข้อกำหนดงานก่อสร้าง ดูแบบแผ่นที่ n3-005/005
5. งานก่อสร้างบางอย่างที่ในแบบและรายการก่อสร้างมิได้แสดงไว้ หรือแสดงไว้ไม่ชัดเจน ให้เป็นหน้าที่คณะกรรมการตรวจรับพัสดุในงานจ้างก่อสร้างวินิจฉัย เพื่อให้เป็นไปตามมาตรฐานทางวิชาชีพซึ่งเป็นที่ยอมรับกันทั่วไป โดยผู้รับจ้างจะต้องถือปฏิบัติตามโดยไม่ถือว่าเป็นการขัดต่อสัญญาแต่อย่างใด
6. ก่อนดำเนินการก่อสร้างให้ผู้รับจ้างเสนอ SHOP DRAWING เสนอต่อคณะกรรมการตรวจรับพัสดุในงานจ้างก่อสร้างก่อนดำเนินการก่อสร้าง

มาตราส่วน 1:75

0 1.50 3.00 4.50 6.00 7.50 ม.

กรมทรัพยากรน้ำ

โครงการอนุรักษ์พื้นฟู คลองบางเท่าแม่ พร้อมระบบกระจายน้ำ
ตำบลเขาต่อ อำเภอปลายพระยา จังหวัดกระบี่
หมวด " ฉ " งานอาคารทั่วงาน และอาคารประกอบ
อาคารร้านค้าที่ระลึกและห้องน้ำ 2 ร้านค้า 2 - แปลนพื้นชั้น 2

ผู้รับจ้าง : มหาวิทยาลัยเกษตรศาสตร์ วิทยาเขตเฉลิมพระเกียรติ จังหวัดสกลนคร

สำรวจ	(นายเศรษฐ บุตรดี)	ช). ฝ้ายกรุง (ผศ.เศรษฐ พลุระเด) ผู้จัดการโครงการ
ออกแบบ	(ผศ.ดร.วิษณวงศ์ กรีพละ สย.9270)	
เขียนแบบ	(นายศักดินนท์ ทิวาวงษ์)	
ตรวจแบบ	(รศ.ดร.ภูดเกียรติ มองพูดี สย.7309)	
แบบเลขที่	สทน. 006/65	แบบแผ่นที่ 04-006/039 628

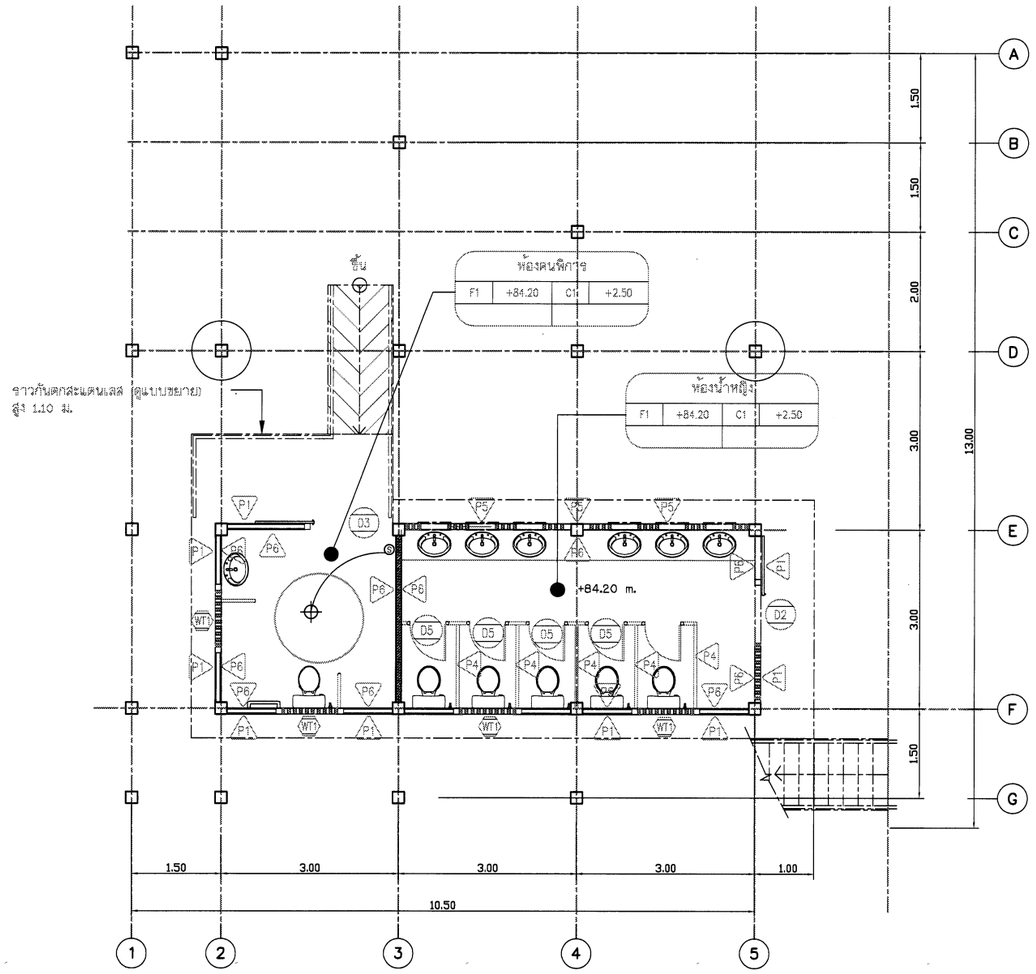

ห้องน้ำ หญิง
แปลนชั้น1

มาตราส่วน 1:50

NOTES TO SHEET

รายการวัสดุปูผิวพื้น	
F1	พื้น คสล ปูกระเบื้องผิวหยาบ ขนาด 0.60x0.60ม.
F2	พื้น คสล ปูกระเบื้องผิวด้าน ขนาด 0.60x0.60ม.
F3	พื้น คสล ผสมกันซึม ปูไม้เทียม พร้อมโครงและอุปกรณ์ยึด

รายการวัสดุกรุผิวผนัง	
P1	ผนังก่ออิฐมวลเบาฉาบปูนเรียบ ทาสีภายนอก อะคริลิค 100%
	มอก 2321-2549 สีครีมของ TOA หรือเทียบเท่า
P2	ผนังก่ออิฐมวลเบาฉาบปูนเรียบ ทาสีภายใน อะคริลิค 100%
	มอก 2321-2549 สีขาวของ TOA หรือเทียบเท่า
P3	ผนังระแนงไม้เทียม รุ่นQB-50100 ขนาด 50x100mm.@150mm.
	ของ Moxis wood หรือ เทียบเท่า พร้อมโครงคร่าว
P4	ผนังเบากันห้อง สำหรับห้องน้ำ พร้อมอุปกรณ์

รายการวัสดุฝ้า	
1	ฝ้าฉาบเรียบทาสี ชนิดกันความชื้น พร้อมอุปกรณ์ยึด
2	ฝ้าฉาบเรียบทาสี พร้อมอุปกรณ์ยึด

หมายเหตุ

1. ระดับ (ร.ท.ก) และมิติต่าง ๆ กำหนดเป็นเมตร ระยะทางเป็นกิโลเมตร นอกจากแสดงไว้เป็นอย่างอื่น
2. สัญลักษณ์ ตำย่อ ดูแบบแผ่นที่ ก3-001/005
3. สรุปรายละเอียดโครงการ ดูแบบแผ่นที่ ก3-002/005 ถึง ก3-004/005
4. ข้อกำหนดเกี่ยวกับแบบแปลน มาตรการป้องกันฯ ข้อกำหนดงานก่อสร้าง ดูแบบแผ่นที่ ก3-005/005
5. งานก่อสร้างบางอย่างที่ในแบบและรายการก่อสร้างมิได้แสดงไว้ หรือแสดงไว้ไม่ชัดเจน ให้เป็นหน้าที่คณะกรรมการตรวจรับพัสดุในงานจ้างก่อสร้างวินิจฉัย เพื่อให้เป็นไปตามมาตรฐานทางวิชาชีพซึ่งเป็นที่ยอมรับกันทั่วไป โดยผู้รับจ้างจะต้องถือปฏิบัติตามโดยไม่ถือว่าเป็นการขัดต่อสัญญาแต่อย่างใด
6. ก่อนดำเนินการก่อสร้างให้ผู้รับจ้างเสนอ SHOP DRAWING เสนอต่อคณะกรรมการตรวจรับพัสดุในงานจ้างก่อสร้างก่อนดำเนินการก่อสร้าง

มาตราส่วน 1:50

0 1.00 2.00 3.00 4.00 5.00 ม.

กรมทรัพยากรน้ำ

โครงการอนุรักษ์พื้นฟู คลองบางเท่าแม่ พร้อมระบบกระจายน้ำ
ตำบลเขาต่อ อำเภอปลายพระยา จังหวัดกระบี่
หมวด ' ฉ ' งานอาคารหัวงาน และอาคารประกอบ
อาคารร้านค้าที่ระลึกและห้องน้ำ 2 ร้านค้า 2 - แปลนพื้นชั้น 1 ห้องน้ำหญิง

ผู้รับจ้าง : มหาวิทยาลัยเกษตรศาสตร์ วิทยาเขตเฉลิมพระเกียรติ จังหวัดสกลนคร

สำรวจ	(นายกฤษณ เกตุสิริ)	
ออกแบบ	(ผศ.ดร.วิจักวงศ์ กรีพัฒน์ สย.9270)	
เขียนแบบ	(นายณัฐพันธุ์ ทิวาวงษ์)	(ผศ.ดร.พงศ จตุรบุล) ผู้อำนวยการโครงการ
ตรวจแบบ	(ชค.ดร.ภอนเกียรติ์ ต่องศุลี สย.17309)	
แบบเลขที่	สพน. 006/65	แบบแผ่นที่ 04-007/039 628

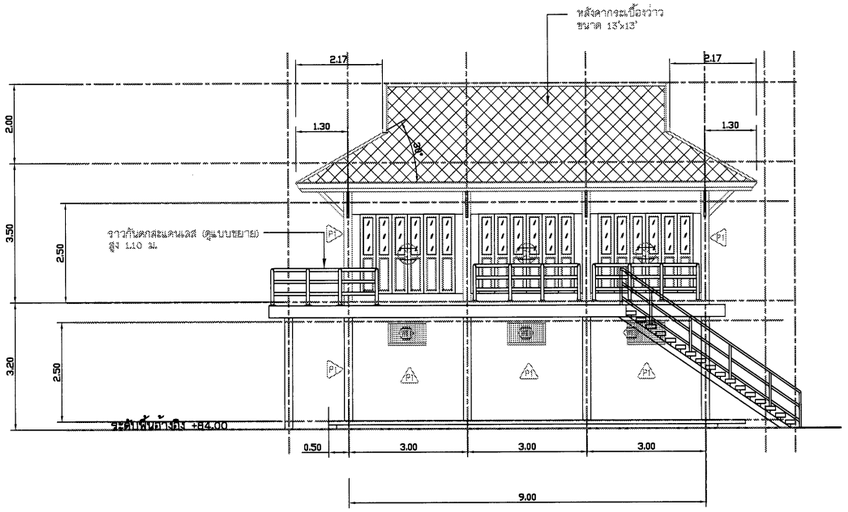

รูปด้าน 1

มาตราส่วน 1:75

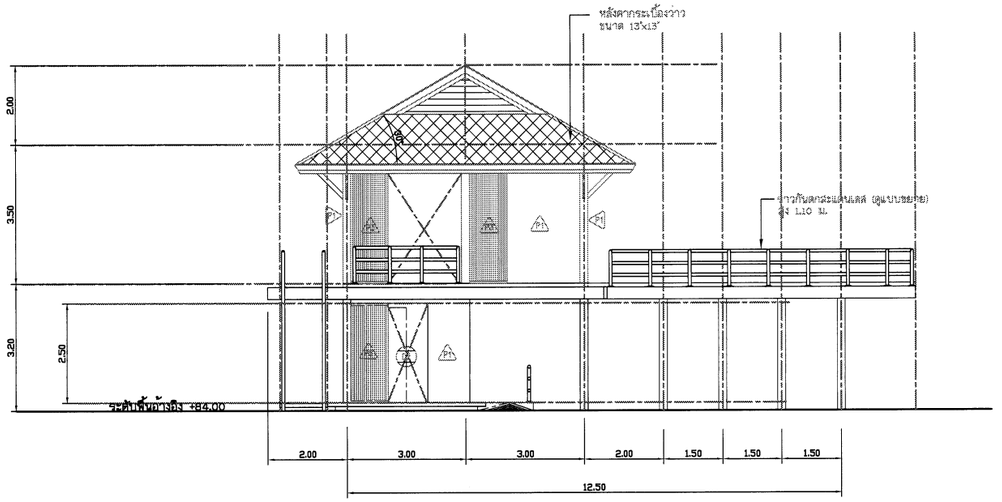

รูปด้าน 2

มาตราส่วน 1:75

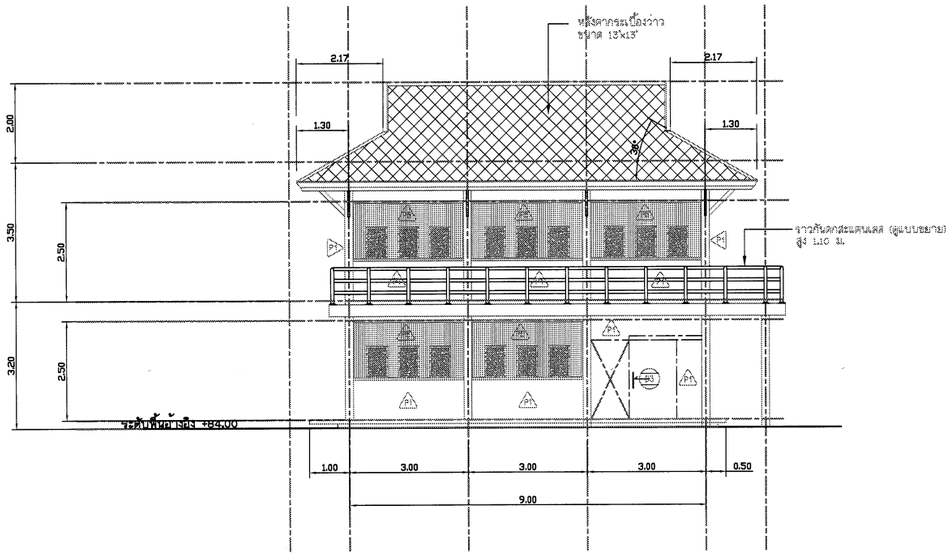

รูปด้าน 3

มาตราส่วน 1:75

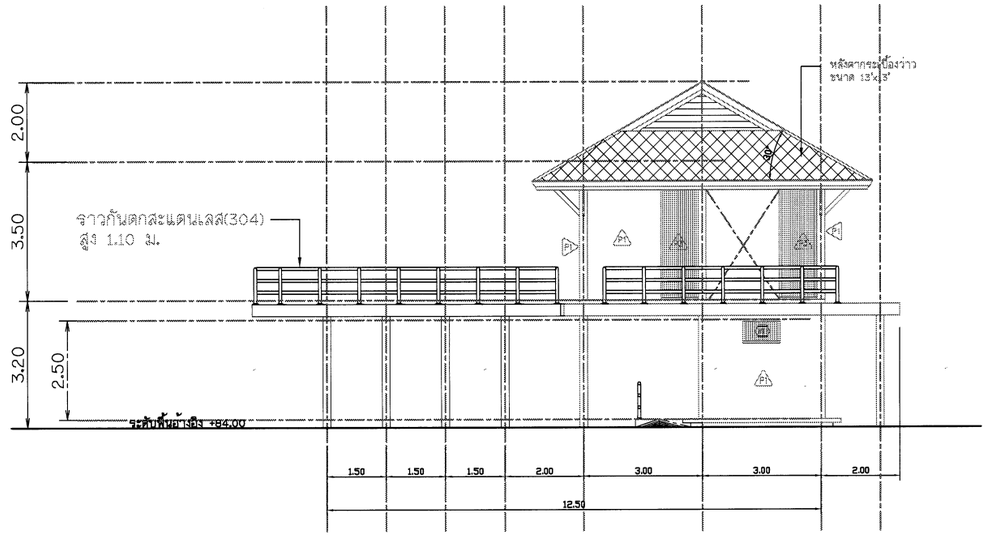

รูปด้าน 4

มาตราส่วน 1:75

มาตราส่วน 1:75

0 1.50 3.00 4.50 6.00 7.50 ม.

หมายเหตุ

1. ระดับ (ร.ท.ก.) และมิติต่าง ๆ กำหนดเป็นเมตร ระยะทางเป็นกิโลเมตร นอกจากแสดงไว้เป็นอย่างอื่น
2. สัญลักษณ์ คำย่อ ดูแบบแผ่นที่ ก3-001/005
3. สรุปรายละเอียดโครงการ ดูแบบแผ่นที่ ก3-002/005 ถึง ก3-004/005
4. ข้อกำหนดเกี่ยวกับแบบแปลน มาตรการป้องกันฯ ข้อกำหนดงานก่อสร้าง ดูแบบแผ่นที่ ก3-005/005
5. งานก่อสร้างบางอย่างที่ในแบบและรายการก่อสร้างมิได้แสดงไว้ หรือแสดงไว้ไม่ชัดเจน ให้เป็นหน้าที่คณะกรรมการตรวจรับพัสดุในงานจ้างก่อสร้างวินิจฉัย เพื่อให้เป็นไปตามมาตรฐานทางวิชาชีพซึ่งเป็นที่ยอมรับกันทั่วไป โดยผู้รับจ้างจะต้องถือปฏิบัติตามโดยไม่ถือว่าเป็นการขัดต่อสัญญาแต่อย่างใด
6. ก่อนดำเนินการก่อสร้างให้ผู้รับจ้างเสนอ SHOP DRAWING เสนอต่อคณะกรรมการตรวจรับพัสดุในงานจ้างก่อสร้างก่อนดำเนินการก่อสร้าง

กรมทรัพยากรน้ำ

โครงการอนุรักษ์พื้นฟู คลองบางเท่าแม่ พร้อมระบบกระจายน้ำ
ตำบลเขาต่อ อำเภอปลายพระยา จังหวัดกระบี่
หมวด " ฉ " งานอาคารทั่วงาน และอาคารประกอบ
อาคารร้านค้าที่ระลึกและห้องน้ำ 2 ร้านค้า 2 - รูปด้าน 1, 2, 3 และ 4

ผู้รับจ้าง : มหาวิทยาลัยเกษตรศาสตร์ วิทยาเขตเฉลิมพระเกียรติ จังหวัดสกลนคร

สำรวจ	(นายสหัส เหรัญสี)	ชื่อ (นส.เกศนี ธนุระปุล) ผู้อำนวยการโครงการ		
ออกแบบ	(นส.ศะรัณย์วัลย์ กรีฑาสะ สย.9270)			
เขียนแบบ	(นายสิทธิพันธ์ ทิวาวงษ์)			
ตรวจแบบ	(รศ.ดร.ถวัลย์ชัย มั่งมูลี สย.7309)			
แบบมาตรฐานที่	สทน. 006/65	แบบแผ่นที่	64-008/039	628

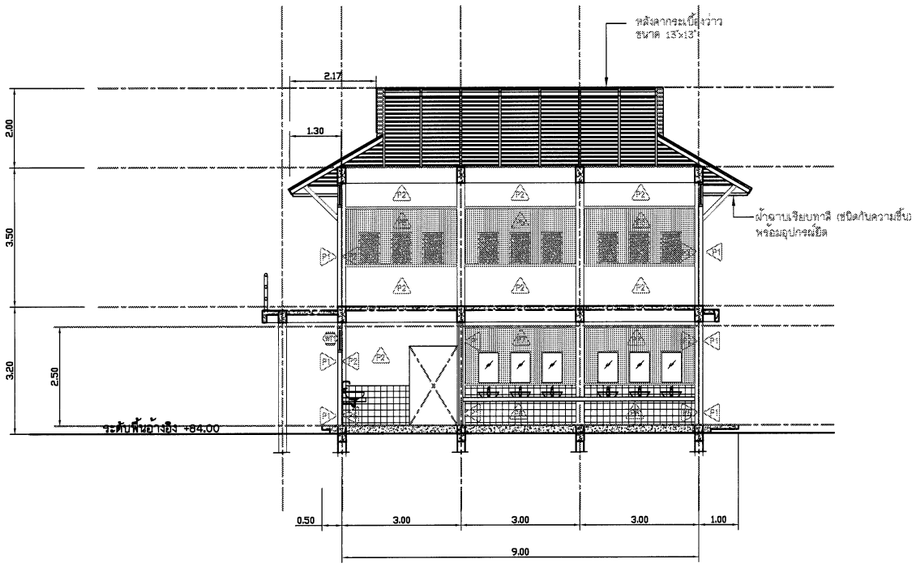

รูปตัด 1

มาตราส่วน 1:75

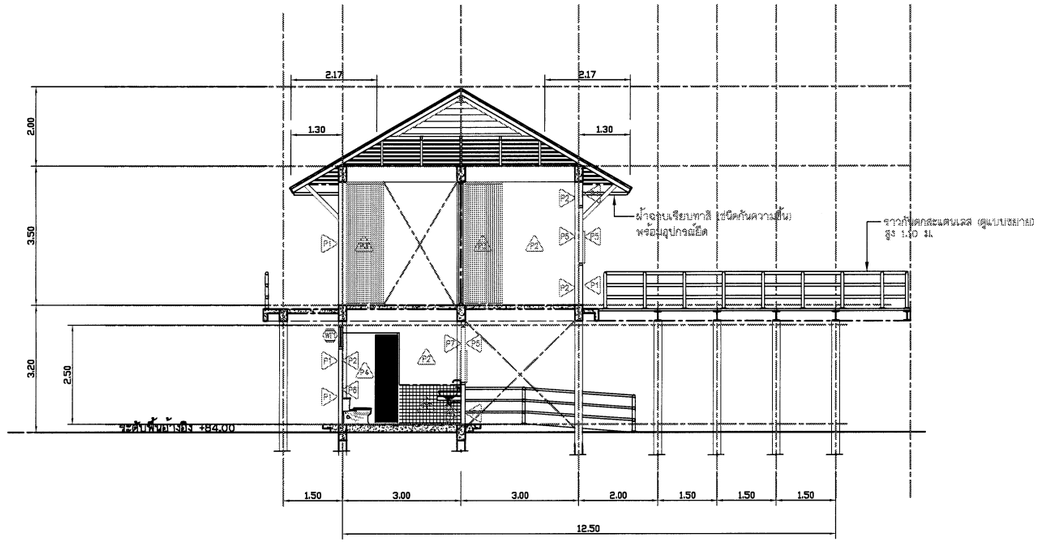

รูปตัด 2

มาตราส่วน 1:75

มาตราส่วน 1:75

0 1.50 3.00 4.50 6.00 7.50 ม.

หมายเหตุ

1. ระดับ (ร.ท.ก) และมิติต่าง ๆ กำหนดเป็นเมตร ระยะทางเป็นกิโลเมตร นอกจากแสดงไว้เป็นอย่างอื่น
2. สัญลักษณ์ คำย่อ ดูแบบแผ่นที่ ก3-001/005
3. สรุปรายละเอียดโครงการ ดูแบบแผ่นที่ ก3-002/005 ถึง ก3-004/005
4. ข้อกำหนดเกี่ยวกับแบบแปลน มาตรการป้องกันฯ ข้อกำหนดงานก่อสร้าง ดูแบบแผ่นที่ ก3-005/005
5. งานก่อสร้างบางอย่างที่ในแบบและรายการก่อสร้างมิได้แสดงไว้ หรือแสดงไว้ไม่ชัดเจน ให้เป็นหน้าที่คณะกรรมการตรวจรับพัสดุในงานจ้างก่อสร้างวินิจฉัย เพื่อให้เป็นไปตามมาตรฐานทางวิชาชีพซึ่งเป็นที่ยอมรับกันทั่วไป โดยผู้รับจ้างจะต้องถือปฏิบัติตามโดยไม่ถือว่าเป็นการขัดต่อสัญญาแต่อย่างใด
6. ก่อนดำเนินการก่อสร้างให้ผู้รับจ้างเสนอ SHOP DRAWING เสนอต่อคณะกรรมการตรวจรับพัสดุในงานจ้างก่อสร้างก่อนดำเนินการก่อสร้าง

กรมทรัพยากรน้ำ

โครงการอนุรักษ์พื้นฟู คลองบางเท่าแม่ พร้อมระบบกระจายน้ำ
ตำบลเขาต่อ อำเภอปลายพระยา จังหวัดกระบี่
หมวด ' ฉ ' งานอาคารหัวงาน และอาคารประกอบ
อาคารร้านค้าที่ระลึกและห้องน้ำ 2 ร้านค้า 2 - รูปตัด 1, 2

ผู้รับจ้าง : มหาวิทยาลัยเกษตรศาสตร์ วิทยาเขตเฉลิมพระเกียรติ จังหวัดสกลนคร

สำรวจ	(นายสหัส เกตุวดี)	ชื่อ (ผศ.เทพหัส จตุรงค์) ผู้จัดการโครงการ		
ออกแบบ	(ผศ.ดร.วิทย์วัส กรีพละ สย.9270)			
เขียนแบบ	(นายมิตรแบบท ทิวาวงษ์)			
ตรวจแบบ	(จ.ส.ต.ชาญเกียรติ พ่องพุฒิ สย.17309)			
แบบเลขที่	สทน. 006/65	แบบแผ่นที่	จ4-009/039	628

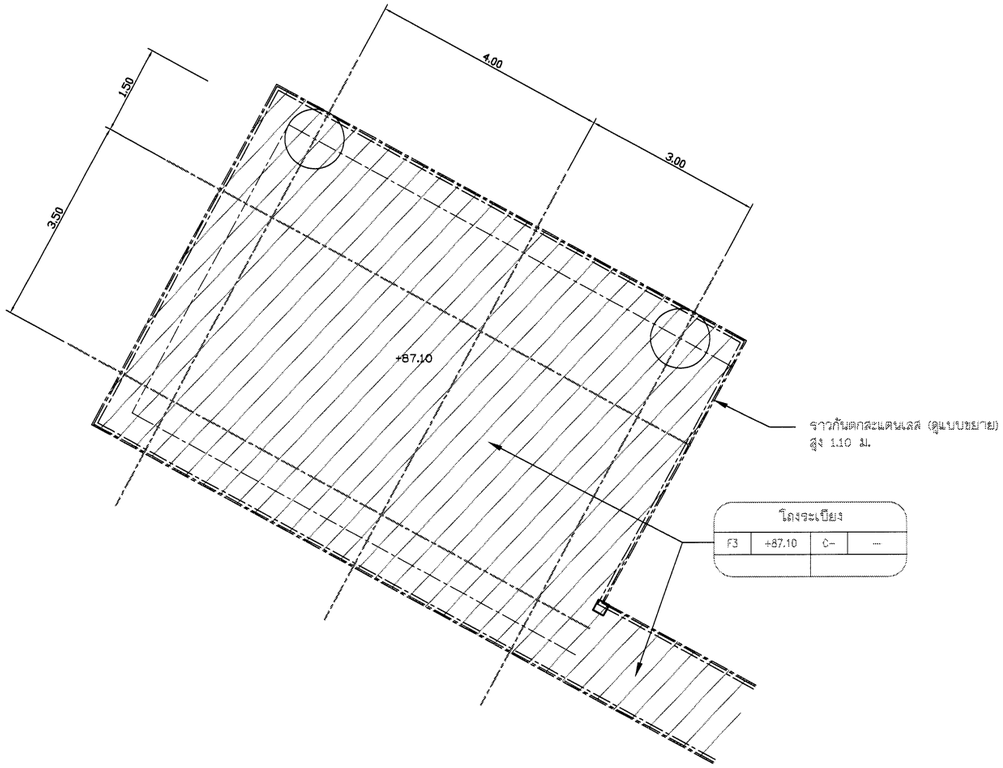

ห้องน้ำ ชาย
แปลนหลังคา

มาตราส่วน 1:50

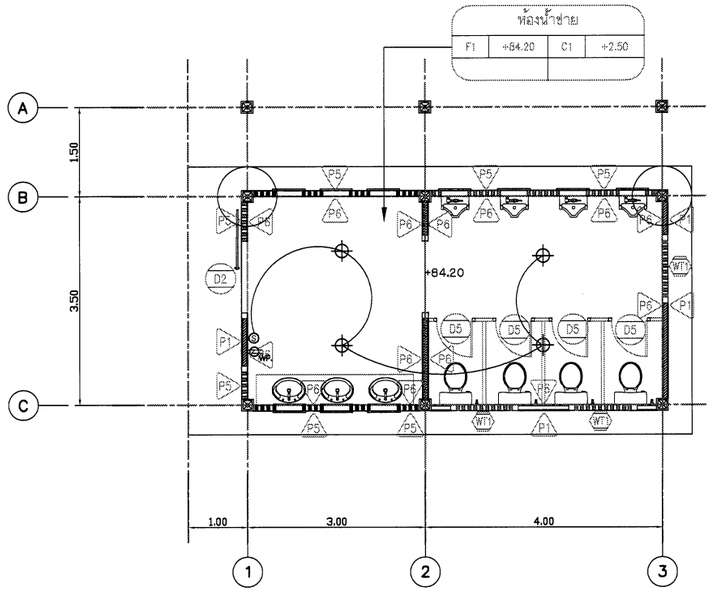

ห้องน้ำ ชาย
แปลน

มาตราส่วน 1:50

NOTES TO SHEET	
รายการวัสดุปูผิวพื้น	
F1	พื้น คสล. ปูกระเบื้องผิวหยาบ ขนาด 0.60x0.60ม.
F2	พื้น คสล. ปูกระเบื้องผิวด้าน ขนาด 0.60x0.60ม.
F3	พื้น คสล. ผสมกันซึม ปูไม้เทียม พร้อมโครงและอุปกรณ์ยึด
รายการวัสดุกรุผิวผนัง	
P1	ผนังก่ออิฐมวลเบาฉาบปูนเรียบ ทาสีภายนอก อะคริลิค 100%
	มอก 2321–2549 สีครีมของ TOA หรือเทียบเท่า
P2	ผนังก่ออิฐมวลเบาฉาบปูนเรียบ ทาสีภายใน อะคริลิค 100%
	มอก 2321–2549 สีขาวของ TOA หรือเทียบเท่า
P3	ผนังระแนงไม้เทียม รุ่นQB–50100 ขนาด 50x100mm.@150mm.
	ของ Maxis wood หรือ เทียบเท่า พร้อมโครงคร่าว
P4	ผนังเบากันห้อง สำหรับห้องน้ำ พร้อมอุปกรณ์
รายการวัสดุผ้า	
1	ผ้าฉาบเรียบทาสี ชนิดกันความชื้น พร้อมอุปกรณ์ยึด
2	ผ้าฉาบเรียบทาสี พร้อมอุปกรณ์ยึด

หมายเหตุ

1. ระดับ (ร.ท.ก) และมิติต่าง ๆ กำหนดเป็นเมตร ระยะทางเป็นกิโลเมตร นอกจากแสดงไว้เป็นอย่างอื่น
2. สัญลักษณ์ คำย่อ ดูแบบแผ่นที่ ก3-001/005
3. สรุปรายละเอียดโครงการ ดูแบบแผ่นที่ ก3-002/005 ถึง ก3-004/005
4. ข้อกำหนดเกี่ยวกับแบบแปลน มาตรการป้องกันฯ ข้อกำหนดงานก่อสร้าง ดูแบบแผ่นที่ ก3-005/005
5. งานก่อสร้างบางอย่างที่ในแบบและรายการก่อสร้างมิได้แสดงไว้ หรือแสดงไว้ไม่ชัดเจน ให้เป็นหน้าที่คณะกรรมการตรวจรับพัสดุในงานจ้างก่อสร้างวินิจฉัย เพื่อให้เป็นไปตามมาตรฐานทางวิชาชีพซึ่งเป็นที่ยอมรับกันทั่วไป โดยผู้รับจ้างจะต้องถือปฏิบัติตามโดยไม่ถือว่าเป็นการขัดต่อสัญญาแต่อย่างใด
6. ก่อนดำเนินการก่อสร้างให้ผู้รับจ้างเสนอ SHOP DRAWING เสนอต่อคณะกรรมการตรวจรับพัสดุในงานจ้างก่อสร้างก่อนดำเนินการก่อสร้าง

มาตราส่วน 1:50

0 1.00 2.00 3.00 4.00 5.00 ม.

กรมทรัพยากรน้ำ

โครงการอนุรักษ์พื้นฟู คลองบางเท่าแม่ พร้อมระบบกระจายน้ำ
ตำบลเขาต่อ อำเภอปลายพระยา จังหวัดกระบี่
หมวด " ฉ " งานอาคารหัวงาน และอาคารประกอบ
อาคารร้านค้าที่ระลึกและห้องน้ำ 2 ห้องน้ำชาย – แปลนพื้นชั้น 1 และหลังคา

ผู้รับจ้าง : มหาวิทยาลัยเกษตรศาสตร์ วิทยาเขตเฉลิมพระเกียรติ จังหวัดสกลนคร

สำรวจ	(นายกิตติพล เกตุวดี)			
ออกแบบ	(ผศ.ดร.วิจน์วงศ์ กรีชาติ สย.9279)			
เขียนแบบ	(นายสิทธิพันธ์ ทิวาวงษ์)	(ผศ.ดร.พล จตุรงค์) ผู้อำนวยการโครงการ		
ตรวจแบบ	(รศ.ดร.บวรเกียรติ มงคุณดี สย.7309)			
แบบเลขที่	สพน. 006/65	แบบแผ่นที่	04-010/039	628

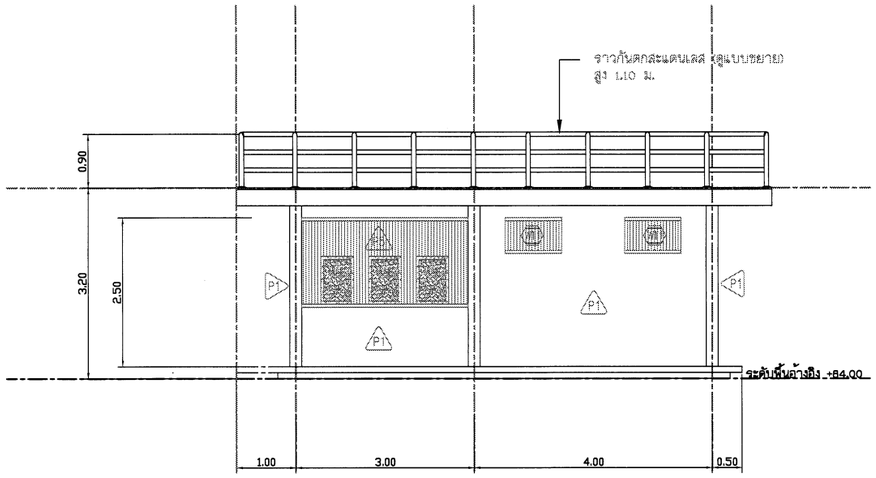

รูปด้าน 1

มาตราส่วน 1:50

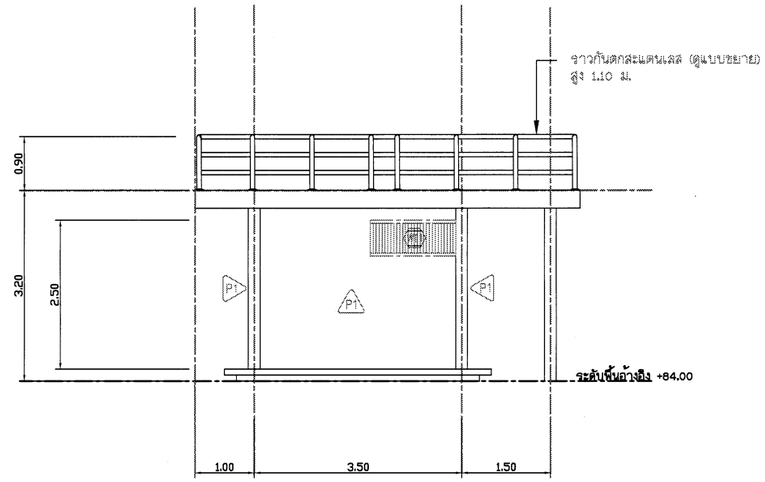

รูปด้าน 2

มาตราส่วน 1:50

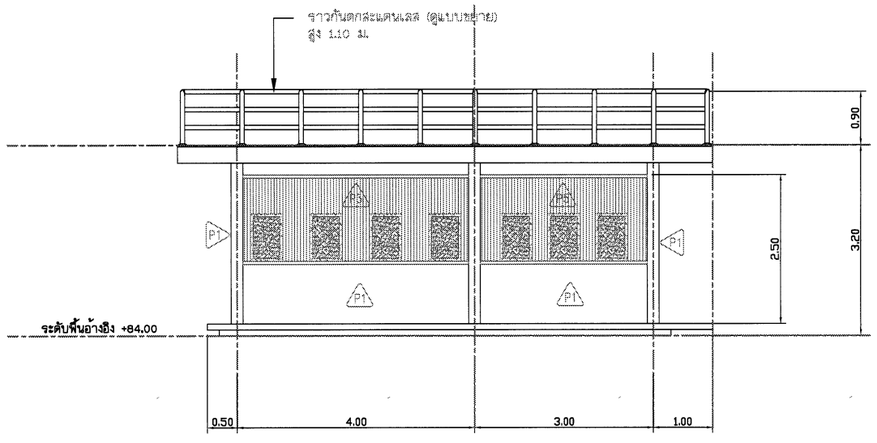

รูปด้าน 3

มาตราส่วน 1:50

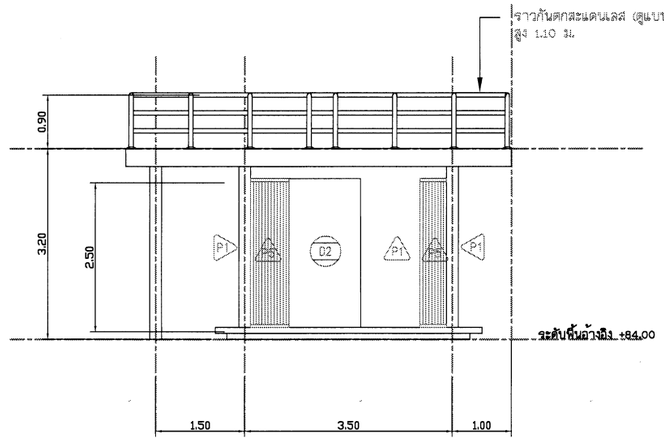

รูปด้าน 4

มาตราส่วน 1:50

มาตราส่วน 1:50

0 1.00 2.00 3.00 4.00 5.00 ม.

หมายเหตุ

1. ระดับ (ร.ท.ก) และมิติต่าง ๆ กำหนดเป็นเมตร ระยะทางเป็นกิโลเมตร นอกจากแสดงไว้เป็นอย่างอื่น
2. สัญลักษณ์ คำย่อ ดูแบบแผ่นที่ ก3-001/005
3. สรุปรายละเอียดโครงการ ดูแบบแผ่นที่ ก3-002/005 ถึง ก3-004/005
4. ข้อกำหนดเกี่ยวกับแบบแปลน มาตรการป้องกันฯ ข้อกำหนดงานก่อสร้าง ดูแบบแผ่นที่ ก3-005/005
5. งานก่อสร้างบางอย่างที่ในแบบและรายการก่อสร้างมิได้แสดงไว้ หรือแสดงไว้ไม่ชัดเจน ให้เป็นหน้าที่คณะกรรมการตรวจรับพัสดุในงานจ้างก่อสร้างวินิจฉัย เพื่อให้เป็นไปตามมาตรฐานทางวิชาชีพซึ่งเป็นที่ยอมรับกันทั่วไป โดยผู้รับจ้างจะต้องถือปฏิบัติตามโดยไม่ถือว่าเป็นการขัดต่อสัญญาแต่อย่างใด
6. ก่อนดำเนินการก่อสร้างให้ผู้รับจ้างเสนอ SHOP DRAWING เสนอต่อคณะกรรมการตรวจรับพัสดุในงานจ้างก่อสร้างก่อนดำเนินการก่อสร้าง

กรมทรัพยากรน้ำ

โครงการอนุรักษ์พันธุ์ คลองบางเท่าแม่ พร้อมระบบกระจายน้ำ
ตำบลเขาต่อ อำเภอปลายพระยา จังหวัดกระบี่
หมวด " ฉ " งานอาคารหัวงาน และอาคารประกอบ
อาคารจำหน่ายสินค้าที่ระลึกและห้องน้ำชาย - รูปด้าน 1, 2, 3 และ 4

ผู้รับจ้าง : มหาวิทยาลัยเกษตรศาสตร์ วิทยาเขตเฉลิมพระเกียรติ จังหวัดสกลนคร

สำรวจ	(นายทศพล เกตุวดี)	ชื่อ. ลงชื่อ (นสพ.ทศพล พสุธรเดช) ผู้จัดการโครงการ		
ออกแบบ	(นส.พร.วิจน์วรด กรีชาละ สย.9270)			
เขียนแบบ	(นายสิทธินนท์ ทิวาวงษ์)			
ตรวจแบบ	(รศ.ดร.ภาณเกียรติ มอนขุลี สย.7309)			
แบบแรกที่	สพน. 006/65	แบบแผ่นที่	ก4-011/039	628

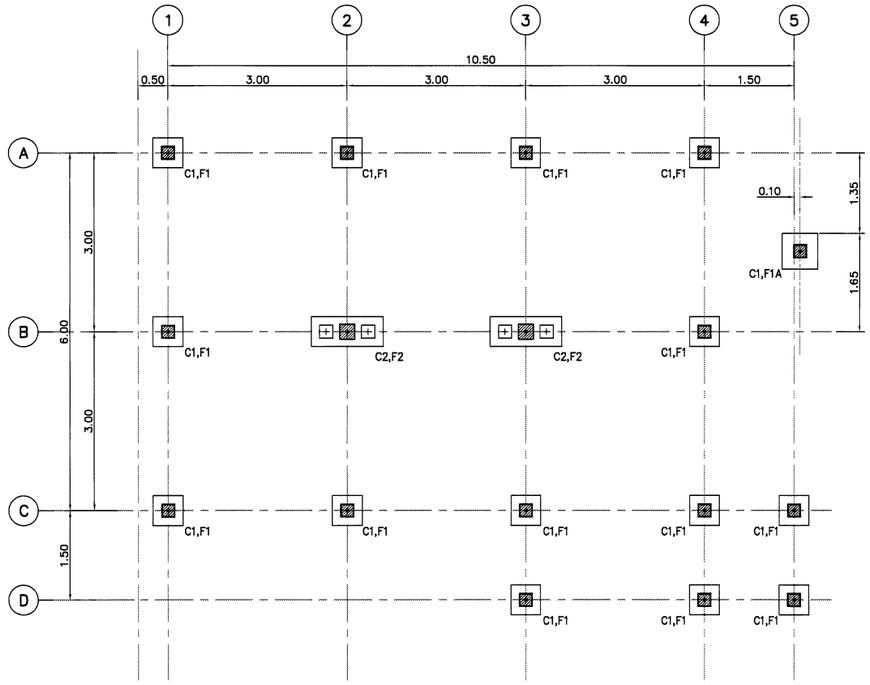

ผังฐานรากและเสา
SCALE 1:50

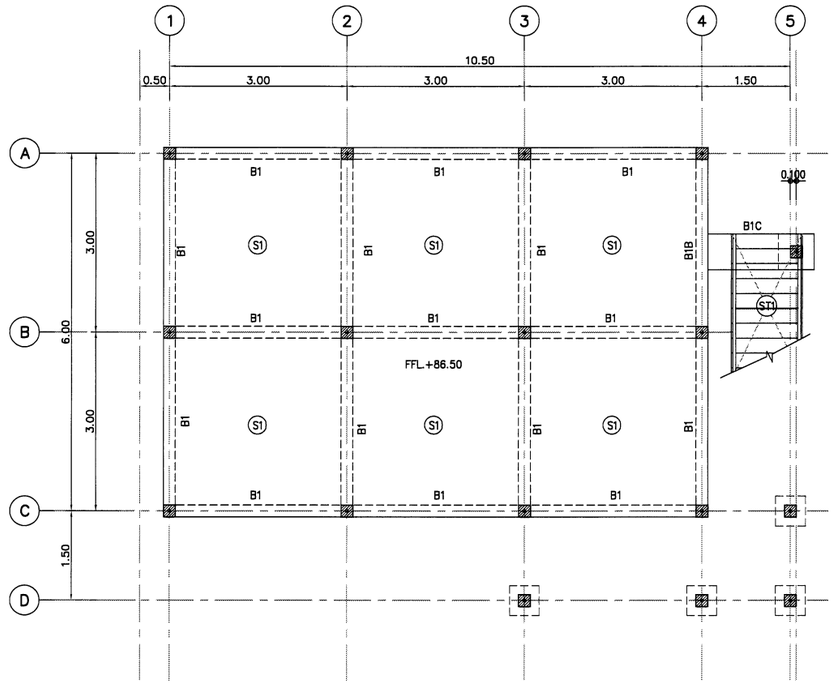

ผังพื้นและคานชั้น 1
SCALE 1:50

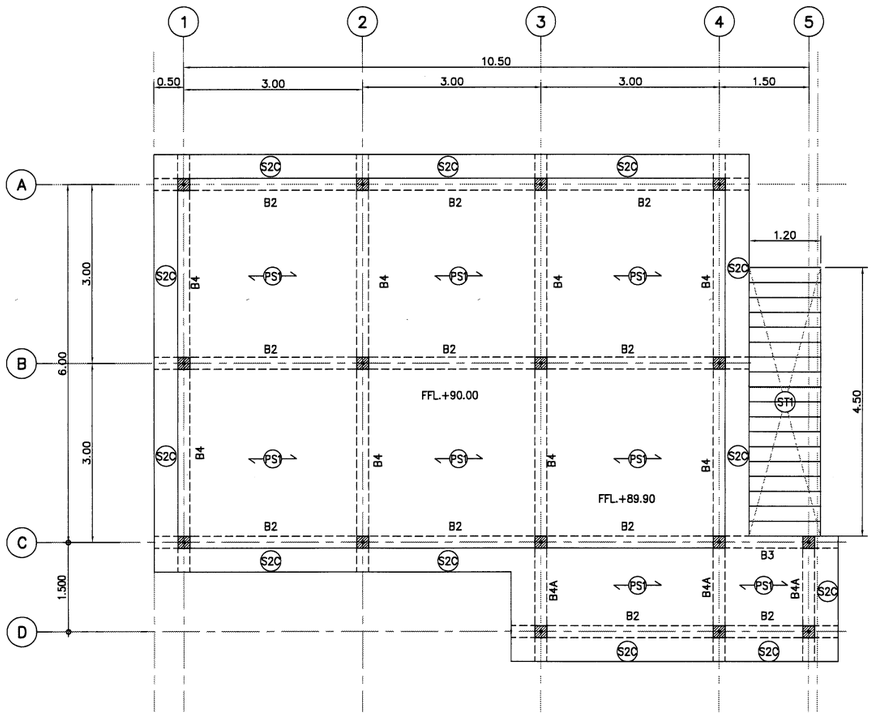

ผังพื้นและคานชั้น 2
SCALE 1:50

กรมทรัพยากรน้ำ

โครงการอนุรักษ์พื้นฟู คลองบางเท่าแม่ พร้อมระบบกระจายน้ำ
ตำบลเขาต่อ อำเภอปลายพระยา จังหวัดกระบี่
หมวด ' ฉ ' งานอาคารหัวงาน และอาคารประกอบ
อาคารร้านค้าที่ระลึก ร้านค้า 1 - ผังฐานราก, โครงสร้างชั้น 1 และโครงสร้างชั้น 2

ผู้รับจ้าง : มหาวิทยาลัยเกษตรศาสตร์ วิทยาเขตเฉลิมพระเกียรติ จังหวัดสกลนคร

สำรวจ	(นายกฤษณ เกตุวลี)			
ออกแบบ	(ผศ.ดร.วิจารวงศ์ กรีพละ สล.9270)			
เขียนแบบ	(นายณัฐพงศ์ ทิวาวงษ์)	(ผศ.กฤษณ เกตุวลี) ผู้จัดการโครงการ		
ตรวจแบบ	(รศ.ดร.ภอเกียรติ มองพุฒิ สล.7309)			
แบบเลขที่	สกน. 006/65	แบบแผ่นที่	04-012/039	628

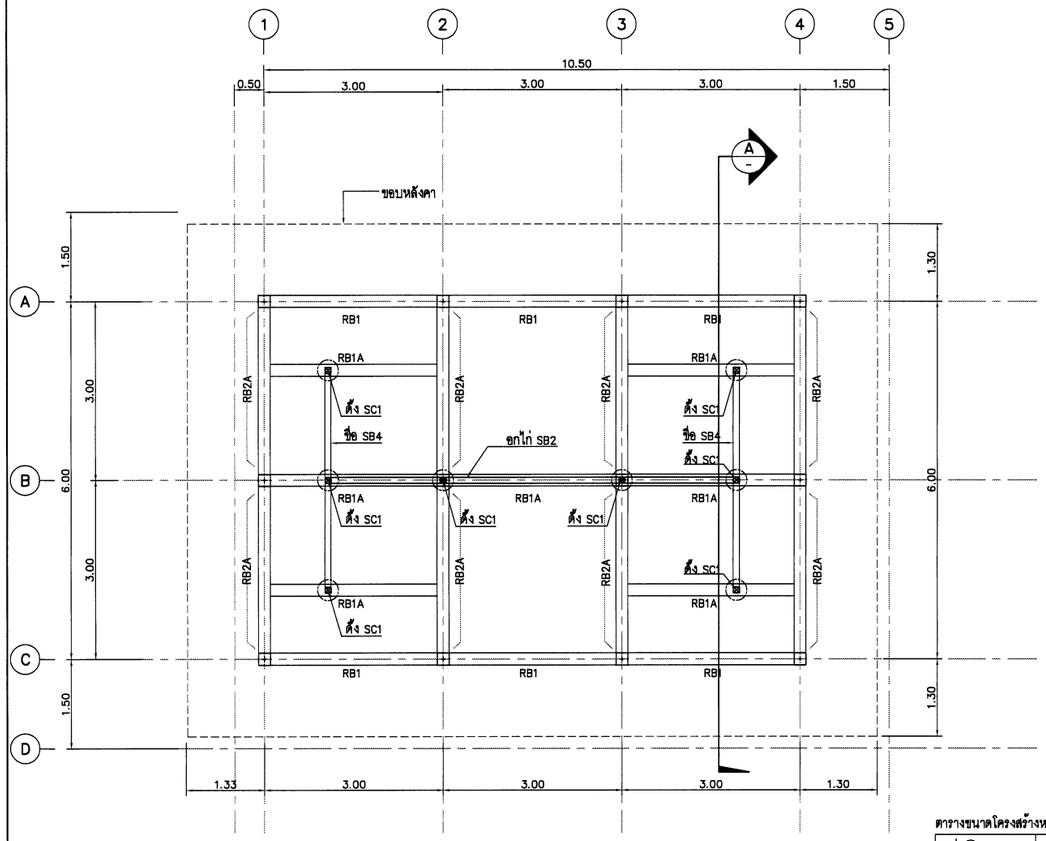

ผังคานชั้นหลังคา

SCALE 1:50

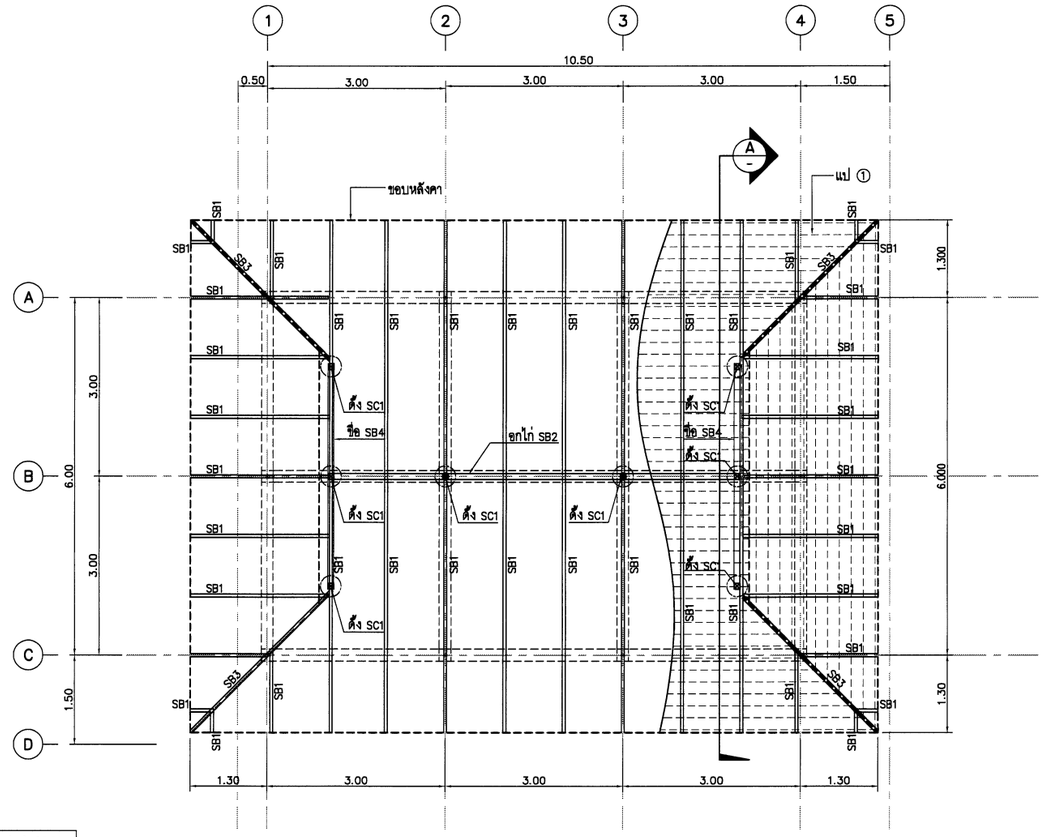

ผังโครงสร้างหลังคา

SCALE 1:50

ตารางขนาดโครงสร้างหลังคา

แป ①	⌀–25x25x2.3 mm.(1.53 kg/m.) @0.21
จันทัน SB1	⌀–125x75x3.2 mm.(9.52 kg/m.)@1.0m.
อกไก่ SB2	2 ⌀–125x75x3.2 mm.(9.52 kg/m.)
ตะเฆ่สัน SB3	2 ⌀–125x75x3.2 mm.(9.52 kg/m.)
ชื่อ SB4	2⌀–150x50x3.2 mm.(9.63 kg/m.)
ตั้ง SC1	⌀–150x150x6.0 mm.(26.9 kg/m.)
เหล็กค้ำยัน AR1	⌀–100x50x3.2 mm.(7.01 kg/m.)

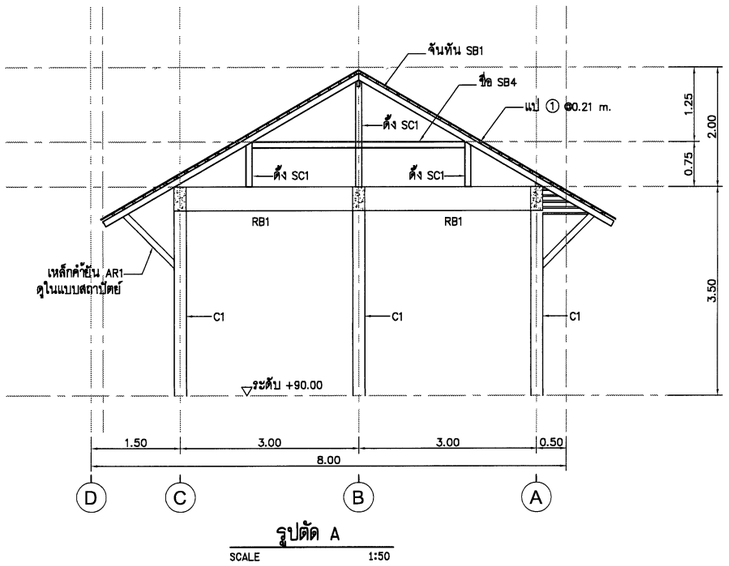

รูปตัด A

SCALE 1:50

กรมทรัพยากรน้ำ

โครงการอนุรักษ์ฟื้นฟู คลองบางเท่าแม่ พร้อมระบบกระจายน้ำ
ตำบลเขาต่อ อำเภอปลายพระยา จังหวัดกระบี่
หมวด " ฉ " งานอาคารหัวงาน และอาคารประกอบ
อาคารร้านค้าที่ระลึก ร้านค้า 1 - ผังคานชั้นหลังคา, ผังโครงสร้างหลังคา, รูปตัด A

ผู้รับจ้าง : มหาวิทยาลัยเกษตรศาสตร์ วิทยาเขตเฉลิมพระเกียรติ จังหวัดสกลนคร

สำรวจ	(นายทศพล เกตุสิลี)	ช).
ออกแบบ	(ผศ.ดร.วิจิบ่วงศ กรีพละ สย.9270)	(ผศ.ทศพล เกตุระสุล)
เขียนแบบ	(นายมิตินันทน์ ธีรวรรณ)	ผู้จัดการโครงการ
ตรวจแบบ	(รศ.ดร.ภอเกียรติ พย.กุลี สย.7309)	
แบบเลขที่	สทน. 006/65	แบบแผ่นที่	04-013/039	628

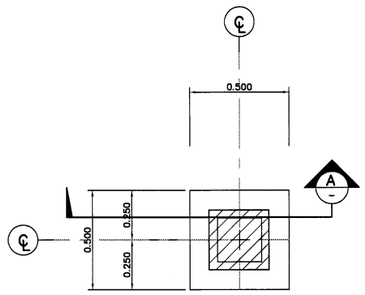

FOOTING F1, PLAN
SCALE 1:15

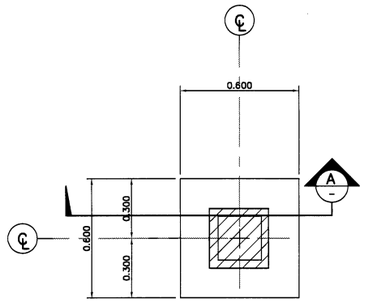

FOOTING F1A, PLAN
SCALE 1:15

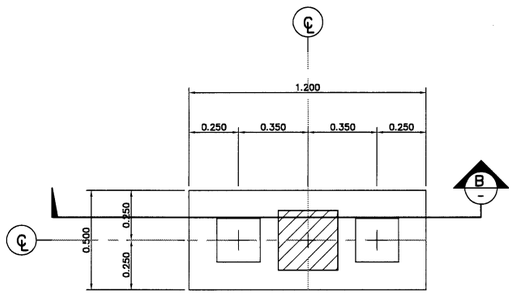

FOOTING F2, PLAN
SCALE 1:15

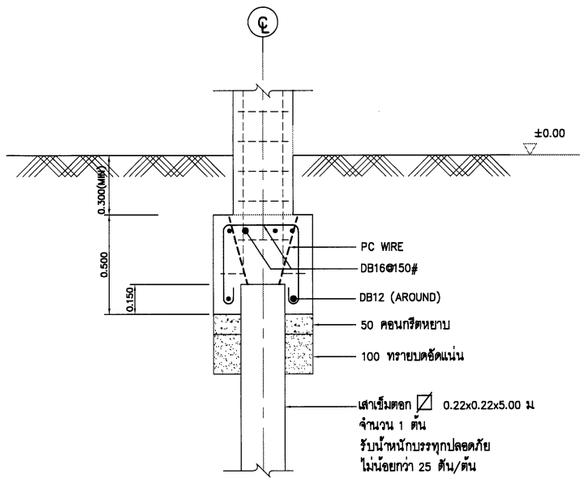

FOOTING F1, SECTION A
SCALE 1:15

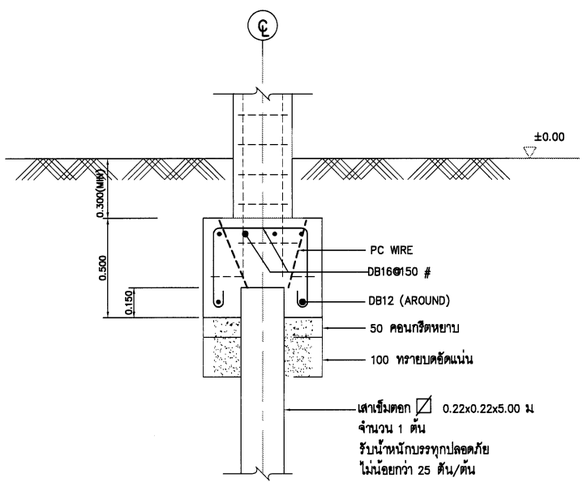

FOOTING F1A, SECTION A
SCALE 1:15

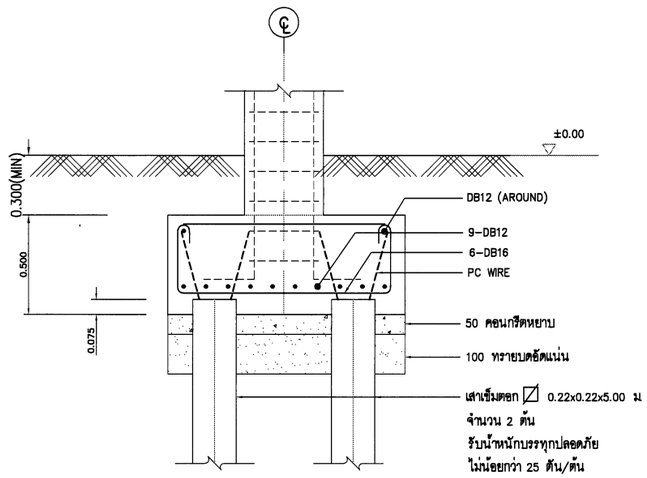

FOOTING F2, SECTION B
SCALE 1:15

COLUMN / FLOOR	C1	C2
Roof. 2nd. FL.	0.250 × 0.250 8-DB16mm. (Conner) ปลอก-DB10mm@0.20m. Covering 3.5 cm.	0.250 × 0.250 12-DB16mm. ปลอก-DB10mm@0.20m. Covering 3.5 cm.
2nd. FL. GROUND FL.	0.250 × 0.250 12-DB16mm. ปลอก-DB10mm@0.20m. Covering 3.5 cm.	0.300 × 0.300 16-DB16mm. ปลอก-DB10mm@0.20m. Covering 3.5 cm.
GROUND FL. FOUNDATION FL.	0.300 × 0.300 12-DB16mm. ปลอก-DB10mm@0.20m. Covering 4.0 cm.	0.350 × 0.350 16-DB16mm. ปลอก-DB10mm@0.20m. Covering 4.0 cm.

กรมทรัพยากรน้ำ

โครงการอนุรักษ์พื้นฟู คลองบางเท่าแม่ พร้อมระบบกระจายน้ำ
ตำบลเขาต่อ อำเภอปลายพระยา จังหวัดกระบี่
หมวด " ฉ " งานอาคารหัวงาน และอาคารประกอบ
อาคารร้านค้าที่ระลึก ร้านค้า 1 - รายละเอียดฐานราก และเสา

ผู้รับจ้าง : มหาวิทยาลัยเกษตรศาสตร์ วิทยาเขตเฉลิมพระเกียรติ จังหวัดสกลนคร

สำรวจ	(นายกฤษณ เกตุวดี)	
ออกแบบ	(นส.ศรวิลัยวรรณ กรีพละ สย.9270)	
เขียนแบบ	(นายสิทธินนท์ ทิวาวงษ์)	(นส.ทศพล จตุรงค์) ผู้จัดการโครงการ
ตรวจแบบ	(จ.ส.ต.ยอดเกียรติ พ่องกุลี สย.17309)	
แบบเลขที่	สพน. 006/65	แบบแล่นที่ 64-014/039 4/22/28

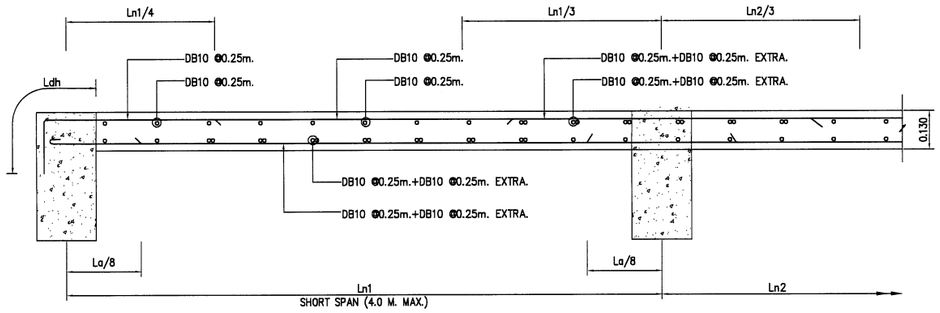

S1 **DETAIL (SECTION)**
SCALE A3 1:10

SDL = 100 Kg/sq.m.
LL = 400 Kg/sq.m.

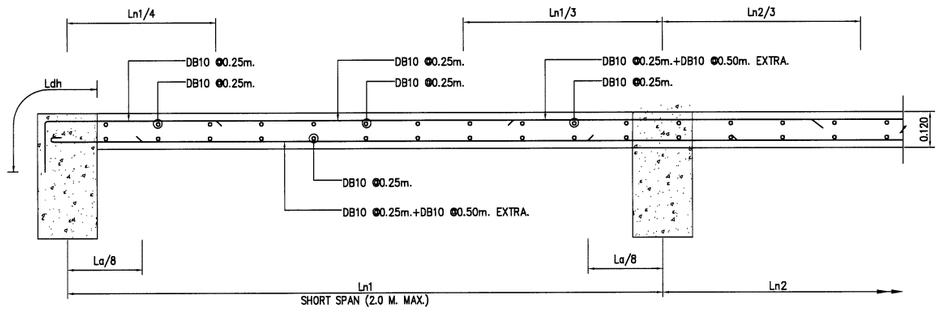

S2 **DETAIL (SECTION)**
SCALE A3 1:10

SDL = 100 Kg/sq.m.
LL = 400 Kg/sq.m.

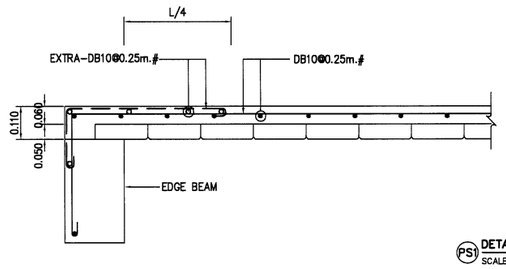

PS1 **DETAIL (SECTION)**
SCALE A3 1:10

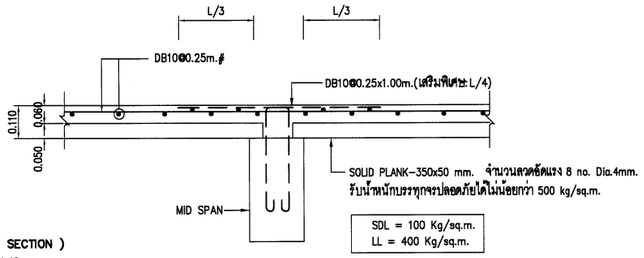

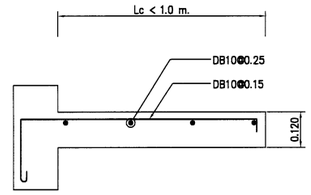

S2C **DETAIL (SECTION)**
SCALE A3 1:10

กรมทรัพยากรน้ำ

โครงการอนุรักษ์พื้นฟู คลองบางเท่าแม่ พร้อมระบบกระจายน้ำ
ตำบลเขาต่อ อำเภอปลายพระยา จังหวัดกระบี่
หมวด ' ฉ ' งานอาคารหัวงาน และอาคารประกอบ
อาคารร้านค้าที่ระลึก ร้านค้า 1 - รายละเอียดพื้น

ผู้รับจ้าง : มหาวิทยาลัยเกษตรศาสตร์ วิทยาเขตเฉลิมพระเกียรติ จังหวัดสกลนคร

สำรวจ	(นายเทศพล เดชรุโส)			
ออกแบบ	(ผศ.ดร.วิษณวงศ์ กรีพละ สย.9270)			
เขียนแบบ	(นายสิทธิพันธ์ ศิริวาวงษ์)	(ผศ.เทศพล เดชรุโส) ผู้จัดการโครงการ		
ตรวจแบบ	(ดร.ดร.ภูดเกียรติ ผ่องบุตี สย.7309)			
แบบมาตรที่	สพน. 006/65	แบบแผ่นที่	64-015/039	628

SIMPLE BEAM & CANTILIVER BEAM

TYPICAL REINFORCEMENT DETAIL OF SIMPLE BEAM & CANTILIVER BEAM.

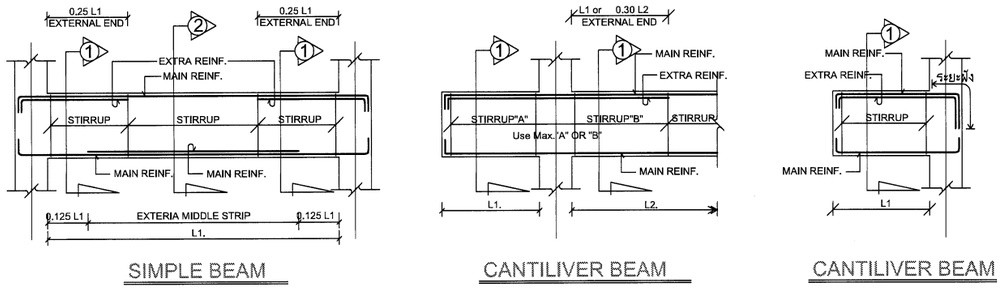

SIMPLE BEAM CANTILIVER BEAM CANTILIVER BEAM

CONTINUOUS RC.BEAM

TYPICAL REINFORCEMENT DETAIL OF CONTINUOUS BEAM

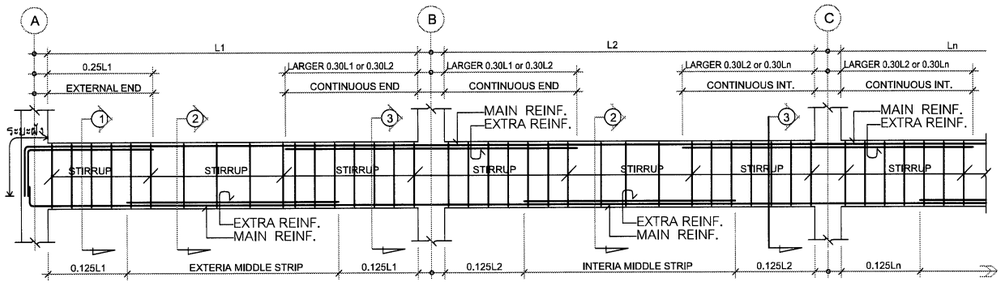

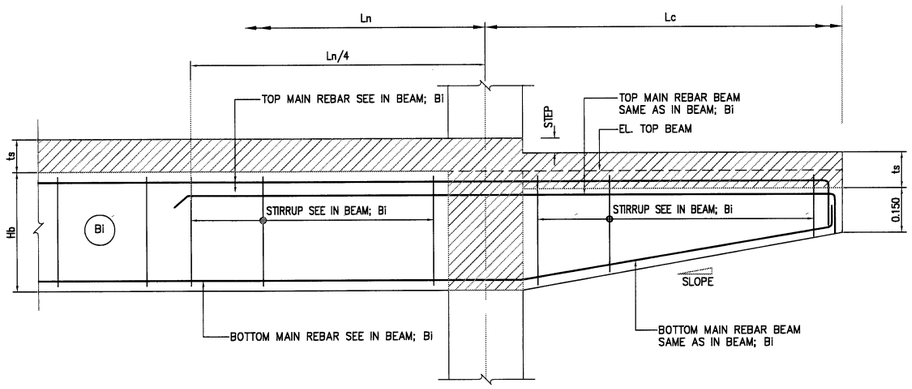

SC2 DETAIL (TYPICAL BEAM DETAIL OF CANTILEVER SLAB)

SCALE 1:10

รูปตัด / เบอร์คาน	เสานอก/ SUPPORTตัวนอก SECTION ①	กลางคาน SECTION ②	เสาใน/ SUPPORTตัวใน(ตามแต่ละเนื่อง) SECTION ③
B1	0.250 / 0.400 — 3-DB16 / 1DB10@0.15 / 3-DB16	0.250 / 0.400 — 3-DB16 / 1DB10@0.15 / 2-DB16 3-DB16	0.250 / 0.400 — 3-DB16 2-DB16 / 1DB10@0.15 / 3-DB16
B1A	0.250 / 0.400 — 3-DB16 / 1DB10@0.15 / 3-DB16	0.250 / 0.400 — 3-DB16 / 1DB10@0.15 / 3-DB16	0.250 / 0.400 — 3-DB16 2-DB16 / 1DB10@0.15 / 3-DB16
B1B	0.250 / 0.500 — 3-DB16 / 1DB10@0.15 / 3-DB16	0.250 / 0.500 — 3-DB16 / 1DB10@0.20 / 3-DB16 3-DB16	0.250 / 0.500 — 3-DB16 3-DB16 / 1DB10@0.15 / 3-DB16
B2	0.250 / 0.400 — 3-DB16 / 1DB10@0.15 / 3-DB16	0.250 / 0.400 — 3-DB16 / 1DB10@0.15 / 2-DB12 3-DB16	0.250 / 0.400 — 3-DB16 2-DB12 / 1DB10@0.15 / 3-DB16

รูปตัด / เบอร์คาน	เสานอก/ SUPPORTตัวนอก SECTION ①	กลางคาน SECTION ②	เสาใน/ SUPPORTตัวใน(ตามแต่ละเนื่อง) SECTION ③
B3	0.250 / 0.400 — 3-DB16 / 1DB10@0.15 / 3-DB16	0.250 / 0.400 — 3-DB16 / 1DB10@0.15 / 3-DB16 3-DB16	
B4	0.250 / 0.500 — 3-DB16 / 1DB10@0.20 / 3-DB16	0.250 / 0.500 — 3-DB16 / 1DB10@0.20 / 3-DB16 3-DB16	0.250 / 0.500 — 3-DB16 3-DB16 / 1DB10@0.20 / 3-DB16
B4A	0.250 / 0.500 — 3-DB16 / 1DB10@0.20 / 3-DB16	0.250 / 0.500 — 3-DB16 / 1DB10@0.20 / 3-DB16	0.250 / 0.500 — 3-DB16 3-DB16 / 1DB10@0.20 / 3-DB16
B5	0.250 / 0.400 — 2-DB16 / 1DB10@0.15 / 2-DB16	0.250 / 0.400 — 2-DB16 / 1DB10@0.15 / 3-DB16	0.250 / 0.400 — 3-DB16 / 1DB10@0.15 / 2-DB16

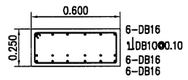

DETAIL: B1C

รูปตัด / เบอร์คาน	เสานอก/ SUPPORTตัวนอก SECTION ①	กลางคาน SECTION ②	เสาใน/ SUPPORTตัวใน(ตามแต่ละเนื่อง) SECTION ③
RB1	0.200 / 0.400 — 2-DB16 / 1DB10@0.15 / 2-DB16	0.200 / 0.400 — 2-DB16 / 1DB10@0.15 / 2-DB16	0.200 / 0.400 — 2-DB16 / 1DB10@0.15 / 2-DB16
RB1A	0.200 / 0.400 — 3-DB16 / 1DB10@0.15 / 3-DB16	0.200 / 0.400 — 3-DB16 / 1DB10@0.15 / 3-DB16	0.200 / 0.400 — 3-DB16 / 1DB10@0.15 / 3-DB16
RB2	0.200 / 0.400 — 2-DB16 / 1DB10@0.15 / 2-DB16	0.200 / 0.400 — 2-DB16 / 1DB10@0.15 / 3-DB16	0.200 / 0.400 — 3-DB16 / 1DB10@0.15 / 2-DB16
RB2A	0.200 / 0.400 — 3-DB16 / 1DB10@0.15 / 3-DB16	0.200 / 0.400 — 3-DB16 / 1DB10@0.15 / 2-DB12 3-DB16	0.200 / 0.400 — 3-DB16 2-DB12 / 1DB10@0.15 / 3-DB16

กรมทรัพยากรน้ำ

โครงการอนุรักษ์ฟื้นฟู คลองบางเท่าแม่ พร้อมระบบกระจายน้ำ
ตำบลเขาต่อ อำเภอปลายพระยา จังหวัดกระบี่
หมวด " ฉ " งานอาคารทั่วงาน และอาคารประกอบ
อาคารร้านค้าที่ระลึก ร้านค้า 1 - รายละเอียดคาน

ผู้รับจ้าง : มหาวิทยาลัยเกษตรศาสตร์ วิทยาเขตเฉลิมพระเกียรติ จังหวัดสกลนคร

สำรวจ	(นายสหัสคม บาลุลี)	
ออกแบบ	(ผศ.ดร.รังษ์วงศ์ กฤชนะ สย.9270)	
เรียนแบบ	(นายสหัสคม ทิวาวงษ์)	(ผศ.สหัสคม ชุรรมุล) ผู้จัดการโครงการ
ตรวจแบบ	(ผศ.ดร.ภอเกียรติ ฟองบุลี สย.17309)	
แบบแสดงที่	สพน. 006/65	แบบแผ่นที่ 04-018/039 628

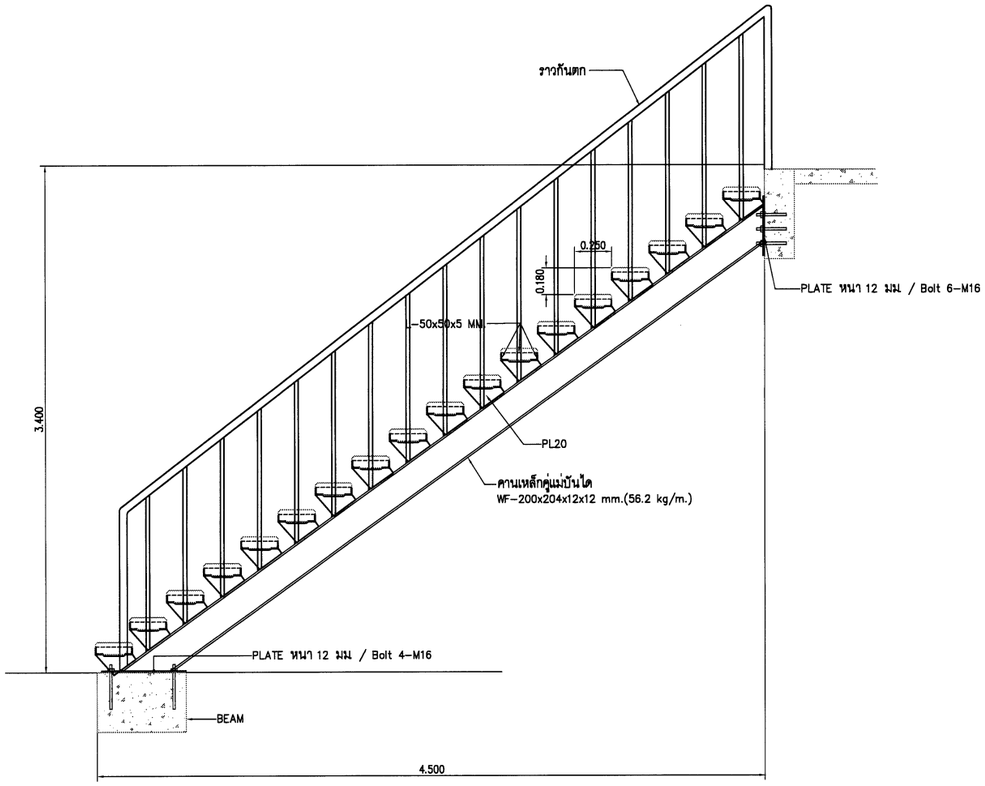

แบบขยายบันได ST-1

SCALE 1:20

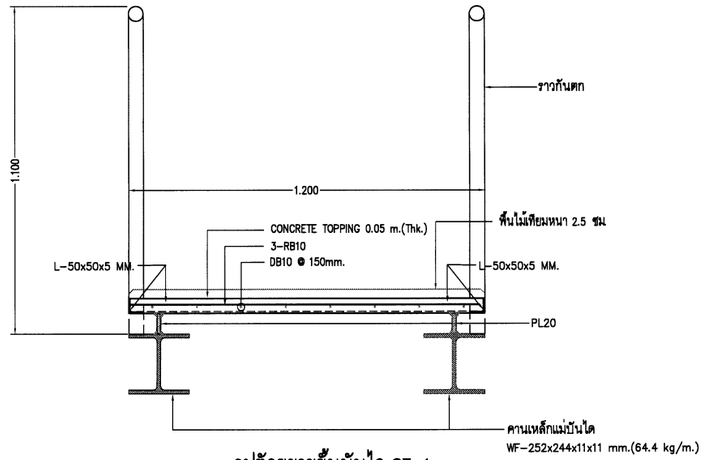

รูปตัดขยายขั้นบันได ST-1

SCALE 1:10

กรมทรัพยากรน้ำ

โครงการอนุรักษ์ฟื้นฟู คลองบางเท่าแม่ พร้อมระบบกระจายน้ำ
ตำบลเขาต่อ อำเภอปลายพระยา จังหวัดกระบี่
หมวด ' ฉ ' งานอาคารหัวงาน และอาคารประกอบ
อาคารร้านค้าที่ระลึก ร้านค้า 1 - รายละเอียดบันได 1

ผู้รับจ้าง : มหาวิทยาลัยกษตรศาสตร์ วิทยาเขตเฉลิมพระเกียรติ จังหวัดสกลนคร

สำรวจ	(นายทศพล เกตุสิ)	ช. (ผศ.ทศพล ชุระบุล) ผู้จัดการโครงการ		
ออกแบบ	(ผศ.ดร.วิษณุวงศ์ กฤษณะ สย.9270)			
เขียนแบบ	(นายศักดินนท์ ทิวาวงษ์)			
ตรวจแบบ	(รศ.ดร.ภาณเดช ผ่องบุรี สย.7309)			
แบบมาตรที่	สพน. 006/65	แบบแผ่นที่	64-017/039	628

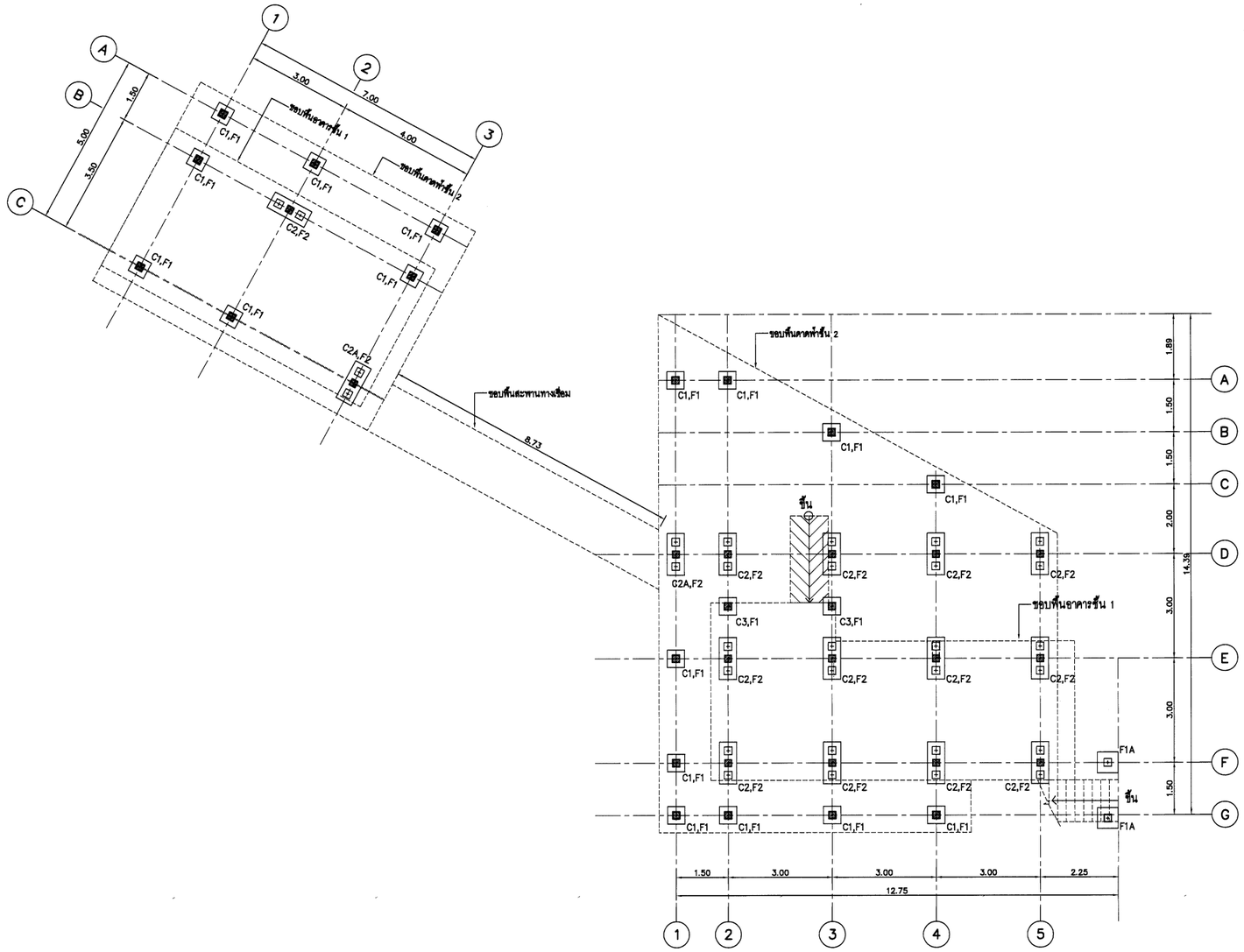

ผังพื้นและคานชั้น 1

SCALE 1:75

กรมทรัพยากรน้ำ

โครงการอนุรักษ์ฝายหินทิ้ง คลองบางเท่าแม่ พร้อมระบบกระจายน้ำ
ตำบลเขาต่อ อำเภอปลายพระยา จังหวัดกระบี่
หมวด ' ฉ ' งานอาคารหัวงาน และอาคารประกอบ
อาคารร้านค้าที่ระลึกและห้องน้ำ 2 ร้านค้า 2 - ผังฐานราก

ผู้รับจ้าง : มหาวิทยาลัยกษตรศาสตร์ วิทยาเขตเฉลิมพระเกียรติ จังหวัดสกลนคร

สำรวจ	(นายกศิกล เกตุสิ)	(ผศ.ดร.วิษณุวงศ์ กรีพิชย สย.9270)		
ออกแบบ	(ผศ.ดร.วิษณุวงศ์ กรีพิชย สย.9270)			
เขียนแบบ	(นายอิทธิพันธ์ ทิวาวงษ์)			
ตรวจแบบ	(ร.ต.ต.ภาณเกียรติ์ มอนพุลี สย.7309)	(ผศ.ภคิล จตุรงคุล) ผู้จัดการโครงการ		
แบบเลขที่	สพน. 006/65	แบบแผ่นที่	ฉ4-018/039	628

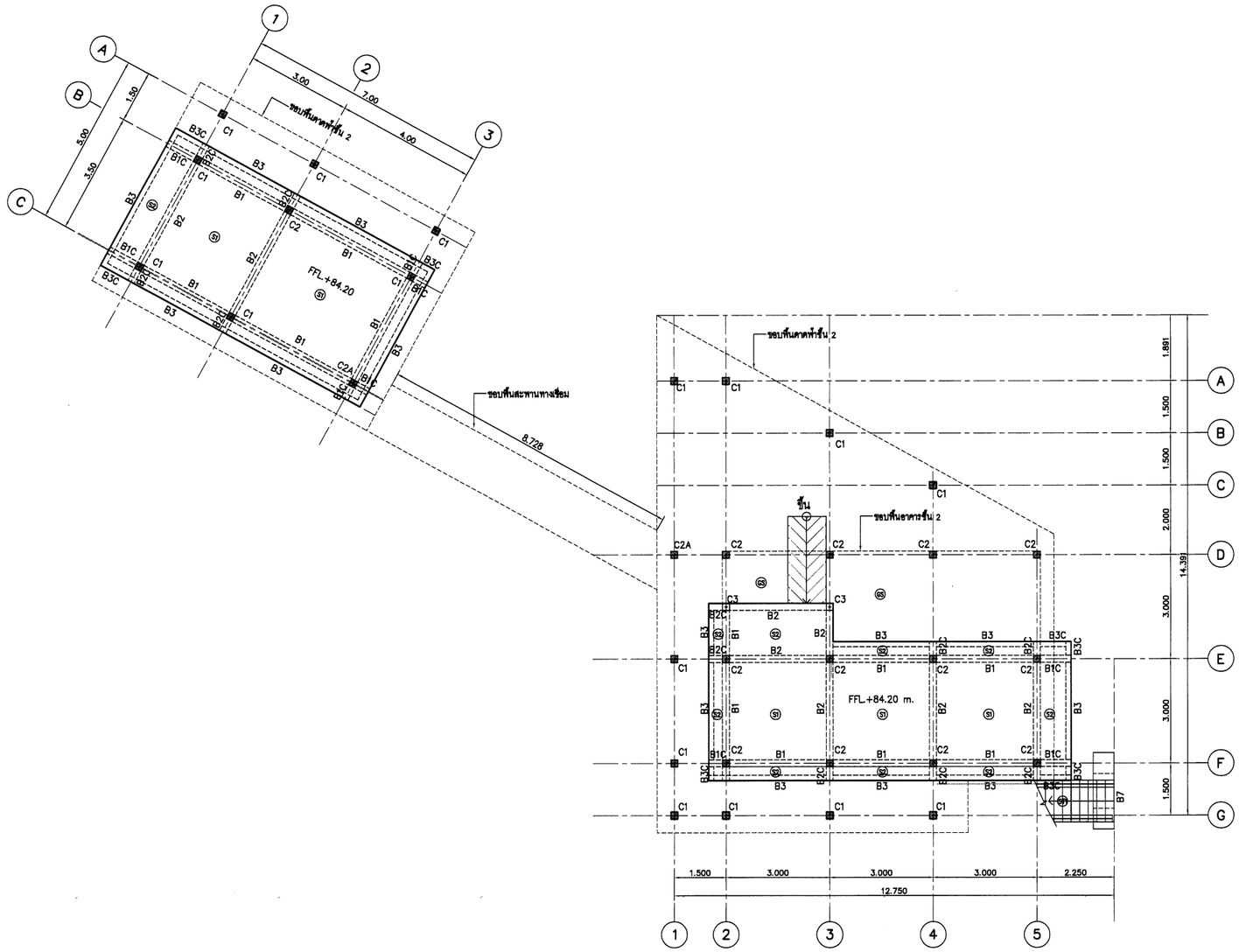

ผังพื้นและคานชั้น 1

SCALE 1:75

กรมทรัพยากรน้ำ

โครงการอนุรักษ์พันธุ คลองบางเท่าแม่ พร้อมระบบกระจายน้ำ
ตำบลเขาต่อ อำเภอปลายพระยา จังหวัดกระบี่
หมวด " ฉ " งานอาคารหัวงาน และอาคารประกอบ
อาคารร้านค้าที่ระลึกและห้องน้ำ 2 ร้านค้า 2 - แปลนโครงสร้างชั้น 1

ผู้รับจ้าง : มหาวิทยาลัยเกษตรศาสตร์ วิทยาเขตเฉลิมพระเกียรติ จังหวัดสกลนคร

สำรวจ	(นายทศพล เกตุวงศ์)			
ออกแบบ	(ผศ.ดร.วิษณวัฒน์ กิจพละ สย.9270)			
เขียนแบบ	(นายศิรินนท์ ทิวารวัง)	(ผศ.ทศพล จตุระบุล) ผู้จัดการโครงการ		
ตรวจแบบ	(รศ.ดร.อเนกวิทย์ ต้องสุดี สย.7309)			
แบบเลขที่	สทน. 006/65	แบบแผ่นที่	04-019/039	028

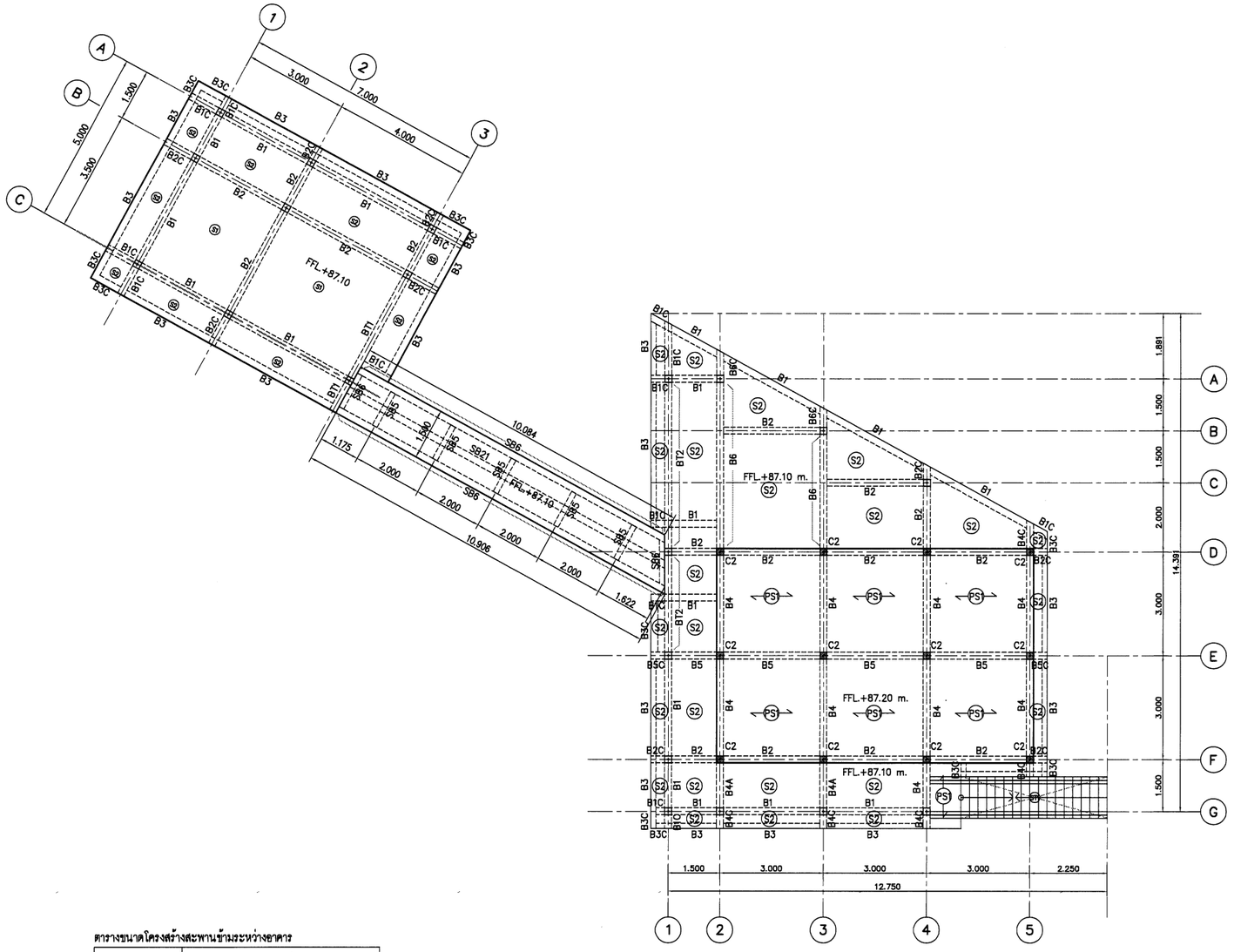

ผังพื้นและคานชั้น 2

SCALE 1:75

ตารางขนาดโครงสร้างสะพานข้ามระหว่างอาคาร

SB5	H-200X100X18.2kg/m.
SB6	H-600X300X175.0kg/m.

กรมทรัพยากรน้ำ

โครงการอนุรักษ์พื้นฟู คลองบางเท่าแม่ พร้อมระบบกระจายน้ำ
ตำบลเขาต่อ อำเภอปลายพระยา จังหวัดกระบี่
หมวด " ฉ " งานอาคารหัวงาน และอาคารประกอบ
อาคารร้านค้าที่ระลึกและห้องน้ำ 2 ร้านค้า 2 - แปลนโครงสร้างชั้น 2

ผู้รับจ้าง : มหาวิทยาลัยเกษตรศาสตร์ วิทยาเขตเฉลิมพระเกียรติ จังหวัดสกลนคร

สำรวจ	(นายทศพล เกตุสิริ)	
ออกแบบ	(ผศ.ดร.วิลาวัลย์ กรีพละ สย.9270)	
เขียนแบบ	(นายสิทธินนท์ ที่ราวงษ์)	(ผศ.ทศพล จตุระบุล) ผู้อำนวยการโครงการ
ตรวจแบบ	(รศ.ดร.ภาณุเดช หองทุสี สย.7309)	
แบบเลขที่	สพน. 006/65	แบบแล่นที่ 64-020/039 628

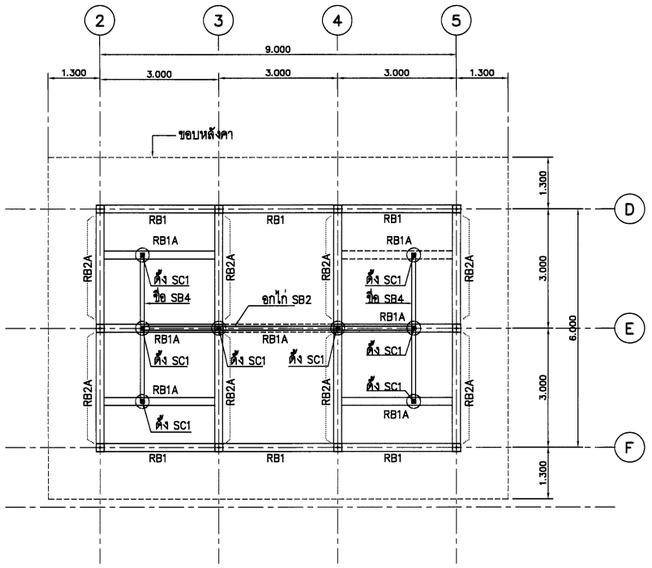

ผังคานชั้นหลังคา

SCALE 1:75

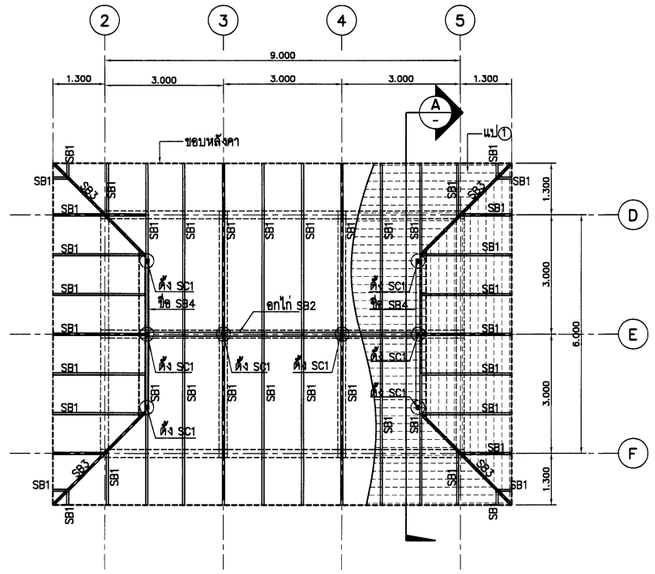

ผังโครงสร้างหลังคา

SCALE 1:75

ตารางขนาดโครงสร้างหลังคา

แป ①	⌀–25x25x2.3 mm.(1.53 kg/m.) @0.21
จันทัน SB1	⌀–125x75x3.2 mm.(9.52 kg/m.)
อกไก่ SB2	2 ⌀–125x75x3.2 mm.(9.52 kg/m.)
ตะเข้สัน SB3	2 ⌀–125x75x3.2 mm.(9.52 kg/m.)
ขื่อ SB4	2 ⌀–150x50x3.2 mm.(9.63 kg/m.)
ตั้ง SC1	⌀–150x150x6.0 mm.(26.9 kg/m.)
เหล็กค้ำยัน AR1	⌀–100x50x3.2 mm.(7.01 kg/m.)

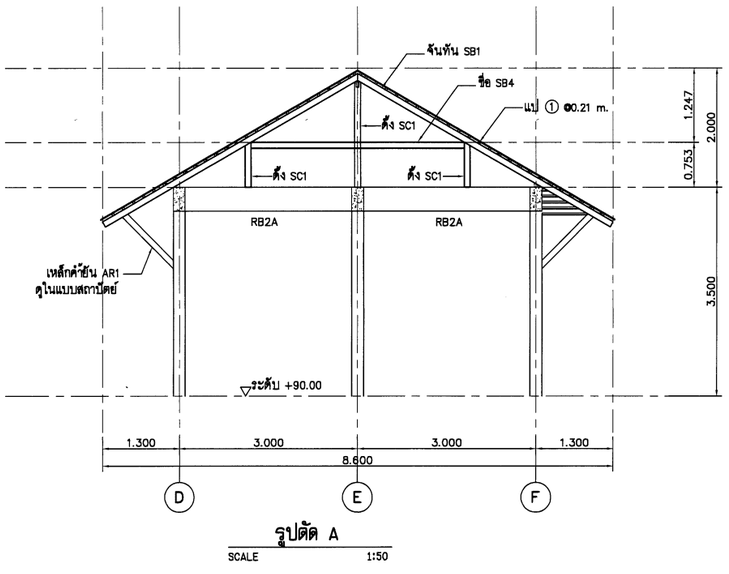

รูปตัด A

SCALE 1:50

กรมทรัพยากรน้ำ

โครงการอนุรักษ์พื้นฟู คลองบางเท่าแม่ พร้อมระบบกระจายน้ำ
ตำบลเขาต่อ อำเภอปลายพระยา จังหวัดกระบี่
หมวด " ฉ " งานอาคารหัวงาน และอาคารประกอบ
อาคารร้านค้าที่ระลึกและห้องน้ำ 2ร้านค้า 2 -คานชั้นหลังคา,โครงสร้างหลังคา,รูปตัด A

ผู้รับจ้าง : มหาวิทยาลัยเกษตรศาสตร์ วิทยาเขตเฉลิมพระเกียรติ จังหวัดสกลนคร

สำรวจ	(นายทศพล เกตุวลี)	ชิ. สิทธิ์ (ผศ.ทศพล อยุธระบุล) ผู้อำนวยการโครงการ		
ออกแบบ	(ผศ.ดร.วิจิบวงศ์ กรีพละ สย.9270)			
เขียนแบบ	(นายมิตสันบนท์ ทิวาวงษ์)			
ตรวจแบบ	(ร.ต.ต.ชาญเกียรติ์ ฮองพูลี สย.7309)			
แบบเลขที่	สทน. 006/65	แบบแผ่นที่	04-021/039	628

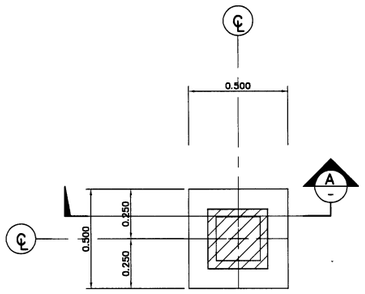

FOOTING F1, PLAN
SCALE 1:15

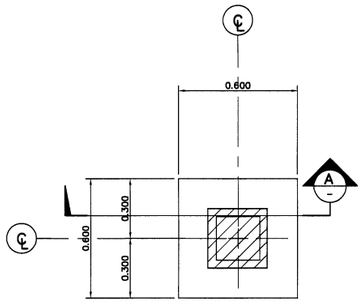

FOOTING F1A, PLAN
SCALE 1:15

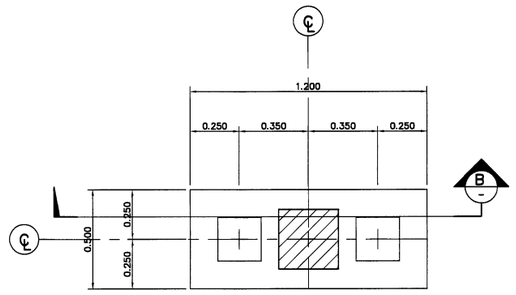

FOOTING F2, PLAN
SCALE 1:15

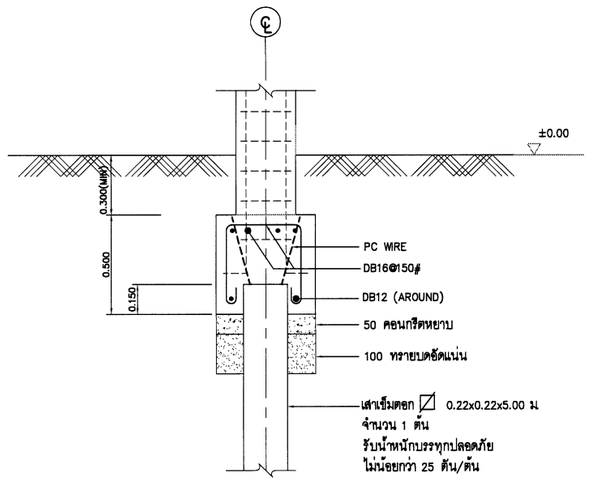

FOOTING F1, SECTION (A)
SCALE 1:15

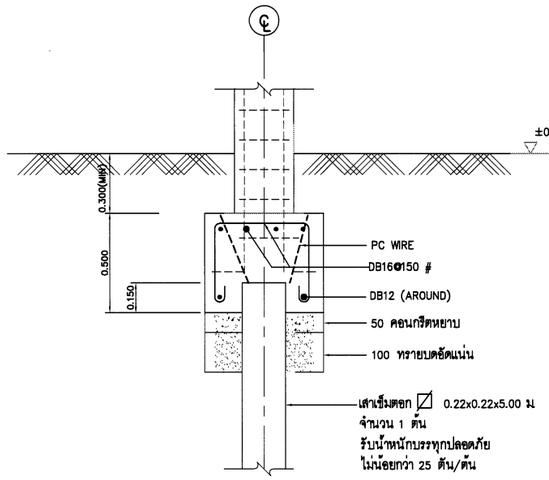

FOOTING F1A, SECTION (A)
SCALE 1:15

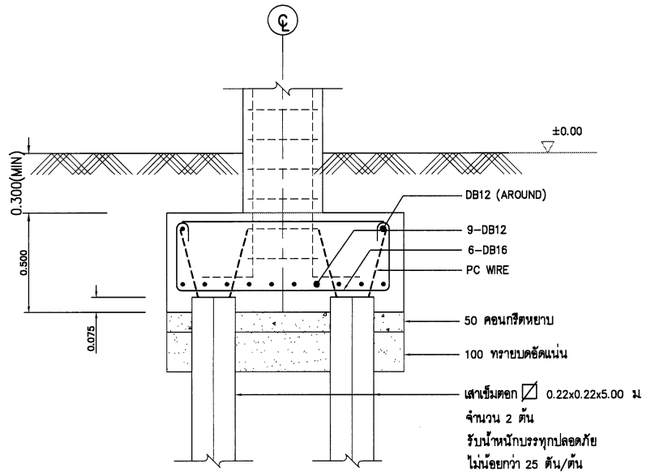

FOOTING F2, SECTION (B)
SCALE 1:15

COLUMN / FLOOR	C1	C2	C2A	C3
Roof.	0.250 / 0.250 8-DB16mm. (Conner) ปl-DB10mm@0.20m. Covering 3.5 cm.	0.250 / 0.250 12-DB16mm. ปl-DB10mm@0.20m. Covering 3.5 cm.		
2nd. FL.				
2nd. FL.	0.250 / 0.250 12-DB16mm. ปl-DB10mm@0.20m. Covering 3.5 cm.	0.300 / 0.300 16-DB16mm. ปl-DB10mm@0.20m. Covering 3.5 cm.	0.300 / 0.300 16-DB16mm. ปl-DB10mm@0.20m. Covering 3.5 cm.	
GROUND FL.				
GROUND FL.	0.300 / 0.300 12-DB16mm. ปl-DB10mm@0.20m. Covering 4.0 cm.	0.350 / 0.350 16-DB16mm. ปl-DB10mm@0.20m. Covering 4.0 cm.	0.350 / 0.350 16-DB16mm. ปl-DB10mm@0.20m. Covering 4.0 cm.	0.250 / 0.250 8-DB16mm. (Conner) ปl-DB10mm@0.20m. Covering 4.0 cm.
FOUNDATION FL.				

กรมทรัพยากรน้ำ

โครงการอนุรักษ์ฟื้นฟู คลองบางเท่าแม่ พร้อมระบบกระจายน้ำ
ตำบลเขาต่อ อำเภอปลายพระยา จังหวัดกระบี่
หมวด " ฉ " งานอาคารหัวงาน และอาคารประกอบ
อาคารร้านค้าที่ระลึกและห้องน้ำ 2 ร้านค้า 2 - รายละเอียด ฐานราก และเสา

ผู้รับจ้าง : มหาวิทยาลัยเกษตรศาสตร์ วิทยาเขตเฉลิมพระเกียรติ จังหวัดสกลนคร				
สำรวจ	(นายกฤษณ เกรูวลี)			
ออกแบบ	(ผศ.ดร.วิจน์วงศ์ กรีพละ สย.9870)			
เขียนแบบ	(นายสิทธินนท์ ทิวาวงษ์)			
ตรวจแบบ	(รศ.ดร.ถเกียรติ มงคุลี สย.7309)	(ผศ.เกษม จตุรงค์) ผู้จัดการโครงการ		
แบบมาตรฐานที่	สทน. 006/65	แบบแม่บทที่	04-022/039	628

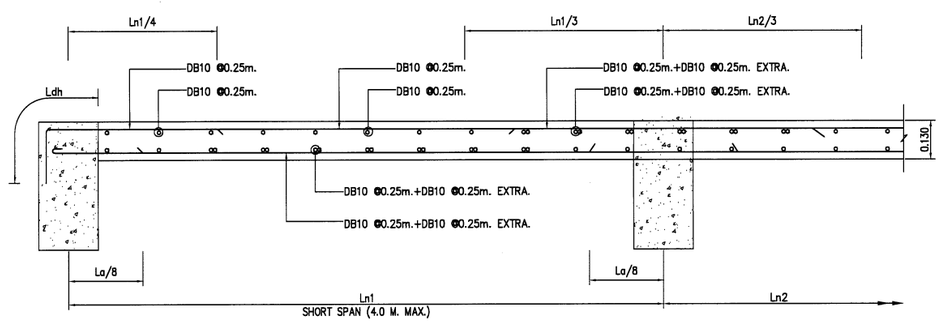

(S1) **DETAIL (SECTION)**
SCALE A3 1:10

SDL = 100 Kg/sq.m.
LL = 400 Kg/sq.m.

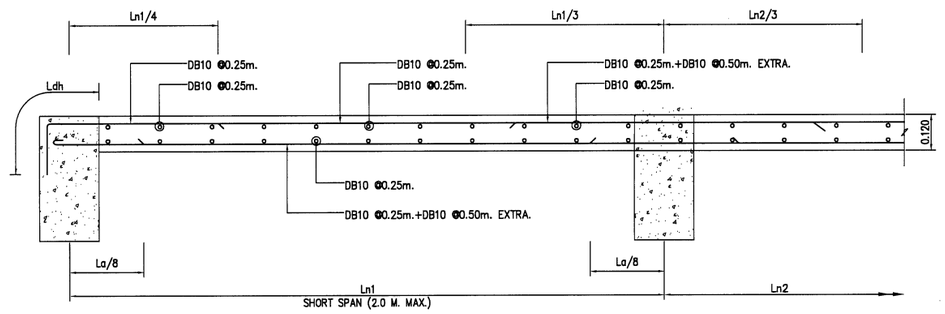

(S2) **DETAIL (SECTION)**
SCALE A3 1:10

SDL = 100 Kg/sq.m.
LL = 400 Kg/sq.m.

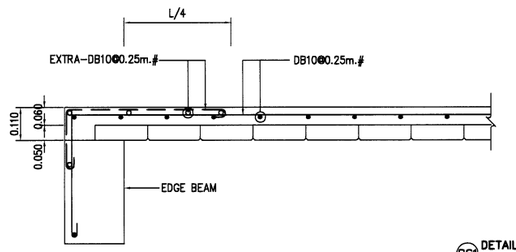

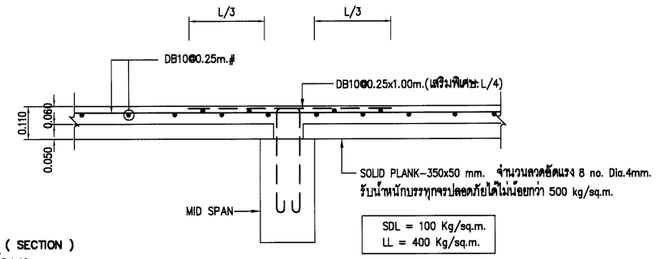

(PS1) **DETAIL (SECTION)**
SCALE A3 1:10

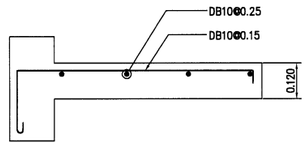

(S2@) **DETAIL (SECTION)**
SCALE A3 1:10

กรมทรัพยากรน้ำ

โครงการอนุรักษ์พื้นฟู คลองบางเท่าแม่ พร้อมระบบกระจายน้ำ
ตำบลเขาต่อ อำเภอปลายพระยา จังหวัดกระบี่
หมวด ' ฉ ' งานอาคารทั่วงาน และอาคารประกอบ
อาคารร้านค้าที่ระลึกและห้องน้ำ 2 ร้านค้า 2 -รายละเอียดพื้น

ผู้รับจ้าง : มหาวิทยาลัยเกษตรศาสตร์ วิทยาเขตเฉลิมพระเกียรติ จังหวัดสกลนคร

สำรวจ	(นายทศพล เหรุสุ) (นส.ศร.วิจง่วล กรีพละ สธ.9270)	(นส.ศรุตพร จตุรบุล) ผู้จัดการโครงการ		
ออกแบบ				
เขียนแบบ	(นายสิทธินนท์ ทิวาวงษ์)			
ตรวจแบบ	(จส.ศร./อนเกียรติ์ มองพุลี สธ.7309)			
แบบแสดงที่	สทน. 006/65	แบบแผ่นที่	04-023/039	628

SIMPLE BEAM & CANTILIVER BEAM

TYPICAL REINFORCEMENT DETAIL OF SIMPLE BEAM & CANTILIVER BEAM.

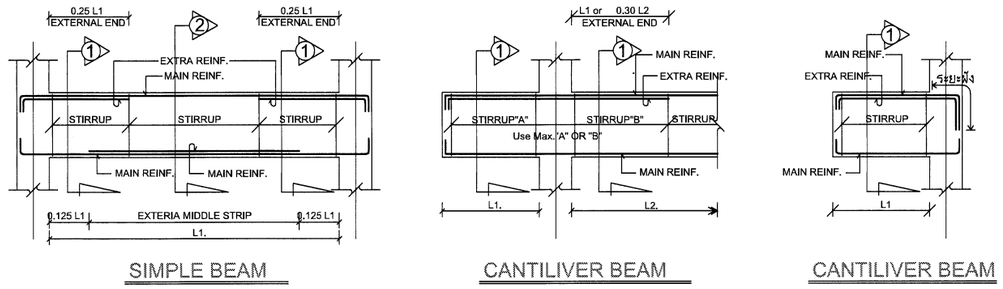

SIMPLE BEAM CANTILIVER BEAM CANTILIVER BEAM

CONTINUOUS RC.BEAM

TYPICAL REINFORCEMENT DETAIL OF CONTINUOUS BEAM

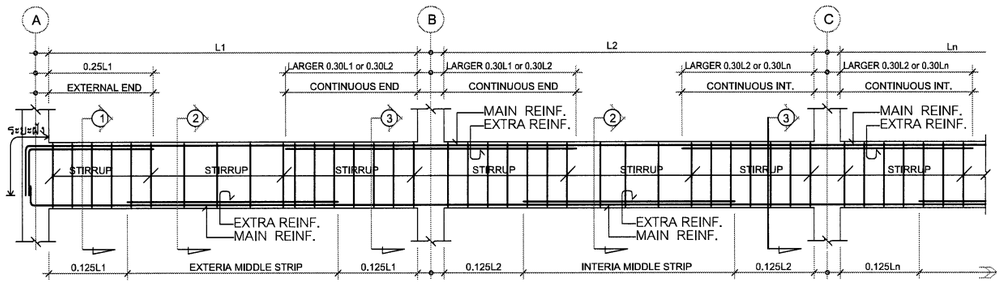

รูปตัด / เบอร์คาน	เสานอก/ SUPPORTตัวนอก SECTION ①	กลางคาน SECTION ②	เสาใน/SUPPORTตัวใน(ตามต่อเนื่อง) SECTION ③
B1	0.250 / 0.400 / 3–DB16 / 1DB10@0.15 / 3–DB16	0.250 / 0.400 / 3–DB16 / 1DB10@0.15 / 3–DB16 3–DB16	0.250 / 0.400 / 3–DB16 3–DB16 / 1DB10@0.15 / 3–DB16
B1C	0.250 / 0.400 / 3–DB16 3–DB16 / 1DB10@0.15 / 3–DB16		
B2	0.250 / 0.400 / 4–DB16 / 1DB10@0.15 / 4–DB16	0.250 / 0.400 / 4–DB16 / 1DB10@0.15 / 3–DB16 4–DB16	0.250 / 0.400 / 4–DB16 4–DB16 / 1DB10@0.15 / 4–DB16
B2C	0.250 / 0.400 / 4–DB16 4–DB16 / 1DB10@0.15 / 4–DB16		

รูปตัด / เบอร์คาน	เสานอก/ SUPPORTตัวนอก SECTION ①	กลางคาน SECTION ②	เสาใน/SUPPORTตัวใน(ตามต่อเนื่อง) SECTION ③
B3	0.200 / 0.400 / 3–DB12 / 1DB10@0.15 / 3–DB12	0.200 / 0.400 / 3–DB12 / 1DB10@0.15 / 3–DB12	0.200 / 0.400 / 3–DB12 2–DB12 / 1DB10@0.15 / 3–DB12
B3C	0.200 / 0.400 / 3–DB12 2–DB12 / 1DB10@0.15 / 3–DB12		
B4	0.250 / 0.500 / 3–DB16 / 1DB10@0.20 / 3–DB16	0.250 / 0.500 / 3–DB16 / 1DB10@0.20 / 3–DB16 3–DB16	0.250 / 0.500 / 3–DB16 3–DB16 / 1DB10@0.20 / 3–DB16
B4A	0.250 / 0.500 / 3–DB16 / 1DB10@0.20 / 3–DB16	0.250 / 0.500 / 3–DB16 / 1DB10@0.20 / 3–DB16	0.250 / 0.500 / 3–DB16 3–DB16 / 1DB10@0.20 / 3–DB16

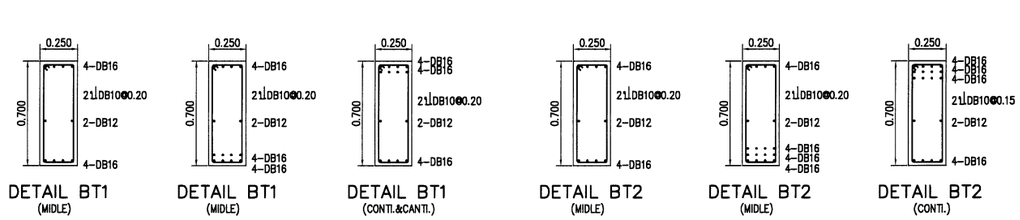

รูปตัด / เบอร์คาน	เสานอก/ SUPPORTตัวนอก SECTION ①	กลางคาน SECTION ②	เสาใน/SUPPORTตัวใน(ตามต่อเนื่อง) SECTION ③
B5	0.250 / 0.400 / 3–DB16 / 1DB10@0.15 / 3–DB16	0.250 / 0.400 / 3–DB16 / 1DB10@0.15 / 2–DB12 3–DB16	0.250 / 0.400 / 3–DB16 2–DB12 / 1DB10@0.15 / 3–DB16
B6	0.250 / 0.500 / 4–DB16 / 1DB10@0.15 / 4–DB16	0.250 / 0.500 / 4–DB16 / 1DB10@0.20 / 4–DB16 4–DB16	0.250 / 0.500 / 4–DB16 4–DB16 / 1DB10@0.15 / 4–DB16

รูปตัด / เบอร์คาน	เสานอก/ SUPPORTตัวนอก SECTION ①	กลางคาน SECTION ②	เสาใน/SUPPORTตัวใน(ตามต่อเนื่อง) SECTION ③
RB1	0.200 / 0.400 / 2–DB16 / 1DB10@0.15 / 2–DB16	0.200 / 0.400 / 2–DB16 / 1DB10@0.15 / 2–DB16	0.200 / 0.400 / 2–DB16 / 1DB10@0.15 / 2–DB16
RB1A	0.200 / 0.400 / 3–DB16 / 1DB10@0.15 / 3–DB16	0.200 / 0.400 / 3–DB16 / 1DB10@0.15 / 3–DB16	0.200 / 0.400 / 3–DB16 / 1DB10@0.15 / 3–DB16
RB2	0.200 / 0.400 / 2–DB16 / 1DB10@0.15 / 2–DB16	0.200 / 0.400 / 2–DB16 / 1DB10@0.15 / 3–DB16	0.200 / 0.400 / 3–DB16 / 1DB10@0.15 / 2–DB16
RB2A	0.200 / 0.400 / 3–DB16 / 1DB10@0.15 / 3–DB16	0.200 / 0.400 / 3–DB16 / 1DB10@0.15 / 2–DB12 3–DB16	0.200 / 0.400 / 3–DB16 2–DB12 / 1DB10@0.15 / 3–DB16

กรมทรัพยากรน้ำ

โครงการอนุรักษ์พันธุ์ คลองบางเท่าแม่ พร้อมระบบกระจายน้ำ
ตำบลเขาต่อ อำเภอปลายพระยา จังหวัดกระบี่
หมวด " ฉ " งานอาคารหัวงาน และอาคารประกอบ
อาคารร้านค้าที่ระลึกและห้องน้ำ 2 ร้านค้า 2 -รายละเอียดคาน

ผู้รับจ้าง : มหาวิทยาลัยเกษตรศาสตร์ วิทยาเขตเฉลิมพระเกียรติ จังหวัดสกลนคร				
สำรวจ	(นายทศพล เกตุวดี)			
ออกแบบ	(ผศ.ดร.วิจิบ่วงษ์ กชิพสร สย.9270)			
เรียงแบบ	(นายศิลปินทร ทิวาวงษ์)			
ตรวจแบบ	(รศ.ดร.เกอเกียรติ์ มอนกุลี สย.7309)			
แบบมาตรฐาน	สทน 006/65	แบบแผ่นที่	04-024/039	628

(ผศ.ทศพล เกตุวดี)
ผู้อำนวยการโครงการ

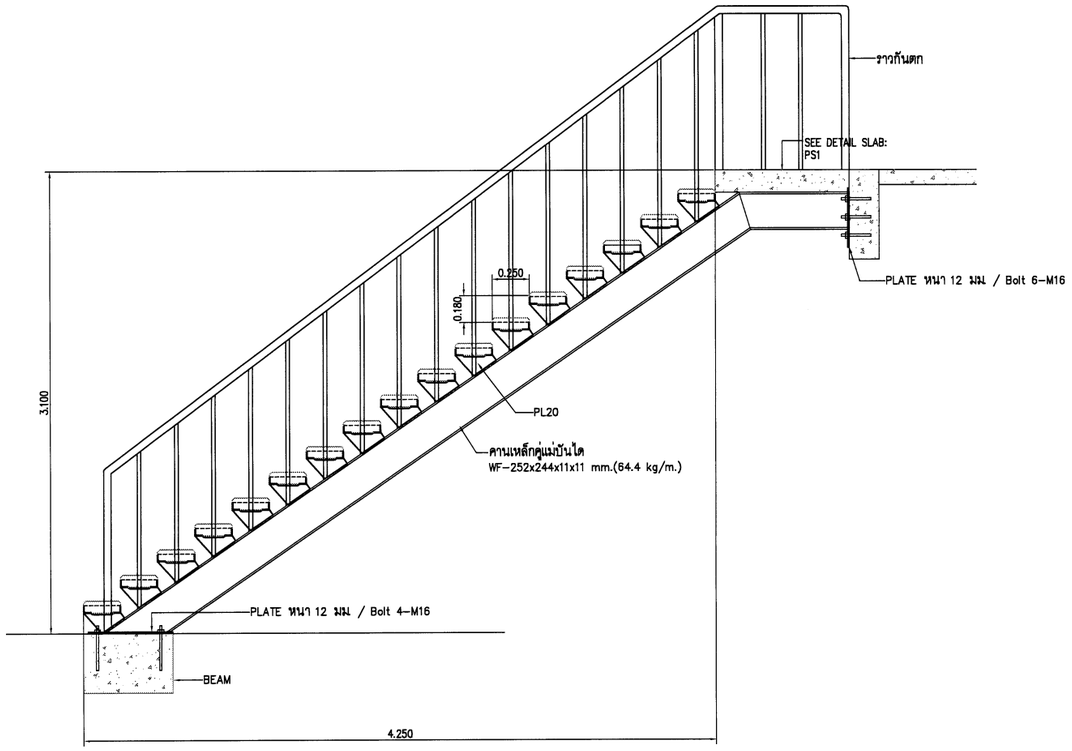

แบบขยายบันได ST-1
SCALE 1:20

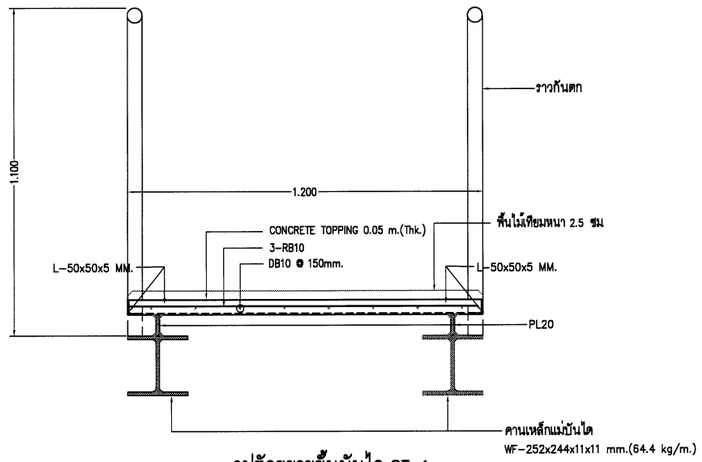

รูปตัดขยายขั้นบันได ST-1
SCALE 1:10

กรมทรัพยากรน้ำ

โครงการอนุรักษ์ฟื้นฟู คลองบางเท่าแม่ พร้อมระบบกระจายน้ำ
ตำบลเขาต่อ อำเภอปลายพระยา จังหวัดกระบี่
หมวด ' ฉ ' งานอาคารหัวงาน และอาคารประกอบ
อาคารร้านค้าที่ระลึกและห้องน้ำ 2 ร้านค้า 2 -รายละเอียดบันได 1

ผู้รับจ้าง : มหาวิทยาลัยเกษตรศาสตร์ วิทยาเขตเฉลิมพระเกียรติ จังหวัดสกลนคร

สำรวจ	(นายทศพล เกตุวลี)			
ออกแบบ	(ผศ.ดร.รัชน์วงศ์ กรีพละ สย.9270)			
เขียนแบบ	(นายมิตินนท์ ธีรวงษ์)	ช).		
ตรวจแบบ	(รศ.ดร.ภูเบศร์ พอ.กฤษ สย.7309)	(ผศ.ทศพล เกตุวลี) ผู้จัดการโครงการ		
แบบแรกที่	สทน. 006/65	แบบแผ่นที่	64-025/039	628

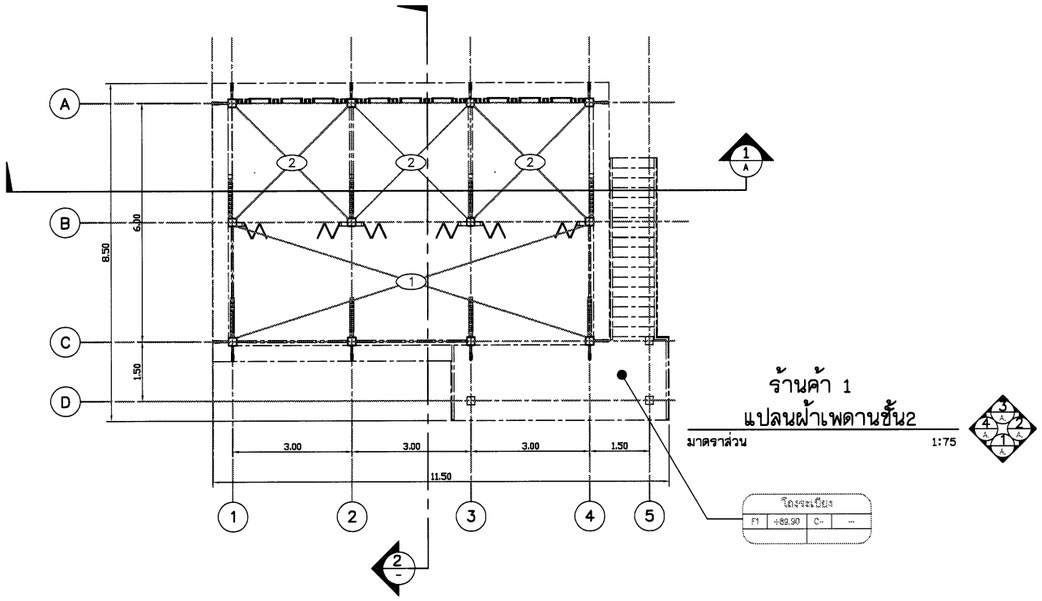

ร้านค้า 1
แปลนฝ้าเพดานชั้น2
มาตราส่วน 1:75

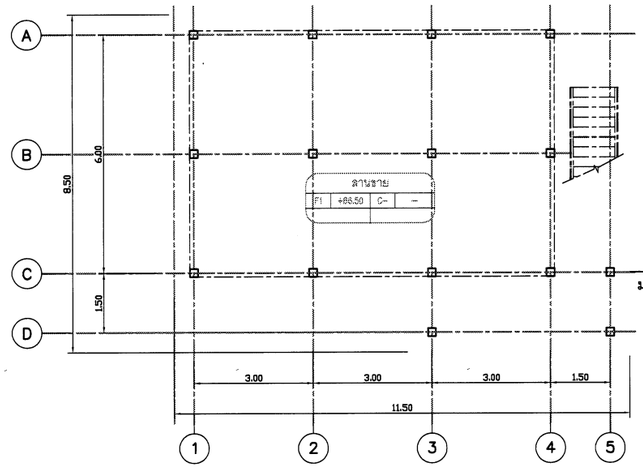

ลานขาย
แปลนฝ้าเพดานชั้น1
มาตราส่วน 1:75

รายการวัสดุปูผิวพื้น	
F1	พื้น คสล ปูกระเบื้องผิวหยาบ ขนาด 0.60x0.60ม
F2	พื้น คสล ปูกระเบื้องผิวด้าน ขนาด 0.60x0.60ม
F3	พื้น คสล ผสมกันซึม ปูไม้เทียม พร้อมโครงและอุปกรณ์ยึด
รายการวัสดุกรุผิวผนัง	
P1	ผนังก่ออิฐมวลเบาฉาบปูนเรียบ ทาสีภายนอก อะคริลิค 100%
	มอก 2321-2549 สีครีมของ TOA หรือเทียบเท่า
P2	ผนังก่ออิฐมวลเบาฉาบปูนเรียบ ทาสีภายใน อะคริลิค 100%
	มอก 2321-2549 สีขาวของ TOA หรือเทียบเท่า
P3	ผนังระแนงไม้เทียม รุ่นQB-50100 ขนาด 50x100mm.@150mm.
	ของ Maxis wood หรือ เทียบเท่า พร้อมโครงคร่าว
P4	ผนังเบากันห้อง สำหรับห้องน้ำ พร้อมอุปกรณ์
รายการวัสดุฝ้า	
1	ฝ้าฉาบเรียบทาสี ชนิดกันความชื้น พร้อมอุปกรณ์ยึด
2	ฝ้าฉาบเรียบทาสี พร้อมอุปกรณ์ยึด

หมายเหตุ

1. ระดับ (ร.ท.ก.) และมิติต่าง ๆ กำหนดเป็นเมตร ระยะทางเป็นกิโลเมตร นอกจากแสดงไว้เป็นอย่างอื่น
2. สัญลักษณ์ คำย่อ ดูแบบแผ่นที่ ก3-001/005
3. สรุปรายละเอียดโครงการ ดูแบบแผ่นที่ ก3-002/005 ถึง ก3-004/005
4. ข้อกำหนดเกี่ยวกับแบบแปลน มาตรการป้องกันฯ ข้อกำหนดงานก่อสร้าง ดูแบบแผ่นที่ ก3-005/005
5. งานก่อสร้างบางอย่างที่ในแบบและรายการก่อสร้างมิได้แสดงไว้ หรือแสดงไว้ไม่ชัดเจน ให้เป็นหน้าที่คณะกรรมการตรวจรับพัสดุในงานจ้างก่อสร้างวินิจฉัย เพื่อให้เป็นไปตามมาตรฐานทางวิชาชีพซึ่งเป็นที่ยอมรับกันทั่วไป โดยผู้รับจ้างจะต้องถือปฏิบัติตามโดยไม่ถือว่าเป็นการขัดต่อสัญญาแต่อย่างใด
6. ก่อนดำเนินการก่อสร้างให้ผู้รับจ้างเสนอ SHOP DRAWING เสนอต่อคณะกรรมการตรวจรับพัสดุในงานจ้างก่อสร้างก่อนดำเนินการก่อสร้าง

มาตราส่วน 1:75
0 1.50 3.00 4.50 6.00 7.50 ม.

กรมทรัพยากรน้ำ

โครงการอนุรักษ์พื้นฟู คลองบางเท่าแม่ พร้อมระบบกระจายน้ำ
ตำบลเขาต่อ อำเภอปลายพระยา จังหวัดกระบี่
หมวด ' ฉ ' งานอาคารหัวงาน และอาคารประกอบ
อาคารร้านค้าที่ระลึกและห้องน้ำ 2 ร้านค้า 1 - ฝ้าเพดาน

ผู้รับจ้าง : มหาวิทยาลัยเกษตรศาสตร์ วิทยาเขตเฉลิมพระเกียรติ จังหวัดสกลนคร

สำรวจ	(นายทศพล เกตุวดี)			
ออกแบบ	(ผศ.ดร.วิจย์วัต กริ่งสอ สย.9270)			
เขียนแบบ	(นายสิทธินนท์ ทิวารังษี)			
ตรวจแบบ	(จนดร.กอบเกียรติ์ ต้องกุลี สย.7309)			
แบบมาตรที่	สทน. 006/65	แบบแผ่นที่	04-026/039	628

(ธ). ผศ.ดร.วิจย์วัต กริ่งสอ
(ผศ.ทศพล เกตุวดี)
ผู้จัดการโครงการ

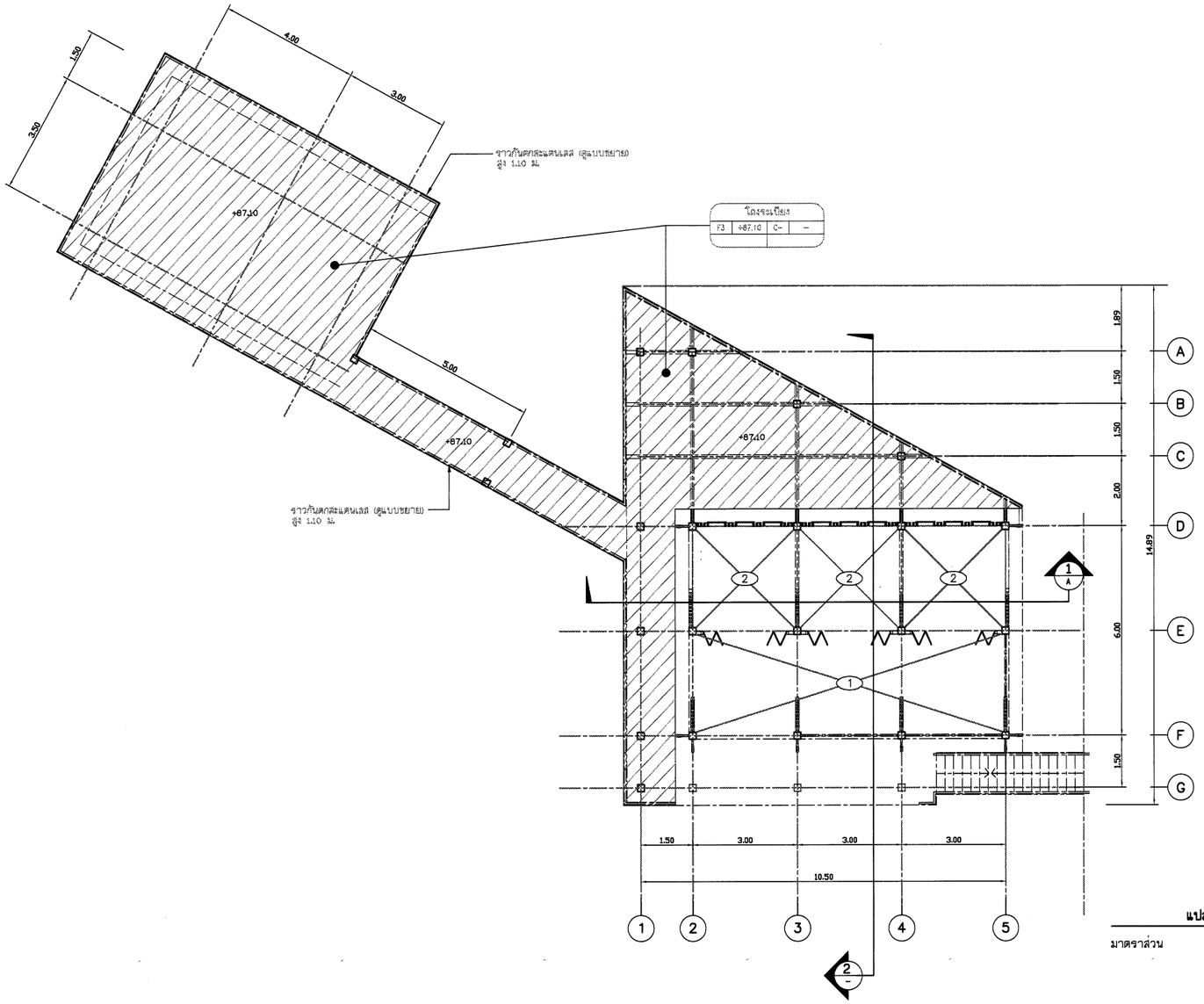

ร้านค้า 2
แปลนฝ้าเพดานชั้น2

มาตราส่วน 1:75

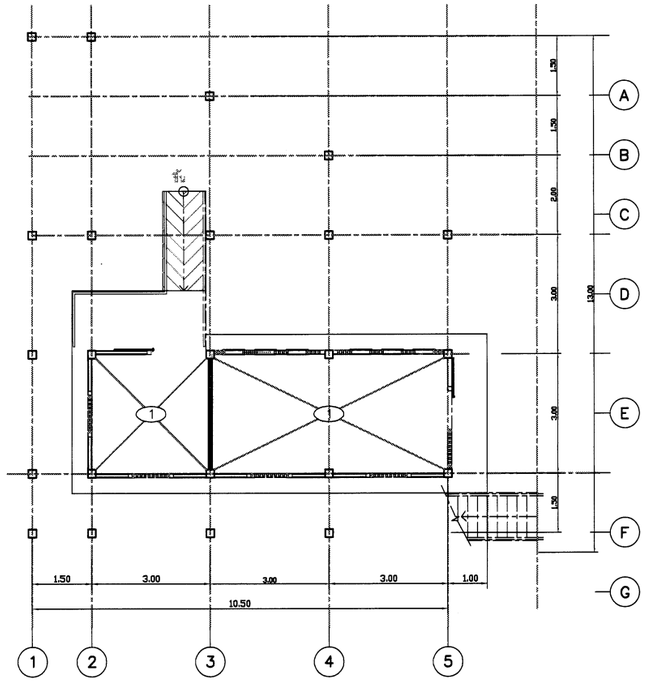

ห้องน้ำ หญิง
แปลนแปลนฝ้าเพดานชั้น1

มาตราส่วน 1:75

รายการวัสดุปิดผิวพื้น		รายการวัสดุกรุผิวผนัง		รายการวัสดุกรุผิวผนัง	
F1	พื้น คสล. ปูกระเบื้องผิวหยาบ ขนาด 0.60x0.60ม	P1	ผนังก่ออิฐมวลเบาฉาบปูนเรียบ ทาสีภายนอก อะคริลิค 100%	P6	ผนังก่ออิฐกรุกระเบื้องขนาด 0.30x0.60ม
			มอก 2321–2549 สีครีมของ TOA หรือเทียบเท่า	P7	ผนังก่ออิฐกรุระแนงไม้เทียม 50x100mm.@150mm. พร้อมโครงคร่าว
F2	พื้น คสล. ปูกระเบื้องผิวด้าน ขนาด 0.60x0.60ม	P2	ผนังก่ออิฐมวลเบาฉาบปูนเรียบ ทาสีภายใน อะคริลิค 100%		
			มอก 2321–2549 สีขาวของ TOA หรือเทียบเท่า		
F3	พื้น คสล. ผสมกันซึม ปูไม้เทียม พร้อมโครงและอุปกรณ์ยึด	P3	ผนังระแนงไม้เทียม รุ่นQB–50100 ขนาด 50x100mm.@150mm.	รายการวัสดุผ้า	
			ของ Maxis wood หรือ เทียบเท่า พร้อมโครงคร่าว	(1)	ผ้าฉาบเรียบทาสี ชนิดกันความชื้น พร้อมอุปกรณ์ยึด
		P4	ผนังเบากันห้อง สำหรับห้องน้ำ พร้อมอุปกรณ์	(2)	ผ้าฉาบเรียบทาสี พร้อมอุปกรณ์ยึด
		P5	ผนังก่ออิฐมวลเบาฉาบปูนเรียบกรุระแนงไม้เทียม50x100mm.@150mm.		

มาตราส่วน 1:75
0 1.50 3.00 4.50 6.00 7.50 ม.

หมายเหตุ

1. ระดับ (ร.ท.ก.) และมิติต่าง ๆ กำหนดเป็นเมตร ระยะทางเป็นกิโลเมตร นอกจากแสดงไว้เป็นอย่างอื่น
2. สัญลักษณ์ คำย่อ ดูแบบแผ่นที่ ก3-001/005
3. สรุปรายละเอียดโครงการ ดูแบบแผ่นที่ ก3-002/005 ถึง ก3-004/005
4. ข้อกำหนดเกี่ยวกับแบบแปลน มาตรการป้องกันฯ ข้อกำหนดงานก่อสร้าง ดูแบบแผ่นที่ ก3-005/005
5. งานก่อสร้างบางอย่างที่ในแบบและรายการก่อสร้างมิได้แสดงไว้ หรือแสดงไว้ไม่ชัดเจน ให้เป็นหน้าที่คณะกรรมการตรวจรับพัสดุในงานจ้างก่อสร้างวินิจฉัย เพื่อให้เป็นไปตามมาตรฐานทางวิชาชีพซึ่งเป็นที่ยอมรับกันทั่วไป โดยผู้รับจ้างจะต้องถือปฏิบัติตามโดยไม่ถือว่าเป็นการขัดต่อสัญญาแต่อย่างใด
6. ก่อนดำเนินการก่อสร้างให้ผู้รับจ้างเสนอ SHOP DRAWING เสนอต่อคณะกรรมการตรวจรับพัสดุในงานจ้างก่อสร้างก่อนดำเนินการก่อสร้าง

กรมทรัพยากรน้ำ

โครงการอนุรักษ์พันปู คลองบางเท่าแม่ พร้อมระบบกระจายน้ำ
ตำบลเขาต่อ อำเภอปลายพระยา จังหวัดกระบี่
หมวด " ฉ " งานอาคารทั่วงาน และอาคารประกอบ
อาคารร้านค้าที่ระลึกและห้องน้ำ 2 ร้านค้า 2 – ฝ้าเพดาน

ผู้รับจ้าง : มหาวิทยาลัยเกษตรศาสตร์ วิทยาเขตเฉลิมพระเกียรติ จังหวัดสกลนคร

สำรวจ	(นายเด่นชัย เกตุวงศ์)			
ออกแบบ	(นส.เสาวลักษณ์ กรีพละ สย.9270)			
เทียบแบบ	(นายอภิพันธุ์ ทิวารัมย์)			
ตรวจแบบ	(รศ.ดร.ถาวร ศรีสุข สย.7309)			
แบบเลขที่	สกน. 006/65	แบบแผ่นที่	04-027/039	628

(นส.เสาวลักษณ์ จตุรบุล)
ผู้อำนวยการโครงการ

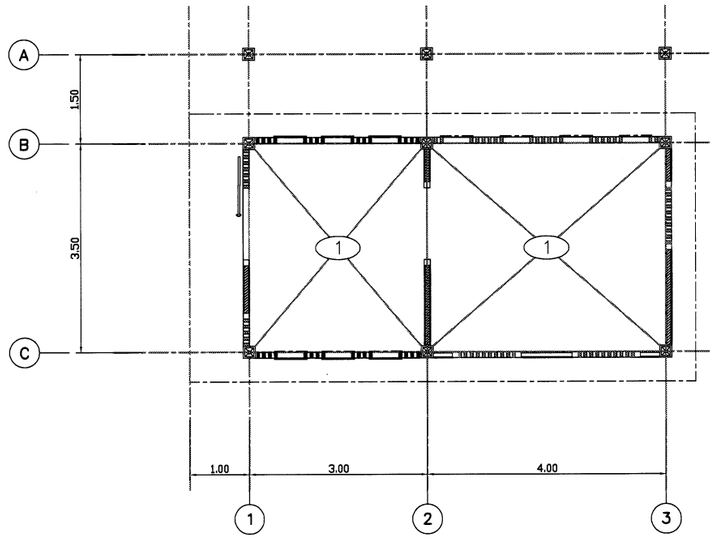

ห้องน้ำ ชาย
แปลนแปลนผ้าเพดาน

มาตราส่วน 1:50

มาตราส่วน 1:75

0 1.50 3.00 4.50 6.00 7.50 ม.

รายการวัสดุปูผิวพื้น		รายการวัสดุกรุผิวผนัง		รายการวัสดุกรุผิวผนัง	
F1	พื้น คสล. ปูกระเบื้องผิวหยาบ ขนาด 0.60x0.60ม	A1	ผนังก่ออิฐมวลเบาฉาบปูนเรียบ ทาสีภายนอก อะคริลิค 100%	A6	ผนังก่ออิฐกรุกระเบื้องขนาด 0.30x0.60ม
			มอก 2321-2549 สีครีมของ TOA หรือเทียบเท่า	A7	ผนังก่ออิฐกรุระแนงไม้เทียม 50x100mm.@150mm. พร้อมโครงคร่าว
F2	พื้น คสล. ปูกระเบื้องผิวด้าน ขนาด 0.60x0.60ม	A2	ผนังก่ออิฐมวลเบาฉาบปูนเรียบ ทาสีภายใน อะคริลิค 100%		
			มอก 2321-2549 สีขาวของ TOA หรือเทียบเท่า		
F3	พื้น คสล. ผสมกันซึม ปูไม้เทียม พร้อมโครงและอุปกรณ์ยึด	A3	ผนังระแนงไม้เทียม รุ่นQB-50100 ขนาด 50x100mm.@150mm.	รายการวัสดุผ้า	
			ของ Maxis wood หรือ เทียบเท่า พร้อมโครงคร่าว	1	ผ้าฉาบเรียบทาสี ชนิดกันความชื้น พร้อมอุปกรณ์ยึด
		A4	ผนังเบากันห้อง สำหรับห้องน้ำ พร้อมอุปกรณ์	2	ผ้าฉาบเรียบทาสี พร้อมอุปกรณ์ยึด
		A5	ผนังก่ออิฐมวลเบาฉาบปูนเรียบกรุระแนงไม้เทียม50x100mm.@150mm.		

กรมทรัพยากรน้ำ

โครงการอนุรักษ์พื้นฟู คลองบางเท่าแม่ พร้อมระบบกระจายน้ำ
ตำบลเขาต่อ อำเภอปลายพระยา จังหวัดกระบี่
หมวด " ฉ " งานอาคารหังงาน และอาคารประกอบ
อาคารร้านค้าที่ระลึกและห้องน้ำ 2 ห้องน้ำชาย - ผ้าเพดาน

ผู้รับจ้าง : มหาวิทยาลัยเกษตรศาสตร์ วิทยาเขตเฉลิมพระเกียรติ จังหวัดสกลนคร				
สำรวจ	(นายทศพล เกตุวดี)			
ออกแบบ	(ผศ.ดร.วิจิบ่วงษ์ กฤษณะ สย.9270)			
เขียนแบบ	(นายศักดินนท์ ทิวากาง)			
ตรวจแบบ	(รศ.ดร.ภอเกียรติ์ มะลิวลี สย.7309)	(ผศ.ทศพล เกตุระวดี) ผู้จัดการโครงการ		
แบบเลขที่	สทน. 006/65	แบบแผ่นที่	64-028/039	628

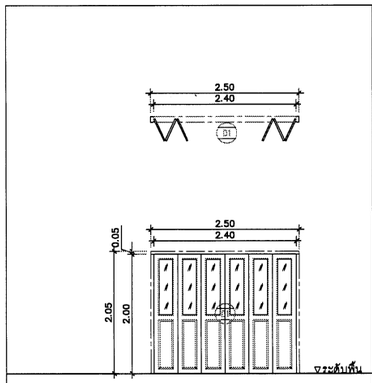

ติดตั้งบริเวณ	D1 ห้องร้านค้า จำนวน 3 ชุด
	–
ลักษณะบาน	บานเฟี้ยม กระจกติดตายขนาด 0.40x2.00ม.จำนวน 6 บาน
วงกบ	อะลูมิเนียม POWDER COAT ทำสีไม้
กรอบบาน	อะลูมิเนียม POWDER COAT ทำสีไม้
ลูกฟัก	–
อุปกรณ์	ติดตั้งตามมาตรฐานผู้ผลิต
หมายเหตุ	–

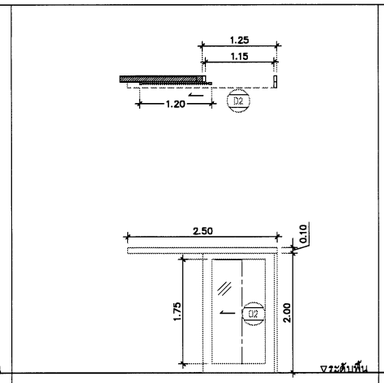

ติดตั้งบริเวณ	D2 ห้องน้ำหญิง จำนวน 1 ชุด
	–
ลักษณะบาน	บานเลื่อน รางแขวนบน กระจกฝ้าติดตาย
วงกบ	อะลูมิเนียม POWDER COAT สีดำ
กรอบบาน	อะลูมิเนียม POWDER COAT สีดำ
ลูกฟัก	เกล็ดระบายอากาศ หรือตามมาตรฐานผู้ผลิต
อุปกรณ์	ติดตั้งตามมาตรฐานผู้ผลิต
หมายเหตุ	–

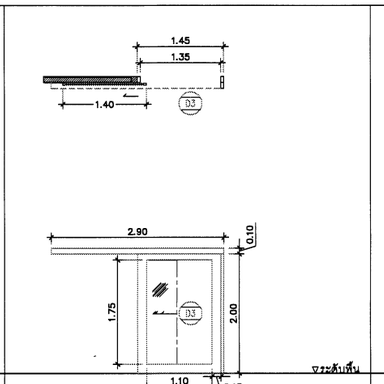

ติดตั้งบริเวณ	D3 ห้องคนพิการ จำนวน 1 ชุด
	–
ลักษณะบาน	บานเลื่อน รางแขวนบน กระจกฝ้าติดตาย
วงกบ	อะลูมิเนียม POWDER COAT สีดำ
กรอบบาน	อะลูมิเนียม POWDER COAT สีดำ
ลูกฟัก	เกล็ดระบายอากาศ หรือตามมาตรฐานผู้ผลิต
อุปกรณ์	ติดตั้งตามมาตรฐานผู้ผลิต
หมายเหตุ	–

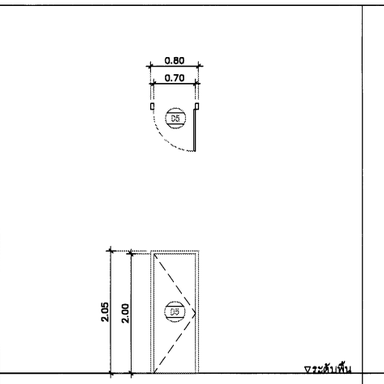

ติดตั้งบริเวณ	W2 ช่างห้องน้ำ WC.3 จำนวน – ชุด
	–
ลักษณะบาน	บานเปิดเดี่ยว
วงกบ	วงกบ WPC ขนาด 2" x 4" สีน้ำตาลเทา
กรอบบาน	บาน WPC แผ่นเรียบลายไม้เซาะร่อง สีน้ำตาลเทา
ลูกฟัก	–
อุปกรณ์	ติดตั้งตามมาตรฐานผู้ผลิต
หมายเหตุ	–

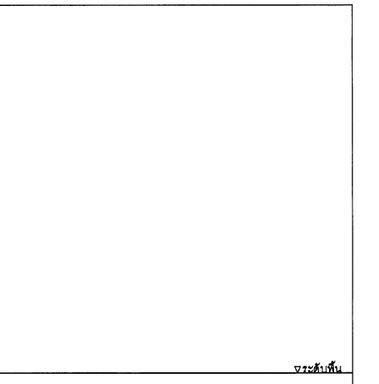

ติดตั้งบริเวณ	จำนวน – ชุด
ลักษณะบาน	
วงกบ	
กรอบบาน	
ลูกฟัก	
อุปกรณ์	
หมายเหตุ	

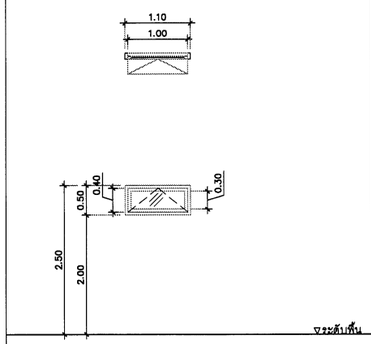

ติดตั้งบริเวณ	W1 ห้องน้ำหญิง และ ห้องน้ำคนพิการ จำนวน 4 ชุด
	–
ลักษณะบาน	บานกระทุ้ง
วงกบ	อะลูมิเนียม POWDER COAT สีดำ
กรอบบาน	อะลูมิเนียม POWDER COAT สีดำ
ลูกฟัก	กระจกฝ้า ความหนา 5 มม. หรือตามมาตรฐานผู้ผลิต
อุปกรณ์	ติดตั้งตามมาตรฐานผู้ผลิต
หมายเหตุ	–

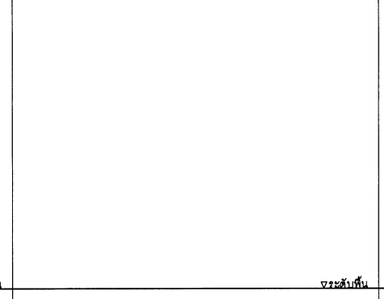

ติดตั้งบริเวณ	W2 ห้อง กาแฟ จำนวน 1 ชุด
	–
ลักษณะบาน	บาน FIX กระจกติดตายขนาด ศก. 1.20ม.
วงกบ	อะลูมิเนียม POWDER COAT
กรอบบาน	อะลูมิเนียม POWDER COAT
ลูกฟัก	–
อุปกรณ์	ติดตั้งตามมาตรฐานผู้ผลิต
หมายเหตุ	–

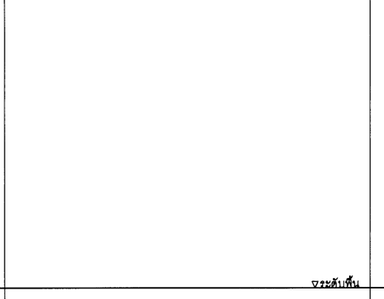

ติดตั้งบริเวณ	W2 ห้อง กาแฟ จำนวน 1 ชุด
	–
ลักษณะบาน	บาน FIX. กระจกติดตายขนาด 1.70x3.50ม.
วงกบ	อะลูมิเนียม POWDER COAT
กรอบบาน	อะลูมิเนียม POWDER COAT
ลูกฟัก	กระจกใสขาวตัดแสง หนา 8 มม. หรือตามมาตรฐานผู้ผลิต
อุปกรณ์	ติดตั้งตามมาตรฐานผู้ผลิต
หมายเหตุ	–

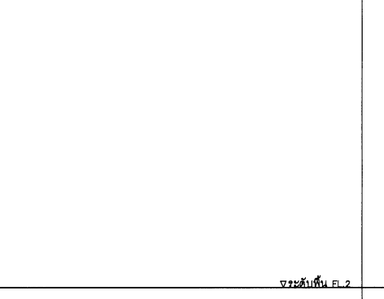

ติดตั้งบริเวณ	W3 ชั้นหลังคา ห้องอเนกประสงค์ จำนวน 4 ชุด
	–
ลักษณะบาน	บาน FIX กระจกติดตายขนาด 1.80x1.30ม.
วงกบ	อะลูมิเนียม POWDER COAT
กรอบบาน	อะลูมิเนียม POWDER COAT
ลูกฟัก	–
อุปกรณ์	ติดตั้งตามมาตรฐานผู้ผลิต
หมายเหตุ	–

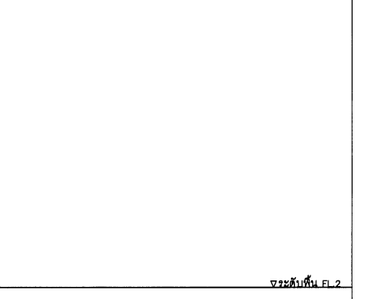

ติดตั้งบริเวณ	W3 ชั้นหลังคา ห้องอเนกประสงค์ จำนวน 6 ชุด
	–
ลักษณะบาน	บาน FIX กระจกติดตายขนาด 3.80x1.30ม.
วงกบ	อะลูมิเนียม POWDER COAT
กรอบบาน	อะลูมิเนียม POWDER COAT
ลูกฟัก	–
อุปกรณ์	ติดตั้งตามมาตรฐานผู้ผลิต
หมายเหตุ	–

มาตราส่วน 1:50

0 1.00 2.00 3.00 4.00 5.00 ม.

หมายเหตุ

1. ระดับ (ร.ท.ก.) และมิติต่าง ๆ กำหนดเป็นเมตร ระยะทางเป็นกิโลเมตร นอกจากแสดงไว้เป็นอย่างอื่น
2. สัญลักษณ์ คำย่อ ดูแบบแผ่นที่ ก3-001/005
3. สรุปรายละเอียดโครงการ ดูแบบแผ่นที่ ก3-002/005 ถึง ก3-004/005
4. ข้อกำหนดเกี่ยวกับแบบแปลน มาตรการป้องกันฯ ข้อกำหนดงานก่อสร้าง ดูแบบแผ่นที่ ก3-005/005
5. งานก่อสร้างบางอย่างที่ในแบบและรายการก่อสร้างมิได้แสดงไว้ หรือแสดงไว้ไม่ชัดเจน ให้เป็นหน้าที่คณะกรรมการตรวจรับพัสดุในงานจ้างก่อสร้างวินิจฉัย เพื่อให้เป็นไปตามมาตรฐานทางวิชาชีพซึ่งเป็นที่ยอมรับกันทั่วไป โดยผู้รับจ้างจะต้องถือปฏิบัติตามโดยไม่ถือว่าเป็นการขัดต่อสัญญาแต่อย่างใด
6. ก่อนดำเนินการก่อสร้างให้ผู้รับจ้างเสนอ SHOP DRAWING เสนอต่อคณะกรรมการตรวจรับพัสดุในงานจ้างก่อสร้างก่อนดำเนินการก่อสร้าง

กรมทรัพยากรน้ำ

โครงการอนุรักษ์พื้นฟู คลองบางเท่าแม่ พร้อมระบบกระจายน้ำ
ตำบลเขาต่อ อำเภอปลายพระยา จังหวัดกระบี่
หมวด " ฉ " งานอาคารหัวงาน และอาคารประกอบ
อาคารร้านค้าที่ระลึกและห้องน้ำ 2 แบบขยายประตู และ หน้าต่าง

ผู้รับจ้าง : มหาวิทยาลัยมหาสารคาม วิทยาเขตเฉลิมพระเกียรติ จังหวัดสกลนคร

สำรวจ	(นายพัทลพ เหรุลี)	
ออกแบบ	(ผศ.ดร.วิษ์วนต กรีพลล สย.9270)	
เขียนแบบ	(นายสิทธินนท์ ทิวาวงษ์)	(ผศ.ดร.วิษ์วนต กรีพลล) ผู้อำนวยการโครงการ
ตรวจแบบ	(จต.ดร.กอบเกียรติ มองบุลี สย.7309)	
แบบเลขที่	สพน. 006/65	แบบแผ่นที่ 04-029/039 028

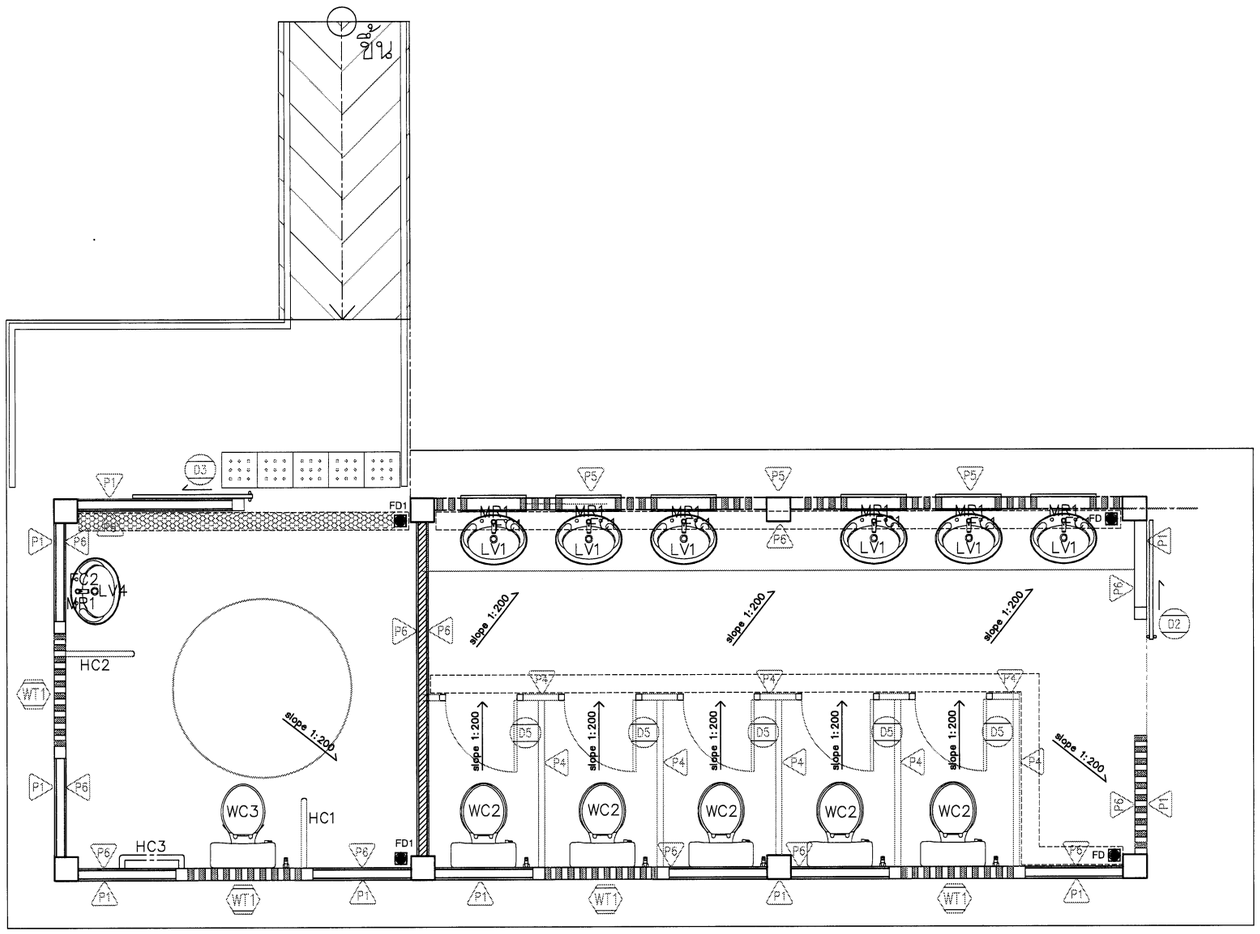

แบบขยายห้องน้ำ หญิง (ชั้น 1)

มาตราส่วน 1:25

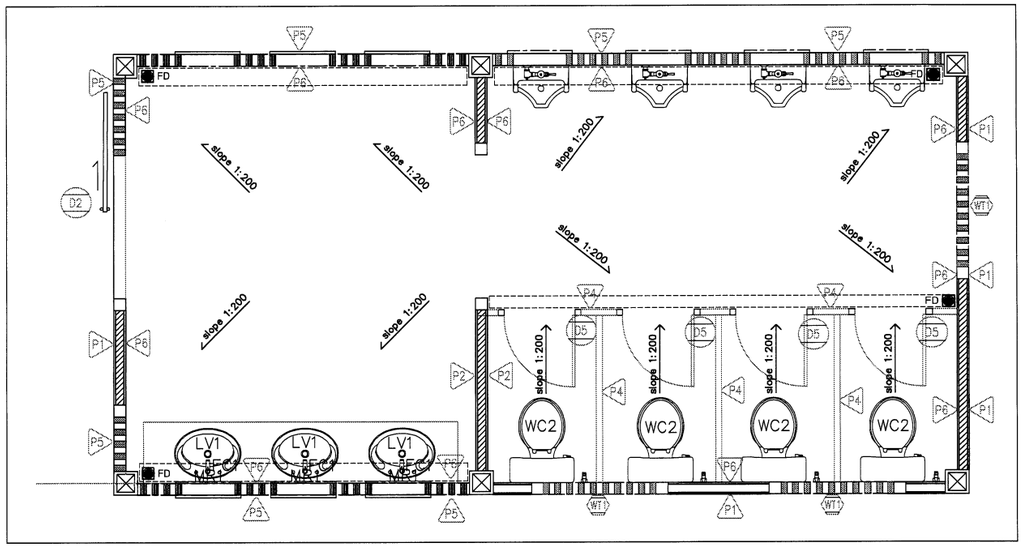

แบบขยายห้องน้ำ ชาย

มาตราส่วน 1:25

รายการวัสดุปูผิวพื้น		รายการวัสดุกรุผิวผนัง		รายการวัสดุกรุผิวผนัง	
F1	พื้น คสล ปูกระเบื้องผิวหยาบ ขนาด 0.60x0.60ม	P1	ผนังก่ออิฐมวลเบาฉาบปูนเรียบ ทาสีภายนอก อะคริลิค 100% มอก 2321-2549 สีครีมของ TOA หรือเทียบเท่า	P6	ผนังก่ออิฐกรุกระเบื้องขนาด 0.30x0.60ม
				P7	ผนังก่ออิฐกรุระแนงไม้เทียม 50x100mm.@150mm. พร้อมโครงคร่าว
F2	พื้น คสล ปูกระเบื้องผิวด้าน ขนาด 0.60x0.60ม	P2	ผนังก่ออิฐมวลเบาฉาบปูนเรียบ ทาสีภายใน อะคริลิค 100% มอก 2321-2549 สีขาวของ TOA หรือเทียบเท่า		
F3	พื้น คสล ผสมกันซึม ปูไม้เทียม พร้อมโครงและอุปกรณ์ยึด	P3	ผนังระแนงไม้เทียม รุ่นQB-50100 ขนาด 50x100mm.@150mm. ของ Maxis wood หรือ เทียบเท่า พร้อมโครงคร่าว	รายการวัสดุผ้า	
				1	ผ้าฉาบเรียบทาสี ชนิดกันความชื้น พร้อมอุปกรณ์ยึด
		P4	ผนังเบากันห้อง สำหรับห้องน้ำ พร้อมอุปกรณ์	2	ผ้าฉาบเรียบทาสี พร้อมอุปกรณ์ยึด
		P5	ผนังก่ออิฐมวลเบาฉาบปูนเรียบกรุระแนงไม้เทียม50x100mm.@150mm.		

มาตราส่วน 1:25

0 0.50 1.00 1.50 2.00 2.50 ม.

หมายเหตุ

1. ระดับ (ร.ท.ก) และมิติต่าง ๆ กำหนดเป็นเมตร ระยะทางเป็นกิโลเมตร นอกจากแสดงไว้เป็นอย่างอื่น
2. สัญลักษณ์ คำย่อ ดูแบบแผ่นที่ ก3-001/005
3. สรุปรายละเอียดโครงการ ดูแบบแผ่นที่ ก3-002/005 ถึง ก3-004/005
4. ข้อกำหนดเกี่ยวกับแบบแปลน มาตรการป้องกันฯ ข้อกำหนดงานก่อสร้าง ดูแบบแผ่นที่ ก3-005/005
5. งานก่อสร้างบางอย่างที่ในแบบและรายการก่อสร้างมิได้แสดงไว้ หรือแสดงไว้ไม่ชัดเจน ให้เป็นหน้าที่คณะกรรมการตรวจรับพัสดุในงานจ้างก่อสร้างวินิจฉัย เพื่อให้เป็นไปตามมาตรฐานทางวิชาชีพซึ่งเป็นที่ยอมรับกันทั่วไป โดยผู้รับจ้างจะต้องถือปฏิบัติตามโดยไม่ถือว่าเป็นการขัดต่อสัญญาแต่อย่างใด
6. ก่อนดำเนินการก่อสร้างให้ผู้รับจ้างเสนอ SHOP DRAWING เสนอต่อคณะกรรมการตรวจรับพัสดุในงานจ้างก่อสร้างก่อนดำเนินการก่อสร้าง

กรมทรัพยากรน้ำ

โครงการอนุรักษ์พื้นชู คลองบางเท่าแม่ พร้อมระบบกระจายน้ำ
ตำบลเขาต่อ อำเภอปลายพระยา จังหวัดกระบี่
หมวด ' ฉ ' งานอาคารหังงาน และอาคารประกอบ
อาคารจำหน่ายที่ระลึกและห้องน้ำ 2 แบบขยายห้องน้ำ 1/2

ผู้รับจ้าง : มหาวิทยาลัยเกษตรศาสตร์ วิทยาเขตเฉลิมพระเกียรติ จังหวัดสกลนคร

สำรวจ	(นายกิตติพล เกตุสุติ)	(นส.ปรางค์ทอง ศรีสุข สย.9270)		
ออกแบบ	(นส.ปรางค์ทอง ศรีสุข สย.9270)			
เขียนแบบ	(นายอิทธินนท์ ทิวารัง)			
ตรวจแบบ	(จ.ส.ต.ชาญเกียรติ พ่องกุลี สย.7309)	(นส.ปรางค์ทอง จตุระบุล) ผู้จัดการโครงการ		
แบบเลขที่	สทน. 006/65	แบบแผ่นที่	64-030/039	628

รายการประกอบแบบห้องน้ำ

แบบมาตรฐานการติดตั้งสุขภัณฑ์– อุปกรณ์ทั่วไป 1:25

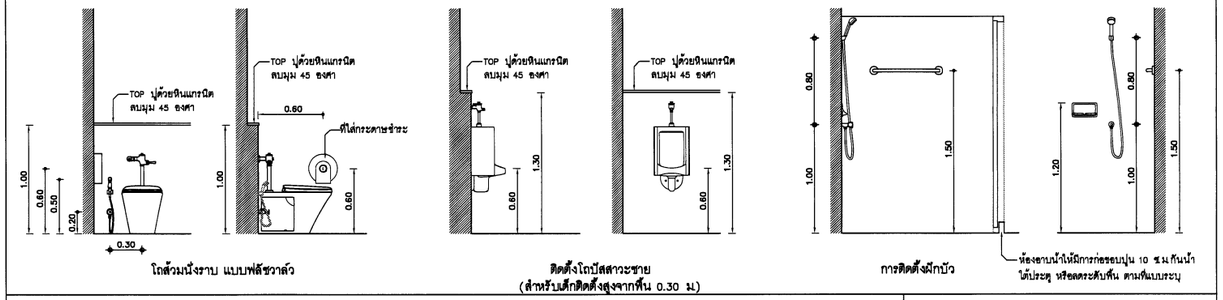

โถส้วมนั่งราบ แบบฟลัชวาล์ว

ติดตั้งโถปัสสาวะชาย (สำหรับเด็กติดตั้งสูงจากพื้น 0.30 ม.)

การติดตั้งฝักบัว

ห้องอาบน้ำให้มีการก่อรอบปูน 10 ซ.ม.กันน้ำได้ประตู หรือลดระดับพื้น ตามที่แบบระบุ

ตารางรายการสุขภัณฑ์

สัญลักษณ์	รายการสุขภัณฑ์	ผลิตภัณฑ์ (รุ่น) COTTO	AMERICAN STANDARD / IDEAL STANDARD	MARVEL SANITARY	KOHLER / KARAT / ENGLEFIELD	สี	หมายเหตุ
LV1	อ่างล้างหน้าแบบนั่งเคาน์เตอร์	C0110	WP-F507-WT	MCA60	K-2196X-1-0	ขาว	
	ชุดท่อน้ำทิ้ง	CT680AX	A-8102-N	W-029	K-11703X-CP		
	สะดืออ่างล้างหน้า	CT670V(HM)	A-8006-N	W-010A	K-11680X-CP		
	วาล์วเปิด- ปิดน้ำ (STOP VALVE)	CT179(HM)	A-4401	L002	K-12066T-3-CP		
FC1	ก๊อกน้ำอ่างล้างหน้าแบบก้านปัดยาว	CT161(HM)	A-2400-N	MGS-1116	K-26396X-7B-CP		
	วาล์วเปิด- ปิดน้ำ (STOP VALVE)	CT-179(HM)	A-4401	L002	K-12066T-3-CP		
	สายน้ำดีสเตนเลสถักความยาว 16 นิ้ว	Z402(HM)	A-800.16	MF-16"/SS	K-1177889		
WC2	โถส้วมชนิดนั่งราบแบบฟลัชวาล์วพื้นนั่งพื้นแรกขึ้นความสูงน้ำ 4 หรือ 6 ลิตร	C1302	TF-2785W-WT-0	MCM009	K-11480X-0	ขาว	อุปกรณ์มาตรฐานครบชุด
	วาล์วเปิด- ปิดน้ำ (STOP VALVE)	CT179(HM)	A-4401	L002	K-12066T-3-CP		
PH	ที่ใส่กระดาษชำระชุดห้องสุขภัณฑ์	CT0049(HM)	K-2801-43-N	MS-90015A	K-13459T-CP		
PH1	ที่ใส่กระดาษชำระแบบม้วนใหญ่	–	–	–	–		อุปกรณ์ตามชุดผนังสำเร็จรูปของผู้ผลิต
UR	โถปัสสาวะชาย	C313	6401-WT-0	MU-104-3	K-5016X-ET-0	ขาว	
	ฟลัชวาล์วโถปัสสาวะชาย	CT457I(DUF	A-5900-01N	MU-110/U	K-13518X-CP		
SP	สายฉีดชำระ	CT89014SA(HM)	A-4900-CH	ML1075C/SS	K-97258X-CP		
	วาล์วเปิด- ปิดน้ำ (STOP VALVE)	CT-179(HM)	A-4401	L002	K-12066T-3-CP		
SH	ฝักบัวอาบน้ำพร้อมก้อน พร้อมอุปกรณ์ครบชุด	2H012(HM)	F46306-CHADYHS	ML-H07	K-18528X-CP		
	ก๊อกผสมฝักบัว	CT127C16	FFAST704-7T1500BTQ	ML-9101-18A	K-R99253X-4CD-CP		
SD1	ที่วางสบู่อาบน้ำชนิดเปิด	C835	9251-WT	MCE-002	K-8736X-0		
RH	ราวแขวนผ้าสเตนเลสยาว 60 ซม.	CT0150(HM)	K-6588-46-N	MS304-08/F	K-14451-CP		
FC2	ก๊อกน้ำติดก้านผง (ก๊อกล่างพื้น)	CT152C36	F22078-CHADY	ML-SS237	K-31722X-CP		ติดตั้งห้องน้ำละ 1 ชุด
FD	ตะแกงกันกลิ่นท่อน้ำทิ้งสเตนเลสกลมเกลียว 1 1/2"	CT64723(HM)	F78221-CHADYST	MD-6801	K-76976X-CP		ติดห่างจากผนัง 15 ซม.
MR1	กระจกเงาสำเร็จรูป	MC250	LQ-03	L004	K-99666T-0		
CT	เคาน์เตอร์อ่างล้างหน้า หินปูแผ่นหินแกรนิต หนา 2 ซม. สีดำ/เทา	–	–	–	–		ตามแบบ

อุปกรณ์ประกอบเพื่อความปลอดภัย (สำหรับคนพิการ)

LV4	อ่างล้างหน้าสำหรับผู้พิการ	SC00537	WP-1511-WT	MCW067	K-2018X-1-0	ขาว	
	ชุดท่อน้ำทิ้ง	CT680AX	A-8102-N	W-029	K-11703X-CP		
	สะดืออ่างล้างหน้า	CT670V(HM)	A-8006-N	W-010A	K-11680X-CP		
	วาล์วเปิด- ปิดน้ำ (STOP VALVE)	CT179(HM)	A-4401	L002	K-12066T-3-CP		
FC2	ก๊อกน้ำอ่างล้างหน้าแบบก้านปัดยาว	CT1058(HM)	FFAST801-1T1500BTQ	MAE-104	K-21568X-CP		
	วาล์วเปิด- ปิดน้ำ (STOP VALVE)	CT-179(HM)	A-4401	L002	K-12066T-3-CP		
	สายน้ำดีสเตนเลสถักความยาว 16 นิ้ว	Z402(HM)	A-800.16	MF-16"/SS	K-1177889		
WC3	โถส้วมสำหรับผู้พิการ	SC6652 For all	2146 SC-WT-0	MCM009A	K-11480X-0	ขาว	อุปกรณ์มาตรฐานครบชุด
	วาล์วเปิด- ปิดน้ำ (STOP VALVE)	CT179(HM)	A-4401	L002	K-12066T-3-CP		
HC1	ราวทรงตัวรูปตัว L ติดผนัง	CT751(R,L)(HM)	HR-320540-01R,L	MS304-21/R,L	K-45124X-BS		
HC2	ราวทรงตัวสเตนเลสแบบตรงพับติดผนัง	CT0190	FFASS401-000040BC0	MS304-30	K-20922X-BS		
HC3	ราวทรงตัวสเตนเลสแบบตรงยาว 60 ซม.ติดผนัง	CT 750L60	HR-320460-01	MS304-20/60	K-45116X-BS		
HC4	ราวทรงตัวสเตนเลสแบบตรงยาว 90 ซม.ติดผนัง	CT 750L90	HR-320490-01	–	K-45120X-BS		
HC5	ราวทรงตัวสเตนเลสแบบตรงยาว 120 ซม.ติดผนัง	CT 750L120	HR-3204120-01	–	K-45122X-BS		
FD1	ชุดตะแกรงระบายน้ำ/ดักกลิ่น Stainless Grating 304 สำเร็จรูป	–	–	–	–		ตามแบบงานระบบสุขาภิบาล

หมายเหตุ :

1. สุขภัณฑ์ทั้งหมดโชว์สติกัณฑ์ภายในประเทศ ตาม มอก. รายการและรุ่นของสติกัณฑ์ ที่ระบุไว้นี้ ใช้เพื่ออ้างอิงในการประมาณราคากลาง
2. ผู้รับจ้างต้องนำเสนอตัวอย่างอุปกรณ์และอุปกรณ์ประกอบ เสนอต่อผู้ควบคุมงานหรือผู้ออกแบบพิจารณาอนุมัติก่อนการติดตั้ง
3. สุขภัณฑ์และอุปกรณ์ ให้ติดตั้งตามแบบมาตรฐานของกระทรวงสาธารณสุข หรือมาตรฐานของผู้ผลิต
4. ก่อนปูกระเบื้องพื้นให้ติดตั้งระบบกันซึมชนิดทา CEMENT BASE แบบส่วนผสม 1:1.5 (NON-TOXIC) ติดตั้งตามกรรมวิธีของผู้ผลิตอย่างเคร่งครัด
5. กระจกเงา เป็นกระจกชนิดธรรมดา (ลบคมกระจก) พร้อมกรอบอลูมิเนียม เจาะท่อนในกระจกต้องมีรัดลูกรงหลังกันความชื้นแห้น แผ่นไม้อัด 10 มม. ขนิดทนชื้น หรือตามที่ระบุในตารางรายการสุขภัณฑ์
6. ต้นแหน่งติดตั้งตะแกรงกันกลิ่นท่อน้ำสเตนเลส ดูต้นแหน่งท่อในจากวิศวกรรมระบบสุขาภิบาลประกอบกัน
7. ความสูงเฉลี่ยของพื้นในห้องน้ำผู้รูระบายน้ำที่ต่ำอย่างน้อย 1:100
8. ขนาดพื้นที่ของห้องน้ำ และตำแหน่งการติดตั้งอุปกรณ์ที่ทางอุปกรณ์ตามแบบสำหรับการใช้สอยของผู้พิการเป็นหลัก หากสถานที่ก่อสร้างไม่สามารถจัดทำได้ตามแบบให้พิจารณาปรับให้เหมาะสมควร ทั้งนี้ต้อง ให้คนพิการใช้งานได้สะดวก

แบบมาตรฐานการติดตั้งอุปกรณ์ผู้พิการ

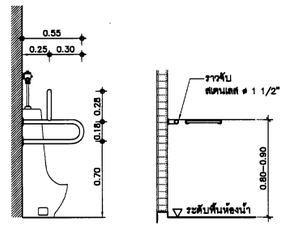

ราวจับสำหรับโถปัสสาวะ

ขยายราวจับนำชุดสุขภัณฑ์

แบบมาตรฐานการติดตั้งสุขภัณฑ์– ห้องน้ำคนพิการ 1:25

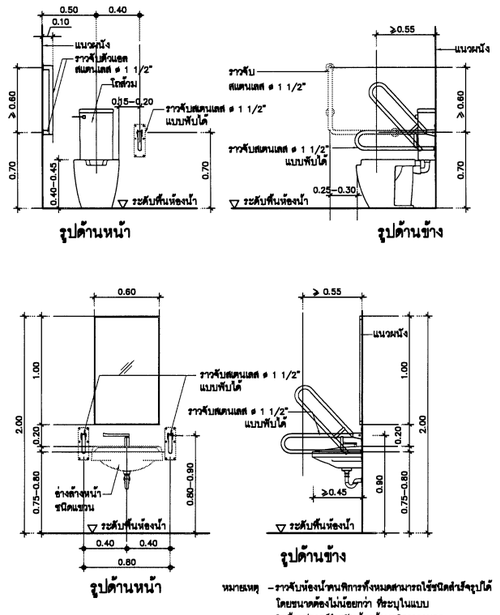

หมายเหตุ – ราวจับห้องน้ำคนพิการทั้งหมดสามารถใช้ชนิดสำเร็จรูปได้ โดยขนาดต้องไม่น้อยกว่า ที่ระบุในแบบ
– ติดตั้งอุปกรณ์สำหรับห้องน้ำคนพิการครบชุด

แบบขยายเคาน์เตอร์อ่างล้างหน้า 1:15

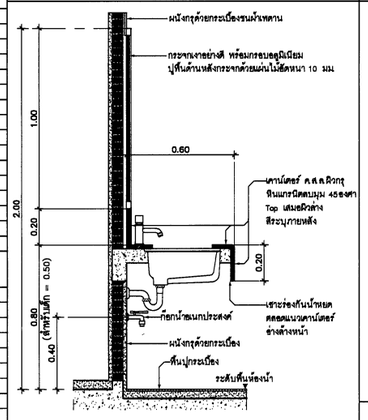

แบบขยายรางน้ำ และเกรตติ้งสเตนเลส

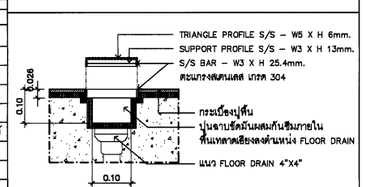

*ปริมณฑลพื้นต้นแหน่งประตูทางเข้าห้องน้ำ หรือตามที่แบบระบุ

แบบขยายประตูห้องน้ำสำเร็จรูป 1:25

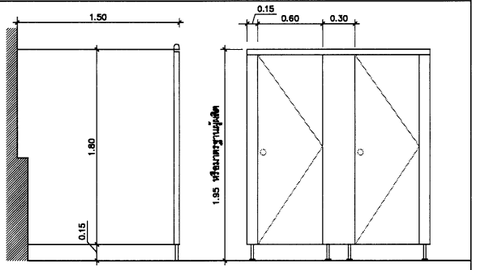

หมายเหตุ
– ชุดผนังและบานประตูห้องน้ำสำเร็จรูปชนิดได้ PU หนา 25 MFF ไม้มีรอยต่อ บานพับประตูแบบมีงรอบบน–ล่าง พร้อมอุปกรณ์ครบชุด เลือกสีและลายขณะก่อสร้าง ติดตั้งตามมาตรฐานผู้ผลิต ของ WILLY, DOLPHIN, PANEL, MARVEL หรือคุณภาพเทียบเท่า
– ผนังสำเร็จรูปกั้นห้องน้ำภายในห้องน้ำ มีอุปกรณ์ประกอบมาตรฐาน คือ บานพับ กลอน พร้อมสัญลักษณ์การใช้งาน ขาตั้งและที่ล่างระดายชำระม้วนใหญ่ SUS 304 ขอแขวนผ้าพร้อมก้านกระแทก สักหลาดติดข้างประตูทั้ง 2 ด้านและบารัยึดบนสุดระหว่างแผ่น ทำจากอะลูมิเนียมรัดขึ้นรูปวงกลม และอุปกรณ์ใดๆ ที่เป็นมาตรฐานผู้ผลิต

แบบขยายสัญลักษณ์ห้องน้ำ

ป้าย Hair Line S/S ติดกระจกสีเทา ลงสีของแผ่นอุตสาหกรรมติดได้ ติดต่อ www.manyaigns.com หรือเทียบเท่า ติดบนผนังหน้าทางเข้าห้องน้ำ

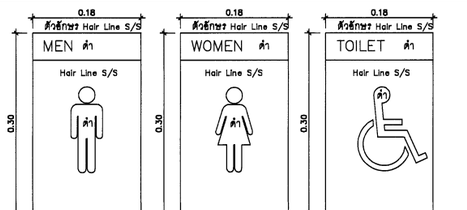

หมายเหตุ

1. ระดับ (ร.ท.ก.) และมิติต่าง ๆ กำหนดเป็นเมตร ระยะทางเป็นกิโลเมตร นอกจากแสดงไว้เป็นอย่างอื่น
2. สัญลักษณ์ คำย่อ ดูแบบแผ่นที่ ก3-001/005
3. สรุปรายละเอียดโครงการ ดูแบบแผ่นที่ ก3-002/005 ถึง ก3-004/005
4. ข้อกำหนดเกี่ยวกับแบบแปลน มาตรการป้องกันฯ ข้อกำหนดงานก่อสร้าง ดูแบบแผ่นที่ ก3-005/005
5. งานก่อสร้างบางอย่างที่ในแบบและรายการก่อสร้างมิได้แสดงไว้ หรือแสดงไว้ไม่ชัดเจน ให้เป็นหน้าที่คณะกรรมการตรวจรับพัสดุในงานจ้างก่อสร้างวินิจฉัย เพื่อให้เป็นไปตามมาตรฐานทางวิชาชีพซึ่งเป็นที่ยอมรับกันทั่วไป โดยผู้รับจ้างจะต้องถือปฏิบัติตามโดยไม่ถือว่าเป็นการขัดต่อสัญญาแต่อย่างใด
6. ก่อนดำเนินการก่อสร้างให้ผู้รับจ้างเสนอ SHOP DRAWING เสนอต่อคณะกรรมการตรวจรับพัสดุในงานจ้างก่อนดำเนินการก่อสร้าง

กรมทรัพยากรน้ำ

โครงการอนุรักษ์ฟื้นฟู คลองบางเท่าแม่ พร้อมระบบกระจายน้ำ
ตำบลเขาต่อ อำเภอปลายพระยา จังหวัดกระบี่
หมวด ' ฉ ' งานอาคารหัวงาน และอาคารประกอบ
อาคารร้านค้าที่ระลึกและห้องน้ำ 2- แบบขยายห้องน้ำ 2/2

ผู้รับจ้าง : มหาวิทยาลัยเกษตรศาสตร์ วิทยาเขตเฉลิมพระเกียรติ จังหวัดสกลนคร

สำรวจ	(นายสหัส เกสูงสี)	
ออกแบบ	(ผศ.ดร.วิจน์วงศ์ กรีพิสอ สย.9270)	
เขียนแบบ	(นายสิทธินนท์ จิรวาณิช)	ธ). ชื่อ
ตรวจแบบ	(ร.ต.ต.กอเกียรติ์ พ่องพูลี สย.7309)	(ผศ.ดร.ธนุรุจน์) ผู้จัดการโครงการ
แบบเลขที่	สทน. 006/65	แบบแผ่นที่ 04-031/039 628

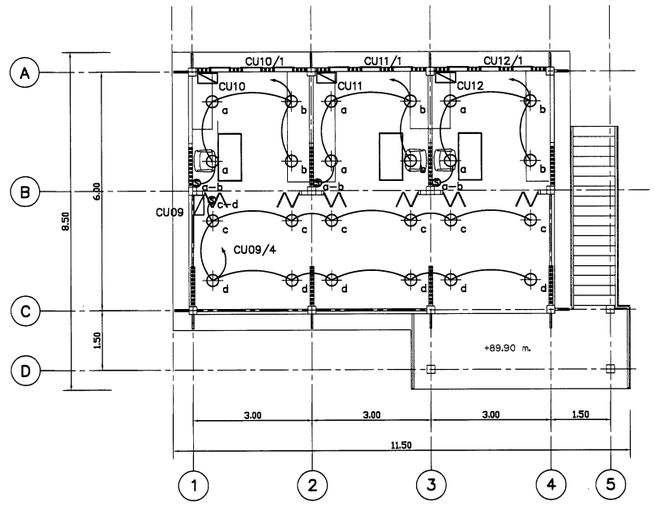

แปลนไฟฟ้าส่องสว่าง

มาตราส่วน 1 : 75

สัญลักษณ์	รายละเอียดอุปกรณ์
$\oplus_b$	โคมดาวน์ไลท์ ชนิดติดฝังพื้นผิว หลอด LED 13W Cool White ขั้ว E27
Φ_d	โคมติดผนัง ชนิดกันน้ำ (IP>55) หลอด LED 9W Cool White ขั้ว E27
Θ_{a-c}	สวิตช์ เปิด-ปิด ชนิดฝังในพื้นผิว 250VAC 10A
$\boxtimes_{CU0x}$	ตู้ควบคุมไฟฟ้า 1 เฟส 12 วงจร 220VAC พร้อมบาร์ต่อลงดิน

CUSTOM NO. : CU09 MAIN :BREAKER 100 A 220 V CAPACITY : 12 CCTs.
MOUNTING : SURFACE DOOR : HINGED IC : 5 KA LOCATION : อาหารร้านขายของ 1

CCT. NO.	CONNECTED LOAD IN VA	CB POLE	CB AMP	CONDUCTOR SIZE (Sq.mm.)	RACEWAY SIZE (Inch)	DESCRIPTION
1	3200	1	32	2-6/G-4; IEC01	3/4" EMT	ร้านค้า 1 ห้อง 1
2	3200	1	32	2-6/G-4; IEC01	3/4" EMT	ร้านค้า 1 ห้อง 2
3	3200	1	32	2-6/G-4; IEC01	3/4" EMT	ร้านค้า 1 ห้อง 3
4	1200	1	16	2-2.5; IEC01	1/2" EMT	แสงสว่างทางเดินชั้น 2
5	900	1	16	2-2.5; IEC01	1/2" EMT	แสงสว่างลานบรรยายชั้นล่าง
6	1200	1	25	2-4/G-2.5; IEC01	1/2" EMT	เต้ารับลานบรรยายชั้นล่าง
7	500	1	16	2-2.5/G2.5; VCT	1/2" IMC	Preasure Pump 400W
8	1000	1	16			สำรอง
9						ว่าง
10						ว่าง
11						ว่าง
12						ว่าง
13						
14						
15						
16						
TOT VA	14400	MAIN : IC ≥ 5kA CB 32AT/100AF		FEEDER : 2-10/G-6 CV/1C	RACEWAY : 3/4" IMC	CONNECTED TO : LP3

ตารางรายการคำนวณโหลดทางไฟฟ้าของ CU09

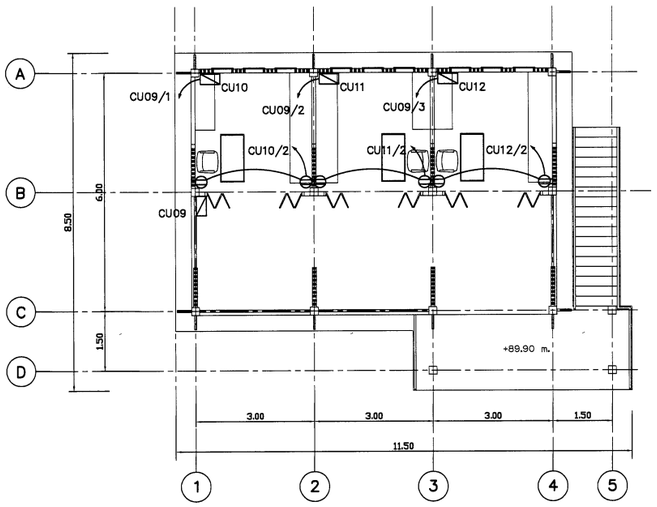

แปลนเต้ารับไฟฟ้าและไฟฟ้าสำหรับเครื่องปรับอากาศ

มาตราส่วน 1 : 75

สัญลักษณ์	รายละเอียดอุปกรณ์
Φ	เต้ารับไฟฟ้าชนิด Double Duplex L+N/G 15A 250VAC พร้อม Outlet Type C 2 ช่อง
(J)	กล่องกันน้ำพักสายไฟฟ้าสำหรับเครื่องปรับอากาศ

CUSTOM NO. : CU10 MAIN :BREAKER 100 A 220 V CAPACITY : 6 CCTs.
MOUNTING : SURFACE DOOR : HINGED IC : 5 KA LOCATION : ร้านค้า 1 ชั้น 2 ห้อง 1

CCT. NO.	CONNECTED LOAD IN VA	CB POLE	CB AMP	CONDUCTOR SIZE (Sq.mm.)	RACEWAY SIZE (Inch)	DESCRIPTION
1	800	1	10	2-2.5; IEC01	1/2" EMT	แสงสว่างร้านค้า
2	400	1	10	2-2.5; IEC01	1/2" EMT	เต้ารับไฟฟ้า ชนิดกันน้ำ
3	1000	1	16			สำรอง
4	1000	1	16			สำรอง
5						ว่าง
6						ว่าง
7						
8						
9						
10						
11						
12						
13						
14						
15						
16						
TOT VA	3200	MAIN : IC ≥ 5kA CB 32AT/100AF		FEEDER : 2-6/G-4 IEC 01	RACEWAY : 3/4" EMT	CONNECTED TO : Through kWh meter to CU09

ตารางรายการคำนวณโหลดทางไฟฟ้าของ CU10

มาตราส่วน 1:75
0 1.50 3.00 4.50 6.00 7.50 ม.

แบบระบบไฟฟ้าร้านค้า 1 ชั้น 2

กรมทรัพยากรน้ำ

โครงการอนุรักษ์พื้นฟู คลองบางเท่าแม่ พร้อมระบบกระจายน้ำ
ตำบลเขาต่อ อำเภอปลายพระยา จังหวัดกระบี่
หมวด " ฉ " งานอาคารหัวงาน และอาคารประกอบ
แบบระบบไฟฟ้า ร้านค้า 1 ชั้น 2 แปลนและตารางคำนวณโหลดไฟฟ้า

ผู้รับจ้าง : มหาวิทยาลัยเกษตรศาสตร์ วิทยาเขตเฉลิมพระเกียรติ จังหวัดสกลนคร				
สำรวจ	(นายกฤษดา เกตุภูมิ)			
ออกแบบ	(ผศ.ดร.วิจิน่วงศ กริ่งสะ สย.9270)			
เขียนแบบ	(นายณัฐพงษ ทิวาวงษ)	(ผศ.ดร.กฤษดา จตุระบุล) ผู้จัดการโครงการ		
ตรวจแบบ	(จศ.ดร.กอบเกียรติ พองภูมิ สย.7309)			
แบบเลขที่	สทน. 006/65	แบบแผ่นที่	04-03E/039	628

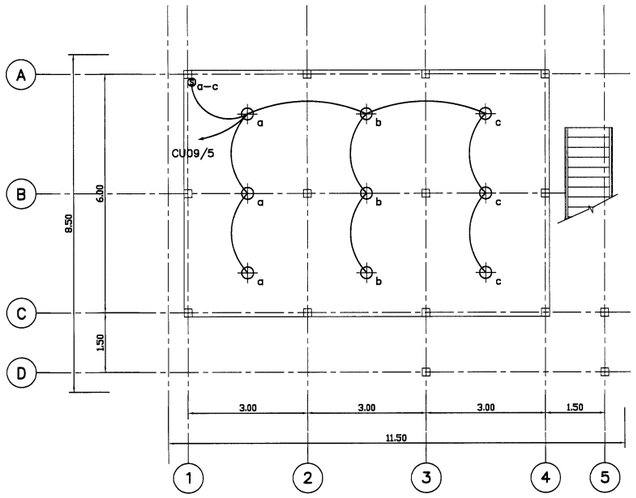

แปลนไฟฟ้าส่องสว่าง

มาตราส่วน 1 : 75

สัญลักษณ์	รายละเอียดอุปกรณ์
$\oplus_b$	โคมดาวน์ไลท์ ชนิดติดตั้งฝังผิว หลอด LED 13W Cool White ขั้ว E27
φ_d	โคมติดผนัง ชนิดกันน้ำ (IP>55) หลอด LED 9W Cool White ขั้ว E27
Θ_{a-c}	สวิตช์ เปิด-ปิด ชนิดฝังในพื้นผิว 250VAC 10A
CU01	ตู้ควบคุมไฟฟ้า 1 เฟส 12 วงจร 220VAC พร้อมบาร์ต่อลงดิน

CUSTOM NO. : CU11 MAIN:BREAKER 100 A 220 V CAPACITY : 6 CCTs.

MOUNTING : SURFACE DOOR : HINGED IC : 5 KA LOCATION : ร้านค้า 1 ชั้น 2 ห้อง 2

CCT. NO.	CONNECTED LOAD IN VA	CB POLE	CB AMP	CONDUCTOR SIZE (Sq.mm.)	RACEWAY SIZE (Inch)	DESCRIPTION
1	800	1	10	2-2.5; IEC01	1/2" EMT	แสงสว่างด้านค้า
2	400	1	10	2-2.5; IEC01	1/2" EMT	เต้ารับไฟฟ้า ชนิดกันน้ำ
3	1000	1	16			สำรอง
4	1000	1	16			สำรอง
5						ว่าง
6						ว่าง
7						
8						
9						
10						
11						
12						
13						
14						
15						
16						
TOT VA	3200	MAIN : IC ≥ 5kA CB 32AT/100AF		FEEDER : 2-6/G-4 IEC 01	RACEWAY 3/4" EMT	CONNECTED TO : Through kWh meter to CU09

ตารางรายการคำนวณโหลดทางไฟฟ้าของ CU11

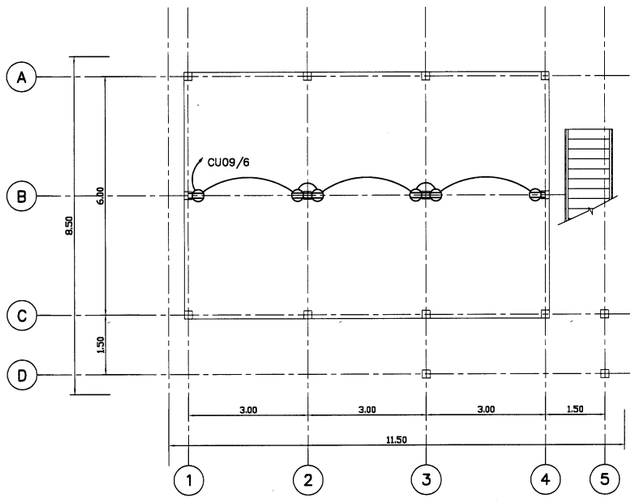

แปลนเต้ารับไฟฟ้าและไฟฟ้าสำหรับเครื่องปรับอากาศ

มาตราส่วน 1 : 75

สัญลักษณ์	รายละเอียดอุปกรณ์
	เต้ารับไฟฟ้าชนิด Double Duplex L+N/G 15A 250VAC พร้อม Outlet Type C 2 ช่อง
	กล่องกันน้ำพักสายไฟฟ้าสำหรับเครื่องปรับอากาศ

CUSTOM NO. : CU12 MAIN:BREAKER 100 A 220 V CAPACITY : 6 CCTs.

MOUNTING : SURFACE DOOR : HINGED IC : 5 KA LOCATION : ร้านค้า 1 ชั้น 2 ห้อง 3

CCT. NO.	CONNECTED LOAD IN VA	CB POLE	CB AMP	CONDUCTOR SIZE (Sq.mm.)	RACEWAY SIZE (Inch)	DESCRIPTION
1	800	1	10	2-2.5; IEC01	1/2" EMT	แสงสว่างด้านค้า
2	400	1	10	2-2.5; IEC01	1/2" EMT	เต้ารับไฟฟ้า ชนิดกันน้ำ
3	1000	1	16			สำรอง
4	1000	1	16			สำรอง
5						ว่าง
6						ว่าง
7						
8						
9						
10						
11						
12						
13						
14						
15						
16						
TOT VA	3200	MAIN : IC ≥ 5kA CB 32AT/100AF		FEEDER : 2-6/G-4 IEC 01	RACEWAY 3/4" EMT	CONNECTED TO : Through kWh meter to CU09

ตารางรายการคำนวณโหลดทางไฟฟ้าของ CU12

แบบระบบไฟฟ้าลานขายร้านค้า 1 ชั้นล่าง

มาตราส่วน 1:75

0 1.50 3.00 4.50 6.00 7.50 ม.

กรมทรัพยากรน้ำ

โครงการอนุรักษ์พื้นฟู คลองบางเท่าแม่ พร้อมระบบกระจายน้ำ
ตำบลเชำต่อ อำเภอปลายพระยา จังหวัดกระบี่
หมวด " ฉ " งานอาคารทั่วงาน และอาคารประกอบ
แบบระบบไฟฟ้า ร้านค้า 1 ชั้นล่าง แปลนและตารางคำนวณโหลดไฟฟ้า

ผู้รับจ้าง : มหาวิทยาลัยเกษตรศาสตร์ วิทยาเขตเฉลิมพระเกียรติ จังหวัดสกลนคร

สำรวจ	(นายทศพล เกตุวลี)	
ออกแบบ	(ผศ.ดร.วิจิบ์วงศ์ กรีพิทยะ สย.9270)	
เขียนแบบ	(นายสกลินทร์ ทิรารวงษ์)	(ผศ.ทศพล เกตุวลี) ผู้จัดการโครงการ
ตรวจแบบ	(ขค.ดร.ภอบเกียรติ์ มณีพูลี สย.7309)	
แบบเลขที่	สทน. 006/65	แบบแผ่นที่ 04-033/039 628

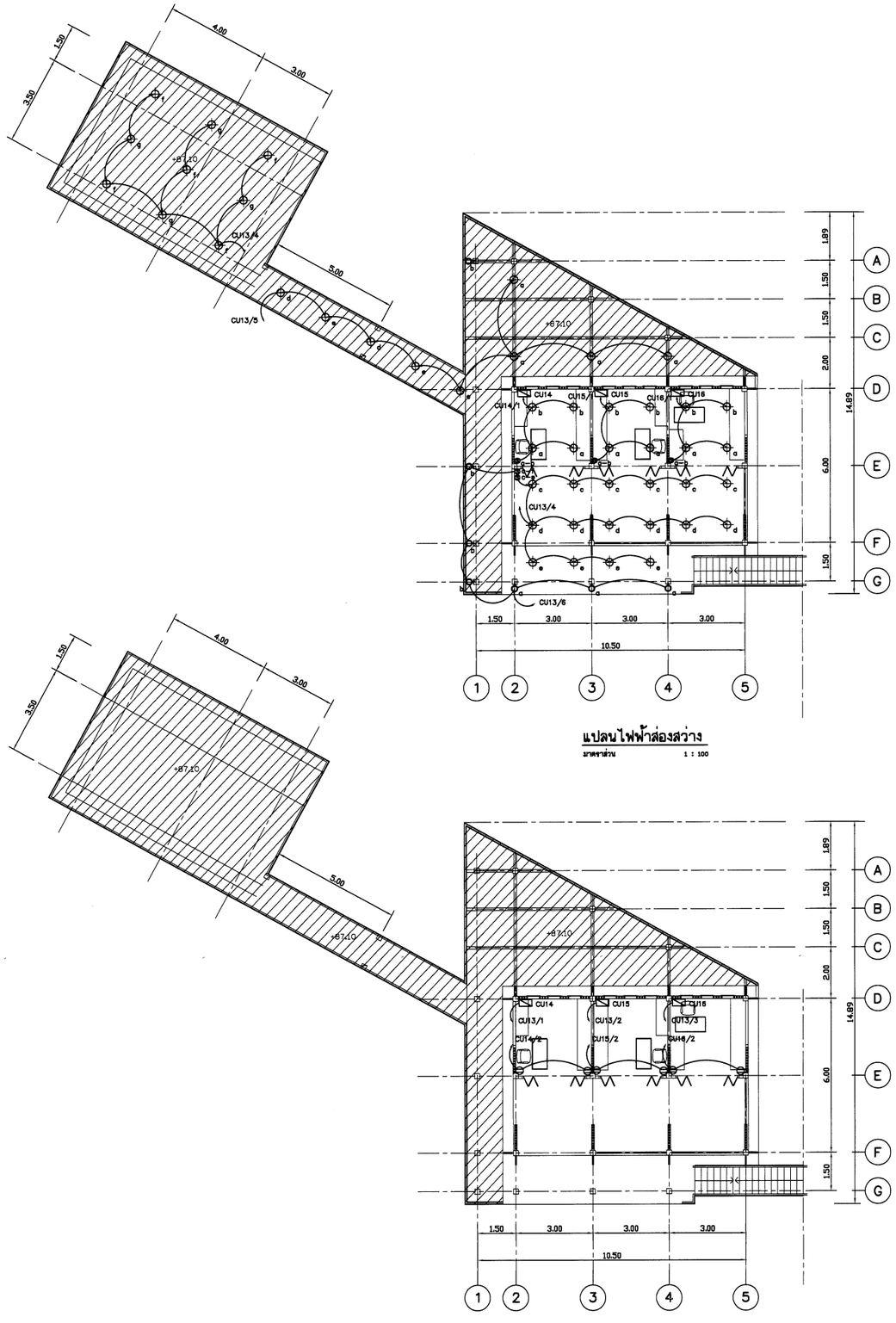

แปลนไฟฟ้าส่องสว่าง

มาตราส่วน 1 : 100

แปลนเต้ารับไฟฟ้าและไฟฟ้าสำหรับเครื่องปรับอากาศ

มาตราส่วน 1 : 100

สัญลักษณ์	รายละเอียดอุปกรณ์
$\oplus_b$	โคมดาวน์ไลท์ ชนิดติดตั้งที่เพดาน ขนาด LED 13W Cool White ขั้ว E27
$\mathbb{Q}_d$	โคมติดผนัง ชนิดกันน้ำ IP>55 ขนาด LED 9W Cool White ขั้ว E27
$\oplus_{a-c}$	สวิตช์ เปิด-ปิด ชนิดฝังในที่เดียว 250VAC 10A
$\boxtimes_{CU01}$	ตู้ควบคุมไฟฟ้า 1 เฟส 12 วงจร 220VAC พร้อมบาร์ต่อลงดิน

สัญลักษณ์	รายละเอียดอุปกรณ์
φ	เต้ารับไฟฟ้าชนิด Double Duplex L-N/G 15A 250VAC+Charge Type c
Ⓐ	กล่องใส่เบรกเกอร์สายไฟฟ้าสำหรับเครื่องปรับอากาศ

แบบระบบไฟฟ้าร้านค้า 2 ชั้น 2

มาตราส่วน 1:100

0 2.00 4.00 6.00 8.00 10.00 ม.

CUSTOM NO. : CU14 | MAIN :BREAKER 100 A 220 V | CAPACITY : 6 CCTs.
MOUNTING : SURFACE | DOOR : HINGED | IC : 5 KA | LOCATION : ร้านค้า 2 ชั้น 2 ห้อง 1

CCT. NO.	CONNECTED LOAD IN VA	CB POLE	CB AMP	CONDUCTOR SIZE (Sq.mm.)	RACEWAY SIZE (Inch)	DESCRIPTION
1	800	1	10	2-2.5; IEC01	1/2" EMT	แสงสว่างร้านค้า
2	400	1	10	2-2.5; IEC01	1/2" EMT	เต้ารับไฟฟ้า ชนิดกันน้ำ
3	1000	1	16			สำรอง
4	1000	1	16			สำรอง
5						ว่าง
6						ว่าง
7						
8						
9						
10						
11						
12						
13						
14						
15						
16						
TOT VA	3200	MAIN : IC ≥ 5kA CB 32AT/100AF		FEEDER : 2-6/G-4 IEC 01	RACEWAY : 3/4" EMT	CONNECTED TO : Through kWh meter to CU13

CUSTOM NO. : CU15 | MAIN :BREAKER 100 A 220 V | CAPACITY : 6 CCTs.
MOUNTING : SURFACE | DOOR : HINGED | IC : 5 KA | LOCATION : ร้านค้า 1 ชั้น 2 ห้อง 2

CCT. NO.	CONNECTED LOAD IN VA	CB POLE	CB AMP	CONDUCTOR SIZE (Sq.mm.)	RACEWAY SIZE (Inch)	DESCRIPTION
1	800	1	10	2-2.5; IEC01	1/2" EMT	แสงสว่างร้านค้า
2	400	1	10	2-2.5; IEC01	1/2" EMT	เต้ารับไฟฟ้า ชนิดกันน้ำ
3	1000	1	16			สำรอง
4	1000	1	16			สำรอง
5						ว่าง
6						ว่าง
7						
8						
9						
10						
11						
12						
13						
14						
15						
16						
TOT VA	3200	MAIN : IC ≥ 5kA CB 32AT/100AF		FEEDER : 2-6/G-4 IEC 01	RACEWAY : 3/4" EMT	CONNECTED TO : Through kWh meter to CU13

CUSTOM NO. : CU16 | MAIN :BREAKER 100 A 220 V | CAPACITY : 6 CCTs.
MOUNTING : SURFACE | DOOR : HINGED | IC : 5 KA | LOCATION : ร้านค้า 1 ชั้น 2 ห้อง 3

CCT. NO.	CONNECTED LOAD IN VA	CB POLE	CB AMP	CONDUCTOR SIZE (Sq.mm.)	RACEWAY SIZE (Inch)	DESCRIPTION
1	800	1	10	2-2.5; IEC01	1/2" EMT	แสงสว่างร้านค้า
2	400	1	10	2-2.5; IEC01	1/2" EMT	เต้ารับไฟฟ้า ชนิดกันน้ำ
3	1000	1	16			สำรอง
4	1000	1	16			สำรอง
5						ว่าง
6						ว่าง
7						
8						
9						
10						
11						
12						
13						
14						
15						
16						
TOT VA	3200	MAIN : IC ≥ 5kA CB 32AT/100AF		FEEDER : 2-6/G-4 IEC 01	RACEWAY : 3/4" EMT	CONNECTED TO : Through kWh meter to CU13

ตารางรายการคำนวณโหลดทางไฟฟ้าของ CU10, CU11, CU12

กรมทรัพยากรน้ำ

โครงการอนุรักษ์พื้นฟู คลองบางเท่าแม่ พร้อมระบบกระจายน้ำ
ตำบลเขาต่อ อำเภอปลายพระยา จังหวัดกระบี่
หมวด " ฉ " งานอาคารทั่วงาน และอาคารประกอบ
แบบระบบไฟฟ้า ร้านค้า 2 ชั้น 2 แปลนและตารางคำนวณโหลดไฟฟ้า

ผู้รับจ้าง : มหาวิทยาลัยเกษตรศาสตร์ วิทยาเขตฉลิมพระเกียรติ จังหวัดสกลนคร

สำรวจ	(นายกตหล เกตุวลี)	
ออกแบบ	(ผศ.ดร.วิษวัฒน์ กรีพละ สย.9270)	
เขียนแบบ	(นายศักดินันท์ ทิวารวัง)	(ผศ.ดร.ตหล วุธรบุล) ผู้จัดการโครงการ
ตรวจแบบ	(รศ.ดร.ชอบเกียรติ ผ่องพุฒิ สย.7309)	
แบบเลขที่	สทน. 006/65	แบบแผ่นที่ 04-034/039 628

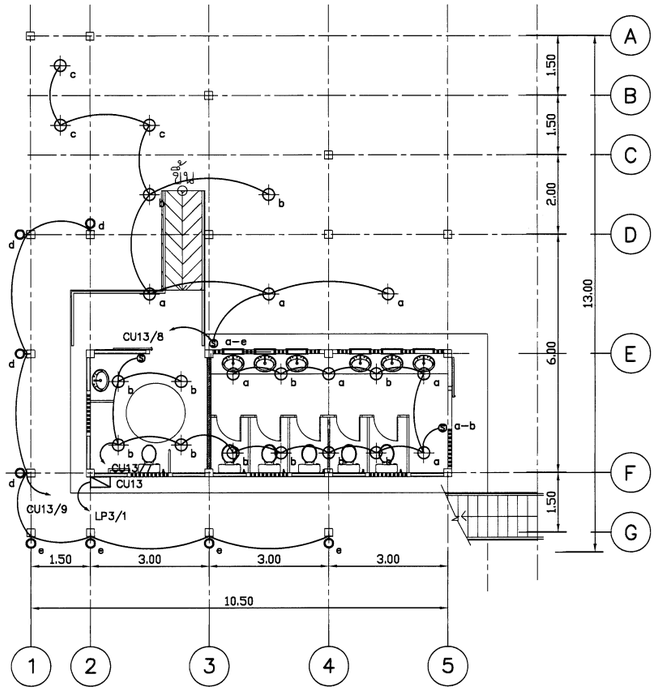

แปลนไฟฟ้าส่องสว่าง

มาตราส่วน 1 : 75

สัญลักษณ์	รายละเอียดอุปกรณ์
$\oplus_b$	โคมเดาวน์ไลท์ ชนิดติดตั้งฝังผิว หลอด LED 13W Cool White ขั้ว E27
φ_d	โคมติดผนัง ชนิดกันน้ำ (IP>55) หลอด LED 9W Cool White ขั้ว E27
$\circledS_{a-c}$	สวิตช์ เปิด-ปิด ชนิดฝังในผิว 250VAC 10A
$\boxtimes_{CU01}$	ตู้ควบคุมไฟฟ้า 1 เฟส 12 วงจร 220VAC พร้อมบาร์ต่อลงดิน

CUSTOM NO. : CU013	MAIN :BREAKER	100 A	220 V	CAPACITY : 12 CCTs.
MOUNTING : SURFACE	DOOR : HINGED		IC : 5 KA	LOCATION : หลังห้องน้ำหญิงชั้นล่าง

CCT. NO.	CONNECTED LOAD IN VA	CB POLE	CB AMP	CONDUCTOR SIZE (Sq.mm.)	RACEWAY SIZE (Inch)	DESCRIPTION
1	3200	1	32	2-6;G-4 IEC01	3/4" EMT	ไฟฟ้าร้านค้าชั้น 2 ห้อง 1 (CU10)
2	3200	1	32	2-6;G-4 IEC01	3/4" EMT	ไฟฟ้าร้านค้าชั้น 2 ห้อง 2 (CU11)
3	3200	1	32	2-6;G-4 IEC01	3/4" EMT	ไฟฟ้าร้านค้าชั้น 2 ห้อง 3 (CU12)
4	900	1	10	2-2.5 IEC01	1/2" EMT	แสงสว่างทางเดิน
5	900	1	10	2-2.5 IEC01	1/2" EMT	แสงสว่างทางเดิน
6	600	1	10	2-2.5 IEC01	1/2" EMT	แสงสว่างหัวเสา
7	1400	1	10	2-2.5 IEC01	1/2" EMT	แสงสว่างห้องน้ำชั้นล่าง
8	800	1	10	2-2.5 IEC01	1/2" EMT	แสงสว่างชั้นล่าง
9	800	1	10	2-2.5 IEC01	1/2" EMT	แสงสว่างหัวเสา
10	600	1	16	2-2.5;G-2.5 IEC01	1/2" EMT	เต้ารับไฟฟ้าชั้นล่าง
11	1000	1	16			สำรอง
12	1000	1	16			สำรอง
13						
14						
15						
16						
TOT VA	17600	MAIN : IC ≥ 10kA CB 80AT/100AF		FEEDER : 2-16/G-10 CV/1C	RACEWAY : 1" IMC	CONNECTED TO : LP3

ตารางรายการคำนวณโหลดทางไฟฟ้าของ CU13

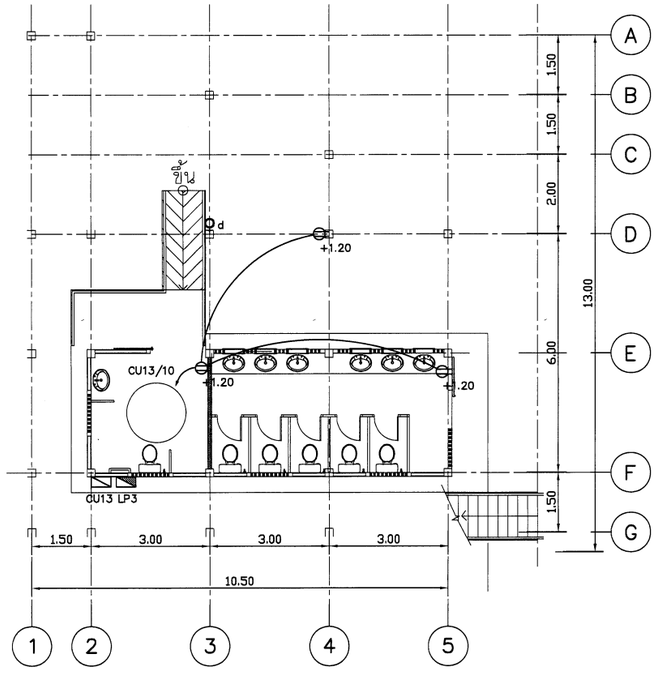

แปลนเต้ารับไฟฟ้าและไฟฟ้าสำหรับเครื่องปรับอากาศ

มาตราส่วน 1 : 75

สัญลักษณ์	รายละเอียดอุปกรณ์
φ	เต้ารับไฟฟ้าชนิด Double Duplex L+N/G 15A 250VAC พร้อม Outlet Type C 2 ช่อง
J	กล่องกันน้ำพักสายไฟฟ้าสำหรับเครื่องปรับอากาศ
$\boxtimes_{LP3}$	ตู้โหลดเซ็นเตอร์ (Load Center)

แบบระบบไฟฟ้าห้องน้ำหญิง ชั้น 1

หมายเหตุ

1. ระดับ (ร.ท.ก) และมิติต่าง ๆ กำหนดเป็นเมตร ระยะทางเป็นกิโลเมตร นอกจากแสดงไว้เป็นอย่างอื่น
2. ให้ผู้รับจ้างจัดหาและติดตั้ง ท่อ, สายไฟ สำหรับอุปกรณ์ที่มี Sensor เช่น อ่างล้างหน้า, โถปัสสาวะ และอุปกรณ์
3. งานระบบประปาและสุขาภิบาลให้รวมงานจัดหาสำหรับงานติดตั้ง Sensor อ่างล้างหน้า, โถปัสสาวะ และอุปกรณ์
4. ก่อนดำเนินการก่อสร้างให้ผู้รับจ้างเสนอ SHOP DRAWING เสนอต่อคณะกรรมการตรวจรับพัสดุในงานจ้างก่อสร้าง ก่อนดำเนินการก่อสร้าง

มาตราส่วน 1:75

0 1.50 3.00 4.50 6.00 7.50 ม.

กรมทรัพยากรน้ำ

โครงการอนุรักษ์ฟื้นฟู คลองบางเท่าแม่ พร้อมระบบกระจายน้ำ
ตำบลเขาต่อ อำเภอปลายพระยา จังหวัดกระบี่
หมวด "ฉ" งานอาคารหัวงาน และอาคารประกอบ
แบบระบบไฟฟ้า ห้องน้ำหญิง ชั้น 1 แปลนและตารางคำนวณโหลดไฟฟ้า

ผู้รับจ้าง : มหาวิทยาลัยเกษตรศาสตร์ วิทยาเขตเฉลิมพระเกียรติ จังหวัดสกลนคร

สำรวจ	(นายทศพล เกตุวดี)	
ออกแบบ	(ผศ.ดร.วิพรวัลย์ กรีพละ สธ.9270)	
เขียนแบบ	(นายณัฐพันธ์ ทิวาวงษ์)	ช. ...
ตรวจแบบ	(รศ.ดร.ภอเกียรติ ผ่องศุลี สธ.7309)	(ผศ.ทศพล จตุระบุล) ผู้อำนวยการโครงการ
แบบเลขที่	สทน. 006/65	แบบแผ่นที่ 04-035/039 439

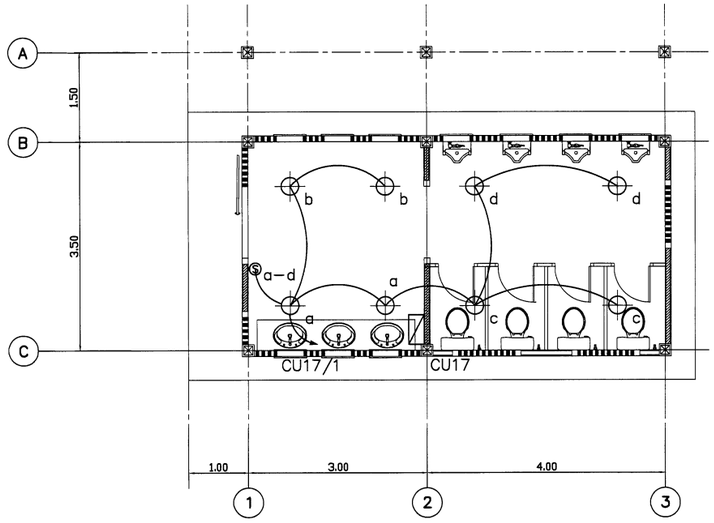

แปลนไฟฟ้าส่องสว่าง

มาตราส่วน 1 : 50

สัญลักษณ์	รายละเอียดอุปกรณ์
$\oplus_b$	โคมดาวน์ไลท์ ชนิดติดตั้งฝังฝ้าเพดาน หลอด LED 13W Cool White ขั้ว E27
$\mathbb{Q}_d$	โคมติดผนัง ชนิดกันน้ำ (IP>55) หลอด LED 9W Cool White ขั้ว E27
$\$_{a-c}$	สวิตช์ เปิด-ปิด ชนิดฝังในฝ้าเพดาน 250VAC 10A
$\boxtimes_{CU14}$	ตู้ควบคุมไฟฟ้า 1 เฟส 12 วงจร 220VAC พร้อมบาร์ต่อลงดิน

CUSTOM NO. : CU17 MAIN :BREAKER 100 A 220 V CAPACITY : 6 CCTs.

MOUNTING : SURFACE DOOR : HINGED IC : 5 KA LOCATION : ในห้องน้ำชาย

CCT. NO.	CONNECTED LOAD IN VA	CB POLE	CB AMP	CONDUCTOR SIZE (Sq.mm.)	RACEWAY SIZE (Inch)	DESCRIPTION
1	800	1	32	2-6;G-4 IEC01	3/4" EMT	แสงสว่างภายในห้องน้ำชาย
2	200	1	32	2-6;G-4 IEC01	3/4" EMT	เต้ารับไฟฟ้า
3	1000	1	16			สำรอง
4	1000	1	16			สำรอง
5						ว่าง
6						ว่าง
7						
8						
9						
10						
11						
12						
13						
14						
15						
16						
TOT VA	3000	MAIN : IC ≥ 10kA CB 25AT/100AF		FEEDER : 2-10/G-4 CV/1C	RACEWAY : 1" IMC	CONNECTED TO : LP3

ตารางรายการคำนวณโหลดทางไฟฟ้าของ CU14

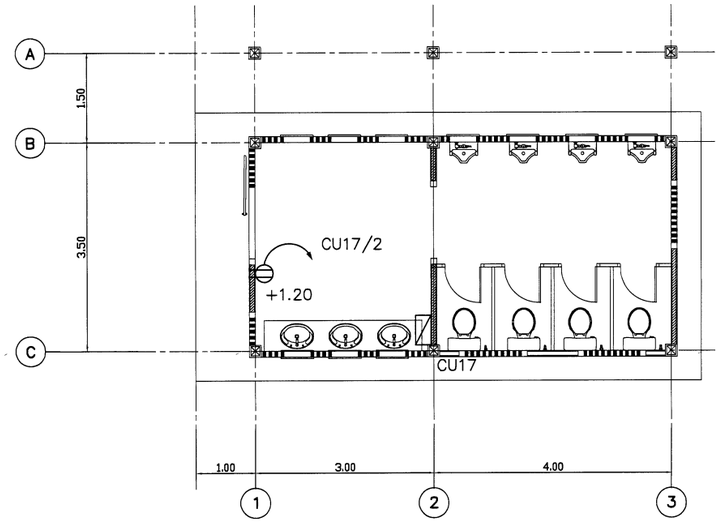

สัญลักษณ์	รายละเอียดอุปกรณ์
⏚	เต้ารับไฟฟ้าชนิด Double Duplex L+N/G 15A 250VAC พร้อม Outlet Type C 2 ช่อง
Ⓙ	กล่องกันน้ำพักสายไฟฟ้าสำหรับเครื่องปรับอากาศ

หมายเหตุ

1. ระดับ (ร.ท.ก.) และมิติต่าง ๆ กำหนดเป็นเมตร ระยะทางเป็นกิโลเมตร นอกจากแสดงไว้เป็นอย่างอื่น
2. ให้ผู้รับจ้างจัดหาและติดตั้ง ท่อ, สายไฟ สำหรับสุขภัณฑ์ที่มี Sensor เช่น อ่างล้างหน้า, โถปัสสาวะ และสุขภัณฑ์
3. งานระบบประปาและสุขาภิบาลให้รวมงานจัดหาสำหรับงานติดตั้ง Sensor อ่างล้างหน้า, โถปัสสาวะ และสุขภัณฑ์
4. ก่อนดำเนินการก่อสร้างให้ผู้รับจ้างเสนอ SHOP DRAWING เสนอต่อคณะกรรมการตรวจรับพัสดุในงานจ้างก่อสร้าง ก่อนดำเนินการก่อสร้าง

มาตราส่วน 1:50

0 1.00 2.00 3.00 4.00 5.00 ม.

แปลนเต้ารับไฟฟ้าและไฟฟ้าสำหรับเครื่องปรับอากาศ

มาตราส่วน 1 : 50

แบบระบบไฟฟ้าห้องน้ำชาย

กรมทรัพยากรน้ำ

โครงการอนุรักษ์พื้นฟู คลองบางเท่าแม่ พร้อมระบบกระจายน้ำ
ตำบลเขาต่อ อำเภอปลายพระยา จังหวัดกระบี่
หมวด " ฉ " งานอาคารหัวงาน และอาคารประกอบ
แบบระบบไฟฟ้า ห้องน้ำชาย แปลนและตารางคำนวณโหลดไฟฟ้า

ผู้รับจ้าง : มหาวิทยาลัยเกษตรศาสตร์ วิทยาเขตเฉลิมพระเกียรติ จังหวัดสกลนคร		
สำรวจ	(นายกิตติ เกตุวดี)	ช).
ออกแบบ	(ผศ.ดร.วิจิบ่วง กรีพละ สย.9270)	(ผศ.ทศพล จตุรงค์)
เขียนแบบ	(นายสิทธิพันธ์ ที่ราวงษ์)	ผู้อำนวยการโครงการ
ตรวจแบบ	(จค.ดนอเกียรติ มงจุติ สย.7309)	
แบบเลขที่	สทน. 006/65	แบบแผ่นที่ 64-036/039 628

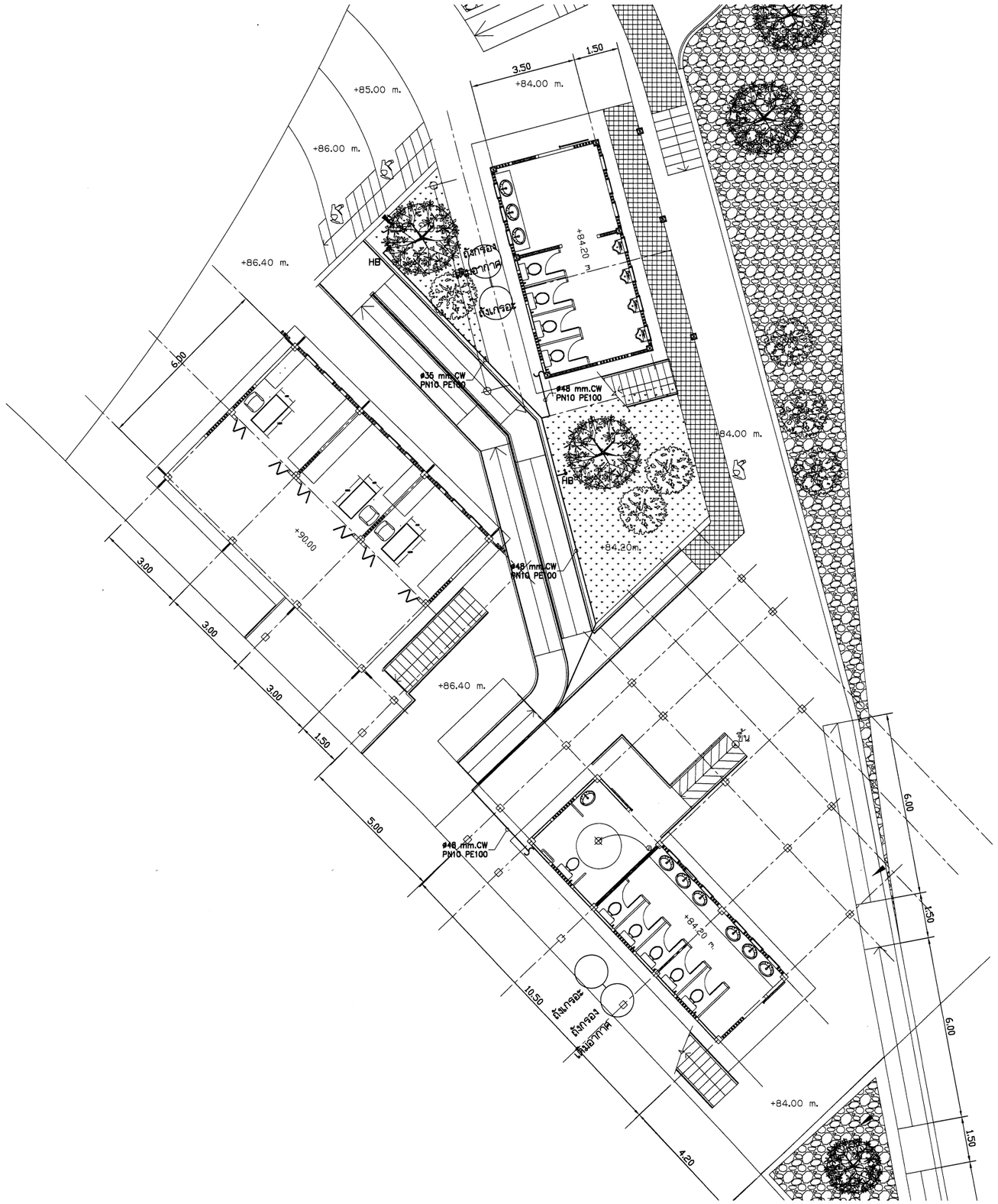

มาตราส่วน 1:75

0 1.50 3.00 4.50 6.00 7.50 ม.

กรมทรัพยากรน้ำ

โครงการอนุรักษ์พื้นฟู คลองบางเท่าแม่ พร้อมระบบกระจายน้ำ
ตำบลเขาต่อ อำเภอปลายพระยา จังหวัดกระบี่
หมวด ' ฉ ' งานอาคารหัวงาน และอาคารประกอบ
อาคารร้านค้าที่ระลึกและห้องน้ำ 2 ร้านค้าที่ระลึก - แปลนระบบประปาและสุขาภิบาล

ผู้รับจ้าง : มหาวิทยาลัยเกษตรศาสตร์ วิทยาเขตฉลิมพระเกียรติ จังหวัดสกลนคร

สำรวจ	(นายทศพล เกตุวดี)	(ผศ.ทศพล อยู่ธรรมุล) ผู้จัดการโครงการ		
ออกแบบ	(ผศ.ดร.วิชาวุธ กรีฑาสะ สย.9270)			
เขียนแบบ	(นายพิสิทธิ์ ทิวงาม)			
ตรวจแบบ	(ผศ.ดร.ภอเกียรติ ดอนพุดซา สย.7309)			
แบบเลขที่	สทน. 006/65	แบบแม่บทที่	04-037/039	028

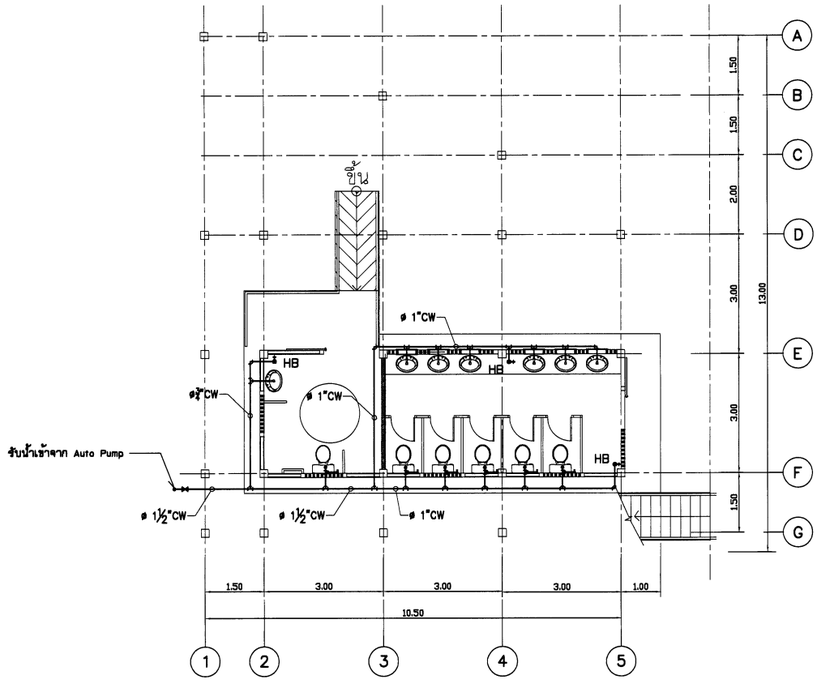

แปลนระบบประปา

มาตราส่วน 1 : 75

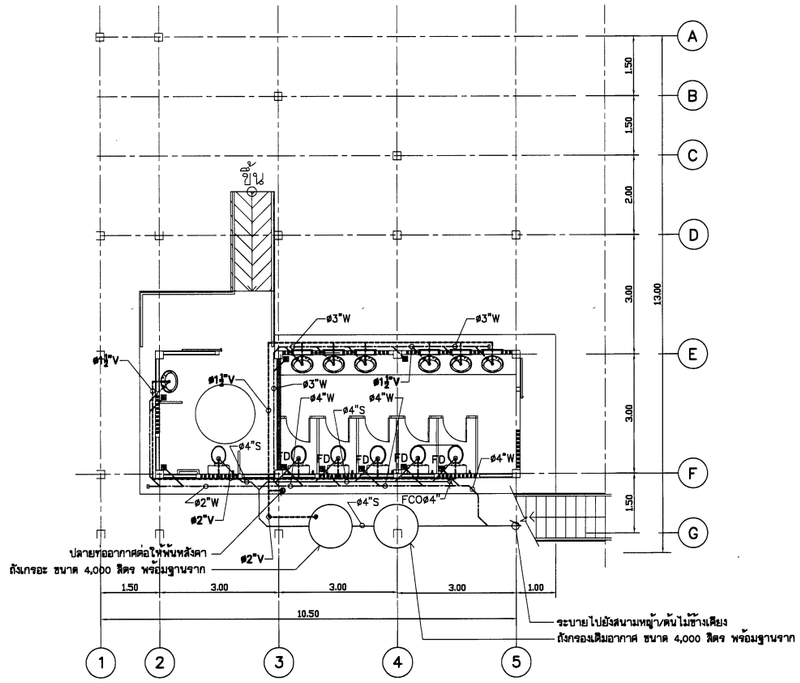

แปลนระบบสุขาภิบาล

มาตราส่วน 1 : 75

มาตราส่วน 1:75

0 1.50 3.00 4.50 6.00 7.50 ม.

กรมทรัพยากรน้ำ

โครงการอนุรักษ์พื้นฟู คลองบางเท่าแม่ พร้อมระบบกระจายน้ำ
ตำบลเขาต่อ อำเภอปลายพระยา จังหวัดกระบี่
หมวด " ฉ " งานอาคารทั่วงาน และอาคารประกอบ
อาคารร้านค้าที่ระลึกและห้องน้ำ 2 ห้องน้ำหญิง - แปลนระบบประปาและสุขาภิบาล

ผู้รับจ้าง : มหาวิทยาลัยเกษตรศาสตร์ วิทยาเขตเฉลิมพระเกียรติ จังหวัดสกลนคร

สำรวจ	(นายทศพล เกตุรัตน์)	(ผศ.ทศพล จตุรธนุล) ผู้จัดการโครงการ		
ออกแบบ	(ผศ.ดร.วิจิงวงศ์ กรีพละ สย.9270)			
เขียนแบบ	(นายมีศักดินทร์ ทิวาวงษ์)			
ตรวจแบบ	(รศ.ดร.ภาณเกียรติ พ่องกุลี สย.7309)			
แบบเลขที่	สทน. 006/65	แบบแผ่นที่	04-038/039	628

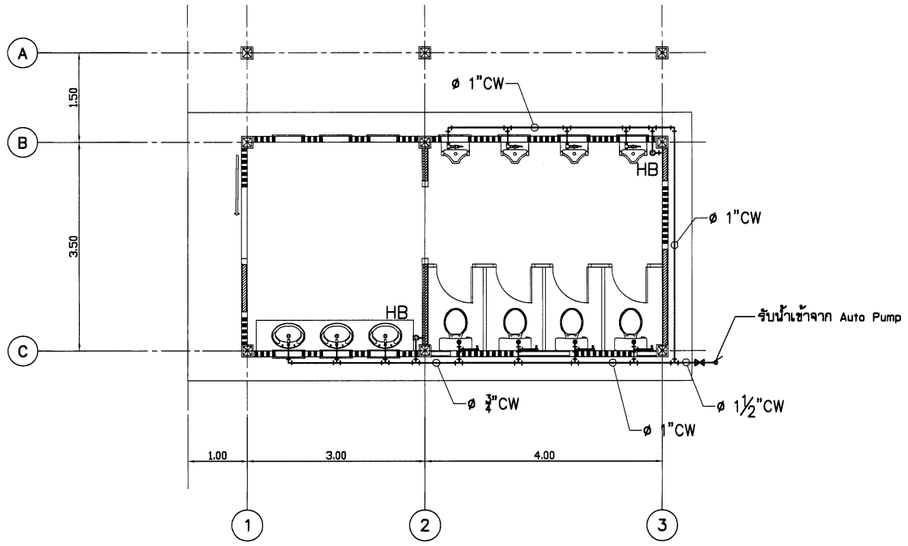

แปลนระบบประปา

มาตราส่วน 1 : 50

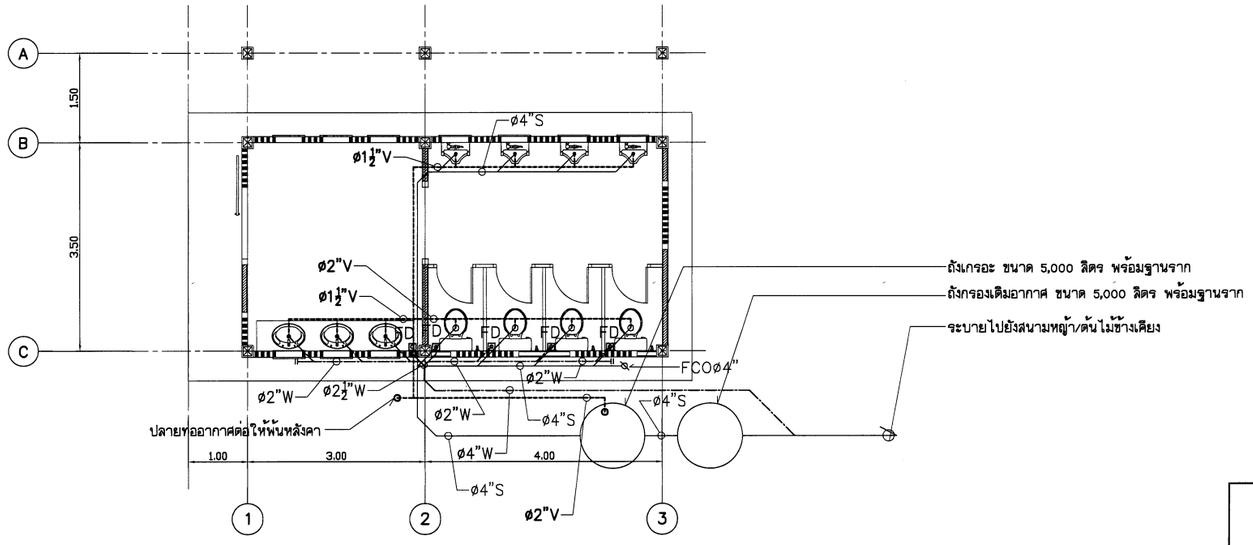

แปลนระบบสุขาภิบาล

มาตราส่วน 1 : 50

มาตราส่วน 1:50

0 1.00 2.00 3.00 4.00 5.00 ม.

กรมทรัพยากรน้ำ

โครงการอนุรักษ์ฟื้นฟู คลองบางเท่าแม่ พร้อมระบบกระจายน้ำ
ตำบลเขาต่อ อำเภอปลายพระยา จังหวัดกระบี่
หมวด " ฉ " งานอาคารหัวงาน และอาคารประกอบ
อาคารร้านค้าที่ระลึกและห้องน้ำ 2 ห้องน้ำชาย - แปลนระบบประปาและสุขาภิบาล

ผู้รับจ้าง : มหาวิทยาลัยเกษตรศาสตร์ วิทยาเขตเฉลิมพระเกียรติ จังหวัดสกลนคร

สำรวจ	(นายทศพล เกตุสิริ)			
ออกแบบ	(ผศ.ดร.วิษณุพล กรีพละ สย.9270)			
เขียนแบบ	(นายมิลินท์ ทิวาวงษ์)			
ตรวจแบบ	(รศ.ดร.ภอบเกียรติ ต่องบุญ สย.7309)			
แบบเลขที่	สทน. 006/65	แบบแผ่นที่	04-038/039	628

(ผศ.ทศพล จตุระบุล)
ผู้จัดการโครงการ

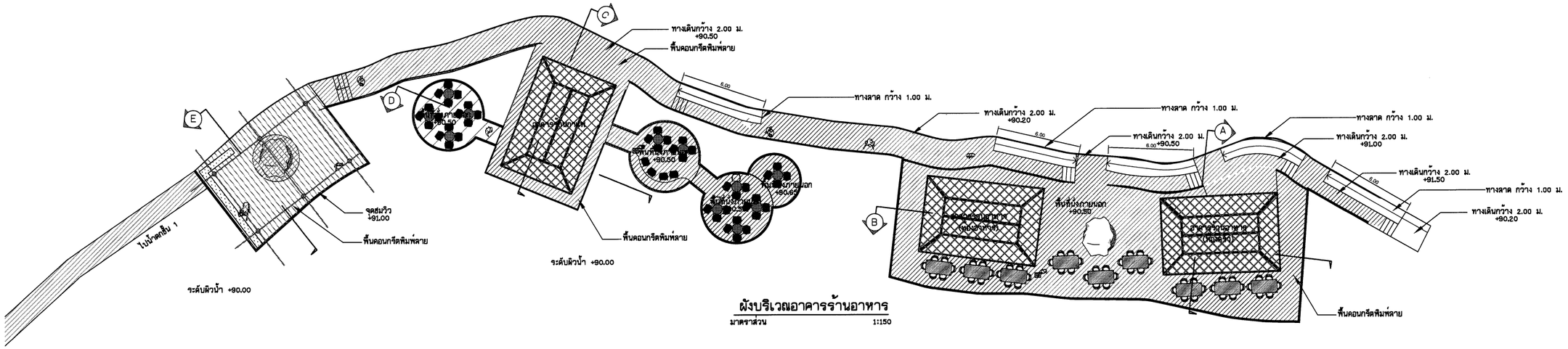

ผังบริเวณอาคารร้านอาหาร

มาตราส่วน 1:150

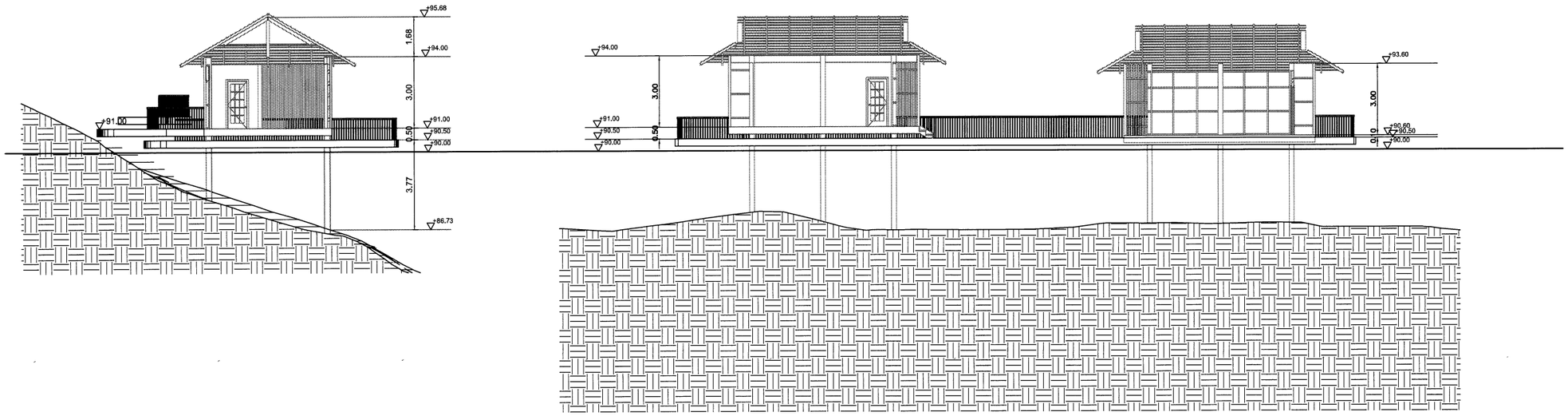

รูปด้าน A

มาตราส่วน 1:100

รูปด้าน B

มาตราส่วน 1:100

มาตราส่วน 1:100

0 2.00 4.00 6.00 8.00 10.00 ม.

มาตราส่วน 1:150

0 3.00 6.00 9.00 12.00 15.00 ม.

หมายเหตุ

1. ระดับ (ร.ท.ก) และมิติต่าง ๆ กำหนดเป็นเมตร ระยะทางเป็นกิโลเมตร นอกจากแสดงไว้เป็นอย่างอื่น
2. สัญลักษณ์ คำย่อ ดูแบบแผ่นที่ ก3-001/005
3. สรุปรายละเอียดโครงการ ดูแบบแผ่นที่ ก3-002/005 ถึง ก3-004/005
4. ข้อกำหนดเกี่ยวกับแบบแปลน มาตรการป้องกันฯ ข้อกำหนดงานก่อสร้าง ดูแบบแผ่นที่ ก3-005/005
5. งานก่อสร้างบางอย่างที่ในแบบและรายการก่อสร้างมิได้แสดงไว้ หรือแสดงไว้ไม่ชัดเจน ให้เป็นหน้าที่คณะกรรมการตรวจรับพัสดุในงานจ้างก่อสร้างวินิจฉัย เพื่อให้เป็นไปตามมาตรฐานทางวิชาชีพซึ่งเป็นที่ยอมรับกันทั่วไป โดยผู้รับจ้างจะต้องถือปฏิบัติตามโดยไม่ถือว่าเป็นการขัดต่อสัญญาแต่อย่างใด
6. ก่อนดำเนินการก่อสร้างให้ผู้รับจ้างเสนอ SHOP DRAWING เสนอต่อคณะกรรมการตรวจรับพัสดุในงานจ้างก่อสร้างก่อนดำเนินการก่อสร้าง

กรมทรัพยากรน้ำ

โครงการอนุรักษ์พันธุ์ คลองบางเท่าแม่ พร้อมระบบกระจายน้ำ
ตำบลเขาต่อ อำเภอปลายพระยา จังหวัดกระบี่
หมวด " ฉ " งานอาคารทั่วงาน และอาคารประกอบ
อาคารร้านอาหาร - ผังบริเวณและรูปด้าน

ผู้รับจ้าง : มหาวิทยาลัยกาฬสินธุ์ วิทยาเขตเฉลิมพระเกียรติ จังหวัดสกลนคร				
สำรวจ	(นายศศิพล เกตุวงศ์)			
ออกแบบ	(นส.เพ็ญจันทร์ กรีพละ สย.9270)			
เขียนแบบ	(นายณัฐพันธุ์ ทิวาวงษ์)			
ตรวจแบบ	(รศ.ดร.ถวัลย์ มอญสุวรรณ์ สย.7309)			
แบบเลขที่	สพน. 006/65	แบบแผ่นที่	ก3-001/023	628

(นส.เพ็ญจันทร์ กรีพละ)
ผู้จัดการโครงการ

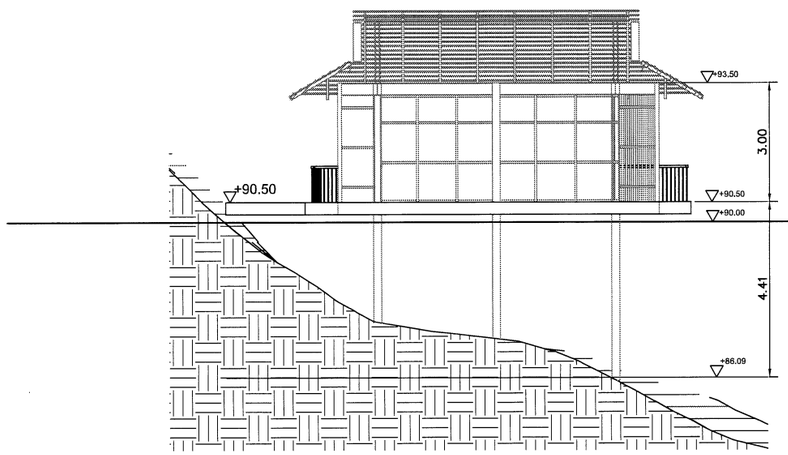

รูปด้าน C

มาตราส่วน 1:75

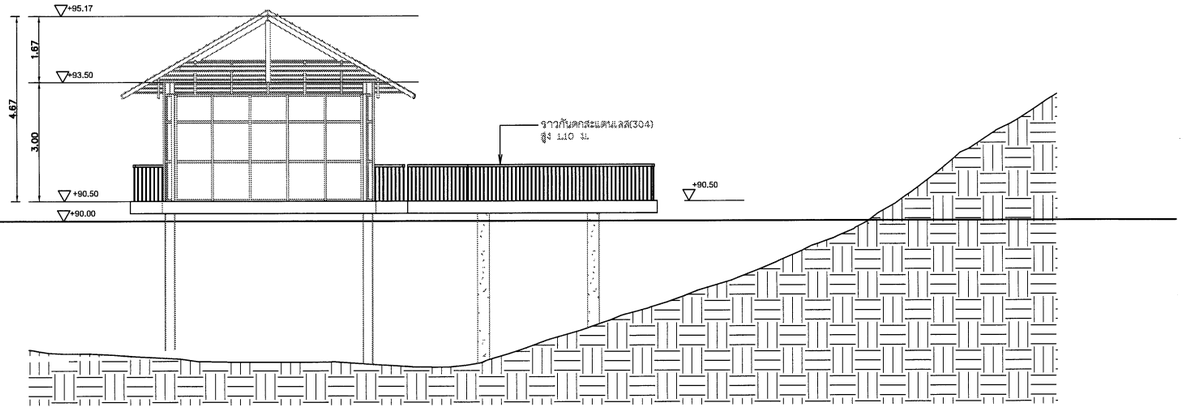

รูปด้าน D

มาตราส่วน 1:75

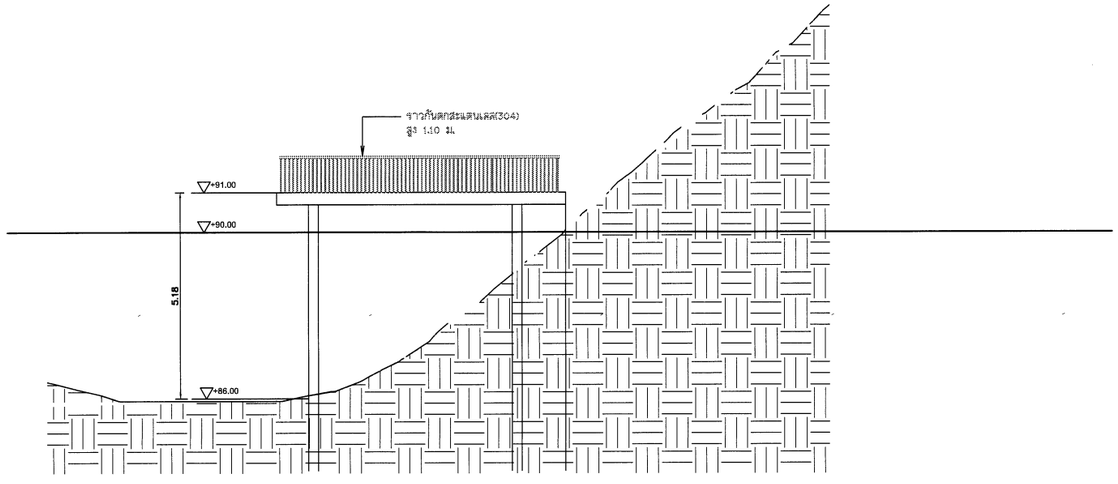

รูปด้าน E

มาตราส่วน 1:75

มาตราส่วน 1:75

0 1.50 3.00 4.50 6.00 7.50 ม.

หมายเหตุ

1. ระดับ (ร.ท.ก.) และมิติต่าง ๆ กำหนดเป็นเมตร ระยะทางเป็นกิโลเมตร นอกจากแสดงไว้เป็นอย่างอื่น
2. สัญลักษณ์ คำย่อ ดูแบบแผ่นที่ ก3-001/005
3. สรุปรายละเอียดโครงการ ดูแบบแผ่นที่ ก3-002/005 ถึง ก3-004/005
4. ข้อกำหนดเกี่ยวกับแบบแปลน มาตรการป้องกันฯ ข้อกำหนดงานก่อสร้าง ดูแบบแผ่นที่ ก3-005/005
5. งานก่อสร้างบางอย่างที่ในแบบและรายการก่อสร้างมิได้แสดงไว้ หรือแสดงไว้ไม่ชัดเจน ให้เป็นหน้าที่คณะกรรมการตรวจรับพัสดุในงานจ้างก่อสร้างวินิจฉัย เพื่อให้เป็นไปตามมาตรฐานทางวิชาชีพซึ่งเป็นที่ยอมรับกันทั่วไป โดยผู้รับจ้างจะต้องถือปฏิบัติตามโดยไม่ถือว่าเป็นการขัดต่อสัญญาแต่อย่างใด
6. ก่อนดำเนินการก่อสร้างให้ผู้รับจ้างเสนอ SHOP DRAWING เสนอต่อคณะกรรมการตรวจรับพัสดุในงานจ้างก่อสร้างก่อนดำเนินการก่อสร้าง

กรมทรัพยากรน้ำ

โครงการอนุรักษ์พื้นฟู คลองบางเท่าแม่ พร้อมระบบกระจายน้ำ
ตำบลเขาต่อ อำเภอปลายพระยา จังหวัดกระบี่
หมวด ' ฉ ' งานอาคารหัวงาน และอาคารประกอบ
อาคารจ้านอาหาร - รูปด้าน

ผู้รับจ้าง : มหาวิทยาลัยเกษตรศาสตร์ วิทยาเขตเฉลิมพระเกียรติ จังหวัดสกลนคร

สำรวจ	(นายเกศกล เกสุวดี)	(ผศ.ดร.วิจิบวงศ์ กรีพละ สย.9270)		
ออกแบบ	(ผศ.ดร.วิจิบวงศ์ กรีพละ สย.9270)			
เขียนแบบ	(นายสิทธิพงษ์ ชิวาวงษ์)			
ตรวจแบบ	(รศ.ดร.ภาณเกียรติ มีธงชูชี สย.7309)			
แบบเลขที่	สทน. 006/65	แบบแผ่นที่	05-002/023	028

(ผศ.เกศกล เสุระเกล)
ผู้จัดการโครงการ

อาคารร้านกาแฟ

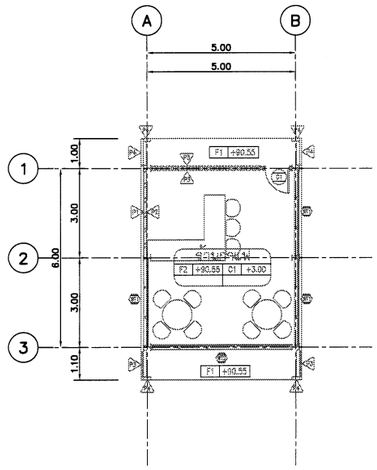

แปลนพื้น
มาตราส่วน 1:100

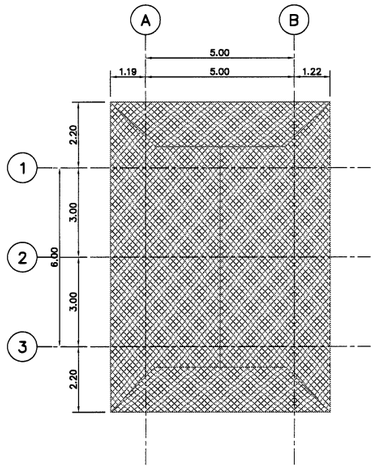

แปลนหลังคา
มาตราส่วน 1:100

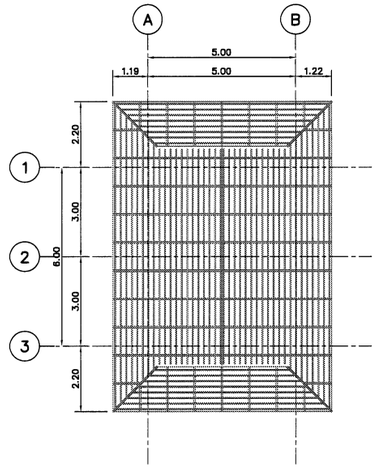

แปลนโครงสร้างหลังคา
มาตราส่วน 1:100



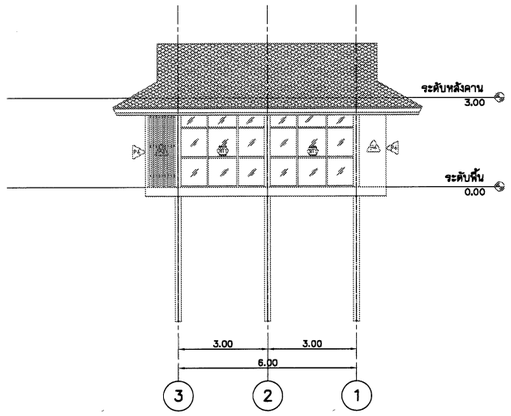

รูปด้าน 1
มาตราส่วน 1:100

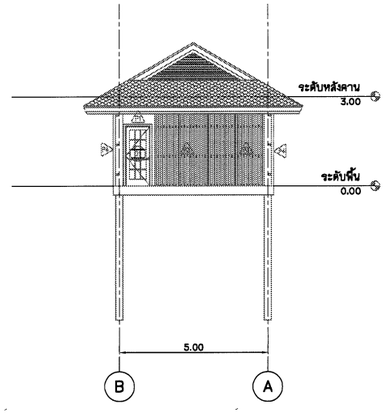

รูปด้าน 2
มาตราส่วน 1:100

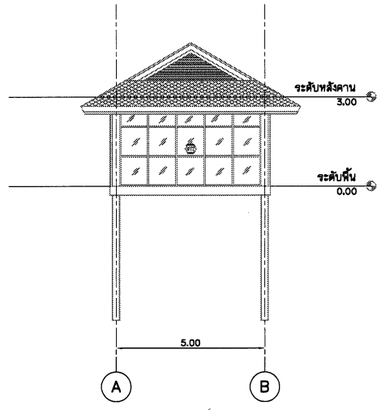

รูปด้าน 3
มาตราส่วน 1:100

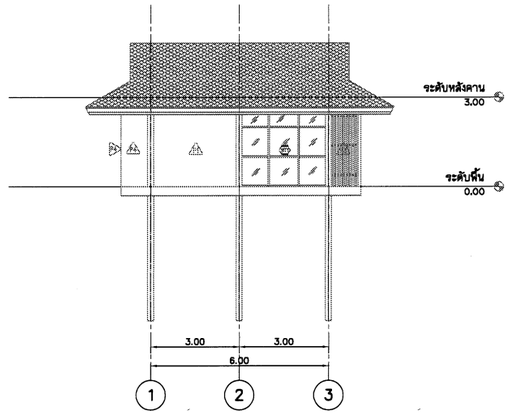

รูปด้าน 4
มาตราส่วน 1:100

NOTES TO SHEET

รายการวัสดุปูผิวพื้น		รายการวัสดุกรุผิวผนัง		รายการวัสดุกรุผิวผนัง	
F1	พื้น คสล. ปูกระเบื้องผิวหยาบ ขนาด 0.60x0.60ม.	A1	ผนังก่ออิฐมวลเบาฉาบปูนเรียบ ทาสีภายนอก อะคริลิค 100% มอก 2321-2549 สีครีมของ TOA หรือเทียบเท่า	A2	ผนังก่ออิฐฐากระเบื้องขนาด 0.30x0.60ม.
F2	พื้น คสล. ปูกระเบื้องผิวด้าน ขนาด 0.60x0.60ม.	A2	ผนังก่ออิฐมวลเบาฉาบปูนเรียบ ทาสีภายใน อะคริลิค 100% มอก 2321-2549 สีขาวของ TOA หรือเทียบเท่า	A3	ผนังก่ออิฐฐากระแนงไม้เทียม 50x100mm.@150mm. พร้อมโครงคร่าว
F3	พื้น คสล. ผสมกันซึม ปูไม้เทียม พร้อมโครงและอุปกรณ์ยึด	A3	ผนังระแนงไม้เทียม รุ่นOB-50100 ขนาด 50x100mm.@150mm. ของ Moxie wood หรือ เทียบเท่า พร้อมโครงคร่าว	รายการวัสดุผ้า	
		A4	ผนังเบา พร้อมโครงคร่าว กรุสมาร์ทบอร์ด	(1)	ผ้าฉากเรียบทาสี ชนิดกันความชื้น พร้อมอุปกรณ์ยึด
				(2)	ผ้าฉากเรียบทาสี พร้อมอุปกรณ์ยึด
				(3)	ผ้าระแนงไม้เทียม พร้อมโครงคร่าว

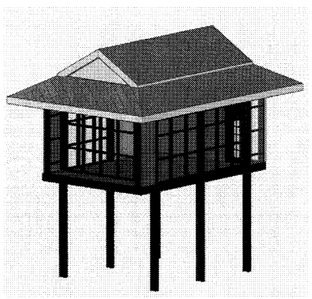

มาตราส่วน 1:100
0 2.00 4.00 6.00 8.00 10.00 ม.

หมายเหตุ
1. ระดับ (ร.ท.ก.) และมิติต่าง ๆ กำหนดเป็นเมตร ระยะทางเป็นกิโลเมตร นอกจากแสดงไว้เป็นอย่างอื่น
2. สัญลักษณ์ คำย่อ ดูแบบแผ่นที่ ก3-001/005
3. สรุปรายละเอียดโครงการ ดูแบบแผ่นที่ ก3-002/005 ถึง ก3-004/005
4. ข้อกำหนดเกี่ยวกับแบบแปลน มาตรการป้องกันฯ ข้อกำหนดงานก่อสร้าง ดูแบบแผ่นที่ ก3-005/005
5. งานก่อสร้างบางอย่างที่ในแบบและรายการก่อสร้างมิได้แสดงไว้ หรือแสดงไว้ไม่ชัดเจน ให้เป็นหน้าที่คณะกรรมการตรวจรับพัสดุในงานจ้างก่อสร้างวินิจฉัย เพื่อให้เป็นไปตามมาตรฐานทางวิชาชีพซึ่งเป็นที่ยอมรับกันทั่วไป โดยผู้รับจ้างจะต้องถือปฏิบัติตามโดยไม่มีข้อโต้แย้งใดๆ
6. ก่อนดำเนินการก่อสร้างให้ผู้รับจ้างเสนอ SHOP DRAWING เสนอต่อคณะกรรมการตรวจรับพัสดุในงานจ้างก่อสร้างก่อนดำเนินการก่อสร้าง

กรมทรัพยากรน้ำ

โครงการอนุรักษ์พื้นฟู คลองบางเท่าแม่ พร้อมระบบกระจายน้ำ
ตำบลเขาต่อ อำเภอปลายพระยา จังหวัดกระบี่
หมวด " ฉ " งานอาคารทั่วงาน และอาคารประกอบ
อาคารร้านอาหาร ร้านกาแฟ - แปลน รูปด้านและรูปตัด

ผู้รับจ้าง : มหาวิทยาลัยเกษตรศาสตร์ วิทยาเขตเฉลิมพระเกียรติ จังหวัดสกลนคร			
สำรวจ	(นายกฤษณ เสรฐสิ)	ชื่อ (นส.เกศกนก จตุรธนกุล) ผู้จัดการโครงการ	
ออกแบบ	(นส.ดร.วิจิน่วล กริ่งสระ สย.9270)		
เขียนแบบ	(นายสิทธินนท์ ทิวากาง)		
ตรวจแบบ	(รศ.ดร.ยอเกียรติ์ ฉลวยศิริ สย.7309)		
แบบมาตรที่	สทน. 006/65	แบบแผ่นที่	จ3-003/023	628

อาคารร้านอาหาร
(ห้องครัว)

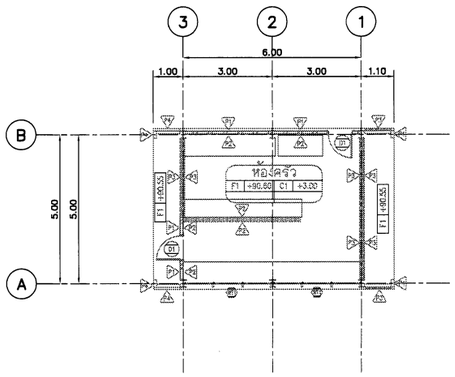

แปลนพื้น
มาตราส่วน 1:100

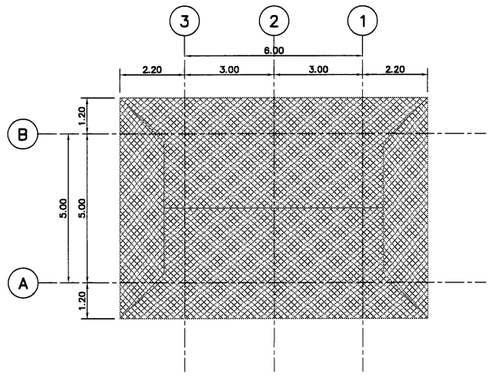

แปลนหลังคา
มาตราส่วน 1:100

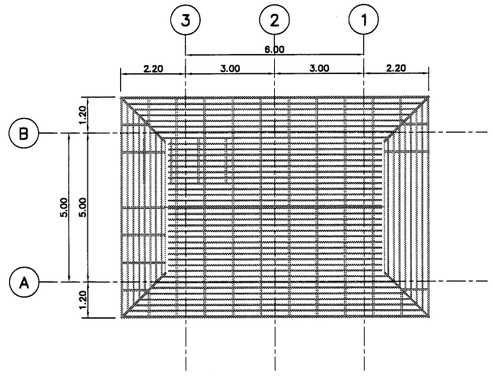

แปลนโครงสร้างหลังคา
มาตราส่วน 1:100



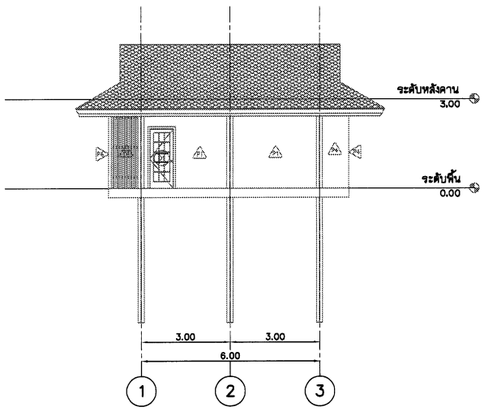

รูปด้าน 1
มาตราส่วน 1:100

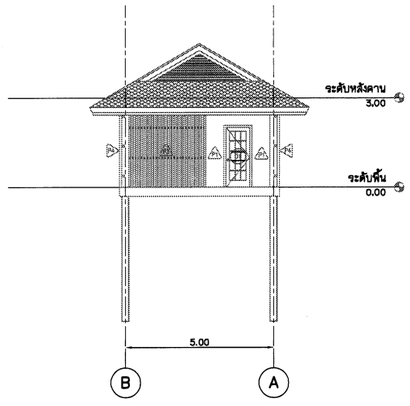

รูปด้าน 2
มาตราส่วน 1:100

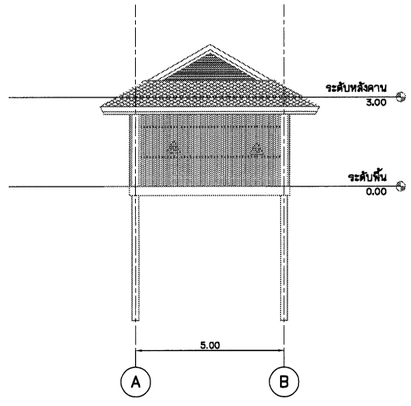

รูปด้าน 3
มาตราส่วน 1:100

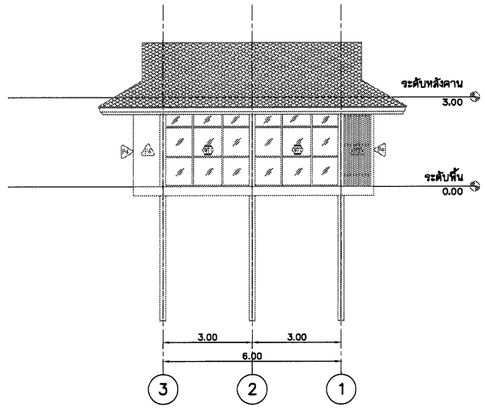

รูปด้าน 4
มาตราส่วน 1:100

NOTES TO SHEET

รายการวัสดุปูผิวพื้น		รายการวัสดุกรุผิวผนัง		รายการวัสดุกรุผิวผนัง	
F1	พื้น คสล. ปูกระเบื้องผิวหยาบ ขนาด 0.60x0.60ม.	A	ผนังก่ออิฐมวลเบาฉาบปูนเรียบ ทาสีภายนอก อะคริลิค 100%	A	ผนังก่ออิฐกรุกระเบื้องขนาด 0.30x0.60ม.
			หนา 2321-2549 สีสวมของ TOA หรือเทียบเท่า	A	ผนังก่ออิฐกรุระแนงไม้เทียม 50x100mm.@150mm. พร้อมโครงคร่าว
F2	พื้น คสล. ปูกระเบื้องผิวด้าน ขนาด 0.60x0.60ม.	A	ผนังก่ออิฐมวลเบาฉาบปูนเรียบ ทาสีภายใน อะคริลิค 100%		
			หนา 2321-2549 สีขาวของ TOA หรือเทียบเท่า		
F3	พื้น คสล. ผสมกันซึม ปูไม้เทียม พร้อมโครงและอุปกรณ์ยึด	A	ผนังระแนงไม้เทียม รุ่น QB-50100 ขนาด 50x100mm.@150mm.	รายการวัสดุผ้า	
			ของ Maxis wood หรือ เทียบเท่า พร้อมโครงคร่าว	(1)	ผ้าฉากเรียบทาสี ชนิดกันความชื้น พร้อมอุปกรณ์ยึด
		A	ผนังเบา พร้อมโครงคร่าว กรุสมาร์ทบอร์ด	(2)	ผ้าฉากเรียบทาสี พร้อมอุปกรณ์ยึด
				(3)	ผ้าระแนงไม้เทียม พร้อมโครงคร่าว

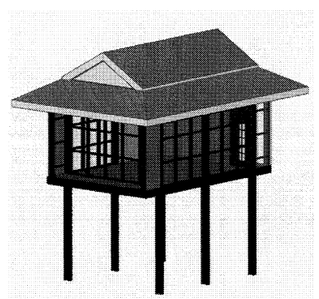

มาตราส่วน 1:100
0 2.00 4.00 6.00 8.00 10.00 ม.

หมายเหตุ

1. ระดับ (ร.ท.ก.) และมิติต่าง ๆ กำหนดเป็นเมตร ระยะทางเป็นกิโลเมตร นอกจากแสดงไว้เป็นอย่างอื่น
2. สัญลักษณ์ คำย่อ ดูแบบแผ่นที่ ก3-001/005
3. สรุปรายละเอียดโครงการ ดูแบบแผ่นที่ ก3-002/005 ถึง ก3-004/005
4. ข้อกำหนดเกี่ยวกับแบบแปลน มาตรการป้องกันฯ ข้อกำหนดงานก่อสร้าง ดูแบบแผ่นที่ ก3-005/005
5. งานก่อสร้างบางอย่างที่ในแบบและรายการก่อสร้างมิได้แสดงไว้ หรือแสดงไว้ไม่ชัดเจน ให้เป็นหน้าที่คณะกรรมการตรวจรับพัสดุในงานจ้างก่อสร้างวินิจฉัย เพื่อให้เป็นไปตามมาตรฐานทางวิชาชีพซึ่งเป็นที่ยอมรับกันทั่วไป โดยผู้รับจ้างจะต้องถือปฏิบัติตามโดยไม่ถือว่าเป็นการขัดต่อสัญญาแต่อย่างใด
6. ก่อนดำเนินการก่อสร้างให้ผู้รับจ้างเสนอ SHOP DRAWING เสนอต่อคณะกรรมการตรวจรับพัสดุในงานจ้างก่อสร้างก่อนดำเนินการก่อสร้าง

กรมทรัพยากรน้ำ

โครงการอนุรักษ์พื้นฟู คลองบางเท่าแม่ พร้อมระบบกระจายน้ำ
ตำบลเขาต่อ อำเภอปลายพระยา จังหวัดกระบี่
หมวด ฉ งานอาคารหัวงาน และอาคารประกอบ
อาคารร้านอาหาร ห้องครัว - แปลน รูปด้านและรูปตัด

ผู้รับจ้าง : มหาวิทยาลัยเกษตรศาสตร์ วิทยาเขตเฉลิมพระเกียรติ จังหวัดสกลนคร			
สำรวจ	(นายศักดิ์ชล เกษวดี)	ช).	
ออกแบบ	(นส.ศร.วิพวัวน์ กรีพละ สย.ษ270)		
เขียนแบบ	(นายศิลป์ชนก ทิวาวงษ์)		
ตรวจแบบ	(จสต.ยอดเกียรติ์ แสงบุตร สย.7309)	(ผศ.ทศพล จตุธรนุล) ผู้อำนวยการโครงการ	
แบบเลขที่	สทน. 006/65	แบบแผ่นที่	ร5-004/023	628

อาคารร้านอาหาร
(ส่วนห้องรับประทานอาหาร)

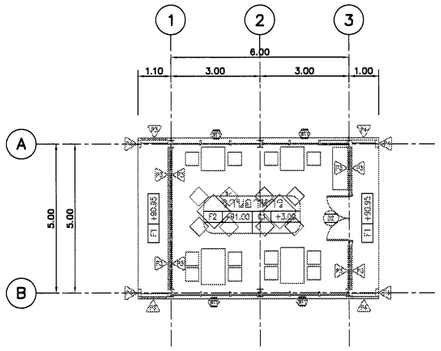

แปลนพื้น
มาตราส่วน 1:100

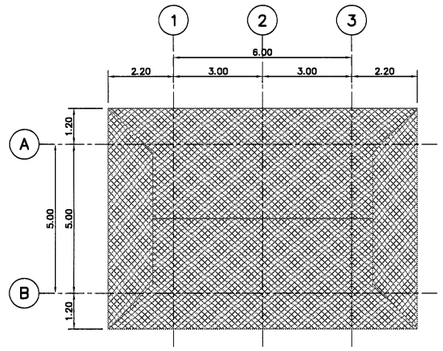

แปลนหลังคา
มาตราส่วน 1:100

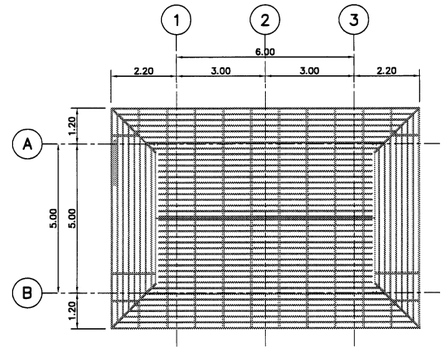

แปลนโครงสร้างหลังคา
มาตราส่วน 1:100



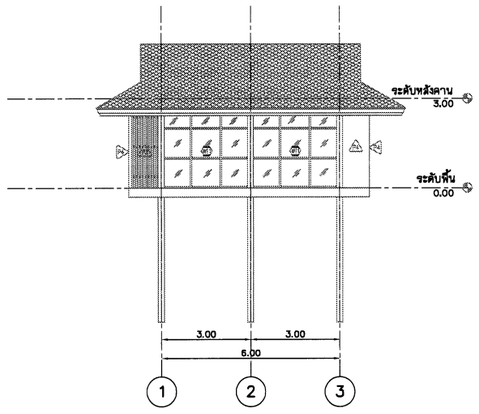

รูปด้าน 1
มาตราส่วน 1:100

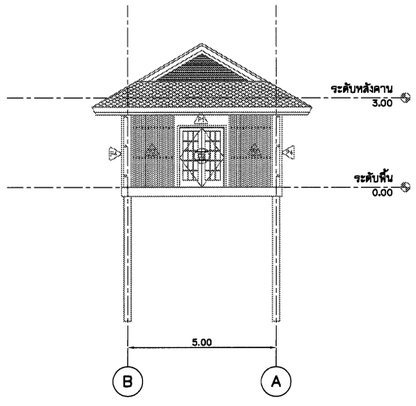

รูปด้าน 2
มาตราส่วน 1:100

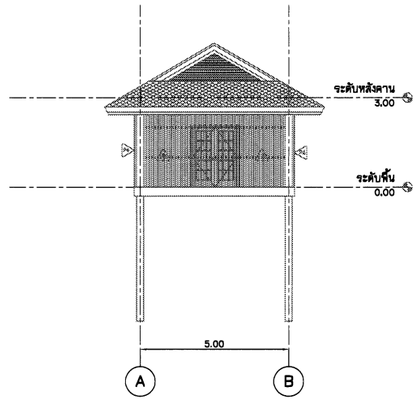

รูปด้าน 3
มาตราส่วน 1:100

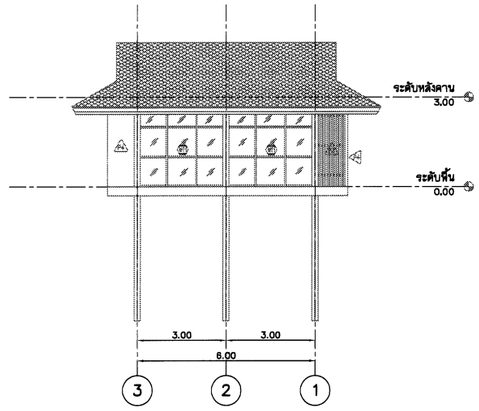

รูปด้าน 4
มาตราส่วน 1:100

NOTES TO SHEET					
รายการวัสดุปูผิวพื้น		รายการวัสดุกรุผิวผนัง		รายการวัสดุกรุผิวผนัง	
F1	พื้น คสล. ปูกระเบื้องผิวหยาบ ขนาด 0.60x0.60ม.	A1	ผนังก่ออิฐมวลเบาฉาบปูนเรียบ ทาสีภายนอก อะคริลิค 100%	A3	ผนังก่ออิฐกรุกระเบื้องขนาด 0.30x0.60ม.
			ยกก 2321-2549 สีครีมของ TOA หรือเทียบเท่า	A4	ผนังก่ออิฐกรุระแนงไม้เทียม 50x100mm.@150mm. พร้อมโครงคร่าว
F2	พื้น คสล. ปูกระเบื้องผิวด้าน ขนาด 0.60x0.60ม.	A2	ผนังก่ออิฐมวลเบาฉาบปูนเรียบ ทาสีภายใน อะคริลิค 100%		
			ยกก 2321-2549 สีขาวของ TOA หรือเทียบเท่า		
F3	พื้น คสล. ผสมกันซึม ปูไม้เทียม พร้อมโครงและอุปกรณ์ยึด	A3	ผนังระแนงไม้เทียม รุ่นQB-50100 ขนาด 50x100mm.@150mm.	รายการวัสดุน้ำ	
			ของ Maxis wood หรือ เทียบเท่า พร้อมโครงคร่าว	(1)	ผ้าฉาบเรียบทาสี ชนิดกันความชื้น พร้อมอุปกรณ์ยึด
		A4	ผนังเบา พร้อมโครงคร่าว กรุสมาร์ทบอร์ด	(2)	ผ้าฉาบเรียบทาสี พร้อมอุปกรณ์ยึด
				(3)	ผ้ากระแนงไม้เทียม พร้อมโครงคร่าว

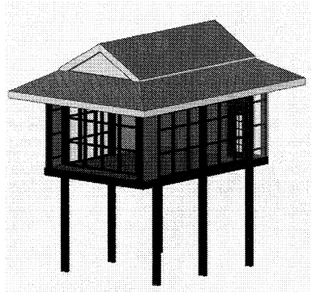

มาตราส่วน 1:100
0 2.00 4.00 6.00 8.00 10.00 ม.

หมายเหตุ
1. ระดับ (ร.ท.ก.) และมิติต่าง ๆ กำหนดเป็นเมตร ระยะทางเป็นกิโลเมตร นอกจากแสดงไว้เป็นอย่างอื่น
2. สัญลักษณ์ คำย่อ ดูแบบแผ่นที่ ก3-001/005
3. สรุปรายละเอียดโครงการ ดูแบบแผ่นที่ ก3-002/005 ถึง ก3-004/005
4. ข้อกำหนดเกี่ยวกับแบบแปลน มาตรการป้องกันฯ ข้อกำหนดงานก่อสร้าง ดูแบบแผ่นที่ ก3-005/005
5. งานก่อสร้างบางอย่างที่ในแบบและรายการก่อสร้างมิได้แสดงไว้ หรือแสดงไว้ไม่ชัดเจน ให้เป็นหน้าที่คณะกรรมการตรวจรับพัสดุในงานจ้างก่อสร้างวินิจฉัย เพื่อให้เป็นไปตามมาตรฐานทางวิชาชีพซึ่งเป็นที่ยอมรับกันทั่วไป โดยผู้รับจ้างจะต้องถือปฏิบัติตามโดยไม่ถือว่าเป็นการขัดต่อสัญญาแต่อย่างใด
6. ก่อนดำเนินการก่อสร้างให้ผู้รับจ้างเสนอ SHOP DRAWING เสนอต่อคณะกรรมการตรวจรับพัสดุในงานจ้างก่อสร้างก่อนดำเนินการก่อสร้าง

กรมทรัพยากรน้ำ

โครงการอนุรักษ์พื้นฟู คลองบางเท่าแม่ พร้อมระบบกระจายน้ำ
ตำบลเขาต่อ อำเภอปลายพระยา จังหวัดกระบี่
หมวด " จ " งานอาคารทั่วงาน และอาคารประกอบ
อาคารร้านอาหาร ห้องรับประทานอาหาร - แปลน รูปด้านและรูปตัด

ผู้รับจ้าง : มหาวิทยาลัยเกษตรศาสตร์ วิทยาเขตเฉลิมพระเกียรติ จังหวัดสกลนคร

สำรวจ	(นายกิตติพล เกตุสิริ)			
ออกแบบ	(ผศ.ดร.วิจิร์วัลย์ กรีพละ สย.9870)			
เขียนแบบ	(นายสิทธินนท์ ทิวาวงษ์)			
ตรวจแบบ	(รศ.ดร.ภาณเดียรดี ฟองหูยิ สย.7309)			
แบบเลขที่	สทน. 005/65	แบบแผ่นที่	ข5-005/023	628

ชื่อ.
(ผศ.ดร.ภาณเดียรดี ฟองหูยิ สย.7309)
ผู้อำนวยการโครงการ

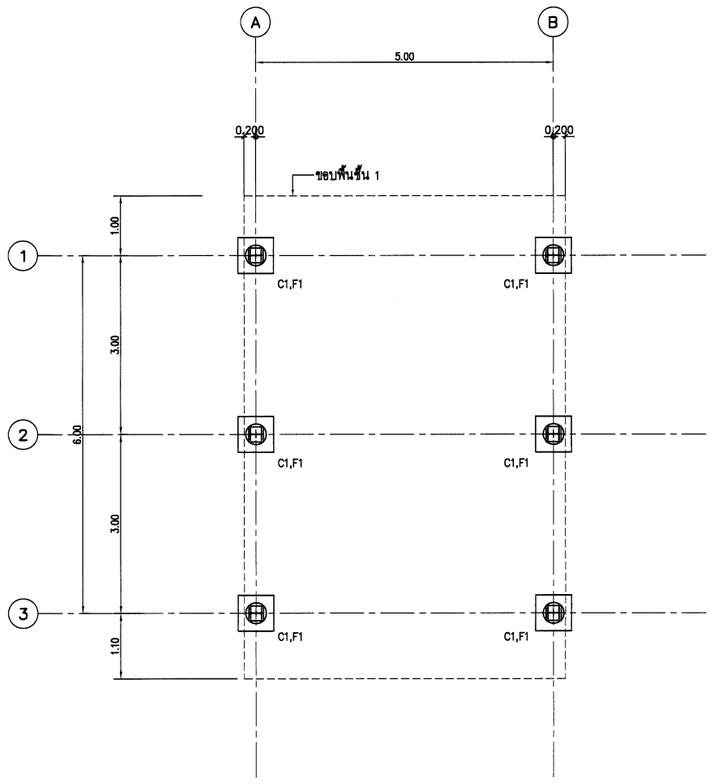

ผังฐานรากและเสา

SCALE 1:50

อาคารร้านกาแฟ

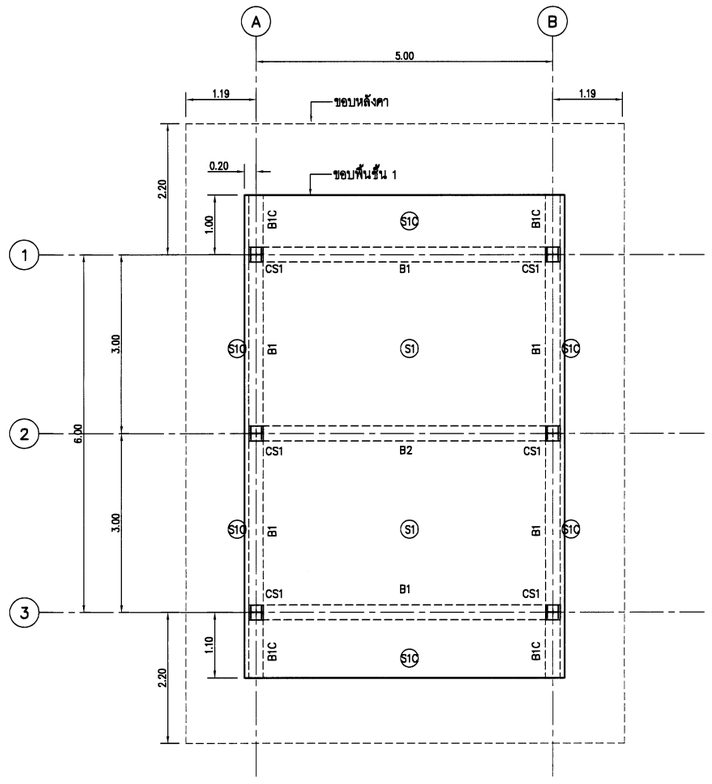

ผังพื้นและคานชั้น 1

SCALE 1:50

อาคารร้านกาแฟ

กรมทรัพยากรน้ำ

โครงการอนุรักษ์พื้นฟู คลองบางเท่าแม่ พร้อมระบบกระจายน้ำ
ตำบลเขาต่อ อำเภอปลายพระยา จังหวัดกระบี่
หมวด ' ฉ ' งานอาคารทั่วงาน และอาคารประกอบ
อาคารร้านอาหาร ร้านกาแฟ - ผังฐานราก และโครงสร้างชั้น 1

ผู้รับจ้าง : มหาวิทยาลัยเกษตรศาสตร์ วิทยาเขตเฉลิมพระเกียรติ จังหวัดสกลนคร				
สำรวจ	(นายภัทพล เกตุวดี)			
ออกแบบ	(ผศ.ดร.วิจารัตน์ กรีฑาสะ สย.9270)			
เขียนแบบ	(นายณัฏฐนันท์ ทิวาวงษ์)	ช).		
ตรวจแบบ	(รศ.ดร.ภาณเกียรติ ต่องพูลี สย.7309)	(ผศ.ภัทพล เกตุรตุล) ผู้จัดการโครงการ		
แบบเลขที่	สทน. 006/65	แบบแผ่นที่	05-006/023	628

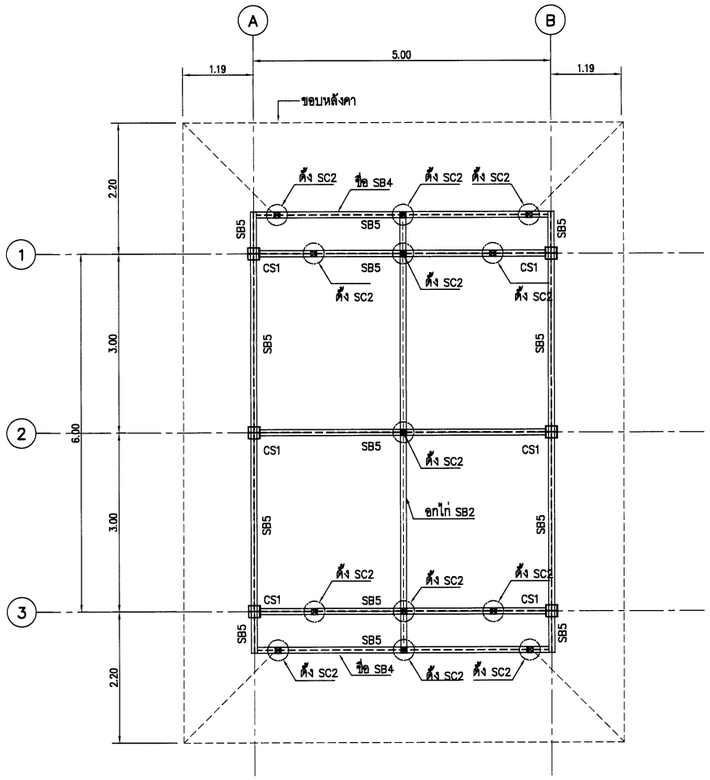

ผังคานชั้นหลังคา

SCALE 1:50

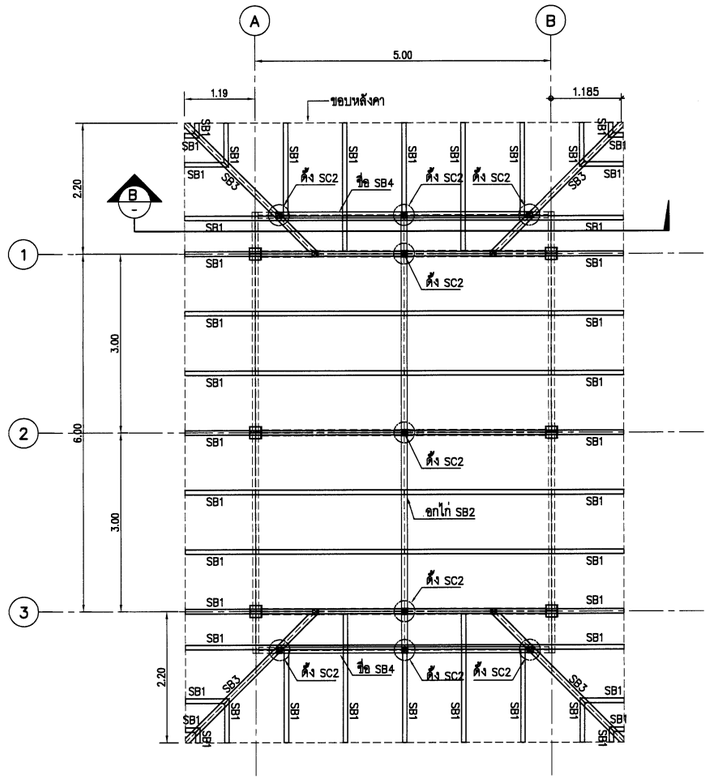

ผังโครงสร้างหลังคา

SCALE 1:50

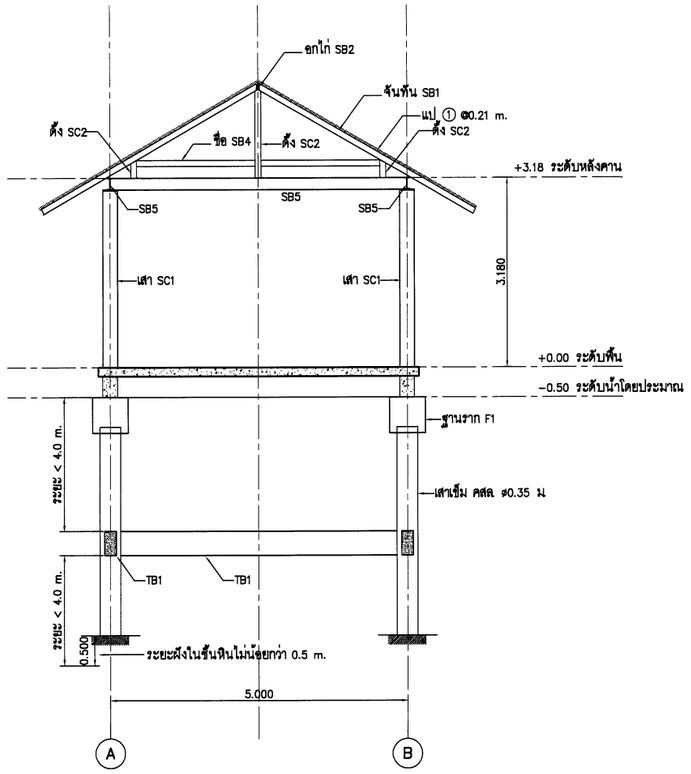

รูปตัด A

SCALE 1:50

อาคารร้านกาแฟ

อาคารร้านกาแฟ

ตารางขนาดโครงสร้างหลังคา

แป ①	⊏–25x25x2.3 mm.(1.53 kg/m.) @0.21
จันทัน SB1	⊏–125x75x3.2 mm.(9.52 kg/m.)@1.0m.
อกไก่ SB2	2 ⊏–125x75x3.2 mm.(9.52 kg/m.)
ตะเฆ่สัน SB3	2 ⊏–125x75x3.2 mm.(9.52 kg/m.)
ขื่อ SB4	2 ⊏–150x50x3.2 mm.(9.63 kg/m.)
ดึง SC2	⊏–150x150x6.0 mm.(26.9 kg/m.)
SB5	WF–200x100x5.5x8 mm.(21.3 kg/m.)
SC1	WF–200x200x8x12 mm.(49.9 kg/m.)

กรมทรัพยากรน้ำ

โครงการอนุรักษ์พันธุ์ คลองบางเท่าแม่ พร้อมระบบกระจายน้ำ
ตำบลเขาต่อ อำเภอปลายพระยา จังหวัดกระบี่
หมวด " ฉ " งานอาคารทั่วงาน และอาคารประกอบ
อาคารร้านอาหาร ร้านกาแฟ - ผังคานชั้นหลังคา, ผังโครงสร้างหลังคา, รูปตัด A

ผู้รับจ้าง : มหาวิทยาลัยเกษตรศาสตร์ วิทยาเขตเฉลิมพระเกียรติ จังหวัดสกลนคร

สำรวจ	(นายทศพล เกตุวดี)			
ออกแบบ	(ผศ.ดร.วิจิบวงศ์ กริพพล สย.9270)			
เขียนแบบ	(นายศิริพันธุ์ ศิริวงษ์)	(ผศ.ทศพล จตุระบุล) ผู้อำนวยการโครงการ		
ตรวจแบบ	(รศ.ดร.เกอเกียรติ์ แก่งภูมิ สย.7309)			
แบบเลขที่	สทน. 006/65	แบบแผ่นที่	65-007/023	628

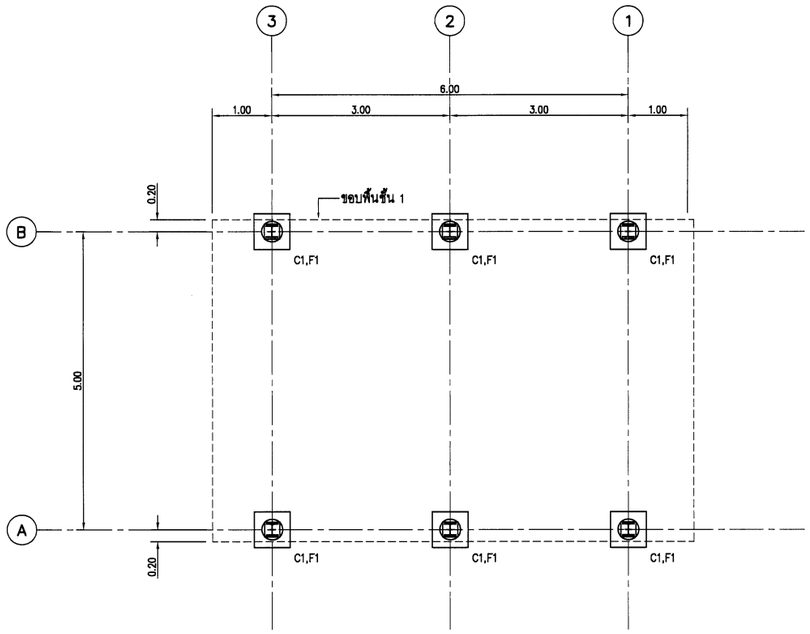

ผังฐานรากและเสา

SCALE 1:50

อาคารร้านอาหาร (ห้องครัว)

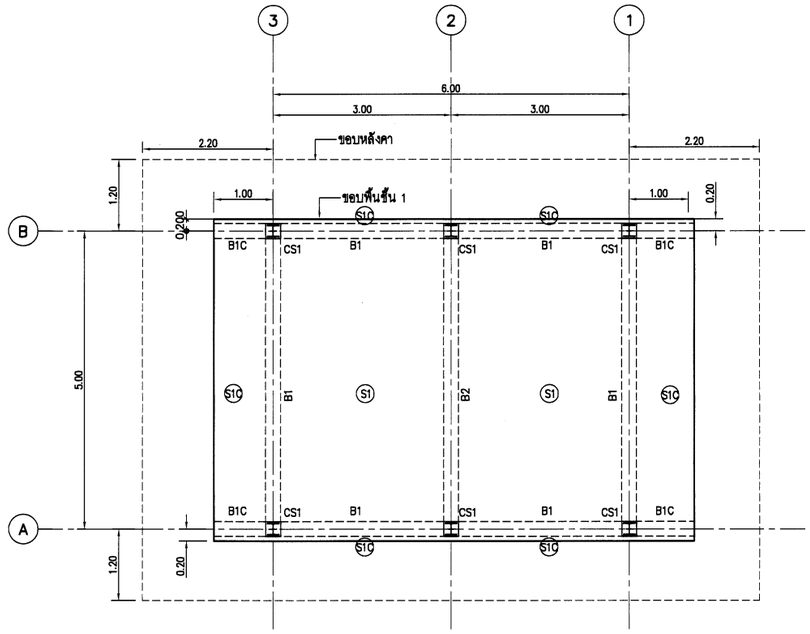

ผังพื้นและคานชั้น 1

SCALE 1:50

อาคารร้านอาหาร (ห้องครัว)

กรมทรัพยากรน้ำ

โครงการอนุรักษ์พื้นฟู คลองบางเท่าแม่ พร้อมระบบกระจายน้ำ
ตำบลเขาต่อ อำเภอปลายพระยา จังหวัดกระบี่
หมวด ' ฉ ' งานอาคารหัวงาน และอาคารประกอบ
อาคารร้านอาหาร ห้องครัว - ผังฐานราก และโครงสร้างชั้น 1

ผู้รับจ้าง : มหาวิทยาลัยเกษตรศาสตร์ วิทยาเขตเฉลิมพระเกียรติ จังหวัดสกลนคร

สำรวจ	(นายทศพล เหมุสี)			
ออกแบบ	(ผศ.ดร.วิษณวงศ์ กรีพละ สย.9270)			
เขียนแบบ	(นายศิรินนท์ ทิวารวัง)			
ตรวจแบบ	(รศ.ดร.กอเกียรติ ห้องภูมิ สย.7309)	(ผศ.ทศพล จตุระบุล) ผู้จัดการโครงการ		
แบบแสดงที่	สทน. 006/65	แบบแผ่นที่	65-006/023	028

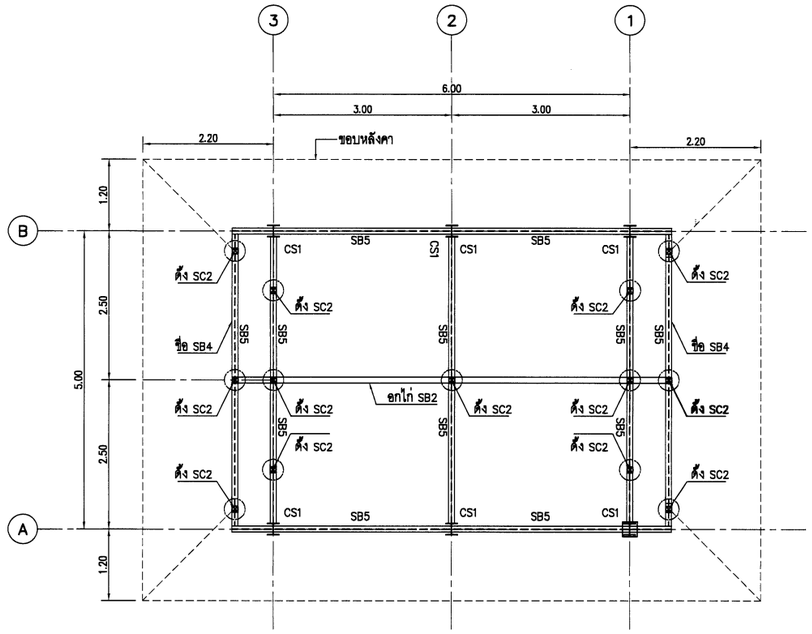

ผังคานชั้นหลังคา

SCALE 1:50

อาคารร้านอาหาร (ห้องครัว)

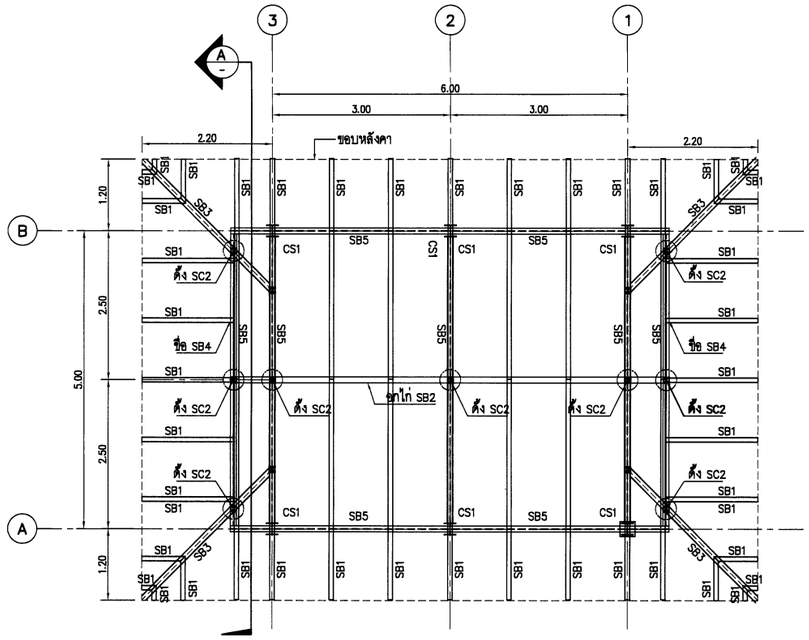

ผังโครงสร้างหลังคา

SCALE 1:50

อาคารร้านอาหาร (ห้องครัว)

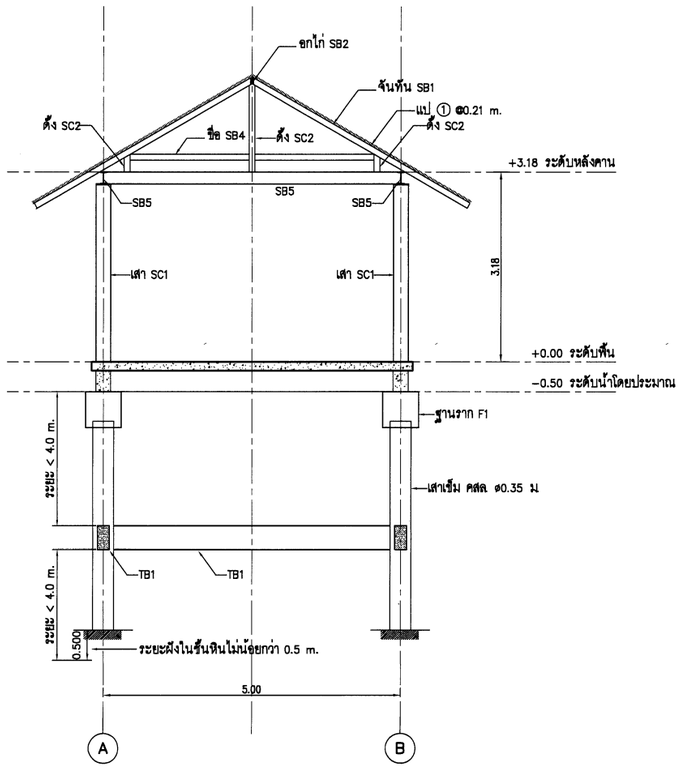

รูปตัด A

SCALE 1:50

ตารางขนาดโครงสร้างหลังคา

แป ①	⌀–25x25x2.3 mm.(1.53 kg/m.) @0.21
จันทัน SB1	⌀–125x75x3.2 mm.(9.52 kg/m.)@1.0m.
อกไก่ SB2	2 ⌀–125x75x3.2 mm.(9.52 kg/m.)
ตะเข้สัน SB3	2 ⌀–125x75x3.2 mm.(9.52 kg/m.)
ชื่อ SB4	2⌀–150x50x3.2 mm.(9.63 kg/m.)
ตั้ง SC2	⌀–150x150x6.0 mm.(26.9 kg/m.)
SB5	WF–200x100x5.5x8 mm.(21.3 kg/m.)
SC1	WF–200x200x8x12 mm.(49.9 kg/m.)

กรมทรัพยากรน้ำ

โครงการอนุรักษ์ฟื้นฟู คลองบางเท่าแม่ พร้อมระบบกระจายน้ำ
ตำบลเขาต่อ อำเภอปลายพระยา จังหวัดกระบี่
หมวด " ๑ " งานอาคารทั่วงาน และอาคารประกอบ

อาคารร้านอาหาร ห้องครัว - ผังคานชั้นหลังคา, ผังโครงสร้างหลังคา, รูปตัด A

ผู้รับจ้าง : มหาวิทยาลัยเกษตรศาสตร์ วิทยาเขตเฉลิมพระเกียรติ จังหวัดสกลนคร

สำรวจ	(นายกฤษณ เกสรี)			
ออกแบบ	(ผศ.ดร.วิจารวัตร กรีพิพัฒ สย.9270)			
เขียนแบบ	(นายสมัชชนนท์ ทิวาวงษ์)	(ผศ.กฤษณ จตุรบุล) ผู้จัดการโครงการ		
ตรวจแบบ	(รศ.ดร.ชาญเกียรติ์ ต้องบุญ สย.7309)			
แบบมาตรที่	สทน. 006/65	แบบแผ่นที่	65-009/023	628

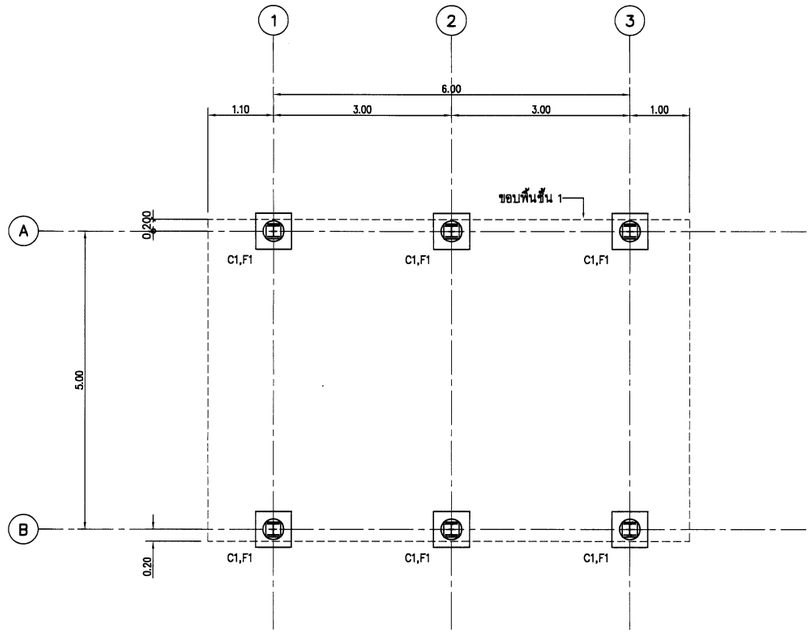

ผังฐานรากและเสา
SCALE 1:50

อาคารร้านอาหาร (ส่วนห้องรับประทานอาหาร)

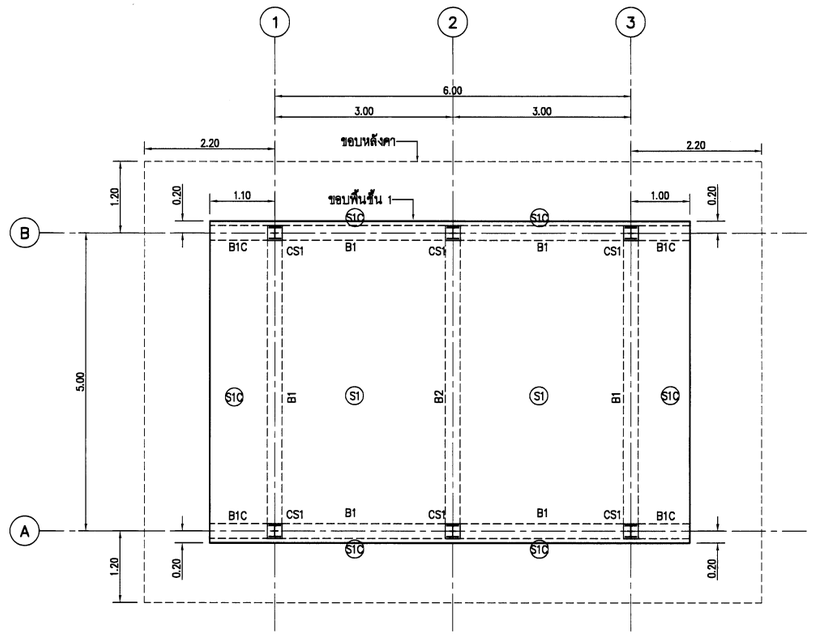

ผังพื้นและคานชั้น 1
SCALE 1:50

อาคารร้านอาหาร (ส่วนห้องรับประทานอาหาร)

กรมทรัพยากรน้ำ

โครงการอนุรักษ์พื้นฟู คลองบางเท่าแม่ พร้อมระบบกระจายน้ำ
ตำบลเขาต่อ อำเภอปลายพระยา จังหวัดกระบี่
หมวด " ฉ " งานอาคารหัวงาน และอาคารประกอบ
อาคารร้านอาหาร ห้องรับประทานอาหาร - ผังฐานราก และโครงสร้างชั้น 1

ผู้รับจ้าง : มหาวิทยาลัยเกษตรศาสตร์ วิทยาเขตเฉลิมพระเกียรติ จังหวัดสกลนคร

สำรวจ	(นายทศพล เกตุมี)	(ผศ.ทศพล อยู่ธรรมุล) ผู้จัดการโครงการ		
ออกแบบ	(ผศ.ดร.วิจารวัฒ กรีพละ สย.9270)			
เขียนแบบ	(นายศักดินันท์ ทิวาวงษ์)			
ตรวจแบบ	(รศ.ดร.ภาณเดียรดี แดงบุตรี สย.7309)			
แบบเลขที่	สทน. 006/65	แบบแผ่นที่	05-010/023	028

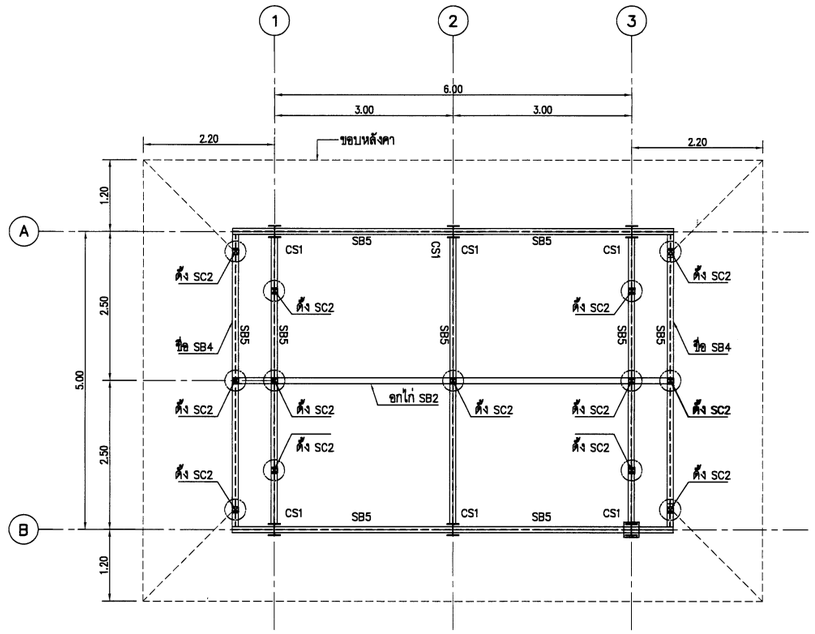

ผังคานชั้นหลังคา
SCALE 1:50

อาคารร้านอาหาร (ส่วนห้องรับประทานอาหาร)

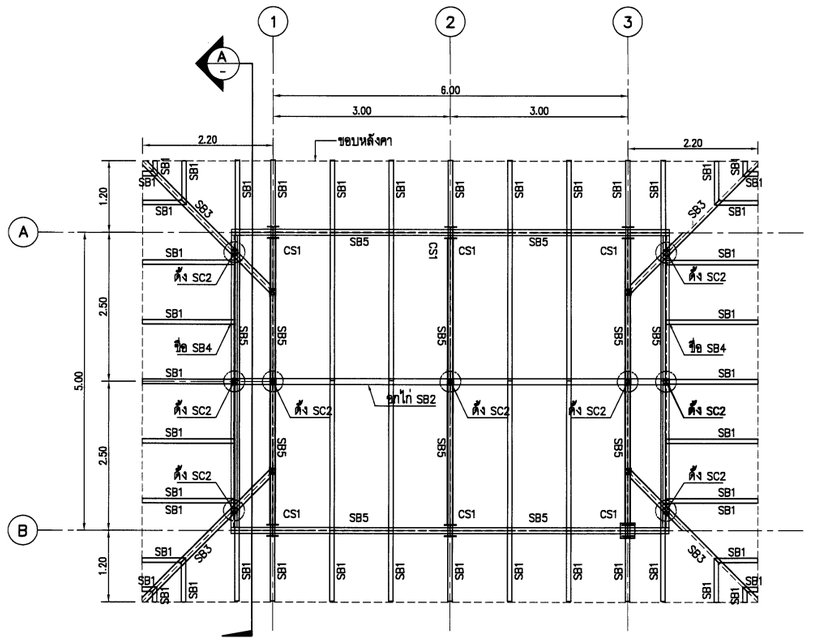

ผังโครงสร้างหลังคา
SCALE 1:50

อาคารร้านอาหาร (ส่วนห้องรับประทานอาหาร)

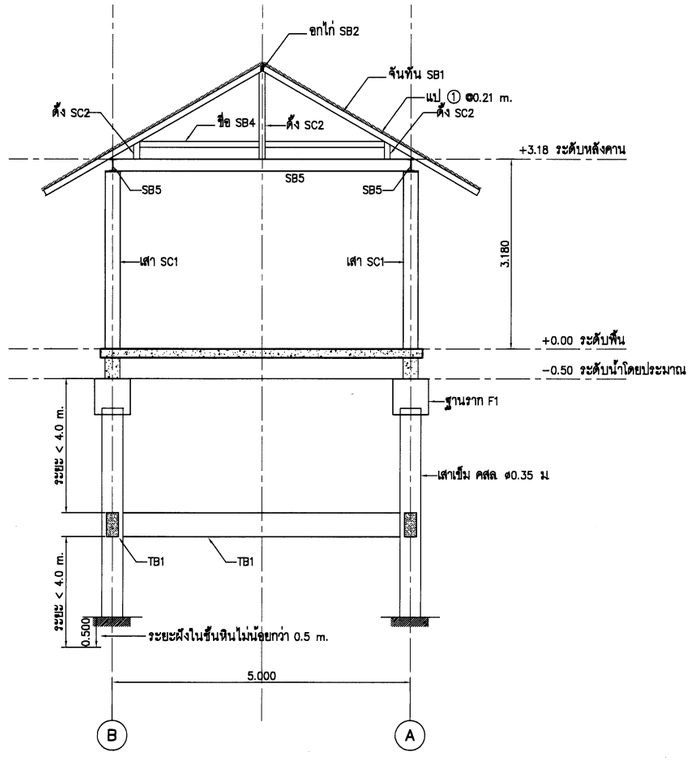

รูปตัด A
SCALE 1:50

ตารางขนาดโครงสร้างหลังคา

แป ①	⌀–25x25x2.3 mm.(1.53 kg/m.) @0.21
จันทัน SB1	⌀–125x75x3.2 mm.(9.52 kg/m.)@1.0m.
ยกไก่ SB2	2 ⌀–125x75x3.2 mm.(9.52 kg/m.)
ตะเข่สัน SB3	2 ⌀–125x75x3.2 mm.(9.52 kg/m.)
ชื่อ SB4	2⌀–150x50x3.2 mm.(9.63 kg/m.)
ตั้ง SC2	⌀–150x150x6.0 mm.(26.9 kg/m.)
SB5	WF–200x100x5.5x8 mm.(21.3 kg/m.)
SC1	WF–200x200x8x12 mm.(49.9 kg/m.)

กรมทรัพยากรน้ำ

โครงการอนุรักษ์พื้นฟู คลองบางเท่าแม่ พร้อมระบบกระจายน้ำ
ตำบลเขาต่อ อำเภอปลายพระยา จังหวัดกระบี่
หมวด " ฉ " งานอาคารหัวงาน และอาคารประกอบ
อาคารร้านอาหารห้องรับประทานอาหาร-ผังคานชั้นหลังคา,ผังโครงสร้างหลังคา,รูปตัดA

ผู้รับจ้าง : มหาวิทยาลัยเกษตรศาสตร์ วิทยาเขตเฉลิมพระเกียรติ จังหวัดสกลนคร

สำรวจ	(นายทศพล เกตุวดี)	ชื่อ ลายมือชื่อ		
ออกแบบ	(ผศ.ดร.วิจารวัฒ กริชพละ สย.9270)			
เขียนแบบ	(นายศักดินันท์ ทิวาวงษ์)			
ตรวจแบบ	(รศ.ดร.ภาณเทียรศิ แดงภูมิ สย.7309)	(ผศ.ทศพล เกตุรตน์) ผู้จัดการโครงการ		
แบบเลขที่	สทน. 006/65	แบบแผ่นที่	๒๕-๐๑/๐๒๓	628

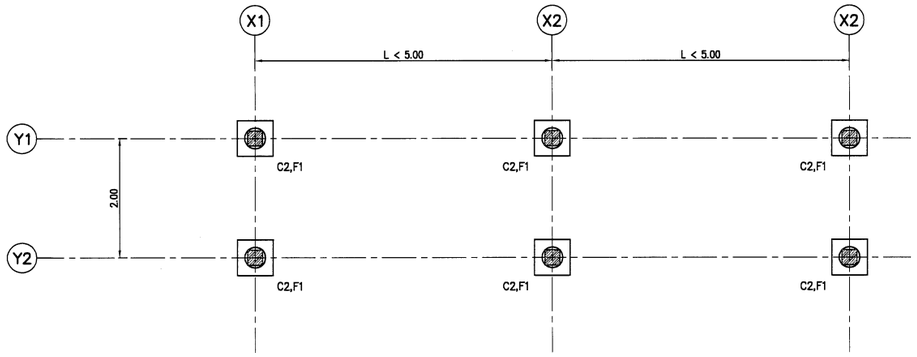

ผังฐานรากและเสา

SCALE 1:50

ส่วนทางเดิน

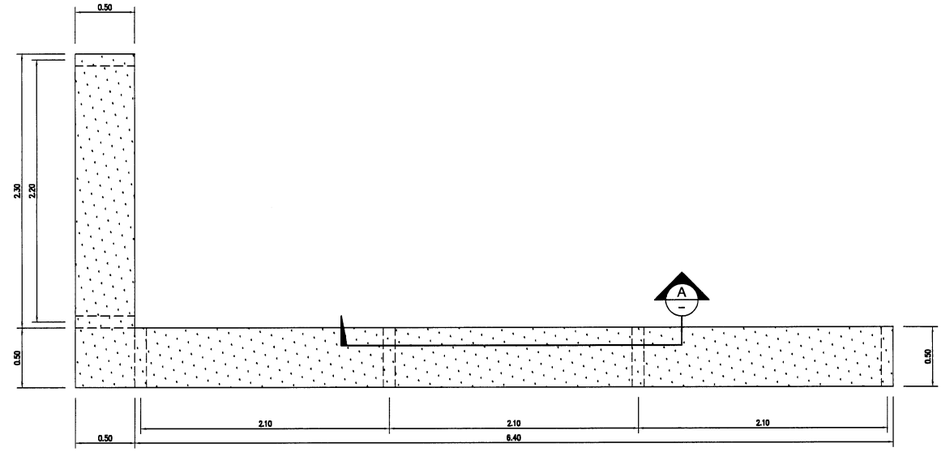

แปลนม้านั่งบริเวณหอดูนก

SCALE 1:25

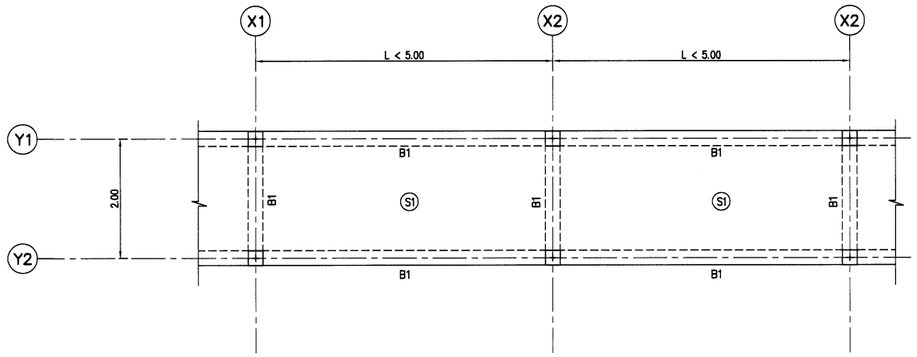

ผังพื้นและคานชั้น ทางเดิน

SCALE 1:50

ส่วนทางเดิน

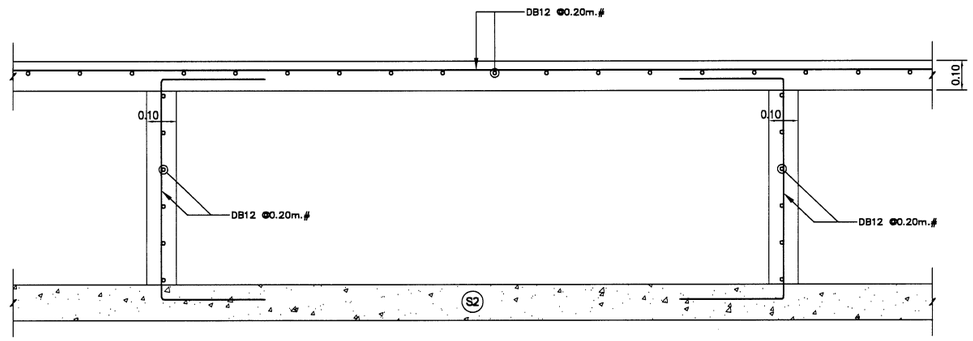

รายละเอียดการเสริมเหล็กม้านั่งบริเวณหอดูนก

SCALE 1:10

กรมทรัพยากรน้ำ

โครงการอนุรักษ์พื้นฟู คลองบางเท่าแม่ พร้อมระบบกระจายน้ำ

ตำบลเขาต่อ อำเภอปลายพระยา จังหวัดกระบี่

หมวด " ฉ " งานอาคารหัวงาน และอาคารประกอบ

อาคารร้านอาหาร - ส่วนทางเดิน และรายละเอียดม้านั่งบริเวณหอดูนก

ผู้รับจ้าง : มหาวิทยาลัยเกษตรศาสตร์ วิทยาเขตเฉลิมพระเกียรติ จังหวัดสกลนคร

สำรวจ	(นายทศพล เกตุสิลี)			
ออกแบบ	(ผศ.ดร.วิจิน่วงค์ กรีทอง สย.9270)			
เขียนแบบ	(นายสิทธินันท์ ทิวาวงษ์)	(ผศ.ทศพล พฤกษกุล) ผู้จัดการโครงการ		
ตรวจแบบ	(รศ.ดร.ภาณเกียรติ์ ผลงามดี สย.7309)			
แบบเลขที่	รพน. 006/65	แบบแผ่นที่	05-012/023	628

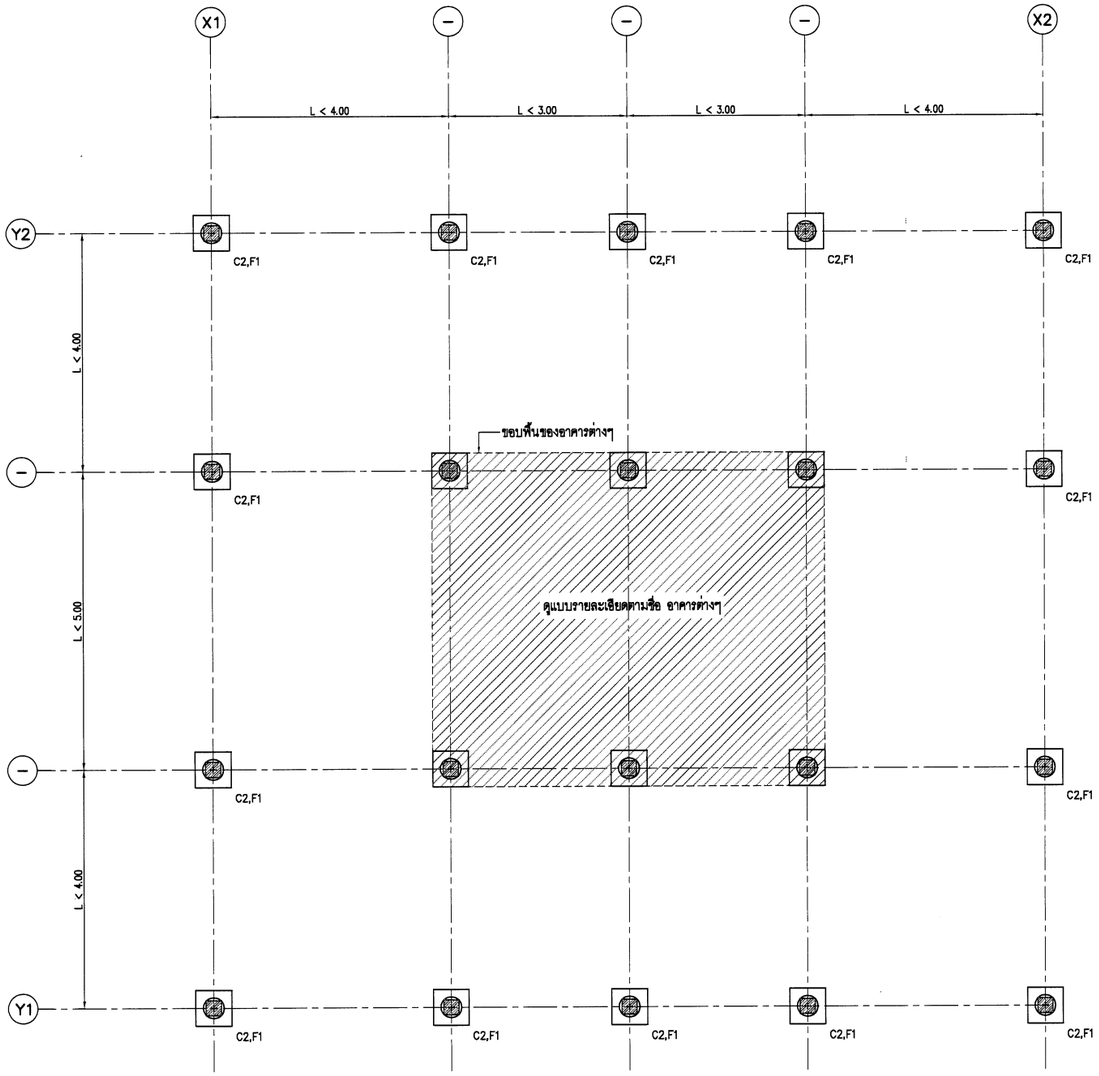

ผังฐานรากและเสา

SCALE 1:50

ส่วนระเบียงนอกอาคาร

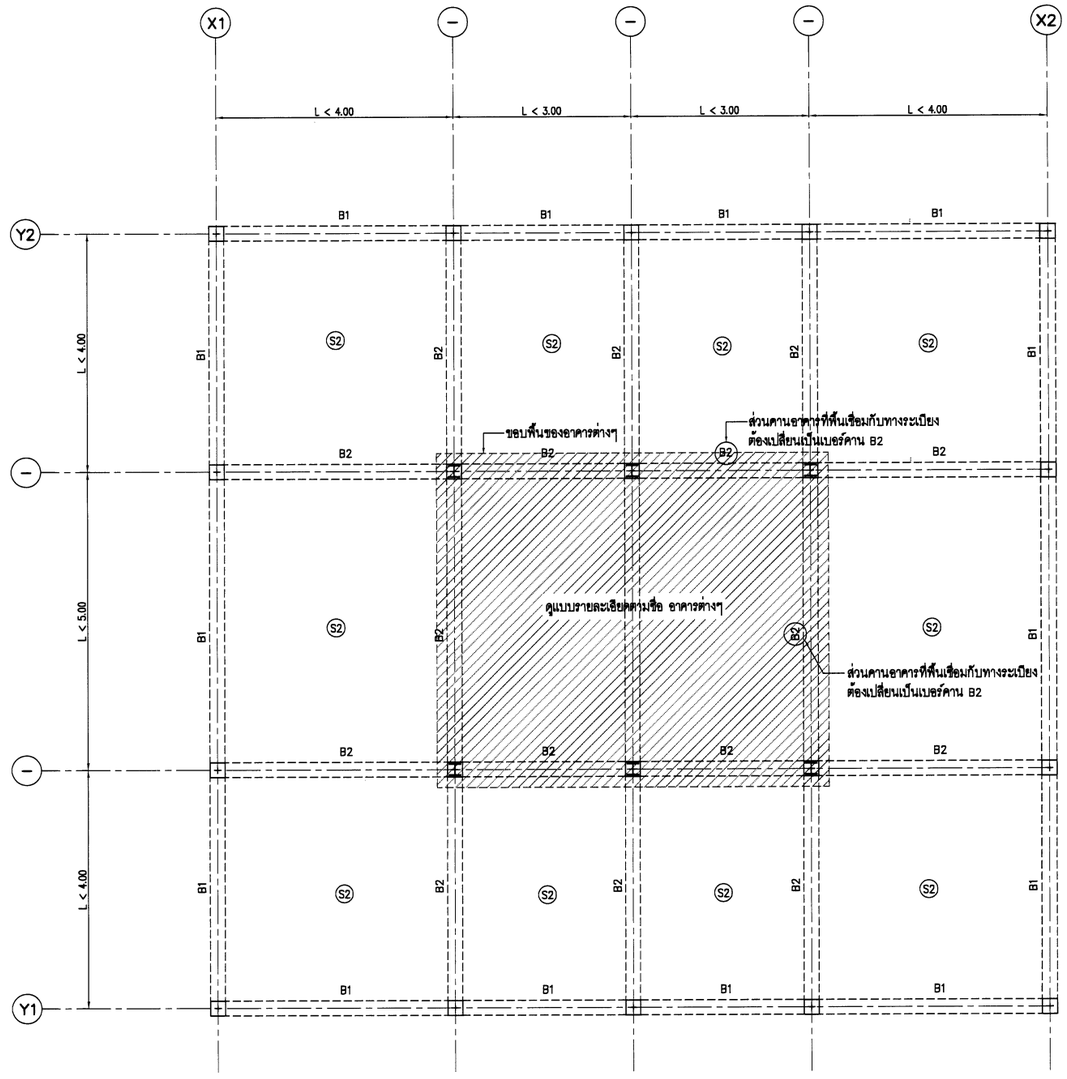

ผังพื้นและคานชั้น ส่วนระเบียงนอกอาคาร

SCALE 1:50

ส่วนระเบียงนอกอาคาร

กรมทรัพยากรน้ำ

โครงการอนุรักษ์พันธุ์ คลองบางเท่าแม่ พร้อมระบบกระจายน้ำ
ตำบลเขาต่อ อำเภอปลายพระยา จังหวัดกระบี่
หมวด " ฉ " งานอาคารหัวงาน และอาคารประกอบ
อาคารร้านอาหาร - ส่วนระเบียงนอกอาคาร

ผู้รับจ้าง : มหาวิทยาลัยเกษตรศาสตร์ วิทยาเขตเฉลิมพระเกียรติ จังหวัดสกลนคร

สำรวจ	(นายเศรษฐ เกตุวดี)	
ออกแบบ	(ผศ.ดร.วิษณวงศ์ กาฬิพละ สย.9270)	
เขียนแบบ	(นายสิริพันธ์ ทิวาวงษ์)	ชื่อ (ผศ.เศรษฐ พลูระบุล) ผู้จัดการโครงการ
ตรวจแบบ	(ร.ต.ต.ดอกเตียรติ พลงพูลี สย.17309)	
แบบเลขที่	สพน. 008/65	แบบแผ่นที่ 05-013/023 628

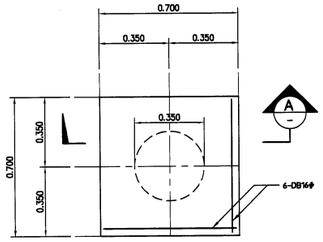

FOOTING F1, PLAN

SCALE 1:15

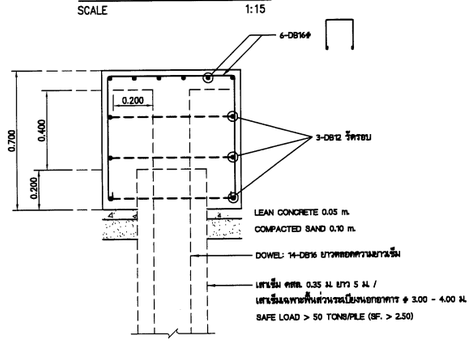

FOOTING F1, SECTION (A)

SCALE 1:15

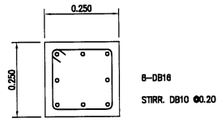

COLUMN C1

SCALE 1:10

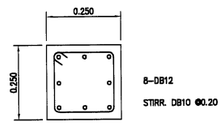

COLUMN C2

SCALE 1:10

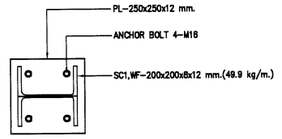

COLUMN SC1, PLAN

SCALE 1:10

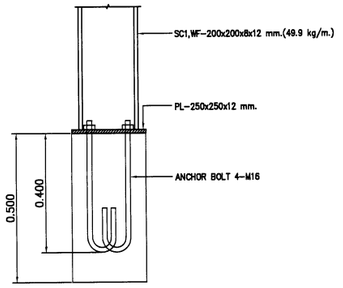

COLUMN SC1, SECTION

SCALE 1:10

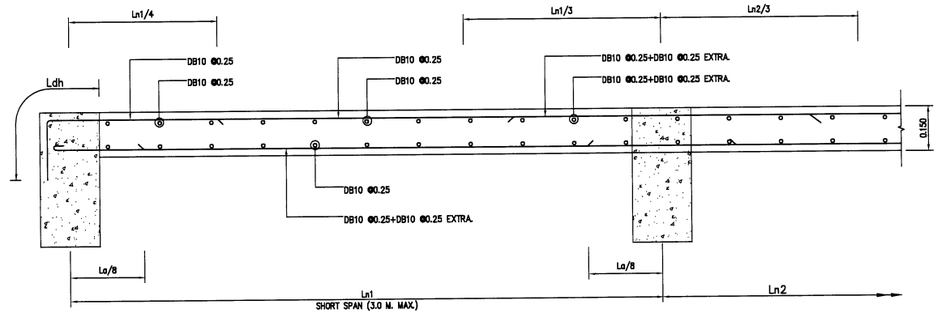

(S1) DETAIL (SECTION)

SCALE A3 : 10

SDL = 100 Kg/sq.m.
LL = 400 Kg/sq.m.

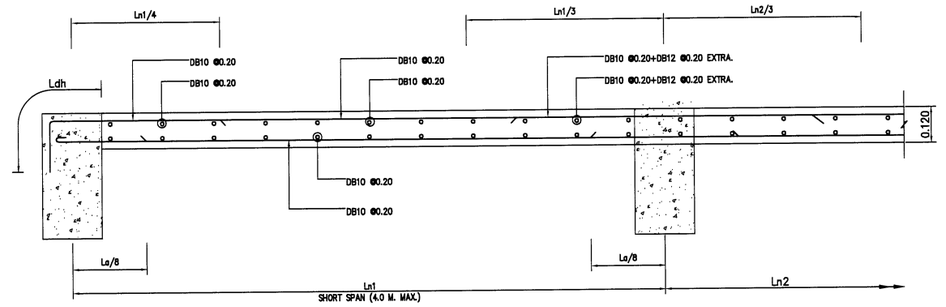

(S2) DETAIL (SECTION)

SCALE A3 : 10

SDL = 100 Kg/sq.m.
LL = 400 Kg/sq.m.

หมายเหตุ

1) กรณีเสาเข็มมีความยาวชลูดเกิน 4.0 m. ให้ทำการยึดรั้งเสาโดยก่อสร้างคาน TB1 ยึดรั้งใน 2 ทิศทาง ทุกช่วงความยาวของเสาที่ไม่ควรเกิน 4.0 ม.

SIMPLE BEAM & CANTILIVER BEAM

TYPICAL REINFORCEMENT DETAIL OF SIMPLE BEAM & CANTILIVER BEAM.

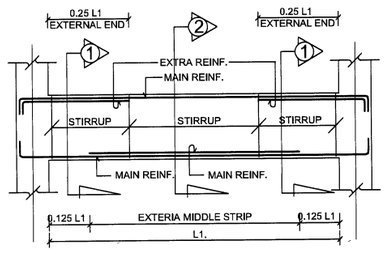

SIMPLE BEAM

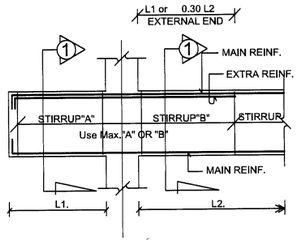

CANTILIVER BEAM

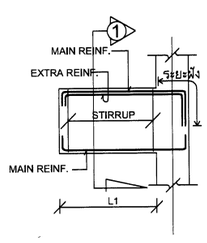

CANTILIVER BEAM

CONTINUOUS RC.BEAM

TYPICAL REINFORCEMENT DETAIL OF CONTINUOUS BEAM

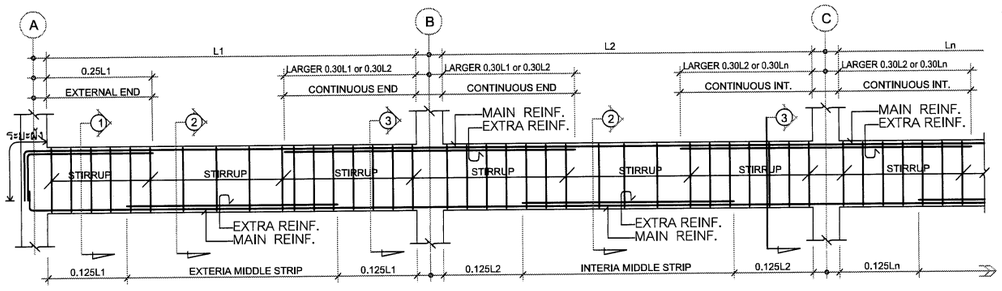

รูปตัด / เบอร์คาน	เสานอก/SUPPORTตัวนอก SECTION 1	กลางคาน SECTION 2	เสาใน/SUPPORTตัวใน(คานต่อเนื่อง) SECTION 3
B1	0.200, 0.500, 3-DB16, ปDB10@0.20, 3-DB16	0.200, 0.500, 3-DB16, ปDB10@0.20, 3-DB16	0.200, 0.500, 3-DB16 2-DB16, ปDB10@0.15, 3-DB16 (&CANTILEVER)
B2	0.200, 0.500, 3-DB16, ปDB10@0.15, 2-DB16 3-DB16	0.200, 0.500, 3-DB16, ปDB10@0.20, 3-DB16 3-DB16	0.200, 0.500, 3-DB16 3-DB16, ปDB10@0.15, 3-DB16
TB1	0.200, 0.400, 2-DB16, ปDB10@0.15, 2-DB16	0.200, 0.400, 2-DB16, ปDB10@0.15, 2-DB16	0.200, 0.400, 2-DB16, ปDB10@0.15, 2-DB16

กรมทรัพยากรน้ำ

โครงการอนุรักษ์ฟื้นฟู คลองบางเท่าแม่ พร้อมระบบกระจายน้ำ
ตำบลเขาต่อ อำเภอปลายพระยา จังหวัดกระบี่
หมวด " จ " งานอาคารทั่วงาน และอาคารประกอบ
อาคารร้านอาหาร - รายละเอียด FOOTING, เสา, คาน และพื้น

ผู้รับจ้าง : มหาวิทยาลัยเกษตรศาสตร์ วิทยาเขตเฉลิมพระเกียรติ จังหวัดสกลนคร

สำรวจ	(นายกฤตณ เกตุสิริ)			
ออกแบบ	(ผศ.ดร.วิจน์วงศ์ กรีทอง สธ.9270)			
เขียนแบบ	(นายสิทธินนท์ ทิวาวงษ์)			
ตรวจแบบ	(รศ.ดร.ทองเปลือก มงคุณ สธ.7309)			
แบบเลขที่	สพน. 006/65	แบบแผ่นที่	65-014/023	628

(ผศ.ดร.ทองเปลือก มงคุณ)
ผู้อำนวยการโครงการ

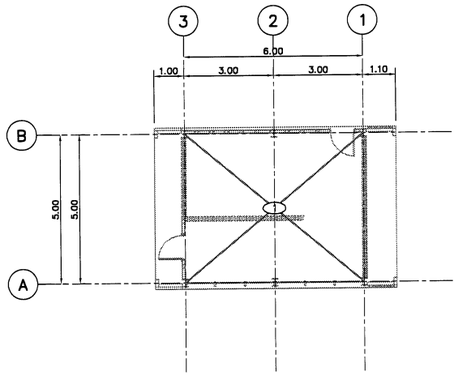

แปลนฝ้าเพดาน

มาตราส่วน 1:100

อาคารร้านอาหาร
(ทองครีว)

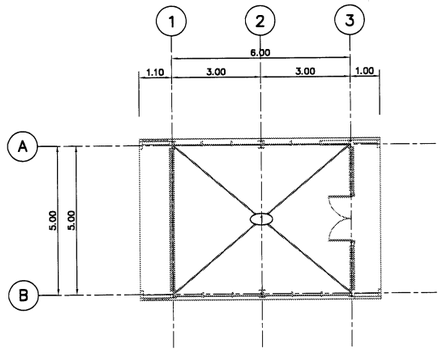

แปลนฝ้าเพดาน

มาตราส่วน 1:100

อาคารร้านอาหาร
(ส่วนห้องรับประทานอาหาร)

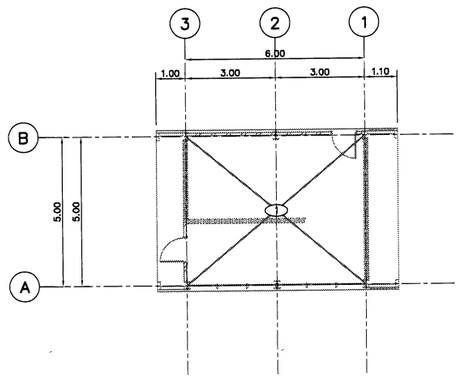

แปลนฝ้าเพดาน

มาตราส่วน 1:100

อาคารร้านอาหาร
(ทองครีว)

NOTES TO SHEET

รายการวัสดุปูกรีวพื้น		รายการวัสดุกรุผิวผนัง		รายการวัสดุกรุผิวผนัง	
F1	พื้น คสล. ปูกระเบื้องผิวหยาบ ขนาด 0.60x0.60ม.	A1	ผนังก่ออิฐมวลเบาคาบปูนเรียบ ทาสีภายนอก อะคริลิค 100%	A1	ผนังก่ออิฐกรุกระเบื้องขนาด 0.30x0.60ม.
			มอก 2321-2549 สีครีมของ TOA หรือเทียบเท่า	A1	ผนังก่ออิฐกรุระแนงไม้เทียม 50x100mm.@150mm. พร้อมโครงคร่าว
F2	พื้น คสล. ปูกระเบื้องผิวด้าน ขนาด 0.60x0.60ม.	A2	ผนังก่ออิฐมวลเบาคาบปูนเรียบ ทาสีภายใน อะคริลิค 100%		
			มอก 2321-2549 สีขาวของ TOA หรือเทียบเท่า		
F3	พื้น คสล. ผสมกันซึม ปูไม้เทียม พร้อมโครงและอุปกรณ์ยึด	A3	ผนังระแนงไม้เทียม รุ่นQB-50100 ขนาด 50x100mm.@150mm.	รายการวัสดุผ้า	
			ของ Maxis wood หรือ เทียบเท่า พร้อมโครงคร่าว	(1)	ผ้าบาเลียบทาสี ชนิดกันความชื้น พร้อมอุปกรณ์ยึด
		A4	ผนังเบา พร้อมโครงคร่าว กรุสมาร์ทบอร์ด	(2)	ผ้าบาเลียบทาสี พร้อมอุปกรณ์ยึด
				(3)	ผ้าระแนงไม้เทียม พร้อมโครงคร่าว

มาตราส่วน 1:100

0 2.00 4.00 6.00 8.00 10.00 ม.

กรมทรัพยากรน้ำ

โครงการอนุรักษ์พื้นชุ่ คลองบางเท่าแม่ พร้อมระบบกระจายน้ำ
ตำบลเขาต่อ อำเภอปลายพระยา จังหวัดกระบี่
หมวด " ฉ " งานอาคารหัวงาน และอาคารประกอบ
อาคารร้านอาหาร ห้องรับประทานอาหาร - แปลนฝ้าเพดาน

ผู้รับจ้าง : มหาวิทยาลัยเกษตรศาสตร์ วิทยาเขตเฉลิมพระเกียรติ จังหวัดสกลนคร

สำรวจ	(นายเศรษ เหตุดี)	
ออกแบบ	(ผศ.ดร.วิษวัฒ กรีพรผล สย.9270)	
เขียนแบบ	(นายศักดินนท์ ทิวาวงษ์)	(ผศ.เศรษ เหตุดี) ผู้จัดการโครงการ
ตรวจแบบ	(ผศ.ดร.ชาลเกียรติ ห่องทุดี สย.7309)	
แบบมาตรฐาน	สทน. 006/65	แบบแผ่นที่ 03-015/023 628

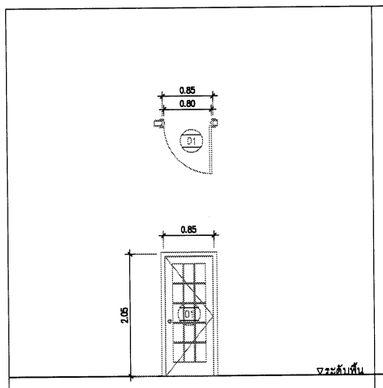

ติดตั้งบริเวณ	(D1) ห้องกาแฟ ห้องครัว และ ห้องอาหาร จำนวน 3 ชุด
	–
ลักษณะบาน	บานเปิดเดี่ยว
วงกบ	อะลูมิเนียม POWDER COAT
กรอบบาน	อะลูมิเนียม POWDER COAT
ลูกฟัก	กระจกใสขาวตัดแสง หนา 8 มม. หรือตามมาตรฐานผู้ผลิต
อุปกรณ์	ติดตั้งตามมาตรฐานผู้ผลิต
หมายเหตุ	–

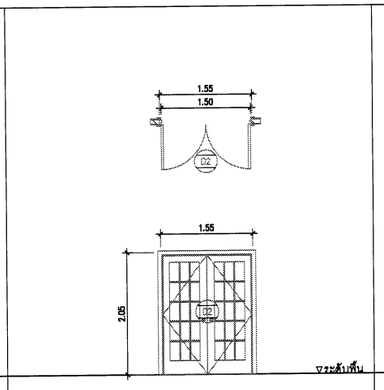

ติดตั้งบริเวณ	(D2) ห้อง กาแฟ จำนวน 1 ชุด
	–
ลักษณะบาน	บานเปิดคู่
วงกบ	อะลูมิเนียม POWDER COAT
กรอบบาน	อะลูมิเนียม POWDER COAT
ลูกฟัก	กระจกใสขาวตัดแสง หนา 8 มม. หรือตามมาตรฐานผู้ผลิต
อุปกรณ์	ติดตั้งตามมาตรฐานผู้ผลิต
หมายเหตุ	–

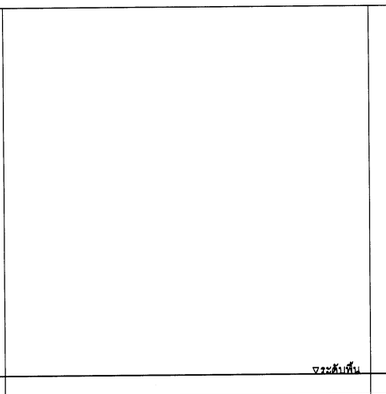

ติดตั้งบริเวณ	จำนวน – ชุด
ลักษณะบาน	
วงกบ	
กรอบบาน	
ลูกฟัก	
อุปกรณ์	
หมายเหตุ	

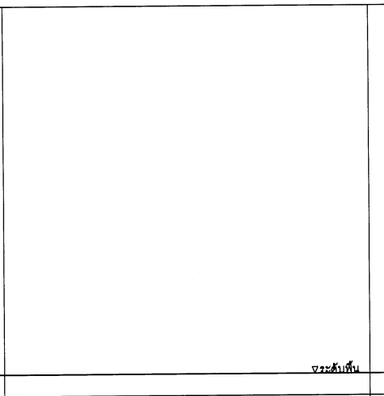

ติดตั้งบริเวณ	จำนวน – ชุด
ลักษณะบาน	
วงกบ	
กรอบบาน	
ลูกฟัก	
อุปกรณ์	
หมายเหตุ	

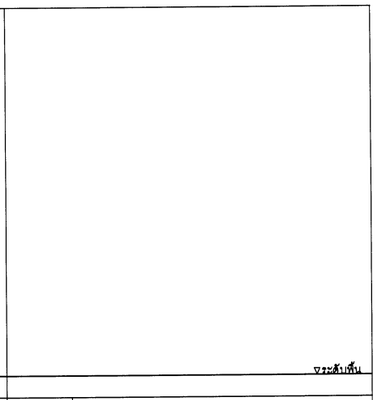

ติดตั้งบริเวณ	จำนวน – ชุด
ลักษณะบาน	
วงกบ	
กรอบบาน	
ลูกฟัก	
อุปกรณ์	
หมายเหตุ	

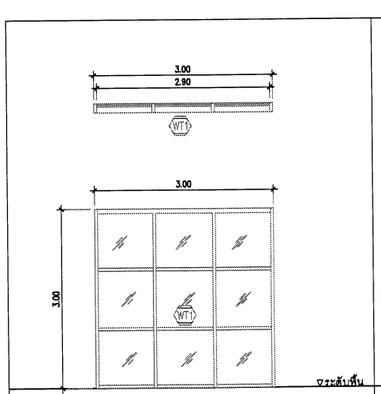

ติดตั้งบริเวณ	(WT1) ห้องกาแฟ ห้องครัว และ ห้องอาหาร จำนวน 9 ชุด
	–
ลักษณะบาน	บาน FIX กระจกติดตายขนาด 3.00x3.00ม.
วงกบ	อะลูมิเนียม POWDER COAT
กรอบบาน	อะลูมิเนียม POWDER COAT
ลูกฟัก	กระจกใสขาวตัดแสง หนา 8 มม. หรือตามมาตรฐานผู้ผลิต
อุปกรณ์	ติดตั้งตามมาตรฐานผู้ผลิต
หมายเหตุ	–

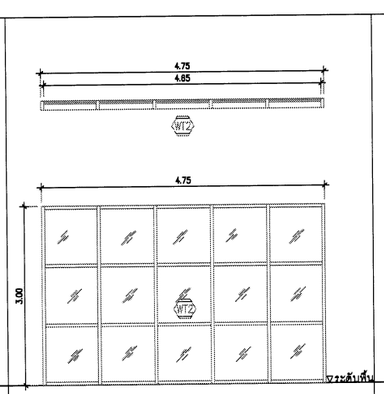

ติดตั้งบริเวณ	(WT2) ห้อง กาแฟ จำนวน 1 ชุด
	–
ลักษณะบาน	บาน FIX กระจกติดตายขนาด 3.00x4.75ม.
วงกบ	อะลูมิเนียม POWDER COAT
กรอบบาน	อะลูมิเนียม POWDER COAT
ลูกฟัก	กระจกใสขาวตัดแสง หนา 8 มม. หรือตามมาตรฐานผู้ผลิต
อุปกรณ์	ติดตั้งตามมาตรฐานผู้ผลิต
หมายเหตุ	–

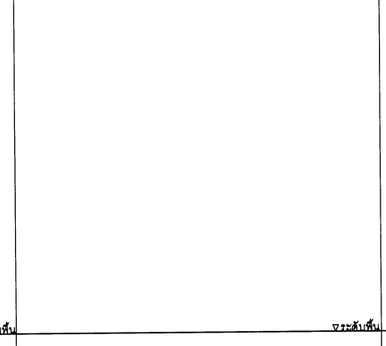

ติดตั้งบริเวณ	จำนวน – ชุด
ลักษณะบาน	
วงกบ	
กรอบบาน	
ลูกฟัก	
อุปกรณ์	
หมายเหตุ	

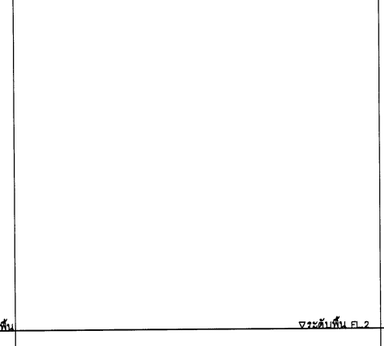

ติดตั้งบริเวณ	จำนวน – ชุด
ลักษณะบาน	
วงกบ	
กรอบบาน	
ลูกฟัก	
อุปกรณ์	
หมายเหตุ	

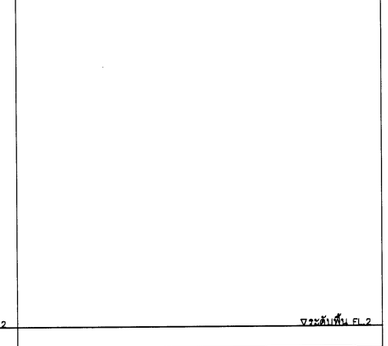

ติดตั้งบริเวณ	จำนวน – ชุด
ลักษณะบาน	
วงกบ	
กรอบบาน	
ลูกฟัก	
อุปกรณ์	
หมายเหตุ	

มาตราส่วน 1:50

0 1.00 2.00 3.00 4.00 5.00 ม.

กรมทรัพยากรน้ำ

โครงการอนุรักษ์พื้นฟู คลองบางเท่าแม่ พร้อมระบบกระจายน้ำ

ตำบลเขาต่อ อำเภอปลายพระยา จังหวัดกระบี่

หมวด ' ฉ ' งานอาคารทัวงาน และอาคารประกอบ

อาคารร้านอาหาร ห้องรับประทานอาหาร - แบบขยายประตู และ หน้าต่าง

ผู้รับจ้าง : มหาวิทยาลัยเกษตรศาสตร์ วิทยาเขตเฉลิมพระเกียรติ จังหวัดสกลนคร

สำรวจ	(นายกล้าหล เกตุสิริ)	
ออกแบบ	(ผศ.ดร.วิจิบ์วงศ์ กรีพละ สย.9270)	
เขียนแบบ	(นายพีรพัฒน์ ทิวาวงษ์)	(ผศ.ดร.พลพล จตุระบุล) ผู้อำนวยการโครงการ
ตรวจแบบ	(รศ.ดร.กอเกียรติ ผลบุญ สย.7309)	
แบบเลขที่	สทน. 006/65	แบบแผ่นที่ 05-016/023 628

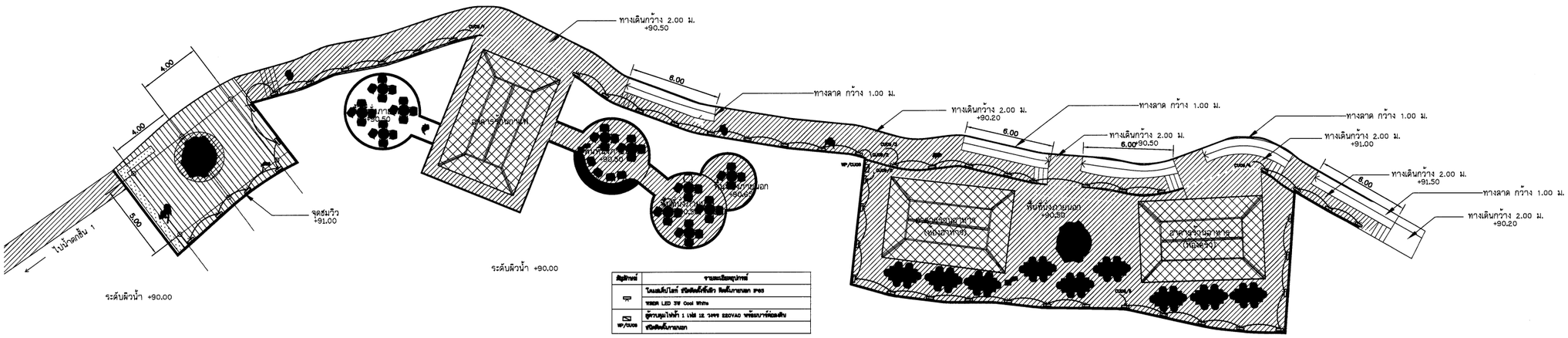

สัญลักษณ์	รายละเอียดอุปกรณ์
	โคมสปอตไลท์ ชนิดติดตั้งพื้นผิว ฝังดินภายนอก IP65
	9W/2M LED 3W Cool White
WP/CU06	ตู้ควบคุมไฟฟ้า 1 เฟส 2E 2สาย 220VAC พร้อมเบรกเกอร์ย่อยตามรูป
	ชนิดติดตั้งภายนอก

แบบระบบไฟฟ้า บริเวณร้านอาหาร

มาตราส่วน 1:150

CUSTOM NO. : CU06 MAIN : BREAKER 100 A 220 V CAPACITY : 10 CCTs.

MOUNTING : SURFACE DOOR : HINGED IC : 5 KA LOCATION : หน้าร้านอาหาร (ฝั่งอาหาร)

CCT. NO.	CONNECTED LOAD IN VA	CB POLE	CB AMP	CONDUCTOR SIZE (Sq.mm.)	RACEWAY SIZE (Inch)	DESCRIPTION
1	600	1	10	2-2.5/G2.5; NYY	1/2" IMC	แยกจำหน่ายแบบราคาเดิน ภายนอก
2	450	1	10	2-2.5/G2.5; NYY	1/2" IMC	แยกจำหน่ายแบบราคาเดิน ภายนอก
3	400	1	10	2-2.5/G2.5; NYY	1/2" IMC	แยกจำหน่ายแบบราคาเดิน ภายนอก
4	200	1	10	2-2.5/G2.5; NYY	1/2" IMC	แยกจำหน่ายแบบราคาเดิน ภายนอก
5	500	1	10	2-2.5/G2.5; NYY	1/2" IMC	แยกจำหน่ายแบบราคาเดิน ภายนอก
6	400	1	10	2-2.5/G2.5; NYY	1/2" IMC	แยกจำหน่ายแบบราคาเดิน ภายนอก
7	500	1	10			สำรอง
8	500	1	10			สำรอง
9						ว่าง
10						ว่าง
11						
12						
13						
14						
15						
16						
TOT	3550	MAIN : IC ≥ 5kA		FEEDER :	RACEWAY	CONNECTED TO :
VA		CB 32AT/63AF		2-6/G-4 CV/1C	3/4" IMC	LP2

ตารางรายการคำนวณโหลดทางไฟฟ้าของ CU06

PANEL NO. : LP2 MAIN : BREAKER 100 A 380 V CAPACITY : 12 CCT.

MOUNTING : SURFACE DOOR : HINGED BRANCH IC : 5 KA LOCATION : ร้านอาหาร (ห้องครัว)

CCT. NO.	CONNECTED LOAD IN VA A	B	C	CB POLE	CB AMP	CONDUCTOR SIZE (Sq.mm.)	RACEWAY SIZE (Inch)	DESCRIPTION
1	6900			1	16	2-10/G-6 CV/1C	3/4" IMC	CU03 (ร้านกาแฟ)
3		6900		1	16	2-10/G-6 CV/1C	3/4" IMC	CU04 (ร้านอาหาร ห้องครัว)
5			6700	1	16	2-10/G-6 CV/1C	3/4" IMC	CU05 (ร้านอาหาร ห้องอาหาร)
7	3550			1	16	2-6/G-4 CV/1C	3/4" IMC	CU06 (แยกจำหน่ายเดิม)
9		500		1	16	2-2.5/G2.5; VCT	1/2" IMC	Pressure Pump 400W
11			1000	1	16			สำรอง
13								
15								
17								
19								
21								
23								
25								
27								
29								
31								
33								
35								
37								
39								
41								
2	1000			1	16			สำรอง
4		1000		1	16			สำรอง
6			1000	1	16			สำรอง
8								ว่าง
10								ว่าง
12								ว่าง
14								
16								
18								
20								
22								
24								
26								
28								
30								
32								
34								
36								
38								
40								
42								
TOT	11450	8400	8700	MAIN : IC≥14kA	FEEDER :	RACEWAY :	CONNECTED TO :	
VA	28550			CB 80AT/100AF	4-35/G-10 CV/1C	1 1/2" IMC	Out Door MDB	

ตารางรายการคำนวณโหลดทางไฟฟ้าของ LP2

มาตราส่วน 1:150

0 3.00 6.00 9.00 12.00 15.00 ม.

กรมทรัพยากรน้ำ

โครงการอนุรักษ์พื้นฟู คลองบางเท่าแม่ พร้อมระบบกระจายน้ำ
ตำบลเขาต่อ อำเภอปลายพระยา จังหวัดกระบี่
หมวด " ฉ " งานอาคารหังงาน และอาคารประกอบ
แบบระบบไฟฟ้า อาคารร้านอาหาร แปลนและตารางคำนวณโหลดทางไฟฟ้า

ผู้รับจ้าง : มหาวิทยาลัยเกษตรศาสตร์ วิทยาเขตเฉลิมพระเกียรติ จังหวัดสกลนคร

สำรวจ	(นายทศพล เหรุสุต)	
ออกแบบ	(ผศ.ดร.วิษณ์วงศ์ กรีฑาธร สย.9270)	
เขียนแบบ	(นายสิทธินนท์ ทิวารมย์)	
ตรวจแบบ	(รศ.ดร.ปกเกียรติ ผลงาม สย.7309)	(ผศ.ทศพล เหรุสุต) ผู้จัดการโครงการ
แบบเลขที่	สทน. 006/65	แบบแผ่นที่ 05-017/023 628

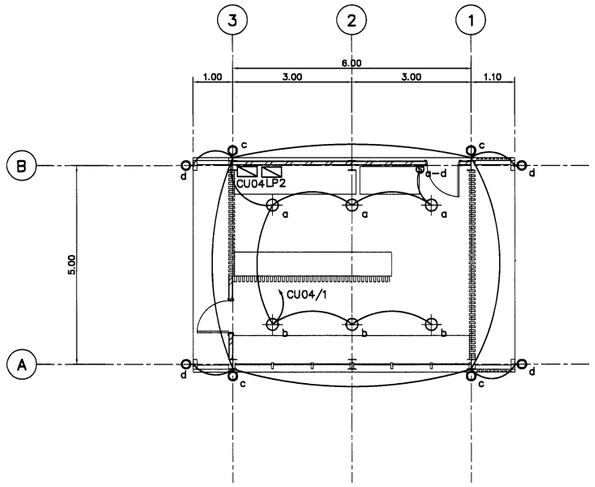

แปลนไฟฟ้าส่องสว่าง

มาตราส่วน 1 : 75

สัญลักษณ์	รายละเอียดอุปกรณ์
$\oplus_b$	โคมดาวน์ไลท์ ชนิดติดตั้งฝังฝ้าเพดาน หลอด LED 13W Cool White ขั้ว E27
φ_d	โคมติดผนัง ชนิดกันน้ำ (IP>55) หลอด LED 9W Cool White ขั้ว E27
Θ_{a-c}	สวิตช์ เปิด-ปิด ชนิดฝังในฝ้าเพดาน 250VAC 10A
CU02	ตู้ควบคุมไฟฟ้า 1 เฟส 12 วงจร 220VAC พร้อมบาร์ต่อลงดิน

CUSTOM NO. : CU04	MAIN :BREAKER	100 A	220 V	CAPACITY : 10 CCTs.
MOUNTING : SURFACE	DOOR : HINGED		IC : 5 KA	LOCATION : ร้านอาหาร (ห้องครัว)

CCT. NO.	CONNECTED LOAD IN VA	CB POLE	CB AMP	CONDUCTOR SIZE (Sq.mm.)	RACEWAY SIZE (Inch)	DESCRIPTION
1	1400	1	10	2-2.5; IEC01	1/2" EMT	แสงสว่างร้านกาแฟ
2	1000	1	16	2-2.5/G2.5; IEC01	1/2" EMT	เต้ารับไฟฟ้าร้านกาแฟ
3	4500	1	32	2-6/G4; IEC01	1/2" EMT	เครื่องปรับอากาศภายในร้านกาแฟ
4		1	16			สำรอง
5		1	16			สำรอง
6		1	16			สำรอง
7						ว่าง
8						ว่าง
9						ว่าง
10						ว่าง
11						
12						
13						
14						
15						
16						
TOT VA	6900	MAIN : IC ≥ 5kA CB 63AT/100AF		FEEDER : 2-10/G-6 CV/1C	RACEWAY : 3/4" IMC	CONNECTED TO : มิเตอร์ไฟฟ้า LP2 Throught kWhr. Meter 15(45A)

ตารางรายการคำนวณโหลดทางไฟฟ้าของ CU04

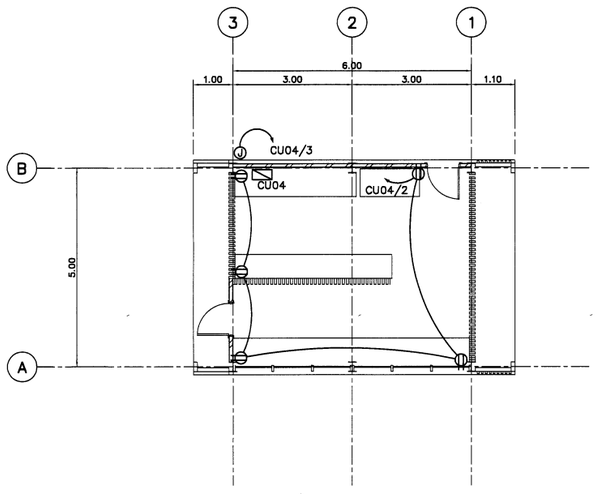

แปลนเต้ารับไฟฟ้าและไฟฟ้าสำหรับเครื่องปรับอากาศ

มาตราส่วน 1 : 75

สัญลักษณ์	รายละเอียดอุปกรณ์
φ	เต้ารับไฟฟ้าชนิด Double Duplex L+N/G 15A 250VAC พร้อม Outlet Type C 2 ช่อง
J	กล่องกันน้ำพักสายไฟฟ้าสำหรับเครื่องปรับอากาศ

แบบระบบไฟฟ้า อาคารร้านอาหาร (ห้องครัว)

มาตราส่วน 1:75

0 1.50 3.00 4.50 6.00 7.50 ม.

กรมทรัพยากรน้ำ

โครงการอนุรักษ์พื้นฟู คลองบางเท่าแม่ พร้อมระบบกระจายน้ำ

ตำบลเขาต่อ อำเภอปลายพระยา จังหวัดกระบี่

หมวด " ฉ " งานอาคารหัวงาน และอาคารประกอบ

แบบระบบไฟฟ้า อาคารร้านอาหาร ห้องครัว แปลนและตารางคำนวณโหลดทางไฟฟ้า

ผู้รับจ้าง : มหาวิทยาลัยเกษตรศาสตร์ วิทยาเขตเฉลิมพระเกียรติ จังหวัดสกลนคร

สำรวจ	(นายกิตติศักดิ์ เกตุวดี)		
ออกแบบ	(ผศ.ดร.วิจน์วงศ์ กรีพละ สย.9270)		
เขียนแบบ	(นายสิทธิพันธุ์ ทิวาวงษ์)	(ผศ.ไพศล จตุรบุล) ผู้อำนวยการโครงการ	
ตรวจแบบ	(จ.ส.ต.ชาญเกียรติ มณฑุลี สย.7309)		
แบบเลขที่	สทน. 006/65	แบบแผ่นที่	05-018/023	028

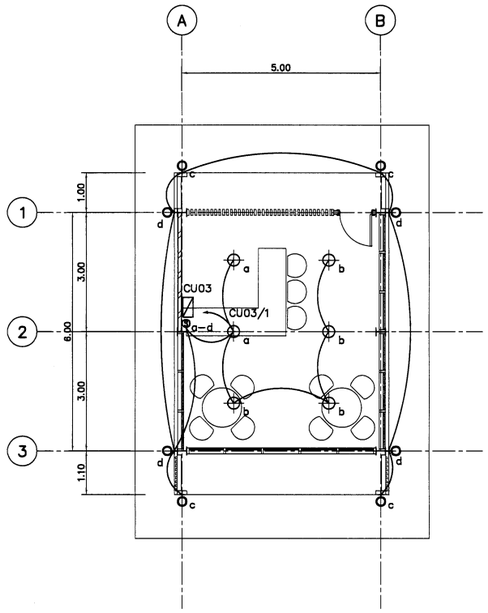

แปลนไฟฟ้าส่องสว่าง

มาตราส่วน 1 : 75

สัญลักษณ์	รายละเอียดอุปกรณ์
$\oplus_b$	โคมดาวน์ไลท์ ชนิดติดตั้งฝังฝ้า หลอด LED 13W Cool White ขั้ว E27
φ_d	โคมติดผนัง ชนิดกันน้ำ (IP>55) หลอด LED 9W Cool White ขั้ว E27
$\circledS_{a-c}$	สวิตช์ เปิด-ปิด ชนิดฝังในฝ้าผิว 250VAC 10A
$\square_{CU02}$	ตู้ควบคุมไฟฟ้า 1 เฟส 12 วงจร 220VAC พร้อมบาร์ต่อลงดิน

CUSTOM NO. : CU03 MAIN :BREAKER 100 A 220 V CAPACITY : 10 CCTs.

MOUNTING : SURFACE DOOR : HINGED IC : 5 KA LOCATION : ร้านกาแฟ โซนร้านอาหาร

CCT. NO.	CONNECTED LOAD IN VA	CB POLE	CB AMP	CONDUCTOR SIZE (Sq.mm.)	RACEWAY SIZE (Inch)	DESCRIPTION
1	1400	1	10	2-2.5; IEC01	1/2" EMT	แสงสว่างร้านกาแฟ
2	1000	1	16	2-2.5/G2.5; IEC01	1/2" EMT	เต้ารับไฟฟ้าร้านกาแฟ
3	4500	1	32	2-6/G4; IEC01	1/2" EMT	เครื่องปรับอากาศภายในร้านกาแฟ
4		1	16			สำรอง
5		1	16			สำรอง
6		1	16			สำรอง
7						ว่าง
8						ว่าง
9						ว่าง
10						ว่าง
11						
12						
13						
14						
15						
16						
TOT	6900	MAIN : IC ≥ 5kA		FEEDER :	RACEWAY :	CONNECTED TO : มิเตอร์ไฟฟ้า
VA		CB 63AT/100AF		2-10/G-6 CV/1C	3/4" IMC	LP2 Throught kWhr. Meter 15(45A)

ตารางรายการคำนวณโหลดทางไฟฟ้าของ CU03

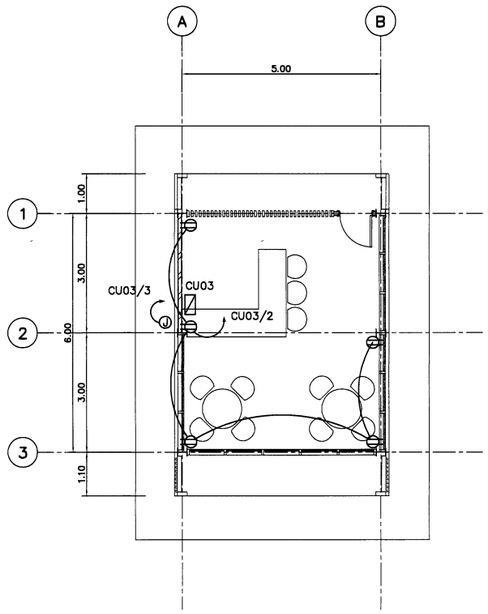

สัญลักษณ์	รายละเอียดอุปกรณ์
φ	เต้ารับไฟฟ้าชนิด Double Duplex L+N/G 15A 250VAC พร้อม Outlet Type C 2 ช่อง
J	กล่องกันน้ำพักสายไฟฟ้าสำหรับเครื่องปรับอากาศ

แปลนเต้ารับไฟฟ้าและไฟฟ้าสำหรับเครื่องปรับอากาศ

มาตราส่วน 1 : 75

แบบระบบไฟฟ้า อาคารร้านอาหาร(ร้านกาแฟ)

มาตราส่วน 1:75

0 1.50 3.00 4.50 6.00 7.50 ม.

กรมทรัพยากรน้ำ

โครงการอนุรักษ์พื้นฟู คลองบางเท่าแม่ พร้อมระบบกระจายน้ำ
ตำบลเขาต่อ อำเภอปลายพระยา จังหวัดกระบี่
หมวด " ฉ " งานอาคารหัวงาน และอาคารประกอบ
แบบระบบไฟฟ้า อาคารร้านอาหาร ร้านกาแฟ แปลนและตารางคำนวณโหลดทางไฟฟ้า

ผู้รับจ้าง : มหาวิทยาลัยเกษตรศาสตร์ วิทยาเขตเฉลิมพระเกียรติ จังหวัดสกลนคร

สำรวจ	(นายทศพล เกสุวดี)			
ออกแบบ	(ผศ.ดร.วิษวัฒ กรีพละ สย.9270)			
เขียนแบบ	(นายศักดินันท์ ทิวาวงษ์)	(ผศ.ทศพล พสุธารกุล) ผู้จัดการโครงการ		
ตรวจแบบ	(ร.ต.ต.ดร.ภาณเทียรศิ หงษ์ศุลี สย.7309)			
แบบเลขที่	สทน. 008/65	แบบแผ่นที่	65-019/023	628

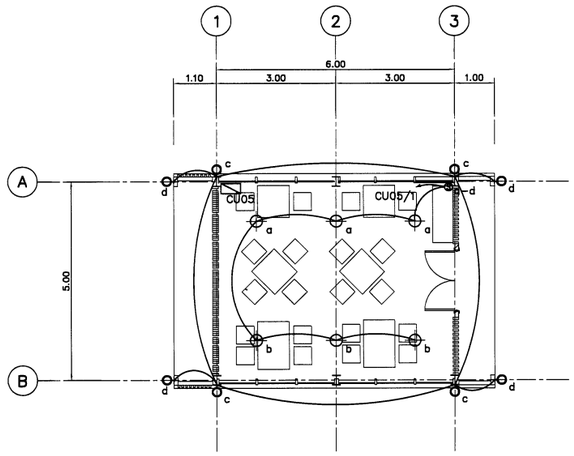

แปลนไฟฟ้าส่องสว่าง

มาตราส่วน 1 : 75

สัญลักษณ์	รายละเอียดอุปกรณ์
$\oplus_b$	โคมดาวน์ไลท์ ชนิดติดตั้งฝังฝ้าเพดาน หลอด LED 13W Cool White ขั้ว E27
$\bigcirc_d$	โคมติดผนัง ชนิดกันน้ำ (IP>55) หลอด LED 9W Cool White ขั้ว E27
Θ_{a-c}	สวิตช์ เปิด-ปิด ชนิดฝังในฝ้าเพดาน 250VAC 10A
$\square_{CU02}$	ตู้ควบคุมไฟฟ้า 1 เฟส 12 วงจร 220VAC พร้อมบาร์ต่อลงดิน

CUSTOM NO. : CU05 MAIN :BREAKER 100 A 220 V CAPACITY : 10 CCTs.

MOUNTING : SURFACE DOOR : HINGED IC : 5 KA LOCATION : ร้านอาหาร (ส่วนรับประทานอาหาร)

CCT. NO.	CONNECTED LOAD IN VA	CB POLE	CB AMP	CONDUCTOR SIZE (Sq.mm.)	RACEWAY SIZE (Inch)	DESCRIPTION
1	1400	1	10	2-2.5; IEC01	1/2" EMT	แสงสว่างร้านกาแฟ
2	800	1	16	2-2.5/G2.5; IEC01	1/2" EMT	เต้ารับไฟฟ้าร้านกาแฟ
3	4500	1	32	2-6/G4; IEC01	1/2" EMT	เครื่องปรับอากาศภายในร้านกาแฟ
4		1	16			สำรอง
5		1	16			สำรอง
6		1	16			สำรอง
7						ว่าง
8						ว่าง
9						ว่าง
10						ว่าง
11						
12						
13						
14						
15						
16						
TOT VA	6700	MAIN : IC ≥ 5kA CB 63AT/100AF		FEEDER : 2-10/G-6 CV/1C	RACEWAY : 3/4" IMC	CONNECTED TO : มิเตอร์ไฟฟ้า LP2 Throught kWhr. Meter 15(45A)

ตารางรายการคำนวณโหลดทางไฟฟ้าของ CU05

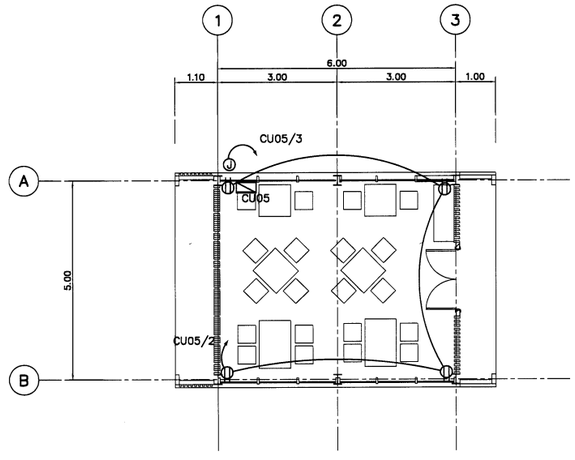

สัญลักษณ์	รายละเอียดอุปกรณ์
Φ	เต้ารับไฟฟ้าชนิด Double Duplex L+N/G 15A 250VAC พร้อม Outlet Type C 2 ช่อง
J	กล่องกันน้ำพักสายไฟฟ้าสำหรับเครื่องปรับอากาศ

แปลนเต้ารับไฟฟ้าและไฟฟ้าสำหรับเครื่องปรับอากาศ

มาตราส่วน 1 : 75

แบบระบบไฟฟ้า อาคารร้านอาหาร (ส่วนห้องรับประทานอาหาร)

มาตราส่วน 1:75

0 1.50 3.00 4.50 6.00 7.50 ม.

กรมทรัพยากรน้ำ

โครงการอนุรักษ์พื้นฟู คลองบางเท่าแม่ พร้อมระบบกระจายน้ำ
ตำบลเขาต่อ อำเภอปลายพระยา จังหวัดกระบี่
หมวด " ฉ " งานอาคารหัวงาน และอาคารประกอบ
แบบระบบไฟฟ้า อาคารร้านอาหาร ห้องรับประทานอาหาร
แปลนและตารางคำนวณโหลดทางไฟฟ้า

ผู้รับจ้าง : มหาวิทยาลัยเกษตรศาสตร์ วิทยาเขตเฉลิมพระเกียรติ จังหวัดสกลนคร

สำรวจ	(นายกฤษณ เกตุวลี)	
ออกแบบ	(ผศ.ดร.วิจิบวงค กรีพละ สย.9870)	
เขียนแบบ	(นายศักดินนท์ ทิวาวงษ์)	(ผศ.ทศพล จตุระภุล) ผู้อำนวยการโครงการ
ตรวจแบบ	(ร.ศ.ดร.ภเกียรติ ผ่องศุลี สย.7309)	
แบบเลขที่	สทน. 008/65	แบบแผ่นที่ 05-020/023 628

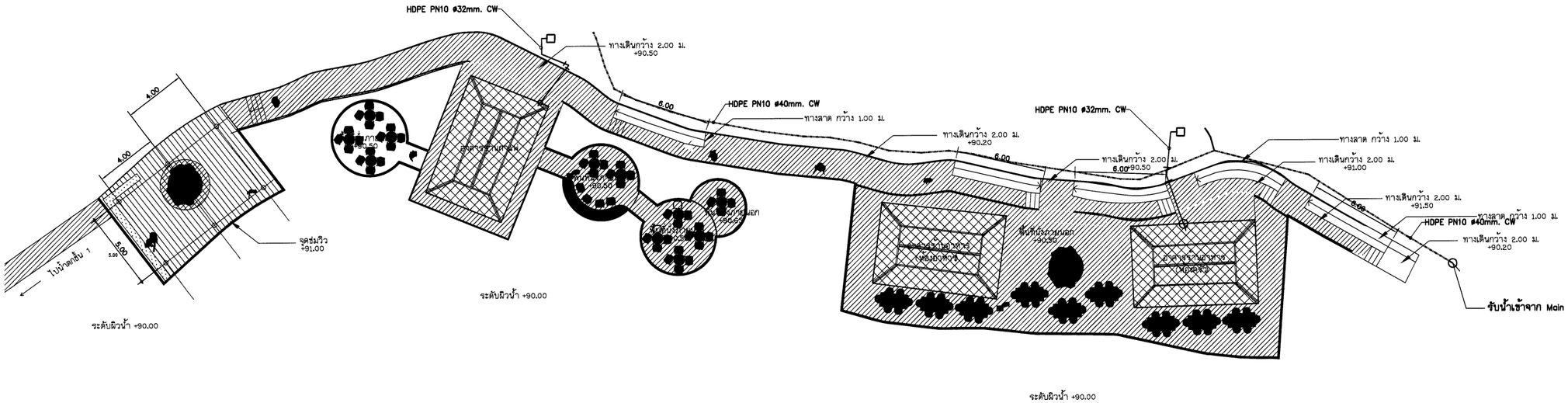
HDPE PN10 ø32mm. CW
ทางเดินกว้าง 2.00 ม.
+90.50
6.00
HDPE PN10 ø40mm. CW
ทางลาด กว้าง 1.00 ม.
ทางเดินกว้าง 2.00 ม.
+90.20
HDPE PN10 ø32mm. CW
ทางเดินกว้าง 2.00 ม.
6.00 +90.50
ทางลาด กว้าง 1.00 ม.
ทางเดินกว้าง 2.00 ม.
+91.00
ทางเดินกว้าง 2.00 ม.
+91.50
6.00
ทางลาด กว้าง 1.00 ม.
HDPE PN10 ø40mm. CW
ทางเดินกว้าง 2.00 ม.
+90.20
4.00
4.00
5.00
จุดรวมน้ำ
+90.50
จุดรวมน้ำ
+90.50
จุดรวมน้ำ
+90.50

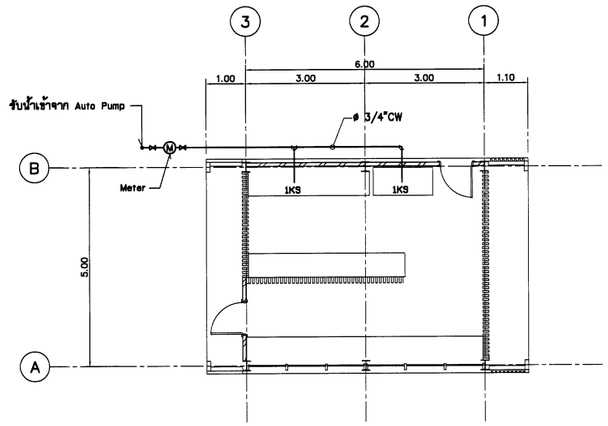

แปลนระบบประปา

มาตราส่วน 1 : 75

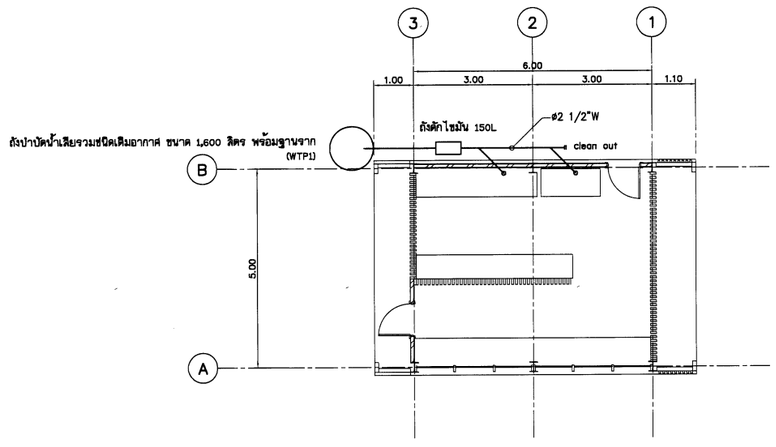

แปลนระบบสุขาภิบาล

มาตราส่วน 1 : 75

กรมทรัพยากรน้ำ

โครงการอนุรักษ์พันธุ์ คลองบางเท่าแม่ พร้อมระบบกระจายน้ำ
ตำบลเขาต่อ อำเภอปลายพระยา จังหวัดกระบี่
หมวด " ฉ " งานอาคารทั่วงาน และอาคารประกอบ
แปลนระบบประปาและสุขาภิบาล ห้องครัว

ผู้รับจ้าง : มหาวิทยาลัยกษตรศาสตร์ วิทยาเขตเฉลิมพระเกียรติ จังหวัดสกลนคร

สำรวจ	(นายกศิต เกตุสิ)				
ออกแบบ	(ผศ.ดร.วิษณวล กรีพรช สย.9270)				
เขียนแบบ	(นายศักดินนท์ ทิวาวัน)	ว. ผู้อำนวยการโครงการ (ผศ.ดร.ศศต จุลระบุล) ผู้อำนวยโครงการ			
ตรวจแบบ	(ผศ.ดร.ภอเกียรติ์ ผลงุดี สย.7309)				
แบบเลขที่	สพน. 006/65	แบบแผ่นที่	05-022/023	628	

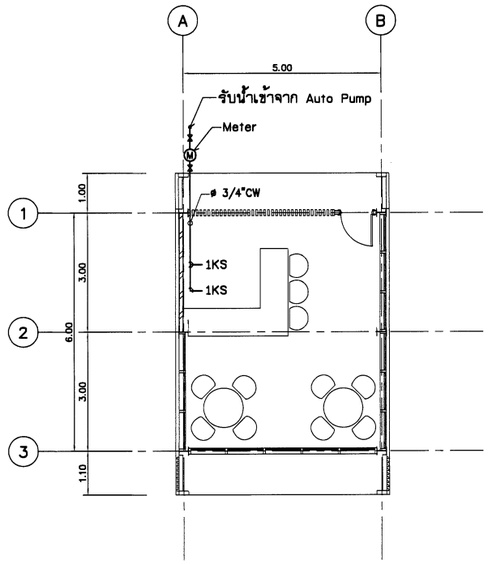

แปลนระบบประปา

มาตราส่วน 1 : 75

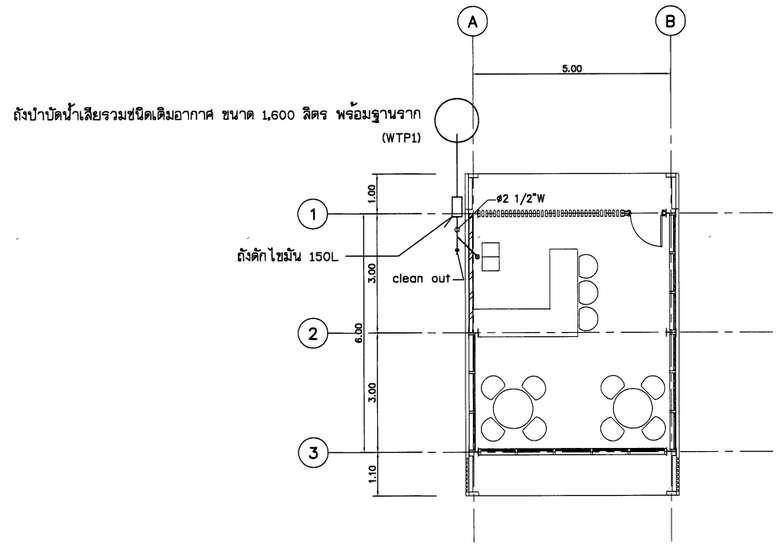

แปลนระบบสุขาภิบาล

มาตราส่วน 1 : 75

กรมทรัพยากรน้ำ

โครงการอนุรักษ์พันธุ์ คลองบางเท่าแม่ พร้อมระบบกระจายน้ำ
ตำบลเขาต่อ อำเภอปลายพระยา จังหวัดกระบี่
หมวด ' ฉ ' งานอาคารหัวงาน และอาคารประกอบ
แปลนระบบประปาและสุขาภิบาล ร้านกาแฟ

ผู้รับจ้าง : มหาวิทยาลัยเกษตรศาสตร์ วิทยาเขตเฉลิมพระเกียรติ จังหวัดสกลนคร

สำรวจ	(นายกตคต เกตุวดี)				
ออกแบบ	(ผศ.ดร.วิจน์วงศ์ กรีพละ สย.9270)				
เขียนแบบ	(นายมิตินนท์ ทิวาวงษ์)				
ตรวจแบบ	(รศ.ดร.ณเดียรดี พ่องพุฒิ สย.7309)				
แบบเลขที่	สทน. 006/65	แบบแผ่นที่	65-023/023	628	

(ผศ.เรศคต อุตระบุล)
ผู้จัดการโครงการ

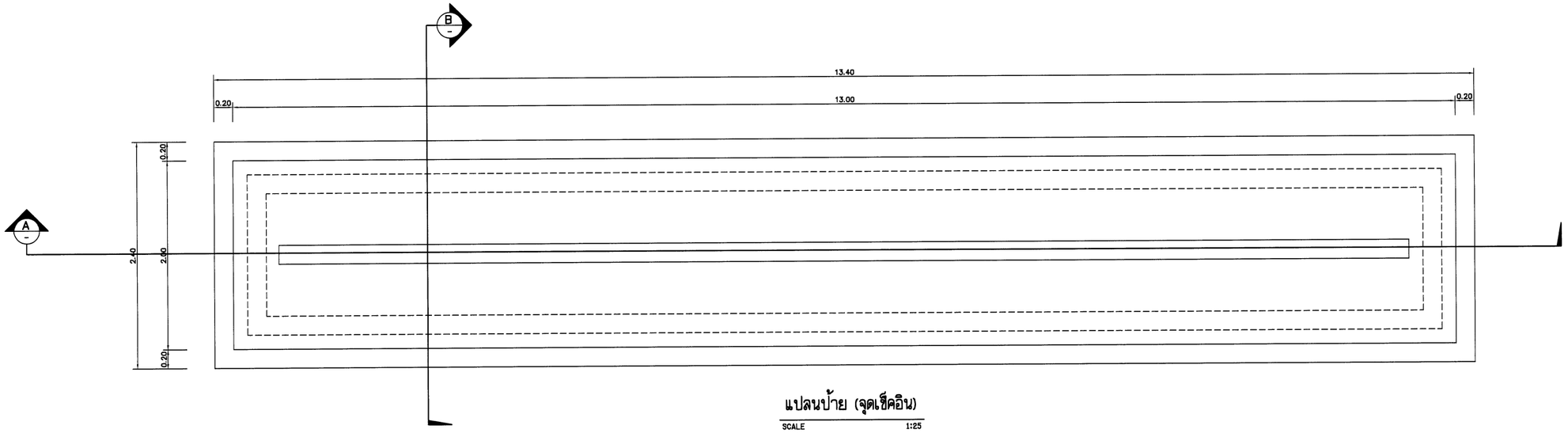

แปลนป้าย (จุดเช็คอิน)

SCALE 1:25

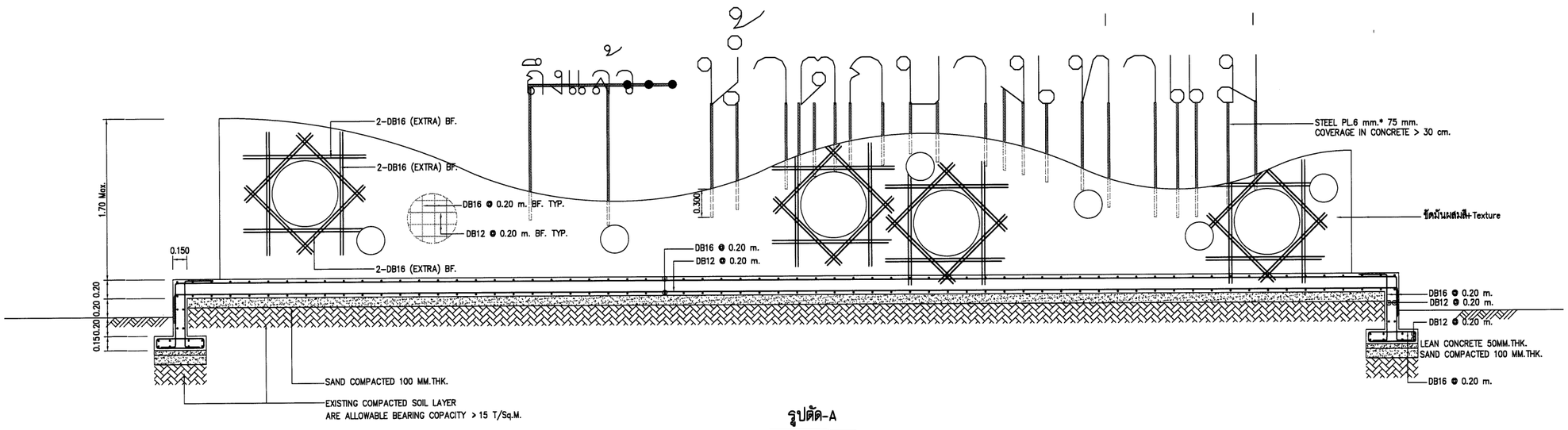

รูปตัด-A

SCALE 1:25

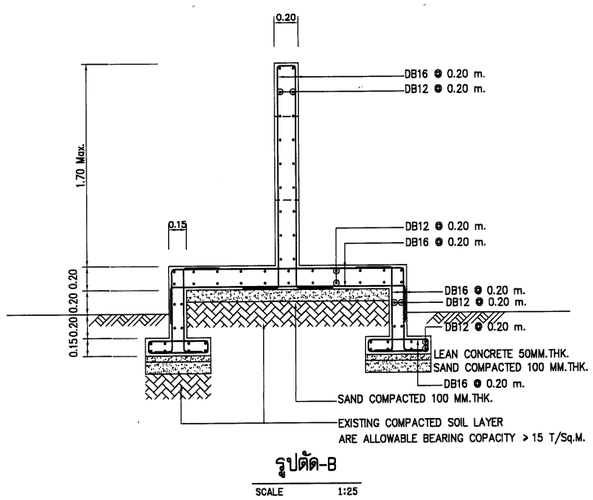

รูปตัด-B

SCALE 1:25

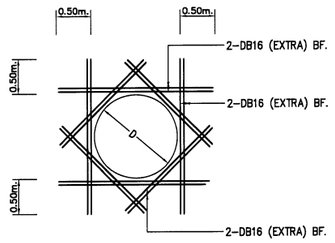

แบบขยายช่องเปิด

SCALE 1:25

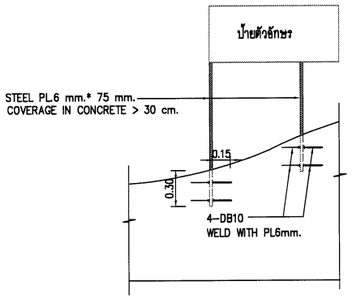

แบบขยายการฝังยึด ขาตั้งตัวอักษรของป้าย

SCALE 1:25

หมายเหตุ
- ให้ผู้รับจ้างนำเสนอรูปแบบตกแต่งผิวก่อนดำเนินการ

กรมทรัพยากรน้ำ

โครงการอนุรักษ์พันธุ์ คลองบางเท่าแม่ พร้อมระบบกระจายน้ำ
ตำบลเขาต่อ อำเภอปลายพระยา จังหวัดกระบี่
หมวด " ฉ " งานอาคารหัวงาน และอาคารประกอบ
ป้ายน้ำตกบางเท่าแม่ (จุดเช็คอิน) - แบบโครงสร้าง

ผู้รับจ้าง : มหาวิทยาลัยเกษตรศาสตร์ วิทยาเขตเฉลิมพระเกียรติ จังหวัดกาญจนบุรี

สำรวจ	(นายทศพล เกตุสิริ)	ช. ลงชื่อ (ผศ.ทศพล อยู่ธรรมุล) ผู้จัดการโครงการ		
ออกแบบ	(ผศ.ดร.วิจน์วงศ์ กรีพลธ สย.9270)			
เขียนแบบ	(นายศักดินนท์ ทิวาวงษ์)			
ตรวจแบบ	(รศ.ดร.ยอเกียรติ มองภูมิ สย.7309)			
แบบเลขที่	สทน. 006/65	แบบแผ่นที่	06-001/002	628

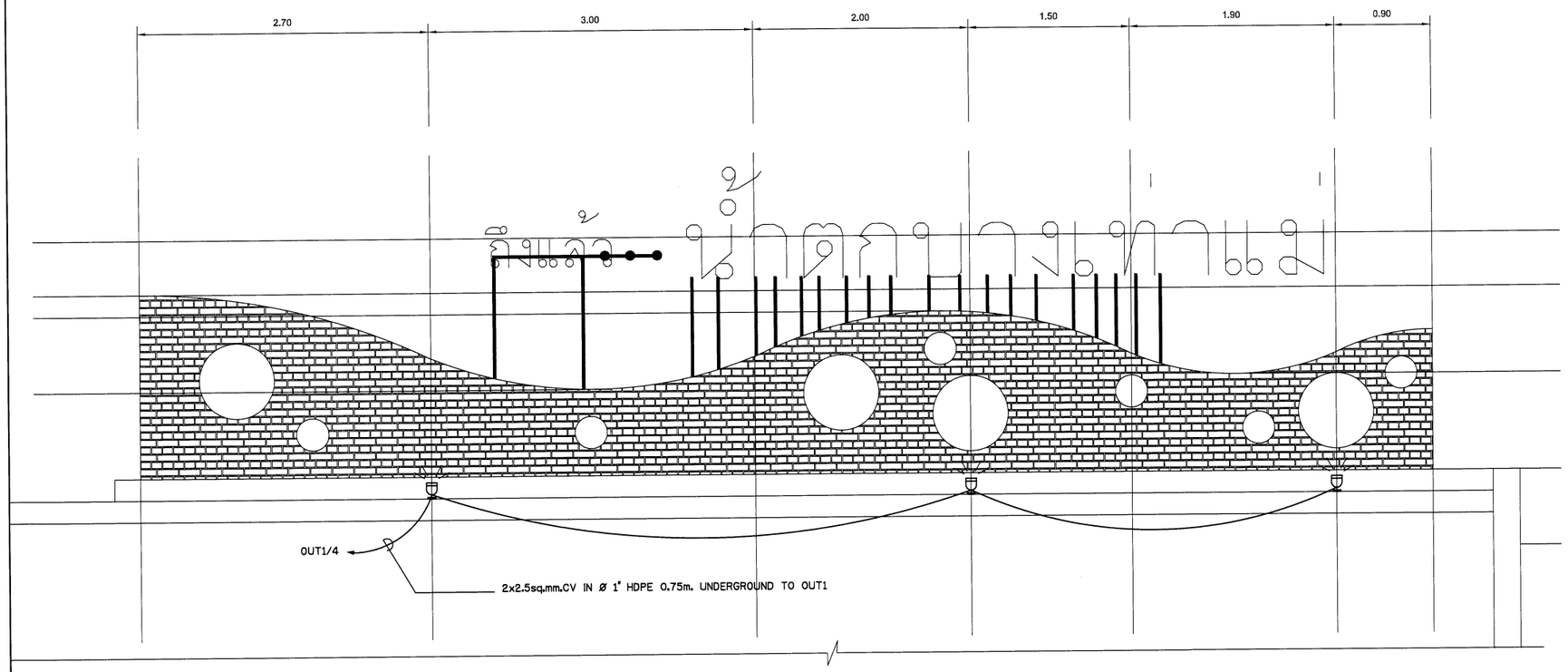

หมายเหตุ

- ให้ผู้รับจ้างนำเสนอรูปแบบตกแต่งผิวก่อนดำเนินการ

แปลนขยายติดตั้งไฟฟ้าส่องสว่างจุดเช็คอิน

มาตราส่วน 1:50

สัญลักษณ์	รายละเอียดอุปกรณ์
	โคมไฟส่องสาด (Flood Light) ติดตั้งที่พื้น 220VAC/50Hz
	ตัวโคมทำจากวัสดุกันสนิม หรืออะลูมิเนียมพ่นด้วยสีฝุ่น IP66
	หลอด LED 50W 5250lm 5700K
	ฝาครอบทำด้วยกระจกใสชนิดแกร่ง

PANEL NO. : OUT1 MAIN : BREAKER 250 A 380 V CAPACITY : 12 CCT.

MOUNTING : SURFACE DOOR : HINGED BRANCH IC : 5 KA LOCATION : อาคารอเนกประสงค์ชั้น 1

CCT. NO.	CONNECTED LOAD IN VA A	B	C	CB POLE	AMP	CONDUCTOR SIZE (Sq.mm.)	RACEWAY SIZE (Inch)	DESCRIPTION
1	1300			1	16	2-2.5 CV	1" HDPE	BALLARD 10W
3		1200		1	16	2-2.5 CV	1" HDPE	BALLARD 10W
5			1500	1	16	2-2.5 CV	1" HDPE	BALLARD 10W
7								ว่าง
9								ว่าง
11								ว่าง
13								
15								
17								
19								
21								
23								
25								
27								
29								
31								
33								
35								
37								
39								
41								
2	300			1	16	2-2.5 CV	1" HDPE	Flood Light 50W
4		1500		1	16	2-2.5 CV	1" HDPE	ปั๊มน้ำพุปั๊มข้าง หาดทรายเทียม
6			1000	1	16			สำรอง
8								ว่าง
10								ว่าง
12								ว่าง
14								
16								
18								
20								
22								
24								
26								
28								
30								
32								
34								
36								
38								
40								
42								
TOT	1600	2700	2500	MAIN : IC≥14kA		FEEDER :	RACEWAY :	CONNECTED TO :
VA	6800			CB 50AT/100AF		4-16/G-6 ; CV-1C	1" IMC	Out Door MDB

ตารางโหลดไฟฟ้าสำหรับตู้ OUT1

กรมทรัพยากรน้ำ

โครงการอนุรักษ์พื้นฟู คลองบางเท่าแม่ พร้อมระบบกระจายน้ำ
ตำบลเขาต่อ อำเภอปลายพระยา จังหวัดกระบี่
หมวด " ฉ " งานอาคารหัวงาน และอาคารประกอบ
แปลนระบบไฟฟ้าป้ายน้ำตกบางเท่าแม่ (จุดเช็คอิน)

ผู้รับจ้าง : มหาวิทยาลัยเกษตรศาสตร์ วิทยาเขตเฉลิมพระเกียรติ จังหวัดสกลนคร

สำรวจ	(นายกฤตพล เกตุปลี)	
ออกแบบ	(ผศ.ดร.วิจน์วงศ์ กรีพละ สย.9270)	
เขียนแบบ	(นายกิตินนท์ ทิวาวงษ์)	(ผศ.กฤตพล เกตุปลี) ผู้จัดการโครงการ
ตรวจแบบ	(รศ.ดร.ยอแสฟ์ ฟองกุลี สย.7309)	
แบบมาตรที่	สพน. 006/65	แบบแผ่นที่ 06-002/002 628

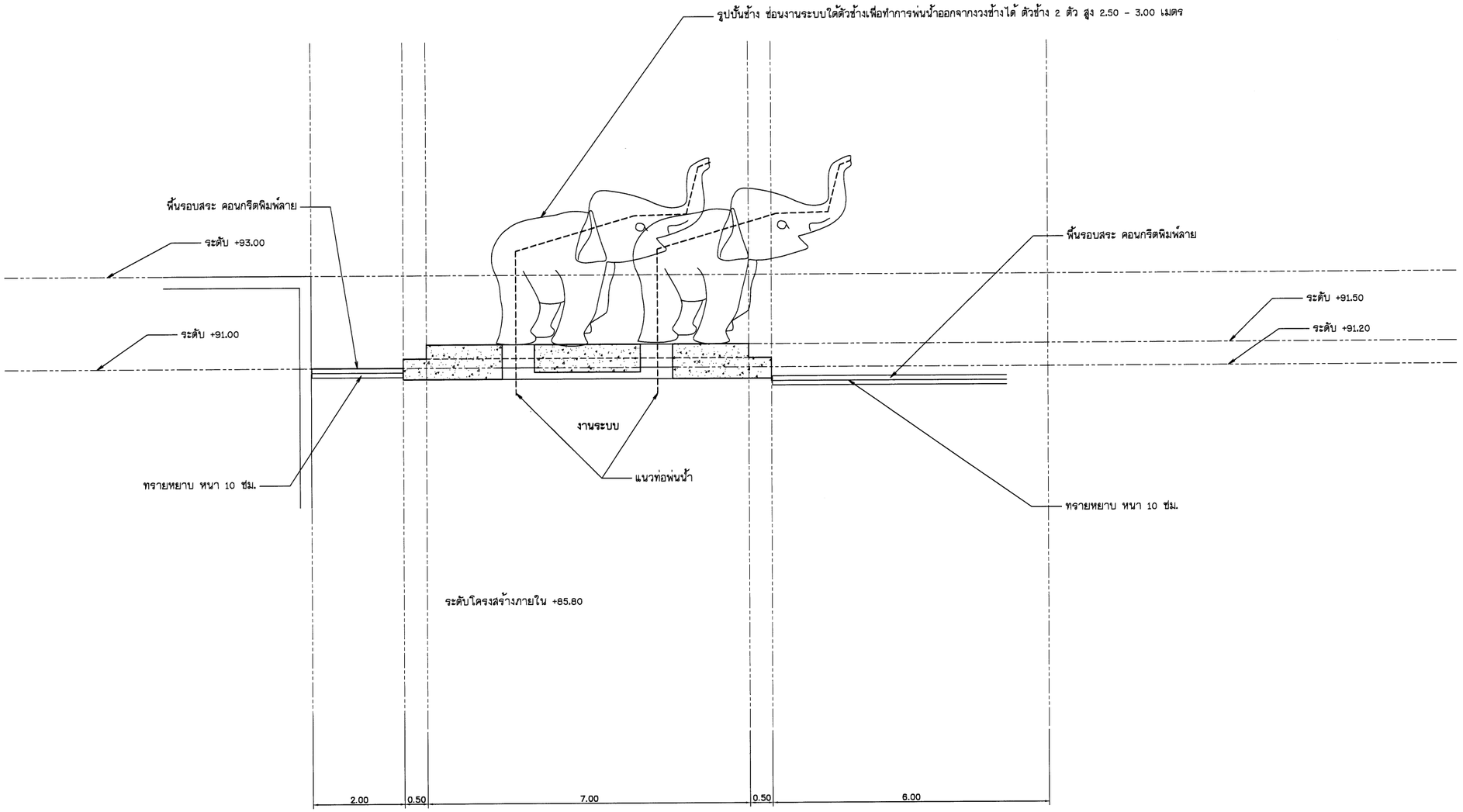

สัญลักษณ์ช้างตรงลานวงกลม บริเวณหาดเทียม รูปด้าน 1

มาตราส่วน 1:50

หมายเหตุ

1. ระดับ (ร.ท.ก.) และมิติต่าง ๆ กำหนดเป็นเมตร ระยะทางเป็นกิโลเมตร นอกจากแสดงไว้เป็นอย่างอื่น
2. สัญลักษณ์ คำย่อ ดูแบบแผ่นที่ ก3-001/005
3. สรุปรายละเอียดโครงการ ดูแบบแผ่นที่ ก3-002/005 ถึง ก3-004/005
4. ข้อกำหนดเกี่ยวกับแบบแปลน มาตรการป้องกันฯ ข้อกำหนดงานก่อสร้าง ดูแบบแผ่นที่ ก3-005/005
5. งานก่อสร้างบางอย่างที่ในแบบและรายการก่อสร้างมิได้แสดงไว้ หรือแสดงไว้ไม่ชัดเจน ให้เป็นหน้าที่คณะกรรมการตรวจรับพัสดุในงานจ้างก่อสร้างวินิจฉัย เพื่อให้เป็นไปตามมาตรฐานทางวิชาชีพซึ่งเป็นที่ยอมรับกันทั่วไป โดยผู้รับจ้างจะต้องถือปฏิบัติตามโดยไม่ถือว่าเป็นการขัดต่อสัญญาแต่อย่างใด
6. ก่อนดำเนินการก่อสร้างให้ผู้รับจ้างเสนอ SHOP DRAWING เสนอต่อคณะกรรมการตรวจรับพัสดุในงานจ้างก่อสร้างก่อนดำเนินการก่อสร้าง

มาตราส่วน 1:50

0 1.00 2.00 3.00 4.00 5.00 ม.

กรมทรัพยากรน้ำ

โครงการอนุรักษ์ฟื้นฟู คลองบางเท่าแม่ พร้อมระบบกระจายน้ำ
ตำบลเขาต่อ อำเภอปลายพระยา จังหวัดกระบี่
หมวด ' ฉ ' งานอาคารหัวงาน และอาคารประกอบ
สัญลักษณ์ช้างตรงลานวงกลม บริเวณหาดเทียม - แปลน และรูปด้าน

ผู้รับจ้าง : มหาวิทยาลัยเกษตรศาสตร์ วิทยาเขตเฉลิมพระเกียรติ จังหวัดสกลนคร				
สำรวจ	(นายศศิพล เกตุสิริ)			
ออกแบบ	(ผศ.ดร.วิษณุวงศ์ เหรัญกิตระ สย.9270)			
เขียนแบบ	(นายอัศนัย กิจวาณิช)	ว.		
ตรวจแบบ	(รศ.ดร.ถวัลย์ มั่งมูล สย.7309)	(ผศ.ศศิพล เกตุสิริ) ผู้จัดการโครงการ		
แบบเลขที่	สทน. 006/65	แบบแผ่นที่	ก7-001/003	628

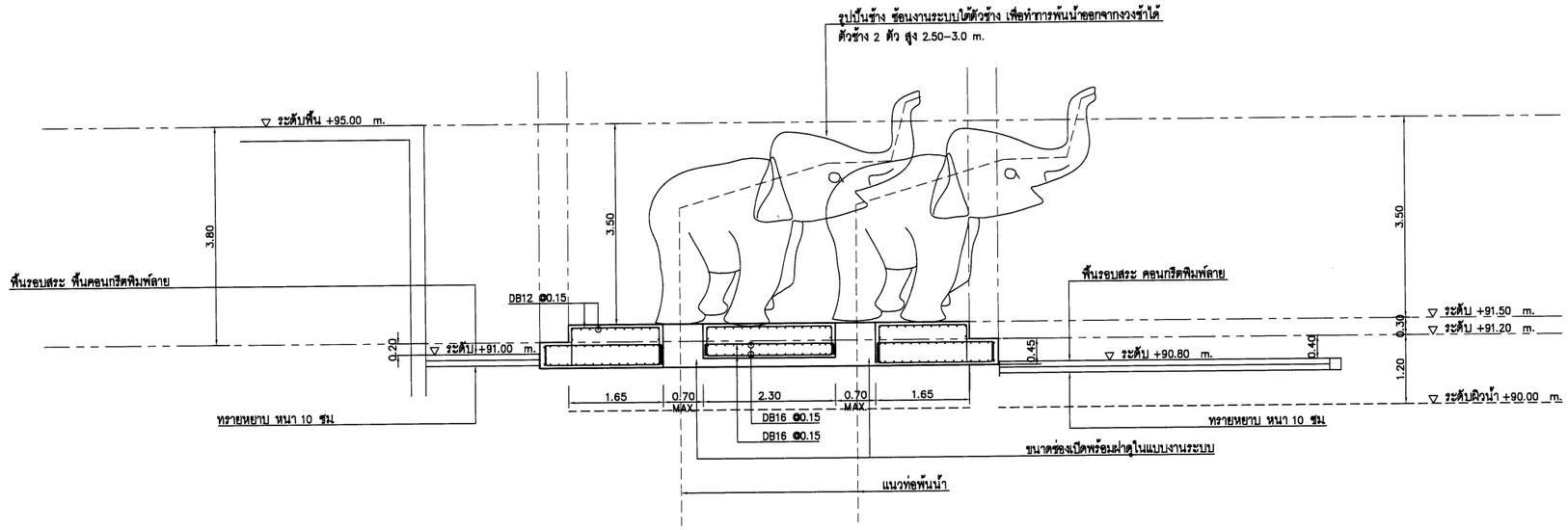

รูปตัด A
SCALE 1:50

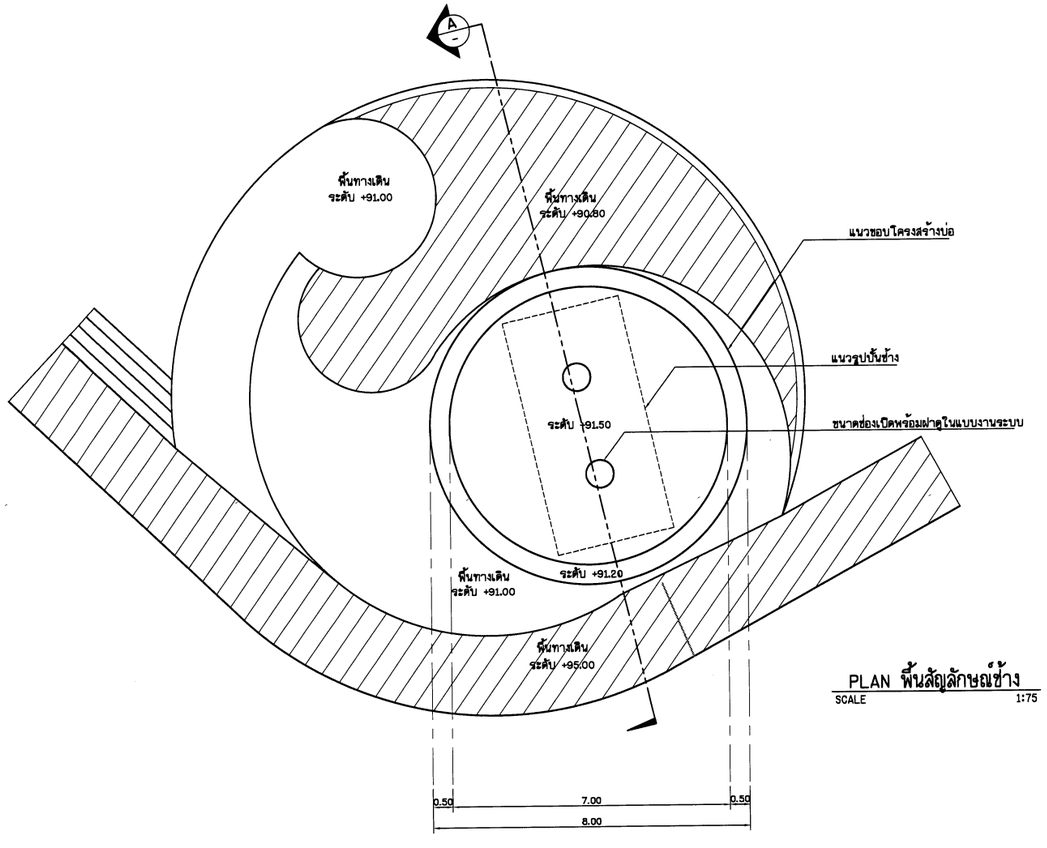

PLAN พื้นสัญลักษณ์ช้าง
SCALE 1:75

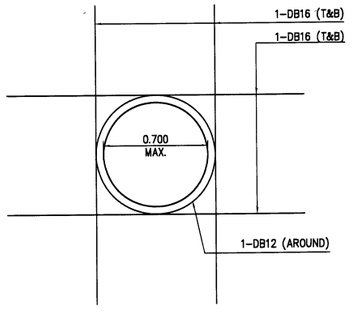

แบบขยายช่องเปิด
SCALE 1:20

กรมทรัพยากรน้ำ

โครงการอนุรักษ์พื้นชุ่ คลองบางเท่าแม่ พร้อมระบบกระจายน้ำ
ตำบลเขาต่อ อำเภอปลายพระยา จังหวัดกระบี่
หมวด " ฉ " งานอาคารหัวงาน และอาคารประกอบ
สัญลักษณ์ช้างตรงลานวงกลม แบบขยายโครงสร้าง

ผู้รับจ้าง : มหาวิทยาลัยเกษตรศาสตร์ วิทยาเขตเฉลิมพระเกียรติ จังหวัดกาญจนบุรี			
สำรวจ	(นายกฤษณ เกตุวดี)		
ออกแบบ	(ผศ.ดร.วิษณุวงศ์ กรีพละ สย.ย270)		
เขียนแบบ	(นายพีรพัฒน์ ทิวาวงษ์)		
ตรวจแบบ	(รศ.ดร.ภาณเดียรดี มีอาษุดี สย.7309)		
แบบเลขที่	สทน. 006/65	แบบแผ่นที่	07-002/003 628

ช. ผู้จัดการโครงการ
(ผศ.ดร.กฤษณ เกตุระวดี)
ผู้จัดการโครงการ

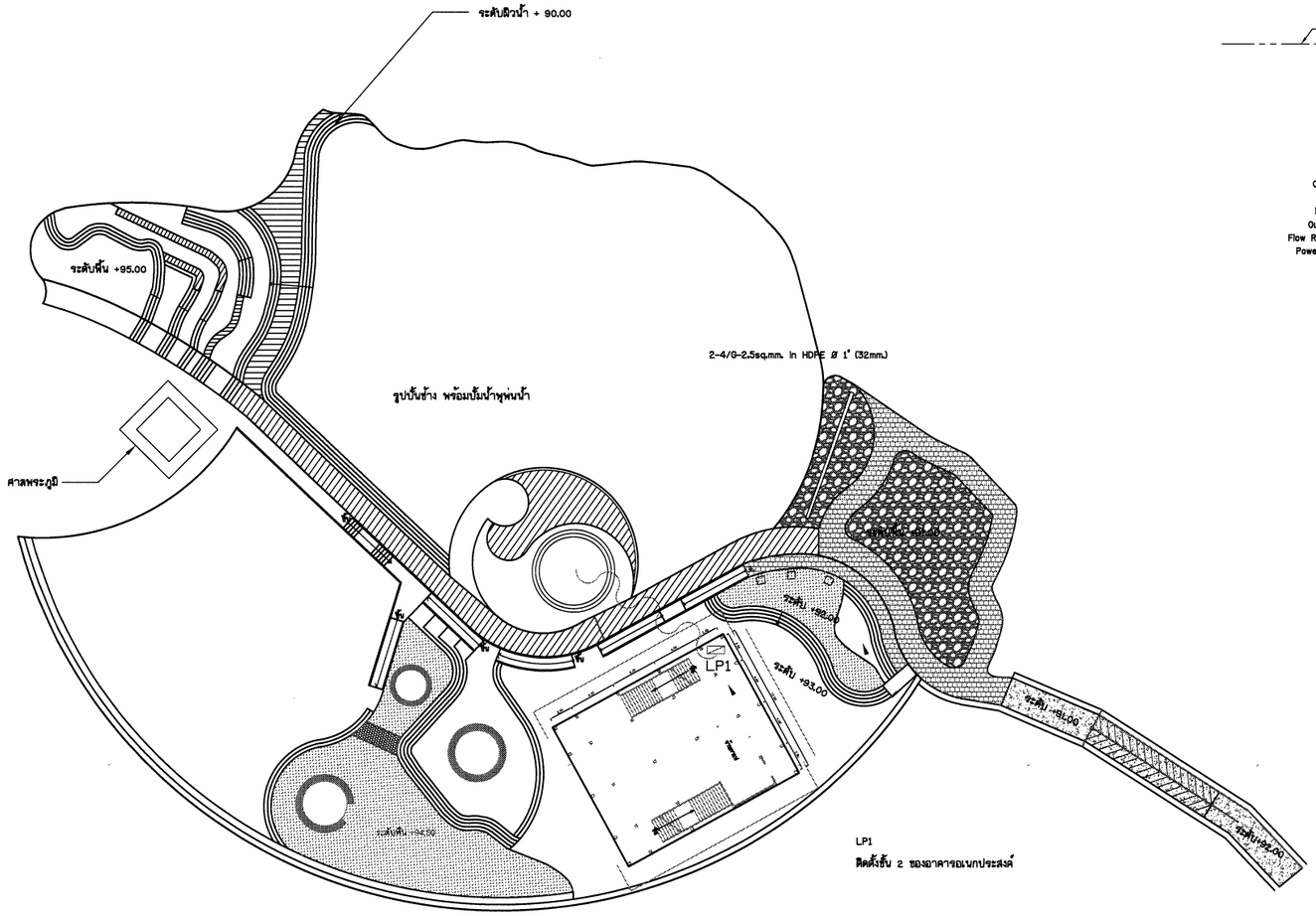

LP1
ติดตั้งชั้น 2 ของอาคารอเนกประสงค์

แปลน
มาตราส่วน 1:100

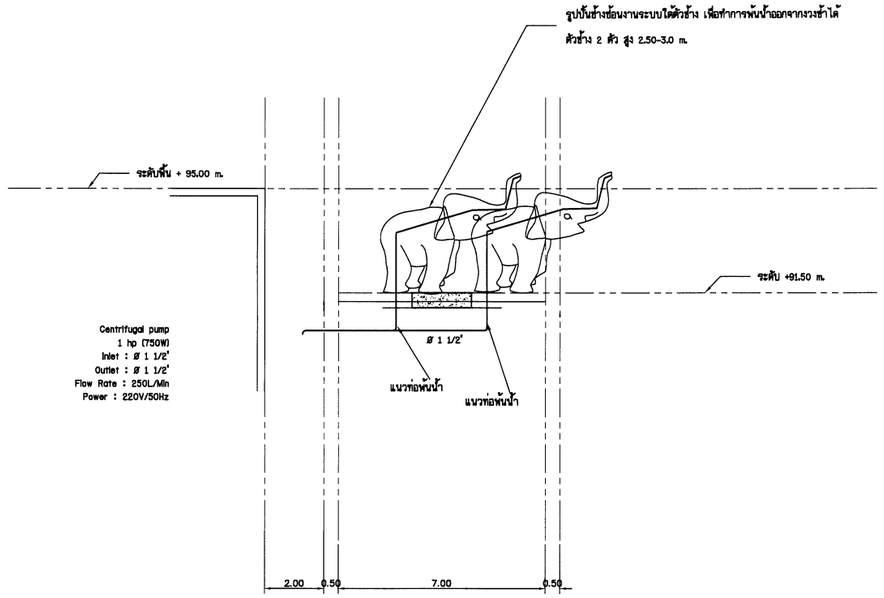

ระบบน้ำพุสำหรับสัญญาลักษณ์ช้างพ่นน้ำ
มาตราส่วน 1:100

กรมทรัพยากรน้ำ

โครงการอนุรักษ์พื้นฟู คลองบางเท่าแม่ พร้อมระบบกระจายน้ำ
ตำบลเขาต่อ อำเภอปลายพระยา จังหวัดกระบี่
หมวด " ฉ " งานอาคารทิวงาน และอาคารประกอบ
วงเวียนน้ำพุช้าง บริเวณเหนือเขื่อน

ผู้รับจ้าง : มหาวิทยาลัยเกษตรศาสตร์ วิทยาเขตเฉลิมพระเกียรติ จังหวัดสกลนคร

สำรวจ	(นายเทพิล เกตุสุวี)			
ออกแบบ	(ผศ.ดร.วิษณ์วัฒ กรีพิทย สย.9270)			
เขียนแบบ	(นายเดชินนท์ ทิวาวงษ์)	(ผศ.เทพิล เกตุระนุล) ผู้อำนวยการโครงการ		
ตรวจแบบ	(รศ.ดร.ยงเกียรติ แดงภูมิ สย.7309)			
แบบมาตรฐาน	สทน. 005/65	แบบแผ่นที่	97-003/003	628

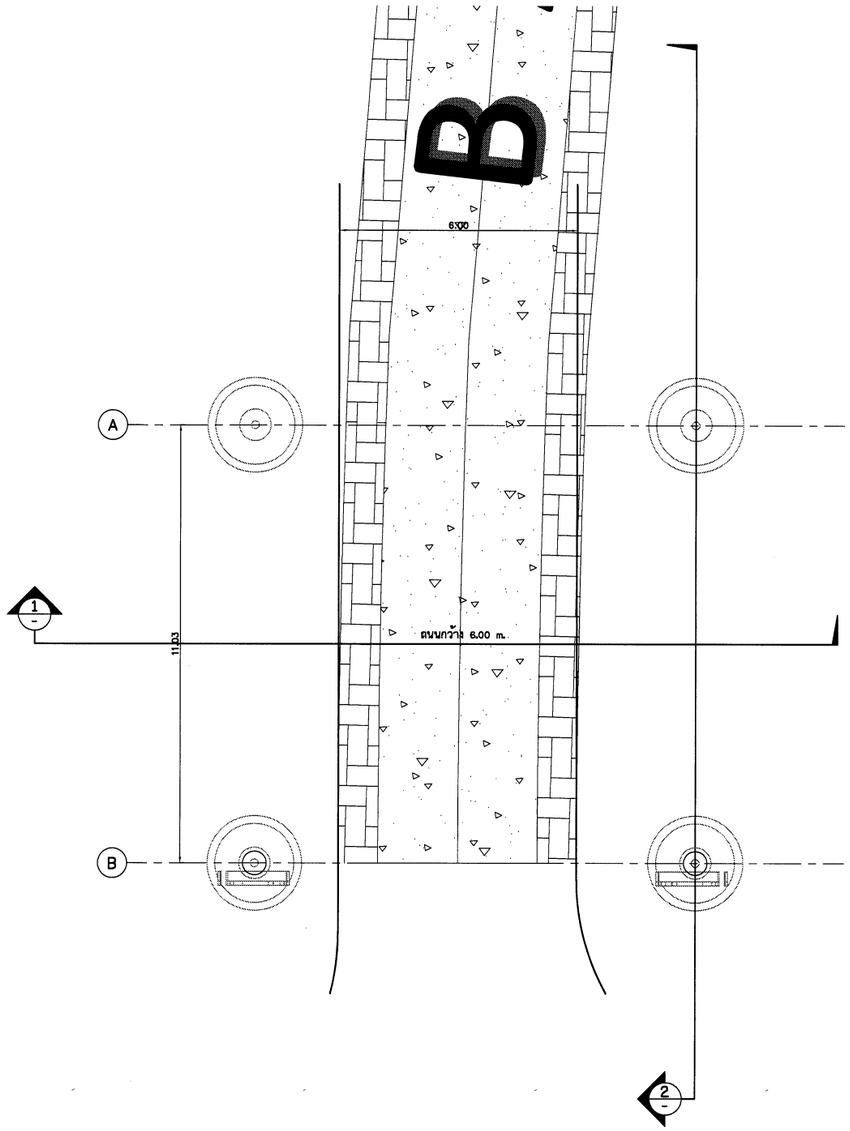

แปลนเสา

มาตราส่วน 1:75

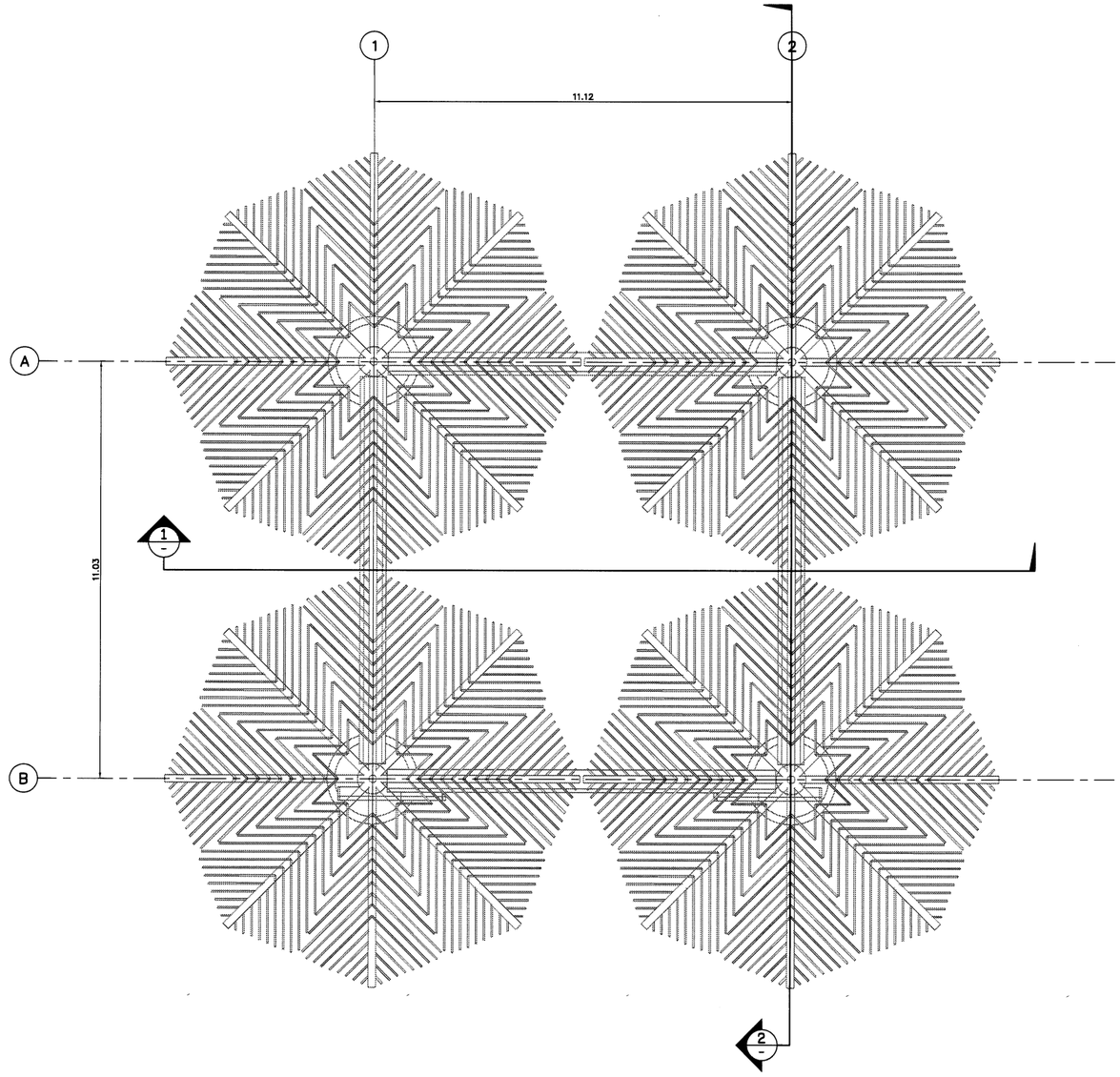

แปลนหลังคา

มาตราส่วน 1:75

มาตราส่วน 1:75

0 1.50 3.00 4.50 6.00 7.50 ม.

หมายเหตุ

1. ระดับ (ร.ท.ก.) และมิติต่าง ๆ กำหนดเป็นเมตร ระยะทางเป็นกิโลเมตร นอกจากแสดงไว้เป็นอย่างอื่น
2. สัญลักษณ์ คำย่อ ดูแบบแผ่นที่ ก3-001/005
3. สรุปรายละเอียดโครงการ ดูแบบแผ่นที่ ก3-002/005 ถึง ก3-004/005
4. ข้อกำหนดเกี่ยวกับแบบแปลน มาตรการป้องกันฯ ข้อกำหนดงานก่อสร้าง ดูแบบแผ่นที่ ก3-005/005
5. งานก่อสร้างบางอย่างที่ในแบบและรายการก่อสร้างมิได้แสดงไว้ หรือแสดงไว้ไม่ชัดเจน ให้เป็นหน้าที่คณะกรรมการตรวจรับพัสดุในงานจ้างก่อสร้างวินิจฉัย เพื่อให้เป็นไปตามมาตรฐานทางวิชาชีพซึ่งเป็นที่ยอมรับกันทั่วไป โดยผู้รับจ้างจะต้องถือปฏิบัติตามโดยไม่ถือว่าเป็นการขัดต่อสัญญาแต่อย่างใด
6. ก่อนดำเนินการก่อสร้างให้ผู้รับจ้างเสนอ SHOP DRAWING เสนอต่อคณะกรรมการตรวจรับพัสดุในงานจ้างก่อสร้างก่อนดำเนินการก่อสร้าง

กรมทรัพยากรน้ำ

โครงการอนุรักษ์ฟื้นฟู คลองบางเท่าแม่ พร้อมระบบกระจายน้ำ
ตำบลเขาต่อ อำเภอปลายพระยา จังหวัดกระบี่
หมวด " ฉ " งานอาคารหัวงาน และอาคารประกอบ
ชุ้มทางเข้า (ชุ้มประตูช้าง) - แปลนเสา และหลังคา

ผู้รับจ้าง : มหาวิทยาลัยเกษตรศาสตร์ วิทยาเขตเฉลิมพระเกียรติ จังหวัดสกลนคร				
สำรวจ	(นายกิตติพล เกตุวดี)			
ออกแบบ	(ผศ.ดร.วิษณุวงศ์ กรีพละ สย.9270)			
เขียนแบบ	(นายสิทธินนท์ ทิวาวงษ์)			
ตรวจแบบ	(รศ.ดร.ทองเกียรติ มังกุสี สย.7309)			
แบบมอก.ที่	สทน. 008/65	แบบแผ่นที่	08-001/010	628

(ผศ.ดร.พิพัฒน์ จตุระบุล)
ผู้จัดการโครงการ

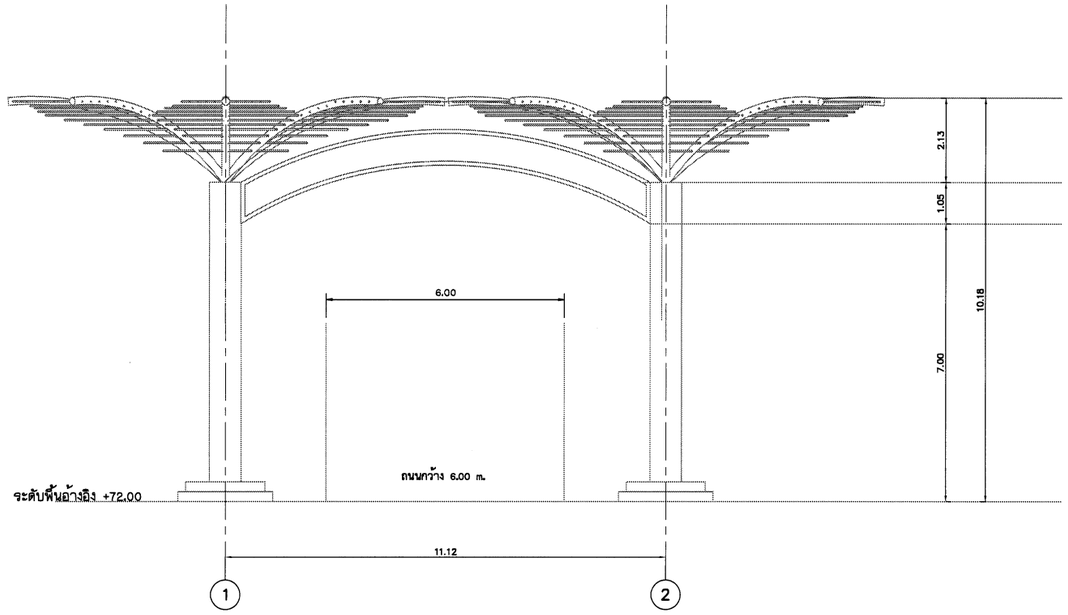

รูปด้าน 1

มาตราส่วน 1:75

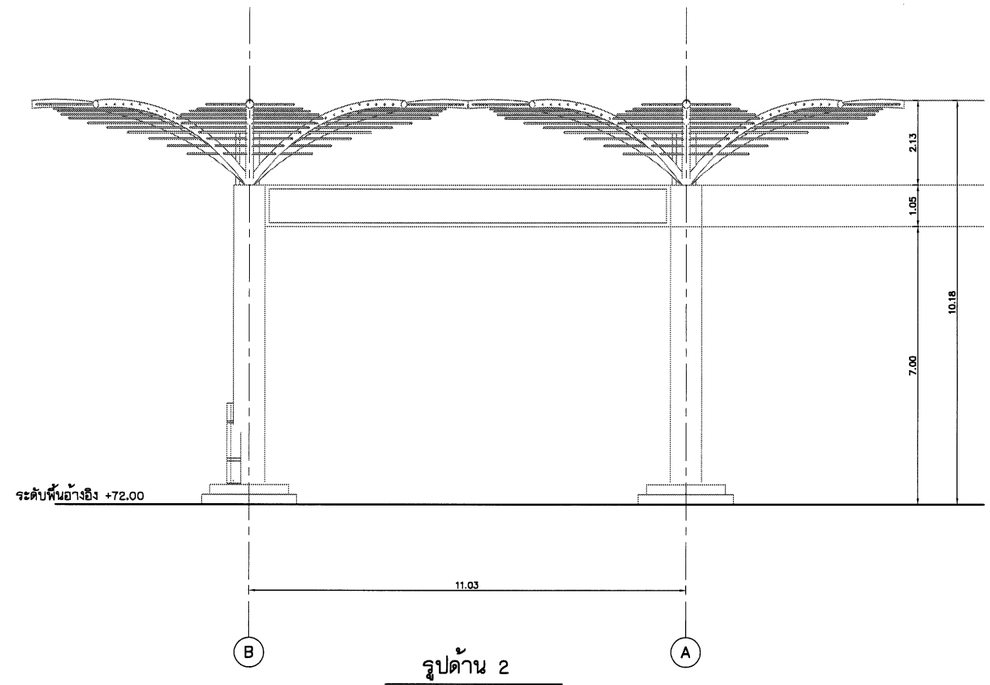

รูปด้าน 2

มาตราส่วน 1:75

หมายเหตุ

1. ระดับ (ร.ท.ก.) และมิติต่าง ๆ กำหนดเป็นเมตร ระยะทางเป็นกิโลเมตร นอกจากแสดงไว้เป็นอย่างอื่น
2. สัญลักษณ์ คำย่อ ดูแบบแผ่นที่ ก3-001/005
3. สรุปรายละเอียดโครงการ ดูแบบแผ่นที่ ก3-002/005 ถึง ก3-004/005
4. ข้อกำหนดเกี่ยวกับแบบแปลน มาตรการป้องกันฯ ข้อกำหนดงานก่อสร้าง ดูแบบแผ่นที่ ก3-005/005
5. งานก่อสร้างบางอย่างที่ในแบบและรายการก่อสร้างมิได้แสดงไว้ หรือแสดงไว้ไม่ชัดเจน ให้เป็นหน้าที่คณะกรรมการตรวจรับพัสดุในงานจ้างก่อสร้างวินิจฉัย เพื่อให้เป็นไปตามมาตรฐานทางวิชาชีพซึ่งเป็นที่ยอมรับกันทั่วไป โดยผู้รับจ้างจะต้องถือปฏิบัติตามโดยไม่ถือว่าเป็นการขัดต่อสัญญาแต่อย่างใด
6. ก่อนดำเนินการก่อสร้างให้ผู้รับจ้างเสนอ SHOP DRAWING เสนอต่อคณะกรรมการตรวจรับพัสดุในงานจ้างก่อสร้างก่อนดำเนินการก่อสร้าง

มาตราส่วน 1:75

0 1.50 3.00 4.50 6.00 7.50 ม.

กรมทรัพยากรน้ำ

โครงการอนุรักษ์พันธุ์ คลองบางเท่าแม่ พร้อมระบบกระจายน้ำ
ตำบลเขาต่อ อำเภอปลายพระยา จังหวัดกระบี่
หมวด ' ฉ ' งานอาคารหัวงาน และอาคารประกอบ
ชุ้มทางเข้า (ชุ้มประตูช้าง) - รูปด้าน 1, 2

ผู้รับจ้าง : มหาวิทยาลัยเกษตรศาสตร์ วิทยาเขตเฉลิมพระเกียรติ จังหวัดสกลนคร

สำรวจ	(นายกฤษณ เกตุวสี)	(ผศ.ดร.ชิณวงศ์ กรีพละ สย.9270)		
ออกแบบ				
เขียนแบบ	(นายณัฐนันท์ ทิวาวงษ์)			
ตรวจแบบ	(รศ.ดร.ยงยศ มงคลสี สย.7309)			
แบบเลขที่	สทน 006/65	แบบแผ่นที่	08-002/010	028

(ผศ.ชาคม จตุระบุล)
ผู้อำนวยการโครงการ

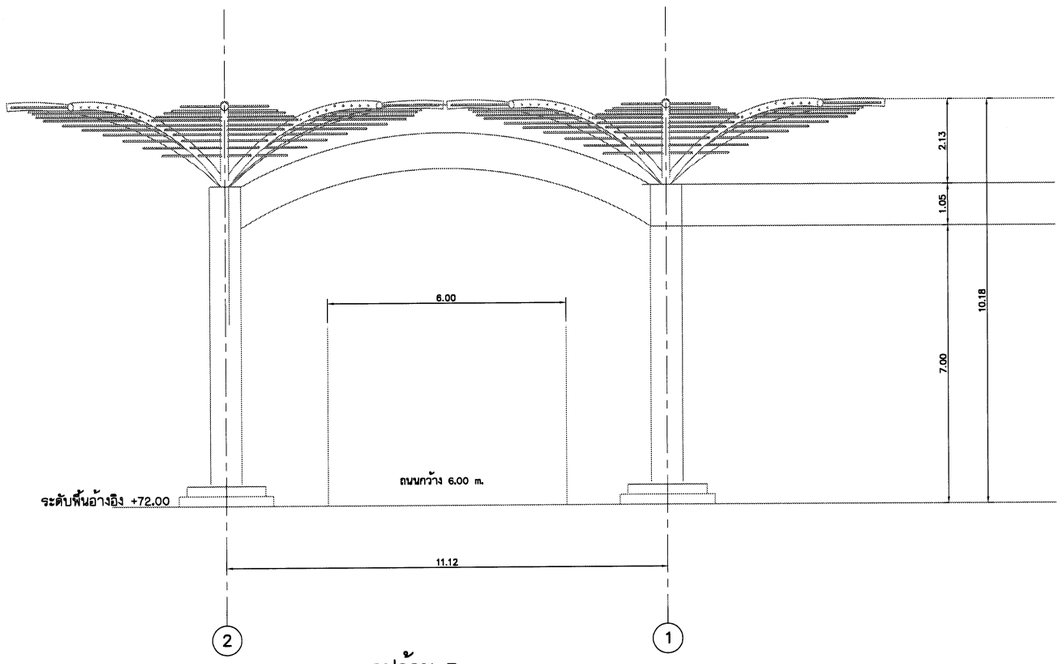

รูปด้าน 3

มาตราส่วน 1:75

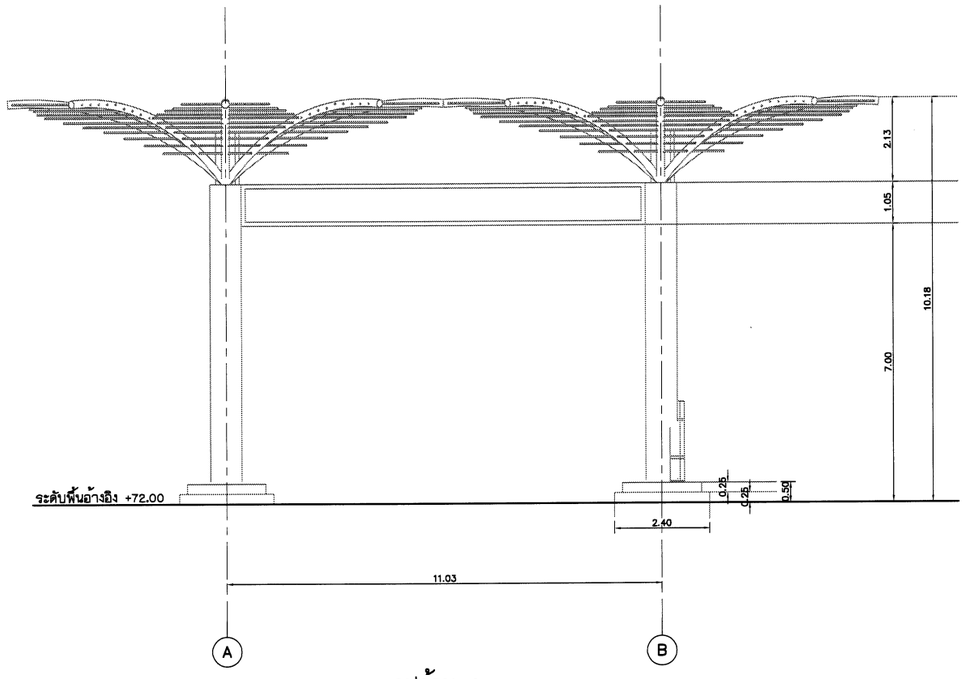

รูปด้าน 4

มาตราส่วน 1:75

หมายเหตุ

1. ระดับ (ร.ท.ก) และมิติต่าง ๆ กำหนดเป็นเมตร ระยะทางเป็นกิโลเมตร นอกจากแสดงไว้เป็นอย่างอื่น
2. สัญลักษณ์ คำย่อ ดูแบบแผ่นที่ ก3-001/005
3. สรุปรายละเอียดโครงการ ดูแบบแผ่นที่ ก3-002/005 ถึง ก3-004/005
4. ข้อกำหนดเกี่ยวกับแบบแปลน มาตรการป้องกันฯ ข้อกำหนดงานก่อสร้าง ดูแบบแผ่นที่ ก3-005/005
5. งานก่อสร้างบางอย่างที่ในแบบและรายการก่อสร้างมิได้แสดงไว้ หรือแสดงไว้ไม่ชัดเจน ให้เป็นหน้าที่คณะกรรมการตรวจรับพัสดุในงานจ้างก่อสร้างวินิจฉัย เพื่อให้เป็นไปตามมาตรฐานทางวิชาชีพซึ่งเป็นที่ยอมรับกันทั่วไป โดยผู้รับจ้างจะต้องถือปฏิบัติตามโดยไม่ถือว่าเป็นการขัดต่อสัญญาแต่อย่างใด
6. ก่อนดำเนินการก่อสร้างให้ผู้รับจ้างเสนอ SHOP DRAWING เสนอต่อคณะกรรมการตรวจรับพัสดุในงานจ้างก่อสร้างก่อนดำเนินการก่อสร้าง

มาตราส่วน 1:75

0 1.50 3.00 4.50 6.00 7.50 m.

กรมทรัพยากรน้ำ

โครงการอนุรักษ์ฟื้นฟู คลองบางเท่าแม่ พร้อมระบบกระจายน้ำ
ตำบลเขาต่อ อำเภอปลายพระยา จังหวัดกระบี่
หมวด ' ฉ ' งานอาคารหัวงาน และอาคารประกอบ
ชุ่มทางเข้า (ชุ่มประตูช้าง) - รูปด้าน 3, 4

ผู้รับจ้าง : มหาวิทยาลัยเกษตรศาสตร์ วิทยาเขตฉลิมพระเกียรติ จังหวัดสกลนคร				
สำรวจ	(นายกสิกล เกตุวลี)	ชี. ลิมมาย (ผศ.ดร.ชีพ ลิมมาย) ผู้จัดการโครงการ		
ออกแบบ	(ผศ.ดร.วันวิมล กรัพยะ สย.9270)			
เขียนแบบ	(นายศิริพันธุ์ ทิพวาปี)			
ตรวจแบบ	(รศ.ดร.ถกเกียรติ ต่องบุญ สย.7309)			
แบบแสดงที่	สทน. 005/65	แบบแผ่นที่	68-003/010	628

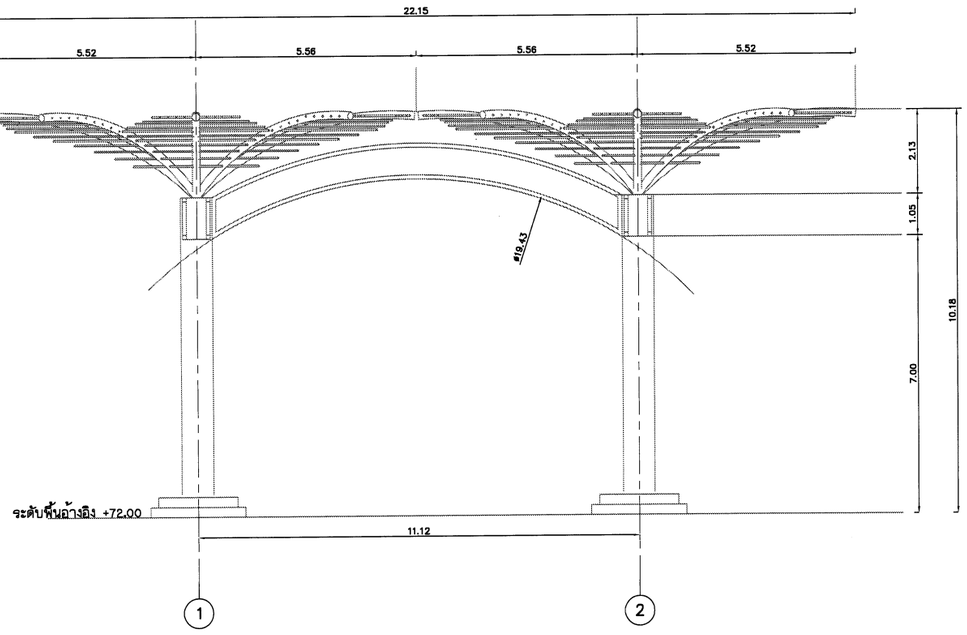

รูปตัด 1

มาตราส่วน 1:75

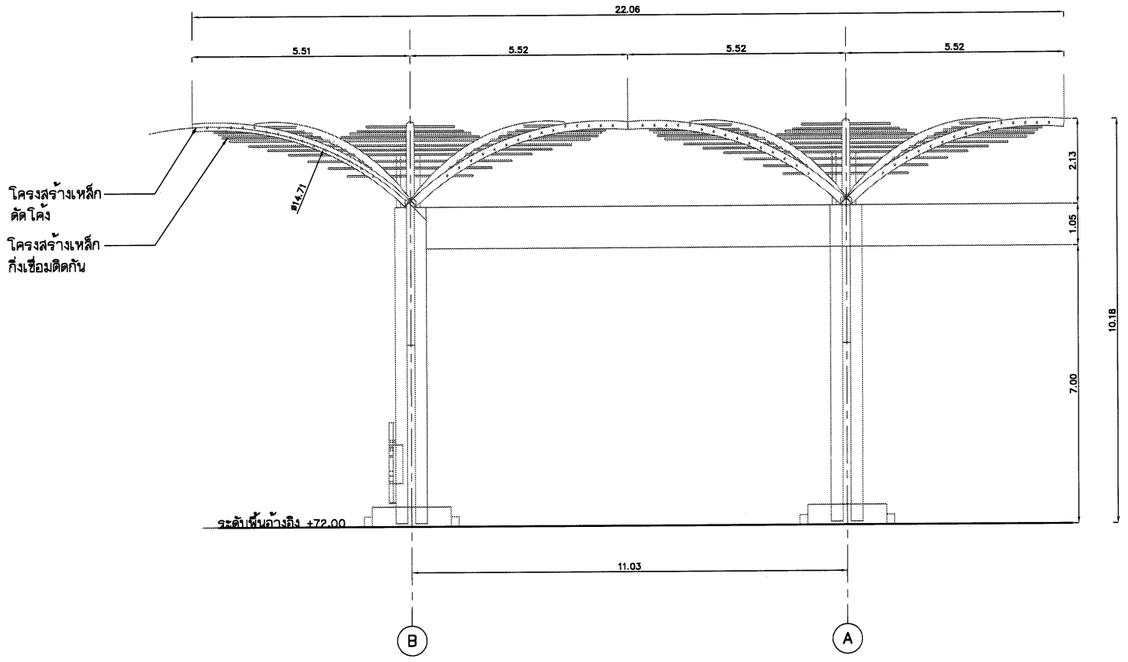

รูปตัด 2

มาตราส่วน 1:75

หมายเหตุ

1. ระดับ (ร.ท.ก) และมิติต่าง ๆ กำหนดเป็นเมตร ระยะทางเป็นกิโลเมตร นอกจากแสดงไว้เป็นอย่างอื่น
2. สัญลักษณ์ คำย่อ ดูแบบแผ่นที่ ก3-001/005
3. สรุปรายละเอียดโครงการ ดูแบบแผ่นที่ ก3-002/005 ถึง ก3-004/005
4. ข้อกำหนดเกี่ยวกับแบบแปลน มาตรการป้องกันฯ ข้อกำหนดงานก่อสร้าง ดูแบบแผ่นที่ ก3-005/005
5. งานก่อสร้างบางอย่างที่ในแบบและรายการก่อสร้างมิได้แสดงไว้ หรือแสดงไว้ไม่ชัดเจน ให้เป็นหน้าที่คณะกรรมการตรวจรับพัสดุในงานจ้างก่อสร้างวินิจฉัย เพื่อให้เป็นไปตามมาตรฐานทางวิชาชีพซึ่งเป็นที่ยอมรับกันทั่วไป โดยผู้รับจ้างจะต้องถือปฏิบัติตามโดยไม่ถือว่าเป็นการขัดต่อสัญญาแต่อย่างใด
6. ก่อนดำเนินการก่อสร้างให้ผู้รับจ้างเสนอ SHOP DRAWING เสนอต่อคณะกรรมการตรวจรับพัสดุในงานจ้างก่อสร้างก่อนดำเนินการก่อสร้าง

มาตราส่วน 1:75

0 1.50 3.00 4.50 6.00 7.50 ม.

กรมทรัพยากรน้ำ

โครงการอนุรักษ์พื้นฟู คลองบางเท่าแม่ พร้อมระบบกระจายน้ำ
ตำบลเขาต่อ อำเภอปลายพระยา จังหวัดกระบี่
หมวด " ฉ " งานอาคารหัวงาน และอาคารประกอบ
ชุ่มทางเข้า (ชุ่มประตูข้าง) - รูปตัด 1, 2

ผู้รับจ้าง : มหาวิทยาลัยเกษตรศาสตร์ วิทยาเขตเฉลิมพระเกียรติ จังหวัดสกลนคร				
สำรวจ	(นายศศิพล เกตุสิริ)			
ออกแบบ	(ผศ.ดร.วิทวัส กรีพละ สย.ช270)			
เขียนแบบ	(นายศิรินนท์ ทิวาวงษ์)	(ผศ.ศศิพล เตชะรุโณ) ผู้อำนวยโครงการ		
ตรวจแบบ	(วศ.ดร.ณเดียรดี ฟองสุดี สย.7309)			
แบบเลขที่	สพน. 006/65	แบบแผ่นที่	03-004/010	028

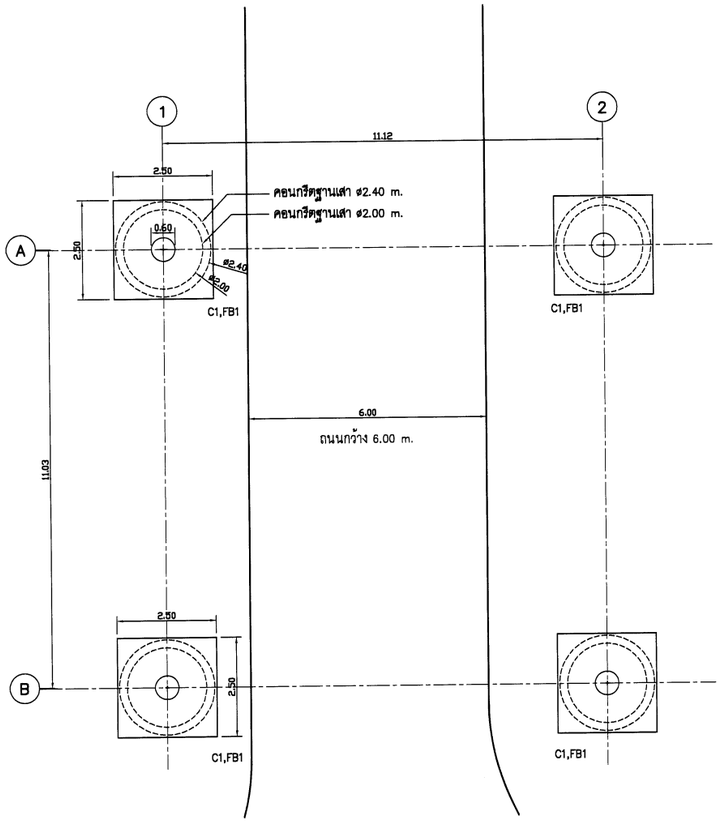

ผังฐานรากและเสา

SCALE 1:75

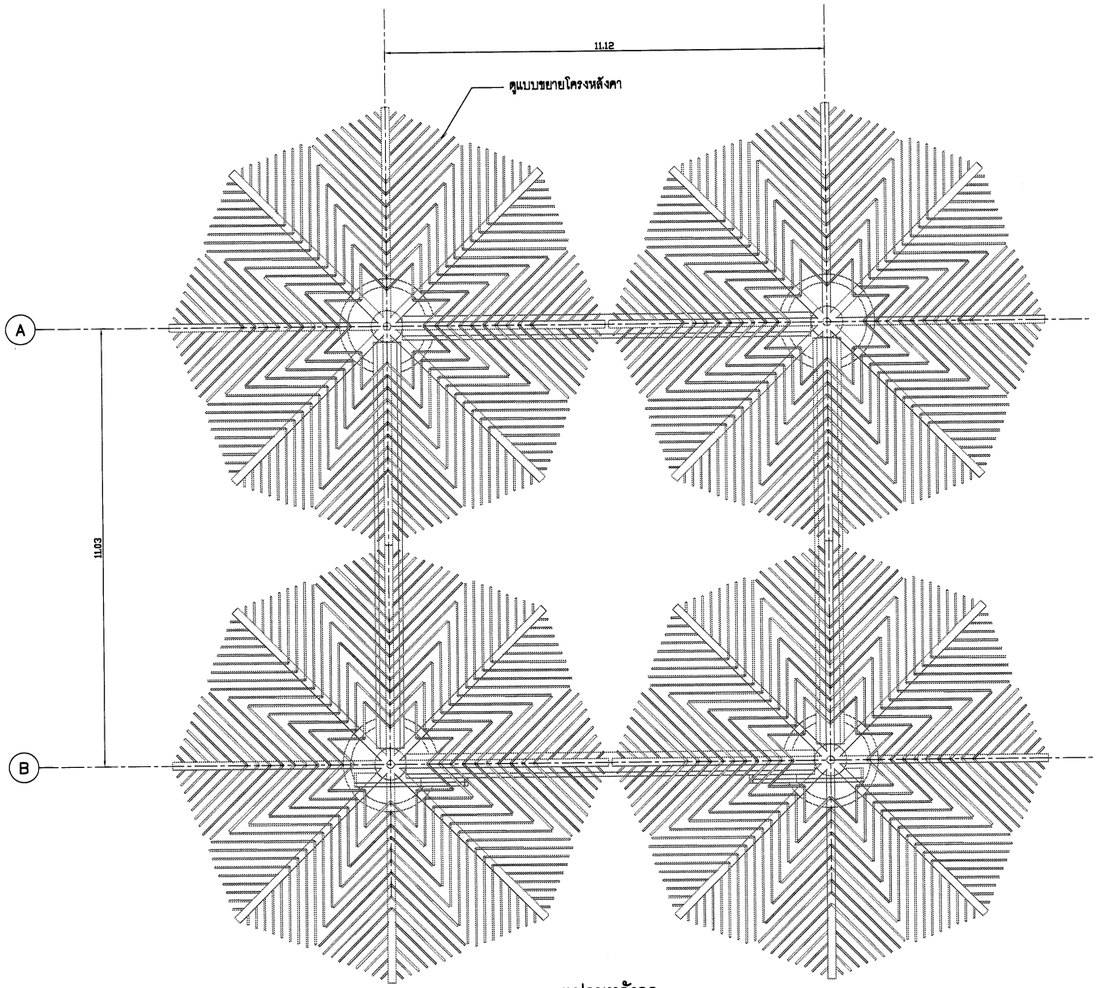

แปลนหลังคา

SCALE 1:75

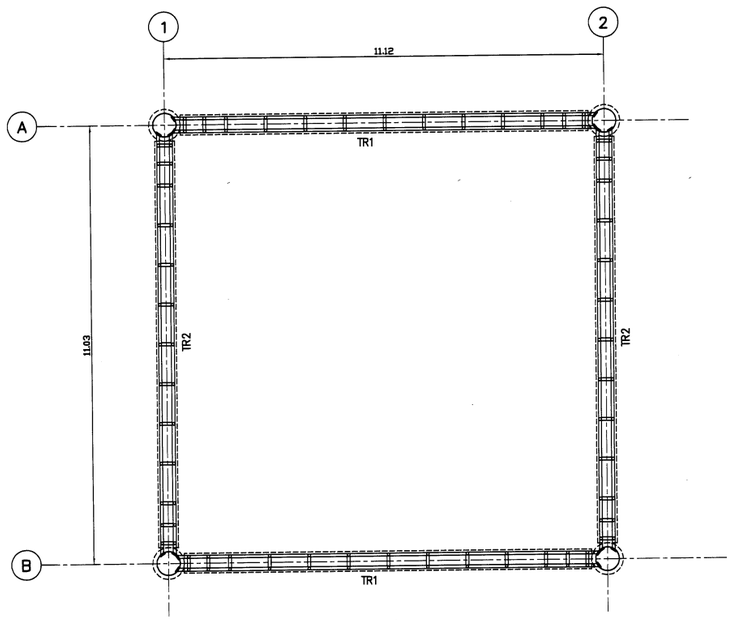

ผังโครงสร้างชุ้มหลังคา

SCALE 1:75

มาตราส่วน 1:75

0 1.50 3.00 4.50 6.00 7.50 ม.

กรมทรัพยากรน้ำ

โครงการอนุรักษ์พื้นฟู คลองบางเท่าแม่ พร้อมระบบกระจายน้ำ
ตำบลเขาต่อ อำเภอปลายพระยา จังหวัดกระบี่
หมวด " ฉ " งานอาคารหัวงาน และอาคารประกอบ

ชุ้มทางเข้า (ชุ้มประตูช้าง) - ผังฐานรากและเสา, ผังโครงสร้างชุ้มหลังคา, แปลนหลังคา

ผู้รับจ้าง : มหาวิทยาลัยเกษตรศาสตร์ วิทยาเขตเฉลิมพระเกียรติ จังหวัดสกลนคร				
สำรวจ	(นายสหล เหตุดี)	ชื่อ (ผศ.สหล เหตุดี) ผู้จัดการโครงการ		
ออกแบบ	(ผศ.ดร.วิษณ์วงศ์ กริ่งสอน สย.9870)			
เขียนแบบ	(นายณัฐพันธุ์ ทิวาวงษ์)			
ตรวจแบบ	(รศ.ดร.กอเกียรติ์ ผ่องศุลี สย.7309)			
แบบเลขที่	สพน. 006/65	แบบแผ่นที่	08-005/010	628

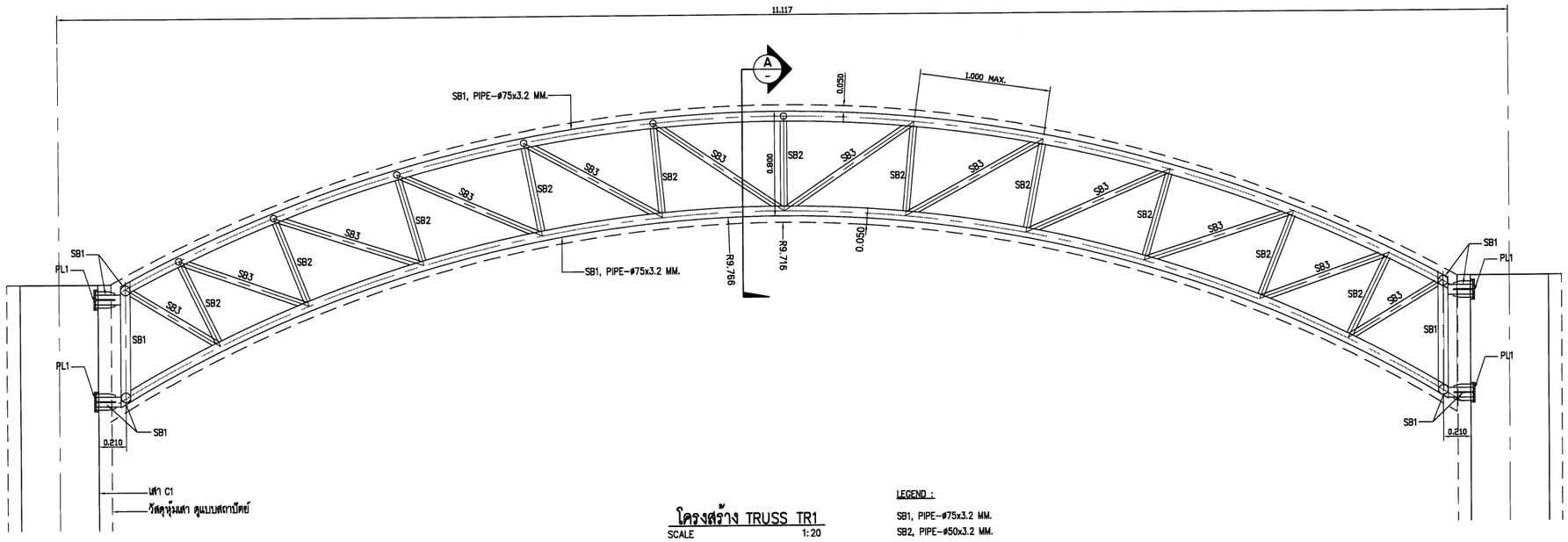

โครงสร้าง TRUSS TR1
SCALE 1:20

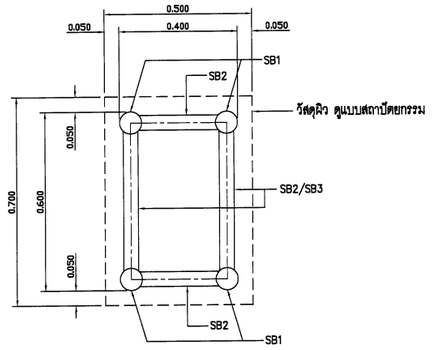

รูปตัด-A, TRUSS TR1
SCALE 1:10

LEGEND :

SB1, PIPE-ø75x3.2 MM.
SB2, PIPE-ø50x3.2 MM.
SB3, PIPE-ø50x3.2 MM.

NOTE:
1) น้ำหนักของป้ายชื่อรวมต้องมีน้ำหนักรวมไม่เกิน 100 kg

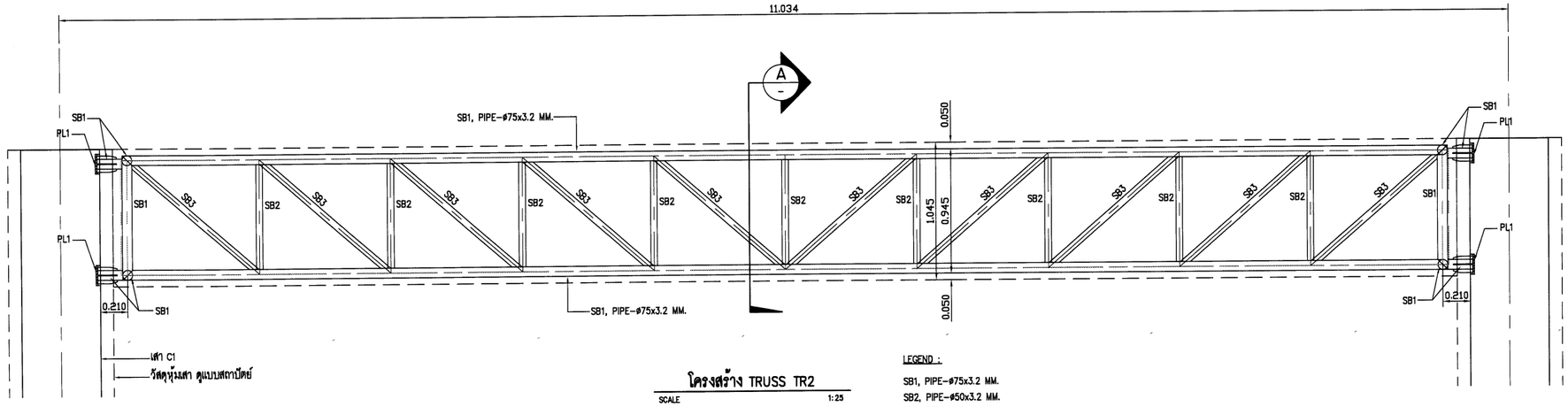

โครงสร้าง TRUSS TR2
SCALE 1:25

LEGEND :

SB1, PIPE-ø75x3.2 MM.
SB2, PIPE-ø50x3.2 MM.
SB3, PIPE-ø50x3.2 MM.

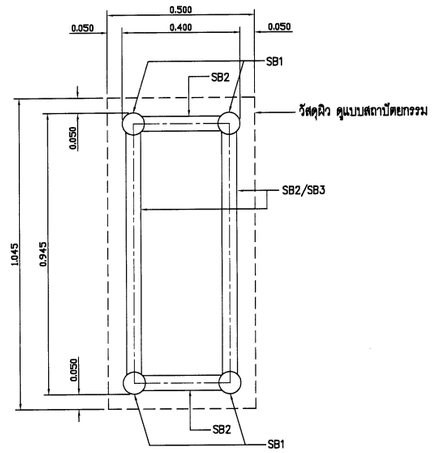

รูปตัด-A, TRUSS TR2
SCALE 1:10

มาตราส่วน 1:10
0 0.20 0.40 0.60 0.80 1.00 ม.

มาตราส่วน 1:20
0 0.40 0.80 1.20 1.60 2.00 ม.

กรมทรัพยากรน้ำ

โครงการอนุรักษ์ฝายหินชู คลองบางเท่าแม่ พร้อมระบบกระจายน้ำ
ตำบลเขาต่อ อำเภอปลายพระยา จังหวัดกระบี่
หมวด " ฉ " งานอาคารหัวงาน และอาคารประกอบ
ชุ่มทางเข้า (ชุ่มประตูช้าง) - โครงสร้าง TRUSS TR1, TR2

ผู้รับจ้าง : มหาวิทยาลัยเกษตรศาสตร์ วิทยาเขตเฉลิมพระเกียรติ จังหวัดสกลนคร				
สำรวจ	(นายกตัณ เกตุสิริ)			
ออกแบบ	(ผศ.ดร.รัชวัวด์ กรีรัตน์ สย.9270)			
เรียบแบบ	(นายสิทธิพงศ์ ชีวาวงษ์)			
ตรวจแบบ	(รศ.ดร.ยอดปิยะศิ ผิวงามดี สย.7309)			
แบบมาตรที่	สทน. 008/65	แบบแผ่นที่	08-008/010	628

(ผศ.ทศพล จตุรธนุส)
ผู้อำนวยการโครงการ

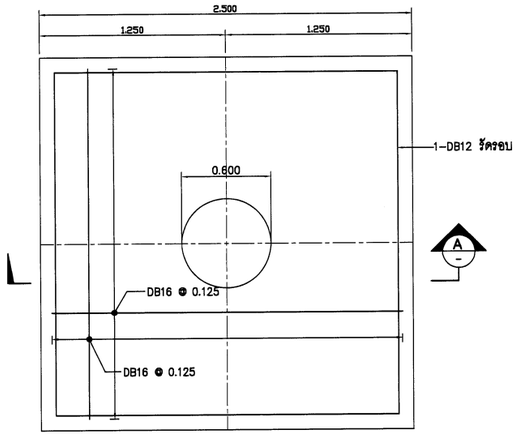

FOOTING FB1, PLAN

SCALE 1:20

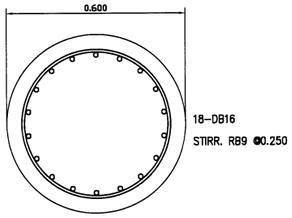

COLUMN C1

SCALE 1:10

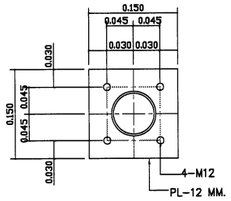

PLATE PL1

SCALE 1:5

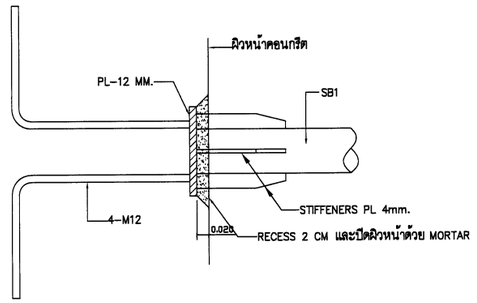

SECTION PLATE PL1

SCALE 1:5

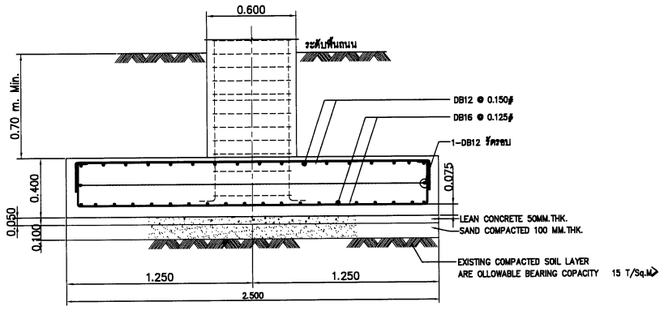

FOOTING FB1, SECTION (A)

SCALE 1:15

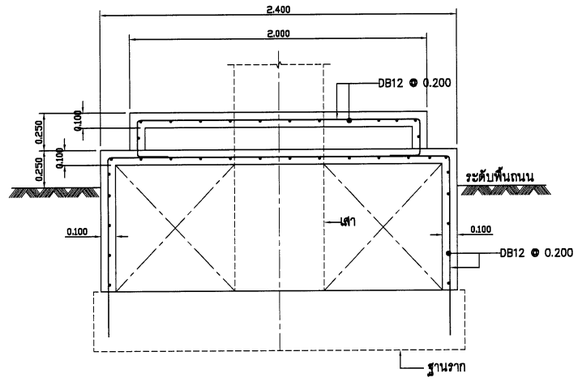

แบบขยายคอนกรีตฐานเสา

SCALE 1:20

มาตราส่วน 1:5

0 0.10 0.20 0.30 0.40 0.50 ม.

มาตราส่วน 1:10

0 0.20 0.40 0.60 0.80 1.00 ม.

มาตราส่วน 1:15

0 0.30 0.60 0.90 1.20 1.50 ม.

มาตราส่วน 1:20

0 0.40 0.80 1.20 1.60 2.00 ม.

กรมทรัพยากรน้ำ

โครงการอนุรักษ์พื้นฟู คลองบางเท่าแม่ พร้อมระบบกระจายน้ำ

ตำบลเขาต่อ อำเภอปลายพระยา จังหวัดกระบี่

หมวด " ฉ " งานอาคารทั่วงาน และอาคารประกอบ

ชุ่มทางเข้า (ชุ่มประตูข้าง) - แบบขยายรายละเอียดโครงสร้าง

ผู้รับจ้าง : มหาวิทยาลัยกษตรศาสตร์ วิทยาเขตเฉลิมพระเกียรติ จังหวัดสกลนคร				
สำรวจ	(นายกศดล เหลาลี)			
ออกแบบ	(ผศ.ดร.วิษณวงศ์ กฤิชระ สย.9270)			
เขียนแบบ	(นายศักดินนท์ ทิวาวงษ์)	(ผศ.ศศดล อุตระบุล) ผู้จัดการโครงการ		
ตรวจแบบ	(รศ.ดร.ถอนเกียรติ ฮ่องยุลี สย.7309)			
แบบเลขที่	สทน. 006/65	แบบแผ่นที่	08-007/010	628

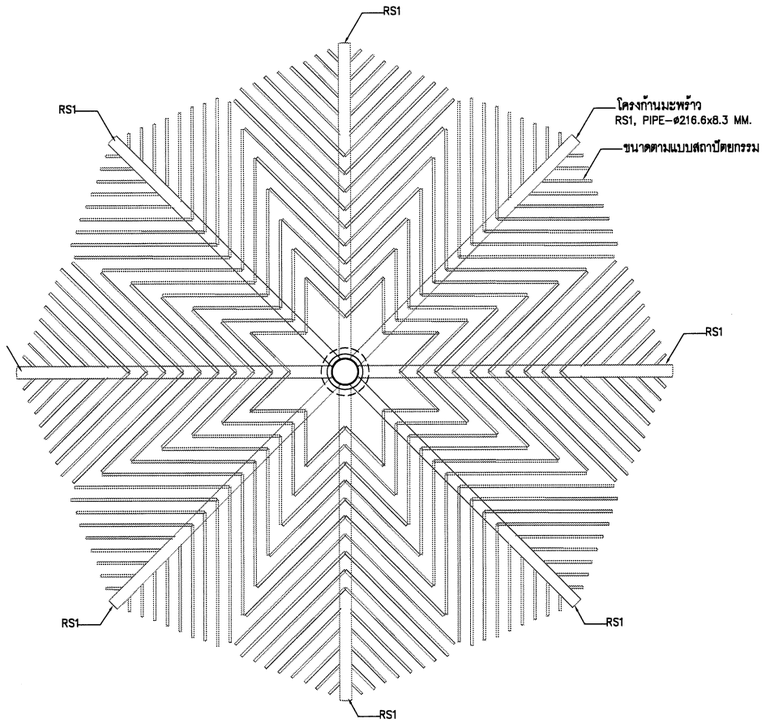

แปลนหลังคา

SCALE 1:50

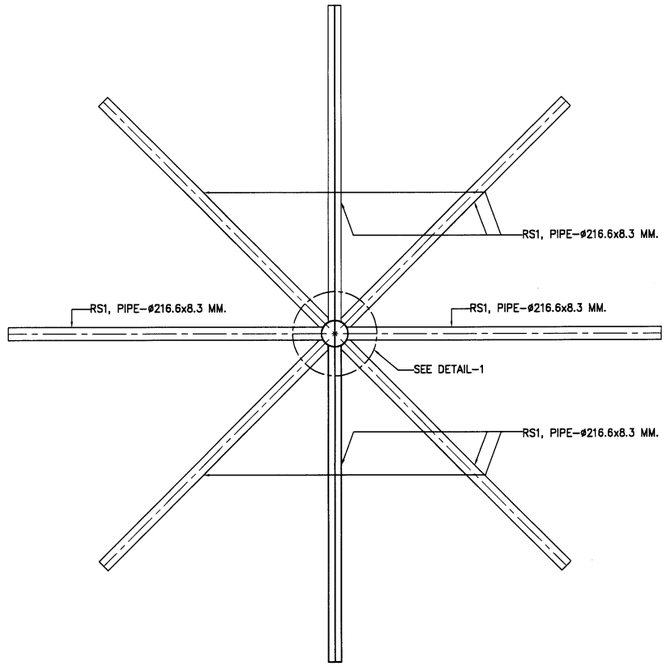

แปลนโครงก้านมะพร้าว

SCALE 1:50

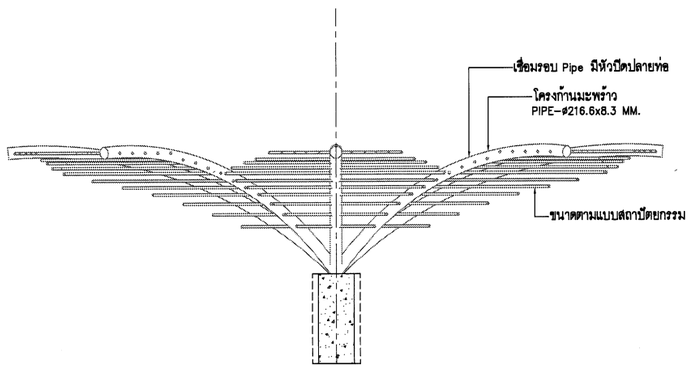

รูปตัดหลังคา

SCALE 1:50

มาตราส่วน 1:50

0 1.00 2.00 3.00 4.00 5.00 ม.

กรมทรัพยากรน้ำ

โครงการอนุรักษ์พื้นฟู คลองบางเท่าแม่ พร้อมระบบกระจายน้ำ
ตำบลเขาต่อ อำเภอปลายพระยา จังหวัดกระบี่
หมวด " ฉ " งานอาคารทั่วงาน และอาคารประกอบ
ชุ้มทางเข้า (ชุ้มประตูช้าง) - แบบขยายโครงหลังคา (1)

ผู้รับจ้าง : มหาวิทยาลัยเกษตรศาสตร์ วิทยาเขตเฉลิมพระเกียรติ จังหวัดสกลนคร				
สำรวจ	(นายทศพล เกรูวุลิ)	ธ.		
ออกแบบ	(ผศ.ดร.วิจิน์วงศ์ กริชนะ สย.9270)			
เขียนแบบ	(นายสิทธินนท์ ทิวาวงษ์)			
ตรวจแบบ	(จ.ส.ต.ทวนเกียรติ์ ผ่องภูมิ สย.7309)	(ผศ.ทศพล จรูระบุล) ผู้อำนวยการโครงการ		
แบบเลขที่	สทน. 006/65	แบบแผ่นที่	68-008/010	628

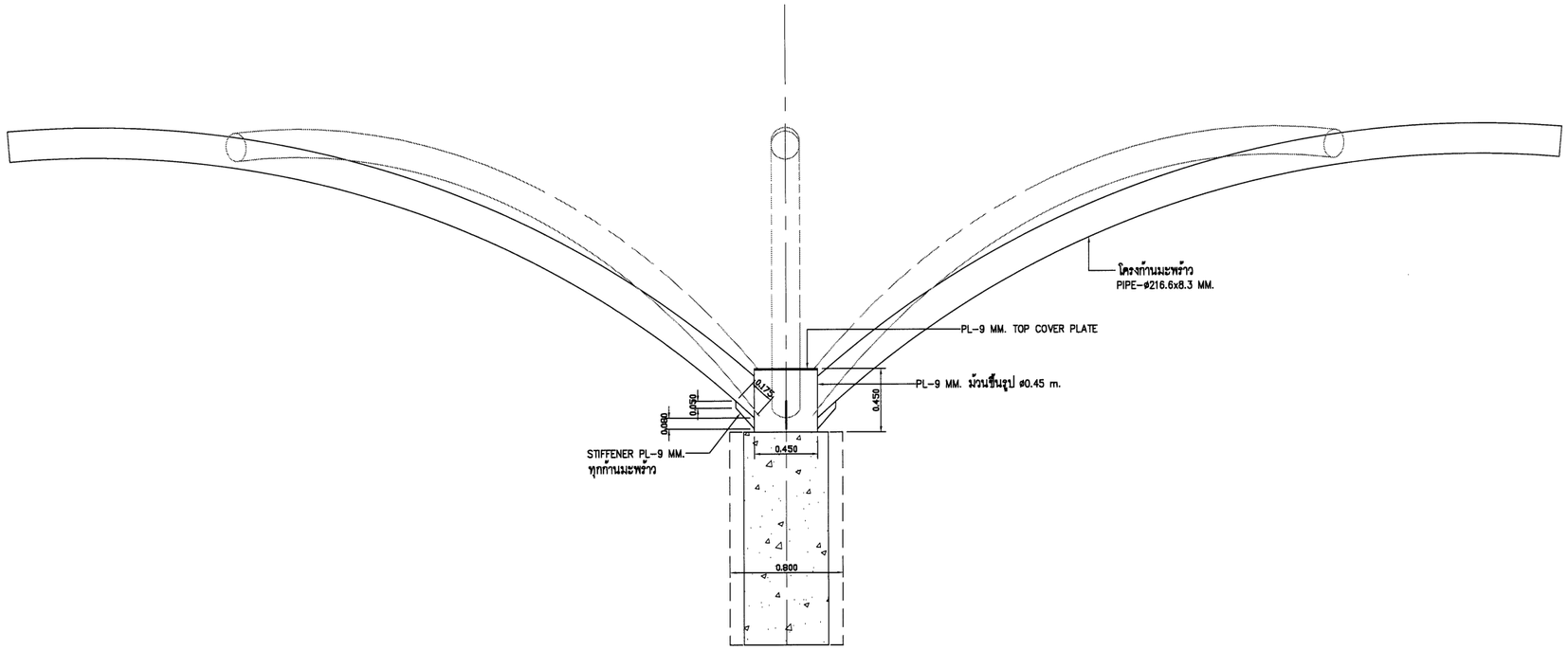

แบบขยายรูปตัดหลังคา

SCALE 1:20

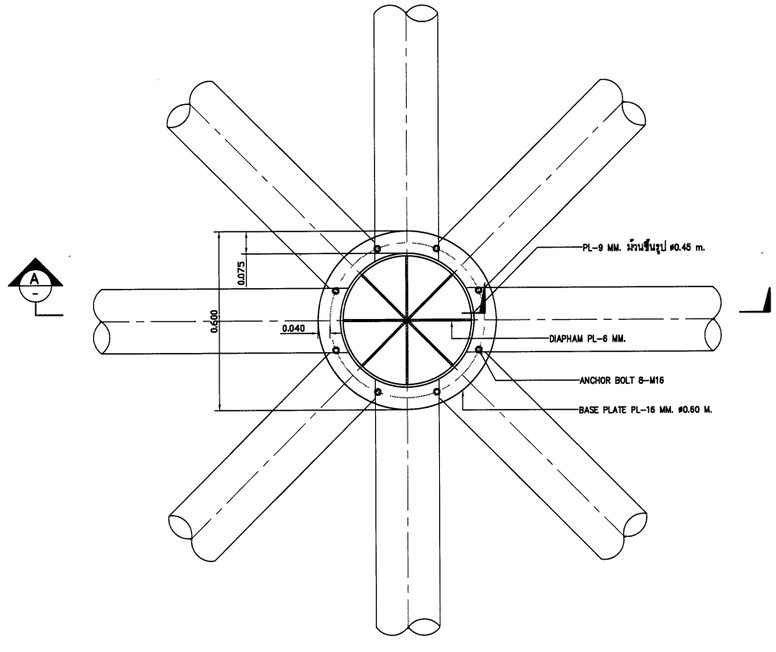

DETAIL-1

SCALE 1:10

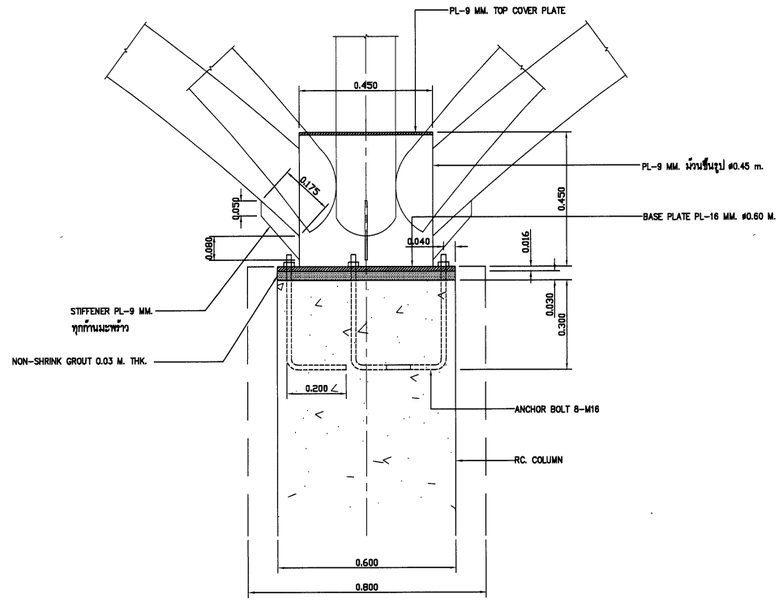

SECTION-A

SCALE 1:10

มาตราส่วน 1:10

0 0.20 0.40 0.60 0.80 1.00 ม.

มาตราส่วน 1:20

0 0.40 0.80 1.20 1.60 2.00 ม.

กรมทรัพยากรน้ำ

โครงการอนุรักษ์พื้นฟู คลองบางเท่าแม่ พร้อมระบบกระจายน้ำ
ตำบลเขาต่อ อำเภอปลายพระยา จังหวัดกระบี่
หมวด ' ฉ ' งานอาคารทั่วงาน และอาคารประกอบ
ชุ้มทางเข้า (ชุ้มประตูช้าง) - แบบขยายโครงหลังคา (2)

ผู้รับจ้าง : มหาวิทยาลัยเกษตรศาสตร์ วิทยาเขตเฉลิมพระเกียรติ จังหวัดสกลนคร				
สำรวจ	(นายกตินล เกตุวดี)			
ออกแบบ	(ผศ.ดร.วิจน์วงศ์ กรีทอง สย.9270)			
เขียนแบบ	(นายอภิสิทธิ์ ทิวาวงษ์)	(ผศ.ดร.ศตนล จุรรยุล) ผู้จัดการโครงการ		
ตรวจแบบ	(รศ.ดร.ยอดเกียรติ์ ผลงกูลี สย.7309)			
แบบแสดงที่	สทน. 006/65	แบบแผ่นที่	08-009/010	628

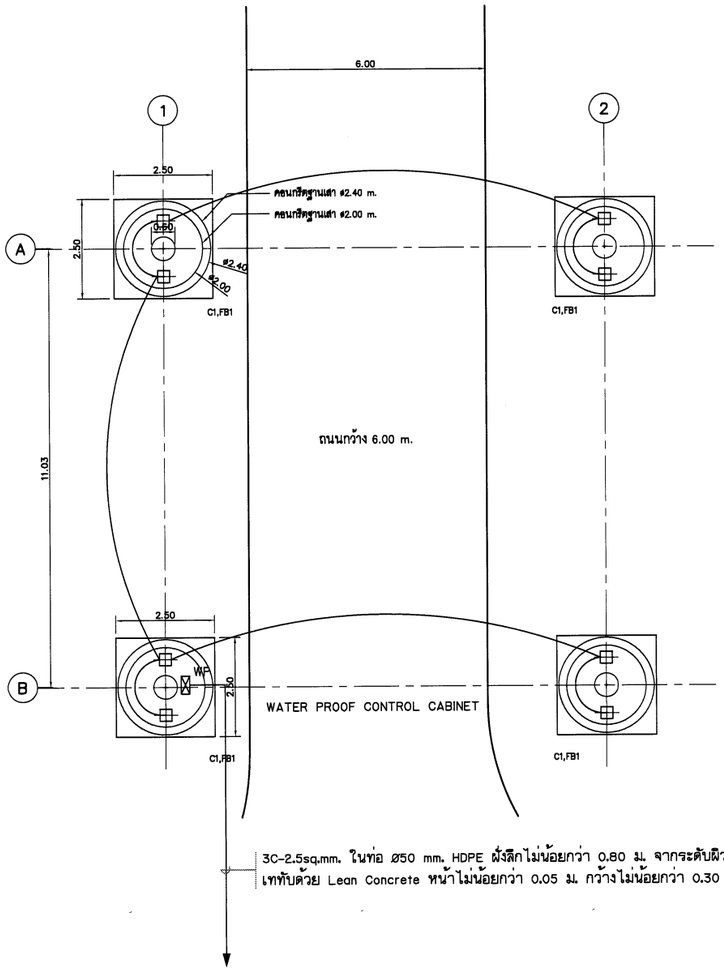

แปลนไฟฟ้าส่องสว่าง

มาตราส่วน 1:75

สัญลักษณ์	รายละเอียดอุปกรณ์
⊕	โคม FLOOD LIGHT ติดตั้งที่พื้นส่องสาดชั้นหลอด LED 200W 6500K
⊠	ตู้ควบคุมชนิดกันน้ำพร้อมติดตั้ง Main CB ขนาด 16A 2P 240VAC
	พร้อมติดตั้งสายดิน และสวิตช์เปิด-ปิด 4 ตัว โคมไฟภายในตู้
———	แนวสายไฟฟ้าใต้ดิน

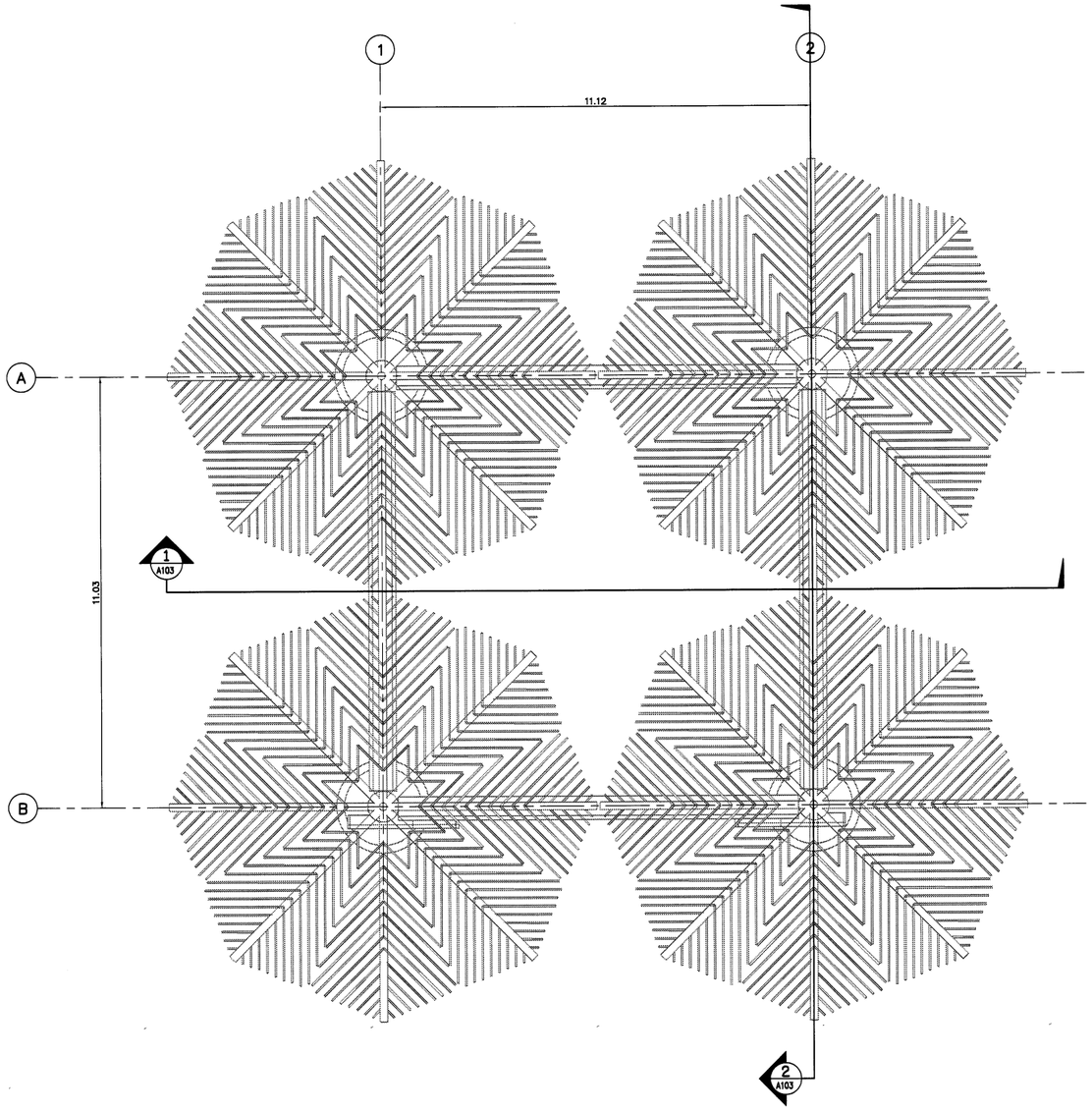

แปลนหลังคา

มาตราส่วน 1:75

มาตราส่วน 1:75

0 1.50 3.00 4.50 6.00 7.50 ม.

กรมทรัพยากรน้ำ

โครงการอนุรักษ์พื้นฟู คลองบางเท่าแม่ พร้อมระบบกระจายน้ำ
ตำบลเชาต่อ อำเภอปลายพระยา จังหวัดกระบี่

หมวด " ฉ " งานอาคารทั่วงาน และอาคารประกอบ
ชุ่มทางเข้า (ชุ่มประตูช้าง) - แปลนไฟฟ้าส่องสว่าง

ผู้รับจ้าง : มหาวิทยาลัยเกษตรศาสตร์ วิทยาเขตเฉลิมพระเกียรติ จังหวัดสกลนคร			
สำรวจ	(นายทศพล เกตุภูมิ)		
ออกแบบ	(ผศ.ดร.วิษณุวงศ์ กรัพยะ สย.9270)		
เขียนแบบ	(นายอัศนันท์ ทิวาวงษ์)		
ตรวจแบบ	(รศ.ดร.ยอดเกียรติ ต้องภูมิ สย.7309)		
แบบมาตรฐาน	สทน. 005/65	แบบแผ่นที่	08-010/010 629

ผู้อำนวยการโครงการ
(ผศ.ทศพล เกตุภูมิ)

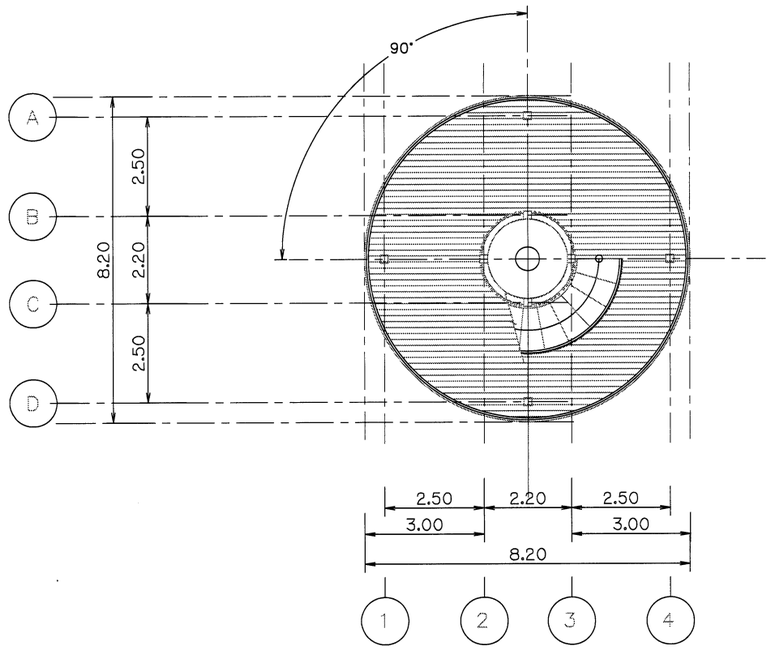

แปลนชั้น1

มาตราส่วน 1:75

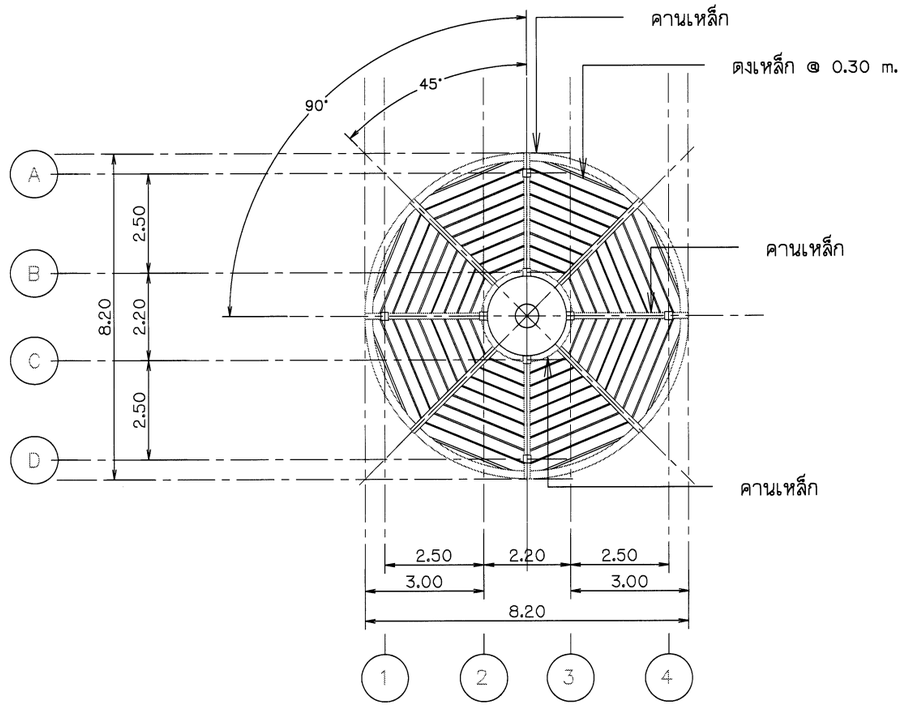

แปลนโครงสร้างชั้น1

มาตราส่วน 1:75

มาตราส่วน 1:75

0 1.50 3.00 4.50 6.00 7.50 ม.

หมายเหตุ

1. ระดับ (ร.ท.ก.) และมิติต่าง ๆ กำหนดเป็นเมตร ระยะทางเป็นกิโลเมตร นอกจากแสดงไว้เป็นอย่างอื่น
2. สัญลักษณ์ คำย่อ ดูแบบแผ่นที่ ก3-001/005
3. สรุปรายละเอียดโครงการ ดูแบบแผ่นที่ ก3-002/005 ถึง ก3-004/005
4. ข้อกำหนดเกี่ยวกับแบบแปลน มาตรการป้องกันฯ ข้อกำหนดงานก่อสร้าง ดูแบบแผ่นที่ ก3-005/005
5. งานก่อสร้างบางอย่างที่ในแบบและรายการก่อสร้างมิได้แสดงไว้ หรือแสดงไว้ไม่ชัดเจน ให้เป็นหน้าที่คณะกรรมการตรวจรับพัสดุในงานจ้างก่อสร้างวินิจฉัย เพื่อให้เป็นไปตามมาตรฐานทางวิชาชีพที่เป็นที่ยอมรับกันทั่วไป โดยผู้รับจ้างจะต้องถือปฏิบัติตามโดยไม่ถือว่าเป็นการขัดต่อสัญญาแต่อย่างใด
6. ก่อนดำเนินการก่อสร้างให้ผู้รับจ้างเสนอ SHOP DRAWING เสนอต่อคณะกรรมการตรวจรับพัสดุในงานจ้างก่อสร้างก่อนดำเนินการก่อสร้าง

กรมทรัพยากรน้ำ

โครงการอนุรักษ์ฟื้นฟู คลองบางเท่าแม่ พร้อมระบบกระจายน้ำ
ตำบลเขาต่อ อำเภอปลายพระยา จังหวัดกระบี่
หมวด " ฉ " งานอาคารทั่วงาน และอาคารประกอบ
จุดชมวิว และดูนก - แปลนชั้น 1 และโครงสร้างชั้น 1

ผู้รับจ้าง : มหาวิทยาลัยเกษตรศาสตร์ วิทยาเขตเฉลิมพระเกียรติ จังหวัดสกลนคร

สำรวจ	(นายเทศกร เกตุสิริ)	ชื่อ (ผศ.เทศกร จตุระบุล) ผู้จัดการโครงการ		
ออกแบบ	(ผศ.ดร.รัจน์วงศ์ กรีพละ สย.9870)			
เขียนแบบ	(นายอภิสิทธิ์ ชีวาวงษ์)			
ตรวจแบบ	(รศ.ดร.ภูเบศวร์ ต๋องศุลี สย.7309)			
แบบแสดงที่	สพน. 006/65	แบบแผ่นที่	ข9-001/010	628

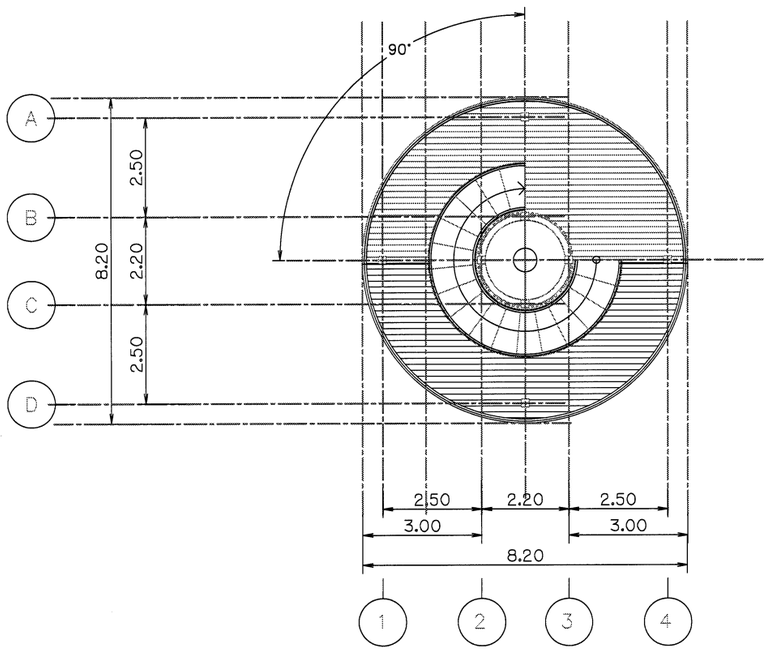

แปลนชั้น2

มาตราส่วน 1:75

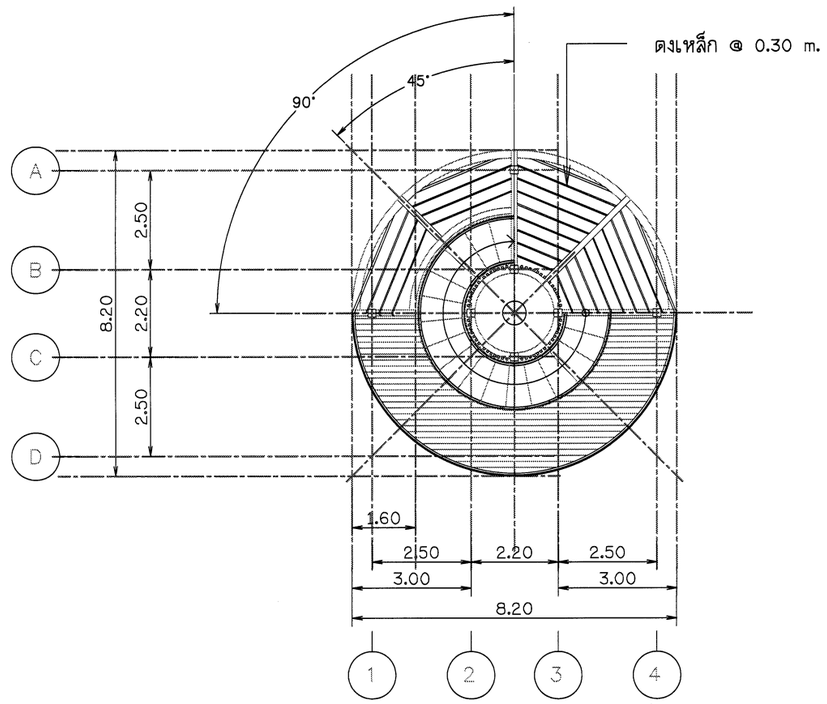

แปลนโครงสร้างชั้น2

มาตราส่วน 1:75

หมายเหตุ

1. ระดับ (ร.ท.ก) และมิติต่าง ๆ กำหนดเป็นเมตร ระยะทางเป็นกิโลเมตร นอกจากแสดงไว้เป็นอย่างอื่น
2. สัญลักษณ์ คำย่อ ดูแบบแผ่นที่ ก3-001/005
3. สรุปรายละเอียดโครงการฯ ดูแบบแผ่นที่ ก3-002/005 ถึง ก3-004/005
4. ข้อกำหนดเกี่ยวกับแบบแปลน มาตรการป้องกันฯ ข้อกำหนดงานก่อสร้าง ดูแบบแผ่นที่ ก3-005/005
5. งานก่อสร้างบางอย่างที่ในแบบและรายการก่อสร้างมิได้แสดงไว้ หรือแสดงไว้ไม่ชัดเจน ให้เป็นหน้าที่คณะกรรมการตรวจรับพัสดุในงานจ้างก่อสร้างวินิจฉัย เพื่อให้เป็นไปตามมาตรฐานทางวิชาชีพซึ่งเป็นที่ยอมรับกันทั่วไป โดยผู้รับจ้างจะต้องถือปฏิบัติตามโดยไม่ถือว่าเป็นการขัดต่อสัญญาแต่อย่างใด
6. ก่อนดำเนินการก่อสร้างให้ผู้รับจ้างเสนอ SHOP DRAWING เสนอต่อคณะกรรมการตรวจรับพัสดุในงานจ้างก่อสร้างก่อนดำเนินการก่อสร้าง

มาตราส่วน 1:75

0 1.50 3.00 4.50 6.00 7.50 ม.

กรมทรัพยากรน้ำ

โครงการอนุรักษ์พื้นฟู คลองบางเท่าแม่ พร้อมระบบกระจายน้ำ
ตำบลเขาต่อ อำเภอปลายพระยา จังหวัดกระบี่
หมวด " ฉ " งานอาคารหัวงาน และอาคารประกอบ
จุดชมวิว และดูนก - แปลนชั้น 2 และโครงสร้างชั้น 2

ผู้รับจ้าง : มหาวิทยาลัยเกษตรศาสตร์ วิทยาเขตฉลิมพระเกียรติ จังหวัดกาญจนบุรี

สำรวจ	(นายกิตติพล เกตุสิริ)			
ออกแบบ	(ผศ.ดร.วิทวัส กรีพละ สย.9270)			
เขียนแบบ	(นายณัฐนนท์ ทิวาวงษ์)			
ตรวจแบบ	(รศ.ดร.ถวัลย์ มิ่งขวัญ สย.7309)			
แบบเลขที่	สพน. 006/65	แบบแผ่นที่	03-002/010	628

อ. (ผศ.ดร.ชุมพล จตุระบุล)
ผู้จัดการโครงการ

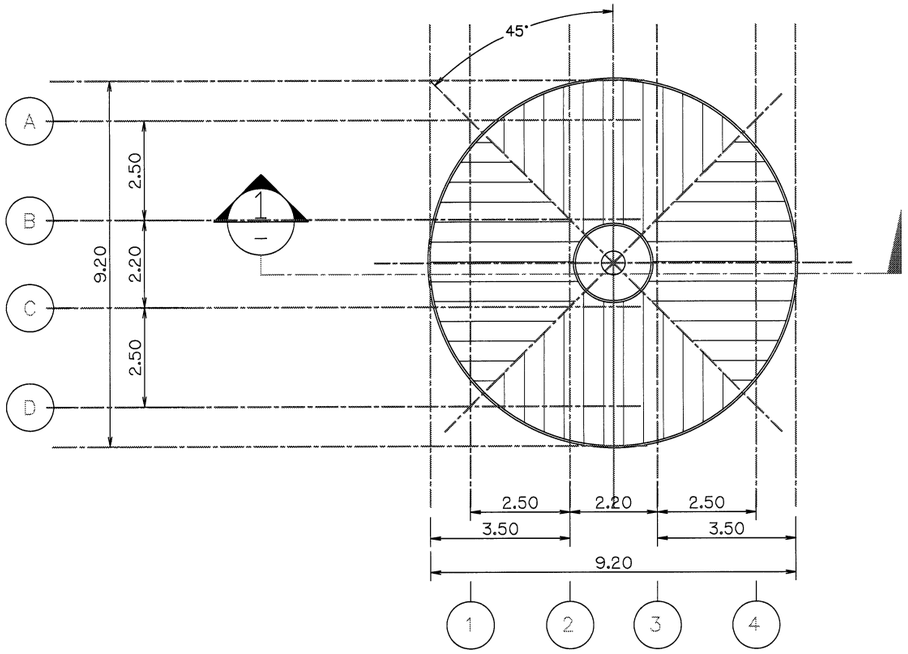

แปลนหลังคา

มาตราส่วน 1:75

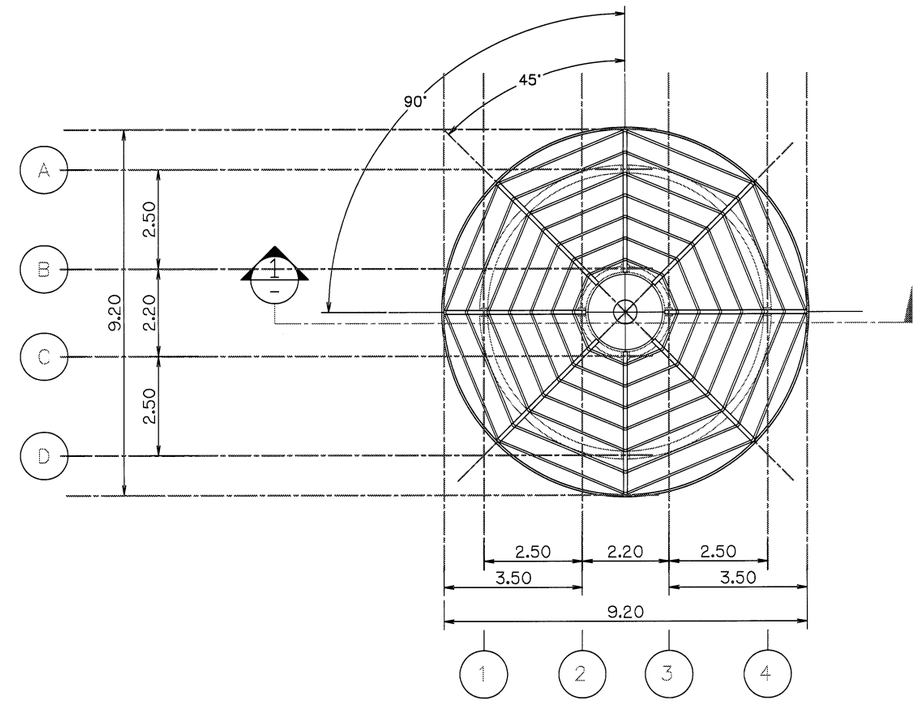

แปลนโครงสร้างหลังคา

มาตราส่วน 1:75

หมายเหตุ

1. ระดับ (ร.ท.ก.) และมิติต่าง ๆ กำหนดเป็นเมตร ระยะทางเป็นกิโลเมตร นอกจากแสดงไว้เป็นอย่างอื่น
2. สัญลักษณ์ คำย่อ ดูแบบแผ่นที่ ก3-001/005
3. สรุปรายละเอียดโครงการ ดูแบบแผ่นที่ ก3-002/005 ถึง ก3-004/005
4. ข้อกำหนดเกี่ยวกับแบบแปลน มาตรการป้องกันฯ ข้อกำหนดงานก่อสร้าง ดูแบบแผ่นที่ ก3-005/005
5. งานก่อสร้างบางอย่างที่ในแบบและรายการก่อสร้างมิได้แสดงไว้ หรือแสดงไว้ไม่ชัดเจน ให้เป็นหน้าที่คณะกรรมการตรวจรับพัสดุในงานจ้างก่อสร้างวินิจฉัย เพื่อให้เป็นไปตามมาตรฐานทางวิชาชีพซึ่งเป็นที่ยอมรับกันทั่วไป โดยผู้รับจ้างจะต้องถือปฏิบัติตามโดยไม่ถือว่าเป็นการขัดต่อสัญญาแต่อย่างใด
6. ก่อนดำเนินการก่อสร้างให้ผู้รับจ้างเสนอ SHOP DRAWING เสนอต่อคณะกรรมการตรวจรับพัสดุในงานจ้างก่อสร้างก่อนดำเนินการก่อสร้าง

มาตราส่วน 1:75

0 1.50 3.00 4.50 6.00 7.50 ม.

กรมทรัพยากรน้ำ

โครงการอนุรักษ์พันธุ์ คลองบางเท่าแม่ พร้อมระบบกระจายน้ำ
ตำบลเขาต่อ อำเภอปลายพระยา จังหวัดกระบี่
หมวด " ฉ " งานอาคารหัวงาน และอาคารประกอบ
จุดชมวิว และดูนก - แปลนหลังคา และโครงหลังคา

ผู้รับจ้าง : มหาวิทยาลัยเกษตรศาสตร์ วิทยาเขตเฉลิมพระเกียรติ จังหวัดสกลนคร

สำรวจ	(นายกฤตนต เกตุวลี)	ชื่อ (ผศ.กฤตนต เกตุวลี) ผู้อำนวยการโครงการ		
ออกแบบ	(ผศ.ดร.วิจิน่วงศ์ กรีพละ สย.9870)			
เขียนแบบ	(นายศักดินันท์ ทิวาวงษ์)			
ตรวจแบบ	(รศ.ดร.ถวัลย์ มั่งมูลี สย.7309)			
แบบเลขที่	สทน. 005/65	แบบแผ่นที่	๐๑-003/010	628

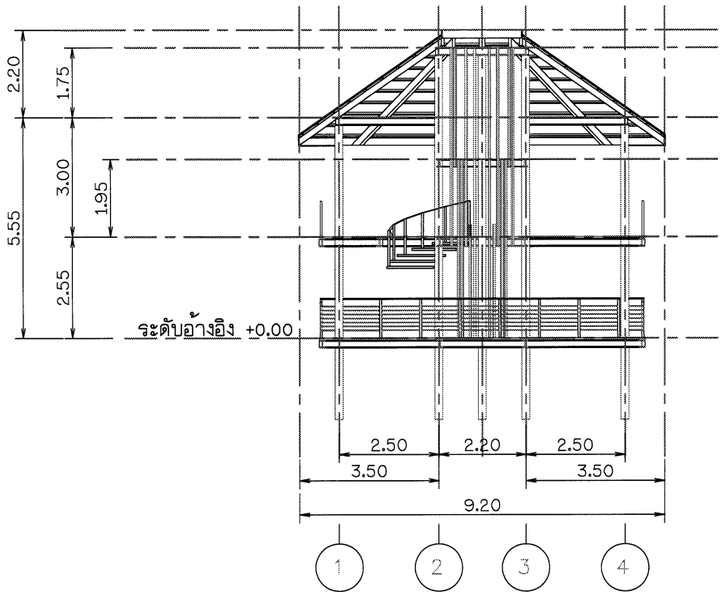

รูปตัด 1

มาตราส่วน 1:75

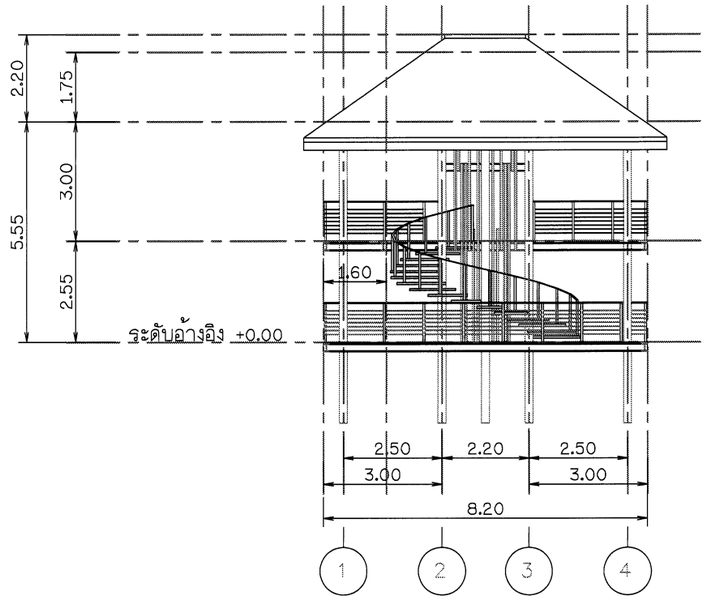

รูปด้าน 1

มาตราส่วน 1:75

หมายเหตุ

1. ระดับ (ร.ท.ก.) และมิติต่าง ๆ กำหนดเป็นเมตร ระยะทางเป็นกิโลเมตร นอกจากแสดงไว้เป็นอย่างอื่น
2. สัญลักษณ์ คำย่อ ดูแบบแผ่นที่ ก3-001/005
3. สรุปรายละเอียดโครงการ ดูแบบแผ่นที่ ก3-002/005 ถึง ก3-004/005
4. ข้อกำหนดเกี่ยวกับแบบแปลน มาตรการป้องกันฯ ข้อกำหนดงานก่อสร้าง ดูแบบแผ่นที่ ก3-005/005
5. งานก่อสร้างบางอย่างที่ในแบบและรายการก่อสร้างมิได้แสดงไว้ หรือแสดงไว้ไม่ชัดเจน ให้เป็นหน้าที่คณะกรรมการตรวจรับพัสดุในงานจ้างก่อสร้างวินิจฉัย เพื่อให้เป็นไปตามมาตรฐานทางวิชาชีพซึ่งเป็นที่ยอมรับกันทั่วไป โดยผู้รับจ้างจะต้องถือปฏิบัติตามโดยไม่ถือว่าเป็นการขัดต่อสัญญาแต่อย่างใด
6. ก่อนดำเนินการก่อสร้างให้ผู้รับจ้างเสนอ SHOP DRAWING เสนอต่อคณะกรรมการตรวจรับพัสดุในงานจ้างก่อสร้างก่อนดำเนินการก่อสร้าง

มาตราส่วน 1:75

0 1.50 3.00 4.50 6.00 7.50 ม.

กรมทรัพยากรน้ำ

โครงการอนุรักษ์พื้นฟู คลองบางเท่าแม่ พร้อมระบบกระจายน้ำ
ตำบลเขาต่อ อำเภอปลายพระยา จังหวัดกระบี่
หมวด " ฉ " งานอาคารหัวงาน และอาคารประกอบ
จุดชมวิว และดูนก - รูปด้าน 1 และรูปตัด 1

ผู้รับจ้าง : มหาวิทยาลัยเกษตรศาสตร์ วิทยาเขตเฉลิมพระเกียรติ จังหวัดสกลนคร

สำรวจ	(นายทศพล เกตุวดี)			
ออกแบบ	(ผศ.ดร.วิษณ์วงศ์ กรีพละ สย.9270)			
เขียนแบบ	(นายสิริพันธ์ ทิวารวัง)	(ผศ.ทศพล พฤกษกุล) ผู้จัดการโครงการ		
ตรวจแบบ	(จศ.ดร.ถวัลย์ มอญสุย สย.1309)			
แบบเลขที่	สทน. 006/65	แบบแผ่นที่	03-004/010	628

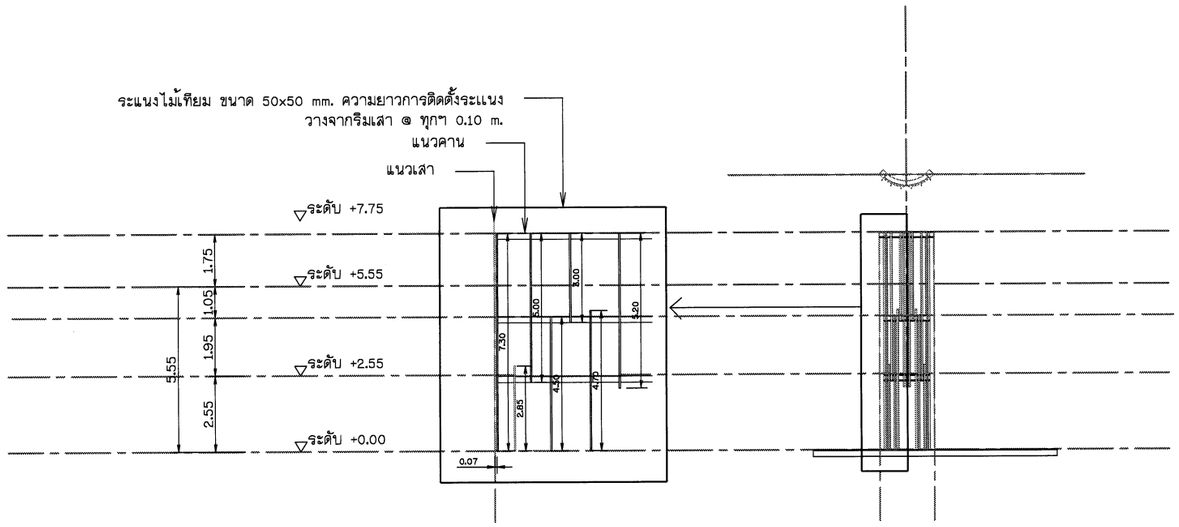

รูปแบบ FACADE

มาตราส่วน 1:100

แบบขยาย

มาตราส่วน 1:100

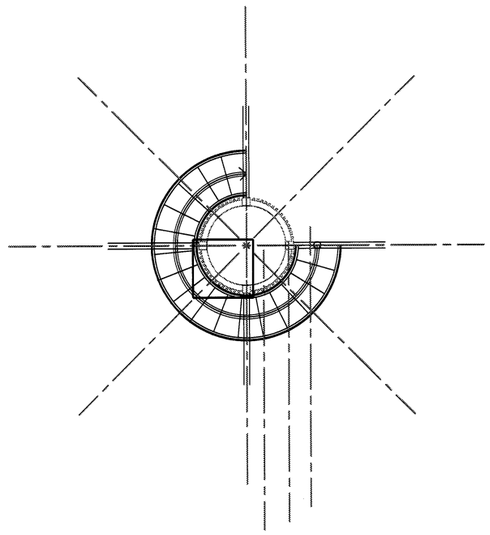

แบบขยายบันได

มาตราส่วน 1:75

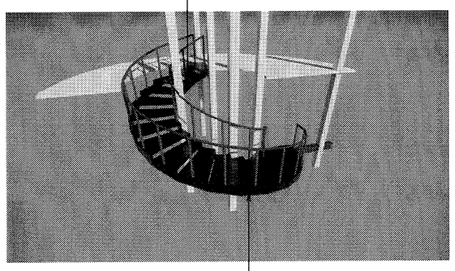

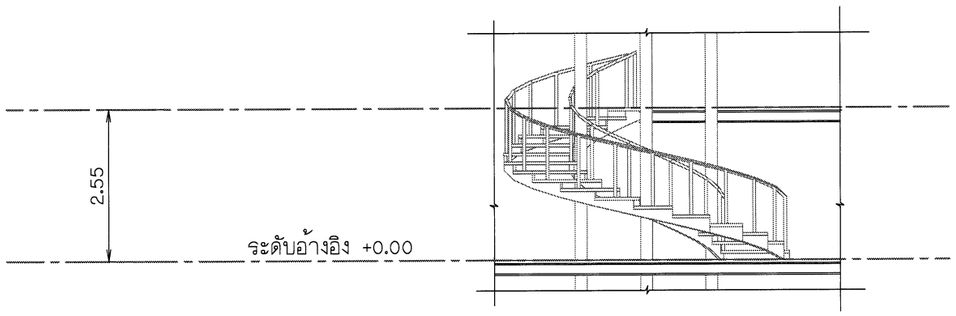

รูปตัดบันได

มาตราส่วน 1:50

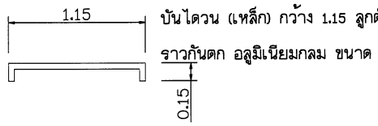

บันไดวน (เหล็ก) กว้าง 1.15 ลูกตั้ง 0.15

ราวกันตก อลูมิเนียมกลม ขนาด ø 50 mm.

มาตราส่วน 1:50

0 1.00 2.00 3.00 4.00 5.00 ม.

มาตราส่วน 1:75

0 1.50 3.00 4.50 6.00 7.50 ม.

มาตราส่วน 1:100

0 2.00 4.00 6.00 8.00 10.00 ม.

หมายเหตุ

1. ระดับ (ร.ท.ก.) และมิติต่าง ๆ กำหนดเป็นเมตร ระยะทางเป็นกิโลเมตร นอกจากแสดงไว้เป็นอย่างอื่น
2. สัญลักษณ์ คำย่อ ดูแบบแผ่นที่ ก3-001/005
3. สรุปรายละเอียดโครงการ ดูแบบแผ่นที่ ก3-002/005 ถึง ก3-004/005
4. ข้อกำหนดเกี่ยวกับแบบแปลน มาตรการป้องกันฯ ข้อกำหนดงานก่อสร้าง ดูแบบแผ่นที่ ก3-005/005
5. งานก่อสร้างบางอย่างที่ในแบบและรายการก่อสร้างมิได้แสดงไว้ หรือแสดงไว้ไม่ชัดเจน ให้เป็นหน้าที่คณะกรรมการตรวจรับพัสดุในงานจ้างก่อสร้างวินิจฉัย เพื่อให้เป็นไปตามมาตรฐานทางวิชาชีพซึ่งเป็นที่ยอมรับกันทั่วไป โดยผู้รับจ้างจะต้องถือปฏิบัติตามโดยไม่ถือว่าเป็นการขัดต่อสัญญาแต่อย่างใด
6. ก่อนดำเนินการก่อสร้างให้ผู้รับจ้างเสนอ SHOP DRAWING เสนอต่อคณะกรรมการตรวจรับพัสดุในงานจ้างก่อสร้างก่อนดำเนินการก่อสร้าง

กรมทรัพยากรน้ำ

โครงการอนุรักษ์พันธุ์ คลองบางเท่าแม่ พร้อมระบบกระจายน้ำ

ตำบลเขาต่อ อำเภอปลายพระยา จังหวัดกระบี่

หมวด " จ " งานอาคารห้องงาน และอาคารประกอบ

แบบสถาปัตยกรรม จุดชมนก บันได

ผู้รับจ้าง : มหาวิทยาลัยกษตรศาสตร์ วิทยาเขตเฉลิมพระเกียรติ จังหวัดสกลนคร				
สำรวจ	(นายเศกสิต เกตุสิริ)	ช. [illegible]		
ออกแบบ	(ผศ.ดร.รัชนีวงศ์ กรีพิชย สย.9270)			
เขียนแบบ	(นายศักดินนท์ ทิวากร)			
ตรวจแบบ	(ชนครภอเกียรติ์ ผ่องพุฒิ สย.7309)	ช. [illegible] (ผศ.เศกสิต เกตุระสุต) ผู้จัดการโครงการ		
แบบแสดงที่	สพน. 006/65	แบบแผ่นที่	09-005/010	628

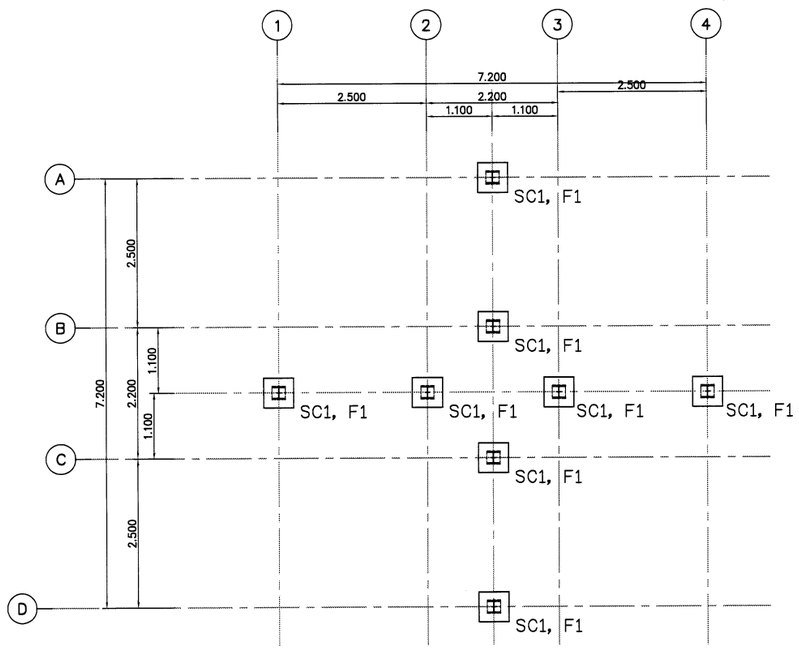

แปลนฐานราก

SCALE 1:50

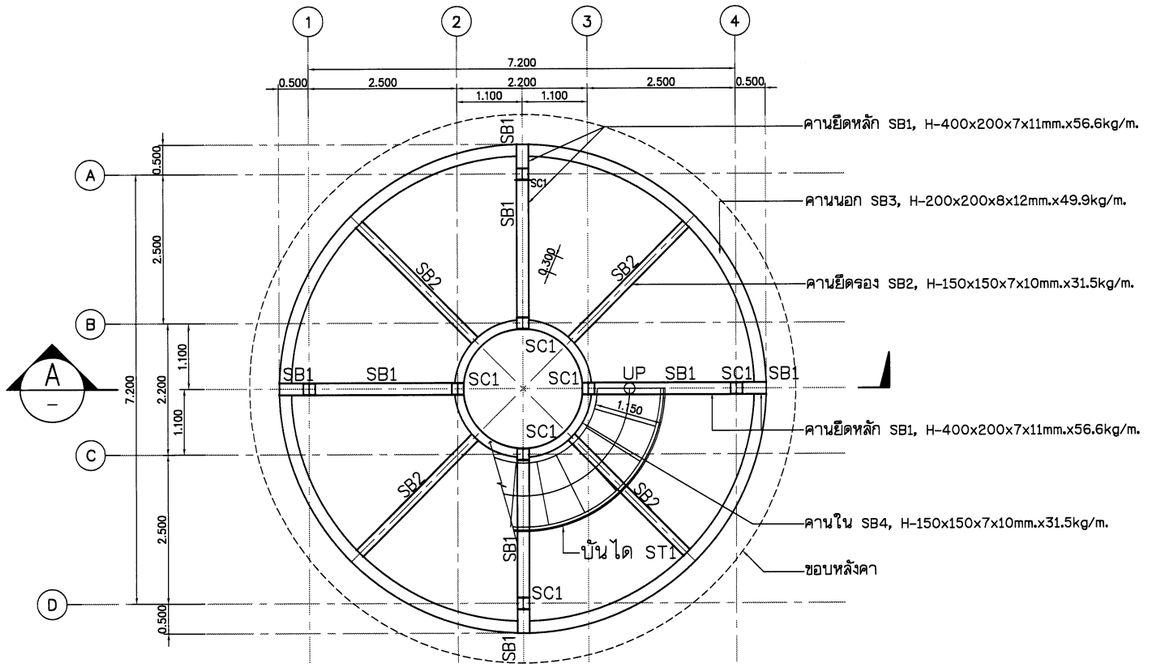

แปลนโครงสร้างคานชั้น1+บันได ST1

SCALE 1:50

(ระดับ +0.00)

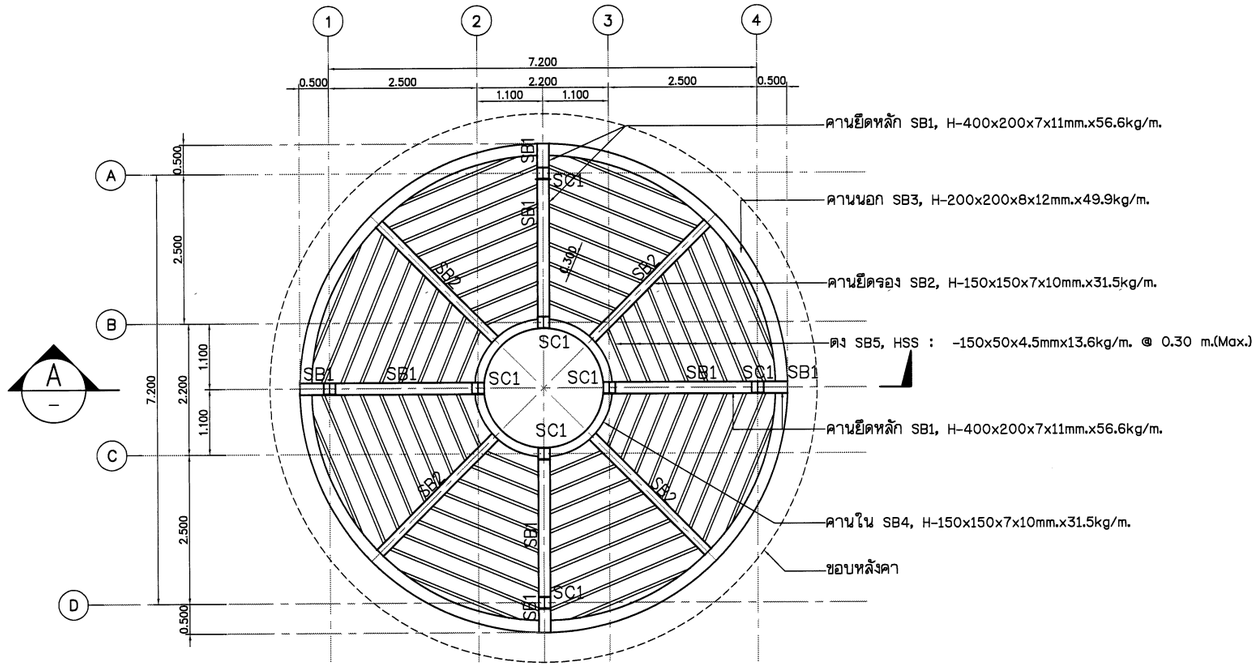

แปลนโครงสร้างคาน+ตงชั้น1

SCALE 1:50

(ระดับ +0.00)

NOTE :

เสา SC1 = H-200x200x8x12mm.x49.9kg/m.

กรมทรัพยากรน้ำ

โครงการอนุรักษ์พันธุ์ คลองบางเท่าแม่ พร้อมระบบกระจายน้ำ

ตำบลเขาต่อ อำเภอปลายพระยา จังหวัดกระบี่

หมวด " ฉ " งานอาคารทั่วงาน และอาคารประกอบ

จุดชมนก แบบโครงสร้างแปลนฐานราก และพื้นชั้น 1

ผู้รับจ้าง : มหาวิทยาลัยเกษตรศาสตร์ วิทยาเขตเฉลิมพระเกียรติ จังหวัดสกลนคร					
สำรวจ	(นายทศพล เกตุสุติ)				
ออกแบบ	(ผศ.ดร.วิษณ์วงศ์ กรีพละ สย.9270)				
เขียนแบบ	(นายมิตรินนท์ ทิวาวงษ์)				
ตรวจแบบ	(รศ.ดร.ภูเบศวิศ์ พัฒนุสิ สย.7309)				
แบบเลขที่	สพน. 006/65	แบบแผ่นที่	08-006/010	028	

(ผศ.ดร.ศศพล จตุระบุล)
ผู้อำนวยการโครงการ

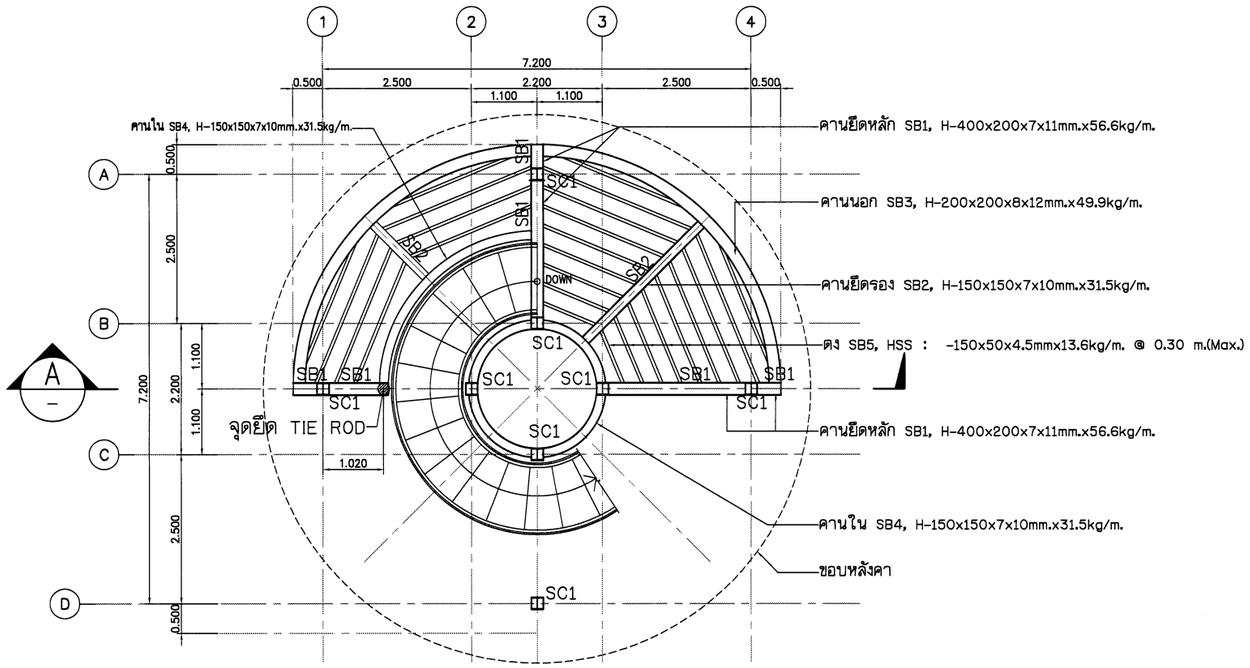

แปลนโครงสร้างคาน+ตงชั้น 2+บันได ST1

SCALE 1:50

(ระดับ +2.55)

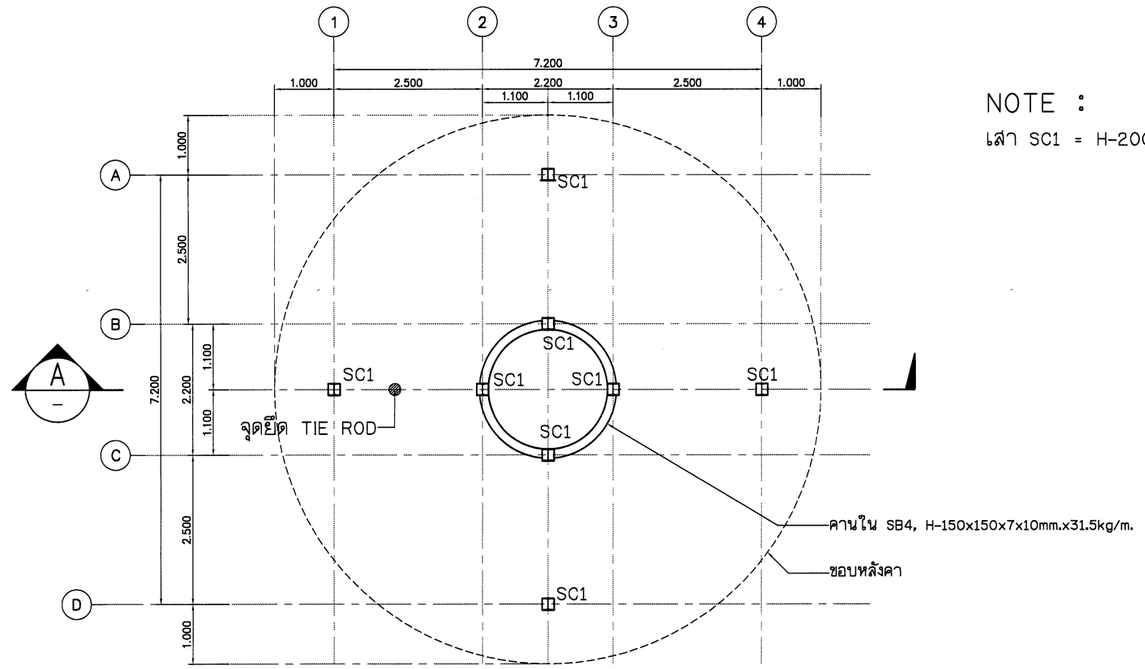

แปลนโครงสร้างคาน

SCALE 1:50

(ระดับ +2.40)

NOTE :

เสา SC1 = H-200x200x8x12mm.x49.9kg/m.

กรมทรัพยากรน้ำ

โครงการอนุรักษ์พื้นฟู คลองบางเท่าแม่ พร้อมระบบกระจายน้ำ
ตำบลเขาต่อ อำเภอปลายพระยา จังหวัดกระบี่
หมวด ' ฉ ' งานอาคารหัวงาน และอาคารประกอบ
จุดชมนก แบบโครงสร้างแปลนพื้นชั้น 2

ผู้รับจ้าง : มหาวิทยาลัยเกษตรศาสตร์ วิทยาเขตเฉลิมพระเกียรติ จังหวัดสกลนคร

สำรวจ	(นายทศพล เกตุวสิ)	(ผศ.ดร.ชิงชัย ศรีทอง สย.9270)		
ออกแบบ	(ผศ.ดร.ชิงชัย ศรีทอง สย.9270)			
เขียนแบบ	(นายมิตรินทร์ ทิวาวงษ์)	(ผศ.ทศพล เกตุวสิ) ผู้จัดการโครงการ		
ตรวจแบบ	(จศ.ดร.ภาณเดียรดี มองคุณี สย.7309)			
แบบเลขที่	สทน. 006/65	แบบแผ่นที่	09-007/010	628

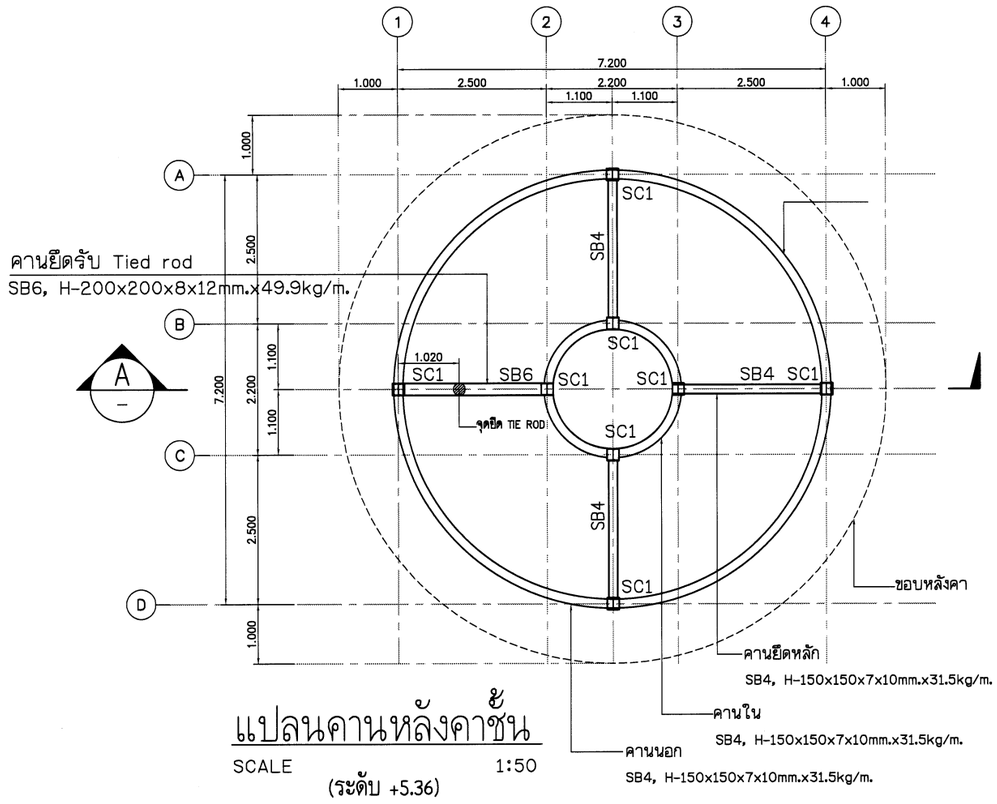

แปลนคานหลังคาชั้น

SCALE 1:50

(ระดับ +5.36)

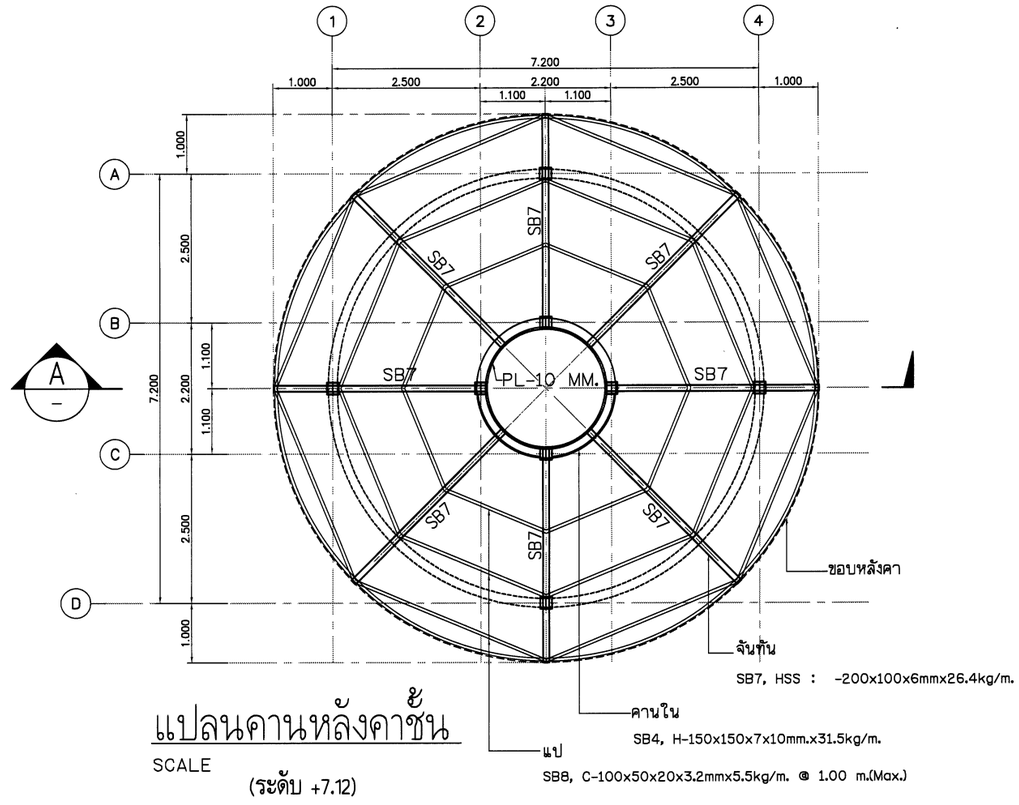

แปลนคานหลังคาชั้น

SCALE

(ระดับ +7.12)

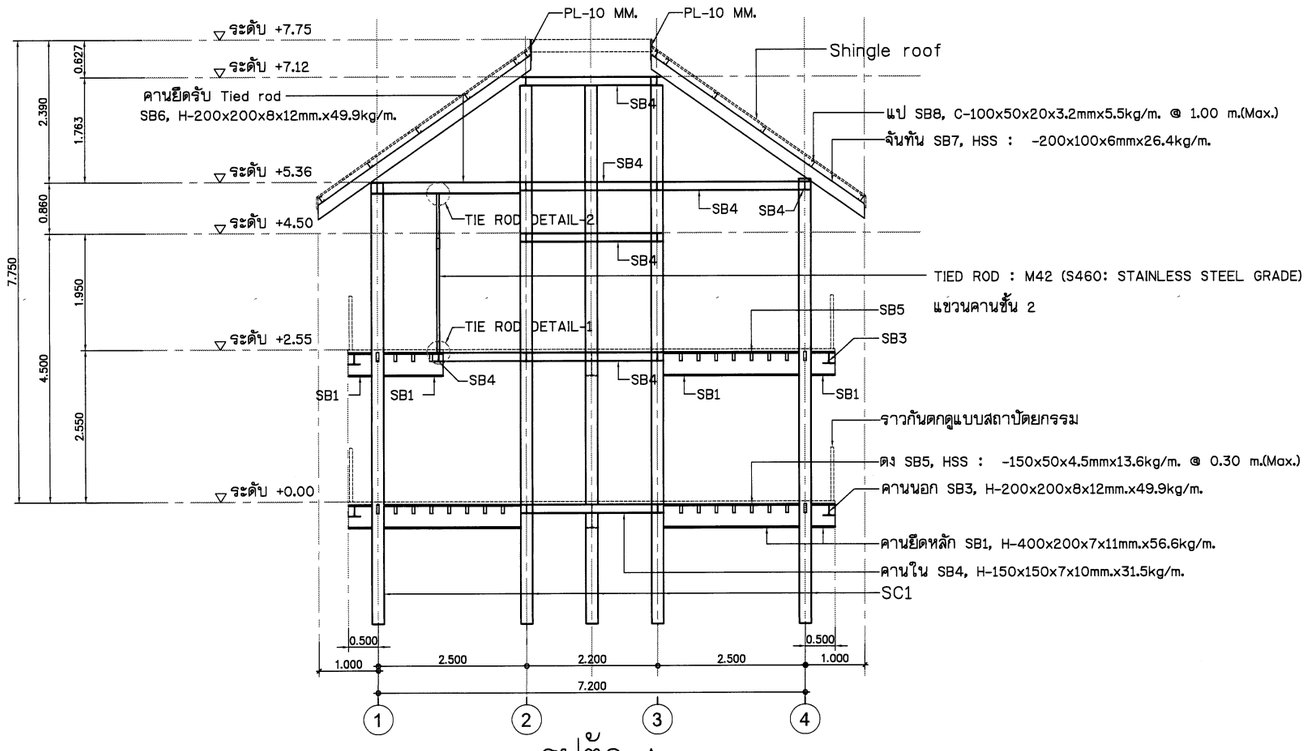

รูปตัด A

SCALE 1:50

NOTE :

เสา SC1 = H-200x200x8x12mm.x49.9kg/m.

กรมทรัพยากรน้ำ

โครงการอนุรักษ์ฟื้นฟู คลองบางเท่าแม่ พร้อมระบบกระจายน้ำ
ตำบลเขาต่อ อำเภอปลายพระยา จังหวัดกระบี่
หมวด ' ฉ ' งานอาคารทั่วงาน และอาคารประกอบ
จุดชมนก แบบโครงสร้างแปลนหลังคา และรูปตัด

ผู้รับจ้าง : มหาวิทยาลัยเกษตรศาสตร์ วิทยาเขตเฉลิมพระเกียรติ จังหวัดสกลนคร

สำรวจ	(นายทศพล เกตุวดี)			
ออกแบบ	(ผศ.ดร.วิจิบวงศ์ กรีพละ สย.9270)			
เขียนแบบ	(นายศิริพันธ์ ทิราวงษ์)			
ตรวจแบบ	(รศ.ดร.ภอเกียรติ์ ผ่องบุตี สย.7309)			
แบบมาตรฐาน	สทน. 006/65	แบบแผ่นที่	98-008/010	028

(ผศ.ทศพล เกตุระบุล)
ผู้จัดการโครงการ

SECTION F1
SCALE 1:15

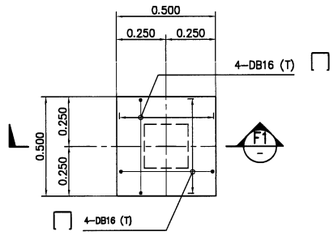

PLAN F1
SCALE 1:15

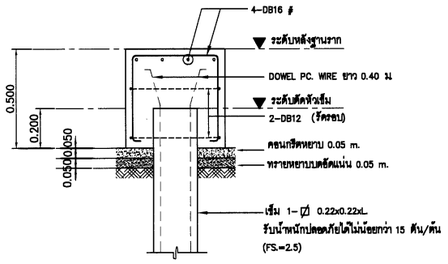

SECTION F1
SCALE 1:15

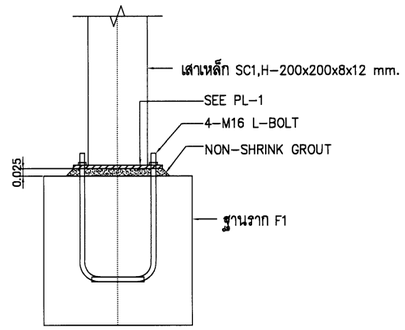

ขยายฐานเสา SC1
SCALE 1:10

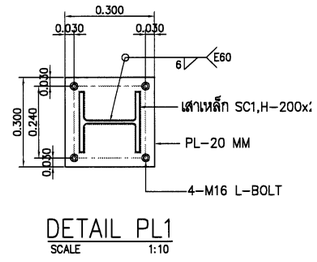

DETAIL PL1
SCALE 1:10

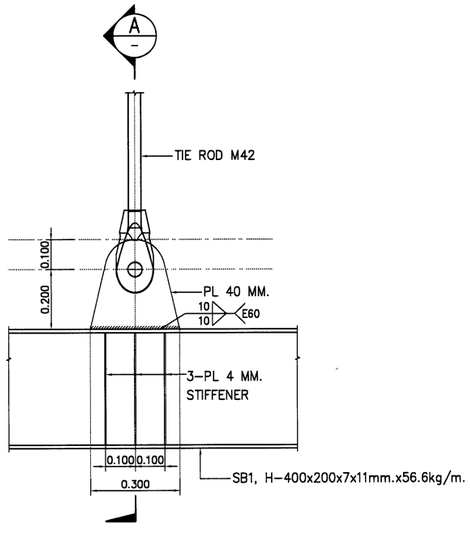

TIE ROD DETAIL–1, ELEVATION
SCALE 1:10

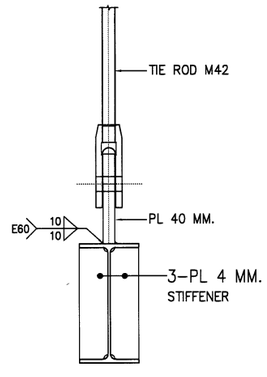

TIE ROD DETAIL–1, SECTION–A
SCALE 1:10

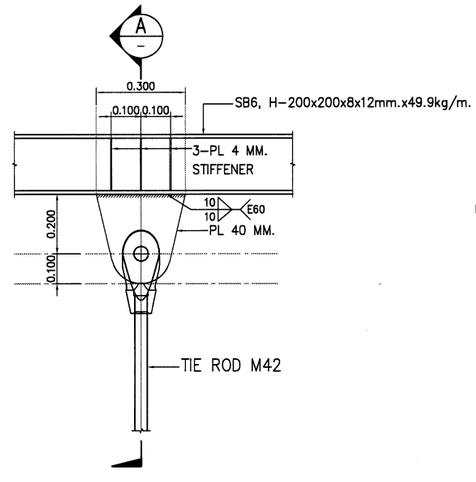

TIE ROD DETAIL–2, ELEVATION
SCALE 1:10

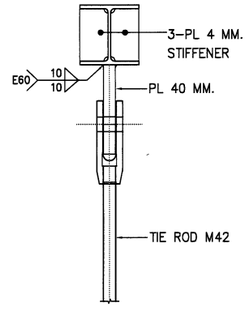

TIE ROD DETAIL–2, SECTION–A
SCALE 1:10

กรมทรัพยากรน้ำ

โครงการอนุรักษ์พื้นฟู คลองบางเท่าแม่ พร้อมระบบกระจายน้ำ
ตำบลเขาต่อ อำเภอปลายพระยา จังหวัดกระบี่
หมวด " ฉ " งานอาคารทั่วงาน และอาคารประกอบ
จุดชมนก แบบขยายรายละเอียดโครงสร้าง

ผู้รับจ้าง : มหาวิทยาลัยเกษตรศาสตร์ วิทยาเขตเฉลิมพระเกียรติ จังหวัดสกลนคร

สำรวจ	(นายเทพิต เกตุมี)	
ออกแบบ	(ผศ.ดร.วิพัวงค์ กรีพละ สย.9270)	
เขียนแบบ	(นายเฉลิมพันธ์ ทิวาวงษ์)	(ผศ.ดร.เทพิต เกตุมี) ผู้อำนวยการโครงการ
ตรวจแบบ	(ผศ.ดร.ภอเอกชัย มองภูมี สย.7309)	
แบบมาตรที่	สทน. 006/65	แบบแผ่นที่ 09-009/010 628

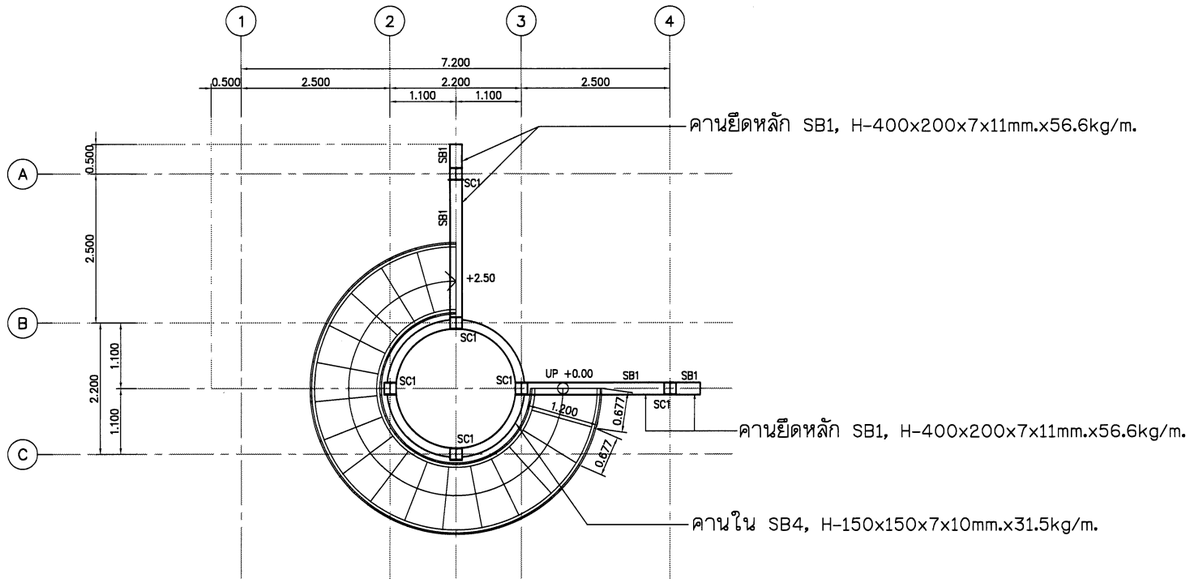

แปลนโครงสร้างบันได ST1

SCALE 1:50

จุดชมนก แบบขยายโครงสร้างบันได

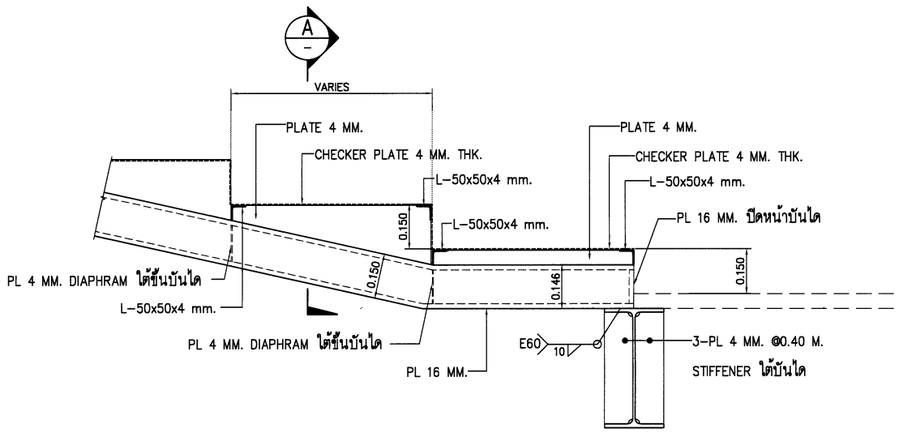

แบบขยายรูปด้านบันได ST1

1:10

SCALE

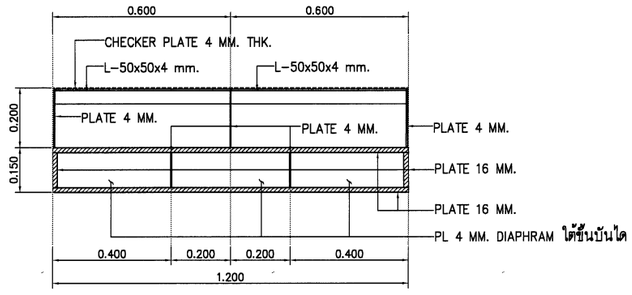

SECTION-A, บันได ST1

SCALE 1:10

กรมทรัพยากรน้ำ

โครงการอนุรักษ์พื้นฟู คลองบางเท่าแม่ พร้อมระบบกระจายน้ำ
ตำบลเขาต่อ อำเภอปลายพระยา จังหวัดกระบี่
หมวด ' ฉ ' งานอาคารหัวงาน และอาคารประกอบ

จุดชมนก แบบขยายโครงสร้างบันได

ผู้รับจ้าง : มหาวิทยาลัยเกษตรศาสตร์ วิทยาเขตเฉลิมพระเกียรติ จังหวัดสกลนคร

สำรวจ	(นายทศพล เกตุสิริ)	ชื่อ (ผศ.ทศพล จตุระบุล) ผู้จัดการโครงการ		
ออกแบบ	(ผศ.ดร.วิจิบวงศ์ กฤษณะ สย.9270)			
เขียนแบบ	(นายมีพันนท์ ทิวาวงษ์)			
ตรวจแบบ	(จ.ส.ต.ชาญเกียรติ มังคุสิริ สย.7309)			
แบบเลขที่	สทน. 006/65	แบบแผ่นที่	99-010/010	628

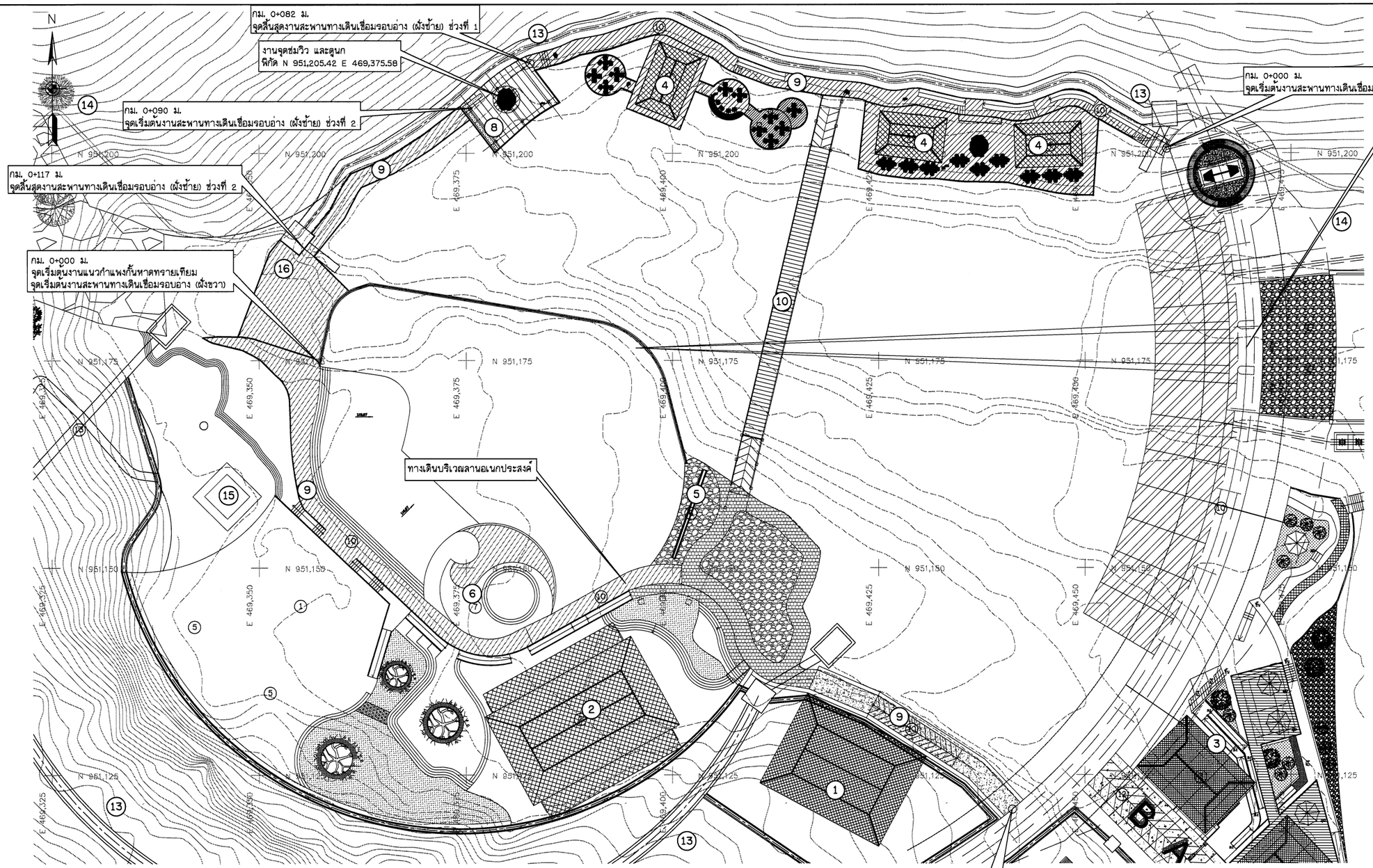

แปลนสะพานทางเดินเชื่อมรอบอ่าง

มาตราส่วน 1:250

รายการอาคารประกอบโครงการ

1. อาคารต้อนรับ
2. อาคารอเนกประสงค์
3. ร้านค้าที่ระลึกและห้องน้ำ
4. อาคารร้านอาหาร
5. ป้ายน้ำตกบางเท่าแม่ (จุดเช็คอิน)
6. สัญลักษณ์ช้างตรงลานวงกลม บริเวณหาดเทียม
7. ซุ้มทางเข้า
8. จุดชมวิว และดูนก
9. สะพานทางเดินเชื่อมรอบอ่าง
10. สะพานแขวนอ่างเก็บน้ำ
11. ถนนทางเดินเข้าสู่บริเวณอ่างเก็บน้ำ และน้ำตกบางเท่าแม่
12. งานพัฒนาน้ำตกชั้น 2-5
13. งานป้องกันหน้าผา
14. งานสถานีสูบน้ำ (สูบกลับ)
15. ศาลพระภูมิ (เดิม)
16. สะพานจุดชมวิว
17. อาคารโรงสูบน้ำประปา

หมายเหตุ

1. ระดับ (ร.ท.ก.) และมิติต่าง ๆ กำหนดเป็นเมตร ระยะทางเป็นกิโลเมตร นอกจากแสดงไว้เป็นอย่างอื่น
2. สัญลักษณ์ คำย่อ ดูแบบแผ่นที่ ก3-001/005
3. สรุปรายละเอียดโครงการ ดูแบบแผ่นที่ ก3-002/005 ถึง ก3-004/005
4. ข้อกำหนดเกี่ยวกับแบบแปลน มาตรการป้องกันฯ ข้อกำหนดงานก่อสร้าง ดูแบบแผ่นที่ ก3-005/005
5. งานก่อสร้างบางอย่างที่ในแบบและรายการก่อสร้างมิได้แสดงไว้ หรือแสดงไว้ไม่ชัดเจน ให้เป็นหน้าที่คณะกรรมการตรวจรับพัสดุในงานจ้างก่อสร้างวินิจฉัย เพื่อให้เป็นไปตามมาตรฐานทางวิชาชีพซึ่งเป็นที่ยอมรับกันทั่วไป โดยผู้รับจ้างจะต้องถือปฏิบัติตามโดยไม่ถือว่าเป็นการขัดต่อสัญญาแต่อย่างใด
6. ก่อนดำเนินการก่อสร้างให้ผู้รับจ้างเสนอ SHOP DRAWING เสนอต่อคณะกรรมการตรวจรับพัสดุในงานจ้างก่อสร้างก่อนดำเนินการก่อสร้าง

มาตราส่วน 1:250

0 5.00 10.00 15.00 20.00 25.00 ม.

กรมทรัพยากรน้ำ

โครงการอนุรักษ์พื้นฟู คลองบางเท่าแม่ พร้อมระบบกระจายน้ำ
ตำบลเขาต่อ อำเภอปลายพระยา จังหวัดกระบี่
หมวด " ฉ " งานอาคารหัวงาน และอาคารประกอบ

แปลนสะพานทางเดินเชื่อมรอบอ่าง

ผู้รับจ้าง : มหาวิทยาลัยเกษตรศาสตร์ วิทยาเขตเฉลิมพระเกียรติ จังหวัดสกลนคร

สำรวจ	(นายกฤษณ เกสุวดี)			
ออกแบบ	(นส.พร.วิจิบวงศ กรีพละ สย.9270)			
เขียนแบบ	(นายศักดินนท์ ทิวาวงษ์)			
ตรวจแบบ	(จนต.ภูเบศร์ มองภูมิ สย.7309)			
แบบเลขที่	สทน. 006/65	แบบแผ่นที่	ฉ10-001/001	628

(นส.เพชรลดา จตุรบุญ)
ผู้จัดการโครงการ

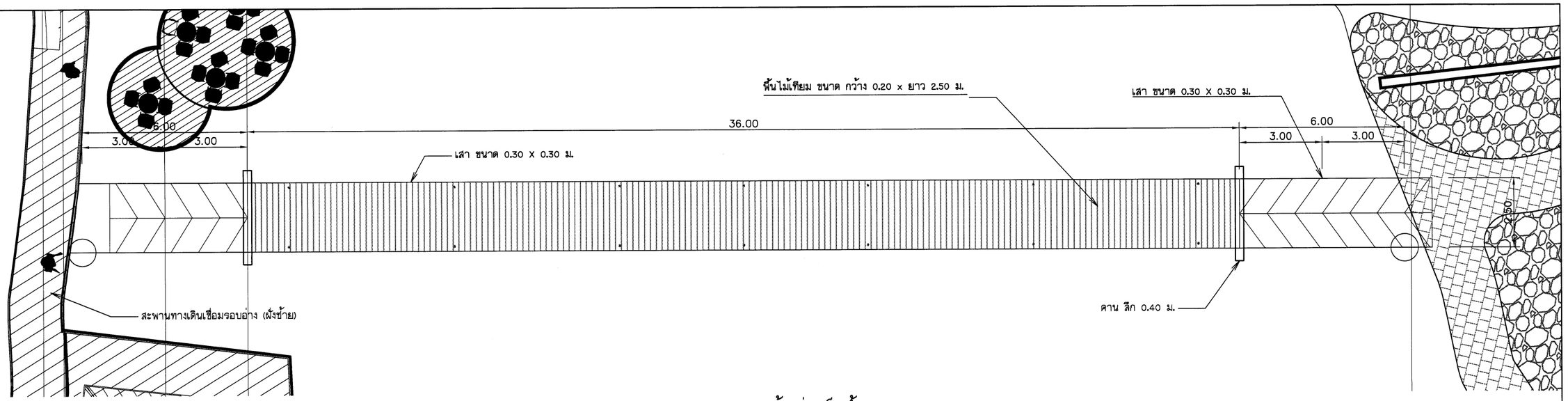

แปลน สะพานข้ามอ่างเก็บน้ำ

มาตราส่วน 1:75

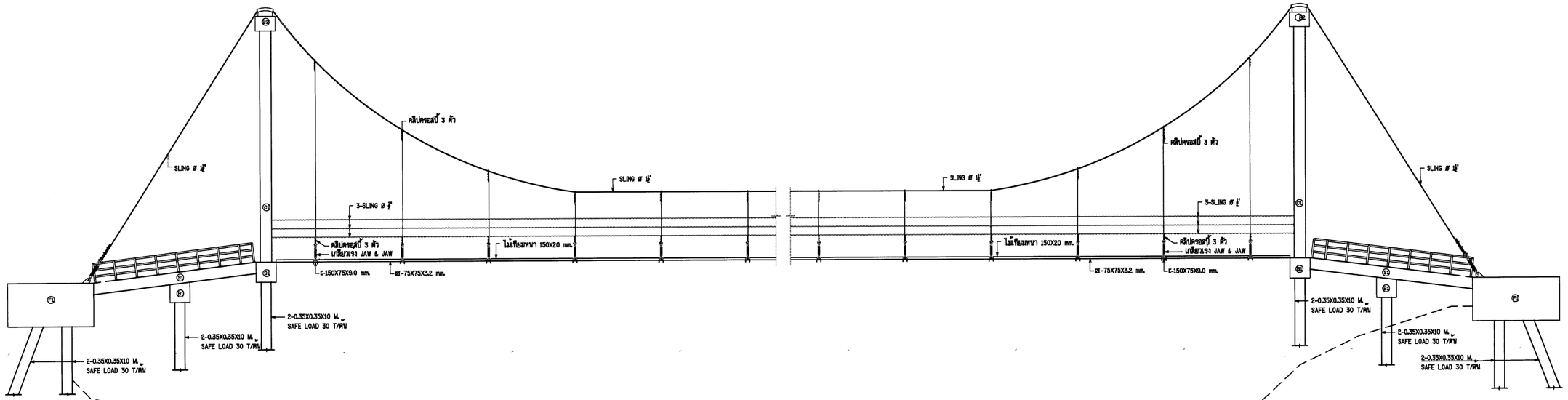

รูปตัด สะพานข้ามอ่างเก็บน้ำ

มาตราส่วน 1:75

หมายเหตุ

1. ระดับ (ร.ท.ก.) และมิติต่าง ๆ กำหนดเป็นเมตร ระยะทางเป็นกิโลเมตร นอกจากแสดงไว้เป็นอย่างอื่น
2. สัญลักษณ์ คำย่อ ดูแบบแผ่นที่ ก3-001/005
3. สรุปรายละเอียดโครงการ ดูแบบแผ่นที่ ก3-002/005 ถึง ก3-004/005
4. ข้อกำหนดเกี่ยวกับแบบแปลน มาตรการป้องกันฯ ข้อกำหนดงานก่อสร้าง ดูแบบแผ่นที่ ก3-005/005
5. งานก่อสร้างบางอย่างที่ในแบบและรายการก่อสร้างมิได้แสดงไว้ หรือแสดงไว้ไม่ชัดเจน ให้เป็นหน้าที่คณะกรรมการตรวจรับพัสดุในงานจ้างก่อสร้างวินิจฉัย เพื่อให้เป็นไปตามมาตรฐานทางวิชาชีพซึ่งเป็นที่ยอมรับกันทั่วไป โดยผู้รับจ้างจะต้องถือปฏิบัติตามโดยไม่ถือว่าเป็นการขัดต่อสัญญาแต่อย่างใด
6. ก่อนดำเนินการก่อสร้างให้ผู้รับจ้างเสนอ SHOP DRAWING เสนอต่อคณะกรรมการตรวจรับพัสดุในงานจ้างก่อสร้างก่อนดำเนินการก่อสร้าง

กรมทรัพยากรน้ำ

โครงการอนุรักษ์พื้นฟู คลองบางเท่าแม่ พร้อมระบบกระจายน้ำ
ตำบลเขาต่อ อำเภอปลายพระยา จังหวัดกระบี่
หมวด " ฉ " งานอาคารหัวงาน และอาคารประกอบ
แบบสถาปัตยกรรม สะพานแขวนอ่างเก็บน้ำ แปลน และรูปตัด

ผู้รับจ้าง : มหาวิทยาลัยเกษตรศาสตร์ วิทยาเขตเฉลิมพระเกียรติ จังหวัดสกลนคร

สำรวจ	(นายกฤตนัย เกตุวดี)			
ออกแบบ	(ผศ.ดร.รัชนีวงค์ กรีพละ สย.9270)			
เขียนแบบ	(นายอิสรินทร์ ทิวาวงษ์)			
ตรวจแบบ	(รศ.ดร.ถวัลย์ มอญสุย สย.7309)			
แบบเลขที่	สทน. 006/65	แบบแผ่นที่	ฉ11-001/003	628

อ. (ผศ.ดร.กฤตนัย วสุธรกุล)
ผู้จัดการโครงการ

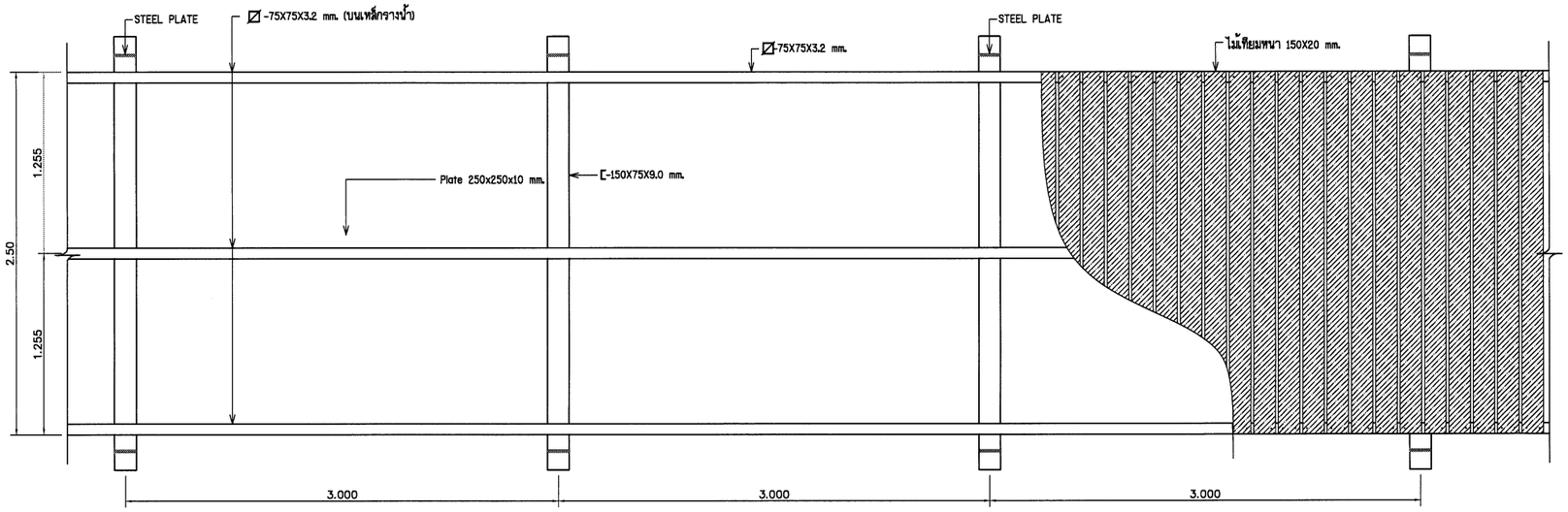

แปลนสะพานแขวน
1:20

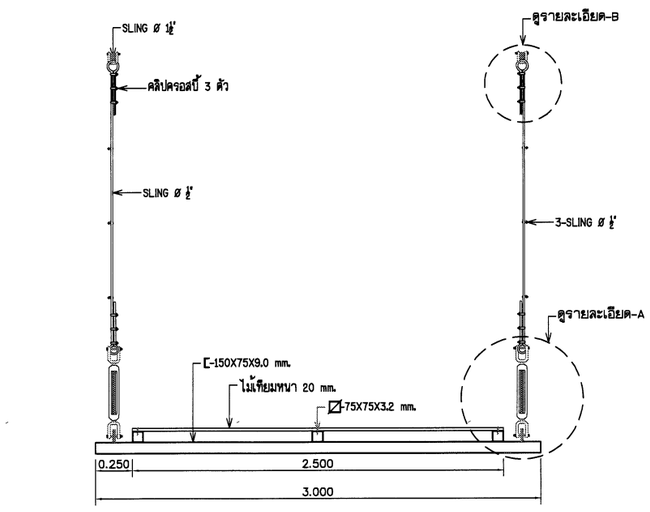

รูปตัด - A
1:20

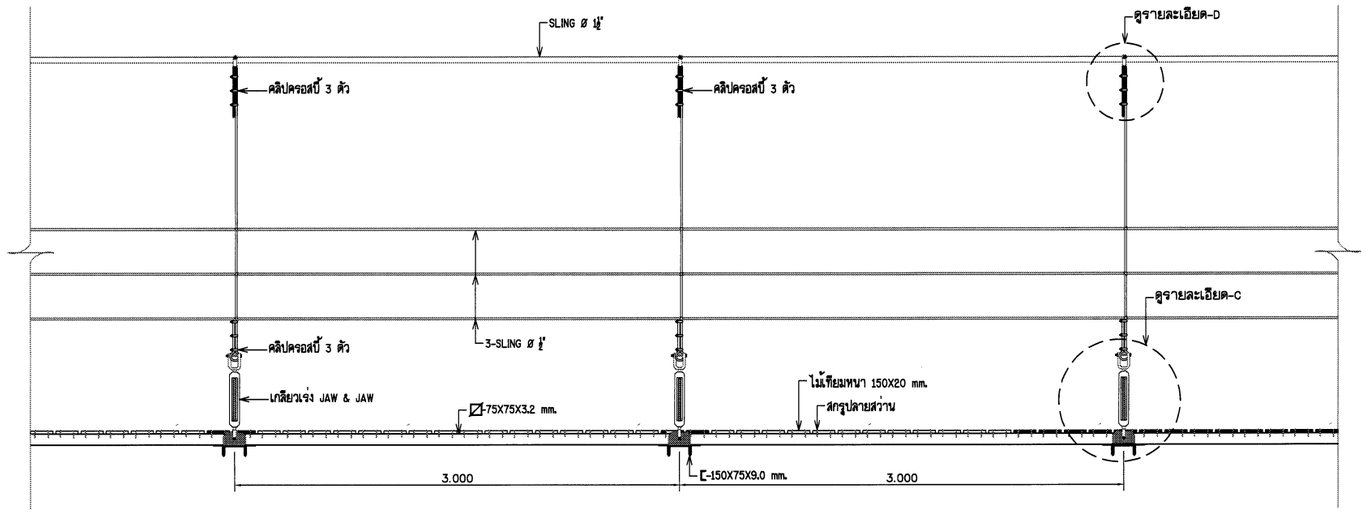

รูปตัด - B
1:20

หมายเหตุ

1. ระดับ (ร.ท.ก.) และมิติต่าง ๆ กำหนดเป็นเมตร ระยะทางเป็นกิโลเมตร นอกจากแสดงไว้เป็นอย่างอื่น
2. สัญลักษณ์ คำย่อ ดูแบบแผ่นที่ ก3-001/005
3. สรุปรายละเอียดโครงการ ดูแบบแผ่นที่ ก3-002/005 ถึง ก3-004/005
4. ข้อกำหนดเกี่ยวกับแบบแปลน มาตรการป้องกันฯ ข้อกำหนดงานก่อสร้าง ดูแบบแผ่นที่ ก3-005/005
5. งานก่อสร้างบางอย่างที่ในแบบและรายการก่อสร้างมิได้แสดงไว้ หรือแสดงไว้ไม่ชัดเจน ให้เป็นหน้าที่คณะกรรมการตรวจรับพัสดุในงานจ้างก่อสร้างวินิจฉัย เพื่อให้เป็นไปตามมาตรฐานทางวิชาชีพซึ่งเป็นที่ยอมรับกันทั่วไป โดยผู้รับจ้างจะต้องถือปฏิบัติตามโดยไม่ถือว่าเป็นการขัดต่อสัญญาแต่อย่างใด
6. ก่อนดำเนินการก่อสร้างให้ผู้รับจ้างเสนอ SHOP DRAWING เสนอต่อคณะกรรมการตรวจรับพัสดุในงานจ้างก่อสร้างก่อนดำเนินการก่อสร้าง

กรมทรัพยากรน้ำ

โครงการอนุรักษ์ฟื้นฟู คลองบางเท่าแม่ พร้อมระบบกระจายน้ำ
ตำบลเขาต่อ อำเภอปลายพระยา จังหวัดกระบี่
หมวด ' ฉ ' งานอาคารหัวงาน และอาคารประกอบ
แบบสถาปัตยกรรม สะพานแขวนอ่างเก็บน้ำ แปลน และรูปตัด

ผู้รับจ้าง : มหาวิทยาลัยเกษตรศาสตร์ วิทยาเขตเฉลิมพระเกียรติ จังหวัดสกลนคร

สำรวจ	(นายทศพล เกสุวลี)	ชื่อ ตำแหน่ง ผู้อำนวยการโครงการ		
ออกแบบ	(ผศ.ดร.วิทวัฒน์ กรีพงษ์ สย.9270)			
เขียนแบบ	(นายสิทธินนท์ ชีวาวงษ์)	(ผศ.ทศพล เกสุวลี)		
ตรวจแบบ	(รศ.ดร.กอบเกียรติ มีองศุลี สย.7309)			
แบบเลขที่	สทน. 006/65	แบบแผ่นที่	จบ-002/003	628

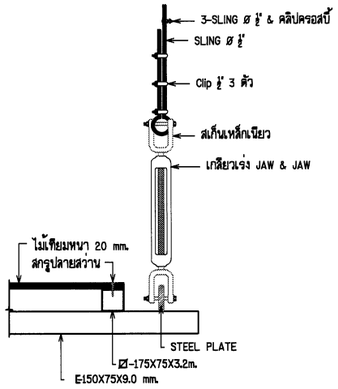

รายละเอียด A
มาตราส่วน 1:10

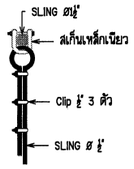

รายละเอียด B
มาตราส่วน 1:10

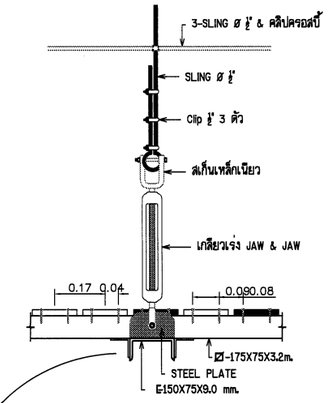

รายละเอียด C
มาตราส่วน 1:10

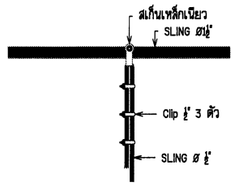

รายละเอียด C
มาตราส่วน 1:10

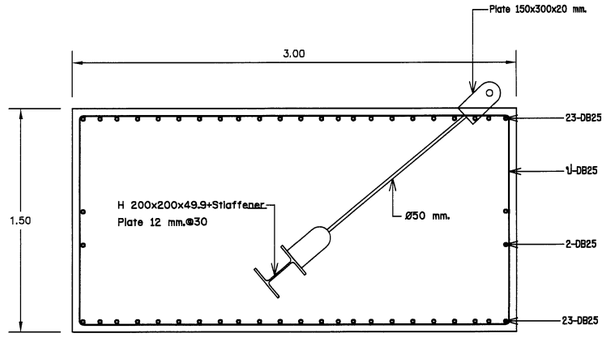

รูปตัด F1
มาตราส่วน 1:20

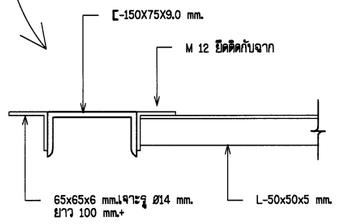

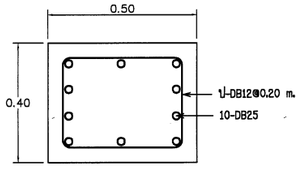

รูปตัด - C1
มาตราส่วน 1:10

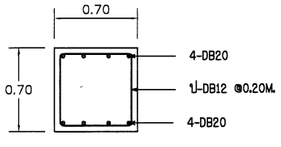

รูปตัด - B1
มาตราส่วน 1:25

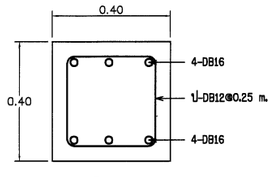

รูปตัด - B2
มาตราส่วน 1:10

หมายเหตุ
1. ระดับ (ร.ท.ก.) และมิติต่าง ๆ กำหนดเป็นเมตร ระยะทางเป็นกิโลเมตร นอกจากแสดงไว้เป็นอย่างอื่น
2. สัญลักษณ์ คำย่อ ดูแบบแผ่นที่ ก3-001/005
3. สรุปรายละเอียดโครงการ ดูแบบแผ่นที่ ก3-002/005 ถึง ก3-004/005
4. ข้อกำหนดเกี่ยวกับแบบแปลน มาตรการป้องกันฯ ข้อกำหนดงานก่อสร้าง ดูแบบแผ่นที่ ก3-005/005
5. งานก่อสร้างบางอย่างที่ในแบบและรายการก่อสร้างมิได้แสดงไว้ หรือแสดงไว้ไม่ชัดเจน ให้เป็นหน้าที่คณะกรรมการตรวจรับพัสดุในงานจ้างก่อสร้างวินิจฉัย เพื่อให้เป็นไปตามมาตรฐานทางวิชาชีพซึ่งเป็นที่ยอมรับกันทั่วไป โดยผู้รับจ้างจะต้องถือปฏิบัติตามโดยไม่ถือว่าเป็นการขัดต่อสัญญาแต่อย่างใด
6. ก่อนดำเนินการก่อสร้างให้ผู้รับจ้างเสนอ SHOP DRAWING เสนอต่อคณะกรรมการตรวจรับพัสดุในงานจ้างก่อสร้างก่อนดำเนินการก่อสร้าง

กรมทรัพยากรน้ำ

โครงการอนุรักษ์พื้นฟู คลองบางเท่าแม่ พร้อมระบบกระจายน้ำ
ตำบลเขาต่อ อำเภอปลายพระยา จังหวัดกระบี่
หมวด ' ฉ ' งานอาคารหัวงาน และอาคารประกอบ
แบบสถาปัตยกรรม สะพานแขวนอ่างเก็บน้ำ แปลน และรูปตัด

ผู้รับจ้าง : มหาวิทยาลัยเกษตรศาสตร์ วิทยาเขตเฉลิมพระเกียรติ จังหวัดสกลนคร				
สำรวจ	(นายศักดิ์ชัย เกตุวดี)			
ออกแบบ	(ผศ.ดร.วิษณ์วงศ์ กรีพละ สย.9270)			
เขียนแบบ	(นายศักดิ์ชัย ทิวาวงษ์)	(ผศ.ดร.ชาตรี ชุรรปุล) ผู้อำนวยการโครงการ		
ตรวจแบบ	(จ.ส.ท.บวเกียรติ์ มองภูมิ สย.7309)			
แบบแผ่นที่	สพน. 006/65	แบบแผ่นที่	จน-003/003	628

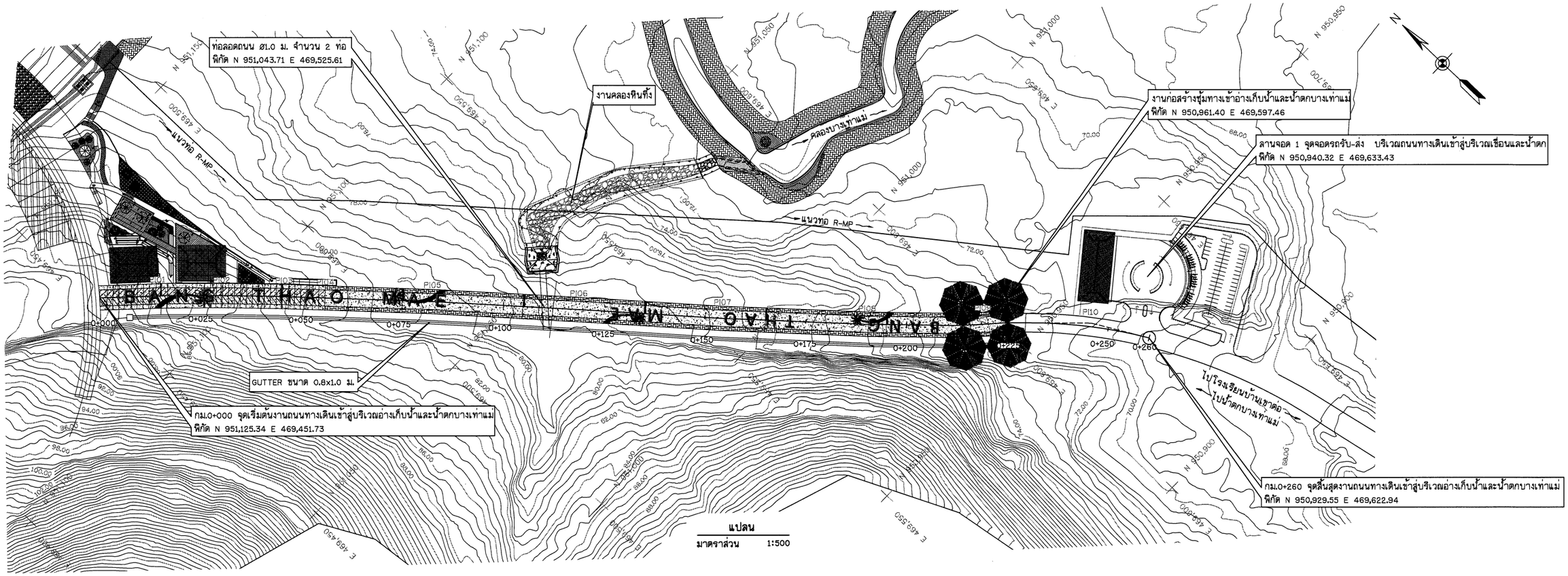

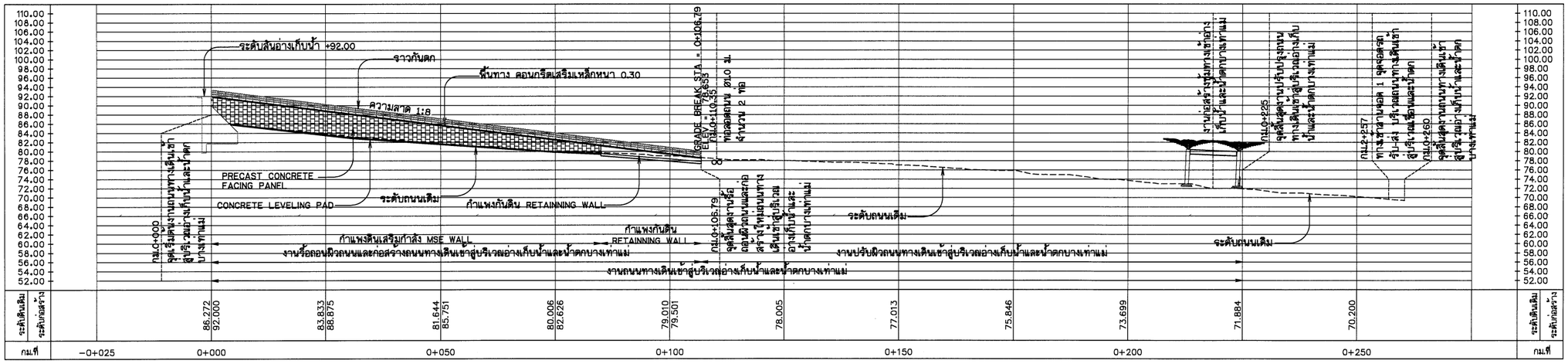

รูปตัดตามยาว

มาตราส่วน แนวตั้ง 1:500
แนวนอน 1:500

TABLE OF CURVE						
PI-NO.	Δ DEGREE	RADIUS (m.)	TANGENT (T) (m.)	CURVE LENGTH (L) (m.)	พิกัด PI. N	พิกัด PI. E
PI01	1° 57' 49"	47.856	0.820	1.640	951,114.93	469,462.31
PI02	0° 55' 30"	47.856	0.386	0.773	951,104.05	469,472.63
PI03	1° 09' 03"	47.856	0.481	0.961	951,093.00	469,482.78
PI04	0° 00' 30"	199.996	0.015	0.029	951,084.75	469,490.05
PI05	1° 13' 13"	47.856	0.510	1.019	951,064.95	469,507.52
PI06	0° 20' 05"	47.856	0.140	0.280	951,037.32	469,530.85
PI07	1° 09' 32"	47.856	0.484	0.968	951,009.99	469,553.65
PI08	1° 36' 37"	47.856	0.672	1.345	950,982.94	469,577.17
PI09	2° 07' 11"	354.620	6.560	13.119	950,962.10	469,596.75
PI10	13° 59' 29"	121.385	14.895	29.642	950,942.56	469,615.69

หมายเหตุ

1. ระดับ (ร.ท.ก.) และมิติต่าง ๆ กำหนดเป็นเมตร ระยะทางเป็นกิโลเมตร นอกจากแสดงไว้เป็นอย่างอื่น
2. สัญลักษณ์ คำย่อ ดูแบบแผ่นที่ ก3-001/005
3. สรุปรายละเอียดโครงการ ดูแบบแผ่นที่ ก3-002/005 ถึง ก3-004/005
4. ข้อกำหนดเกี่ยวกับแบบแปลน มาตรการป้องกันฯ ข้อกำหนดงานก่อสร้าง ดูแบบแผ่นที่ ก3-005/005
5. งานก่อสร้างบางอย่างที่ในแบบและรายการก่อสร้างมิได้แสดงไว้ หรือแสดงไว้ไม่ชัดเจน ให้เป็นหน้าที่คณะกรรมการตรวจรับพัสดุในงานจ้างก่อสร้างวินิจฉัย เพื่อให้เป็นไปตามมาตรฐานทางวิชาชีพซึ่งเป็นที่ยอมรับกันทั่วไป โดยผู้รับจ้างจะต้องถือปฏิบัติตามโดยไม่ถือว่าเป็นการขัดต่อสัญญาแต่อย่างใด
6. ก่อนดำเนินการก่อสร้างให้ผู้รับจ้างเสนอ SHOP DRAWING เสนอต่อคณะกรรมการตรวจรับพัสดุในงานจ้างก่อสร้างก่อนดำเนินการก่อสร้าง

มาตราส่วน 1:500
0 10.00 20.00 30.00 40.00 50.00 ม.

กรมทรัพยากรน้ำ

โครงการอนุรักษ์ฟื้นฟู คลองบางเท่าแม่ พร้อมระบบกระจายน้ำ
ตำบลเขาต่อ อำเภอปลายพระยา จังหวัดกระบี่
หมวด " ฉ " งานอาคารหัวงาน และอาคารประกอบ
แปลนและรูปตัดตามยาว ถนนทางเดินเข้าสู่บริเวณอ่างเก็บน้ำและน้ำตกบางเท่าแม่

ผู้รับจ้าง : มหาวิทยาลัยเกษตรศาสตร์ วิทยาเขตเฉลิมพระเกียรติ จังหวัดสกลนคร

สำรวจ	(นายพศพล เหตุสิ)		
ออกแบบ	(นส.นร.วิพวัจน์ กรีพละ สย.9270)		
เขียนแบบ	(นายสิทธินนท์ ชีวารมย์)	ธ).	(นส.เขพวล จตุระบุล) ผู้อำนวยการโครงการ
ตรวจแบบ	(จนศ.ณกอเกียรติ ต่องศูลี สย.7309)		
แบบเลขที่	สทน. 006/65	แบบแผ่นที่	ก18-001/006	628

- รูปแบบการวางต้นไม้ และ ม้านั่ง จะสลับกันทั้งสองข้างตามแบบที่แสดง จะเว้นม้านั่งแต่ละข้างทุกๆ 30 เมตร หรือ ทุกช่วงเสาไฟฟ้าส่องสว่าง
- ปลูกต้นโกสน เป็นช่วงๆตลอดแนวทางเดินขึ้นเขื่อน

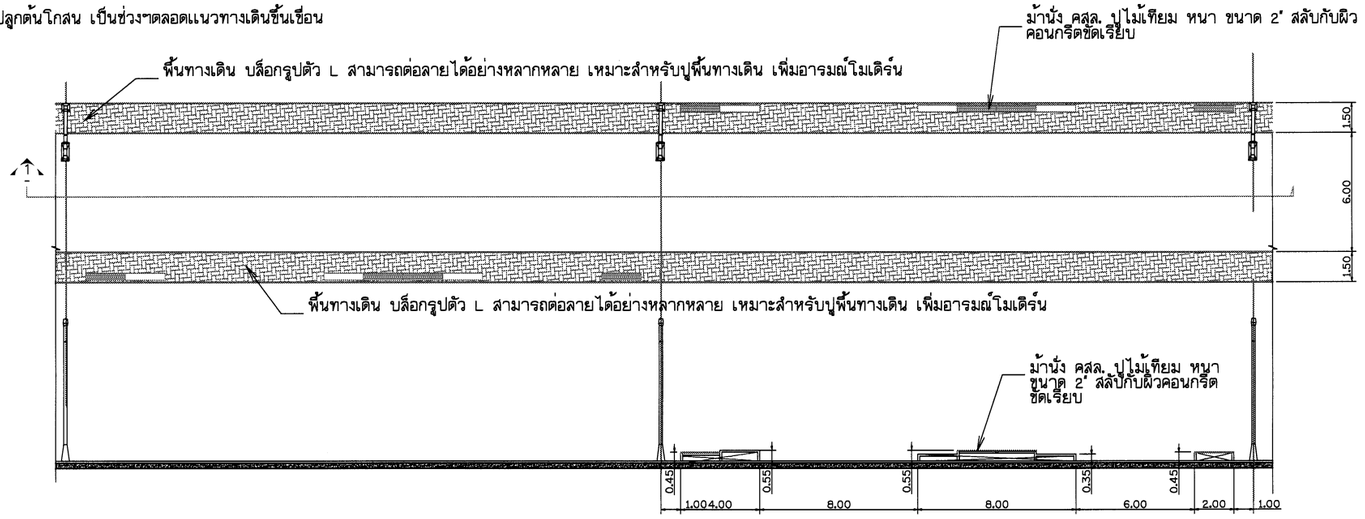

แบบขยายถนนทางเดินเข้าสู่บริเวณอ่างเก็บน้ำและน้ำตก

มาตราส่วน 1:150

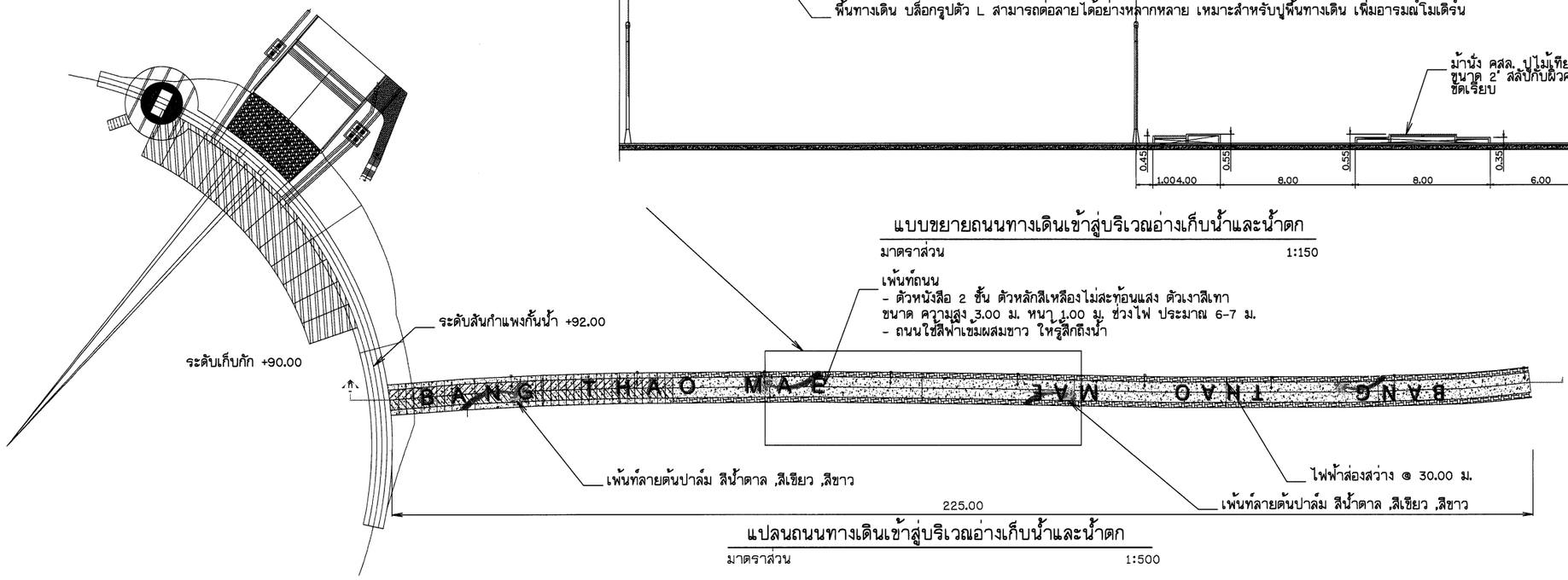

แปลนถนนทางเดินเข้าสู่บริเวณอ่างเก็บน้ำและน้ำตก

มาตราส่วน 1:500

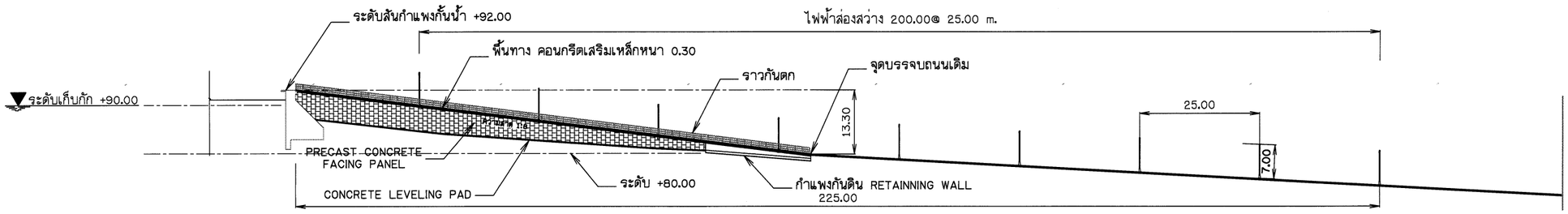

รูปตัด ก-ก ถนนทางเดินเข้าสู่บริเวณอ่างเก็บน้ำและน้ำตก

มาตราส่วน 1:500

หมายเหตุ

1. ระดับ (ร.ท.ก.) และมิติต่าง ๆ กำหนดเป็นเมตร ระยะทางเป็นกิโลเมตร นอกจากแสดงไว้เป็นอย่างอื่น
2. สัญลักษณ์ คำย่อ ดูแบบแผ่นที่ ก3-001/005
3. สรุปรายละเอียดโครงการ ดูแบบแผ่นที่ ก3-002/005 ถึง ก3-004/005
4. ข้อกำหนดเกี่ยวกับแบบแปลน มาตรการป้องกันฯ ข้อกำหนดงานก่อสร้าง ดูแบบแผ่นที่ ก3-005/005
5. งานก่อสร้างบางอย่างที่ในแบบและรายการก่อสร้างมิได้แสดงไว้ หรือแสดงไว้ไม่ชัดเจน ให้เป็นหน้าที่คณะกรรมการตรวจรับพัสดุในงานจ้างก่อสร้างวินิจฉัย เพื่อให้เป็นไปตามมาตรฐานทางวิชาชีพซึ่งเป็นที่ยอมรับกันทั่วไป โดยผู้รับจ้างจะต้องถือปฏิบัติตามโดยไม่ถือว่าเป็นการขัดต่อสัญญาแต่อย่างใด
6. ก่อนดำเนินการก่อสร้างให้ผู้รับจ้างเสนอ SHOP DRAWING เสนอต่อคณะกรรมการตรวจรับพัสดุในงานจ้างก่อสร้างก่อนดำเนินการก่อสร้าง

มาตราส่วน 1:150
0 3.00 6.00 9.00 12.00 15.00 ม.

มาตราส่วน 1:500
0 10.00 20.00 30.00 40.00 50.00 ม.

กรมทรัพยากรน้ำ

โครงการอนุรักษ์พื้นปู คลองบางเท่าแม่ พร้อมระบบกระจายน้ำ
ตำบลเขาต่อ อำเภอปลายพระยา จังหวัดกระบี่
หมวด " ฉ " งานอาคารหัวงาน และอาคารประกอบ
ถนนทางเดินเข้าสู่บริเวณอ่างเก็บน้ำและน้ำตกบางเท่าแม่ - แบบรายละเอียดองค์ประกอบ

ผู้รับจ้าง : มหาวิทยาลัยเกษตรศาสตร์ วิทยาเขตเฉลิมพระเกียรติ จังหวัดสกลนคร

สำรวจ	(นายเทศกล เกตุสิ)	ช). ฝ่ายการโครงการ		
ออกแบบ	(นส.นร.วิจิวังค์ กรีพละ สย.9270)			
เขียนแบบ	(นายสิทธินนท์ วิราวงษ์)			
ตรวจแบบ	(รศ.ดร.ภอเกียรติ พ่อนคูสี สย.7309)	(นเทศกล เกตุระสุ) ผู้จัดการโครงการ		
แบบเลขที่	สทน. 006/65	แบบแผ่นที่	ก12-002/006	628

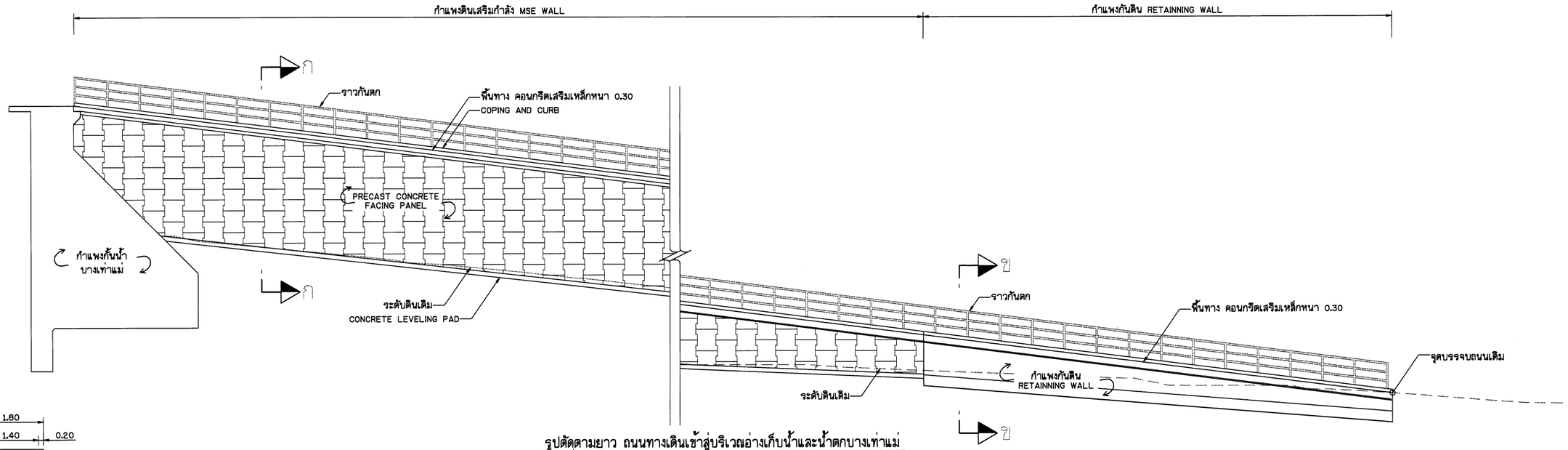

รูปตัดตามยาว ถนนทางเดินเข้าสู่บริเวณอ่างเก็บน้ำและน้ำตกบางเท่าแม่

มาตราส่วน 1 : 100

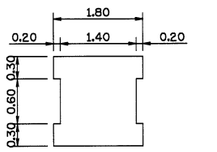

ผนัง MSE Wall หนา 0.15 ม.
(รูปแบบเบื้องต้น)

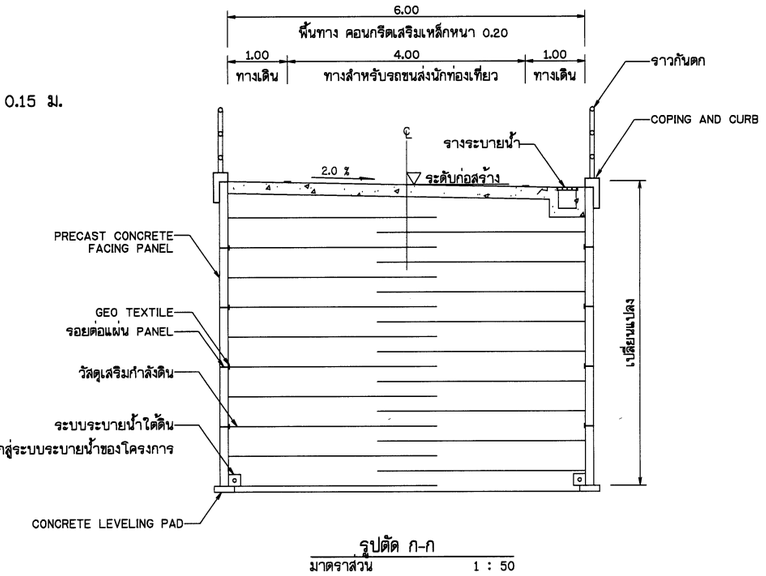

รูปตัด ก-ก

มาตราส่วน 1 : 50

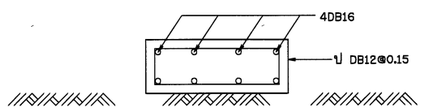

Concrete Leveling Pad

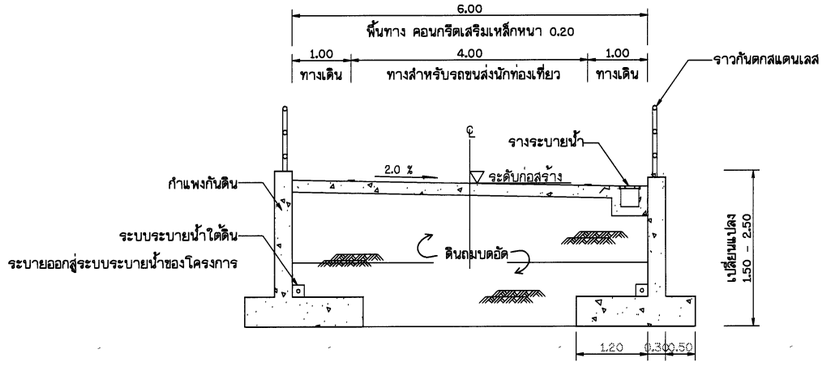

รูปตัด ข-ข

มาตราส่วน 1 : 50

หมายเหตุ

1. ระดับ (ร.ท.ก.) และมิติต่าง ๆ กำหนดเป็นเมตร ระยะทางเป็นกิโลเมตร นอกจากแสดงไว้เป็นอย่างอื่น
2. การออกแบบและก่อสร้างโครงสร้างของกำแพงกันดินเสริมแรงต้องเป็นไปตาม ARTICLE 5.8 DIVISION I-DESIGN ของ AASHTO STANDARD SPECIFICATIONS FOR HIGHWAY BRIDES, 17TH EDITION-2002
3. วัสดุปิดผิวหน้ากำแพง (FACING) เป็นคอนกรีตสำเร็จรูป (PRECAST CONCRETE) ความหนาที่จุดเชื่อมต่อ (EMBEDDED CONNECTION) และ บริเวณใกล้เคียงต้องไม่น้อยกว่า 0.14 ม. และต้องไม่น้อยกว่า 0.09 ม. ในบริเวณอื่นๆ
4. น้ำหนักของ (SURCHARGE) ที่บริเวณผิวถนน (PAVEMENT SURFACE) ต้องไม่มากกว่าหรือเท่ากับ 2.0 ตัน/ตร.ม.
5. สมมุติฐานการออกแบบกำหนดให้อายุและกำลังของวัสดุเสริมกำลังเท่ากับ 75 ปี
6. รูปแบบของวัสดุปิดผิวหน้ากำแพง (FACING) ที่แสดงไว้ในแบบเป็นเพียงตัวอย่างเท่านั้น ผู้รับจ้างจะต้องเสนอSHOP DRAWING เสนอต่อคณะกรรมการตรวจรับพัสดุในงานจ้างก่อสร้างก่อนดำเนินการก่อสร้าง

SCALE 1:50
0 1 2 3 4 5 m.

SCALE 1:100
0 2 4 6 8 10 m.

กรมทรัพยากรน้ำ

โครงการอนุรักษ์พื้นฟู คลองบางเท่าแม่ พร้อมระบบกระจายน้ำ
ตำบลเขาต่อ อำเภอปลายพระยา จังหวัดกระบี่
หมวด " ฉ " งานอาคารหัวงาน และอาคารประกอบ
รูปตัดตามยาว, ก-ก และ ข-ข

ผู้รับจ้าง : มหาวิทยาลัยเกษตรศาสตร์ วิทยาเขตเฉลิมพระเกียรติ จังหวัดสกลนคร				
สำรวจ	(นายทศพล เหตุรัตน์)	(ผศ.ทศพล เหตุระนุล) ผู้จัดการโครงการ		
ออกแบบ	(ผศ.ดร.จิรวัฒน์ กรีพลอ สม.9270)			
เขียนแบบ	(นายศิริพันธุ์ ทิวาวงษ์)			
ตรวจแบบ	(รศ.ดร.ภาณเกียรติ์ มังคุดี สม.7309)			
แบบเลขที่	สทน. 006/65	แบบแผ่นที่	ฉฉ-003/006	628

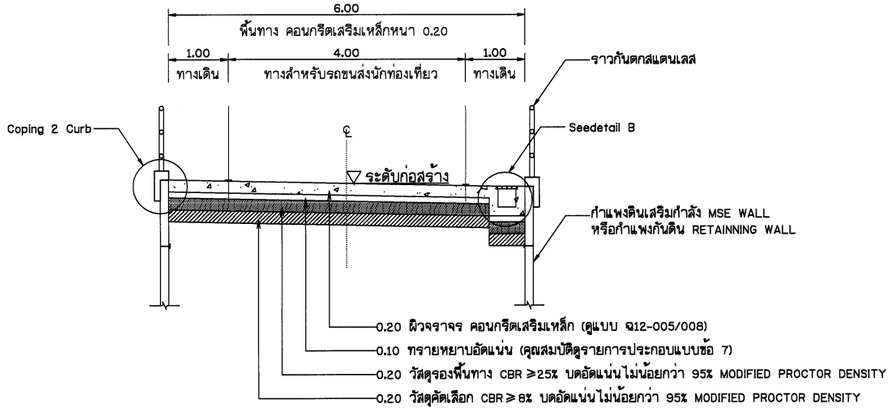

รูปตัดทั่วไปชั้นรองพื้นทาง
มาตราส่วน 1 : 50

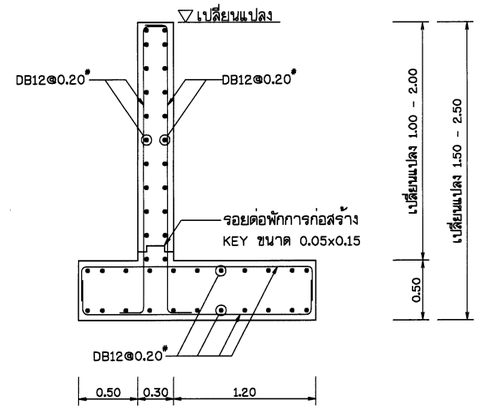

รายละเอียดการเสริมเหล็กกำแพงกันดิน
มาตราส่วน 1 : 25

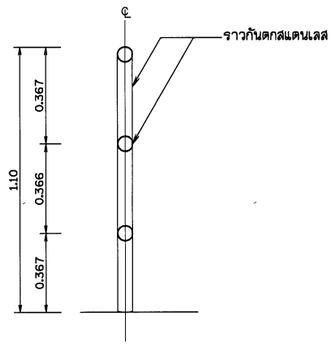

ขยายราวกันตกสแตนเลส
มาตราส่วน 1 : 10

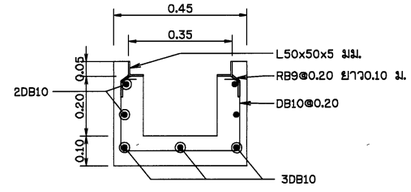

Seedetail B
มาตราส่วน 1 : 10

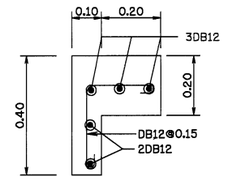

Coping 2 Curb

SCALE 0 0.5 1.0 1.5 2.0 2.5 m. 1:25

SCALE 0 1 2 3 4 5 m. 1:50

กรมทรัพยากรน้ำ

โครงการอนุรักษ์พื้นฟู คลองบางเท่าแม่ พร้อมระบบกระจายน้ำ
ตำบลเขาต่อ อำเภอปลายพระยา จังหวัดกระบี่
หมวด " ฉ " งานอาคารหัวงาน และอาคารประกอบ
รูปตัดทั่วไปชั้นรองพื้นทางและรายละเอียดการเสริมเหล็ก

ผู้รับจ้าง : มหาวิทยาลัยเกษตรศาสตร์ วิทยาเขตเฉลิมพระเกียรติ จังหวัดสกลนคร				
สำรวจ	(นายทศพล เกสุวดี)			
ออกแบบ	(ผศ.ดร.วิจิบวงศ์ กรีพละ สย.9270)			
เขียนแบบ	(นายสิทธินนท์ ทิวารวัง)	(ผศ.ทศพล จตุระบุล) ผู้จัดการโครงการ		
ตรวจแบบ	(รศ.ดร.ภอบเกียรติ พ่องพุฒิ สย.7309)			
แบบมาตรฐาน	สทน. 008/65	แบบแล่นที่	ฉ12-004/008	628

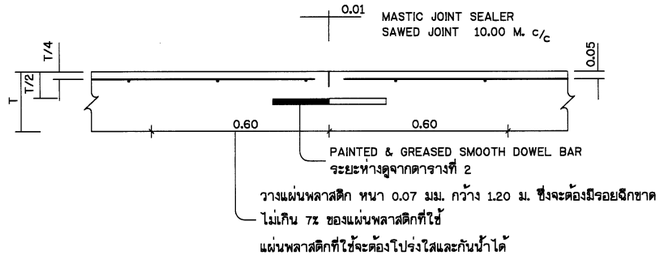

CONTRACTION JOINT

ไม่แสดงมาตราส่วน

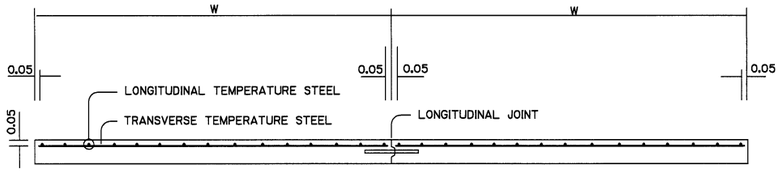

รูปตัดขวางผิวจราจร ค.ส.ล.

ไม่แสดงมาตราส่วน

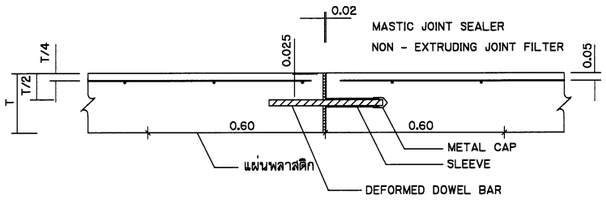

EXPANSION JOINT

ไม่แสดงมาตราส่วน

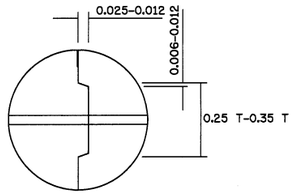

รูปขยาย 1

ไม่แสดงมาตราส่วน

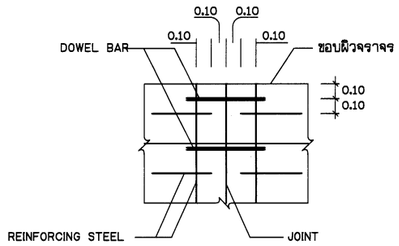

รูปขยาย 2

ไม่แสดงมาตราส่วน

ดูรูปขยาย 1

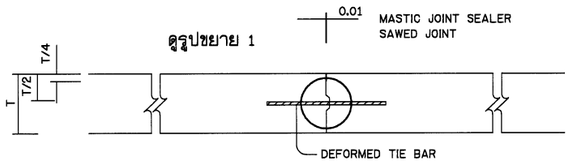

LONGITUDINAL JOINT

ไม่แสดงมาตราส่วน

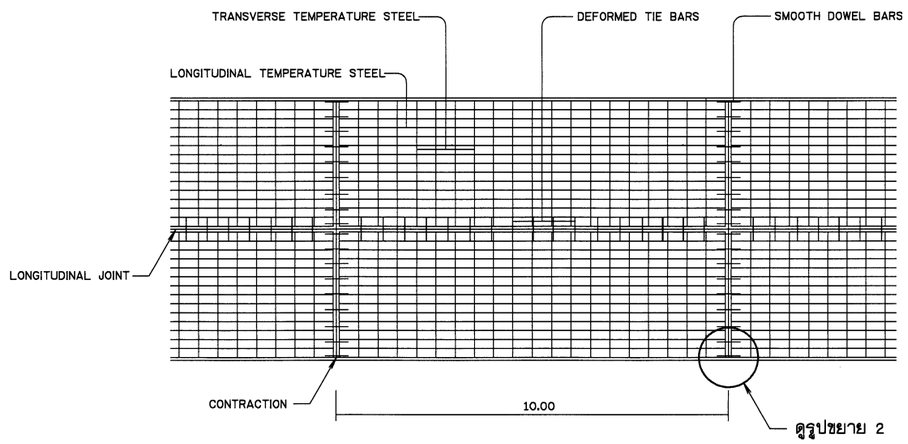

แปลนแสดงการเสริมเหล็กถนน ค.ส.ล.

ไม่แสดงมาตราส่วน

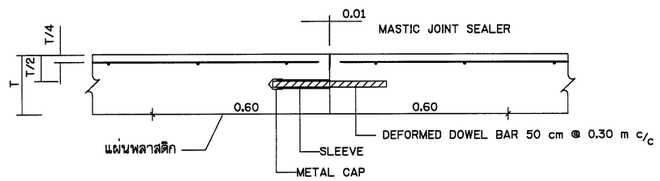

CONSTRUCTION JOINT

ไม่แสดงมาตราส่วน

ตารางแสดงWELDED WIRE**สำหรับ ถนนค.ส.ล.**

ขนาดถนน (กว้างxยาว) (M)	ความหนาคอนกรีต (CM)	ขนาดของตะแกรงเหล็ก
W X 10.00	15	dia 4.3x4.0 mm @ 15x30 cm
	20	dia 5.0x4.3 mm @ 15x30 cm
	23	dia 5.6x4.6 mm @ 15x30 cm

กรมทรัพยากรน้ำ

โครงการอนุรักษ์พื้นฟู คลองบางเท่าแม่ พร้อมระบบกระจายน้ำ
ตำบลเขาต่อ อำเภอปลายพระยา จังหวัดกระบี่
หมวด " ฉ " งานอาคารหัวงาน และอาคารประกอบ
แปลนแสดงการเสริมเหล็กถนน ค.ส.ล. , รูปขยายรอยต่อ

ผู้รับจ้าง : มหาวิทยาลัยเกษตรศาสตร์ วิทยาเขตเฉลิมพระเกียรติ จังหวัดสกลนคร

สำรวจ	(นายทศพล เกสุวสิ)			
ออกแบบ	(ผศ.ดร.วิจารัตน์ กรีพละ สย.9270)			
เขียนแบบ	(นายอภิสิทธิ์ ทิวาวงษ์)	(ผศ.ทศพล เกสุวสิ) ผู้จัดการโครงการ		
ตรวจแบบ	(จค.ดร.กอเกียรติ พ่องาสุสิ สย.7309)			
แบบเลขที่	สทน. 006/65	แบบแผ่นที่	ฉ12-005/006	628

ตารางที่ 1 TEMPERATURE STEEL

SLAB THICKNESS,T CM.	CONTRACTION JOINT SPACING M.	LONGITUDINAL TEMP. STEEL		LANE WIDTH,W M.	TRANSVERSE TEMP. STEEL	
		DIAMETER MM.	SPACING CM.		DIAMETER MM.	SPACING CM.
15	10	10	12	2.50	6	50
				3.00	6	40
				3.50	6	35
				4.00	6	30
20	10	10	20	2.50	9	45
				3.00	9	40
				3.50	9	35
				4.00	9	35
23	10	10	20	2.50	9	45
				3.00	9	40
				3.50	9	35
				4.00	9	35

ตารางที่ 2 TIE BARS – DOWEL BARS

SLAB THICKNESS,T CM.	LANE WIDTH,W M.	TIE BARS			DOWEL BARS				
		DIAMETER MM.	LENGTH CM.	SPACING CM.	DIAMETER MM.	CONTRACTION JOINT		EXPANSION JOINT	
						LENGTH CM.	SPACING CM.	LENGTH CM.	SPACING CM.
15	2.50	12	50	75	20	40	30	50	30
	3.00	12	50	75	20	40	30	50	30
	3.50	12	50	75	20	40	30	50	30
	4.00	12	50	75	20	40	30	50	30
20	2.50	12	50	75	25	50	30	50	30
	3.00	12	50	75	25	50	30	50	30
	3.50	12	50	75	25	50	30	50	30
	4.00	12	50	75	25	50	30	50	30
23	2.50	12	50	75	25	50	25	50	25
	3.00	12	50	75	25	50	25	50	25
	3.50	12	50	75	25	50	25	50	25
	4.00	12	50	75	25	50	25	50	25

หมายเหตุ

1. ผิวจราจรคอนกรีต ให้ใช้คอนกรีตที่มีกำลังอัดประลัยของแท่งตัวอย่าง
   รูปลูกบาศก์ 15x15x15 ซม. อายุ 28 วัน ไม่น้อยกว่า 300 กก./ตร.ซม.
2. EXPANSION JOINT จะต้องก่อสร้างทุกระยะ 30 เมตร ทั้งนี้ให้อยู่ในดุลยพินิจของวิศวกรผู้ควบคุมงาน
3. MASTIC JOINT SEALER ให้ใช้ตามมาตรฐาน AASHTO M.173-60(1974),ASTM. D.190-74
4. JOINT FILLER ให้ใช้ตาม AASHTO M. 153-70,ASTM. 1753-67(1973)
5. ให้ใช้ WELD WIRE แทน BAR MESH ได้ โดยให้ผู้รับจ้างส่งเอกสาร
   เพื่อขออนุมัติต่อวิศวกรผู้ควบคุมงาน ก่อนดำเนินการก่อสร้าง
6. เหล็กเสริมให้ใช้เหล็กตามมาตรฐาน มอก.20-2559 และ มอก.24-2559
7. วัสดุไม่ได้กำหนดในแบบนี้ ให้มีคุณสมบัติเป็นไปตามมาตรฐานกรมทางหลวง
8. มิติเป็น 'เมตร' ยกเว้นที่ระบุเป็นอย่างอื่น
9. รอยต่อในคอนกรีตยกเว้น Expansion Joint ให้ทำรอยต่อด้วยเครื่องเซาะร่องคอนกรีต
10. การเทคอนกรีตให้ใช้ CONCRETE PAVER ในกรณีที่จำเป็นต้องเทคอนกรีตด้วยแรงงานคน
    ให้เทได้เฉพาะช่วงที่เว้นไว้ยาวติดต่อกันไม่เกิน 30 เมตร
11. การทำผิวหน้าให้หยาบ ให้ทำโดยลากแปรงกวาดจากขอบด้านหนึ่งไปยังของอีกด้านหนึ่ง
    อย่างสม่ำเสมอ และให้เหลื่อมกัน โดยร่องที่เกิดจะต้องลึกไม่เกิน 2 มม.
12. การเตรียมร่องคอนกรีตสำหรับหยอดยางยาแนว ให้ปฏิบัติดังนี้
    12.1 ให้ทำการเป่าร่องคอนกรีตให้สะอาดด้วยเครื่องเป่าลมให้ปราศจากฝุ่นละอองและสิ่งสกปรก
         และร่องคอนกรีตจะต้องแห้งสนิทด้วย
    12.2 ให้ทาร่องที่เตรียมด้วยยางรองพื้น PRIMER ที่ใช้โดยเฉพาะสำหรับยางยาแนวโดยทาด้วยแปรงหรือ
         ใช้เครื่องพ่นก็ได้แล้วปล่อยทิ้งไว้ให้แห้ง จึงทำการหยอดยางยาแนวที่ได้ต้มให้ละลายให้อุณหภูมิที่ได้กำหนดไว้
    12.3 ให้ทำการตัดและหยอด JOINT แบบต่างๆโดยทันทีที่สามารถจะกระทำได้
    12.4 การหยอดยางที่ JOINT จะต้องทำการหยอดด้วยเครื่องหยอด

ข้อกำหนดเกี่ยวกับแบบแปลน

1. คุณสมบัติวัสดุ นอกจากที่ระบุในแบบให้เป็นไปตามมาตรฐานงานก่อสร้างที่
   มยธ.201 ถึง มยธ.231 เฉพาะในส่วนที่เกี่ยวข้องเท่านั้น
2. จำนวนชั้นบันไดมากน้อยขึ้นอยู่กับความสูงของคันทางเดิม
3. ส่วน 'ก' ให้อยู่ในดุลยพินิจของนายช่างโครงการ
4. ส่วน 'ข' กว้างพอที่เครื่องจักรบดอัดดินสามารถทำงานได้
5. มิติที่กำหนดเป็น 'เมตร' นอกจากที่ระบุเป็นอย่างอื่น
6. ความหนาของชั้นวัสดุคัดเลือกผู้ออกแบบเป็นผู้กำหนดในแต่ละสายทาง
7. วัสดุทรายหยาบที่ใช้จะต้องเป็นวัสดุจำพวก NON PLASTIC มีขนาดเม็ดโตสุดไม่เกิน
   3/8" และมีส่วนผ่านตะแกรงเบอร์ 200 ไม่เกินร้อยละ 10

กรมทรัพยากรน้ำ

โครงการอนุรักษ์ฟื้นฟู คลองบางเท่าแม่ พร้อมระบบกระจายน้ำ
ตำบลเขาต่อ อำเภอปลายพระยา จังหวัดกระบี่
หมวด " ฉ " งานอาคารหัวงาน และอาคารประกอบ
แสดงข้อกำหนดเกี่ยวกับแบบแปลนตารางที่ 1

ผู้รับจ้าง : มหาวิทยาลัยเกษตรศาสตร์ วิทยาเขตเฉลิมพระเกียรติ จังหวัดสกลนคร

สำรวจ	(นายพศิทธ เกตุสิริ)	
ออกแบบ	(ผศ.ดร.วิษณวัฒ ภริพละ สย.ก270)	
เขียนแบบ	(นายศักดินันท์ ทิวาวงษ์)	(ผศ.พศิทธ จตุระบุล) ผู้จัดการโครงการ
ตรวจแบบ	(รศ.ดร.ภาณเดช ม่อนชูสิ สย.7309)	
แบบมาตรที่	สทน. 006/65	แบบแผ่นที่ 012-006/006 628

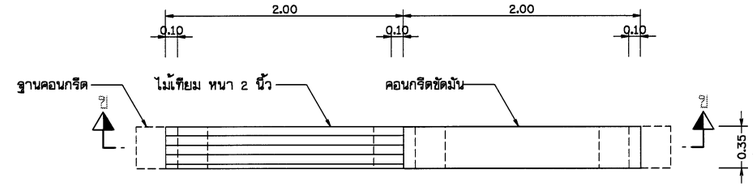

แปลน ม้านั่ง 2 ช่วง
มาตราส่วน 1 : 25

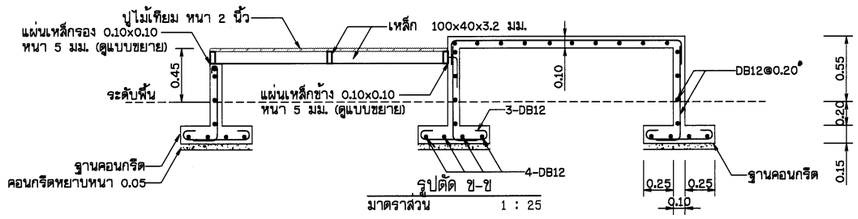

รูปตัด ข-ข
มาตราส่วน 1 : 25

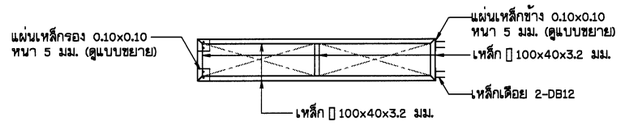

แปลนโครงเหล็กรับไม้เทียม
มาตราส่วน 1 : 25

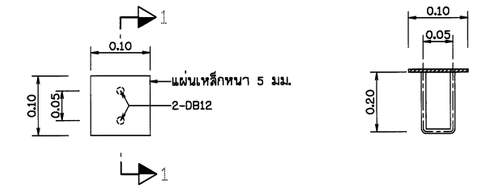

แปลน รูปตัด 1-1

แบบขยาย แผ่นเหล็กรอง
มาตราส่วน 1 : 5

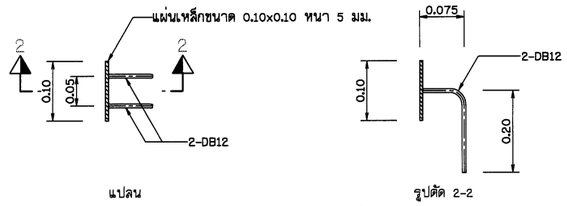

แปลน รูปตัด 2-2

แบบขยาย แผ่นเหล็กข้าง
มาตราส่วน 1 : 5

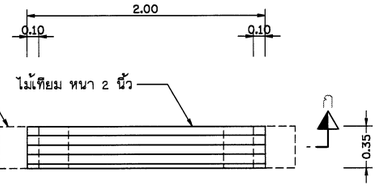

แปลน ม้านั่ง 1 ช่วง
มาตราส่วน 1 : 25

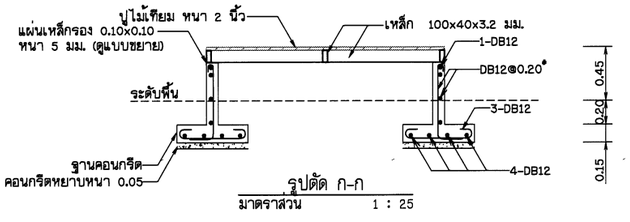

รูปตัด ก-ก
มาตราส่วน 1 : 25

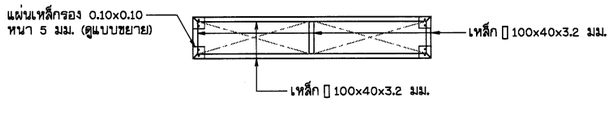

แปลนโครงเหล็กรับไม้เทียม
มาตราส่วน 1 : 25

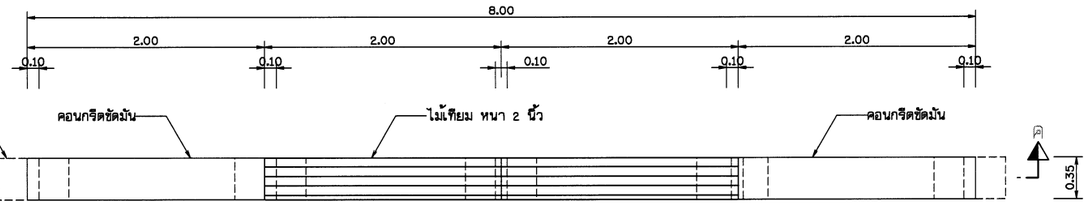

แปลน ม้านั่ง 1 ช่วง
มาตราส่วน 1 : 25

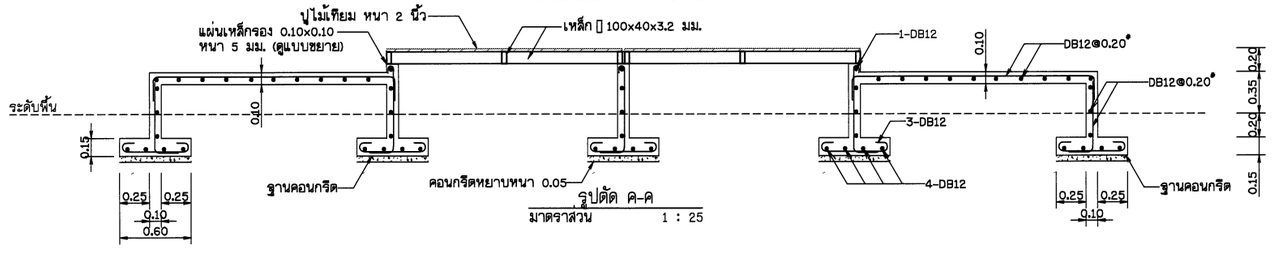

รูปตัด ค-ค
มาตราส่วน 1 : 25

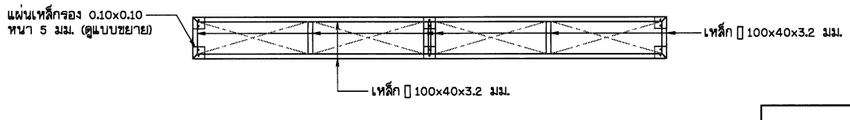

แปลนโครงเหล็กรับไม้เทียม
มาตราส่วน 1 : 25

หมายเหตุ

1. ระดับ (ร.ท.ก.) และมิติต่าง ๆ กำหนดเป็นเมตร ระยะทางเป็นกิโลเมตร นอกจากแสดงไว้เป็นอย่างอื่น
2. ฐากคอนกรีตต้องวางอยู่บนดินที่มีความมั่นคง และสามารถรับน้ำหนักบรรทุกได้ไม่น้อยกว่า 3 ตัน/ตร.ม.
3. การเชื่อมประกอบโครงสร้างเหล็ก จะเชื่อมโดยรอบและความหนารอยเชื่อมไม่น้อยกว่า 3 มม.

มาตราส่วน 1:5
0 0.1 0.2 0.3 0.4 0.5 ม.

มาตราส่วน 1:25
0 0.5 1 1.5 2 2.5 ม.

กรมทรัพยากรน้ำ

โครงการอนุรักษ์พื้นฟู คลองบางเท่าแม่ พร้อมระบบกระจายน้ำ
ตำบลเขาต่อ อำเภอปลายพระยา จังหวัดกระบี่
หมวด " ฉ " งานอาคารหัวงาน และอาคารประกอบ
ถนนทางเดินเข้าสู่บริเวณอ่างเก็บน้ำและน้ำตกบางเท่าแม่ - แบบโครงสร้างม้านั่ง

ผู้รับจ้าง : มหาวิทยาลัยเกษตรศาสตร์ วิทยาเขตเฉลิมพระเกียรติ จังหวัดสกลนคร				
สำรวจ	(นายเทพพล เกตุวดี)			
ออกแบบ	(ผศ.ดร.วิจนัวงค์ กรีพละ สย.0270)			
เขียนแบบ	(นายศิลป์บันทึก ทิวาวงษ์)	(ผศ.เทพพล จตุรธนู) ผู้จัดการโครงการ		
ตรวจแบบ	(จ.ศ.ดร.ภอเกียรติ์ ทองภูมิ สย.7309)			
แบบเลขที่	สทน. 006/65	แบบแผ่นที่	012-007/008	028

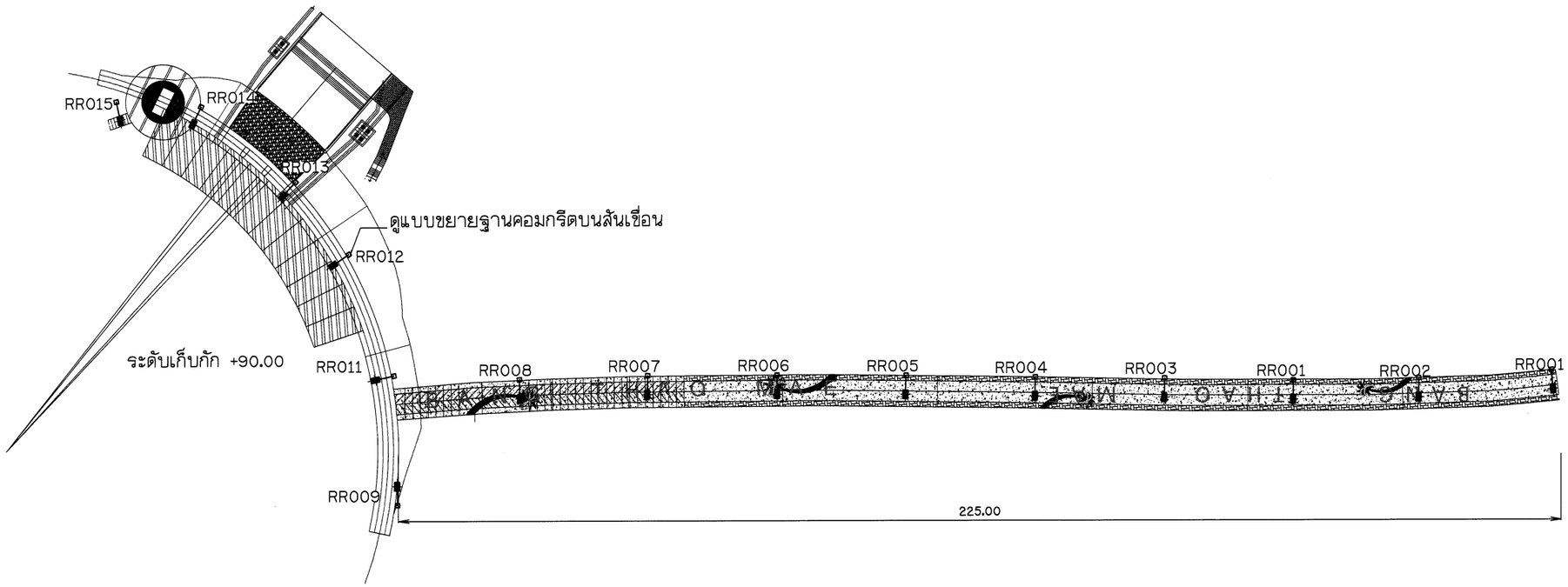

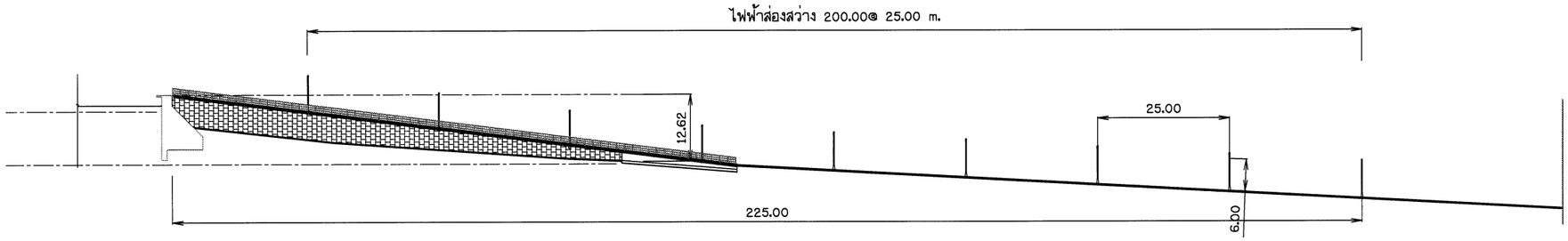

แปลนระบบไฟฟ้าทางเดินเข้าอ่างเก็บน้ำ

มาตราส่วน 1:500

สัญลักษณ์	รายละเอียดอุปกรณ์
	โคมไฟถนน หลอด LED 80W 110 - 120 Lm/W พร้อมแผงเซลล์แสงอาทิตย์ขนาด 180W และชุดประจุในกล่องกันน้ำ บนเสาสูง 6 ม.

กรมทรัพยากรน้ำ

โครงการอนุรักษ์ฟื้นฟู คลองบางเท่าแม่ พร้อมระบบกระจายน้ำ
ตำบลเขาต่อ อำเภอปลายพระยา จังหวัดกระบี่
หมวด " ฉ " งานอาคารทั่วงาน และอาคารประกอบ
แปลนระบบไฟฟ้าทางเดินเข้าอ่างเก็บน้ำ

ผู้รับจ้าง : มหาวิทยาลัยเกษตรศาสตร์ วิทยาเขตเฉลิมพระเกียรติ จังหวัดสกลนคร

สำรวจ	(นายกิตติพล เกตุสิลี)			
ออกแบบ	(ผศ.ดร.วิษณ์วงศ์ กฤษณะ สย.9270)			
เขียนแบบ	(นายมิตรินทร์ จิตวงษ์)	(ผศ.กิตติพล เกตุระสุลี) ผู้จัดการโครงการ		
ตรวจแบบ	(ผศ.ดร.ภูเบศร์ ผลบุญสี สย.7309)			
แบบเลขที่	สทน. 006/65	แบบแผ่นที่	012-006/006	628

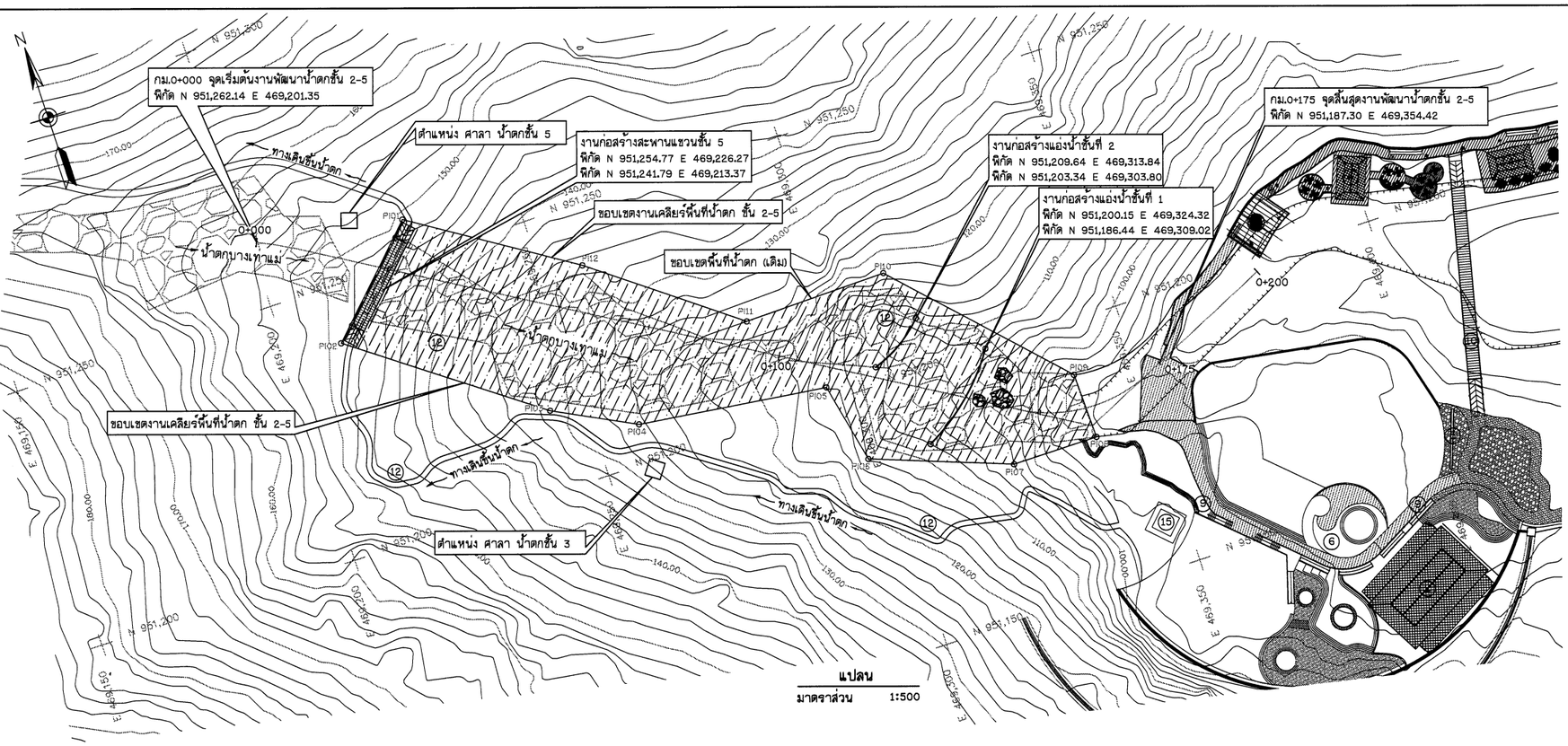

TABLE OF CURVE						
PI-NO.	△ DEGREE	RADIUS (m.)	TANGENT (T) (m.)	CURVE LENGTH (L) (m.)	พิกัด PI. N	พิกัด PI. E
PI01	77° 53' 20"	–	–	–	951,257.57	469,228.59
PI02	98° 30' 57"	–	–	–	951,239.28	469,210.39
PI03	9° 06' 15"	–	–	–	951,214.93	469,243.46
PI04	19° 55' 02"	–	–	–	951,207.26	469,258.36
PI05	70° 36' 56"	–	–	–	951,202.68	469,293.85
PI06	57° 27' 26"	–	–	–	951,187.50	469,297.09
PI07	20° 22' 03"	–	–	–	951,177.97	469,322.57
PI08	91° 43' 31"	–	–	–	951,177.94	469,338.83
PI09	41° 52' 32"	–	–	–	951,190.27	469,338.48
PI10	47° 30' 45"	–	–	–	951,219.59	469,310.69
PI11	38° 17' 21"	–	–	–	951,219.12	469,283.57
PI12	4° 32' 27"	–	–	–	951,238.82	469,257.73

รายการอาคารประกอบโครงการ

1. อาคารต้อนรับ
2. อาคารอเนกประสงค์
3. ร้านค้าที่ระลึกและห้องน้ำ
4. อาคารร้านอาหาร
5. ป้ายน้ำตกบางเท่าแม่ (จุดเช็คอิน)
6. สัญลักษณ์ช้างตรงลานวงกลม บริเวณหาดเทียม
7. ซุ้มทางเข้า
8. จุดชมวิว และดูนก
9. สะพานทางเดินเชื่อมรอบอ่าง
10. สะพานแขวนอ่างเก็บน้ำ
11. ถนนทางเดินเข้าสู่บริเวณอ่างเก็บน้ำ และน้ำตกบางเท่าแม่
12. งานพัฒนาน้ำตกชั้น 2-5
13. งานป้องกันหน้าผา
14. งานสถานีสูบน้ำ (สูบกลับ)
15. ศาลพระภูมิ (เดิม)
16. สะพานจุดชมวิว
17. อาคารโรงสูบน้ำประปา

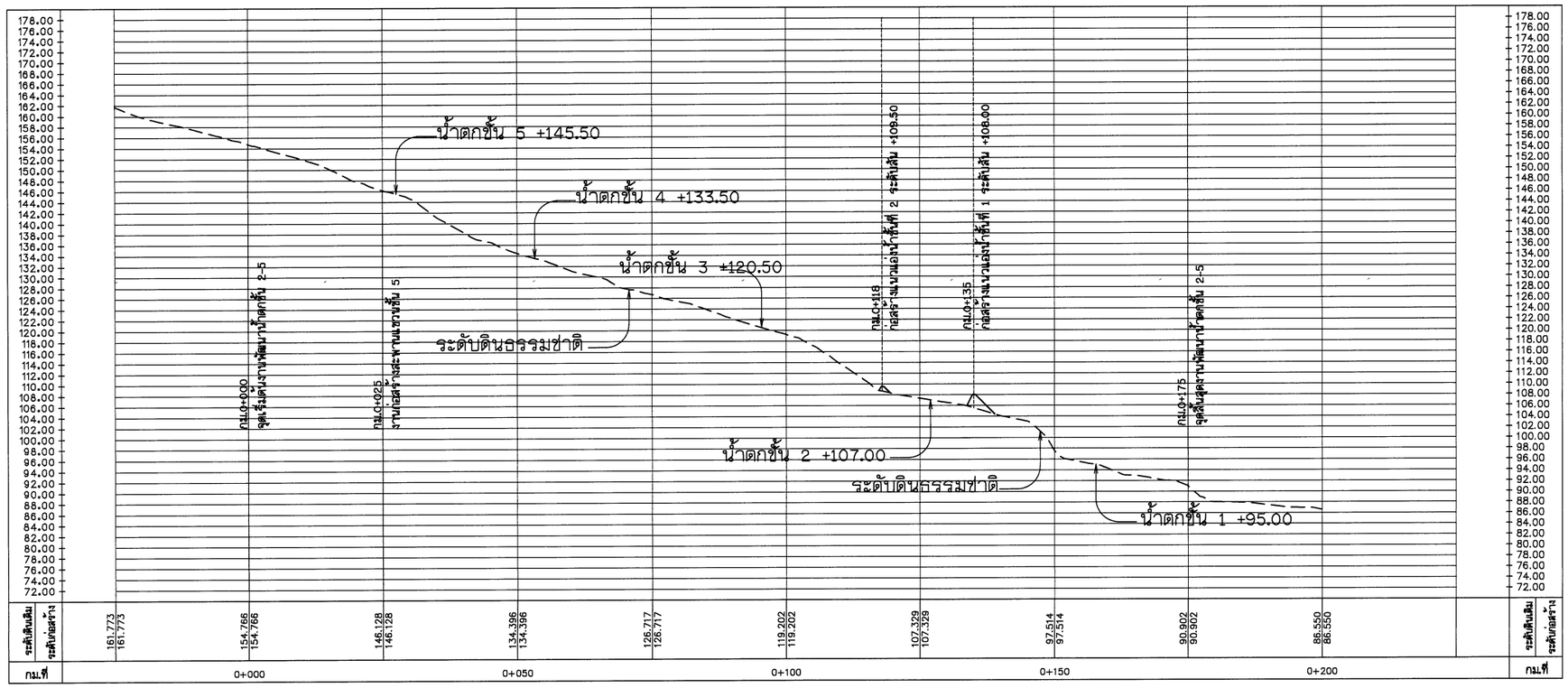

รูปตัดตามยาว
มาตราส่วน แนวตั้ง 1:500
แนวนอน 1:500

หมายเหตุ

1. ระดับ (ร.ท.ก) และมิติต่าง ๆ กำหนดเป็นเมตร ระยะทางเป็นกิโลเมตร นอกจากแสดงไว้เป็นอย่างอื่น
2. สัญลักษณ์ คำย่อ ดูแบบแผ่นที่ ก3-001/005
3. สรุปรายละเอียดโครงการ ดูแบบแผ่นที่ ก3-002/005 ถึง ก3-004/005
4. ข้อกำหนดเกี่ยวกับแบบแปลน มาตรการป้องกันฯ ข้อกำหนดงานก่อสร้าง ดูแบบแผ่นที่ ก3-005/005
5. งานก่อสร้างบางอย่างที่ในแบบและรายการก่อสร้างมิได้แสดงไว้ หรือแสดงไว้ไม่ชัดเจน ให้เป็นหน้าที่คณะกรรมการตรวจรับพัสดุในงานจ้างก่อสร้างวินิจฉัย เพื่อให้เป็นไปตามมาตรฐานทางวิชาชีพซึ่งเป็นที่ยอมรับกันทั่วไป โดยผู้รับจ้างจะต้องถือปฏิบัติตามโดยไม่ถือว่าเป็นการขัดต่อสัญญาแต่อย่างใด
6. ก่อนดำเนินการก่อสร้างให้ผู้รับจ้างเสนอ SHOP DRAWING เสนอต่อคณะกรรมการตรวจรับพัสดุในงานจ้างก่อสร้างก่อนดำเนินการก่อสร้าง

มาตราส่วน 1:500
0 10.00 20.00 30.00 40.00 50.00 ม.

กรมทรัพยากรน้ำ

โครงการอนุรักษ์ฟื้นฟู คลองบางเท่าแม่ พร้อมระบบกระจายน้ำ
ตำบลเขาต่อ อำเภอปลายพระยา จังหวัดกระบี่
หมวด "ฉ" งานอาคารทั่วงาน และอาคารประกอบ
งานพัฒนาน้ำตกชั้น 2-5 - แปลนและรูปตัดตามยาว งานพัฒนาน้ำตกชั้น 2-5

ผู้รับจ้าง : มหาวิทยาลัยเกษตรศาสตร์ วิทยาเขตเฉลิมพระเกียรติ จังหวัดสกลนคร				
สำรวจ	(นายพศกร บรสุติ)			
ออกแบบ	(นส.เพ.วิจิบ์วงศ์ กฤติพล สย.9270)			
เขียนแบบ	(นายศิริพันธุ์ ชัยวงษ์)		ธ).	(นส.เพ.ศกล จรุระบุล) ผู้จัดการโครงการ
ตรวจแบบ	(รศ.ดร.กอเกียรติ์ ต่องบุตี สย.7309)			
แบบแสที่	สทน. 006/65	แบบแผ่นที่	ก3-001/033	028

งานก่อสร้างแอ่งน้ำชั้นที่ 2
พิกัด N 951,209.64 E 469,313.84
พิกัด N 951,203.34 E 469,303.80

ขอบเขตพื้นที่น้ำตก (เดิม)

ขอบเขตงานเคลียร์พื้นที่น้ำตก ชั้น 2

งานก่อสร้างแอ่งน้ำชั้นที่ 1
พิกัด N 951,200.15 E 469,324.32
พิกัด N 951,186.44 E 469,309.02

หินใหญ่ (ตัดแบ่งและจัดเรียง)

หินใหญ่ (ตัดแบ่งและจัดเรียง)

หินใหญ่ (ตัดแบ่งและจัดเรียง)

ขอบเขตพื้นที่น้ำตก (เดิม)

ขอบเขตงานเคลียร์พื้นที่น้ำตก ชั้น 2

มาตราส่วน 1:100
0 2.00 4.00 6.00 8.00 10.00 ม.

แปลนงานปรับย้าย และวางหินตกแต่งน้ำตกชั้นที่ 2

มาตราส่วน 1:100

หมายเหตุ

1. ระดับ (ร.ท.ก.) และมิติต่าง ๆ กำหนดเป็นเมตร ระยะทางเป็นกิโลเมตร นอกจากแสดงไว้เป็นอย่างอื่น
2. สัญลักษณ์ คำย่อ ดูแบบแผ่นที่ ก3-001/005
3. สรุปรายละเอียดโครงการ ดูแบบแผ่นที่ ก3-002/005 ถึง ก3-004/005
4. ข้อกำหนดเกี่ยวกับแบบแปลน มาตรการป้องกันฯ ข้อกำหนดงานก่อสร้าง ดูแบบแผ่นที่ ก3-005/005
5. งานก่อสร้างบางอย่างที่ในแบบและรายการก่อสร้างมิได้แสดงไว้ หรือแสดงไว้ไม่ชัดเจน ให้เป็นหน้าที่คณะกรรมการตรวจรับพัสดุในงานจ้างก่อสร้างวินิจฉัย เพื่อให้เป็นไปตามมาตรฐานทางวิชาชีพซึ่งเป็นที่ยอมรับกันทั่วไป โดยผู้รับจ้างจะต้องถือปฏิบัติตามโดยไม่ถือว่าเป็นการชัดต่อสัญญาแต่อย่างใด
6. ก่อนดำเนินการก่อสร้างให้ผู้รับจ้างเสนอ SHOP DRAWING เสนอต่อคณะกรรมการตรวจรับพัสดุในงานจ้างก่อสร้างก่อนดำเนินการก่อสร้าง
7. หินใหญ่ขนาด 2 - 5 ลบ.ม. ให้ทำการตัดแบ่งโดยวิธีการที่มีผลกระทบต่อสิ่งแวดล้อมน้อย เช่น เครื่องแบ่งหิน หรือ DIAMON WIRE SAW เป็นต้น โดยการตัดแบ่งจะต้องดำเนินการและควบคุมโดยช่างผู้ชำนาญการ ผู้รับจ้างจะต้องนำเสนอวิธีการเพื่อขอความเห็นชอบจากวิศวกรผู้ควบคุมงานก่อนดำเนินการเมื่อทำการตัดแบ่งแล้วให้ทำการจัดเรียงเพื่อใช้ตกแต่งน้ำตกชั้นที่ 2 หรือบริเวณอื่น

กรมทรัพยากรน้ำ

โครงการอนุรักษ์พื้นฟู คลองบางเท่าแม่ พร้อมระบบกระจายน้ำ
ตำบลเขาต่อ อำเภอปลายพระยา จังหวัดกระบี่
หมวด " ฉ " งานอาคารทั่วงาน และอาคารประกอบ
งานพัฒนาน้ำตกชั้น 2-5 - แปลนงานปรับย้าย และวางหินตกแต่งน้ำตกชั้นที่ 2

ผู้รับจ้าง : มหาวิทยาลัยเกษตรศาสตร์ วิทยาเขตเฉลิมพระเกียรติ จังหวัดสกลนคร

สำรวจ	(นายทศพล เหตุดี)	
ออกแบบ	(นส.ศร.วิจิน่วล กฤิพล สย.9270)	
เขียนแบบ	(นายศิริพันธ์ ทิวากาง)	ช). (นส.ทศพล เหตุระดี) ผู้อำนวยการโครงการ
ตรวจแบบ	(รศ.ดร.เกษเกียรติ์ มอ.กุลี สย.7309)	
แบบเลขที่	สทน. 006/65	แบบแผ่นที่ ก13-002/013 828

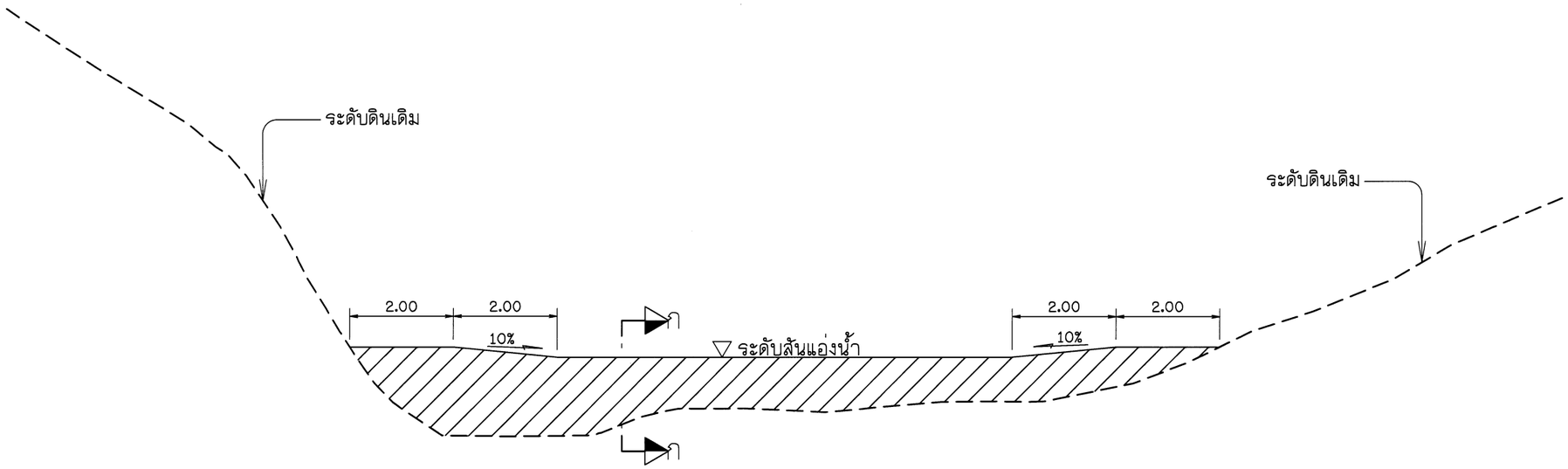

รูปตัดแนวก่อสร้างแอ่งน้ำ

มาตราส่วน 1:50

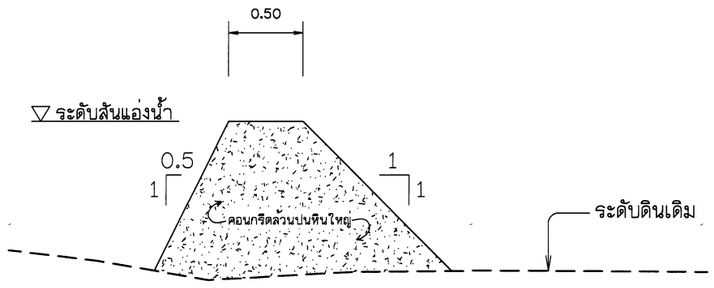

รูปตัด ก-ก

มาตราส่วน 1:20

หมายเหตุ

1. ระดับ (ร.ท.ก) และมิติต่าง ๆ กำหนดเป็นเมตร ระยะทางเป็นกิโลเมตร นอกจากแสดงไว้เป็นอย่างอื่น
2. สัญลักษณ์ คำย่อ ดูแบบแผ่นที่ ก3-001/005
3. สรุปรายละเอียดโครงการ ดูแบบแผ่นที่ ก3-002/005 ถึง ก3-004/005
4. ข้อกำหนดเกี่ยวกับแบบแปลน มาตรการป้องกันฯ ข้อกำหนดงานก่อสร้าง ดูแบบแผ่นที่ ก3-005/005
5. งานก่อสร้างบางอย่างที่ในแบบและรายการก่อสร้างมิได้แสดงไว้ หรือแสดงไว้ไม่ชัดเจน ให้เป็นหน้าที่คณะกรรมการตรวจรับพัสดุในงานจ้างก่อสร้างวินิจฉัย เพื่อให้เป็นไปตามมาตรฐานทางวิชาชีพซึ่งเป็นที่ยอมรับกันทั่วไป โดยผู้รับจ้างจะต้องถือปฏิบัติตามโดยไม่ถือว่าเป็นการชัดต่อสัญญาแต่อย่างใด
6. ก่อนดำเนินการก่อสร้างให้ผู้รับจ้างเสนอ SHOP DRAWING เสนอต่อคณะกรรมการตรวจรับพัสดุในงานจ้างก่อสร้างก่อนดำเนินการก่อสร้าง

มาตราส่วน 1:20

0 0.40 0.80 1.20 1.60 2.00 ม.

มาตราส่วน 1:50

0 1.00 2.00 3.00 4.00 5.00 ม.

กรมทรัพยากรน้ำ

โครงการอนุรักษ์พื้นฟู คลองบางเท่าแม่ พร้อมระบบกระจายน้ำ
ตำบลเขาต่อ อำเภอปลายพระยา จังหวัดกระบี่
หมวด ' ฉ ' งานอาคารหัวงาน และอาคารประกอบ
งานพัฒนาน้ำตกชั้น 2-5 - รูปตัดแนวก่อสร้างแอ่งน้ำ, รูปตัด ก-ก

ผู้รับจ้าง : มหาวิทยาลัยเกษตรศาสตร์ วิทยาเขตเฉลิมพระเกียรติ จังหวัดสกลนคร			
สำรวจ	(นายเทพลต เกตุวลี)	ชื่อ. (ผศ.เทพลต จตุรธนุส) ผู้อำนวยการโครงการ	
ออกแบบ	(ผศ.ดร.วิษ์วงค์ กริ๊ฟพระ สย.9270)		
เขียนแบบ	(นายศิวนันท์ ทิวารัง)		
ตรวจแบบ	(รศ.ดร.ชาเกียรติ์ แก่งคู่มี สย.7309)		
แบบเลขที่	สทน. 006/65	แบบแผ่นที่	ก13-003/013	028

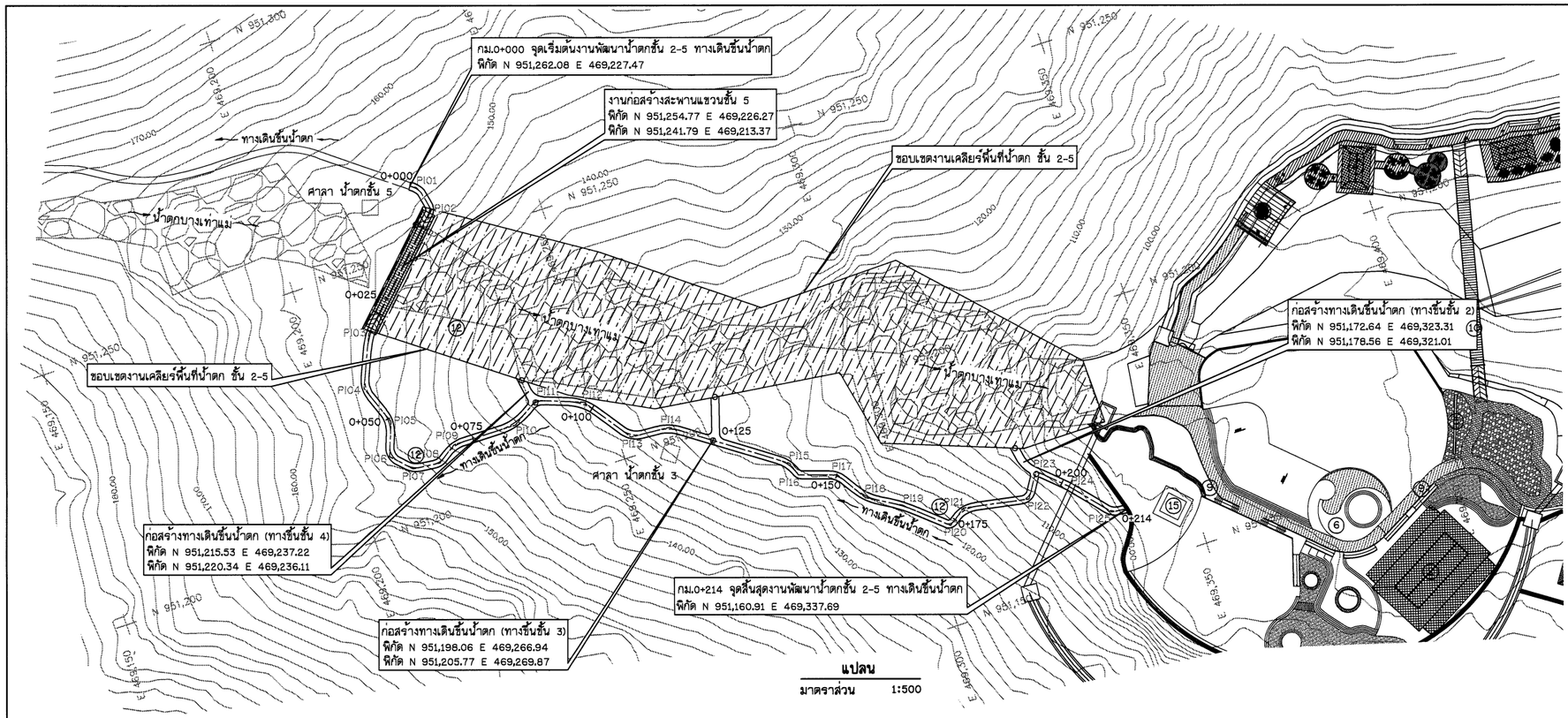

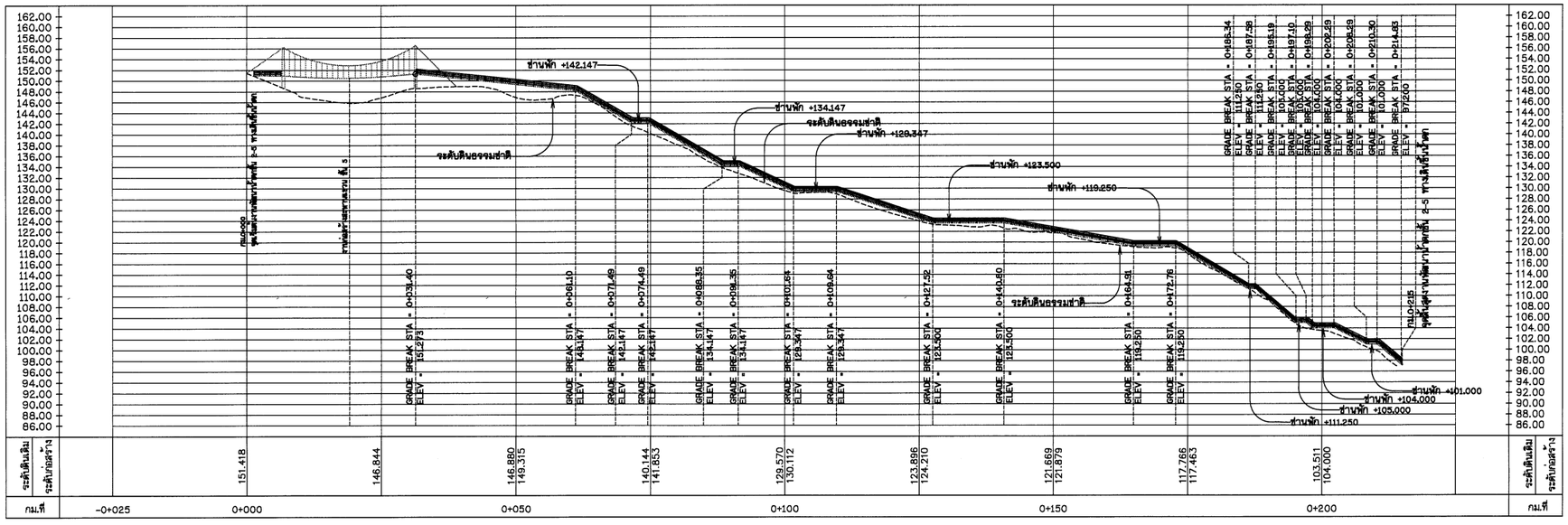

รูปตัดตามยาว

มาตราส่วน แนวตั้ง 1:500
แนวนอน 1:500

มาตราส่วน 1:500
0 10.00 20.00 30.00 40.00 50.00 ม.

รายการอาคารประกอบโครงการ

1. อาคารต้อนรับ
2. อาคารอเนกประสงค์
3. ร้านค้าที่ระลึกและห้องน้ำ
4. อาคารร้านอาหาร
5. ป้ายน้ำตกบางเท่าแม่ (จุดเช็คอิน)
6. สัญลักษณ์ช้างตรงลานวงกลม บริเวณหาดเทียม
7. ซุ้มทางเข้า
8. จุดชมวิว และดูนก
9. สะพานทางเดินเชื่อมรอบอ่าง
10. สะพานแขวนอ่างเก็บน้ำ
11. ถนนทางเดินเข้าสู่บริเวณอ่างเก็บน้ำ และน้ำตกบางเท่าแม่
12. งานพัฒนาน้ำตกชั้น 2-5
13. งานป้องกันหน้าผา
14. งานสถานีสูบน้ำ (สูบกลับ)
15. ศาลพระภูมิ (เดิม)
16. สะพานจุดชมวิว
17. อาคารโรงสูบน้ำประปา

TABLE OF CURVE

PI-NO.	△ DEGREE	RADIUS (m.)	TANGENT (T) (m.)	CURVE LENGTH (L) (m.)	พิกัด PI	
					N	E
PI01	33° 28' 38"	4.192	1.259	2.447	951,261.43	469,228.55
PI02	57° 23' 43"	1.412	0.773	1.1414	951,256.66	469,229.81
PI03	21° 27' 13"	16.601	3.145	6.216	951,237.88	469,211.25
PI04	44° 01' 36"	4.900	1.981	3.765	951,228.31	469,207.12
PI05	41° 45' 47"	5.864	2.275	4.347	951,220.59	469,210.00
PI06	85° 36' 28"	2.630	1.824	3.241	951,214.52	469,207.61
PI07	39° 09' 24"	3.832	1.363	2.619	951,210.91	469,211.17
PI08	40° 17' 43"	2.978	1.092	2.093	951,210.33	469,216.36
PI09	34° 27' 24"	6.494	2.014	3.905	951,212.77	469,219.99
PI10	32° 35' 25"	10.840	3.196	6.223	951,212.87	469,232.29
PI11	52° 41' 12"	2.723	1.345	2.504	951,215.87	469,237.41
PI12	34° 01' 03"	8.227	2.700	5.241	951,212.67	469,245.93
PI13	50° 40' 31"	4.323	2.047	3.824	951,203.55	469,252.41
PI14	31° 05' 08"	8.428	2.344	4.573	951,203.04	469,259.84
PI15	35° 18' 34"	8.634	2.175	4.211	951,189.35	469,279.38
PI16	52° 02' 18"	1.212	0.591	1.101	951,186.73	469,280.31
PI17	39° 12' 18"	4.212	1.520	2.382	951,184.41	469,287.35
PI18	27° 26' 42"	11.023	2.692	5.280	951,178.59	469,291.05
PI19	11° 04' 57"	27.330	2.671	5.325	951,174.96	469,297.33
PI20	76° 35' 50"	1.285	1.014	1.717	951,168.46	469,304.77
PI21	45° 52' 13"	5.467	2.313	4.377	951,170.84	469,306.11
PI22	68° 21' 47"	2.156	1.464	2.572	951,168.58	469,320.55
PI23	101° 00' 51"	0.826	1.002	1.456	951,173.15	469,323.42
PI24	5° 57' 56"	3.104	0.182	0.323	951,168.46	469,328.45
PI25	42° 21' 25"	3.104	1.203	2.295	951,161.25	469,334.71

หมายเหตุ

1. ระดับ (ร.ท.ก.) และมิติต่าง ๆ กำหนดเป็นเมตร ระยะทางเป็นกิโลเมตร นอกจากแสดงไว้เป็นอย่างอื่น
2. สัญลักษณ์ คำย่อ ดูแบบแผ่นที่ ก3-001/005
3. สรุปรายละเอียดโครงการ ดูแบบแผ่นที่ ก3-002/005 ถึง ก3-004/005
4. ข้อกำหนดเกี่ยวกับแบบแปลน มาตรการป้องกันฯ ข้อกำหนดงานก่อสร้าง ดูแบบแผ่นที่ ก3-005/005
5. งานก่อสร้างบางอย่างที่ในแบบและรายการก่อสร้างมิได้แสดงไว้ หรือแสดงไว้ไม่ชัดเจน ให้เป็นหน้าที่คณะกรรมการตรวจรับพัสดุในงานจ้างก่อสร้างวินิจฉัย เพื่อให้เป็นไปตามมาตรฐานทางวิชาชีพซึ่งเป็นที่ยอมรับกันทั่วไป โดยผู้รับจ้างจะต้องถือปฏิบัติตามโดยไม่ถือว่าเป็นการขัดต่อสัญญาแต่อย่างใด
6. ก่อนดำเนินการก่อสร้างให้ผู้รับจ้างเสนอ SHOP DRAWING เสนอต่อคณะกรรมการตรวจรับพัสดุในงานจ้างก่อสร้างก่อนดำเนินการก่อสร้าง

กรมทรัพยากรน้ำ

โครงการอนุรักษ์พื้นฟู คลองบางเท่าแม่ พร้อมระบบกระจายน้ำ
ตำบลเขาต่อ อำเภอปลายพระยา จังหวัดกระบี่
หมวด " ฉ " งานอาคารหัวงาน และอาคารประกอบ
แปลนและรูปตัดตามยาว งานพัฒนาน้ำตกชั้น 2-5 ทางเดินชั้นน้ำตก

ผู้รับจ้าง : มหาวิทยาลัยเกษตรศาสตร์ วิทยาเขตเฉลิมพระเกียรติ จังหวัดสกลนคร

สำรวจ	(นายกฤษณ เกตุวุฒิ)	
ออกแบบ	(ผศ.ดร.วิทวัส กรีพละ สย.9270)	
เขียนแบบ	(นายศักดินนท์ ทิวาวงษ์)	ชิ). ผศ.ดร.
ตรวจแบบ	(รศ.ดร.ชาตเกียรติ มังคุสี สย.7309)	(ผศ.ดร.ชิ). อยู่ธรบุล) ผู้อำนวยการโครงการ
แบบมาตรฐาน	สทน. 006/65	แบบแผ่นที่ ก13-004/013 628

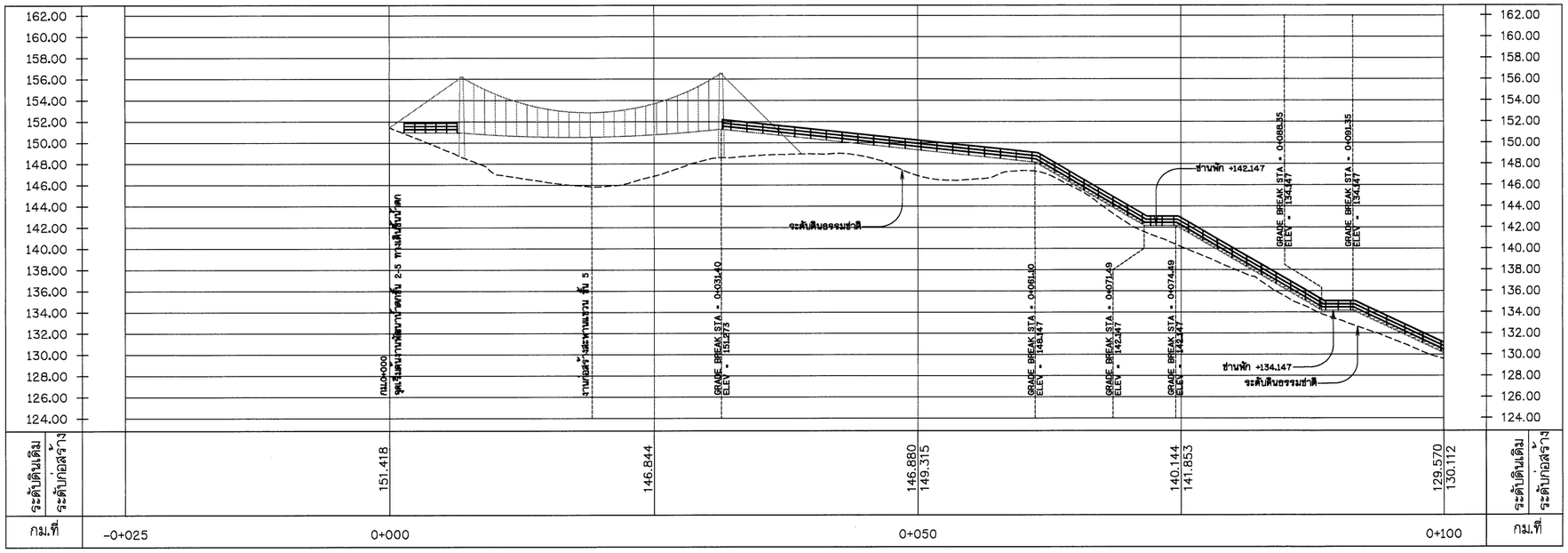

แบบขยายรูปตัดตามยาว (1)

มาตราส่วน แนวตั้ง 1:250
แนวนอน 1:250

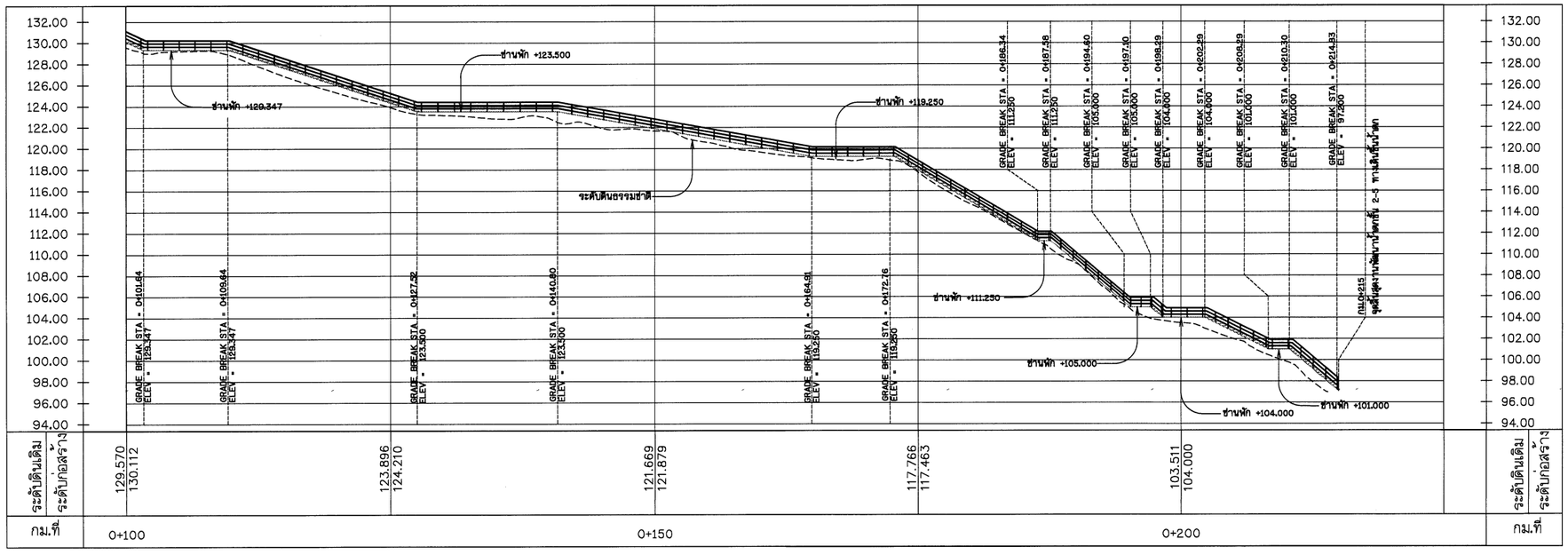

แบบขยายรูปตัดตามยาว (2)

มาตราส่วน แนวตั้ง 1:250
แนวนอน 1:250

หมายเหตุ

1. ระดับ (ร.ท.ก.) และมิติต่าง ๆ กำหนดเป็นเมตร ระยะทางเป็นกิโลเมตร นอกจากแสดงไว้เป็นอย่างอื่น
2. สัญลักษณ์ คำย่อ ดูแบบแผ่นที่ ก3-001/005
3. สรุปรายละเอียดโครงการ ดูแบบแผ่นที่ ก3-002/005 ถึง ก3-004/005
4. ข้อกำหนดเกี่ยวกับแบบแปลน มาตรการป้องกันฯ ข้อกำหนดงานก่อสร้าง ดูแบบแผ่นที่ ก3-005/005
5. งานก่อสร้างบางอย่างที่ในแบบและรายการก่อสร้างมิได้แสดงไว้ หรือแสดงไว้ไม่ชัดเจน ให้เป็นหน้าที่คณะกรรมการตรวจรับพัสดุในงานจ้างก่อสร้างวินิจฉัย เพื่อให้เป็นไปตามมาตรฐานทางวิชาชีพซึ่งเป็นที่ยอมรับกันทั่วไป โดยผู้รับจ้างจะต้องถือปฏิบัติตามโดยไม่ถือว่าเป็นการขัดต่อสัญญาแต่อย่างใด
6. ก่อนดำเนินการก่อสร้างให้ผู้รับจ้างเสนอ SHOP DRAWING เสนอต่อคณะกรรมการตรวจรับพัสดุในงานจ้างก่อสร้างก่อนดำเนินการก่อสร้าง

มาตราส่วน 1:250
0 5.00 10.00 15.00 20.00 25.00 ม.

กรมทรัพยากรน้ำ

โครงการอนุรักษ์พื้นฟู คลองบางเท่าแม่ พร้อมระบบกระจายน้ำ
ตำบลเขาต่อ อำเภอปลายพระยา จังหวัดกระบี่
หมวด " ฉ " งานอาคารทั่วงาน และอาคารประกอบ
งานพัฒนาน้ำตกชั้น 2-5 ทางเดินชั้นน้ำตก - แบบขยายรูปตัดตามยาว

ผู้รับจ้าง : มหาวิทยาลัยเกษตรศาสตร์ วิทยาเขตเฉลิมพระเกียรติ จังหวัดสกลนคร

สำรวจ	(นายทศพล เกตุวลี)			
ออกแบบ	(ผศ.ดร.วิษวัฒน์ กรีพละ สย.9270)			
เขียนแบบ	(นายศิรินนท์ ทิวาวงษ์)			
ตรวจแบบ	(จนครงกอเกียรติ์ มอาษุดี สย.7309)			
แบบแสที่	สทน. 006/65	แบบแผ่นที่	ก13-005/013	628

(ผศ.ทศพล เกตุวลี)
ผู้จัดการโครงการ

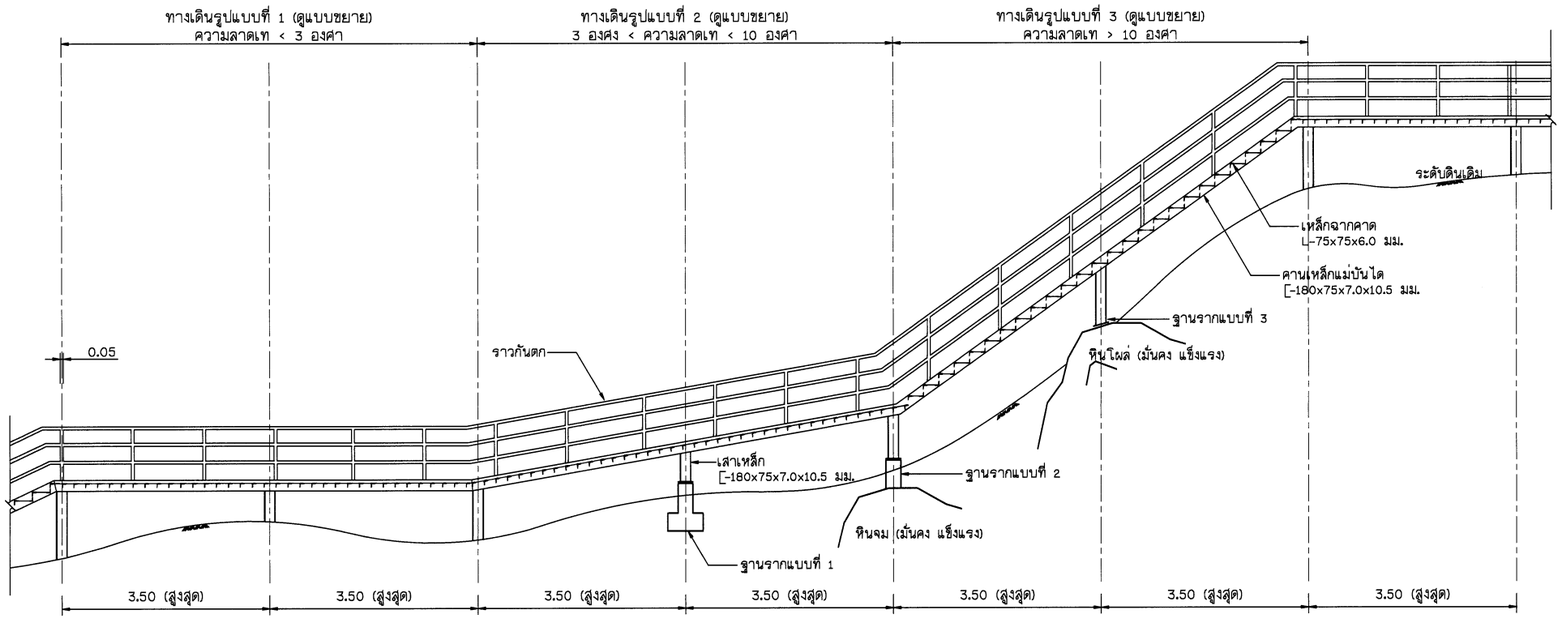

รูปตัดทั่วไป - รูปตัดตามยาวทางเดินขึ้นน้ำตก

มาตราส่วน มาตราส่วน 1 : 50

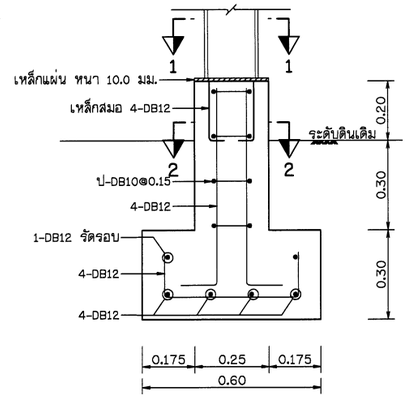

รูปตัด

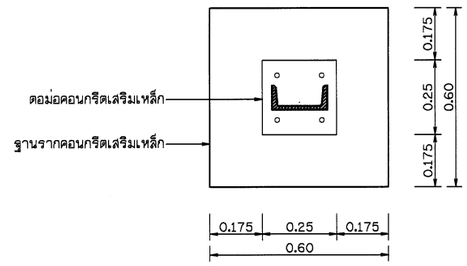

แปลน

ฐานรากรูปแบบที่ 1

มาตราส่วน 1 : 10

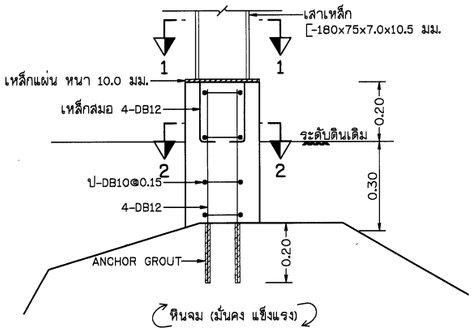

ฐานรากรูปแบบที่ 2

มาตราส่วน 1 : 10

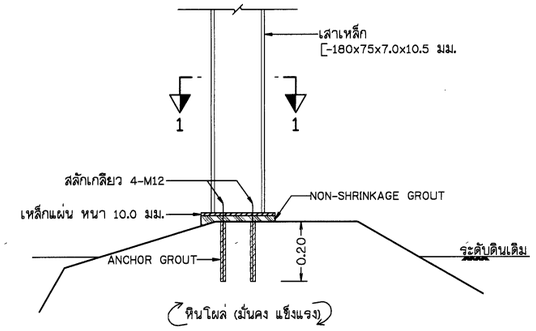

ฐานรากรูปแบบที่ 3

มาตราส่วน 1 : 10

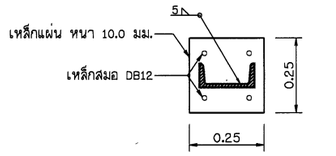

รูปตัด 1 - 1

มาตราส่วน 1 : 10

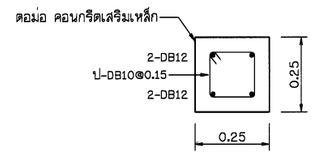

รูปตัด 2 - 2

มาตราส่วน 1 : 10

หมายเหตุ

1. ระดับ (ร.ท.ก.) และมิติต่าง ๆ กำหนดเป็นเมตร ระยะทางเป็นกิโลเมตร นอกจากแสดงไว้เป็นอย่างอื่น
2. ก่อนดำเนินการก่อสร้างให้ผู้รับจ้างเสนอ SHOP DRAWING เสนอต่อคณะกรรมการตรวจรับพัสดุในงานจ้างก่อสร้างก่อนดำเนินการก่อสร้าง
3. ฐานรากรูปแบบที่ 1 เมื่อทำการขุดถึงความลึกที่ต้องการ ให้ทำการกระทุ้งดินให้แน่น โดยมีความสามารถในการรับน้ำหนักบรรทุกปลอดภัยไม่น้อยกว่า 5 ตัน/ตร.ม.
4. การเชื่อม หากไม่ระบุไว้เป็นอย่างอื่น โครงสร้างเหล็กให้เชื่อมโดยรอบ ขนาดการเชื่อมไม่น้อยกว่า 5.0 มม.

มาตราส่วน 1:10

0 0.2 0.4 0.6 0.8 1.0 ม.

มาตราส่วน 1:50

0 1 2 3 4 5 ม.

กรมทรัพยากรน้ำ

โครงการอนุรักษ์พันธุ์ คลองบางเท่าแม่ พร้อมระบบกระจายน้ำ
ตำบลเขาต่อ อำเภอปลายพระยา จังหวัดกระบี่
หมวด " ฉ " งานอาคารทั่วงาน และอาคารประกอบ
งานพัฒนาน้ำตกชั้น 2-5 ทางเดินชื้นน้ำตก - รูปตัดทั่วไป ทางเดินชื้นน้ำตก
และแบบขยายฐานรากรูปแบบที่ 1 - 3

ผู้รับจ้าง : มหาวิทยาลัยเกษตรศาสตร์ วิทยาเขตเฉลิมพระเกียรติ จังหวัดสกลนคร

สำรวจ	(นายทศพล เกตุวดี)	(ผศ.ดร.		
ออกแบบ	(ผศ.ดร.วิจิบ่วงศ์ กรีพละ สย.9870)			
เขียนแบบ	(นายสิทธินันท์ ทิวาวงษ์)			
ตรวจแบบ	(ร.ต.ต.ดร.ปกเกียรติ มั่งมูลี สย.7309)			
แบบเลขที่	สทน. 008/65	แบบแผ่นที่	013-006/013	628

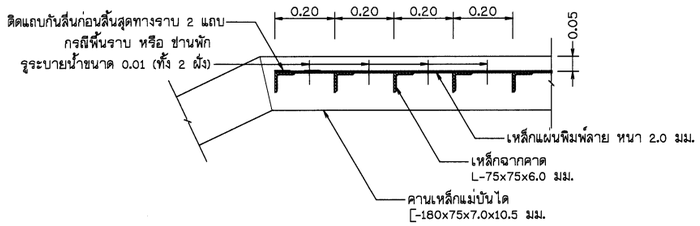

แบบขยาย ทางเดิน รูปแบบที่ 1 (ความลาดเท < 3 องศา)
มาตราส่วน 1 : 10

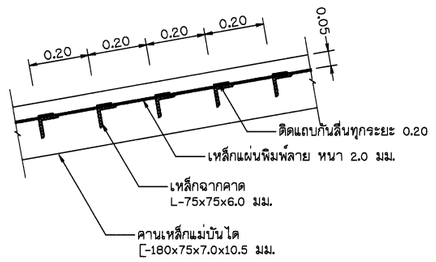

แบบขยาย ทางเดิน รูปแบบที่ 2 (3 องศา < ความลาดเท < 10 องศา)
มาตราส่วน 1 : 10

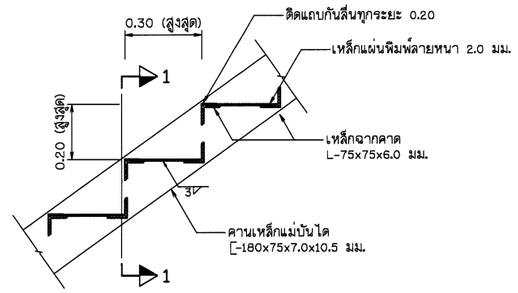

แบบขยาย ทางเดิน รูปแบบที่ 3 (ความลาดเท > 10 องศา)
มาตราส่วน 1 : 10

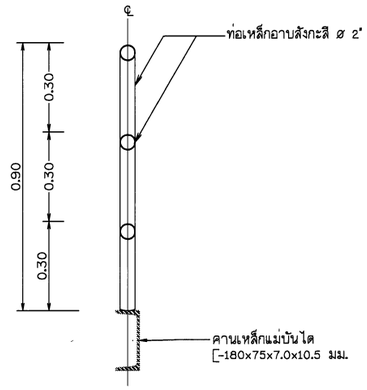

ราวกันตก
มาตราส่วน 1 : 10

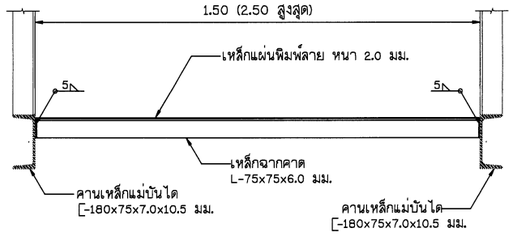

รูปตัด 1 - 1
มาตราส่วน 1 : 10

หมายเหตุ

1. ระดับ (ร.ท.ก.) และมิติต่าง ๆ กำหนดเป็นเมตร ระยะทางเป็นกิโลเมตร นอกจากแสดงไว้เป็นอย่างอื่น
2. ก่อนดำเนินการก่อสร้างให้ผู้รับจ้างเสนอ SHOP DRAWING เสนอต่อคณะกรรมการตรวจรับพัสดุในงานจ้างก่อสร้างก่อนดำเนินการก่อสร้าง
3. การเชื่อม หากไม่ระบุไว้เป็นอย่างอื่น โครงสร้างเหล็กให้เชื่อมโดยรอบ ขนาดการเชื่อมไม่น้อยกว่า 5.0 มม.

มาตราส่วน 1:10
0 0.2 0.4 0.6 0.8 1.0 ม.

กรมทรัพยากรน้ำ

โครงการอนุรักษ์ฟื้นฟู คลองบางเท่าแม่ พร้อมระบบกระจายน้ำ
ตำบลเขาต่อ อำเภอปลายพระยา จังหวัดกระบี่
หมวด " ๑ " งานอาคารทั่วงาน และอาคารประกอบ
งานพัฒนาน้ำตกชั้น 2-5 ทางเดินขึ้นน้ำตก - แบบขยายทางเดิน
รูปแบบที่ 1 - 3 และ ราวกันตก

ผู้รับจ้าง : มหาวิทยาลัยเกษตรศาสตร์ วิทยาเขตเฉลิมพระเกียรติ จังหวัดกาญจนบุรี				
สำรวจ	(นายเทพทัต เกตุสิริ)			
ออกแบบ	(ผศ.ดร.วิจิบ่วงศ์ ภริพละ สย.9270)			
เขียนแบบ	(นายศักดินันท์ วิทวงษ์)	(ผศ.เทพทัต เกตุสิริ) ผู้จัดการโครงการ		
ตรวจแบบ	(รศ.ดร.กอเกียรติ แต้งกุลี สย.7309)			
แบบมาตรที่	สทน 006/65	แบบแผ่นที่	613-007/013	628

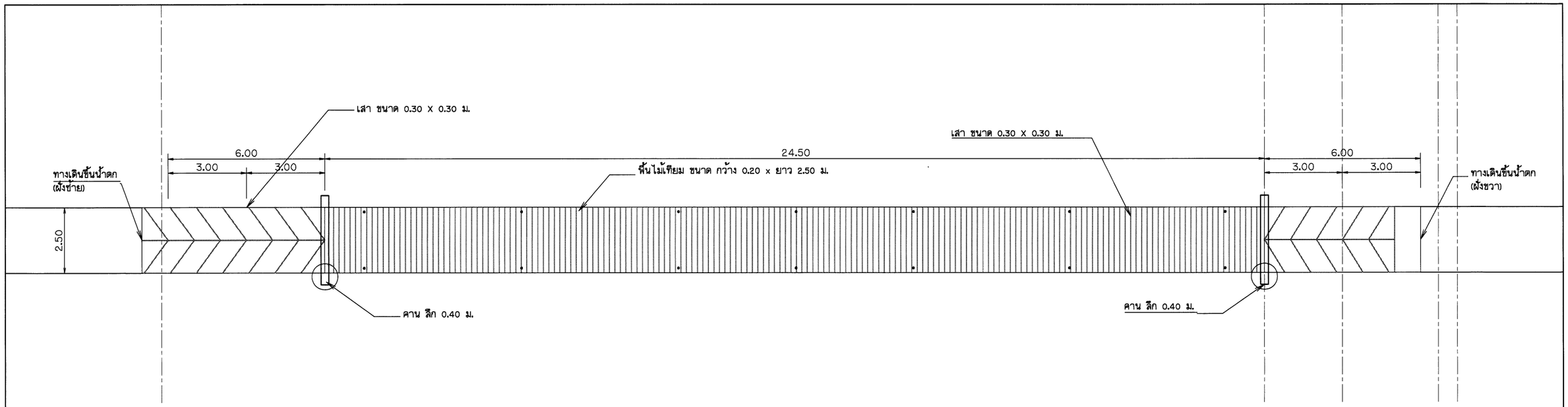

แปลน สะพานข้ามน้ำตกชั้น 5

มาตราส่วน 1:100

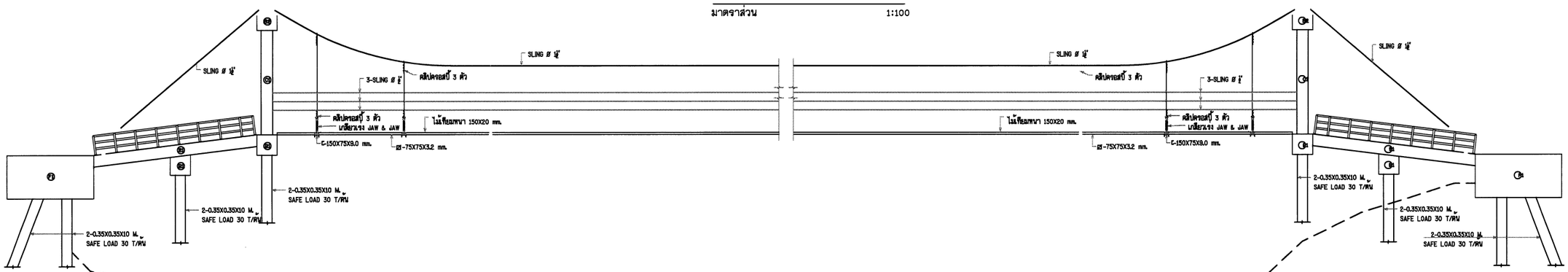

รูปตัด สะพานข้ามน้ำตกชั้น 5

มาตราส่วน 1:100

มาตราส่วน 1:100

0 2.00 4.00 6.00 8.00 10.00 ม.

หมายเหตุ

1. ระดับ (ร.ท.ก) และมิติต่าง ๆ กำหนดเป็นเมตร ระยะทางเป็นกิโลเมตร นอกจากแสดงไว้เป็นอย่างอื่น
2. สัญลักษณ์ คำย่อ ดูแบบแผ่นที่ ก3-001/005
3. สรุปรายละเอียดโครงการ ดูแบบแผ่นที่ ก3-002/005 ถึง ก3-004/005
4. ข้อกำหนดเกี่ยวกับแบบแปลน มาตรการป้องกันฯ ข้อกำหนดงานก่อสร้าง ดูแบบแผ่นที่ ก3-005/005
5. งานก่อสร้างบางอย่างที่ในแบบและรายการก่อสร้างมิได้แสดงไว้ หรือแสดงไว้ไม่ชัดเจน ให้เป็นหน้าที่คณะกรรมการตรวจรับพัสดุในงานจ้างก่อสร้างวินิจฉัย เพื่อให้เป็นไปตามมาตรฐานทางวิชาชีพซึ่งเป็นที่ยอมรับกันทั่วไป โดยผู้รับจ้างจะต้องถือปฏิบัติตามโดยไม่ถือว่าเป็นการขัดต่อสัญญาแต่อย่างใด
6. ก่อนดำเนินการก่อสร้างให้ผู้รับจ้างเสนอ SHOP DRAWING เสนอต่อคณะกรรมการตรวจรับพัสดุในงานจ้างก่อสร้างก่อนดำเนินการก่อสร้าง

กรมทรัพยากรน้ำ

โครงการอนุรักษ์พันธุ์ คลองบางเท่าแม่ พร้อมระบบกระจายน้ำ
ตำบลเขาต่อ อำเภอปลายพระยา จังหวัดกระบี่
หมวด " จ " งานอาคารทั่วงาน และอาคารประกอบ
งานพัฒนาน้ำตกชั้น 2-5 สะพานแขวนน้ำตกชั้น 5 - แปลน และรูปด้าน

ผู้รับจ้าง : มหาวิทยาลัยเกษตรศาสตร์ วิทยาเขตเฉลิมพระเกียรติ จังหวัดสกลนคร

สำรวจ	(นายทศพล เหรัญสี)			
ออกแบบ	(ผศ.ดร.วิจิบวัฒน์ กชิพละ สย.0270)			
เขียนแบบ	(นายอัฟนันท์ ทิวาวัง)	ช.		
ตรวจแบบ	(รศ.ดร.ถวเกียรติ์ มองกุลี สย.7309)	(ผศ.ทศพล หลุระบุล) ผู้จัดการโครงการ		
แบบเลขที่	สพน. 005/65	แบบแผ่นที่	จ15-005/013	628

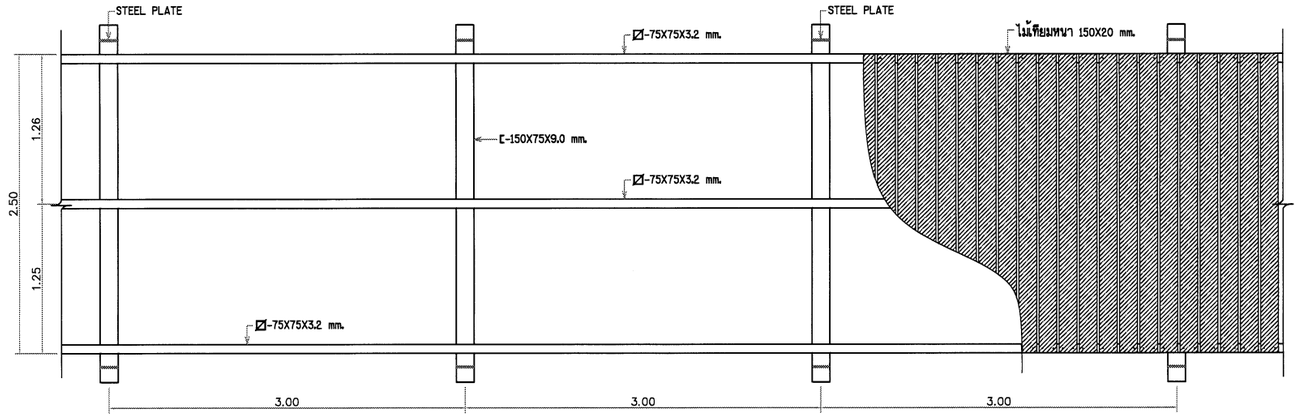

แปลนสะพานแขวน

มาตราส่วน 1:25

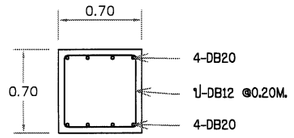

รูปตัด - (B1)

มาตราส่วน 1:25

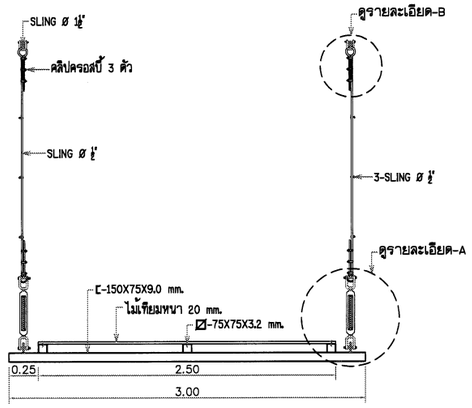

รูปตัด - (A)

มาตราส่วน 1:25

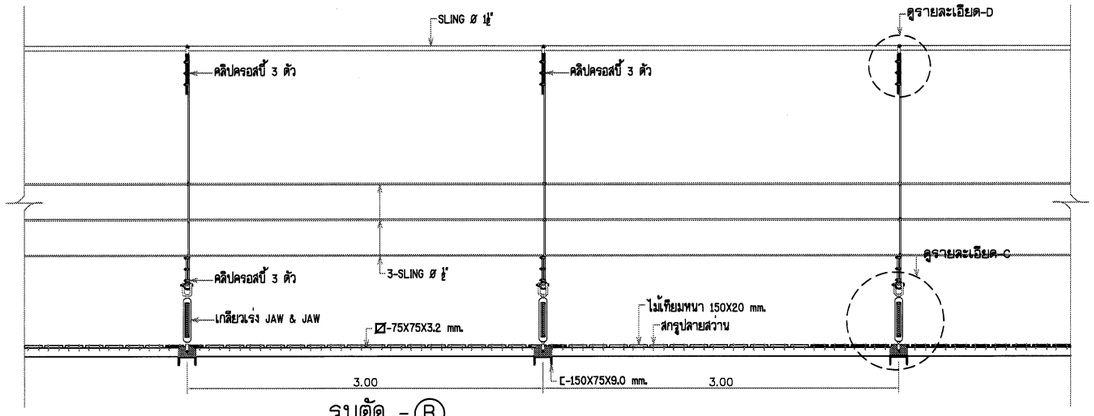

รูปตัด - (B)

มาตราส่วน 1:25

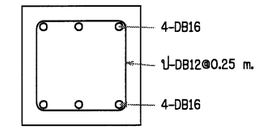

รูปตัด - (B2)

มาตราส่วน 1:10

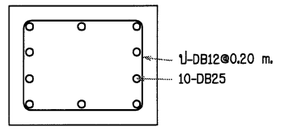

รูปตัด - (B2)

มาตราส่วน 1:10

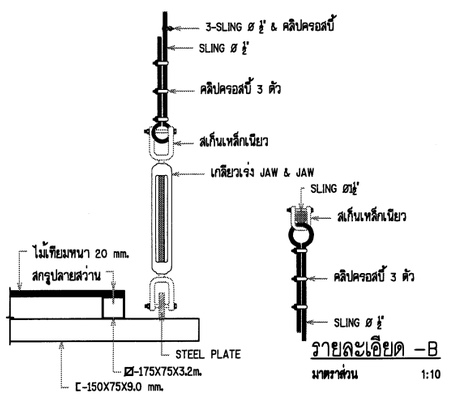

รายละเอียด -A

มาตราส่วน 1:10

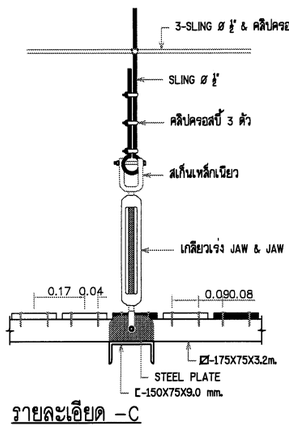

รายละเอียด -C

มาตราส่วน 1:10

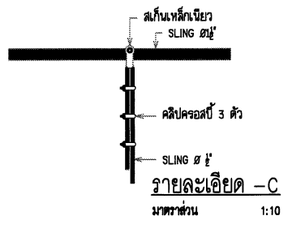

รายละเอียด -C

มาตราส่วน 1:10

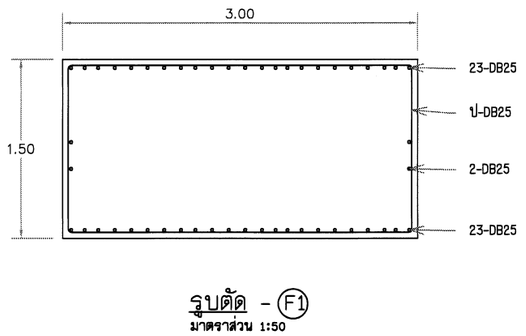

รูปตัด - (F1)

มาตราส่วน 1:50

กรมทรัพยากรน้ำ

โครงการอนุรักษ์พื้นฟู คลองบางเท่าแม่ พร้อมระบบกระจายน้ำ

ตำบลเขาต่อ อำเภอปลายพระยา จังหวัดกระบี่

หมวด " ฉ " งานอาคารทั่วงาน และอาคารประกอบ

งานพัฒนาน้ำตกชั้น 2-5 สะพานแขวนน้ำตกชั้น 5 - แบบโครงสร้าง

ผู้รับจ้าง : มหาวิทยาลัยเกษตรศาสตร์ วิทยาเขตเฉลิมพระเกียรติ จังหวัดสกลนคร

สำรวจ	(นายเทศน์ เกตุดี)			
ออกแบบ	(ผศ.ดร.วิจิบ่วง กรีพละ สย.9270)			
เขียนแบบ	(นายสิทธินนท์ ทิวาวงษ์)			
ตรวจแบบ	(วศ.ดร.ภอเกียรติ์ ผ่องศุลี สย.7309)			
แบบเลขที่	สพน. 006/65	แบบแผ่นที่	613-009/013	628

(ผศ.เทศน์ เกตุดี)
ผู้จัดการโครงการ

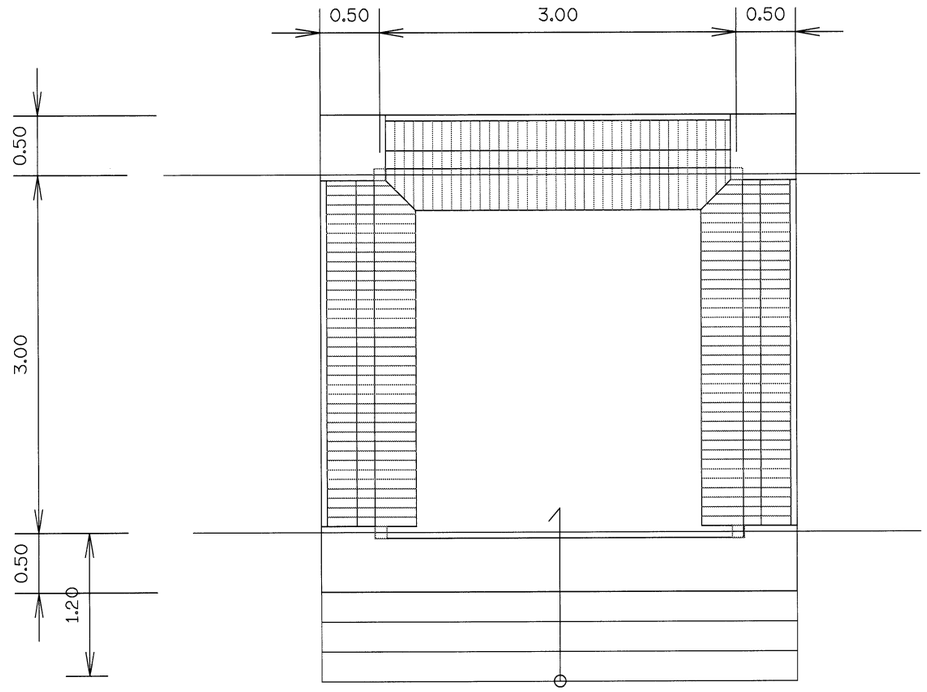

ขึ้น

แปลนพื้น

มาตราส่วน 1:25

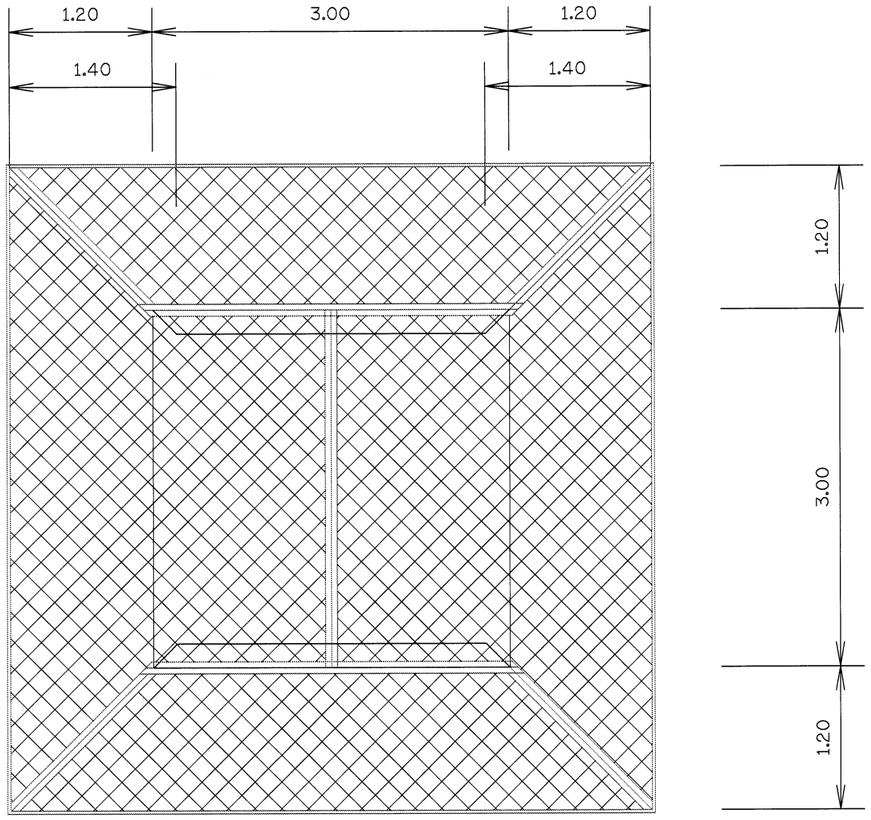

แปลนหลังคา

มาตราส่วน 1:25

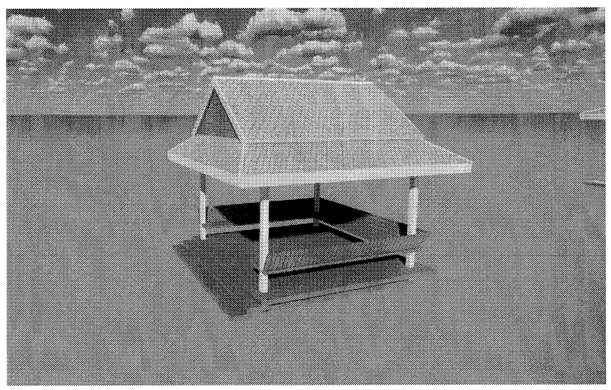

ศาลา ปรับปรุง

มาตราส่วน 1:25

0 0.50 1.00 1.50 2.00 2.50 ม.

หมายเหตุ

1. ระดับ (ร.ท.ก.) และมิติต่าง ๆ กำหนดเป็นเมตร ระยะทางเป็นกิโลเมตร นอกจากแสดงไว้เป็นอย่างอื่น
2. สัญลักษณ์ คำย่อ ดูแบบแผ่นที่ ก3-001/005
3. สรุปรายละเอียดโครงการ ดูแบบแผ่นที่ ก3-002/005 ถึง ก3-004/005
4. ข้อกำหนดเกี่ยวกับแบบแปลน มาตรการป้องกันฯ ข้อกำหนดงานก่อสร้าง ดูแบบแผ่นที่ ก3-005/005
5. งานก่อสร้างบางอย่างที่ในแบบและรายการก่อสร้างมิได้แสดงไว้ หรือแสดงไว้ไม่ชัดเจน ให้เป็นหน้าที่คณะกรรมการตรวจรับพัสดุในงานจ้างก่อสร้างวินิจฉัย เพื่อให้เป็นไปตามมาตรฐานทางวิชาชีพซึ่งเป็นที่ยอมรับกันทั่วไป โดยผู้รับจ้างจะต้องถือปฏิบัติตามโดยไม่ถือว่าเป็นการขัดต่อสัญญาแต่อย่างใด
6. ก่อนดำเนินการก่อสร้างให้ผู้รับจ้างเสนอ SHOP DRAWING เสนอต่อคณะกรรมการตรวจรับพัสดุในงานจ้างก่อสร้างก่อนดำเนินการก่อสร้าง

กรมทรัพยากรน้ำ

โครงการอนุรักษ์พันธุ กลองบางเท่าแม่ พร้อมระบบกระจายน้ำ
ตำบลเขาต่อ อำเภอปลายพระยา จังหวัดกระบี่
หมวด " ฉ " งานอาคารหัวงาน และอาคารประกอบ
งานพัฒนาน้ำตกชั้น 2-5 ศาลาพักริมทางเดินชั้นน้ำตก - แปลนพื้น และหลังคา

ผู้รับจ้าง : มหาวิทยาลัยเกษตรศาสตร์ วิทยาเขตเฉลิมพระเกียรติ จังหวัดสกลนคร				
สำรวจ	(นายทศพล เกตุสิริ)	ชื่อ. ..... (ผศ.ทศพล จตุระบุล) ผู้อำนวยการโครงการ		
ออกแบบ	(ผศ.ดร.วิษณุ กรีพละ สย.9270)			
เขียนแบบ	(นายมีพันภพ ชีวาวงษ์)			
ตรวจแบบ	(รศ.ดร.กอเกียรติ มองบุญ สย.7309)			
แบบเลขที่	สทน. 006/65	แบบแผ่นที่	จ13-010/013	628

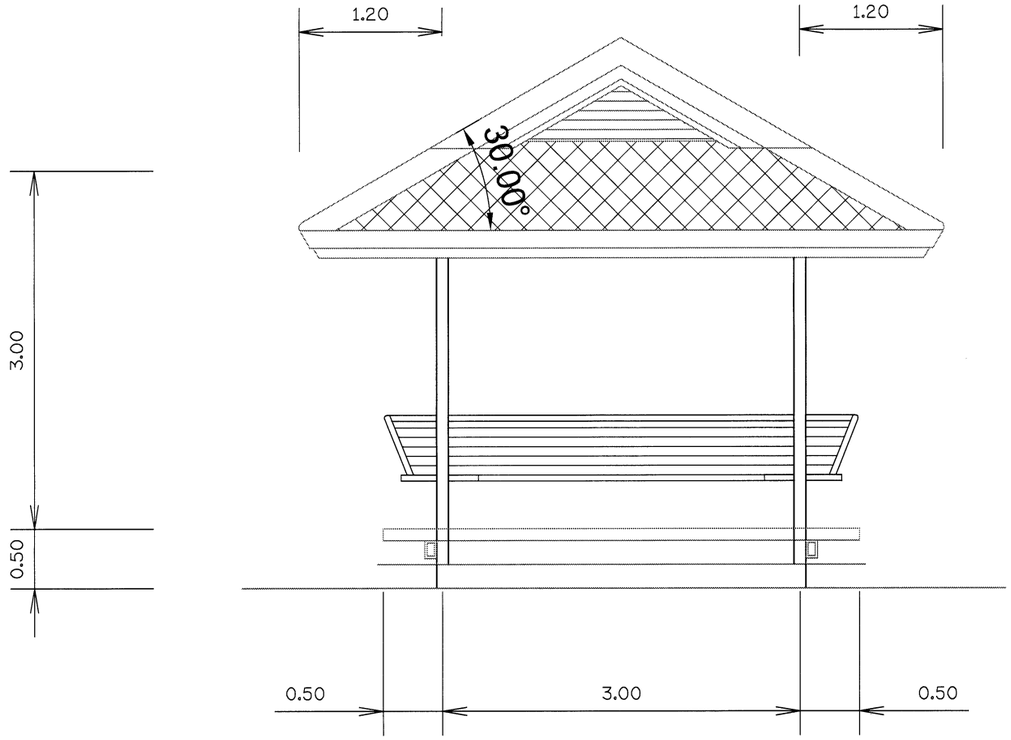

รูปด้าน 1

มาตราส่วน 1:25

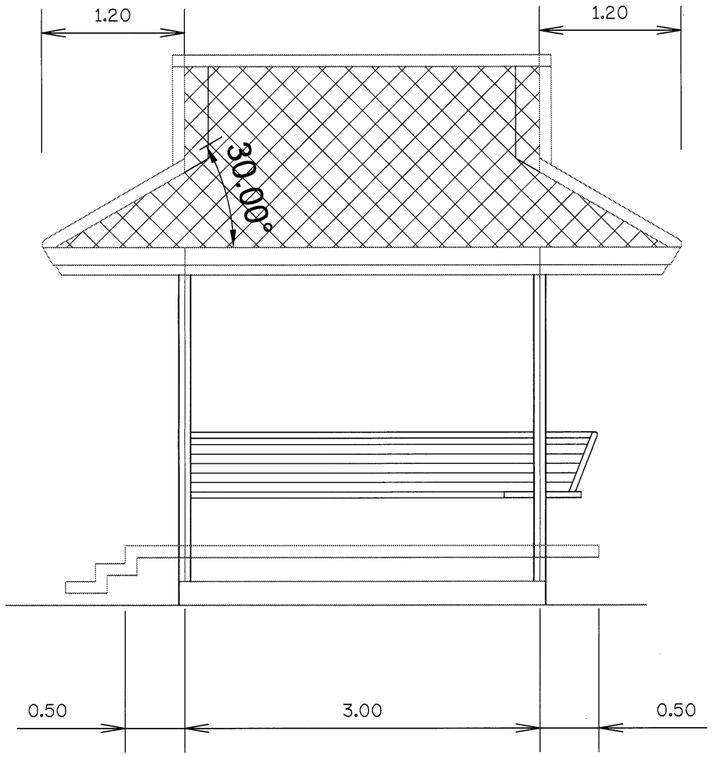

รูปด้าน 2

มาตราส่วน 1:25

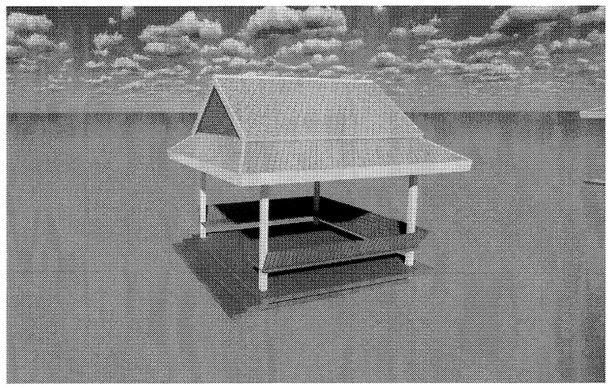

ศาลา ปรับปรุง

หมายเหตุ

1. ระดับ (ร.ท.ก.) และมิติต่าง ๆ กำหนดเป็นเมตร ระยะทางเป็นกิโลเมตร นอกจากแสดงไว้เป็นอย่างอื่น
2. สัญลักษณ์ คำย่อ ดูแบบแผ่นที่ ก3-001/005
3. สรุปรายละเอียดโครงการ ดูแบบแผ่นที่ ก3-002/005 ถึง ก3-004/005
4. ข้อกำหนดเกี่ยวกับแบบแปลน มาตรการป้องกันฯ ข้อกำหนดงานก่อสร้าง ดูแบบแผ่นที่ ก3-005/005
5. งานก่อสร้างบางอย่างที่ในแบบและรายการก่อสร้างมิได้แสดงไว้ หรือแสดงไว้ไม่ชัดเจน ให้เป็นหน้าที่คณะกรรมการตรวจรับพัสดุในงานจ้างก่อสร้างวินิจฉัย เพื่อให้เป็นไปตามมาตรฐานทางวิชาชีพซึ่งเป็นที่ยอมรับกันทั่วไป โดยผู้รับจ้างจะต้องถือปฏิบัติตามโดยไม่ถือว่าเป็นการขัดต่อสัญญาแต่อย่างใด
6. ก่อนดำเนินการก่อสร้างให้ผู้รับจ้างเสนอ SHOP DRAWING เสนอต่อคณะกรรมการตรวจรับพัสดุในงานจ้างก่อสร้างก่อนดำเนินการก่อสร้าง

มาตราส่วน 1:25

0 0.50 1.00 1.50 2.00 2.50 ม.

กรมทรัพยากรน้ำ

โครงการอนุรักษ์ฟื้นฟู คลองบางเท่าแม่ พร้อมระบบกระจายน้ำ
ตำบลเขาต่อ อำเภอปลายพระยา จังหวัดกระบี่
หมวด " ฉ " งานอาคารหัวงาน และอาคารประกอบ
งานพัฒนาน้ำตกชั้น 2-5 ศาลาพักริมทางเดินชั้นน้ำตก - รูปด้าน 1, 2

ผู้รับจ้าง : มหาวิทยาลัยเกษตรศาสตร์ วิทยาเขตเฉลิมพระเกียรติ จังหวัดสกลนคร				
สำรวจ	(นายทศพล เกตุวดี)	ช). (นส.ทศพล จตุระบุล) ผู้จัดการโครงการ		
ออกแบบ	(นส.นร.วิจง่วงค์ กรีหมะ สย.9270)			
เขียนแบบ	(นายสิทธินนท์ ชีวางนัง)			
ตรวจแบบ	(รศ.ดร.ภอเกียรติ พิมานมูลี สย.7309)			
แบบเลขที่	สทน. 006/65	แบบแผ่นที่	ก13-011/013	628

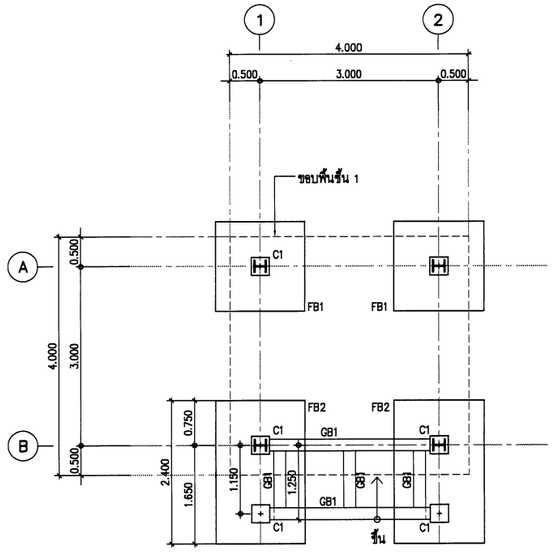

แปลนฐานรากศาลาพักคอยริมทางเดินขึ้นน้ำตก

SCALE 1:50

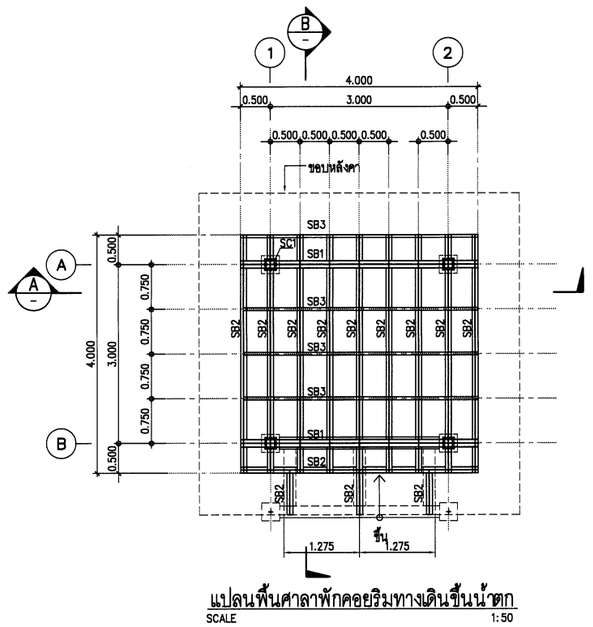

แปลนพื้นศาลาพักคอยริมทางเดินขึ้นน้ำตก

SCALE 1:50

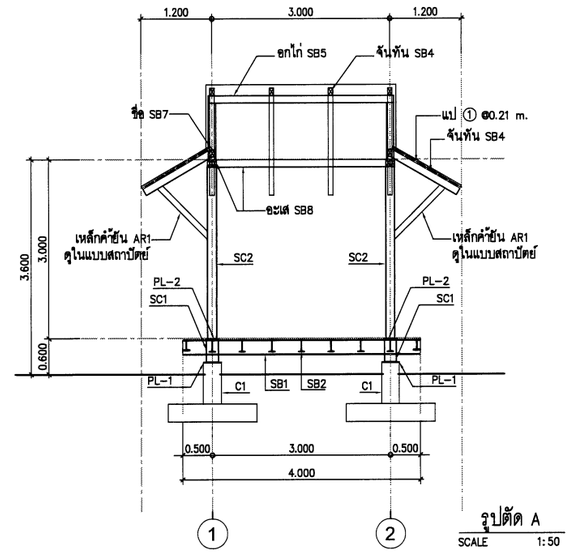

รูปตัด A

SCALE 1:50

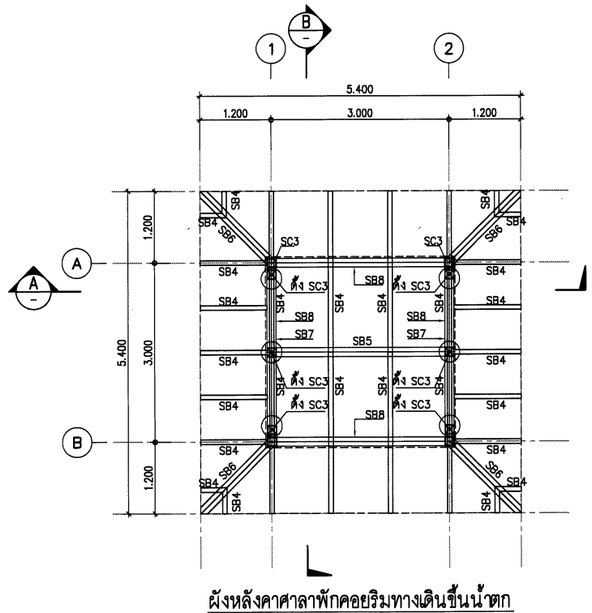

ผังหลังคาศาลาพักคอยริมทางเดินขึ้นน้ำตก

SCALE 1:50

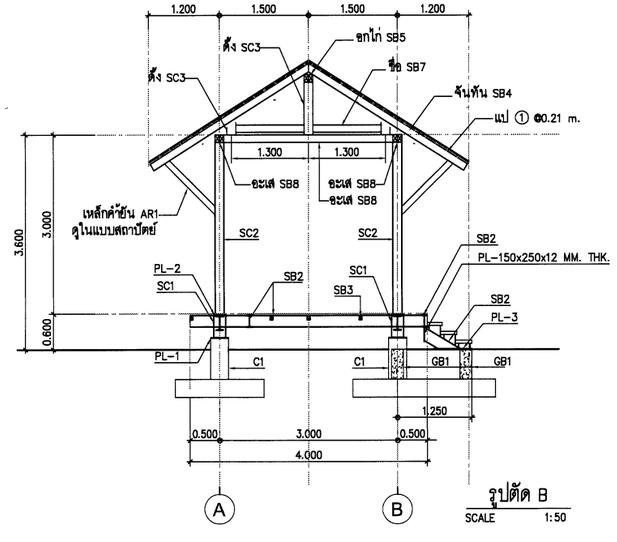

รูปตัด B

SCALE 1:50

ตารางขนาดโครงสร้าง

SC1	H-200x200x8x12 mm.
SC2	เหล็กกล่อง 150x150x6.3 mm.
SB1	H-250x125x6x9 mm.
SB2	H-200x100x7x11 mm.
SB3	เหล็กกล่อง 50x50x3.2 mm.

ตารางขนาดโครงสร้างหลังคา

แป ①	∅-25x25x2.3 mm.(1.53 kg/m.) @0.21
จันทัน SB4	∅-125x75x3.2 mm.(9.52 kg/m.)@1.0m.
อกไก่ SB5	2 ∅-125x75x3.2 mm.(9.52 kg/m.)
ตะเฆ่สัน SB6	2 ∅-125x75x3.2 mm.(9.52 kg/m.)
ขื่อ SB7	2 ∅-150x50x3.2 mm.(9.63 kg/m.)
อะเส SB8	2 ∅-125x75x3.2 mm.(9.52 kg/m.)
ดึง SC3	∅-150x150x6.0 mm.(26.9 kg/m.)
เหล็กค้ำยัน AR1	ดูในแบบสถาปัตย์

กรมทรัพยากรน้ำ

โครงการอนุรักษ์พื้นฟู คลองบางเท่าแม่ พร้อมระบบกระจายน้ำ

ตำบลเขาต่อ อำเภอปลายพระยา จังหวัดกระบี่

หมวด " ฉ " งานอาคารหัวงาน และอาคารประกอบ

ศาลาพักริมทางเดินขึ้นน้ำตก แปลนและรูปตัด

ผู้รับจ้าง : มหาวิทยาลัยเกษตรศาสตร์ วิทยาเขตเฉลิมพระเกียรติ จังหวัดสกลนคร				
สำรวจ	(นายทศพล เกตุวดี)			
ออกแบบ	(ผศ.ดร.วิจิบวัฒ กรีพละ สย.9270)			
เขียนแบบ	(นายสิทธิพันธ์ ทิวาวงษ์)	(ผศ.ดร.ชาคร พรุธาภิ) ผู้อำนวยการโครงการ		
ตรวจแบบ	(วศ.บ.วิศวกรรมโยธา ม.ธนบุรี สย.7309)			
แบบเลขที่	สทน. 006/65	แบบแผ่นที่	ฉ13-012/013	628

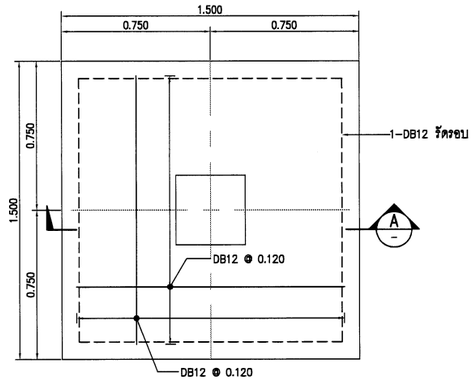

FOOTING FB1, PLAN
SCALE 1:15

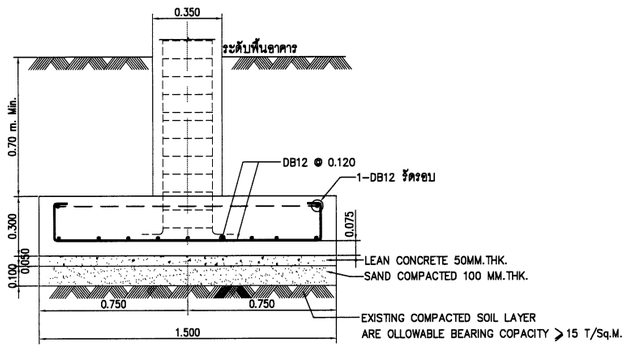

FOOTING FB1, SECTION A
SCALE 1:15

FOOTING FB2, PLAN
SCALE 1:15

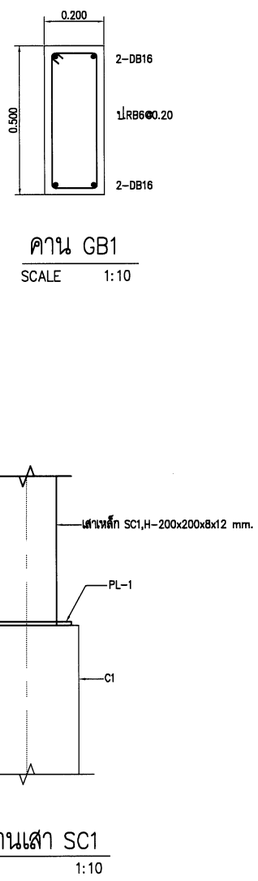

คาน GB1
SCALE 1:10

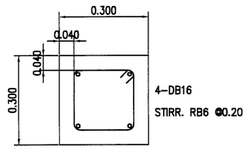

COLUMN C1
SCALE 1:10

รูปด้านเสา SC1
SCALE 1:10

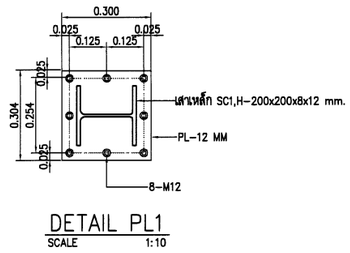

DETAIL PL1
SCALE 1:10

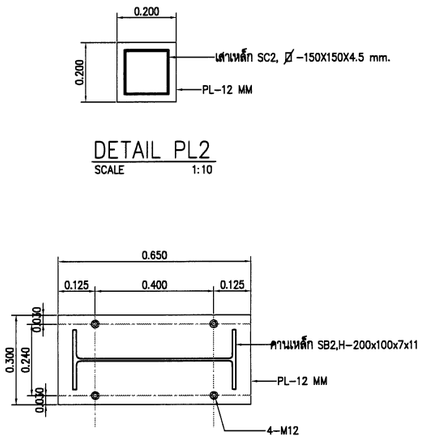

แบบขยายม้านั่ง – 1
SCALE 1:10

DETAIL PL2
SCALE 1:10

DETAIL PL3
SCALE 1:10

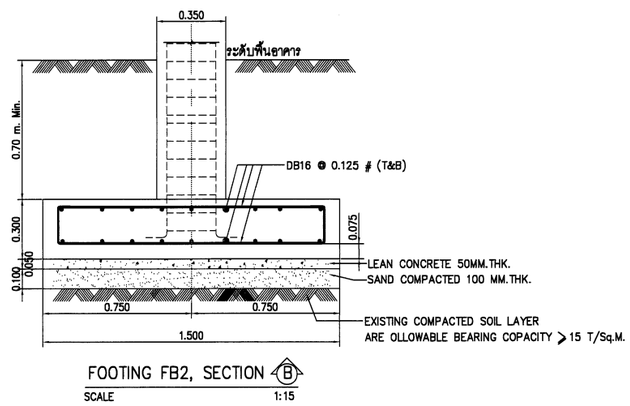

FOOTING FB2, SECTION B
SCALE 1:15

กรมทรัพยากรน้ำ

โครงการอนุรักษ์พื้นฟู คลองบางเท่าแม่ พร้อมระบบกระจายน้ำ
ตำบลเขาต่อ อำเภอปลายพระยา จังหวัดกระบี่
หมวด " ฉ " งานอาคารหัวงาน และอาคารประกอบ
ศาลาพักริมทางเดินชั้นน้ำตก รายละเอียดงานโครงสร้าง

ผู้รับจ้าง : มหาวิทยาลัยเกษตรศาสตร์ วิทยาเขตเฉลิมพระเกียรติ จังหวัดสกลนคร

สำรวจ	(นายทศพล บรรลุลิ)			
ออกแบบ	(ผศ.ดร.วิจิว่วล กฤิพละ สย.9270)			
เขียนแบบ	(นายศิริพันธุ์ ทิวาวงษ์)			
ตรวจแบบ	(รศ.ดร.ภอเกียรติ์ ผลาบุลิ สย.7309)			
แบบแรกที่	สทน. 006/65	แบบแผ่นที่	013-013/013	628

ธ). ลงนาม
(ผศ.ทศพล บรรลุลิ)
ผู้อำนวยการโครงการ

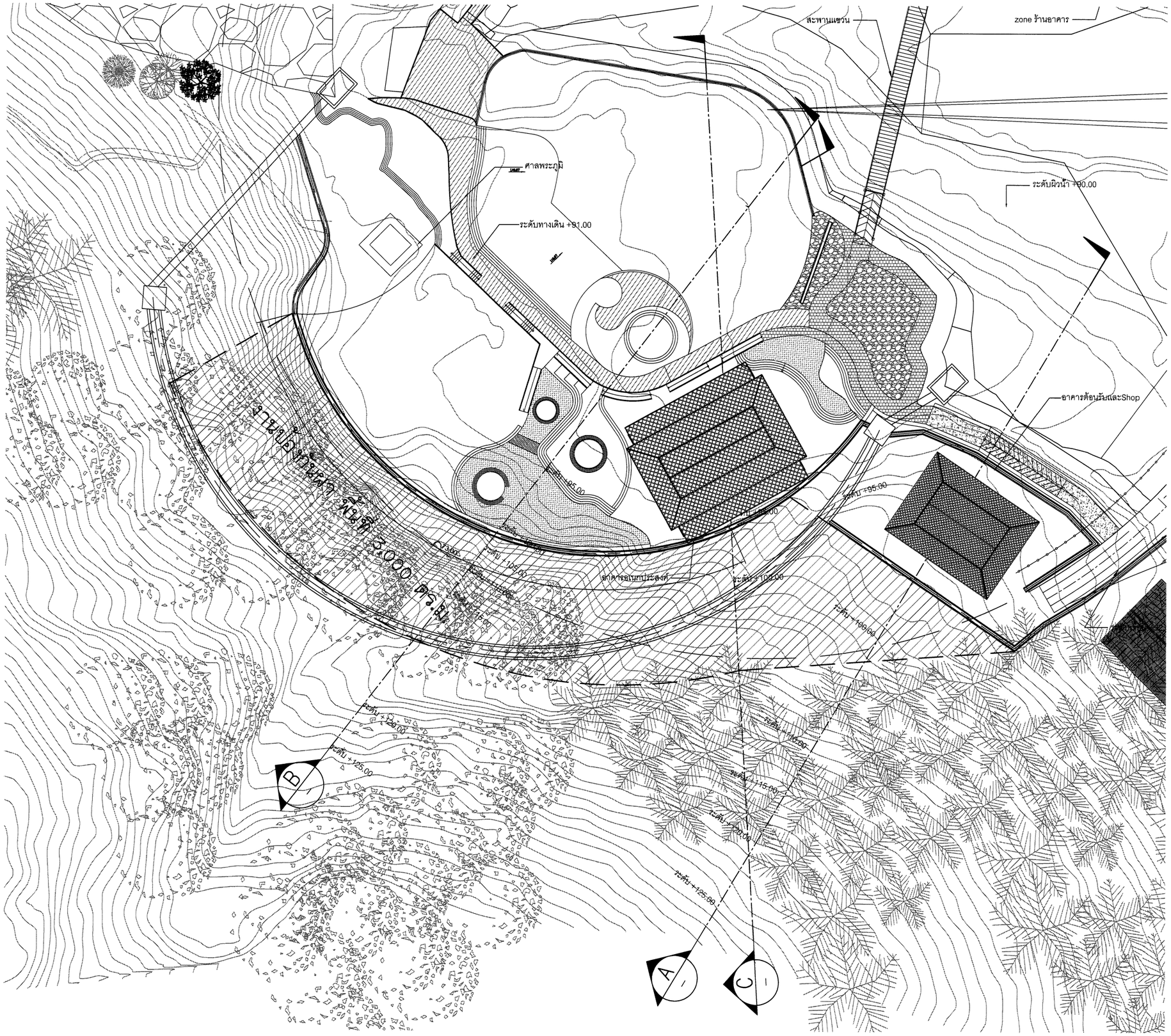

มาตราส่วน 1:1,000

0 20.00 40.00 60.00 80.00 100.00 ม.

กรมทรัพยากรน้ำ

โครงการอนุรักษ์ฟื้นฟู คลองบางเท่าแม่ พร้อมระบบกระจายน้ำ
ตำบลเขาต่อ อำเภอปลายพระยา จังหวัดกระบี่
หมวด ' ฉ ' งานอาคารหัวงาน และอาคารประกอบ

แบบผังแสดงโครงสร้าง RETAINING WALL ป้องกันหน้าผา และงานตกแต่งหน้าผา

ผู้รับจ้าง : มหาวิทยาลัยเกษตรศาสตร์ วิทยาเขตเฉลิมพระเกียรติ จังหวัดสกลนคร

สำรวจ	(นายกฤตณ เกตุวดี)	(นส.เทพณ จตุรานุ) ผู้จัดการโครงการ		
ออกแบบ	(ผศ.ดร.วิษวัฒ กรีพละ สย.9270)			
เขียนแบบ	(นายณัฐพันธ์ ทิวาวงษ์)			
ตรวจแบบ	(รศ.ดร.ถวเกียรติ มงจุฬี สย.7309)			
แบบเลขที่	สพน. 008/65	แบบแผ่นที่	ฉ14-001/004	628

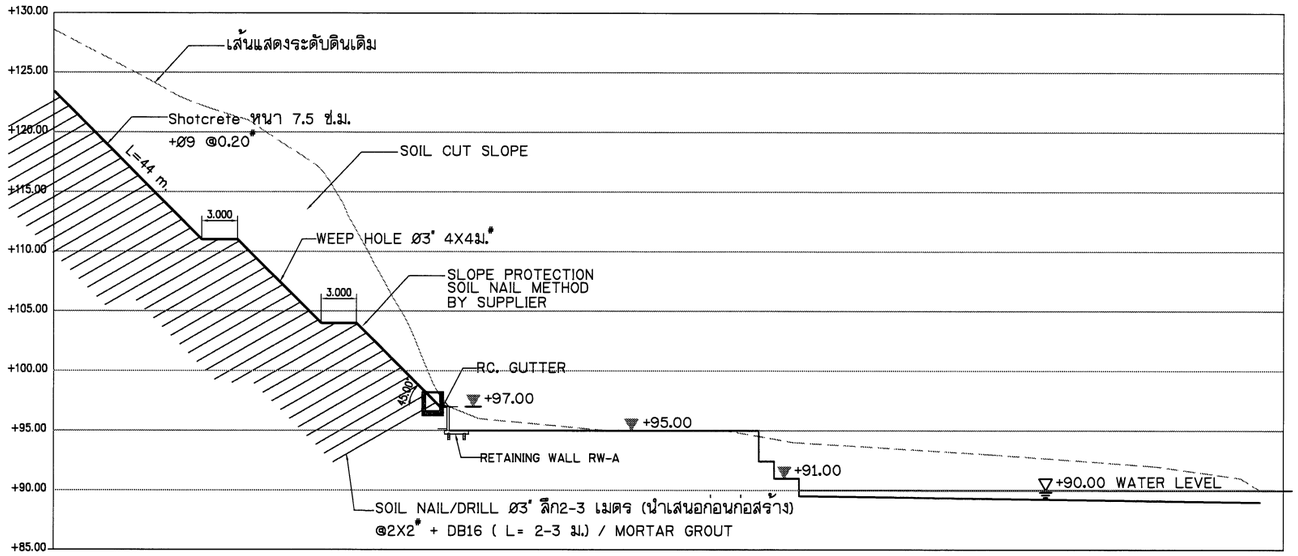

A – SECTION
SCALE 1:250

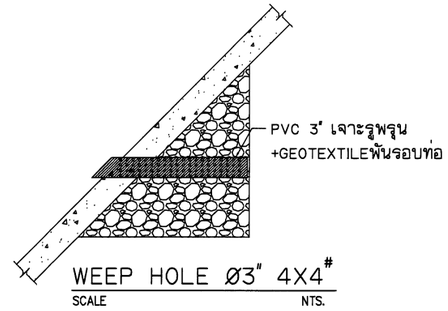

WEEP HOLE Ø3" 4X4#
SCALE NTS.

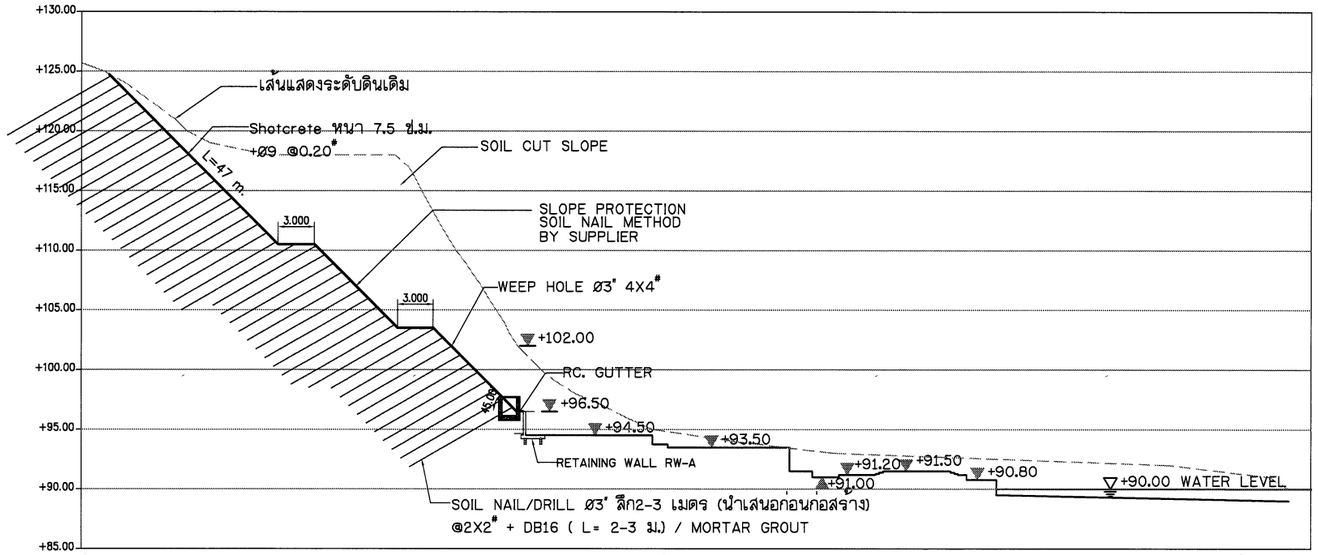

B – SECTION
SCALE 1:250

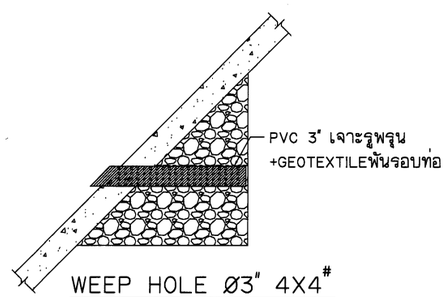

WEEP HOLE Ø3" 4X4#
SCALE NTS.

กรมทรัพยากรน้ำ

โครงการอนุรักษ์พันธุ์ คลองบางเท่าแม่ พร้อมระบบกระจายน้ำ
ตำบลเชากต่อ อำเภอปลายพระยา จังหวัดกระบี่
หมวด " ฉ " งานอาคารหัวงาน และอาคารประกอบ
รูปตัด A, B งานตกแต่งหน้าผา

ผู้รับจ้าง : มหาวิทยาลัยเกษตรศาสตร์ วิทยาเขตเฉลิมพระเกียรติ จังหวัดสกลนคร

สำรวจ	(นายกศิตย เกตุวดี)			
ออกแบบ	(ผศ.ดร.วิษณวงศ กรีพิชย สย.02870)			
เขียนแบบ	(นายศักดินนท์ ชีวาวงษ์)			
ตรวจแบบ	(รศ.ดร.ภอเปรมศิ มองบุญ สย.17309)	(ผศ.กศิตย บุตรบุญ) ผู้จัดการโครงการ		
แบบแสดงที่	สทน. 005/65	แบบแผ่นที่	014-002/004	828

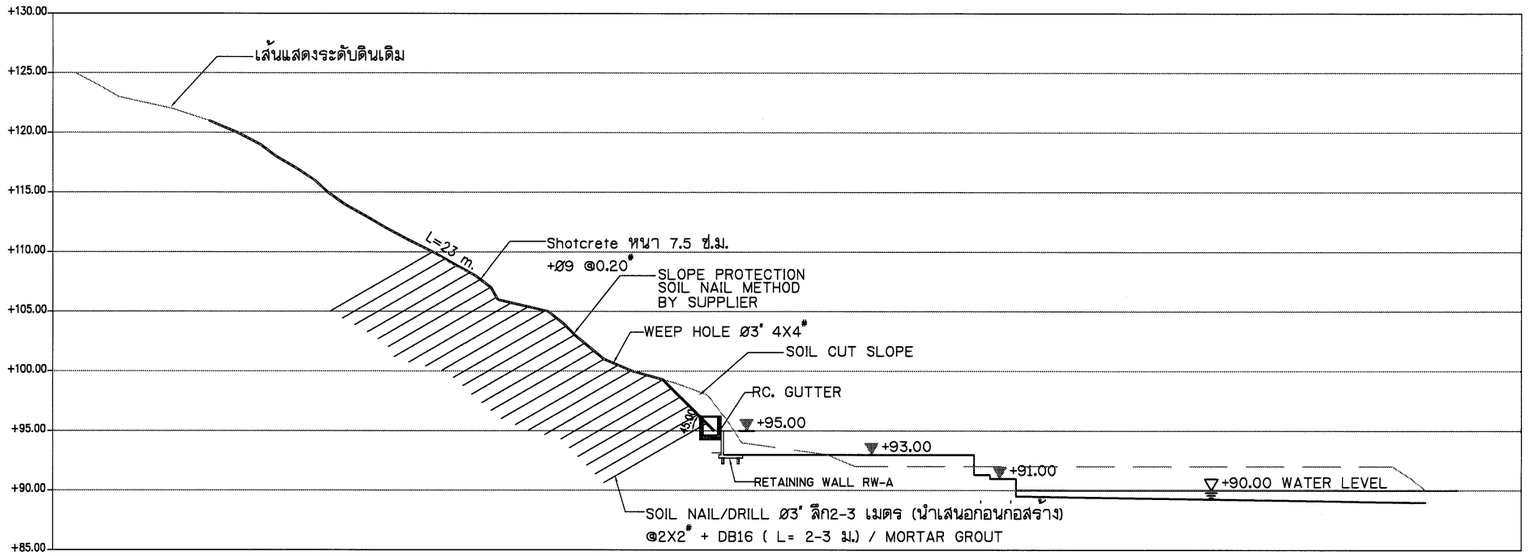

C – SECTION
SCALE 1:250

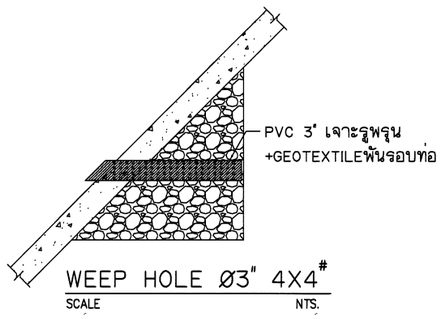

WEEP HOLE Ø3" 4X4#
SCALE NTS.

กรมทรัพยากรน้ำ

โครงการอนุรักษ์พื้นฟู คลองบางเท่าแม่ พร้อมระบบกระจายน้ำ
ตำบลเขาต่อ อำเภอปลายพระยา จังหวัดกระบี่
หมวด " ฉ " งานอาคารหัวงาน และอาคารประกอบ
รูปตัด c งานตกแต่งหน้าผา

ผู้รับจ้าง : มหาวิทยาลัยเกษตรศาสตร์ วิทยาเขตเฉลิมพระเกียรติ จังหวัดสกลนคร

สำรวจ	(นายกฤตพล เกตุวดี)	(ผศ.ดร.ทศพล พฤกษ์ภูล) ผู้จัดการโครงการ		
ออกแบบ	(ผศ.ดร.วิษณุวงศ์ กรีพละ สย.9270)			
เขียนแบบ	(นายศักดินนท์ ทิวาวงษ์)			
ตรวจแบบ	(รศ.ดร.ภอนเกียรติ์ ผองพุฒิ สย.7309)			
แบบมาตรฐาน	สทน. 008/65	แบบแผ่นที่	014-003/004	628

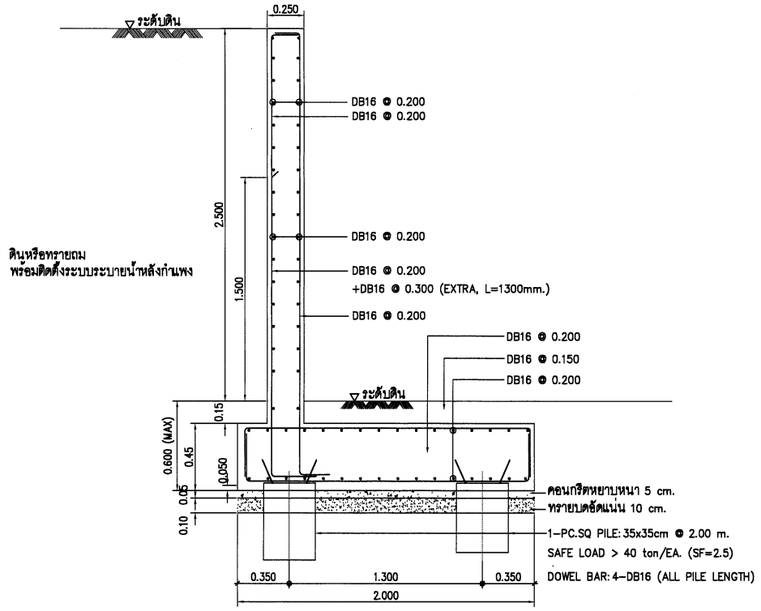

รูปตัดขยายหน้าตัด A-A

SCALE 1:20

(RW-A)

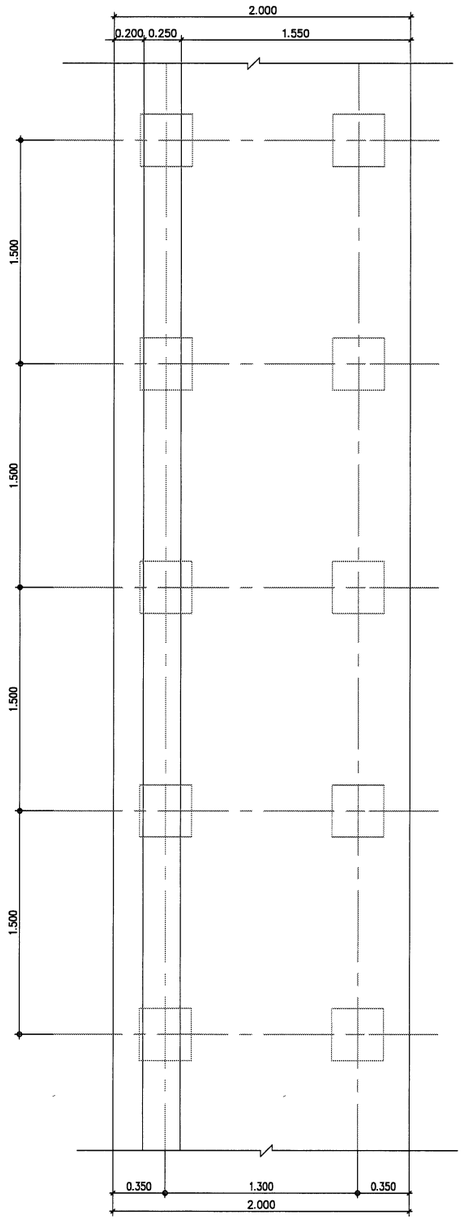

แปลนขยายกำแพงกันดิน

SCALE 1:20

(RW-A)

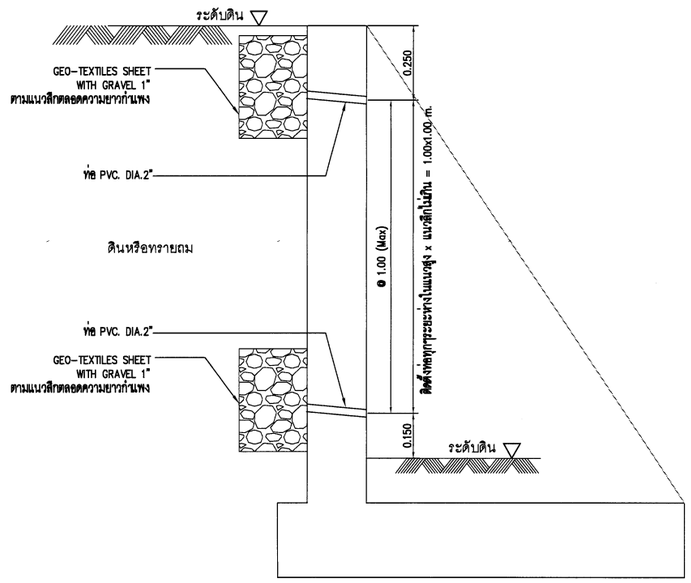

แบบขยายการติดตั้งระบบระบายน้ำหลังกำแพงกันดิน

SCALE 1:10

กรมทรัพยากรน้ำ

โครงการอนุรักษ์พันธุ์ คลองบางเท่าแม่ พร้อมระบบกระจายน้ำ
ตำบลเขาต่อ อำเภอปลายพระยา จังหวัดกระบี่
หมวด " ฉ " งานอาคารหัวงาน และอาคารประกอบ

แบบขยายโครงสร้าง RETAINING WALL RW-A

ผู้รับจ้าง : มหาวิทยาลัยเกษตรศาสตร์ วิทยาเขตเฉลิมพระเกียรติ จังหวัดสกลนคร				
สำรวจ	(นายกฤตณ ปฤษฎี)			
ออกแบบ	(ผศ.ดร.จิรบัวผัน กรีงทอง สย.02270)			
เขียนแบบ	(นายศิริพันธุ์ ทิวาวงษ์)	(นายชาคณ ชุธรปุตี) ผู้อำนวยการโครงการ		
ตรวจแบบ	(รศ.ดร.ณเดชา มองพุฒิ สย.7309)			
แบบเลขที่	สพน. 008/65	แบบแผ่นที่	ฉ14-004/004	628

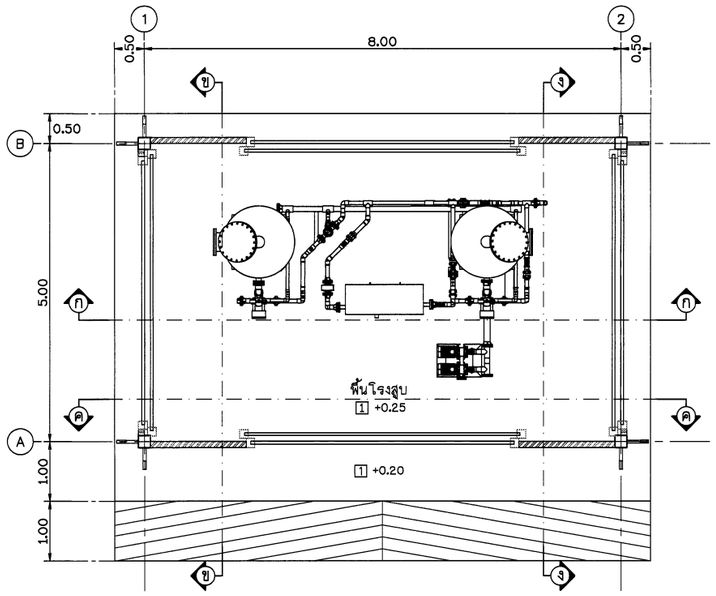

แปลนพื้น

มาตราส่วน 1:50

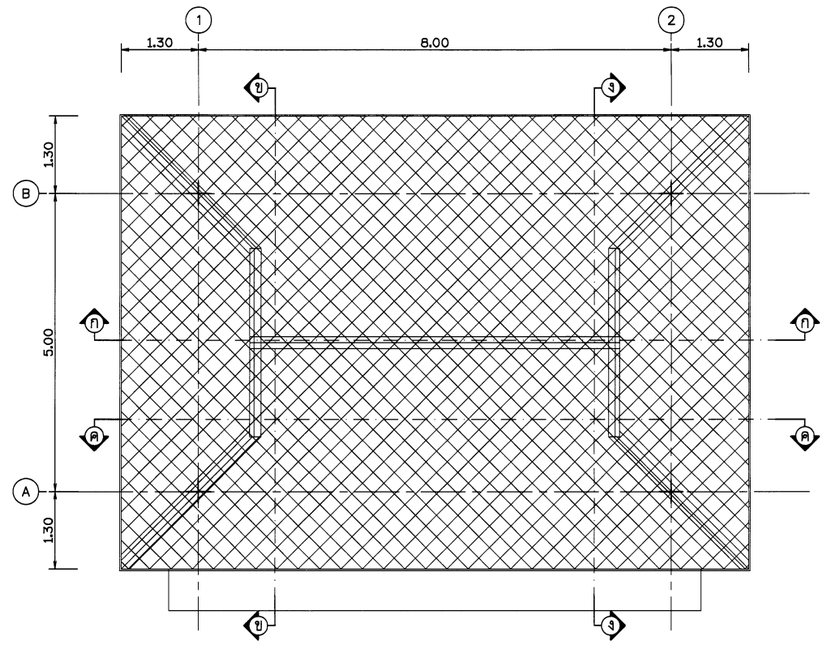

แปลนหลังคา

มาตราส่วน 1:50

รายการวัสดุ พื้น , ผนัง และฝ้าเพดาน		
สัญลักษณ์	วัสดุ	การแต่งผิว
1	พื้น ค.ส.ล.	แต่งผิวเรียบ ขัดมัน
△1	ผนังสำเร็จรูป PE ขนาด 0.70x0.70ม. ยึดติดกับโครงคร่าวด้วย RIVET โครงคร่าว เหล็กฉาก L-40x40x3mm.@ 0.50x0.50# ผนังระแนงไม้เทียม รุ่นQB-50100	
△2	ขนาด 50x100 มม. @150 มม. ของ Maxis wood หรือ เทียบเท่า ยึดติดกับโครงคร่าวด้วย RIVET โครงคร่าว เหล็กฉาก L-40x40x3mm.@ 0.50x0.90#	ทาสี
(1)	ฝ้ายิบซั่มบอร์ด ชนิดมีอลูมิเนียมฟอยล์ ขนาด 0.60x1.20 ม.หนา รวมโครงคร่าว เหล็กอาบสังกะสี @0.60X1.20#	ทาสี
(2)	ฝ้ากระเบื้องแผ่นเรียบหนา 6 มม. ตีชิด โครงคร่าวเหล็ก L-40x40x3 mm.@ 0.60# ไม้อบฝ้าเพดาน3/4"x2"	ทาสี

มาตราส่วน 1:50

0 1.00 2.00 3.00 4.00 5.00 ม.

หมายเหตุ

1. ระดับ (ร.ท.ก.) และมิติต่าง ๆ กำหนดเป็นเมตร ระยะทางเป็นกิโลเมตร นอกจากแสดงไว้เป็นอย่างอื่น
2. สัญลักษณ์ คำย่อ ดูแบบแผ่นที่ ก3-001/005
3. สรุปรายละเอียดโครงการ ดูแบบแผ่นที่ ก3-002/005 ถึง ก3-004/005
4. ข้อกำหนดเกี่ยวกับแบบแปลน มาตรการป้องกันฯ ข้อกำหนดงานก่อสร้าง ดูแบบแผ่นที่ ก3-005/005

กรมทรัพยากรน้ำ

โครงการอนุรักษ์พื้นฟู คลองบางเท่าแม่ พร้อมระบบกระจายน้ำ
ตำบลเขาต่อ อำเภอปลายพระยา จังหวัดกระบี่
หมวด " ฉ " งานอาคารหัวงาน และอาคารประกอบ
งานอาคารโรงสูบน้ำประปา พร้อมระบบผลิตน้ำประปา แปลนพื้น, แปลนหลังคา

ผู้รับจ้าง : มหาวิทยาลัยเกษตรศาสตร์ วิทยาเขตเฉลิมพระเกียรติ จังหวัดสกลนคร

สำรวจ	(นายกฤษณ เกตุวดี)			
ออกแบบ	(ผศ.ดร.วิจงวงศ กรีพละ สย.9270)			
เขียนแบบ	(นายพิสิษฐ์ ทิวาวงษ์)	(ผศ.เทพพล อดุรบุล) ผู้จัดการโครงการ		
ตรวจแบบ	(ร.ต.ต.ดร.ยอดเกียรติ มองพุฒิ สย.7309)			
แบบเลขที่	สทน. 006/65	แบบแผ่นที่	ฉ15-001/010	628

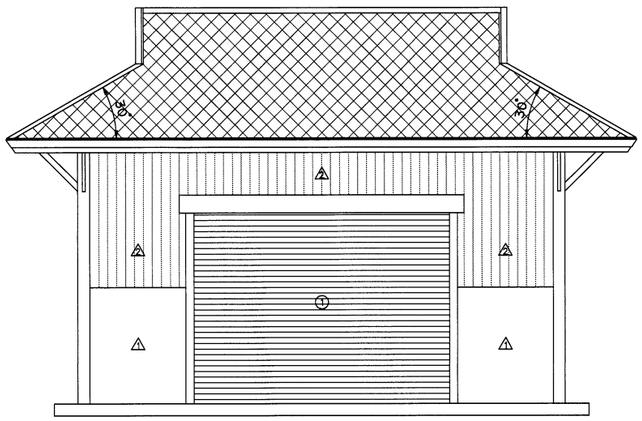

รูปด้าน 1

มาตราส่วน 1:50

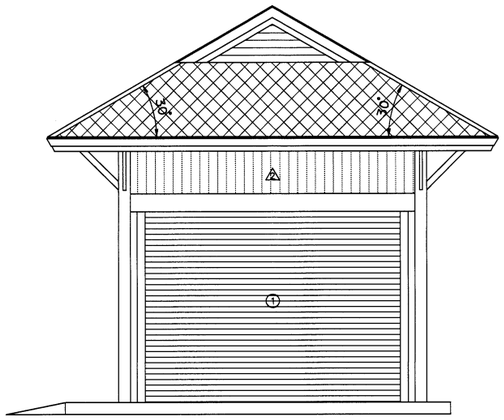

รูปด้าน 2

มาตราส่วน 1:50

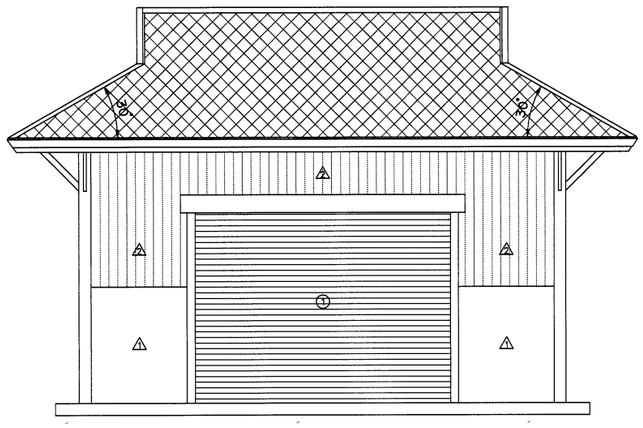

รูปด้าน 3

มาตราส่วน 1:50

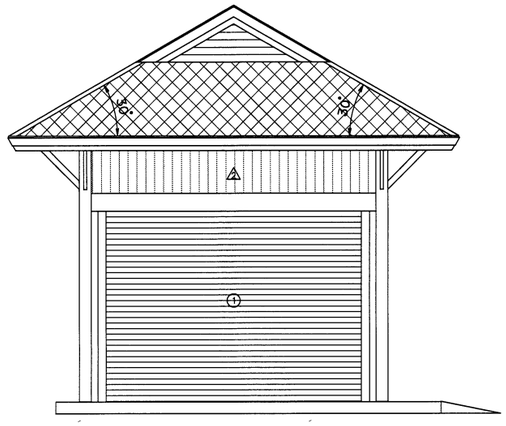

รูปด้าน 4

มาตราส่วน 1:50

มาตราส่วน 1:50

0 1.00 2.00 3.00 4.00 5.00 ม.

หมายเหตุ

1. ระดับ (ร.ท.ก.) และมิติต่าง ๆ กำหนดเป็นเมตร ระยะทางเป็นกิโลเมตร นอกจากแสดงไว้เป็นอย่างอื่น
2. สัญลักษณ์ คำย่อ ดูแบบแผ่นที่ ก3-001/005
3. สรุปรายละเอียดโครงการ ดูแบบแผ่นที่ ก3-002/005 ถึง ก3-004/005
4. ข้อกำหนดเกี่ยวกับแบบแปลน มาตรการป้องกันฯ ข้อกำหนดงานก่อสร้าง ดูแบบแผ่นที่ ก3-005/005

กรมทรัพยากรน้ำ

โครงการอนุรักษ์พื้นฟู คลองบางเท่าแม่ พร้อมระบบกระจายน้ำ
ตำบลเขาต่อ อำเภอปลายพระยา จังหวัดกระบี่
หมวด " ฉ " งานอาคารหัวงาน และอาคารประกอบ
งานอาคารโรงสูบน้ำประปา พร้อมระบบผลิตน้ำประปา รูปด้าน 1 , 2 , 3 , 4

ผู้รับจ้าง : มหาวิทยาลัยเกษตรศาสตร์ วิทยาเขตเฉลิมพระเกียรติ จังหวัดสกลนคร

สำรวจ	(นายกฤษณ เกสุวดี)			
ออกแบบ	(นส.ศร.วัชร์วรรณ กรีชมะ สม.9270)			
เขียนแบบ	(นายพิสิษฐ์ ทิวาวงษ์)	(นส.กฤษณ เกสุวดี) ผู้จัดการโครงการ		
ตรวจแบบ	(จศ.ดร.ภาเกียรติ ตองภูติ สม.7309)			
แบบเลขที่	สพน. 006/65	แบบแผ่นที่	ฉ15-002/010	628

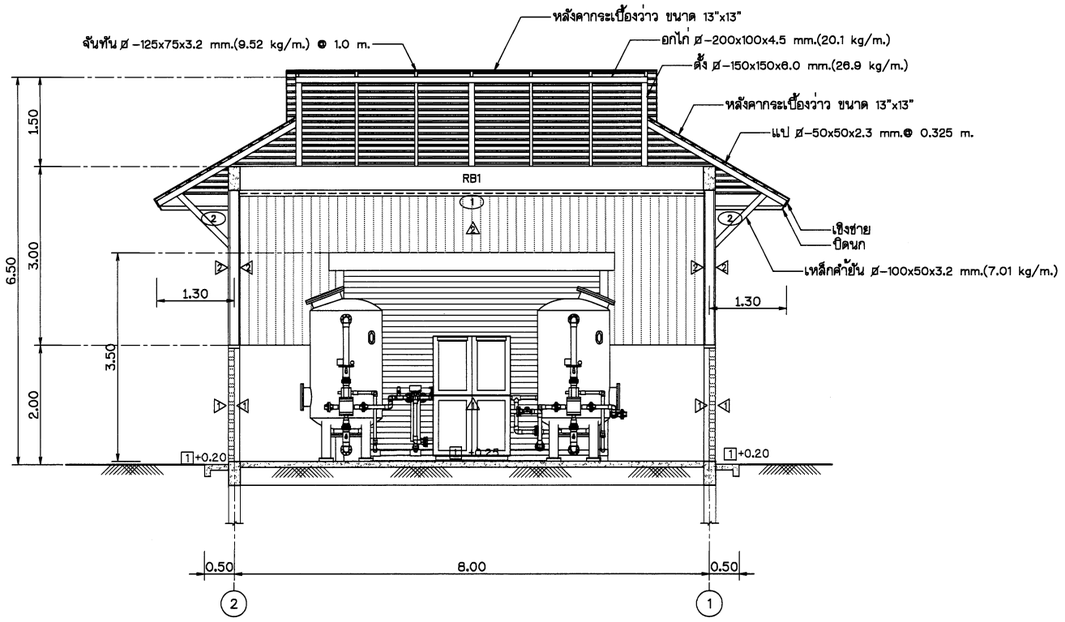

รูปตัด ก - ก

มาตราส่วน 1:50

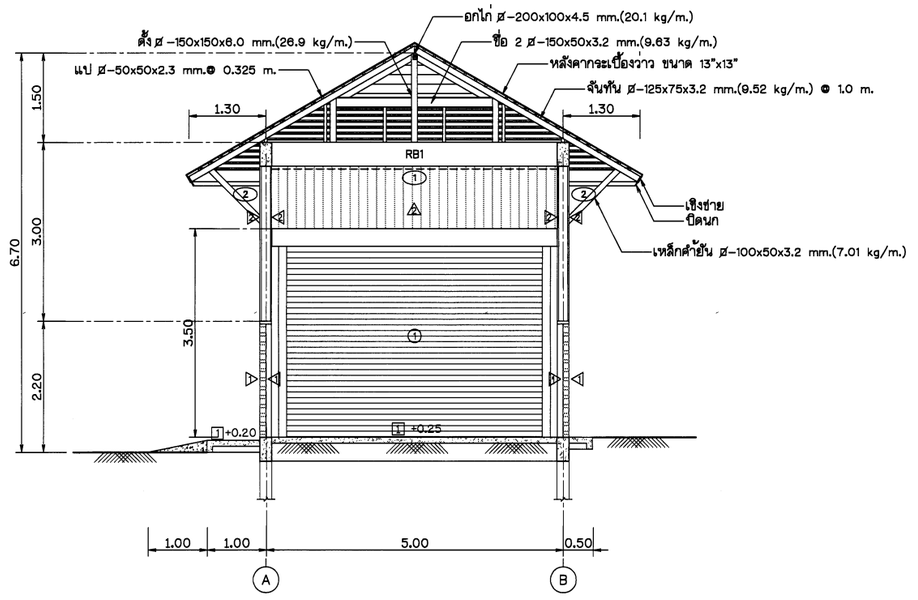

รูปตัด ข - ข

มาตราส่วน 1:50

มาตราส่วน 1:50

0 1.00 2.00 3.00 4.00 5.00 ม.

หมายเหตุ

1. ระดับ (ร.ท.ก.) และมิติต่าง ๆ กำหนดเป็นเมตร ระยะทางเป็นกิโลเมตร นอกจากแสดงไว้เป็นอย่างอื่น
2. สัญลักษณ์ คำย่อ ดูแบบแผ่นที่ ก3-001/005
3. สรุปรายละเอียดโครงการ ดูแบบแผ่นที่ ก3-002/005 ถึง ก3-004/005
4. ข้อกำหนดเกี่ยวกับแบบแปลน มาตรการป้องกันฯ ข้อกำหนดงานก่อสร้าง ดูแบบแผ่นที่ ก3-005/005

กรมทรัพยากรน้ำ

โครงการอนุรักษ์พื้นฟู คลองบางเท่าแม่ พร้อมระบบกระจายน้ำ
ตำบลเขาต่อ อำเภอปลายพระยา จังหวัดกระบี่
หมวด ฉ งานอาคารหัวงาน และอาคารประกอบ
งานอาคารโรงสูบน้ำประปา พร้อมระบบผลิตน้ำประปา รูปตัด ก - ก, ข - ข

ผู้รับจ้าง : มหาวิทยาลัยเกษตรศาสตร์ วิทยาเขตเฉลิมพระเกียรติ จังหวัดสกลนคร

สำรวจ	(นายทศพล เกตุวดี)			
ออกแบบ	(ผศ.ดร.วิจิบ่วง กริชชะ สย.9870)			
เขียนแบบ	(นายมิตินันท์ ทิวาวงษ์)	(ผศ.ทศพล เกตุวดี) ผู้จัดการโครงการ		
ตรวจแบบ	(รศ.ดร.ภาณเกียรติ ต่องศุลี สย.7309)			
แบบเลขที่	สพน. 006/65	แบบแผ่นที่	ก15-003/010	628

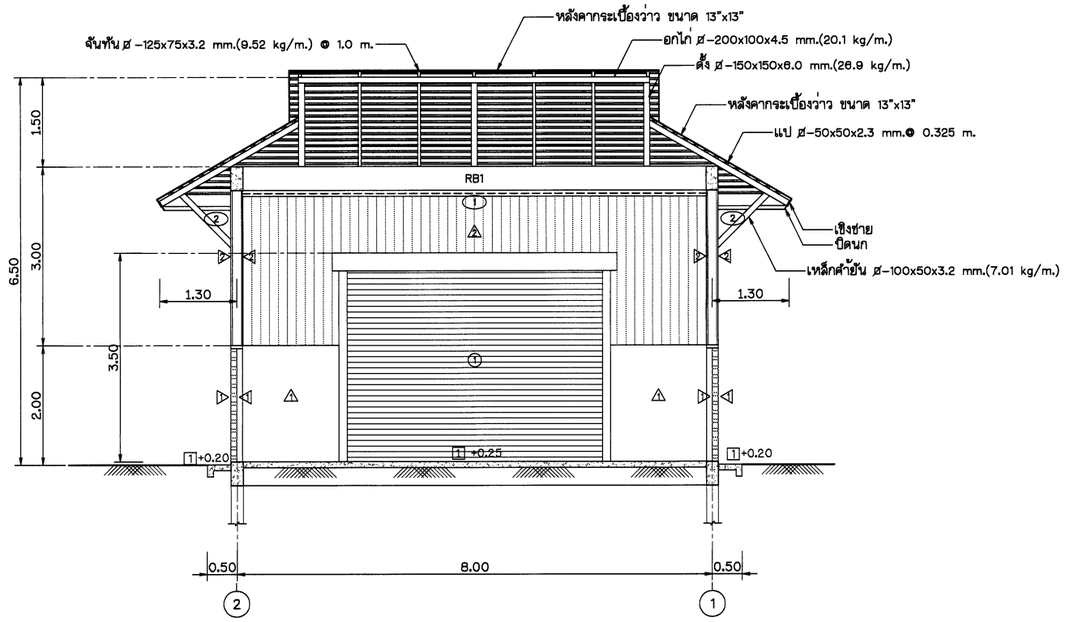

รูปตัด ก - ก

มาตราส่วน 1:50

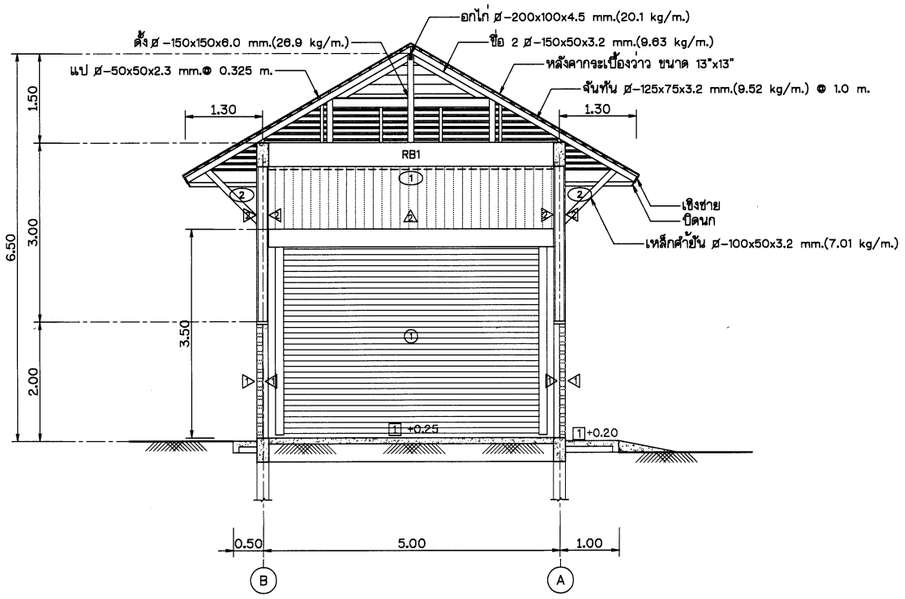

รูปตัด ง - ง

มาตราส่วน 1:50

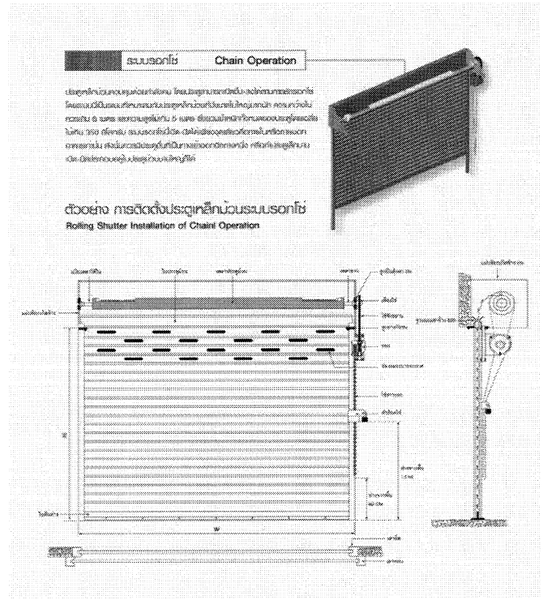

มาตราส่วน 1:50

0 1.00 2.00 3.00 4.00 5.00 ม.

หมายเหตุ

1. ระดับ (ร.ท.ก.) และมิติต่าง ๆ กำหนดเป็นเมตร ระยะทางเป็นกิโลเมตร นอกจากแสดงไว้เป็นอย่างอื่น
2. สัญลักษณ์ คำย่อ ดูแบบแผ่นที่ ก3-001/005
3. สรุปรายละเอียดโครงการ ดูแบบแผ่นที่ ก3-002/005 ถึง ก3-004/005
4. ข้อกำหนดเกี่ยวกับแบบแปลน มาตรการป้องกันฯ ข้อกำหนดงานก่อสร้าง ดูแบบแผ่นที่ ก3-005/005

กรมทรัพยากรน้ำ

โครงการอนุรักษ์พันธุ์ คลองบางเท่าแม่ พร้อมระบบกระจายน้ำ
ตำบลเขาต่อ อำเภอปลายพระยา จังหวัดกระบี่
หมวด " ฉ " งานอาคารหัวงาน และอาคารประกอบ
งานอาคารโรงสูบน้ำประปา พร้อมระบบผลิตน้ำประปา รูปตัด ⓐ – ⓐ , ⓖ – ⓖ

ผู้รับจ้าง : มหาวิทยาลัยเกษตรศาสตร์ วิทยาเขตเฉลิมพระเกียรติ จังหวัดสกลนคร

สำรวจ	(นายกตคต เกตุวดี)			
ออกแบบ	(ผศ.ดร.รัชวงศ์ กรีพละ สย.9270)			
เขียนแบบ	(นายอิทธิพัทธ์ ทิวาวงษ์)			
ตรวจแบบ	(รศ.ดร.ธเนศวร์ มองคุณี สย.7309)	(ผศ.กตคต เกตุระดี) ผู้จัดการโครงการ		
แบบเลขที่	สทน. 006/65	แบบแผ่นที่	ก15-004/010	628

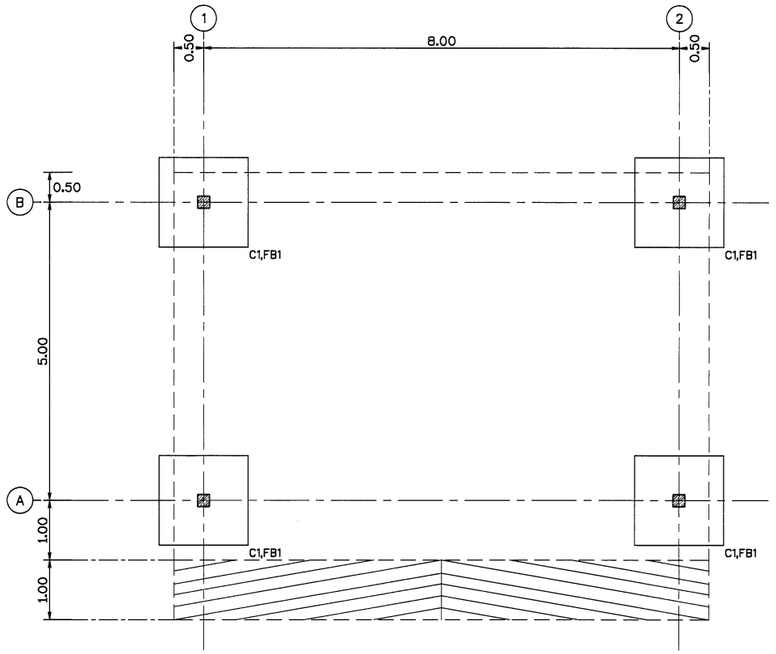

แปลนฐานราก
มาตราส่วน 1:50

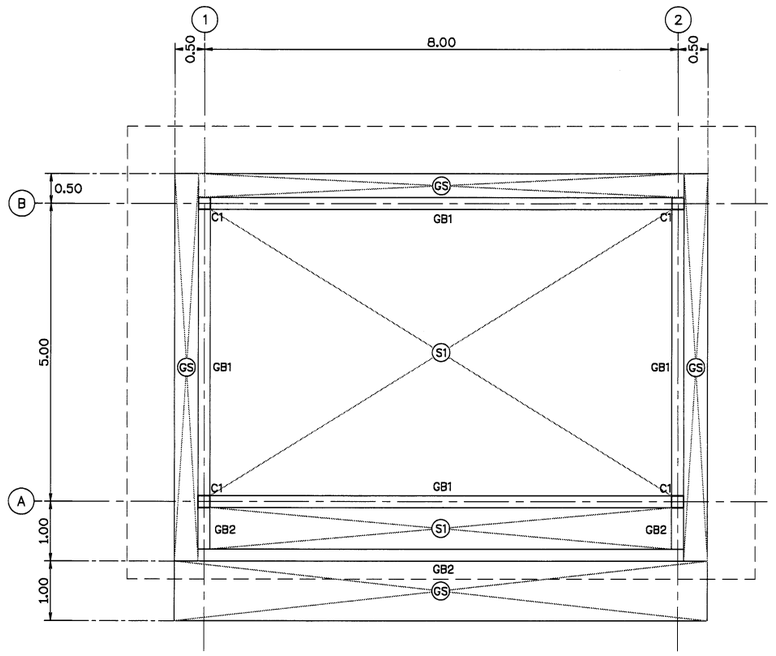

แปลนพื้น
มาตราส่วน 1:50

มาตราส่วน 1:50
0 1.00 2.00 3.00 4.00 5.00 ม.

หมายเหตุ

1. ระดับ (ร.ท.ก.) และมิติต่าง ๆ กำหนดเป็นเมตร ระยะทางเป็นกิโลเมตร นอกจากแสดงไว้เป็นอย่างอื่น
2. สัญลักษณ์ คำย่อ ดูแบบแผ่นที่ ก3-001/005
3. สรุปรายละเอียดโครงการ ดูแบบแผ่นที่ ก3-002/005 ถึง ก3-004/005
4. ข้อกำหนดเกี่ยวกับแบบแปลน มาตรการป้องกันฯ ข้อกำหนดงานก่อสร้าง ดูแบบแผ่นที่ ก3-005/005

กรมทรัพยากรน้ำ

โครงการอนุรักษ์ฟื้นฟู คลองบางเท่าแม่ พร้อมระบบกระจายน้ำ
ตำบลเขาต่อ อำเภอปลายพระยา จังหวัดกระบี่
หมวด "ฉ" งานอาคารทั่วงาน และอาคารประกอบ
งานอาคารโรงสูบน้ำประปา พร้อมระบบผลิตน้ำประปา แปลนฐานราก แปลนคาน และแปลนพื้น

ผู้รับจ้าง : มหาวิทยาลัยเกษตรศาสตร์ วิทยาเขตเฉลิมพระเกียรติ จังหวัดสกลนคร

สำรวจ	(นายกฤษณ เกตุวดี)			
ออกแบบ	(ผศ.ดร.วิจารวัฒ กรีพละ สย.9270)			
เขียนแบบ	(นายพิสิษฐ์ ทิวาวงษ์)	(ผศ.ดร.ชลพล จตุรานุ) ผู้จัดการโครงการ		
ตรวจแบบ	(ผศ.ดร.ภอเกียรติ มองพุลี สย.7309)			
แบบเลขที่	สกน 006/65	แบบแผ่นที่	ก15-005/010	628

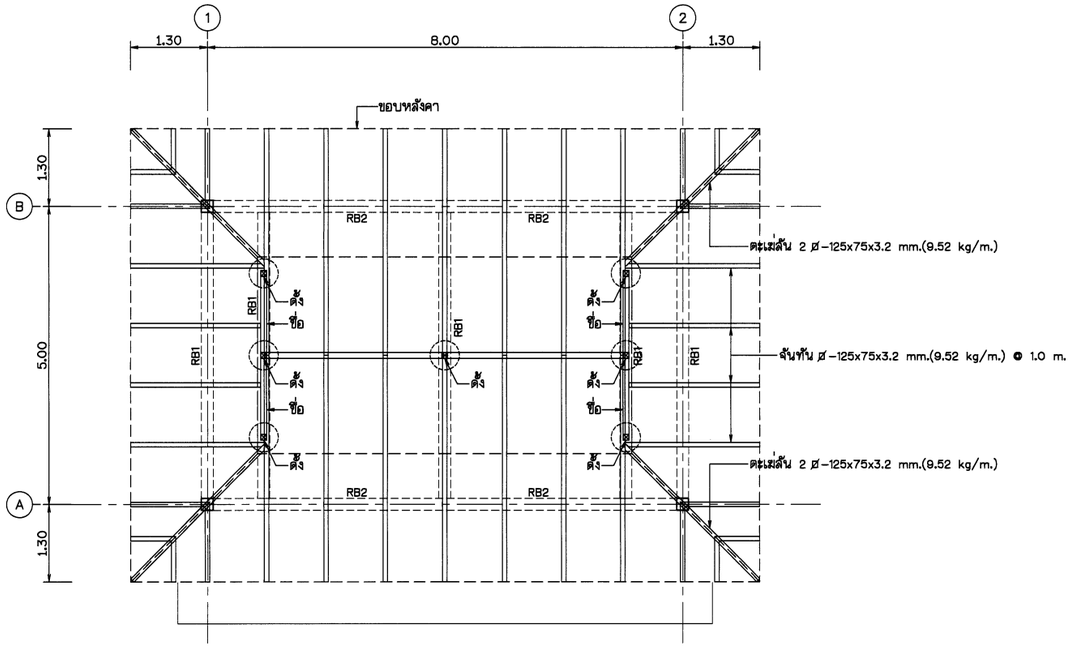

แปลนโครงหลังคา

มาตราส่วน 1:50

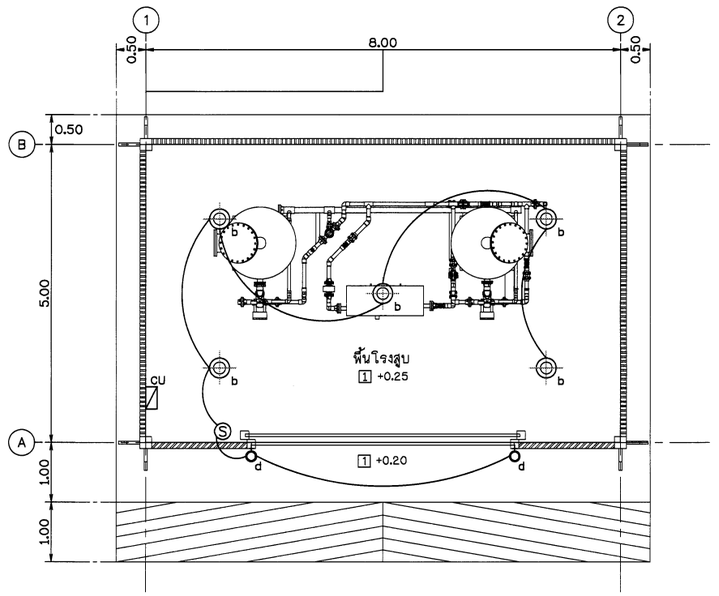

แปลนไฟฟ้า

มาตราส่วน 1:50

ตารางขนาดโครงสร้างหลังคา

แป	⌀-50x50x2.3 mm.@ 0.325 m.
จันทัน	⌀-125x75x3.2 mm.(9.52 kg/m.) @ 1.0 m.
อกไก่	⌀-200x100x4.5 mm.(20.1 kg/m.)
ตะเข็บลัน	2⌀-125x75x3.2 mm.(9.52 kg/m.)
ชื่อ	2⌀-150x50x3.2 mm.(9.63 kg/m.)
ตั้ง	⌀-150x150x6.0 mm.(26.9 kg/m.)
เหล็กค้ำยัน	⌀-100x50x3.2 mm.(7.01 kg/m.)

สัญลักษณ์	รายละเอียดอุปกรณ์
φ_b	โคมดาวน์ไลท์ ชนิดติดตั้งฝังในฝ้า หลอด LED 15W Cool White ขั้ว E27
φ_d	โคมติดผนัง ชนิดกันน้ำ (IP>55) หลอด LED 9W Cool White ขั้ว E27
(S)	สวิตช์ เปิด-ปิด ชนิดฝังในพื้นผิว 250VAC 10A
$\boxtimes_{CU}$	ตู้ควบคุมไฟฟ้า 1 เฟส 220VAC พร้อมบาร์ต่อลงดิน

มาตราส่วน 1:50

0 1.00 2.00 3.00 4.00 5.00 ม.

หมายเหตุ

1. ระดับ (ร.ท.ก.) และมิติต่าง ๆ กำหนดเป็นเมตร ระยะทางเป็นกิโลเมตร นอกจากแสดงไว้เป็นอย่างอื่น
2. สัญลักษณ์ คำย่อ ดูแบบแผ่นที่ ก3-001/005
3. สรุปรายละเอียดโครงการ ดูแบบแผ่นที่ ก3-002/005 ถึง ก3-004/005
4. ข้อกำหนดเกี่ยวกับแบบแปลน มาตรการป้องกันฯ ข้อกำหนดงานก่อสร้าง ดูแบบแผ่นที่ ก3-005/005

กรมทรัพยากรน้ำ

โครงการอนุรักษ์พื้นฟู คลองบางเท่าแม่ พร้อมระบบกระจายน้ำ
ตำบลเขาต่อ อำเภอปลายพระยา จังหวัดกระบี่
หมวด " ฉ " งานอาคารหัวงาน และอาคารประกอบ
งานอาคารโรงสูบน้ำประปา พร้อมระบบผลิตน้ำประปา แปลนโครงหลังคา และแปลนไฟฟ้า

ผู้รับจ้าง : มหาวิทยาลัยเกษตรศาสตร์ วิทยาเขตเฉลิมพระเกียรติ จังหวัดสกลนคร

สำรวจ	(นายศักดิ์ชัย เกตุวิลี)			
ออกแบบ	(นส.เกร.วิษวัฒ กริ่งพละ สย.9270)			
เขียนแบบ	(นายสิทธินนท์ ทิวาวงษ์)	ช). สีเพรง (นส.เทพพล พลูธรรม์) ผู้จัดการโครงการ		
ตรวจแบบ	(วศ.ดร.ภอเกียรติ์ แย้มพลี สย.7309)			
แบบแผนที่	สทน. 006/65	แบบแผ่นที่	ก15-006/010	628

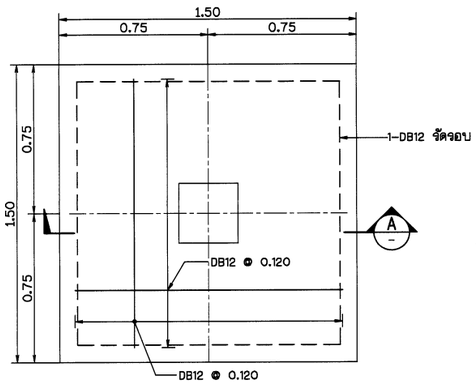

FOOTING FB1, PLAN

SCALE 1:15

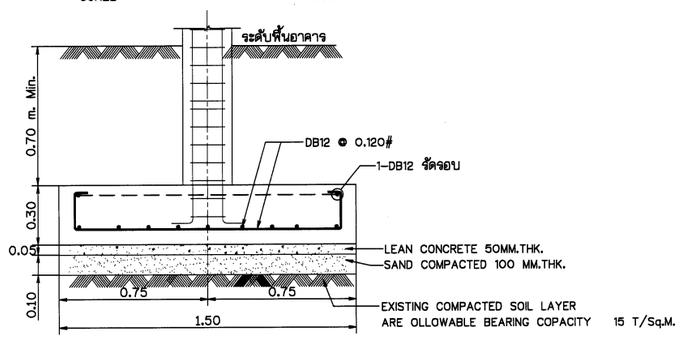

FOOTING FB1, SECTION (A)

SCALE 1:15

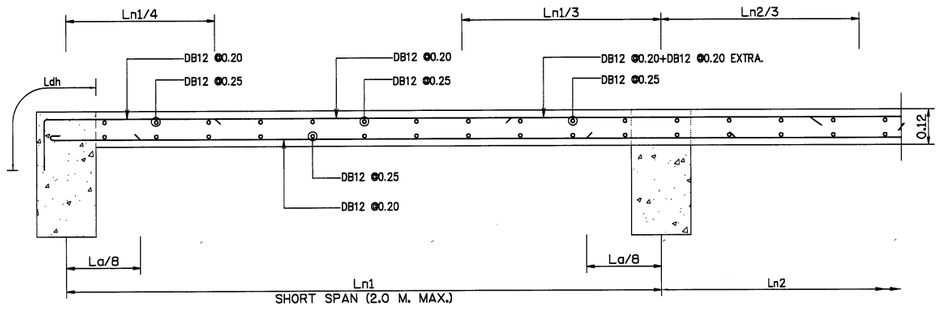

(S1) DETAIL (SECTION)

SCALE A3 1:10

SDL = 150 Kg/sq.m.
LL = 400 Kg/sq.m.

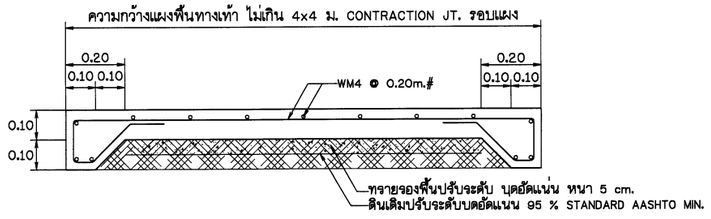

(GS) DETAIL (SECTION)

SCALE A3 1:10

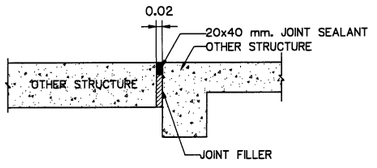

(—) DETAIL (ISOLATION JOINT DETAIL: ISOJ.)

SCALE A3 1:10

SIMPLE BEAM & CANTILIVER BEAM

TYPICAL REINFORCEMENT DETAIL OF SIMPLE BEAM & CANTILIVER BEAM.

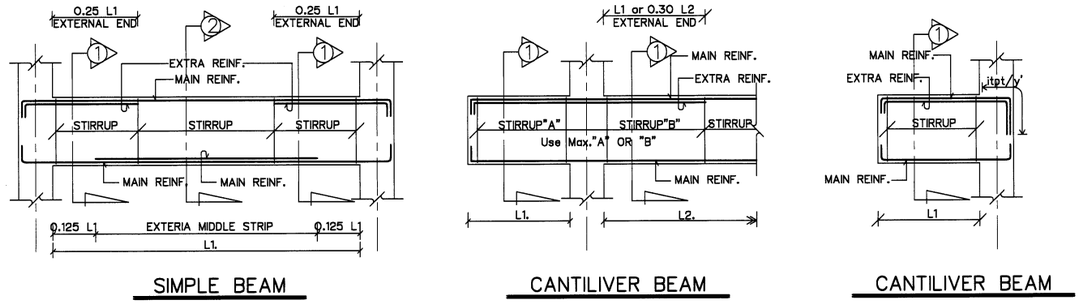

CONTINUOUS RC.BEAM

TYPICAL REINFORCEMENT DETAIL OF CONTINUOUS BEAM

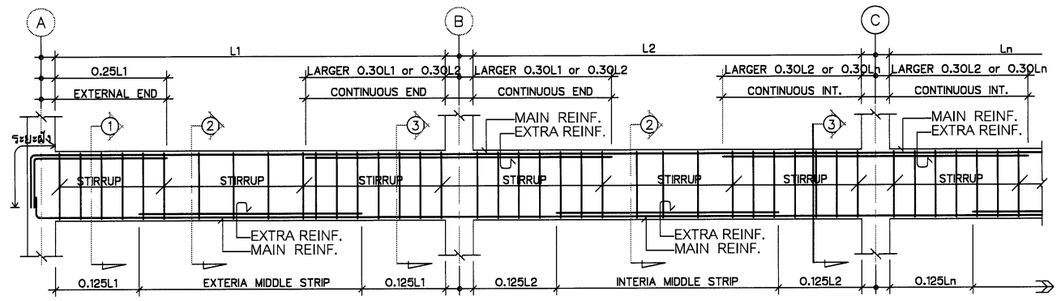

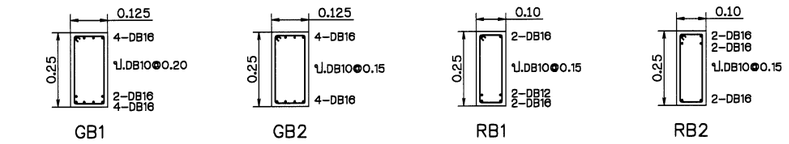

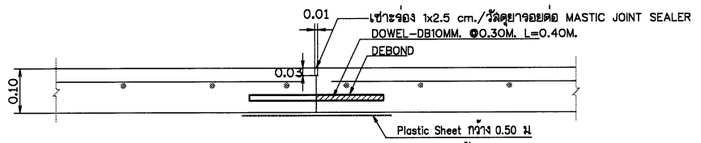

(GS) DETAIL (CONTRACTION JOINT พื้น GS)

SCALE A3 1:10

มาตราส่วน 1:10

0 0.20 0.40 0.60 0.80 1.00 ม.

มาตราส่วน 1:15

0 0.30 0.60 0.90 1.20 1.50 ม.

COLUMN / FLOOR	C1
Roof.	0.20 / 0.20 — 6-DB16mm. ป-DB10mm@0.10m. Covering 3.5 cm.
GROUND FL.	
GROUND FL.	0.30 / 0.30 — 8-DB16mm. ป-DB10mm@0.20m. Covering 4.0 cm.
FOUNDATION FL.	

กรมทรัพยากรน้ำ

โครงการอนุรักษ์พื้นฟู คลองบางเท่าแม่ พร้อมระบบกระจายน้ำ
ตำบลเขาต่อ อำเภอปลายพระยา จังหวัดกระบี่
หมวด " ฉ " งานอาคารหัวงาน และอาคารประกอบ
งานอาคารโรงสูบน้ำประปา พร้อมระบบผลิตน้ำประปา แบบขยายงานโครงสร้าง

ผู้รับจ้าง : มหาวิทยาลัยเกษตรศาสตร์ วิทยาเขตเฉลิมพระเกียรติ จังหวัดสกลนคร

สำรวจ	(นายกตศิลา เหตุวสี)	
ออกแบบ	(นส.ศศ.รัชนีวงศ์ กรีพละ สย.9270)	
เขียนแบบ	(นายศักดิ์ชัยพร ทิวารัง)	อ). ผู้อำนวยการโครงการ (นส.ศศกร จตุระบุล) ผู้อำนวยการโครงการ
ตรวจแบบ	(รศ.ดร.กอบเกียรติ์ ผ่องบุลี สย.7309)	
แบบมาตรฐาน	สพน. 006/65	แบบแผ่นที่ 015-007/010 628

รายละเอียดระบบผลิตน้ำประปา คลองบางเท่าแม่

ค่าความขุ่น (*Inlet) ≤ 20 NTU*, ค่าความขุ่น (*Outlet) ≤ 5 NTU*

ระบบผลิตน้ำประปาจะต้องเป็นระบบที่ใช้กระแสไฟฟ้าจ่ายผ่านขั้วอิเล็กโทรดแบบ Dual Polarity ทำให้เกิดปฏิกิริยาออกซิเดชันและปฏิกิริยารีดักชั่นกับสารละลายที่ปนเปื้อนมากับน้ำ เพื่อให้สารละลายในน้ำสามารถจับตัวเป็นตะกอนและแยกออกจากน้ำโดยการกรองผ่านสารกรองได้ ซึ่งระบบปรับปรุงปรุงคุณภาพน้ำจะต้องมีขั้นตอนทำงานดังนี้

1. ขั้นตอนการสูบน้ำจากน้ำตกคลองบางเท่าแม่

Capacity : 2 x 10 m3/hr ระยะส่ง 30 เมตร
Raw Water Pump (2 pumps) เป็นชนิด Centrifugal Pump
Power : 2.20 kw 3Phase x 380V 50Hz 2900 rpm

2. ขั้นตอนการแยกอนุภาคขนาดใหญ่ ด้วยการกรองผ่านชุดกรองแบบ Filter Tank ขนาดถังกรอง 120 x 180 cm หนา 6 mm ทำจากวัสดุ Mild Steel ซึ่งชุดกรองแบบ Filter Tank จะต้องมีชุดวาล์วหน้าถังสำหรับควบคุมการล้างย้อนแบบ Multi-port Valve ที่สามารถตั้งเวลาการล้างย้อนได้อัตโนมัติ และจะต้องมีระบบ Bypass ฉุกเฉิน กรณีถังกรองมีแรงดันในถังเกินกว่าที่กำหนด ซึ่งจะต้องสั่งการมาจากระบบ PLC โดยใช้สารกรองคือ สารกรองทราย มีปริมาตรรวมทั้งหมด 1400 ลิตร

3. ขั้นตอนการแยกอนุภาคขนาดใหญ่ออกจากน้ำ ด้วยการกรองผ่านชุดกรองแบบ Disc Filter ที่สามารถล้างย้อนทำความสะอาดตัวเองได้แบบกึ่งอัตโนมัติ (Semi-Automatic) ซึ่งชุดกรองแบบ Disc Filter จะต้องมีความละเอียดการกรองไม่น้อยกว่า 50 ไมครอน

4. ขั้นตอนการแยกสารละลายออกจากน้ำ ด้วยวิธีการจ่ายกระแสไฟฟ้าจ่ายผ่านขั้วอิเล็กโทรดแบบ Dual Polarity ทำให้เกิดปฏิกิริยาออกซิเดชันและปฏิกิริยารีดักชั่นกับสารละลาย ซึ่งจะต้องมีชุดควบคุมการทำงานด้วยระบบ PLC ที่มีหน้าจอสัมผัส (Touch Screen) ที่สามารถตรวจวัดอัตราการไหลของน้ำผ่านชุดวัดอัตราการไหลแบบ Magnetic Flow Meter และสามารถตรวจสอบอุณหภูมิก่อนเข้าและหลังออกจากชุดจ่ายกระแสไฟฟ้าได้

5. ขั้นตอนการกรองอนุภาคที่เกิดจากปฏิกิริยาออกซิเดชันและปฏิกิริยารีดักชั่นกับสารละลายด้วยการกรองผ่านถังกรองแบบ Dual Media Filter ที่มีความเร็วการกรองไม่เกิน 10 เมตรต่อชั่วโมง ขนาดถังกรอง 120 x 180 cm หนา 6 mm ซึ่งภายในถังจะต้องบรรจุสารกรอง 2 ชนิดได้แก่ สารกรองทรายปริมาตรรวม 400 ลิตร และสารกรองคาร์บอน ปริมาตรรวม 1000 ลิตร โดยถังกรองแบบ Dual Media Filter จะต้องมีชุดวาล์วหน้าถังสำหรับควบคุมการล้างย้อนแบบ Multi-port Valve ที่สามารถตั้งเวลาการล้างย้อนได้อัตโนมัติ และจะต้องมีระบบ Bypass ฉุกเฉิน กรณีถังกรองมีแรงดันในถังเกินกว่าที่กำหนด โดยการใช้วาล์วไฟฟ้าชนิด Solenoid Valve ในการเปลี่ยนทิศทางการไหลของน้ำ ซึ่งจะต้องสั่งการมาจากระบบ PLC

6. ถังเก็บน้ำขนาด 16.5 ลูกบาศก์เมตร
วัสดุถังเก็บน้ำวัสดุ PE (Polyethylene)
ถังเก็บน้ำพลาสติกผสมสารซิลเวอร์นาโนเพื่อยับยั้ง แบคทีเรีย (Plastic Water tank Combac nano)ยับยั้งการเจริญเติบโตของแบททีเรียได้ไม่น้อยกว่า 99% ทำจากวัสดุ PE (Polyethylene) ชนิดเอลิเซอร์ได้รับมอก.1379-2551 ถังชนิดทึบแสง

7. การจ่ายน้ำ ให้ใช้ เป็นระบบกราวิตี้

กรมทรัพยากรน้ำ

โครงการอนุรักษ์พื้นฟู คลองบางเท่าแม่ พร้อมระบบกระจายน้ำ
ตำบลเขาต่อ อำเภอปลายพระยา จังหวัดกระบี่
หมวด " ฉ " งานอาคารหังงาน และอาคารประกอบ
งานอาคารโรงสูบน้ำประปา พร้อมระบบผลิตน้ำประปา รายละเอียดระบบผลิตน้ำประปา

ผู้รับจ้าง : มหาวิทยาลัยเกษตรศาสตร์ วิทยาเขตเฉลิมพระเกียรติ จังหวัดสกลนคร

สำรวจ	(นายทศพล เกตุสิริ)			
ออกแบบ	(ผศ.ดร.วิษณุวงศ์ กรีพละ สย.9270)			
เขียนแบบ	(นายสิทธินนท์ ทิวางษ์)	(ผศ.ทศพล อยุระบุล) ผู้จัดการโครงการ		
ตรวจแบบ	(ร.ต.ดร.ภาณเกียรติ์ ต้องชูสิริ สย.7309)			
แบบแผ่นที่	สทน. 006/65	แบบแผ่นที่	015-006/010	628

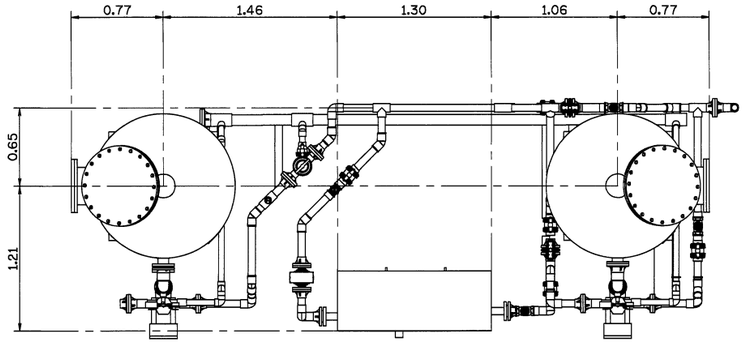

แปลนระบบผลิตน้ำประปา

มาตราส่วน 1:25

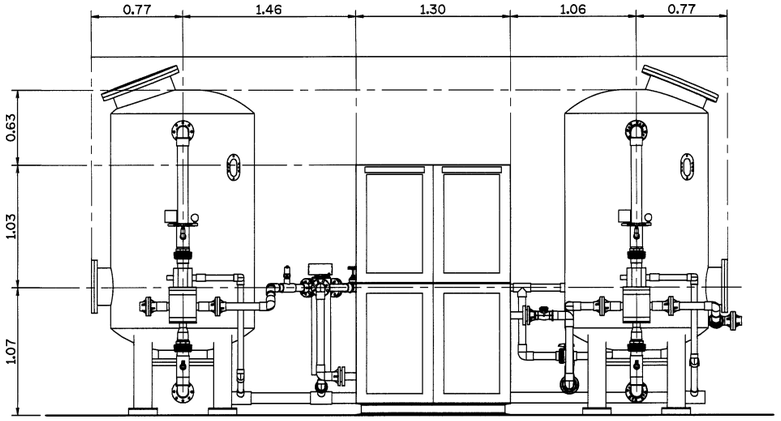

รูปด้านหน้า

มาตราส่วน 1:25

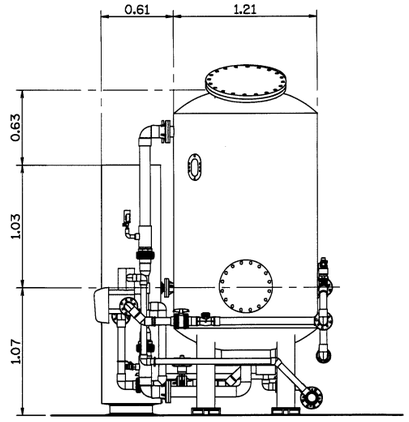

รูปด้านข้าง

มาตราส่วน 1:25

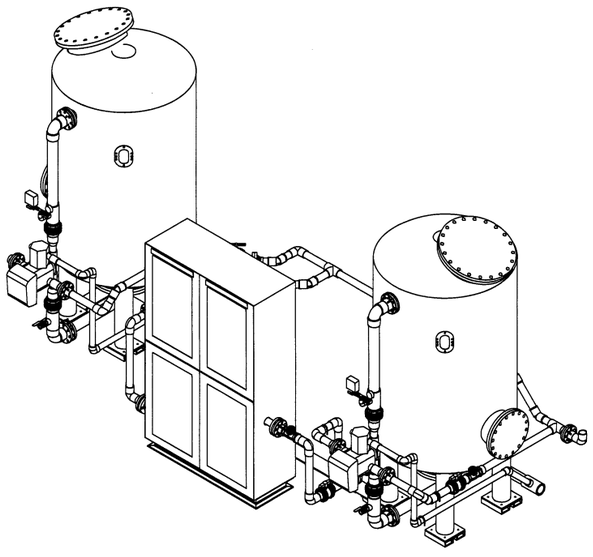

ISOMETRIC

มาตราส่วน 1:25

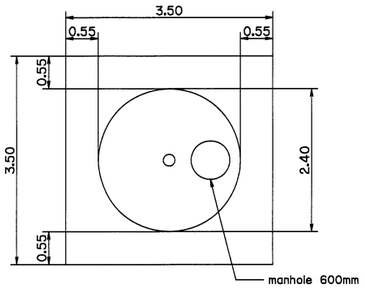

แปลนถังพักน้ำ

มาตราส่วน 1:50

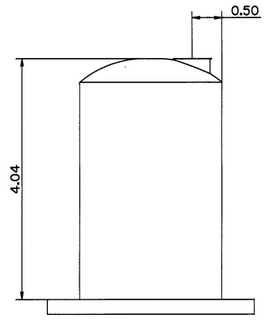

รูปด้านหน้า

มาตราส่วน 1:50

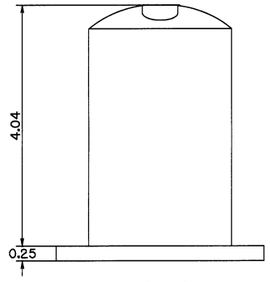

รูปด้านข้าง

มาตราส่วน 1:50

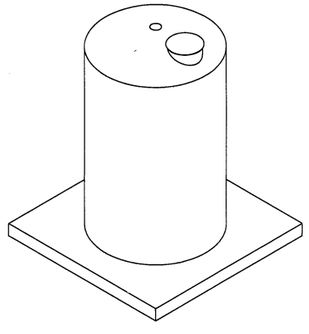

ISOMETRIC

มาตราส่วน 1:50

มาตราส่วน 1:25

0 0.50 1.00 1.50 2.00 2.50 ม.

มาตราส่วน 1:50

0 1.00 2.00 3.00 4.00 5.00 ม.

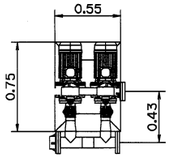

แปลน Pump

มาตราส่วน 1:25

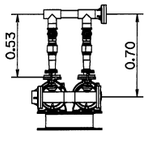

รูปด้านหน้า

มาตราส่วน 1:25

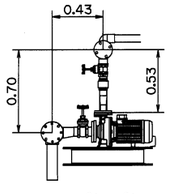

รูปด้านข้าง

มาตราส่วน 1:25

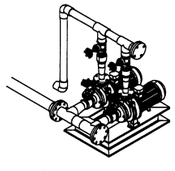

ISOMETRIC

มาตราส่วน 1:25

กรมทรัพยากรน้ำ

โครงการอนุรักษ์พื้นฟู คลองบางเท่าแม่ พร้อมระบบกระจายน้ำ
ตำบลเขาต่อ อำเภอปลายพระยา จังหวัดกระบี่
หมวด " ฉ " งานอาคารหัวงาน และอาคารประกอบ
งานอาคารโรงสูบน้ำประปา พร้อมระบบผลิตน้ำประปา
ระบบผลิตน้ำประปา Pump และถังพักน้ำ

ผู้รับจ้าง : มหาวิทยาลัยเกษตรศาสตร์ วิทยาเขตเฉลิมพระเกียรติ จังหวัดสกลนคร

สำรวจ	(นายทศพล เกษรมี)			
ออกแบบ	(ผศ.ดร.วิษณุวงศ์ กรีพละ สย.9270)			
เขียนแบบ	(นายสิริสันโนท ทิวาวงษ์)	(ผศ.ทศพล จตุระบุล) ผู้อำนวยการโครงการ		
ตรวจแบบ	(จสต.ธาดาเกียรติ์ ผองพูลี สย.7309)			
แบบเลขที่	สพน. 006/65	แบบแผ่นที่	015-009/010	628

SCOPE OF WORK
Groundwater Treatment System

ECOTRONIC SKID

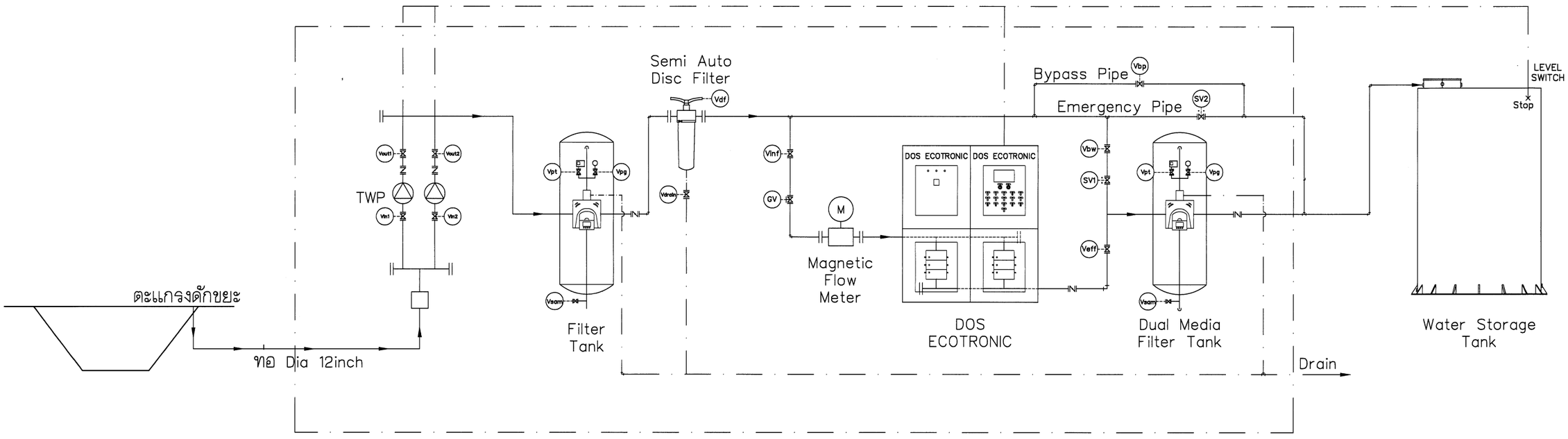

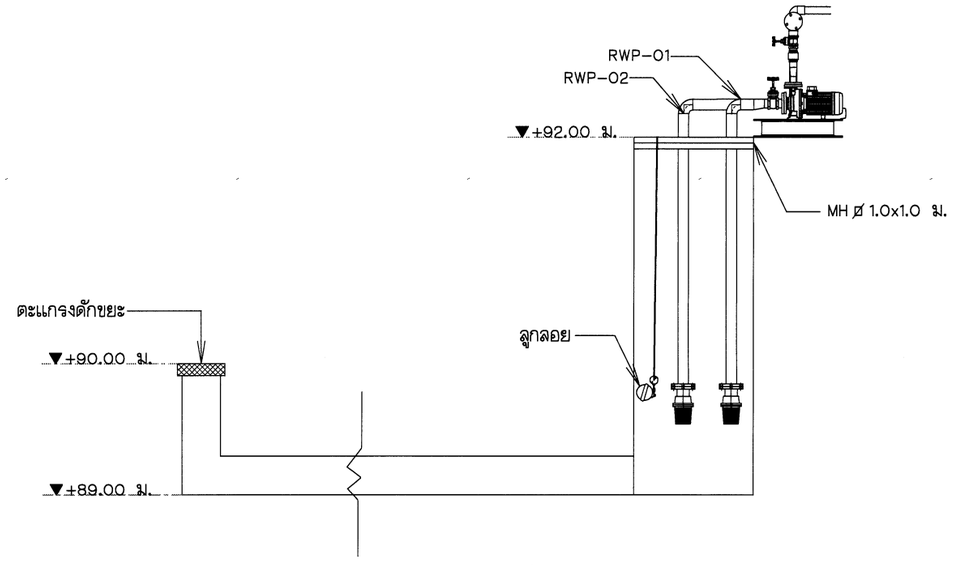

รายละเอียดบ่อสูบน้ำ
มาตราส่วน 1:25

REMARK

TWP	=	TRANSFER PUMP OR BOOSTER PUMP
AB	=	AIR BLOWER
DP	=	CHEMICAL DOSING PUMP
MX	=	MOTOR MIXER
	=	GLOBE VALVE
	=	BALL VALVE OR GATE VALVE
	=	SOLENOID VALVE
	=	CHECK VALVE

กรมทรัพยากรน้ำ

โครงการอนุรักษ์พื้นฟู คลองบางเท่าแม่ พร้อมระบบกระจายน้ำ
ตำบลเขาต่อ อำเภอปลายพระยา จังหวัดกระบี่
หมวด " ฉ " งานอาคารหัวงาน และอาคารประกอบ
งานอาคารโรงสูบน้ำประปา พร้อมระบบผลิตน้ำประปา PROCESS FLOW DIAGRAM

ผู้รับจ้าง : มหาวิทยาลัยเกษตรศาสตร์ วิทยาเขตเฉลิมพระเกียรติ จังหวัดสกลนคร

สำรวจ	(นายทศพล เกตุวลี)			
ออกแบบ	(ผศ.ดร.วิษว์วงศ์ กริชสะ สย.9270)			
เขียนแบบ	(นายณัฐนันท์ กิจวาวงษ์)	ช).		
ตรวจแบบ	(รศ.ดร.ภอเกียรติ์ มองคุณ สย.7309)	(ผศ.ทศพล จตุรธนุล) ผู้อำนวยการโครงการ		
แบบเลขที่	สทน. 006/65	แบบแผ่นที่	015-010/010	628

งานขุ้มทางเข้า
พิกัด N 950,961.78 E 469,605.30
พิกัด N 950,953.60 E 469,597.77

อาคารห้องน้ำ 3
พิกัด N 950,960.86 E 469,621.37
พิกัด N 950,956.13 E 469,615.30

โรงเก็บรถกอล์ฟ
พิกัด N 950,957.76 E 469,631.12
พิกัด N 950,948.55 E 469,619.28

วงเวียนรถ
พิกัด N 950,940.32 E 469,633.42

ที่จอดจักรยาน
พิกัด N 951,254.77 E 469,226.27
พิกัด N 951,241.79 E 469,213.37

งานถนนทางเดินเข้าสู่บริเวณอ่างเก็บน้ำและน้ำตกบางเท่าแม่
จุดสิ้นสุด พิกัด N 950,957.65 E 469,601.57

ไปโรงเรียนบ้านบางตอ
ไปน้ำตกบางเท่าแม่

ที่จอดจักรยานยนต์ 1
พิกัด N 950,931.10 E 469,652.28
พิกัด N 950,923.44 E 469,638.23

ที่จอดจักรยานยนต์ 2
พิกัด N 950,926.59 E 469,654.74
พิกัด N 950,918.94 E 469,640.69

ลานคอนกรีต

ถนนลูกรัง

N



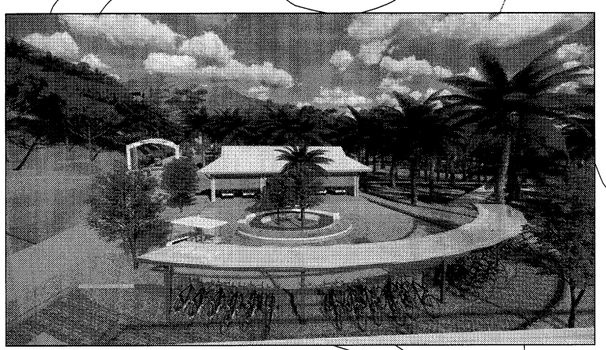

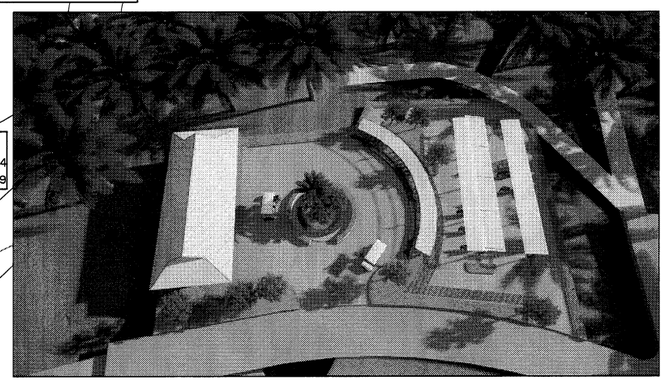

ผังบริเวณ ลานจอด 1

มาตราส่วน 1:150

มาตราส่วน 1:150
0 3.00 6.00 9.00 12.00 15.00 ม.

หมายเหตุ

1. ระดับ (ร.ท.ก.) และมิติต่าง ๆ กำหนดเป็นเมตร ระยะทางเป็นกิโลเมตร นอกจากแสดงไว้เป็นอย่างอื่น
2. สัญลักษณ์ คำย่อ ดูแบบแผ่นที่ ก3-001/005
3. สรุปรายละเอียดโครงการ ดูแบบแผ่นที่ ก3-002/005 ถึง ก3-004/005
4. ข้อกำหนดเกี่ยวกับแบบแปลน มาตรการป้องกันฯ ข้อกำหนดงานก่อสร้าง ดูแบบแผ่นที่ ก3-005/005
5. งานก่อสร้างบางอย่างที่ในแบบและรายการก่อสร้างมิได้แสดงไว้ หรือแสดงไว้ไม่ชัดเจน ให้เป็นหน้าที่คณะกรรมการตรวจรับพัสดุในงานจ้างก่อสร้างวินิจฉัย เพื่อให้เป็นไปตามมาตรฐานทางวิชาชีพซึ่งเป็นที่ยอมรับกันทั่วไป โดยผู้รับจ้างจะต้องถือปฏิบัติตามโดยไม่ถือว่าเป็นการขัดต่อสัญญาแต่อย่างใด
6. ก่อนดำเนินการก่อสร้างให้ผู้รับจ้างเสนอ SHOP DRAWING เสนอต่อคณะกรรมการตรวจรับพัสดุในงานจ้างก่อสร้างก่อนดำเนินการก่อสร้าง

กรมทรัพยากรน้ำ

โครงการอนุรักษ์พันธุ กลองบางเท่าแม่ พร้อมระบบกระจายน้ำ
ตำบลเขาต่อ อำเภอปลายพระยา จังหวัดกระบี่

หมวด " จ " งานอาคารทั่วงาน และอาคารประกอบ
ลานจอด 1 - ผังบริเวณจุดจอดรถรับ-ส่ง บริเวณถนนทางเดินเขาสู่บริเวณอ่างเก็บน้ำ และน้ำตกบางเท่าแม่

ผู้รับจ้าง : มหาวิทยาลัยเกษตรศาสตร์ วิทยาเขตเฉลิมพระเกียรติ จังหวัดสกลนคร

สำรวจ	(นายทศพล เกตุสุวรรณ)	ชื่อ. ลงนาม
ออกแบบ	(ผศ.ดร.วิพัวงษ์ กรีพงษ์ สย.9270)	
เขียนแบบ	(นายสิทธิพงษ์ ทิวาวงษ์)	
ตรวจแบบ	(จค.ดร.ยอเกียรติ ต่องศุลี สย.7309)	(ผศ.ทศพล จตุรธนุล) ผู้จัดการโครงการ
แบบแสดงที่	สทน. 006/65	แบบแผ่นที่	ก16-001/030	628

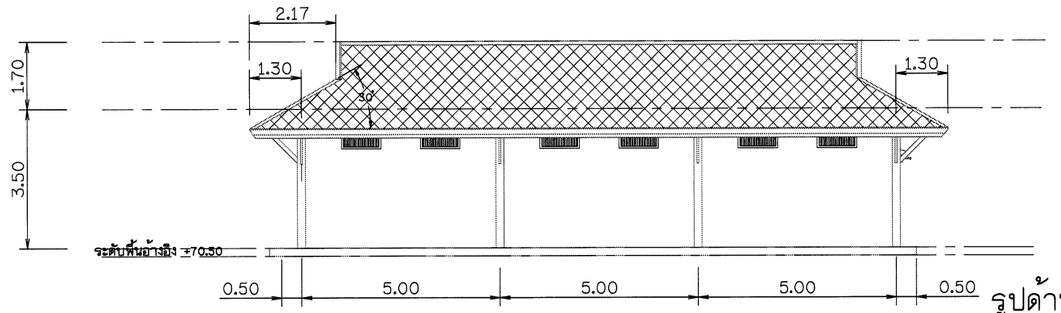

รูปด้าน 3

มาตราส่วน 1:75

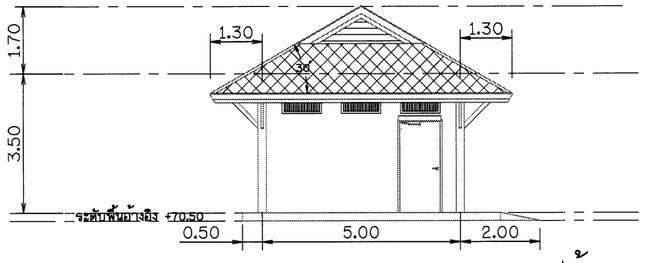

รูปด้าน 4

มาตราส่วน 1:75

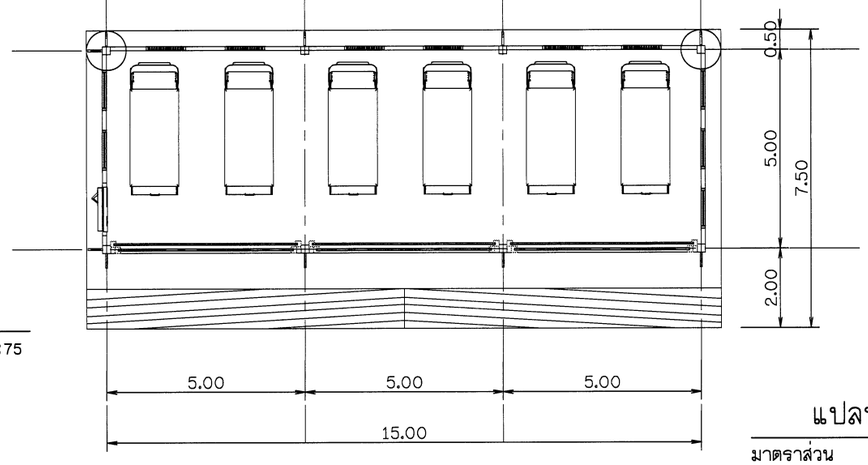

แปลนพื้น

มาตราส่วน 1:75

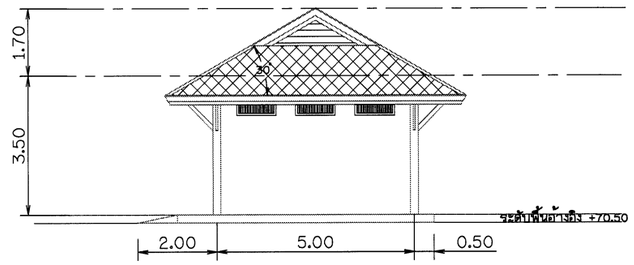

รูปด้าน 2

มาตราส่วน 1:75

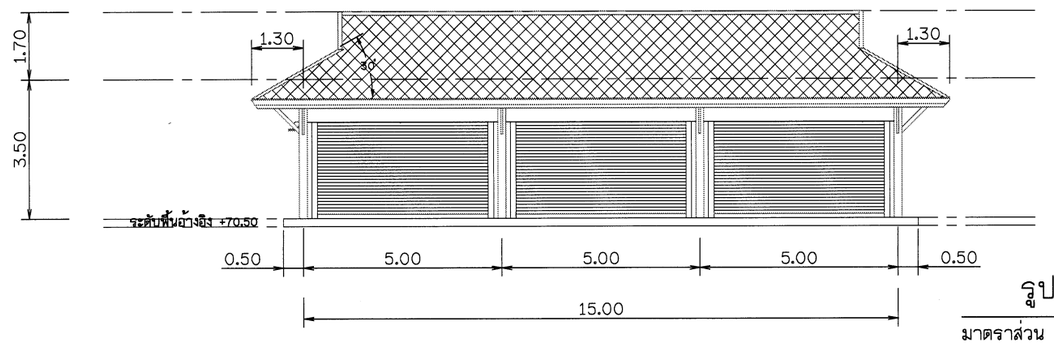

รูปด้าน 1

มาตราส่วน 1:75

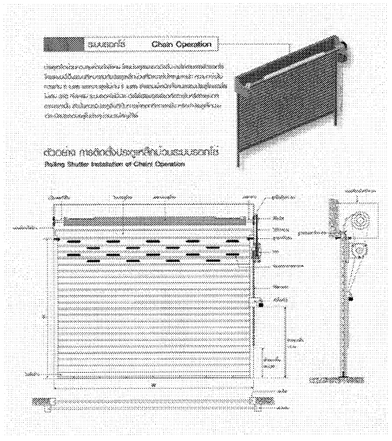

หมายเหตุ

1. ระดับ (ร.ท.ก.) และมิติต่าง ๆ กำหนดเป็นเมตร ระยะทางเป็นกิโลเมตร นอกจากแสดงไว้เป็นอย่างอื่น
2. สัญลักษณ์ คำย่อ ดูแบบแผ่นที่ ก3-001/005
3. สรุปรายละเอียดโครงการ ดูแบบแผ่นที่ ก3-002/005 ถึง ก3-004/005
4. ข้อกำหนดเกี่ยวกับแบบแปลน มาตรการป้องกัน ข้อกำหนดงานก่อสร้าง ดูแบบแผ่นที่ ก3-005/005
5. งานก่อสร้างบางอย่างที่ในแบบและรายการก่อสร้างมิได้แสดงไว้ หรือแสดงไว้ไม่ชัดเจน ให้เป็นหน้าที่คณะกรรมการตรวจรับพัสดุในงานจ้างก่อสร้างวินิจฉัย เพื่อให้เป็นไปตามมาตรฐานทางวิชาชีพซึ่งเป็นที่ยอมรับกันทั่วไป โดยผู้รับจ้างจะต้องถือปฏิบัติตามโดยไม่ถือว่าเป็นการขัดต่อสัญญาแต่อย่างใด
6. ก่อนดำเนินการก่อสร้างให้ผู้รับจ้างเสนอ SHOP DRAWING เสนอต่อคณะกรรมการตรวจรับพัสดุในงานจ้างก่อสร้างก่อนดำเนินการก่อสร้าง

มาตราส่วน 1:75

0 1.50 3.00 4.50 6.00 7.50 ม.

กรมทรัพยากรน้ำ

โครงการอนุรักษ์พันธุ์ คลองบางเท่าแม่ พร้อมระบบกระจายน้ำ
ตำบลเขาต่อ อำเภอปลายพระยา จังหวัดกระบี่
หมวด " ฉ " งานอาคารหัวงาน และอาคารประกอบ
ลานจอด 1 โรงเก็บรถกอล์ฟ - แปลน และรูปด้าน 1, 2, 3, และ 4

ผู้รับจ้าง : มหาวิทยาลัยเกษตรศาสตร์ วิทยาเขตฉลิมพระเกียรติ จังหวัดสกลนคร				
สำรวจ	(นายทศพล เกตุสิริ)	(ผศ.ทศพล จตุระบุล) ผู้อำนวยการโครงการ		
ออกแบบ	(ผศ.ดร.วิษณ์วงศ์ ภชิพงศ สย.9270)			
เขียนแบบ	(นายศิริพันธุ์ ทิพวงษ์)			
ตรวจแบบ	(รศ.ดร.ภอเกียรติ์ ล้อมพุฒิ สย.7309)			
แบบแสที่	สทน 006/65	แบบแผ่นที่	ก18-002/030	628

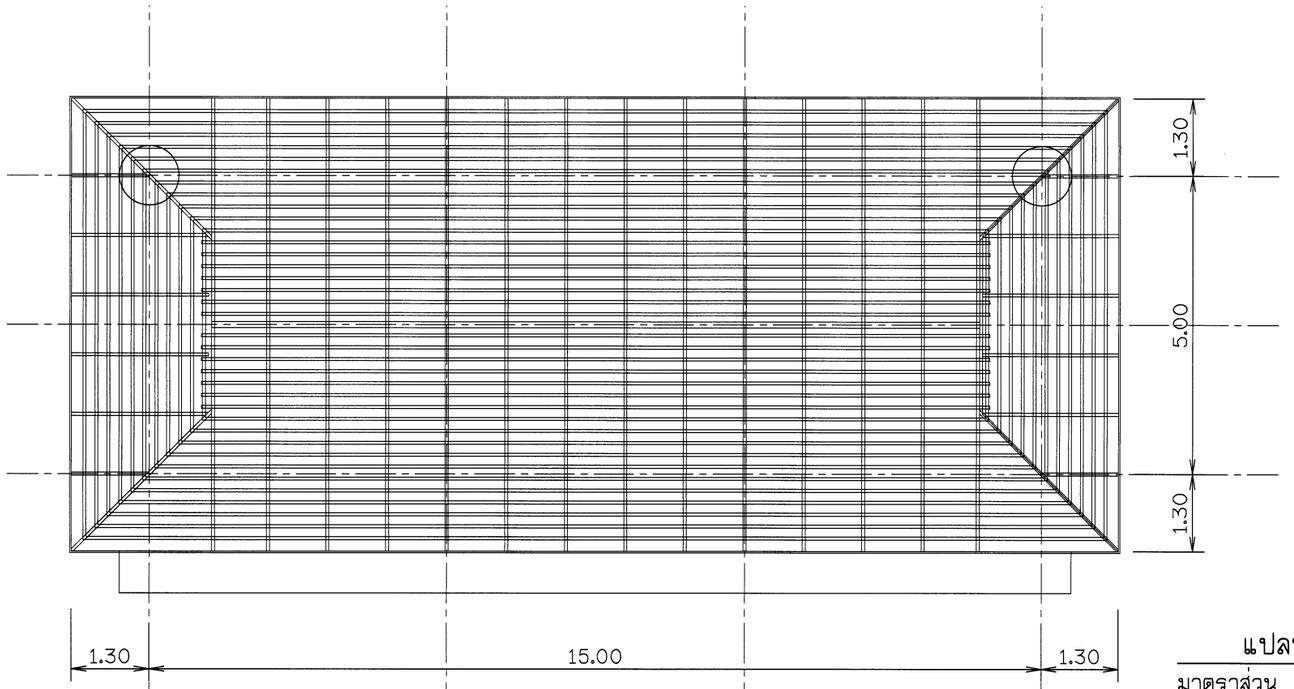

แปลนโครงสร้าง

มาตราส่วน 1:50

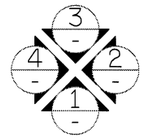

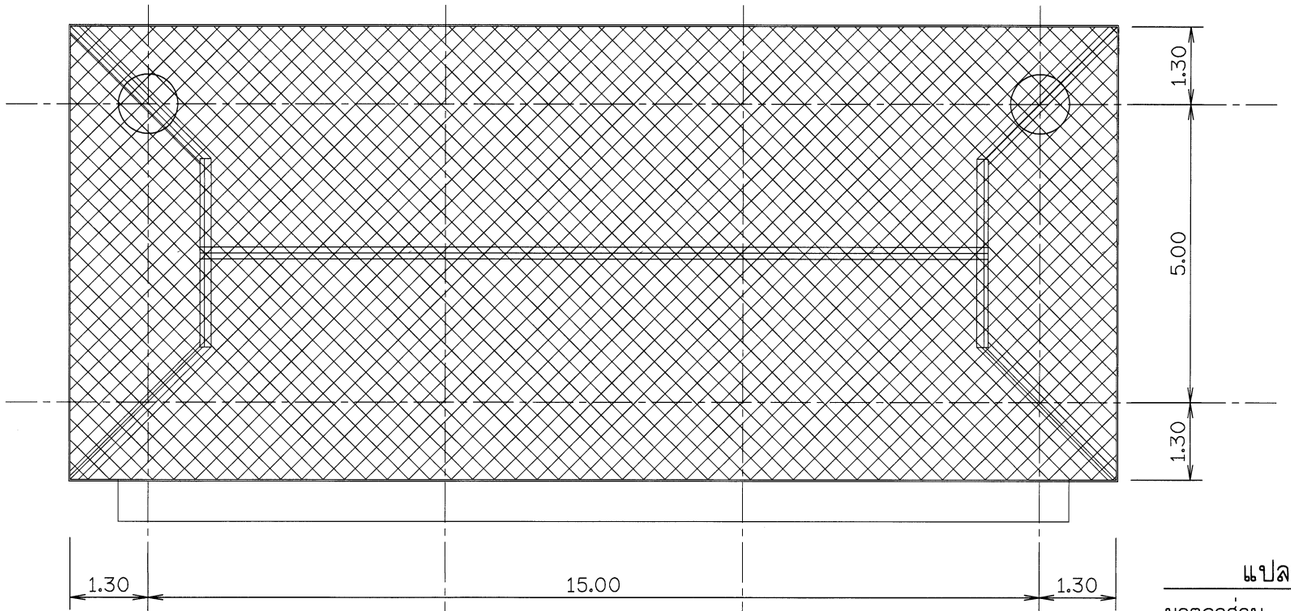

แปลนหลังคา

มาตราส่วน 1:50

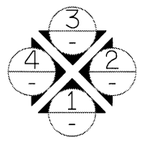

หมายเหตุ

1. ระดับ (ร.ทบ) และมิติต่าง ๆ กำหนดเป็นเมตร ระยะทางเป็นกิโลเมตร นอกจากแสดงไว้เป็นอย่างอื่น
2. สัญลักษณ์ คำย่อ ดูแบบแผ่นที่ ก3-001/005
3. สรุปรายละเอียดโครงการ ดูแบบแผ่นที่ ก3-002/005 ถึง ก3-004/005
4. ข้อกำหนดเกี่ยวกับแบบแปลน มาตรการป้องกันฯ ข้อกำหนดงานก่อสร้าง ดูแบบแผ่นที่ ก3-005/005
5. งานก่อสร้างบางอย่างที่ในแบบและรายการก่อสร้างมิได้แสดงไว้ หรือแสดงไว้ไม่ชัดเจน ให้เป็นหน้าที่คณะกรรมการตรวจรับพัสดุในงานจ้างก่อสร้างวินิจฉัย เพื่อให้เป็นไปตามมาตรฐานทางวิชาชีพซึ่งเป็นที่ยอมรับกันทั่วไป โดยผู้รับจ้างจะต้องถือปฏิบัติตามโดยไม่ถือว่าเป็นการขัดต่อสัญญาแต่อย่างใด
6. ก่อนดำเนินการก่อสร้างให้ผู้รับจ้างเสนอ SHOP DRAWING เสนอต่อคณะกรรมการตรวจรับพัสดุในงานจ้างก่อสร้างก่อนดำเนินการก่อสร้าง

มาตราส่วน 1:50

0 1.00 2.00 3.00 4.00 5.00 เมตร

กรมทรัพยากรน้ำ

โครงการอนุรักษ์ฟื้นฟู คลองบางเท่าแม่ พร้อมระบบกระจายน้ำ
ตำบลเขาต่อ อำเภอปลายพระยา จังหวัดกระบี่
หมวด " ฉ " งานอาคารหัวงาน และอาคารประกอบ

ลานจอด 1 โรงเก็บรถกอล์ฟ - แปลนหลังคา และโครงหลังคา

ผู้รับจ้าง : มหาวิทยาลัยเกษตรศาสตร์ วิทยาเขตเฉลิมพระเกียรติ จังหวัดสกลนคร				
สำรวจ	(นายกฤษดา เกตุวดี)			
ออกแบบ	(ผศ.ดร.วัชรวงศ์ กริชนะ สย.9270)			
เขียนแบบ	(นายมีศักดิ์นนท์ ทิวาวงษ์)			
ตรวจแบบ	(รศ.ดร.บรเอกเกียรติ มิ่งเกษตรี สย.7309)			
แบบเลขที่	สทน. 006/65	แบบแผ่นที่	ฉ16-003/030	628

(ผศ.ชาคริต จตุรธาดา)
ผู้อำนวยการโครงการ

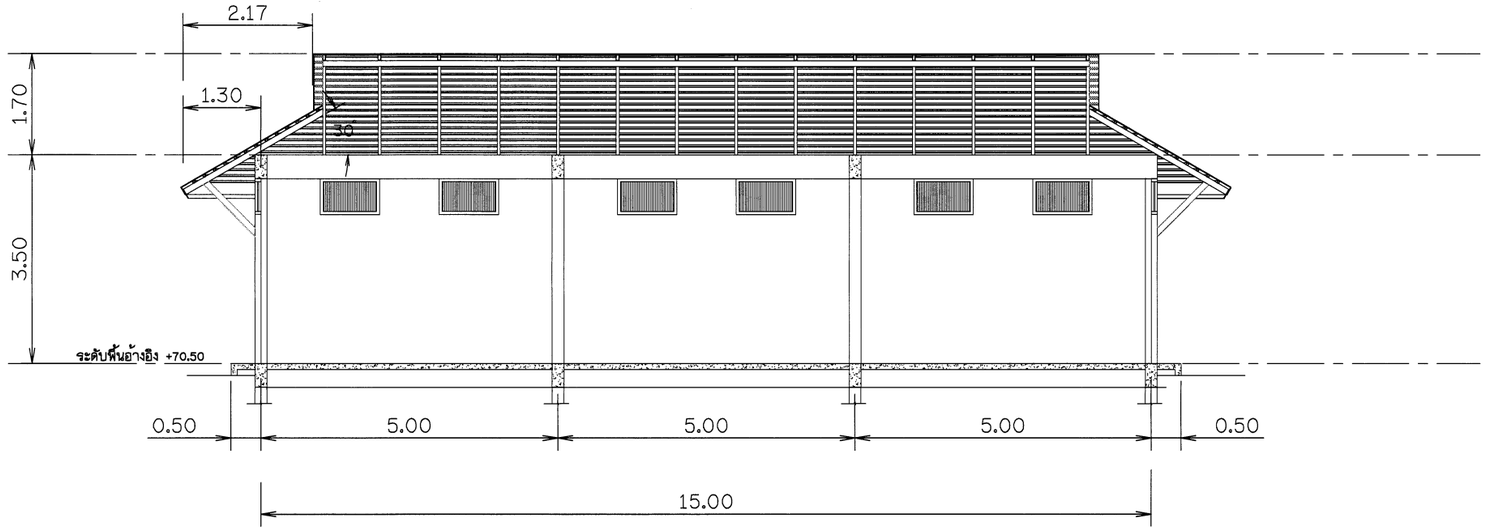

รูปตัด 1

มาตราส่วน 1:50

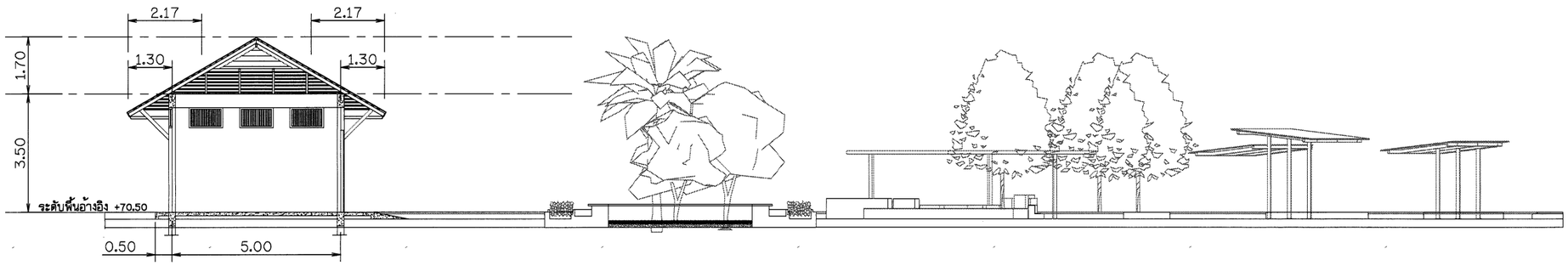

รูปตัด 2

มาตราส่วน 1:75

หมายเหตุ

1. ระดับ (ร.ท.ก.) และมิติต่าง ๆ กำหนดเป็นเมตร ระยะทางเป็นกิโลเมตร นอกจากแสดงไว้เป็นอย่างอื่น
2. สัญลักษณ์ คำย่อ ดูแบบแผ่นที่ ก3-001/005
3. สรุปรายละเอียดโครงการ ดูแบบแผ่นที่ ก3-002/005 ถึง ก3-004/005
4. ข้อกำหนดเกี่ยวกับแบบแปลน มาตรการป้องกันฯ ข้อกำหนดงานก่อสร้าง ดูแบบแผ่นที่ ก3-005/005
5. งานก่อสร้างบางอย่างที่ในแบบและรายการก่อสร้างมิได้แสดงไว้ หรือแสดงไว้ไม่ชัดเจน ให้เป็นหน้าที่คณะกรรมการตรวจรับพัสดุในงานจ้างก่อสร้างวินิจฉัย เพื่อให้เป็นไปตามมาตรฐานทางวิชาชีพซึ่งเป็นที่ยอมรับกันทั่วไป โดยผู้รับจ้างจะต้องถือปฏิบัติตามโดยไม่ถือว่าเป็นการขัดต่อสัญญาแต่อย่างใด
6. ก่อนดำเนินการก่อสร้างให้ผู้รับจ้างเสนอ SHOP DRAWING เสนอต่อคณะกรรมการตรวจรับพัสดุในงานจ้างก่อสร้างก่อนดำเนินการก่อสร้าง

มาตราส่วน 1:50

0 1.00 2.00 3.00 4.00 5.00 ม.

มาตราส่วน 1:75

0 1.50 3.00 4.50 6.00 7.50 ม.

กรมทรัพยากรน้ำ

โครงการอนุรักษ์พื้นฟู คลองบางเท่าแม่ พร้อมระบบกระจายน้ำ
ตำบลเขาต่อ อำเภอปลายพระยา จังหวัดกระบี่
หมวด " ฉ " งานอาคารหัวงาน และอาคารประกอบ
ลานจอด 1 โรงเก็บรถกอล์ฟ - รูปตัด 1, 2

ผู้รับจ้าง : มหาวิทยาลัยเกษตรศาสตร์ วิทยาเขตเฉลิมพระเกียรติ จังหวัดสกลนคร			
สำรวจ	(นายทศพล เกตุวดี)	ชื่อ นายสมบูรณ์ จุระรุล ตำแหน่ง ผู้จัดการโครงการ	
ออกแบบ	(ผศ.ดร.วิษณุวงศ์ กรีหะ สธ.9270)		
เขียนแบบ	(นายมิตรินนท์ ทิวาวงษ์)		
ตรวจแบบ	(รศ.ดร.ภาณเกียรติ ต่องพูลี สธ.7309)		
แบบเลขที่	สทน. 006/65	แบบแผ่นที่	ก16-004/030

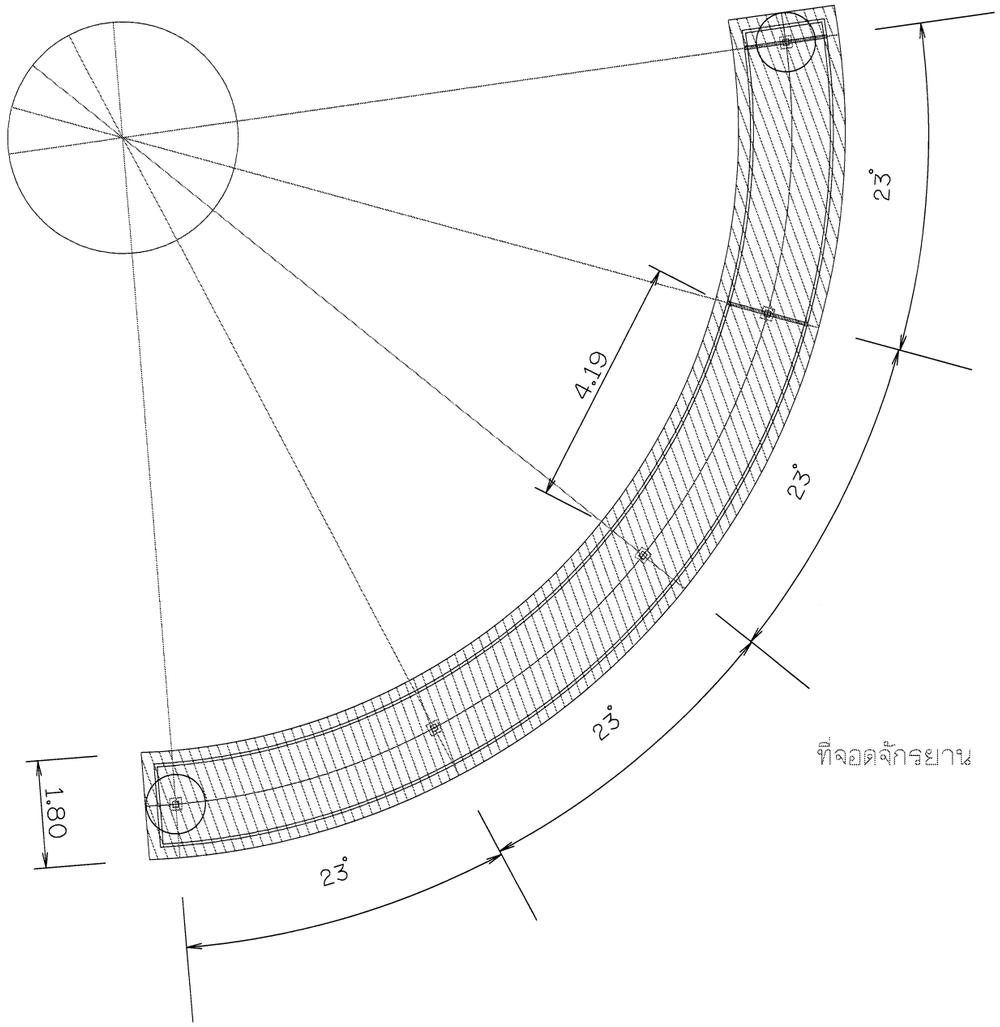

ที่จอดจักรยาน

แปลนหลังคา

มาตราส่วน 1:50

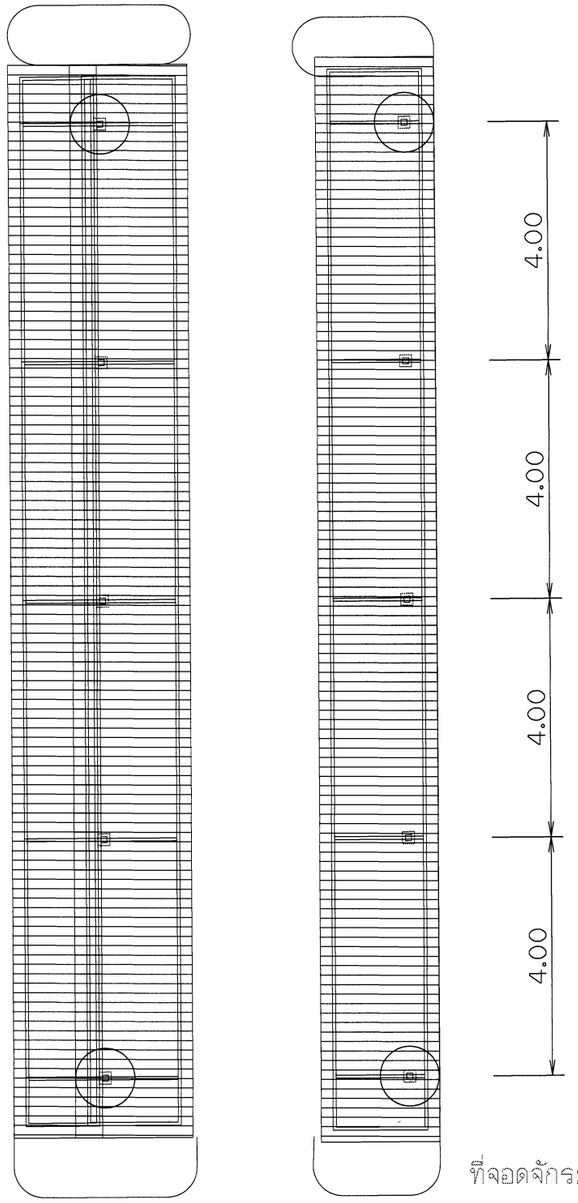

ที่จอดจักรยานยนต์

แปลนหลังคา

มาตราส่วน 1:50

มาตราส่วน 1:50

0 1.00 2.00 3.00 4.00 5.00 ม.

หมายเหตุ

1. ระดับ (ร.ท.ก.) และมิติต่าง ๆ กำหนดเป็นเมตร ระยะทางเป็นกิโลเมตร นอกจากแสดงไว้เป็นอย่างอื่น
2. สัญลักษณ์ คำย่อ ดูแบบแผ่นที่ ก3-001/005
3. สรุปรายละเอียดโครงการ ดูแบบแผ่นที่ ก3-002/005 ถึง ก3-004/005
4. ข้อกำหนดเกี่ยวกับแบบแปลน มาตรการป้องกันฯ ข้อกำหนดงานก่อสร้าง ดูแบบแผ่นที่ ก3-005/005
5. งานก่อสร้างบางอย่างที่ในแบบและรายการก่อสร้างมิได้แสดงไว้ หรือแสดงไว้ไม่ชัดเจน ให้เป็นหน้าที่คณะกรรมการตรวจรับพัสดุในงานจ้างก่อสร้างวินิจฉัย เพื่อให้เป็นไปตามมาตรฐานทางวิชาชีพซึ่งเป็นที่ยอมรับกันทั่วไป โดยผู้รับจ้างจะต้องถือปฏิบัติตามโดยไม่ถือว่าเป็นการขัดต่อสัญญาแต่อย่างใด
6. ก่อนดำเนินการก่อสร้างให้ผู้รับจ้างเสนอ SHOP DRAWING เสนอต่อคณะกรรมการตรวจรับพัสดุในงานจ้างก่อสร้างก่อนดำเนินการก่อสร้าง

กรมทรัพยากรน้ำ

โครงการอนุรักษ์พื้นฟู คลองบางเท่าแม่ พร้อมระบบกระจายน้ำ
ตำบลเขาต่อ อำเภอปลายพระยา จังหวัดกระบี่
หมวด ' ฉ ' งานอาคารหัวงาน และอาคารประกอบ
ลานจอด 1 ที่จอดรถจักรยานและรถจักรยานยนต์ - แปลนหลังคา

ผู้รับจ้าง : มหาวิทยาลัยเกษตรศาสตร์ วิทยาเขตเฉลิมพระเกียรติ จังหวัดสกลนคร				
สำรวจ	(นายเทศพล เกสรมี)			
ออกแบบ	(ผศ.ดร.วิพัวงศ์ กรีพละ สย.9270)			
เขียนแบบ	(นายมีชัย ลือชัย)			
ตรวจแบบ	(รศ.ดร.ภอเกียรติ ต่องพุฒิ สย.7309)			
แบบแผนที่	สทน. 006/65	แบบแผ่นที่	ก18-005/030	628

(ผศ.เทศพล จตุระบุล)
ผู้อำนวยการโครงการ

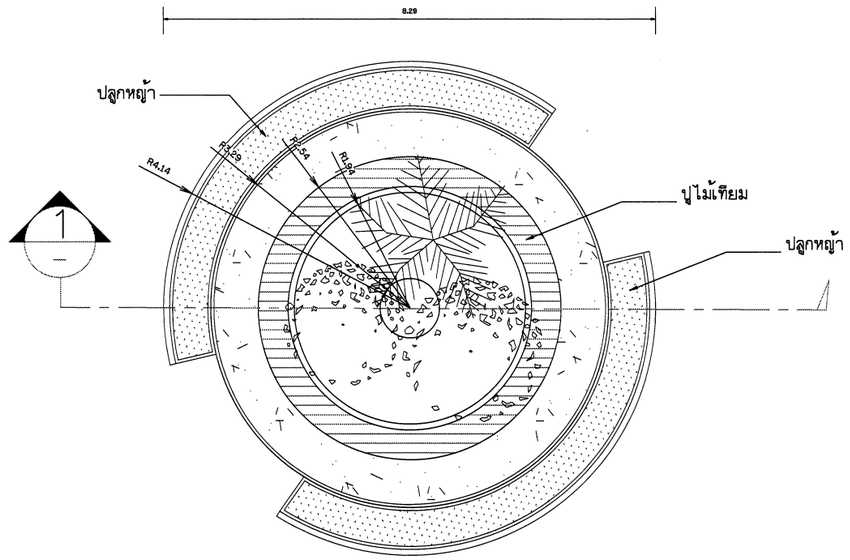

แปลนวงเวียน

มาตราส่วน 1:50

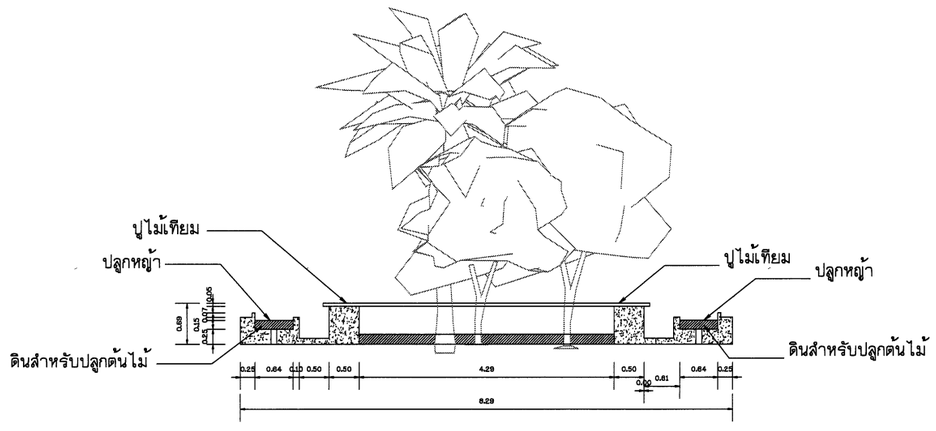

รูปด้าน

มาตราส่วน 1:50

หมายเหตุ

1. ระดับ (ร.ท.ก.) และมิติต่าง ๆ กำหนดเป็นเมตร ระยะทางเป็นกิโลเมตร นอกจากแสดงไว้เป็นอย่างอื่น
2. สัญลักษณ์ คำย่อ ดูแบบแผ่นที่ ก3-001/005
3. สรุปรายละเอียดโครงการ ดูแบบแผ่นที่ ก3-002/005 ถึง ก3-004/005
4. ข้อกำหนดเกี่ยวกับแบบแปลน มาตรการป้องกันฯ ข้อกำหนดงานก่อสร้าง ดูแบบแผ่นที่ ก3-005/005
5. งานก่อสร้างบางอย่างที่ในแบบและรายการก่อสร้างมิได้แสดงไว้ หรือแสดงไว้ไม่ชัดเจน ให้เป็นหน้าที่คณะกรรมการตรวจรับพัสดุในงานจ้างก่อสร้างวินิจฉัย เพื่อให้เป็นไปตามมาตรฐานทางวิชาชีพซึ่งเป็นที่ยอมรับกันทั่วไป โดยผู้รับจ้างจะต้องถือปฏิบัติตามโดยไม่ถือว่าเป็นการขัดต่อสัญญาแต่อย่างใด
6. ก่อนดำเนินการก่อสร้างให้ผู้รับจ้างเสนอ SHOP DRAWING เสนอต่อคณะกรรมการตรวจรับพัสดุในงานจ้างก่อสร้างก่อนดำเนินการก่อสร้าง

มาตราส่วน 1:50

0 1.00 2.00 3.00 4.00 5.00 ม.

กรมทรัพยากรน้ำ

โครงการอนุรักษ์ฟื้นฟู คลองบางเท่าแม่ พร้อมระบบกระจายน้ำ
ตำบลเขาต่อ อำเภอปลายพระยา จังหวัดกระบี่
หมวด " ฉ " งานอาคารทั่วงาน และอาคารประกอบ
ลานจอด 1 วงเวียนรถ - แปลน และรูปด้าน

ผู้รับจ้าง : มหาวิทยาลัยเกษตรศาสตร์ วิทยาเขตเฉลิมพระเกียรติ จังหวัดสกลนคร

สำรวจ	(นายพัทลย เหมุสิ)		
ออกแบบ	(ผศ.ดร.วิษณุวงศ์ กรัพยะ สย.9270)		
เขียนแบบ	(นายศิวัฒน์ ทิวาวงษ์)		
ตรวจแบบ	(รศ.ดร.อดเกียรติ ล่องศุลี สย.17309)		
แบบเลขที่	สทน. 006/65	แบบแผ่นที่	ฉ18-006/030
			628

ธ). ลำพูน
(ผศ.เทพอน อยุธรบุล)
ผู้จัดการโครงการ

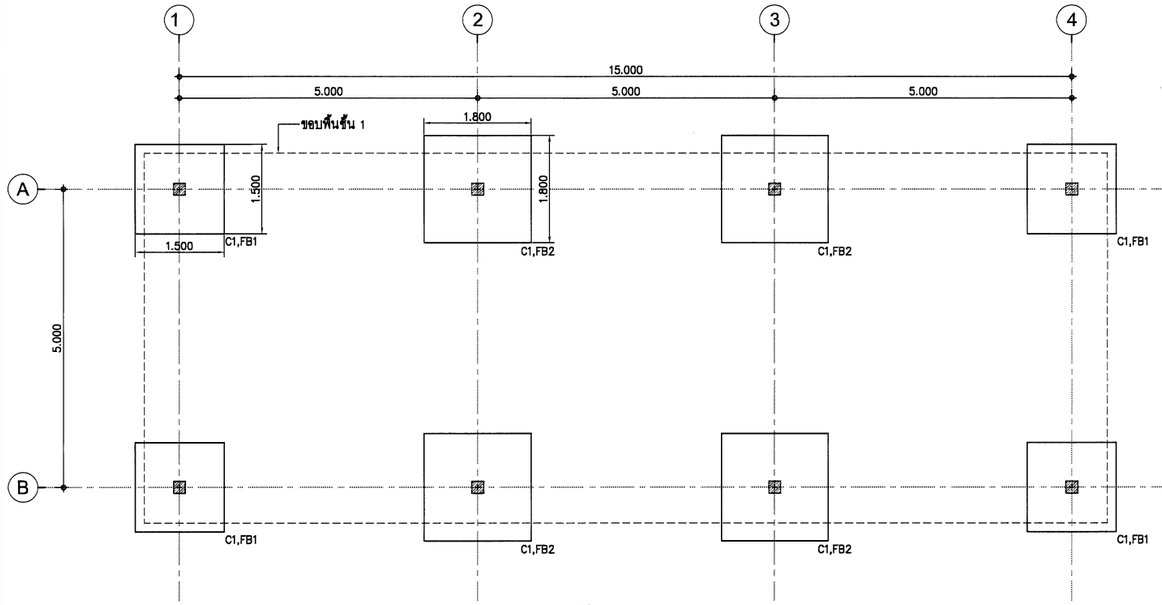

ผังฐานรากและเสา

SCALE 1:50

โรงเก็บรถกอล์ฟ

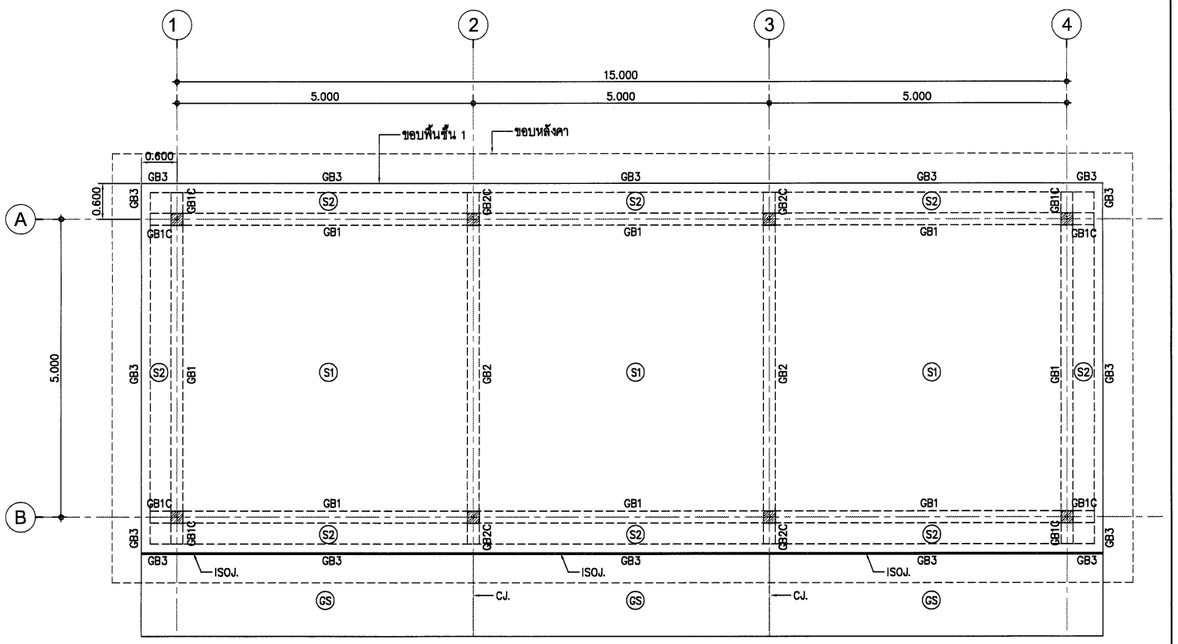

ผังพื้นและคานชั้น 1

SCALE 1:50

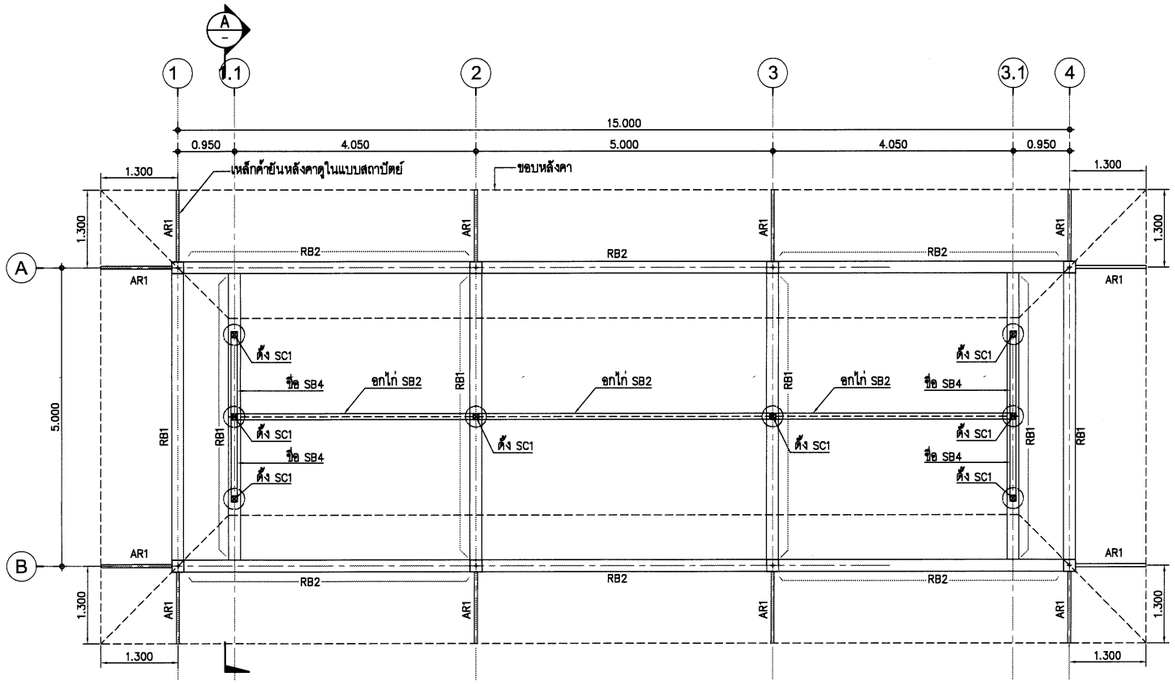

ผังคานชั้นหลังคา

SCALE 1:50

โรงเก็บรถกอล์ฟ

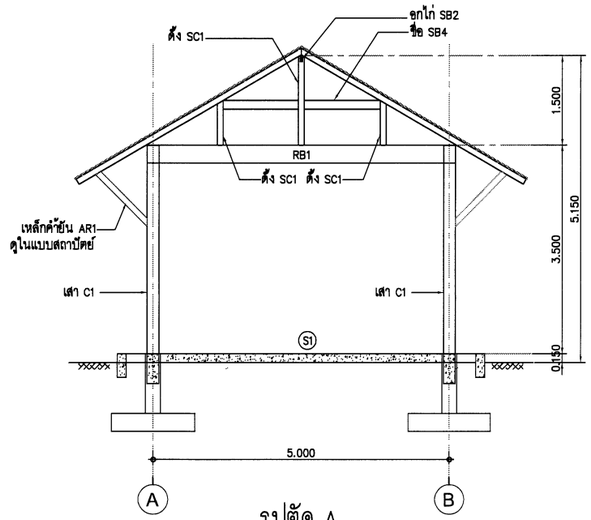

รูปตัด A

SCALE 1:50

ตารางขนาดโครงสร้างหลังคา

แป ①	∠ –50x50x2.3 mm.@ 0.325 m.
จันทัน SB1	∠ –125x75x3.2 mm.(9.52 kg/m.) @ 1.0 m.
อกไก่ SB2	∠ –200x100x4.5 mm.(20.1 kg/m.)
ตะเฆ่สัน SB3	2 ∠ –125x75x3.2 mm.(9.52 kg/m.)
ชื่อ SB4	2 ∠ –150x50x3.2 mm.(9.63 kg/m.)
ตั้ง SC1	∠ –150x150x6.0 mm.(26.9 kg/m.)
เหล็กค้ำยัน AR1	∠ –100x50x3.2 mm.(7.01 kg/m.)

กรมทรัพยากรน้ำ

โครงการอนุรักษ์พื้นฟู คลองบางเท่าแม่ พร้อมระบบกระจายน้ำ
ตำบลเขาต่อ อำเภอปลายพระยา จังหวัดกระบี่
หมวด " ฉ " งานอาคารหัวงาน และอาคารประกอบ

ลานจอด 1 โรงเก็บรถกอล์ฟ - แบบแปลนและรูปตัดงานโครงสร้าง 1/2

ผู้รับจ้าง : มหาวิทยาลัยเกษตรศาสตร์ วิทยาเขตเฉลิมพระเกียรติ จังหวัดสกลนคร

สำรวจ	(นายทศพล เกตุสิริ)			
ออกแบบ	(ผศ.ดร.วิจารวัฒ กรีพละ สย.9270)			
เขียนแบบ	(นายสิทธินนท์ ทิวาวงษ์)			
ตรวจแบบ	(รศ.ดร.ยอดเยี่ยม มงคุณี สย.7309)	(ผศ.ทศพล เกตุสิริ) ผู้อำนวยการโครงการ		
แบบเลขที่	สทน. 006/65	แบบแผ่นที่	016-007/030	628

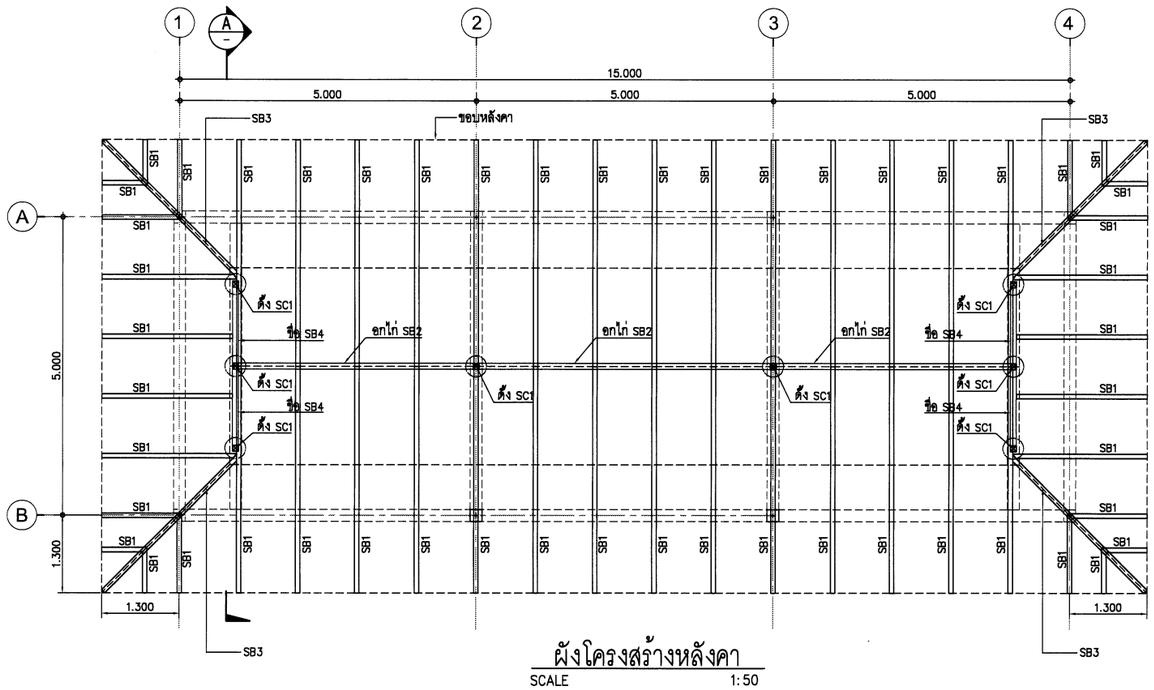

ผังโครงสร้างหลังคา

SCALE 1:50

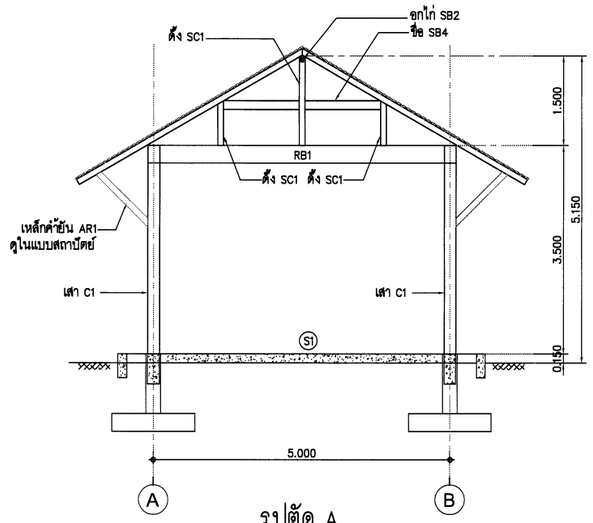

รูปตัด A

SCALE 1:50

โรงเก็บรถกอล์ฟ

ตารางขนาดโครงสร้างหลังคา

แป ①	⊿ –50x50x2.3 mm.@ 0.325 m.
จันทัน SB1	⊿ –125x75x3.2 mm.(9.52 kg/m.) @ 1.0 m.
อกไก่ SB2	⊿ –200x100x4.5 mm.(20.1 kg/m.)
ตะเม่สัน SB3	2 ⊿–125x75x3.2 mm.(9.52 kg/m.)
ขื่อ SB4	2 ⊿–150x50x3.2 mm.(9.63 kg/m.)
ดึ้ง SC1	⊿ –150x150x6.0 mm.(26.9 kg/m.)
เหล็กค้ำยัน AR1	⊿ –100x50x3.2 mm.(7.01 kg/m.)

กรมทรัพยากรน้ำ

โครงการอนุรักษ์พื้นฟู คลองบางเท่าแม่ พร้อมระบบกระจายน้ำ
ตำบลเขาต่อ อำเภอปลายพระยา จังหวัดกระบี่
หมวด " ฉ " งานอาคารหัวงาน และอาคารประกอบ
ลานจอด 1 โรงเก็บรถกอล์ฟ - แบบแปลนและรูปตัดงานโครงสร้าง 2/2

ผู้รับจ้าง : มหาวิทยาลัยเกษตรศาสตร์ วิทยาเขตเฉลิมพระเกียรติ จังหวัดสกลนคร				
สำรวจ	(นายกฤษณ บุญรุ่ง)			
ออกแบบ	(ผศ.ดร.วิทวัส กรีพละ สย.9270)			
เขียนแบบ	(นายพีรพันธ์ ทิวาวงษ์)	(ผศ.ดร.พจน ชญาปุล) ผู้จัดการโครงการ		
ตรวจแบบ	(รศ.ดร.ยอดเกียรติ มอนชูลี สย.7309)			
แบบเลขที่	สทน. 006/65	แบบแล้วที่	ฉ16-008/030	3888628

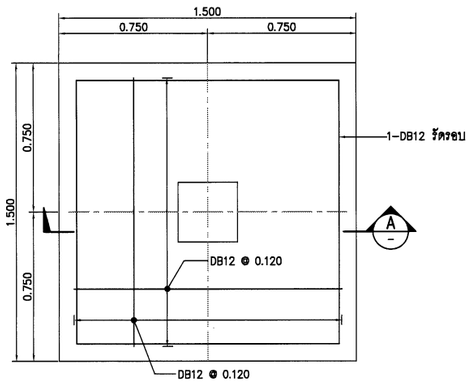

FOOTING FB1, PLAN

SCALE 1:15

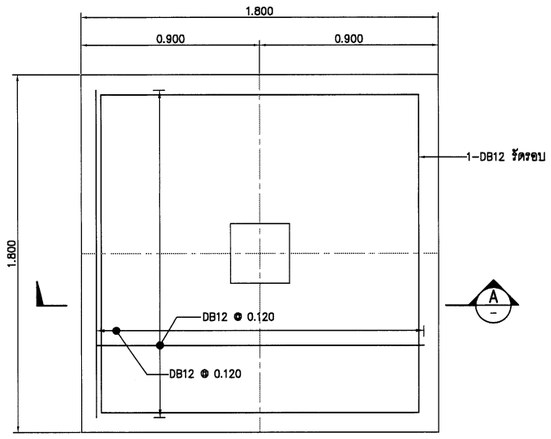

FOOTING FB2, PLAN

SCALE 1:15

COLUMN / FLOOR	C1
Roof.	0.212 / 0.212 / 6-DB16mm. / 1-DB10mm@0.10m.
GROUND FL.	Covering 3.5 cm.
GROUND FL.	0.265 / 0.265 / 8-DB16mm. / 1-DB10mm@0.20m.
FOUNDATION FL.	Covering 4.0 cm.

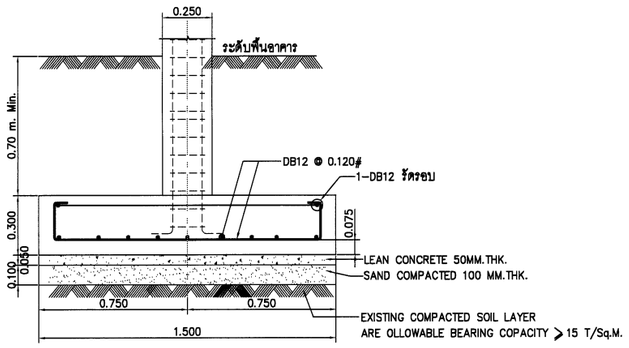

FOOTING FB1, SECTION A

SCALE 1:15

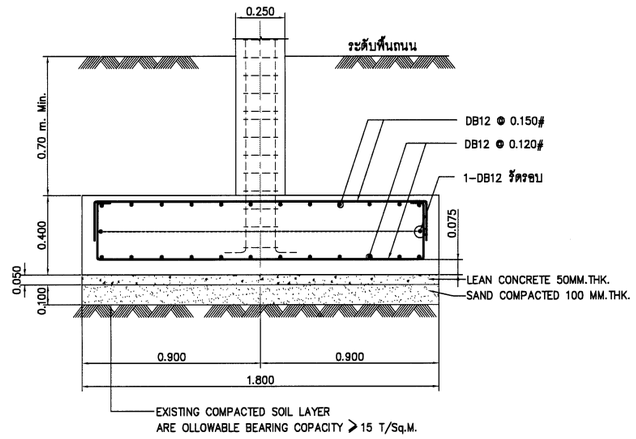

FOOTING FB2, SECTION A

SCALE 1:15

กรมทรัพยากรน้ำ

โครงการอนุรักษ์พื้นฟู คลองบางเท่าแม่ พร้อมระบบกระจายน้ำ
ตำบลเขาต่อ อำเภอปลายพระยา จังหวัดกระบี่
หมวด " ฉ " งานอาคารทั่วงาน และอาคารประกอบ
ลานจอด 1 โรงเก็บรถกอล์ฟ - แบบขยายงานโครงสร้าง 1/2

ผู้รับจ้าง : มหาวิทยาลัยเกษตรศาสตร์ วิทยาเขตเฉลิมพระเกียรติ จังหวัดสกลนคร

สำรวจ	(นายกฤษดา เกตุภูมิ)	(ผศ.ดร.ปิยวุฒิ ศรีพงษ์ สย.7309)		
ออกแบบ	(ผศ.ดร.วิษณุวงศ์ กรีพละ สย.9270)			
เขียนแบบ	(นายอภิสิทธิ์ ทิวาวงษ์)			
ตรวจแบบ	(รศ.ดร.ปกเกียรติ พงษ์ภูมี สย.7309)			
แบบเลขที่	สกน. 006/65	แบบแผ่นที่	ฉ16-006/030	2566/28

(ผศ.กฤษดา เกตุภูมิ)
ผู้จัดการโครงการ

SIMPLE BEAM & CANTILIVER BEAM

TYPICAL REINFORCEMENT DETAIL OF SIMPLE BEAM & CANTILIVER BEAM.

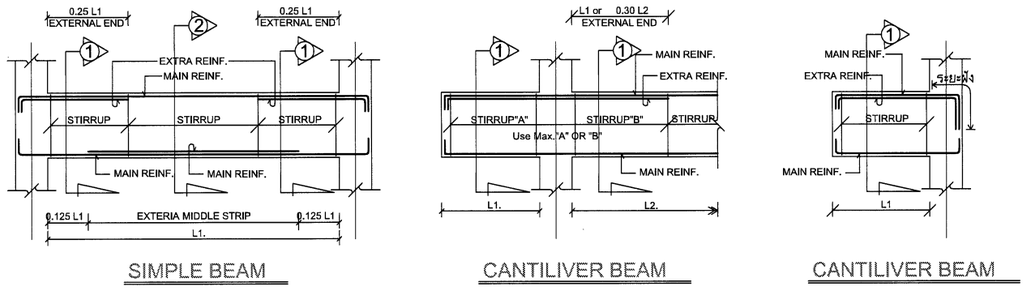

SIMPLE BEAM　　CANTILIVER BEAM　　CANTILIVER BEAM

CONTINUOUS RC.BEAM

TYPICAL REINFORCEMENT DETAIL OF CONTINUOUS BEAM

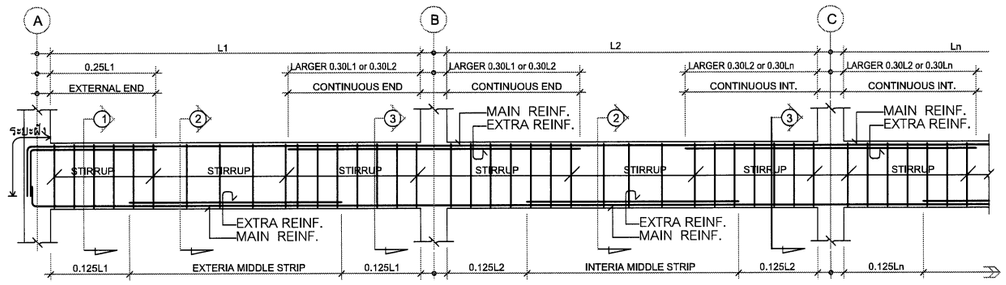

รูปตัด / เบอร์คาน	เสานอก/SUPPORTตัวนอก SECTION ①	กลางคาน SECTION ②	เสาใน/SUPPORTตัวใน(คานต่อเนื่อง) SECTION ③
GB1	0.250, 0.500, 4–DB16, DB10@0.15, 4–DB16	0.250, 0.500, 4–DB16, DB10@0.20, 2–DB16, 4–DB16	0.250, 0.500, 4–DB16, 2–DB16, DB10@0.15, 4–DB16
GB1C	0.250, 0.500, 4–DB16, 2–DB16, DB10@0.15, 2–DB16		
GB2	0.250, 0.500, 4–DB16, DB10@0.15, 4–DB16	0.250, 0.500, 4–DB16, DB10@0.20, 4–DB16, 4–DB16	0.250, 0.500, 4–DB16, 4–DB16, DB10@0.15, 4–DB16
GB2C	0.250, 0.500, 4–DB16, 4–DB16, DB10@0.15, 3–DB16		

รูปตัด / เบอร์คาน	เสานอก/SUPPORTตัวนอก SECTION ①	กลางคาน SECTION ②	เสาใน/SUPPORTตัวใน(คานต่อเนื่อง) SECTION ③
GB3	0.200, 0.500, 2–DB16, DB10@0.20, 2–DB16	0.200, 0.500, 2–DB16, DB10@0.20, 2–DB12, 2–DB16	0.200, 0.500, 2–DB16, 2–DB12, DB10@0.20, 2–DB16
GB3C	0.200, 0.500, 2–DB16, 2–DB12, DB10@0.20, 2–DB16		
RB1	0.200, 0.500, 2–DB16, DB10@0.15, 2–DB12, 2–DB16	0.200, 0.500, 2–DB16, DB10@0.20, 2–DB12, 2–DB16	
RB2	0.200, 0.500, 2–DB16, DB10@0.15, 2–DB16	0.200, 0.500, 2–DB16, DB10@0.20, 2–DB16, 2–DB16	0.200, 0.500, 2–DB16, 2–DB16, DB10@0.15, 2–DB16

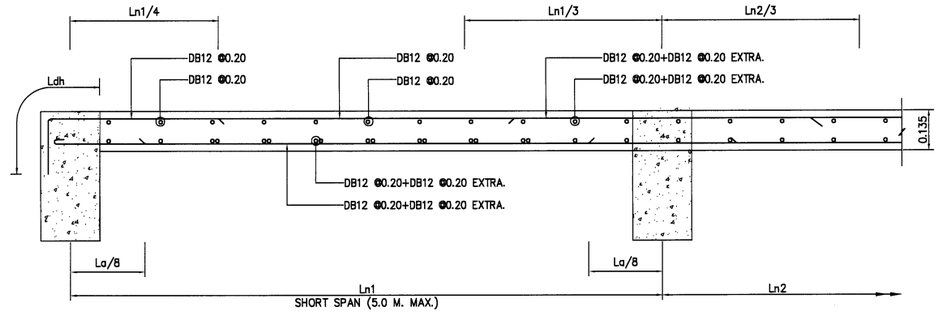

S1 DETAIL (SECTION)
SCALE A3 1:10

SDL = 150 Kg/sq.m.
LL = 400 Kg/sq.m.

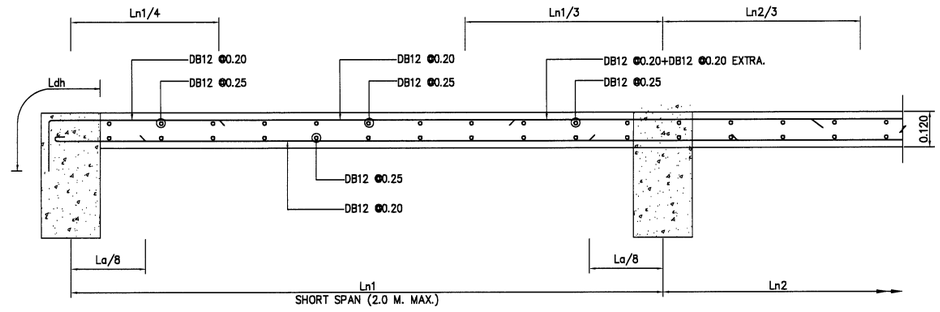

S2 DETAIL (SECTION)
SCALE A3 1:10

SDL = 150 Kg/sq.m.
LL = 400 Kg/sq.m.

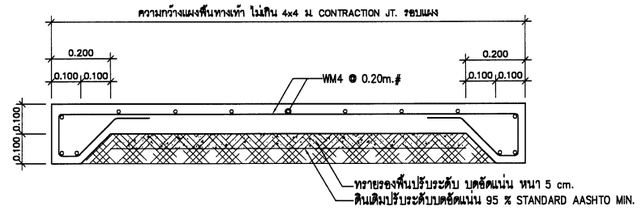

GS DETAIL (SECTION)
SCALE A3 1:10

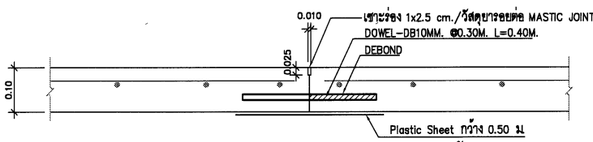

GS DETAIL (CONTRACTION JOINT พื้น GS)
SCALE A3 1:10

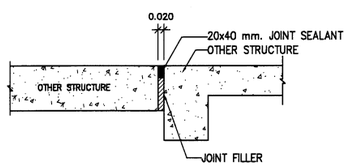

– DETAIL (ISOLATION JOINT DETAIL: ISOJ.)
SCALE A3 1:10

กรมทรัพยากรน้ำ

โครงการอนุรักษ์พื้นฟู คลองบางเท่าแม่ พร้อมระบบกระจายน้ำ
ตำบลเขาต่อ อำเภอปลายพระยา จังหวัดกระบี่
หมวด " ฉ " งานอาคารทั่วงาน และอาคารประกอบ
ลานจอด 1 โรงเก็บรถกอล์ฟ - แบบขยายงานโครงสร้าง 2/2

ผู้รับจ้าง : มหาวิทยาลัยเกษตรศาสตร์ วิทยาเขตเฉลิมพระเกียรติ จังหวัดสกลนคร				
สำรวจ	(นายเทพิล เกตุวดี)			
ออกแบบ	(ผศ.ดร.วิษณุพล กรีพระ สย.9270)			
เขียนแบบ	(นายสิทธินันท์ ทิวาวงษ์)	(ผศ.ดร.วิษณุพล กรีพระ) ผู้จัดการโครงการ		
ตรวจแบบ	(รศ.ดร.ยอดเกียรติ ผ่องศุขี สย.7309)			
แบบเลขที่	สทน. 006/65	แบบแผ่นที่	ข16-010/030	628

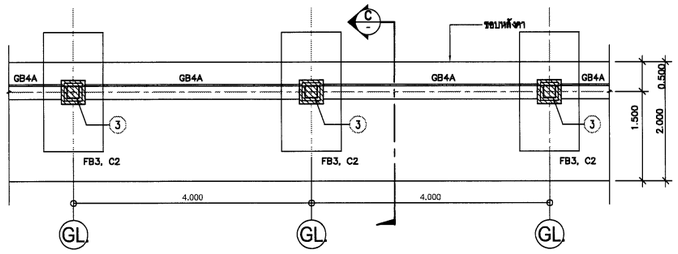

แปลนฐานราก และ เสา (หลังคา TYPE-3)

SCALE 1:50

(ที่จอดรถจักรยานยนต์)

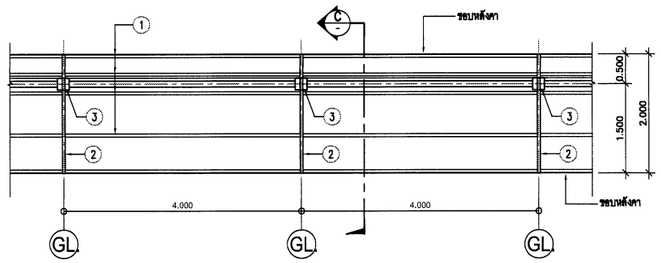

แปลนโครงหลังคา (หลังคา TYPE-3)

SCALE 1:50

(ที่จอดรถจักรยานยนต์)

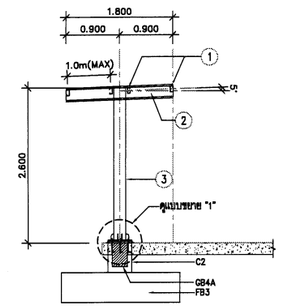

รูปตัด – A (หลังคา TYPE-1)

SCALE 1:50

(ที่จอดรถจักรยาน)

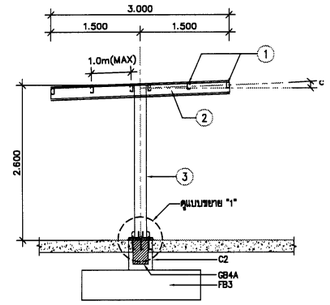

รูปตัด – B (หลังคา TYPE-2)

SCALE 1:50

(ที่จอดรถจักรยานยนต์)

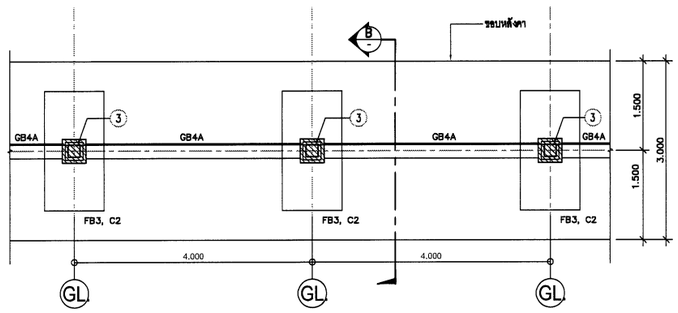

แปลนฐานราก และ เสา (หลังคา TYPE-2)

SCALE 1:50

(ที่จอดรถจักรยานยนต์)

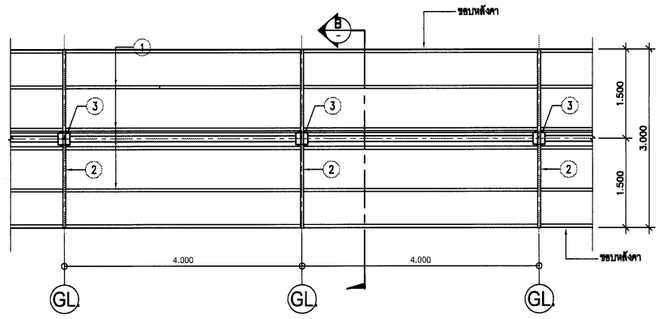

แปลนโครงหลังคา (หลังคา TYPE-2)

SCALE 1:50

(ที่จอดรถจักรยานยนต์)

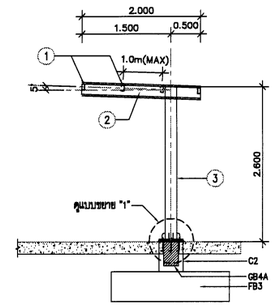

รูปตัด – C (หลังคา TYPE-3)

SCALE 1:50

(ที่จอดรถจักรยานยนต์)

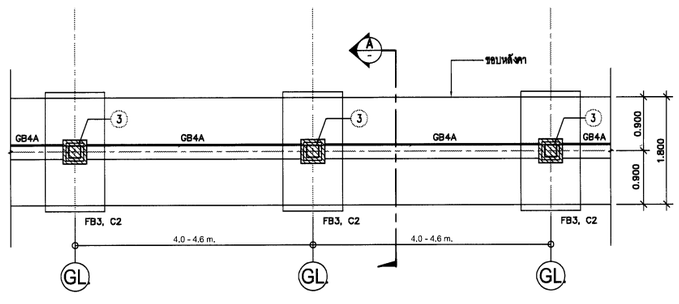

แปลนฐานราก และ เสา (หลังคา TYPE-1)

SCALE 1:50

(ที่จอดรถจักรยาน)

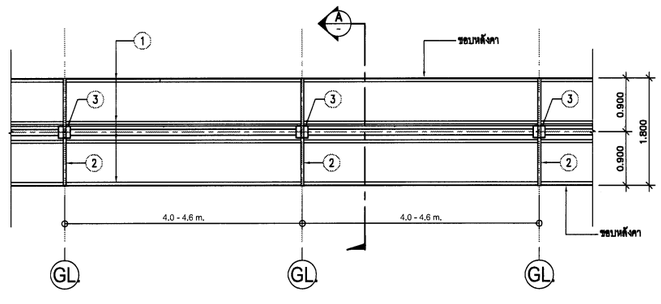

แปลนโครงหลังคา (หลังคา TYPE-1)

SCALE 1:50

(ที่จอดรถจักรยาน)

MEMBER	DESCRIPTION
①	C–150x50x20x3.2mm.x6.76kg/m. @ 1.00m.(Max.)
②	Ø–200x100x4.5mm.x20.1kg/m.
③	Ø–200x200x6.0mmx35.8kg/m..
BASE PLATE	PL.16 –8M16 (L-BOLT)

กรมทรัพยากรน้ำ

โครงการอนุรักษ์พื้นฟู คลองบางเท่าแม่ พร้อมระบบกระจายน้ำ

ตำบลเขาต่อ อำเภอปลายพระยา จังหวัดกระบี่

หมวด " ฉ " งานอาคารทั่วงาน และอาคารประกอบ

ลานจอด 1 ที่จอดรถจักรยาน- แบบแปลนและรูปตัดงานโครงสร้าง

ผู้รับจ้าง : มหาวิทยาลัยเกษตรศาสตร์ วิทยาเขตเฉลิมพระเกียรติ จังหวัดสกลนคร				
สำรวจ	(นายเทพิต เหรฐลี)	(ผศ.ดร.ชัยวัฒน์ ทรัพยะ สย.9270)		
ออกแบบ				
เขียนแบบ	(นายอัศนัย ทิวารังษ์)			
ตรวจแบบ	(รศ.ดร.ยอเปียรติ มองภูมิ สย.7309)		(ผศ.เทพิต เหรฐลี) ผู้จัดการโครงการ	
แบบเลขที่	สพน. 006/65	แบบแผ่นที่	016-011/030	628

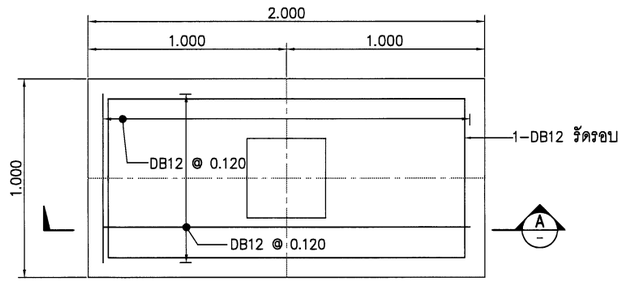

FOOTING FB3, PLAN

SCALE 1:15

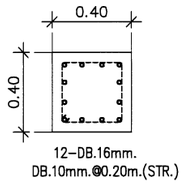

DETAIL C2

SCALE 1:15

(FOR TYPE 1, 2 & 3)

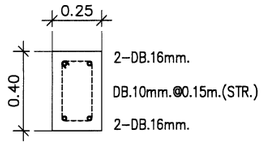

DETAIL GB4A

SCALE 1:15

(FOR TYPE 1, 2 & 3)

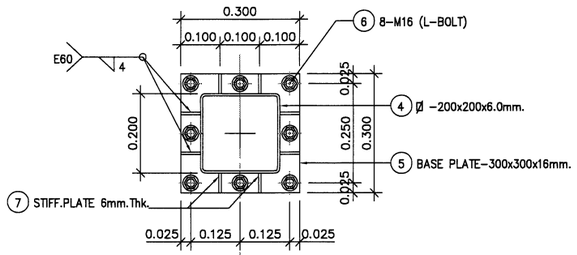

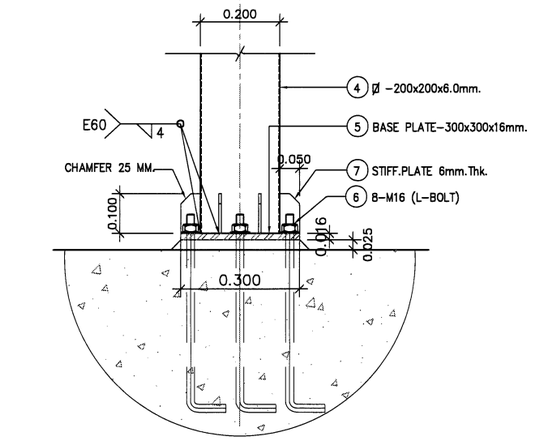

แบบขยาย "1"

SCALE 1:10

(BASE PLATE DETAIL)

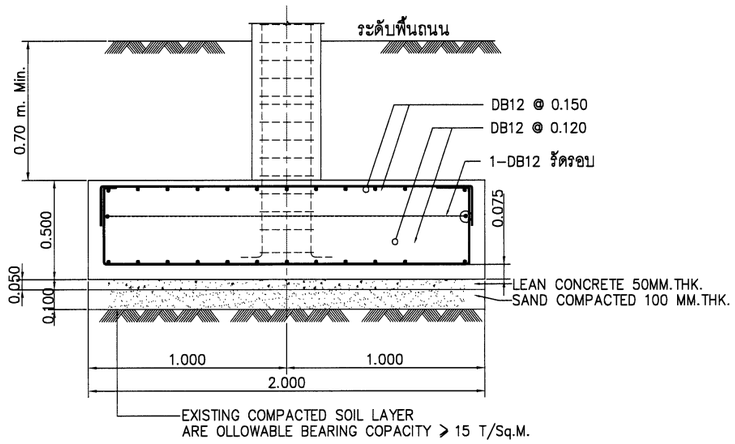

FOOTING FB3, SECTION (A)

SCALE 1:15

กรมทรัพยากรน้ำ

โครงการอนุรักษ์ฟื้นฟู คลองบางเท่าแม่ พร้อมระบบกระจายน้ำ
ตำบลเขาต่อ อำเภอปลายพระยา จังหวัดกระบี่
หมวด " ฉ " งานอาคารทั่วงาน และอาคารประกอบ
ลานจอด 1 ที่จอดรถจักรยาน - แบบขยายงานโครงสร้าง

ผู้รับจ้าง : มหาวิทยาลัยเกษตรศาสตร์ วิทยาเขตเฉลิมพระเกียรติ จังหวัดสกลนคร

สำรวจ	(นายทศพล เกตุสิลี)			
ออกแบบ	(ผศ.ดร.รัชนีวงศ์ กรีพละ สย.9270)			
เขียนแบบ	(นายศักดินันท์ ทิวาวงษ์)	(ผศ.ทศพล เกตุระสุล) ผู้อำนวยการโครงการ		
ตรวจแบบ	(ร.ต.ต.ดร.เกรียงศักดิ์ พ่องภูลี สย.7309)			
แบบเลขที่	สทน. 006/65	แบบแผ่นที่	016-012/030	028

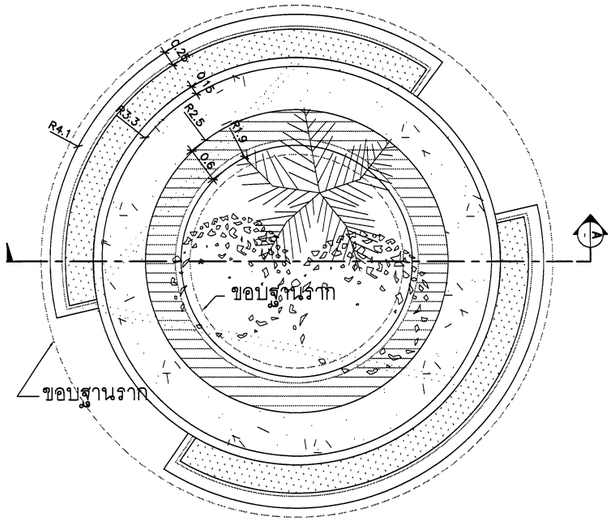

แปลนลานจอด 1 วงเวียนรถ

SCALE 1:50

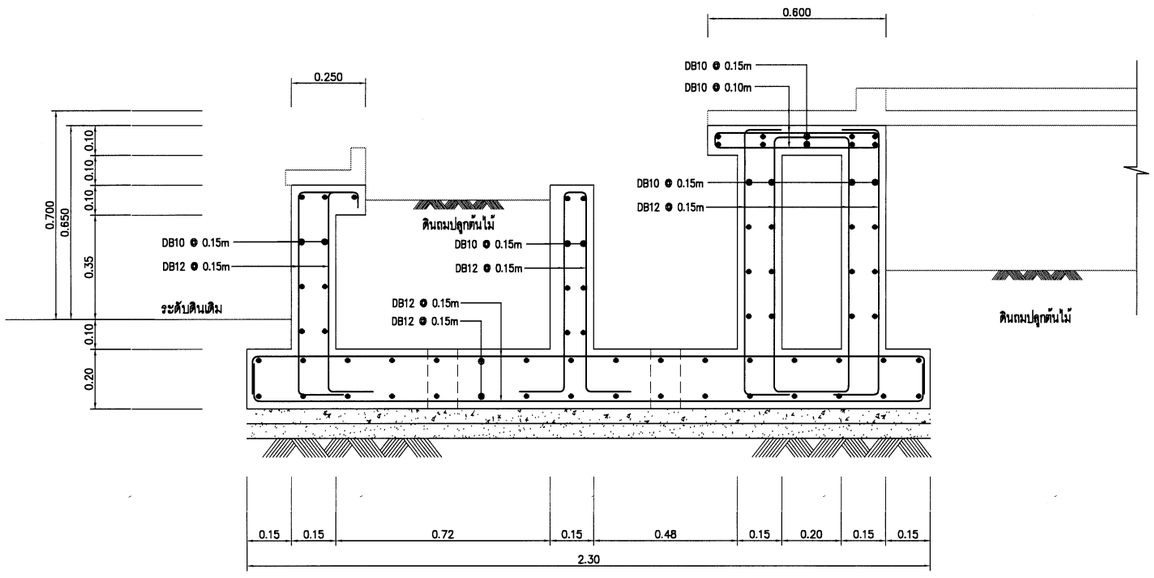

SECTION A – A

SCALE 1:10

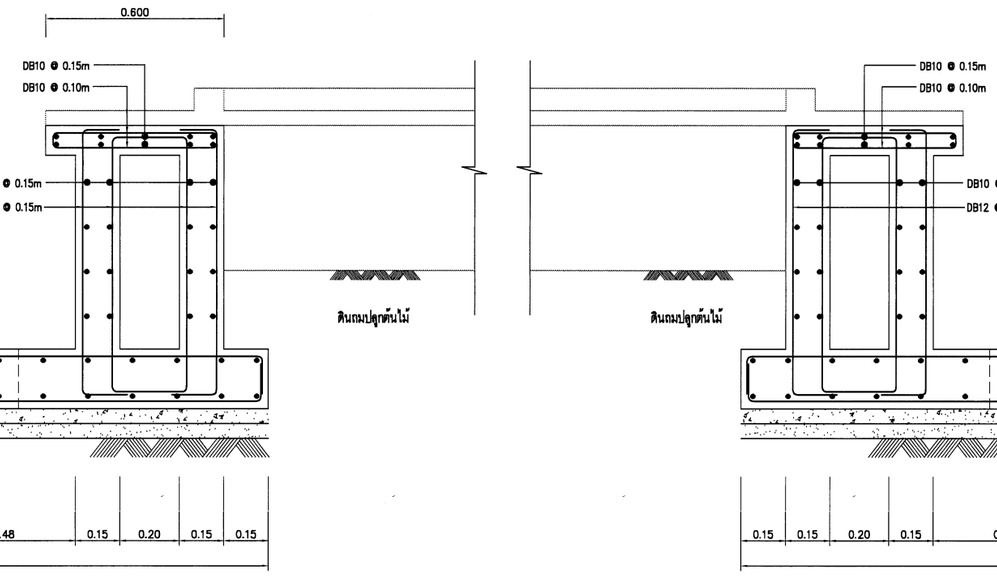

SECTION A – A

SCALE 1:10

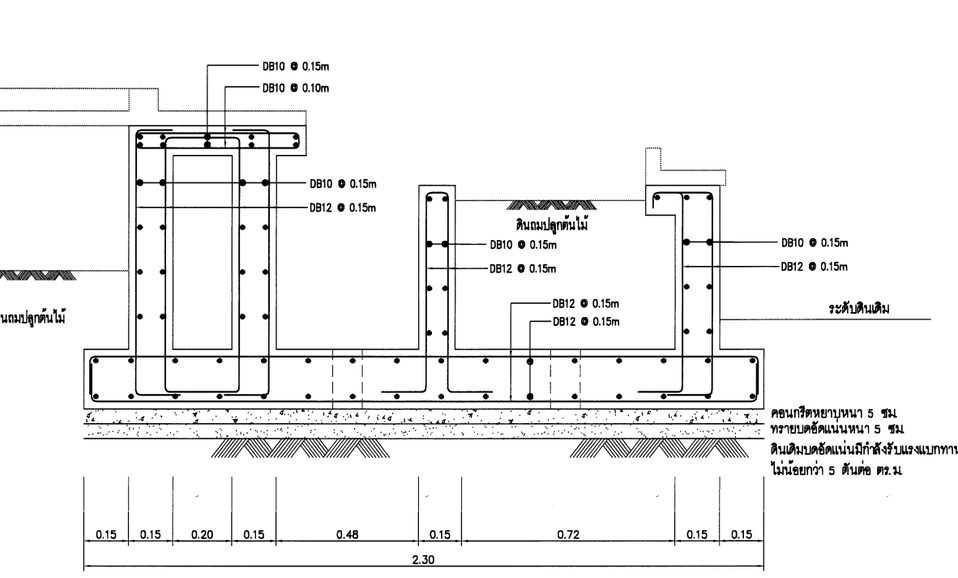

กรมทรัพยากรน้ำ

โครงการอนุรักษ์ฟื้นฟู คลองบางเท่าแม่ พร้อมระบบกระจายน้ำ
ตำบลเขาต่อ อำเภอปลายพระยา จังหวัดกระบี่
หมวด " ฉ " งานอาคารหัวงาน และอาคารประกอบ

ลานจอด 1 วงเวียนรถ - แปลนและแบบขยายงานโครงสร้าง

ผู้รับจ้าง : มหาวิทยาลัยเกษตรศาสตร์ วิทยาเขตเฉลิมพระเกียรติ จังหวัดสกลนคร

สำรวจ	(นายกฤษณ เกสุวดี)	(นส.ชาตพล จตุระบุล) ผู้จัดการโครงการ		
ออกแบบ	(นส.ดร.วิจงวงศ์ กรีพละ สย.9270)			
เขียนแบบ	(นายณัฐพงศ์ ทิวาวงษ์)			
ตรวจแบบ	(จ.ส.ต.ดร.ภอเกียรติ แดงพุฒิ สย.7309)			
แบบเลขที่	สทน. 006/65	แบบแผ่นที่	ฉ16-015/030	628

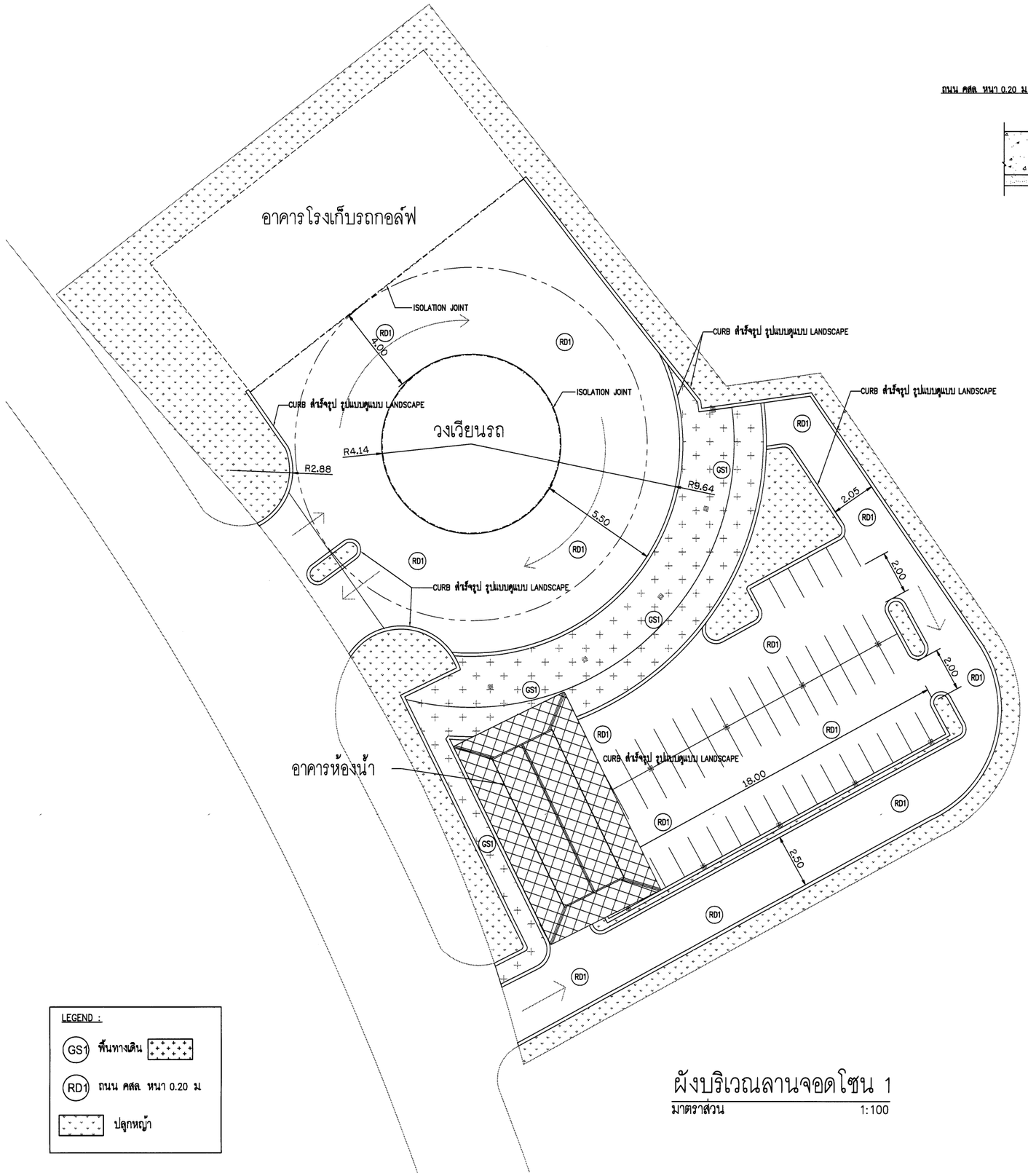

ผังบริเวณลานจอดโซน 1

มาตราส่วน 1:100

LEGEND :

- GS1 พื้นทางเดิน
- RD1 ถนน คสล. หนา 0.20 ม
- ปลูกหญ้า

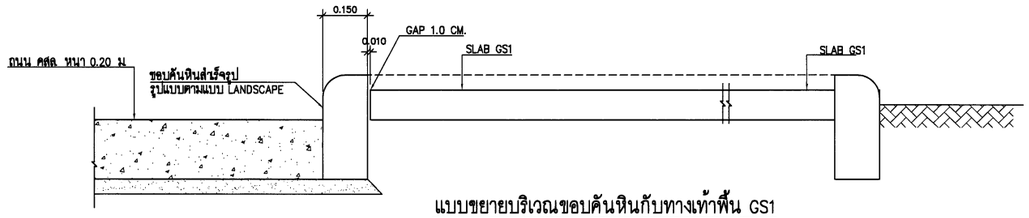

แบบขยายบริเวณขอบคันหินกับทางเท้าพื้น GS1

SCALE 1:10

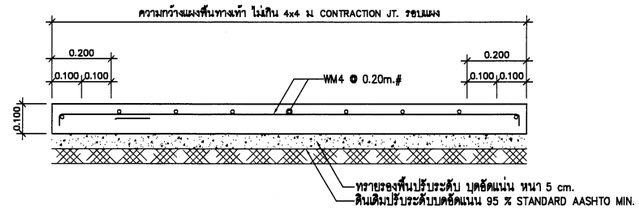

แบบขยาย ทางเท้าพื้น GS1

SCALE 1:10

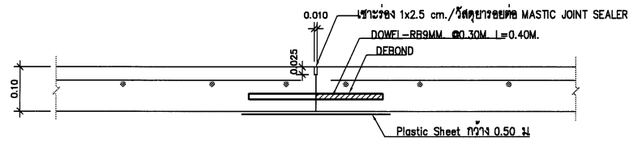

CONTRACTION JOINT พื้น GS1

SCALE 1:10

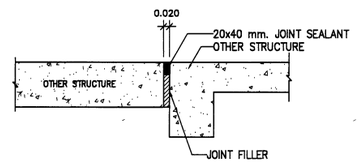

ISOLATION JOINT DETAIL

SCALE 1:10

กรมทรัพยากรน้ำ

โครงการอนุรักษ์พื้นฟู คลองบางเท่าแม่ พร้อมระบบกระจายน้ำ
ตำบลเขาต่อ อำเภอปลายพระยา จังหวัดกระบี่
หมวด " ฉ " งานอาคารหัวงาน และอาคารประกอบ
ลานจอด 1 พื้นที่จอดรถและพื้นที่ทางเท้า-แปลนงานโครงสร้างและแบบขยายทางเท้า

ผู้รับจ้าง : มหาวิทยาลัยเกษตรศาสตร์ วิทยาเขตเฉลิมพระเกียรติ จังหวัดสกลนคร

สำรวจ	(นายกิตติพล เกตุวดี)	ช). อินทรัพย์ (ผศ.ทศพล อยุธรบุล) ผู้จัดการโครงการ		
ออกแบบ	(ผศ.ดร.วิษวงศ กริชพละ สย.9270)			
เขียนแบบ	(นายพิสิษฐ์บูรพ์ ทิวาวงษ์)			
ตรวจแบบ	(รศ.ดร.ภาณเดียรดี ทองภูมิ สย.7309)			
แบบเลขที่	สทน 006/65	แบบแม่บทที่	016-014/030	628

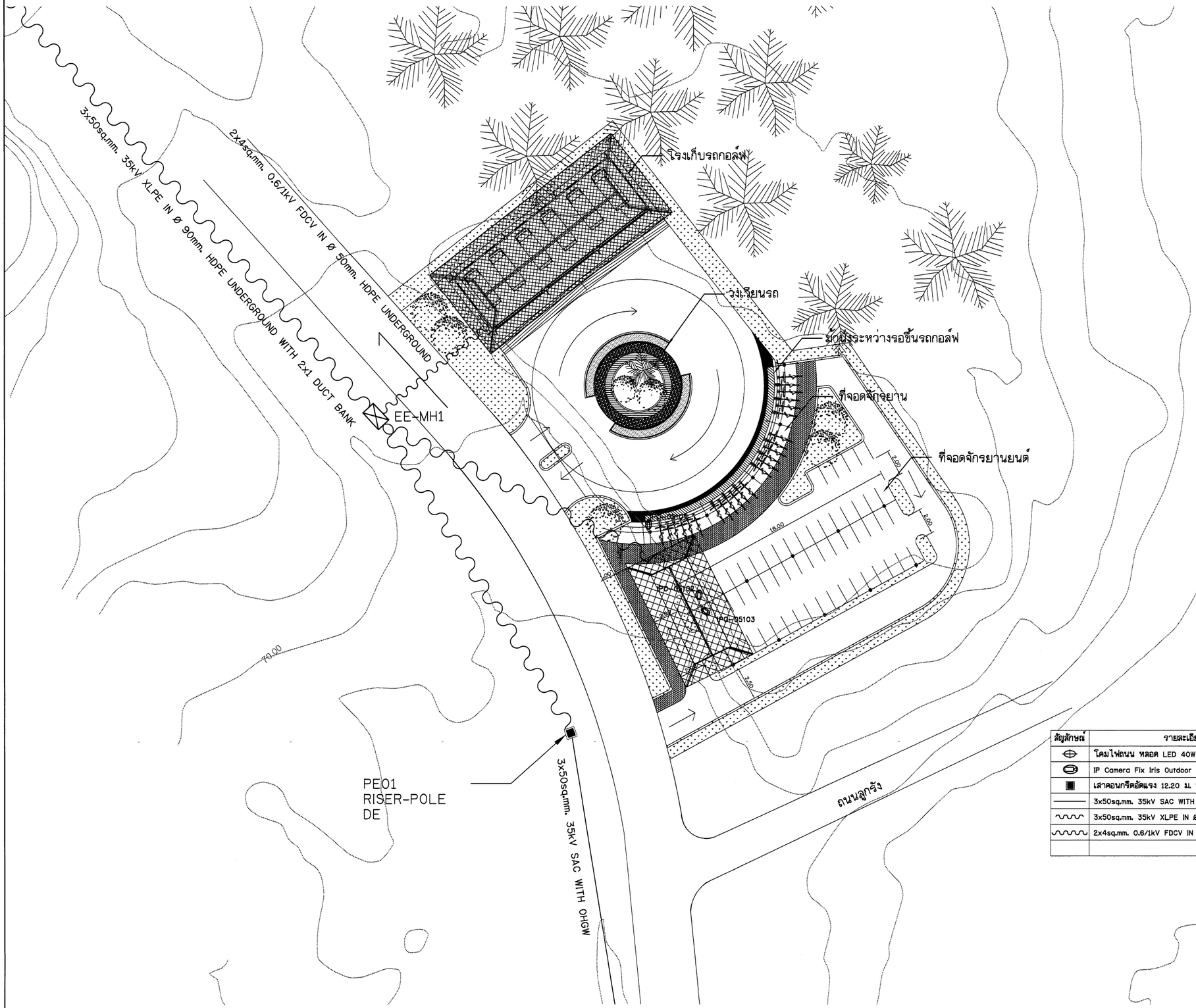

สัญลักษณ์	รายละเอียดอุปกรณ์
⊕	โคมไฟถนน หลอด LED 40W 4000-4400 lm พร้อมแผงเซลล์แสงอาทิตย์ขนาด 160W และชุดประจุในกล่องกันน้ำ บนเสาสูง 6 ม.
◎	IP Camera Fix Iris Outdoor Type ติดตั้งบนเสาโคมไฟถนน สูงไม่น้อยกว่า 4 ม. จากพื้นดิน
■	เสาดอนกรีตอัดแรง 12.20 ม. พร้อมอุปกรณ์ประกอบ
———	3x50sq.mm. 35kV SAC WITH OHGW
∿∿∿	3x50sq.mm. 35kV XLPE IN Ø 90mm. HDPE UNDERGROUND WITH 2x1 DUCT BANK
∿∿∿	2x4sq.mm. 0.6/1kV FDCV IN Ø 50mm. HDPE UNDERGROUND

แปลนระบบไฟฟ้าและสื่อสารโดยรอบ ลานจอดรถ 1 (รถกอล์ฟ - จักรยาน)

มาตราส่วน 1:150

มาตราส่วน 1:150
0 3.00 6.00 9.00 12.00 15.00 ม.

กรมทรัพยากรน้ำ

โครงการอนุรักษ์พื้นฟู คลองบางเท่าแม่ พร้อมระบบกระจายน้ำ
ตำบลเขาต่อ อำเภอปลายพระยา จังหวัดกระบี่
หมวด " จ " งานอาคารหัวงาน และอาคารประกอบ
ลานจอด 1 - แปลนระบบไฟฟ้าและสื่อสารโดยรอบ

ผู้รับจ้าง : มหาวิทยาลัยเกษตรศาสตร์ วิทยาเขตเฉลิมพระเกียรติ จังหวัดสกลนคร

สำรวจ	(นายทศพล เหรัญสี)	
ออกแบบ	(ผศ.ดร.วิษณวล กริ่งพละ สย.9270)	
เขียนแบบ	(นายสิทธินนท์ ทิวาวงษ์)	(ผศ.ทศพล จตุระบุล) ผู้อำนวยการโครงการ
ตรวจแบบ	(จศ.ดร.ยอเกียรติ ต่องศุลี สย.7309)	
แบบเลขที่	สทน. 006/65	แบบแผ่นที่ จ16-015/030 628

CUSTOM NO. : CU22		MAIN :BREAKER		100 A	220 V	CAPACITY : 6 CCTs. LOCATION : ลานจอดรถกอล์ฟ และจักรยาน ลานจอดรถ 1
MOUNTING : SURFACE		DOOR : HINGED			IC : 5 KA	
CCT. NO.	CONNECTED LOAD IN VA	CB POLE	CB AMP	CONDUCTOR SIZE (Sq.mm.)	RACEWAY SIZE (Inch)	DESCRIPTION
1	300	1	16	2-2.5 IEC01	1/2" EMT	แสงสว่างภายในอาคารรอรถ
2	800	1	16	2-2.5 IEC01	1/2" EMT	แสงสว่างภายในห้องน้ำหญิง
3	1000	1	16	3-2.5 CV	1 1/2" HDPE	วงจรไฟฟ้าสำหรับปรุ๊มประดู่ข้าง
4		1	16			สำรอง
5						ว่าง
6						ว่าง
7						
8						
9						
10						
11						
12						
13						
14						
15						
16						
TOT VA	2100	MAIN : IC ≥ 10kA CB 20AT/63AF		FEEDER : 2-25 CV/1C	RACEWAY : 2" HDPE	CONNECTED TO : LP3

ตารางรายการคำนวณโหลดทางไฟฟ้าของ CU22

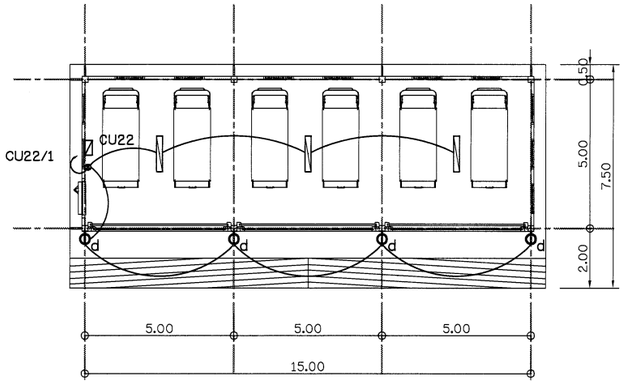

แปลนไฟฟ้าส่องสว่าง

มาตราส่วน 1 : 75

สัญลักษณ์	รายละเอียดอุปกรณ์
	หลอด FLUORESCENT 2 x 36 w. พร้อมโคมตะแกรงแบบติดลอย
d	โคมติดผนัง ชนิดกันน้ำ (IP>55) หลอด LED 9W Cool White ขั้ว E27
a–c	สวิตช์ เปิด-ปิด ชนิดฝังในพื้นผิว 250VAC 10A
CU22	ตู้ควบคุมไฟฟ้า 1 เฟส 220VAC พร้อมบาร์ต่อลงดิน

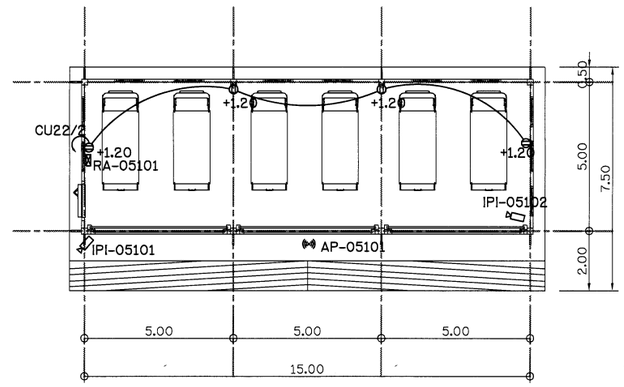

แปลนเต้ารับไฟฟ้าและกล้องวงจรปิด

มาตราส่วน 1 : 75

สัญลักษณ์	รายละเอียดอุปกรณ์
	เต้ารับไฟฟ้าชนิด Double Duplex L+N/G 15A 250VAC TYPE C (2ช่อง)
	กล่องกันน้ำพักสายไฟฟ้าสำหรับเครื่องปรับอากาศ
	IP Camera Fix Iris Indoor Type
	Wireless Access point

มาตราส่วน 1:100

0 2.00 4.00 6.00 8.00 10.00 ม.

กรมทรัพยากรน้ำ

โครงการอนุรักษ์พื้นฟู คลองบางเท่าแม่ พร้อมระบบกระจายน้ำ
ตำบลเขาต่อ อำเภอปลายพระยา จังหวัดกระบี่
หมวด ' ฉ ' งานอาคารหัวงาน และอาคารประกอบ

ลานจอด 1 โรงเก็บรถกอล์ฟ - แปลนระบบไฟฟ้า และตารางคำนวณโหลดทางไฟฟ้า

ผู้รับจ้าง : มหาวิทยาลัยเกษตรศาสตร์ วิทยาเขตเฉลิมพระเกียรติ จังหวัดสกลนคร				
สำรวจ	(นายทศพล เกสรี)			
ออกแบบ	(ผศ.ดร.วิจิวัฒน์ กรีพละ สย.9270)			
เขียนแบบ	(นายสิทธิพงษ์ ทิวาวงษ์)			
ตรวจแบบ	(รศ.ดร.บวรเกียรติ มงคุณี สย.7309)			
แบบเลขที่	สทน. 005/65	แบบแผ่นที่	ฉ16-018/030	628

(ผศ.ทศพล เกสรี)
ผู้อำนวยการโครงการ

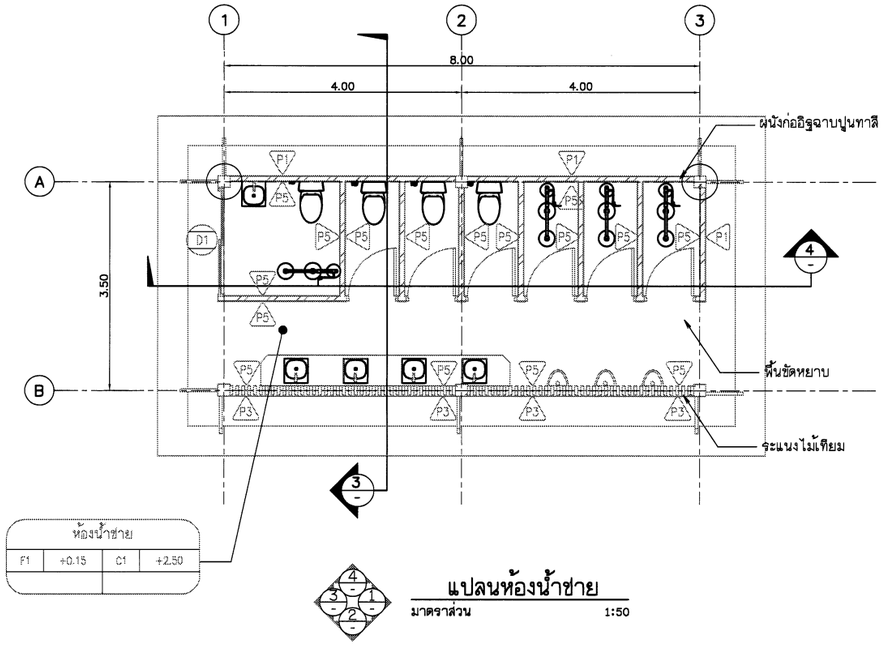

แปลนห้องน้ำชาย

มาตราส่วน 1:50

แปลนห้องน้ำหญิง

มาตราส่วน 1:50

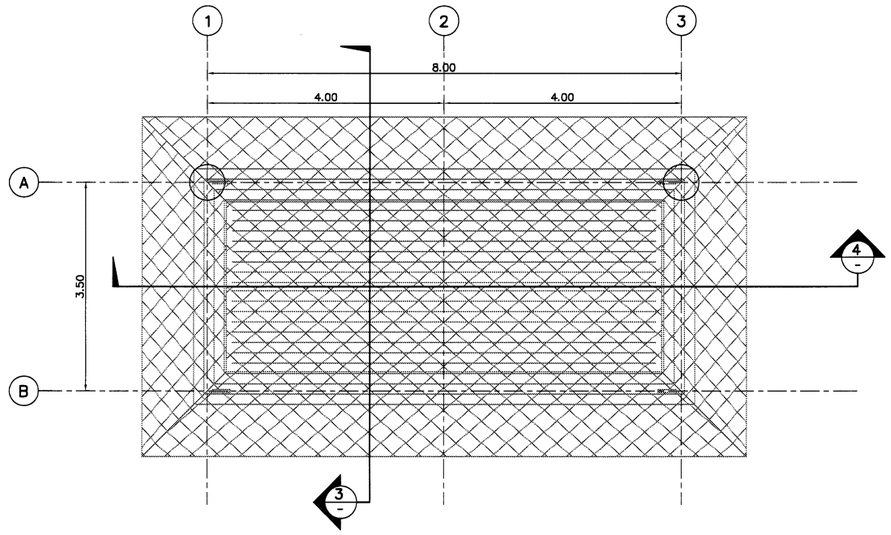

แปลนหลังคา

มาตราส่วน 1:50

NOTES TO SHEET

รายการวัสดุปูผิวพื้น		รายการวัสดุกรุผิวผนัง		รายการวัสดุกรุผิวผนัง	
F1	พื้น คสล. ปูกระเบื้องผิวหยาบ ขนาด 0.60x0.60ม	P1	ผนังก่ออิฐมวลเบาฉาบปูนเรียบ ทาสีภายนอก อะคริลิค 100%	P6	ผนังก่ออิฐกรุระแนงไม้เทียม 50x100mm.@150mm. พร้อมโครงคร่าว
			มอก 2321-2549 สีครีมของ TOA หรือเทียบเท่า		
F2	พื้น คสล. ปูกระเบื้องผิวด้าน ขนาด 0.60x0.60ม	P2	ผนังก่ออิฐมวลเบาฉาบปูนเรียบ ทาสีภายใน อะคริลิค 100%		
			มอก 2321-2549 สีขาวของ TOA หรือเทียบเท่า		
F3	พื้น คสล. ผสมกันซึม ปูไม้เทียม พร้อมโครงและอุปกรณ์ยึด	P3	ผนังระแนงไม้เทียม รุ่นQB-50100 ขนาด 50x100mm.@150mm.	รายการวัสดุผ้า	
			ของ Maxis wood หรือ เทียบเท่า พร้อมโครงคร่าว	1	ผ้าฉาบเรียบทาสี ชนิดกันความชื้น พร้อมอุปกรณ์ยึด
		P4	ผนังเบา พร้อมโครงคร่าว กรุสมาร์ทบอร์ด	2	ผ้าฉาบเรียบทาสี พร้อมอุปกรณ์ยึด
		P5	ผนังก่ออิฐกรุกระเบื้องขนาด 0.30x0.60ม	3	ผ้าระแนงไม้เทียม พร้อมโครงคร่าว

มาตราส่วน 1:50

0 1.00 2.00 3.00 4.00 5.00 ม.

หมายเหตุ

1. ระดับ (ร.ท.ก.) และมิติต่าง ๆ กำหนดเป็นเมตร ระยะทางเป็นกิโลเมตร นอกจากแสดงไว้เป็นอย่างอื่น
2. สัญลักษณ์ คำย่อ ดูแบบแผ่นที่ ก3-001/005
3. สรุปรายละเอียดโครงการ ดูแบบแผ่นที่ ก3-002/005 ถึง ก3-004/005
4. ข้อกำหนดเกี่ยวกับแบบแปลน มาตรการป้องกันฯ ข้อกำหนดงานก่อสร้าง ดูแบบแผ่นที่ ก3-005/005
5. งานก่อสร้างบางอย่างที่ในแบบและรายการก่อสร้างมิได้แสดงไว้ หรือแสดงไว้ไม่ชัดเจน ให้เป็นหน้าที่คณะกรรมการตรวจรับพัสดุในงานจ้างก่อสร้างวินิจฉัย เพื่อให้เป็นไปตามมาตรฐานทางวิชาชีพซึ่งเป็นที่ยอมรับกันทั่วไป โดยผู้รับจ้างจะต้องถือปฏิบัติตามโดยไม่ถือว่าเป็นการขัดต่อสัญญาแต่อย่างใด
6. ก่อนดำเนินการก่อสร้างให้ผู้รับจ้างเสนอ SHOP DRAWING เสนอต่อคณะกรรมการตรวจรับพัสดุในงานจ้างก่อสร้างก่อนดำเนินการก่อสร้าง

กรมทรัพยากรน้ำ

โครงการอนุรักษ์พื้นปู คลองบางเท่าแม่ พร้อมระบบกระจายน้ำ

ตำบลเขาต่อ อำเภอปลายพระยา จังหวัดกระบี่

หมวด " ฉ " งานอาคารหัวงาน และอาคารประกอบ

อาคารห้องน้ำ 1 - แปลนห้องน้ำชาย ห้องน้ำหญิง และหลังคา

ผู้รับจ้าง : มหาวิทยาลัยเกษตรศาสตร์ วิทยาเขตเฉลิมพระเกียรติ จังหวัดสกลนคร			
สำรวจ	(นายกฤตพล บาญภูมิ)		
ออกแบบ	(ผศ.ดร.วิษวงศ์ กรีพละ สย.9270)		
เขียนแบบ	(นายณัฐนันท์ ทิวาวงษ์)		
ตรวจแบบ	(รศ.ดร.ดอนไชยชาติ ผดุงชาติ สย.7309)		
แบบมรดกที่	สทน. 006/65	แบบแผ่นที่	015-017/030	628

(ผศ.กฤตพล บุญรมย์)
ผู้จัดการโครงการ

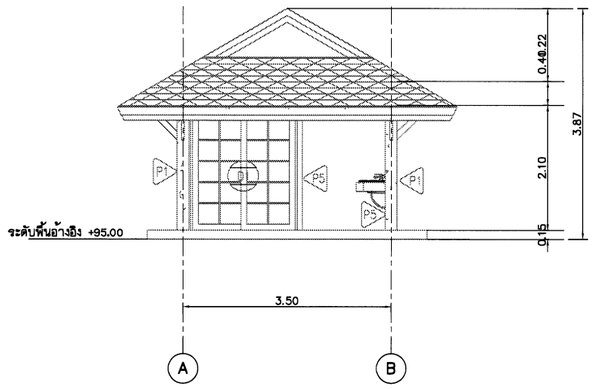

รูปด้าน 1

มาตราส่วน 1:50

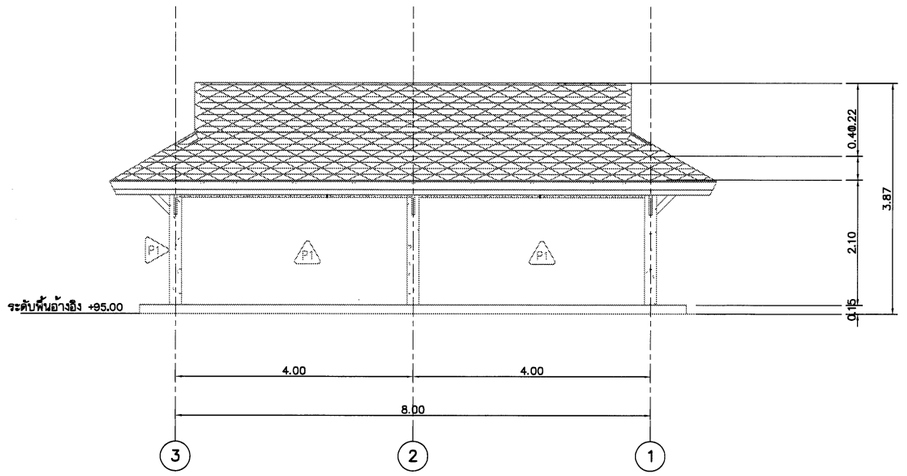

รูปด้าน 2

มาตราส่วน 1:50

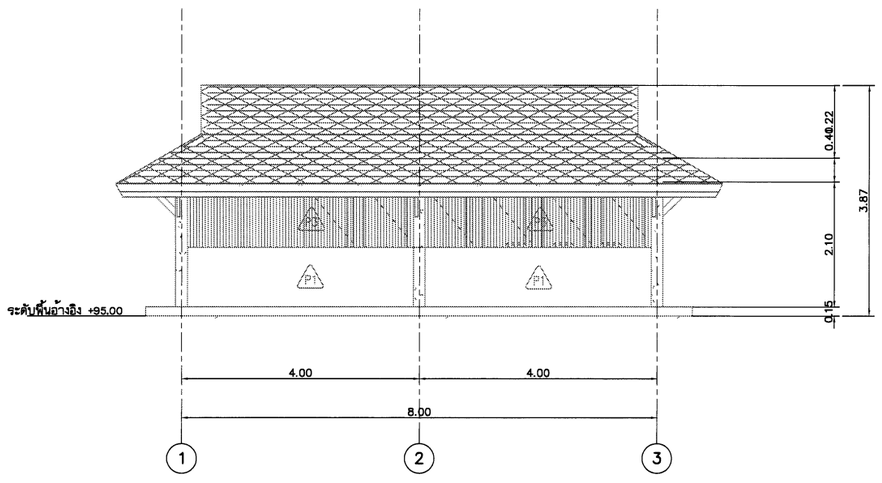

รูปด้าน 3

มาตราส่วน 1:50

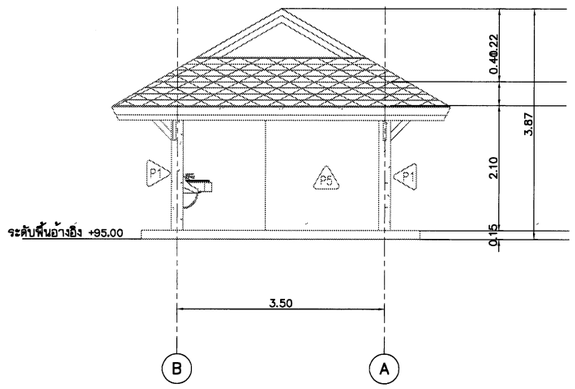

รูปด้าน 4

มาตราส่วน 1:50

มาตราส่วน 1:50

0 1.00 2.00 3.00 4.00 5.00 ม.

หมายเหตุ

1. ระดับ (ร.ท.ก.) และมิติต่าง ๆ กำหนดเป็นเมตร ระยะทางเป็นกิโลเมตร นอกจากแสดงไว้เป็นอย่างอื่น
2. สัญลักษณ์ คำย่อ ดูแบบแผ่นที่ ก3-001/005
3. สรุปรายละเอียดโครงการ ดูแบบแผ่นที่ ก3-002/005 ถึง ก3-004/005
4. ข้อกำหนดเกี่ยวกับแบบแปลน มาตรการป้องกันฯ ข้อกำหนดงานก่อสร้าง ดูแบบแผ่นที่ ก3-005/005
5. งานก่อสร้างบางอย่างที่ในแบบและรายการก่อสร้างมิได้แสดงไว้ หรือแสดงไว้ไม่ชัดเจน ให้เป็นหน้าที่คณะกรรมการตรวจรับพัสดุในงานจ้างก่อสร้างวินิจฉัย เพื่อให้เป็นไปตามมาตรฐานทางวิชาชีพซึ่งเป็นที่ยอมรับกันทั่วไป โดยผู้รับจ้างจะต้องถือปฏิบัติตามโดยไม่ถือว่าเป็นการขัดต่อสัญญาแต่อย่างใด
6. ก่อนดำเนินการก่อสร้างให้ผู้รับจ้างเสนอ SHOP DRAWING เสนอต่อคณะกรรมการตรวจรับพัสดุในงานจ้างก่อนดำเนินการก่อสร้าง

กรมทรัพยากรน้ำ

โครงการอนุรักษ์พื้นฟู คลองบางเท่าแม่ พร้อมระบบกระจายน้ำ
ตำบลเขาต่อ อำเภอปลายพระยา จังหวัดกระบี่
หมวด ' ฉ ' งานอาคารหัวงาน และอาคารประกอบ
อาคารห้องน้ำ 1 - รูปด้าน 1, 2, 3 และ 4

ผู้รับจ้าง : มหาวิทยาลัยเกษตรศาสตร์ วิทยาเขตเฉลิมพระเกียรติ จังหวัดสกลนคร

สำรวจ	(นายเทพล เกสูวสี)		
ออกแบบ	(นส.ดร.วิษัวลัค กรีพัฒน์ สย.9270)		
เขียนแบบ	(นายสิรินนท์ ทิวารมย์)	ชื่อ นส.ดร.วิษัวลัค กรีพัฒน์ (นส.ดร.วิษัวลัค กรีพัฒน์) ผู้จัดการโครงการ	
ตรวจแบบ	(จนครอบเกียรติ์ ต้องสุดี สย.7309)		
แบบเลขที่	สทน. 006/65	แบบแผ่นที่	ฉ26-016/030 628

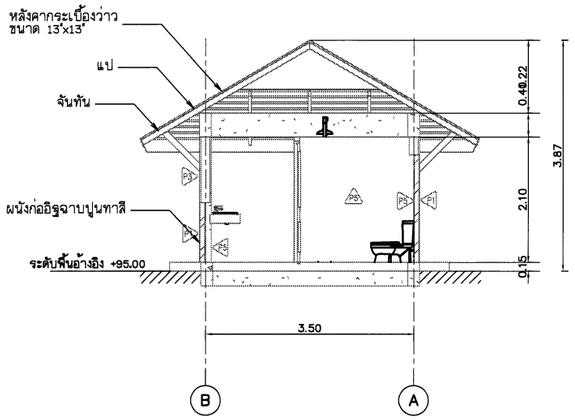

รูปตัด 1

มาตราส่วน 1:50

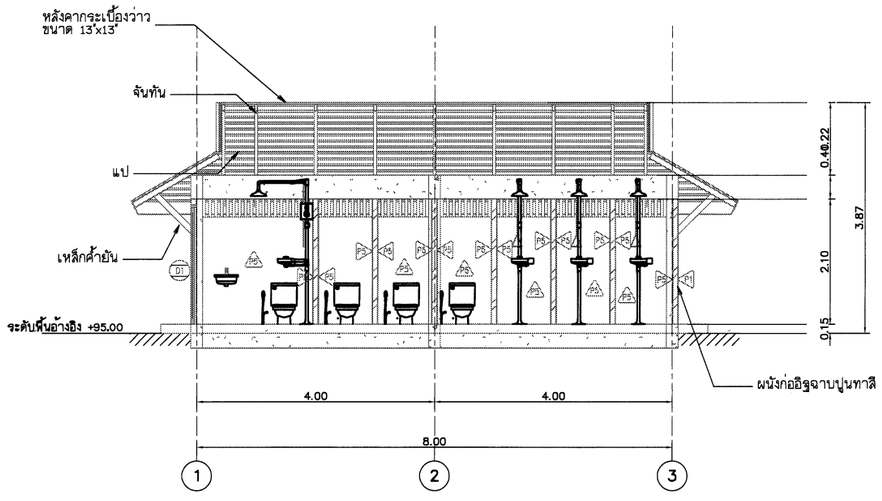

รูปตัด 2

มาตราส่วน 1:50

หมายเหตุ

1. ระดับ (ร.ท.ก.) และมิติต่าง ๆ กำหนดเป็นเมตร ระยะทางเป็นกิโลเมตร นอกจากแสดงไว้เป็นอย่างอื่น
2. สัญลักษณ์ คำย่อ ดูแบบแผ่นที่ ก3-001/005
3. สรุปรายละเอียดโครงการ ดูแบบแผ่นที่ ก3-002/005 ถึง ก3-004/005
4. ข้อกำหนดเกี่ยวกับแบบแปลน มาตรการป้องกันฯ ข้อกำหนดงานก่อสร้าง ดูแบบแผ่นที่ ก3-005/005
5. งานก่อสร้างบางอย่างที่ในแบบและรายการก่อสร้างมิได้แสดงไว้ หรือแสดงไว้ไม่ชัดเจน ให้เป็นหน้าที่คณะกรรมการตรวจรับพัสดุในงานจ้างก่อสร้างวินิจฉัย เพื่อให้เป็นไปตามมาตรฐานทางวิชาชีพซึ่งเป็นที่ยอมรับกันทั่วไป โดยผู้รับจ้างจะต้องถือปฏิบัติตามโดยไม่ถือว่าเป็นการขัดต่อสัญญาแต่อย่างใด
6. ก่อนดำเนินการก่อสร้างให้ผู้รับจ้างเสนอ SHOP DRAWING เสนอต่อคณะกรรมการตรวจรับพัสดุในงานจ้างก่อสร้างก่อนดำเนินการก่อสร้าง

มาตราส่วน 1:50

0 1.00 2.00 3.00 4.00 5.00 ม.

กรมทรัพยากรน้ำ

โครงการอนุรักษ์พื้นฟู คลองบางเท่าแม่ พร้อมระบบกระจายน้ำ
ตำบลเขาต่อ อำเภอปลายพระยา จังหวัดกระบี่
หมวด ' ฉ ' งานอาคารหัวงาน และอาคารประกอบ
อาคารห้องน้ำ 1 - รูปตัด 1, 2

ผู้รับจ้าง : มหาวิทยาลัยเกษตรศาสตร์ วิทยาเขตเฉลิมพระเกียรติ จังหวัดสกลนคร

สำรวจ	(นายวศิน เกรัมย์)			
ออกแบบ	(ผศ.ดร.วิษณุวงศ์ กรีพละ สย.9270)			
เขียนแบบ	(นายอภิพันธุ์ ทิวาวงษ์)		(ผศ.ชาติชล จตุระบุล) ผู้จัดการโครงการ	
ตรวจแบบ	(จศ.ดร.ภอนเกียรติ์ ต่องศุลี สย.7309)			
แบบเลขที่	สทน. 006/65	แบบแผ่นที่	จ16-019/030	628

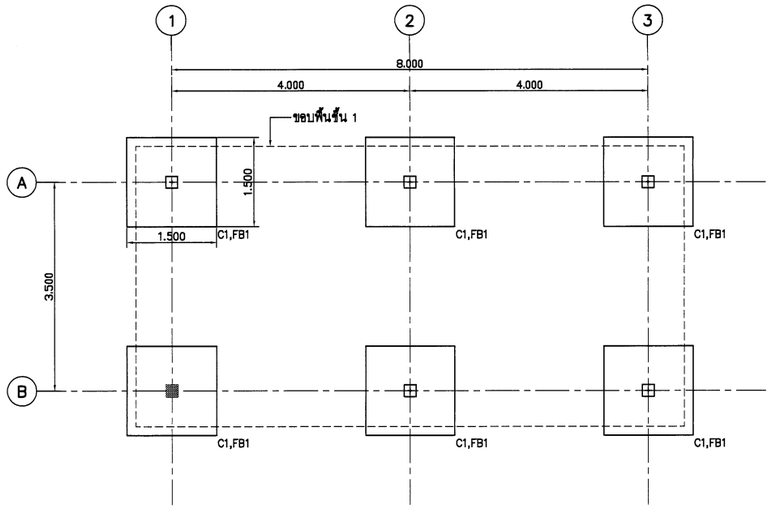

ผังฐานรากและเสา
SCALE 1:50
ห้องน้ำชาย, ห้องน้ำหญิง

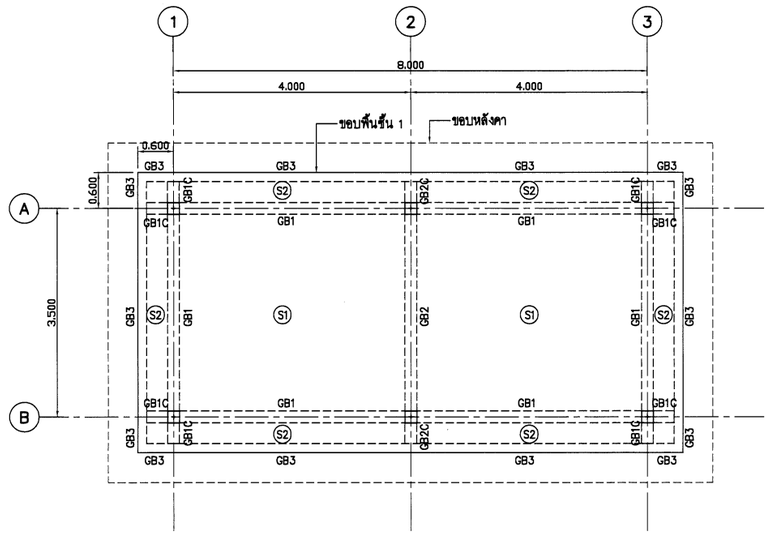

ผังพื้นและคานชั้น 1
SCALE 1:50
ห้องน้ำชาย, ห้องน้ำหญิง

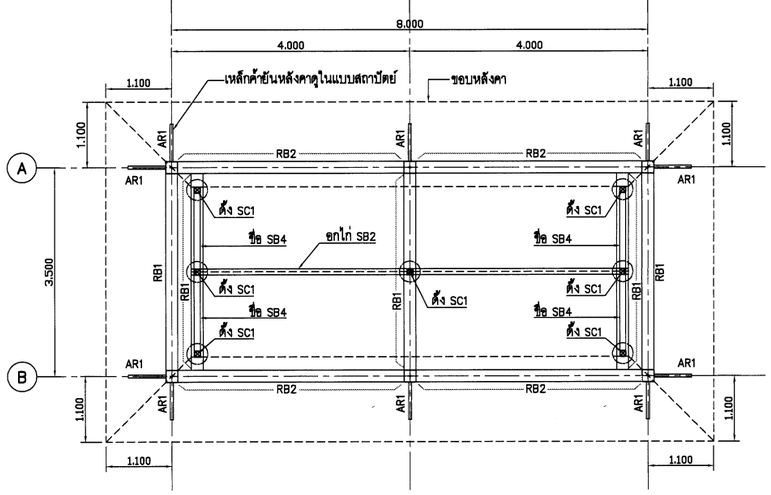

ผังคานชั้นหลังคา
SCALE 1:50
ห้องน้ำชาย, ห้องน้ำหญิง

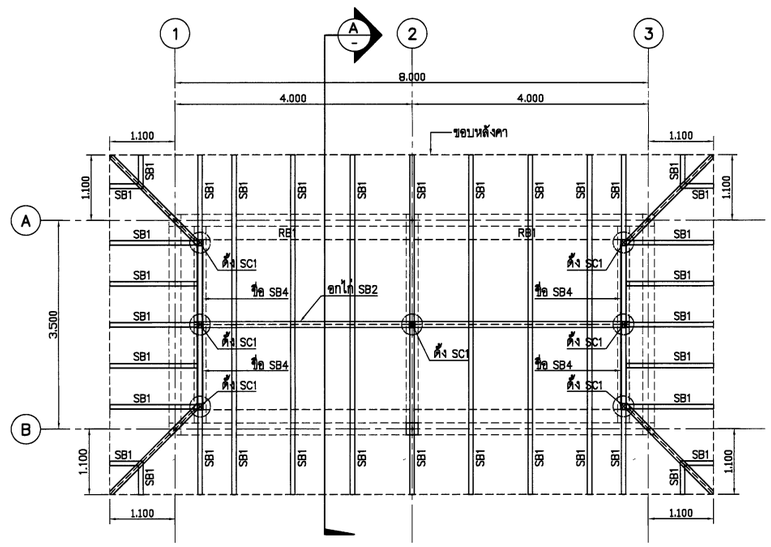

ผังโครงสร้างหลังคา
SCALE 1:50
ห้องน้ำชาย, ห้องน้ำหญิง

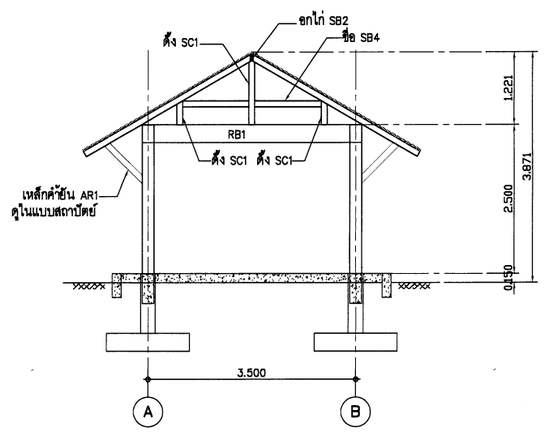

รูปตัด A
SCALE 1:50

ตารางขนาดโครงสร้างหลังคา

แป ①	⊏–50x50x2.3 mm.@ 0.325 m.
จันทัน SB1	⊏–100x50x3.2 mm.(7.01 kg/m.) @ 1.0 m.
อกไก่ SB2	⊏–200x100x4.5 mm.(20.1 kg/m.)
ตะเฆ่สัน SB3	2 ⊏–125x75x3.2 mm.(9.52 kg/m.)
ขื่อ SB4	2 ⊏–150x50x3.2 mm.(9.63 kg/m.)
ตั้ง SC1	⊏–150x150x6.0 mm.(26.9 kg/m.)
เหล็กค้ำยัน AR1	⊏–100x50x3.2 mm.(7.01 kg/m.)

กรมทรัพยากรน้ำ

โครงการอนุรักษ์ฟื้นฟู คลองบางเท่าแม่ พร้อมระบบกระจายน้ำ
ตำบลเขาต่อ อำเภอปลายพระยา จังหวัดกระบี่
หมวด " ฉ " งานอาคารทั่วงาน และอาคารประกอบ
อาคารห้องน้ำ1-ผังฐานรากและโครงสร้างชั้น1,ผังคานชั้นหลังคา,ผังโครงสร้างหลังคา,รูปตัดA

ผู้รับจ้าง : มหาวิทยาลัยเกษตรศาสตร์ วิทยาเขตเฉลิมพระเกียรติ จังหวัดสกลนคร

สำรวจ	(นายทศพล เกตุวุฒิ)			
ออกแบบ	(ผศ.ดร.วิจิบวงศ์ กฤษณะ สธ.9270)			
เขียนแบบ	(นายมิตินนท์ ทิวารัง)	ชื่อ		
ตรวจแบบ	(รศ.ดร.ภาณเดียรศิ พงษ์ภูมิ สธ.7309)	(ผศ.ทศพล เกตุวุฒิ) ผู้อำนวยการโครงการ		
แบบเลขที่	สทน. 006/65	แบบแผ่นที่	จ18-020/030	628

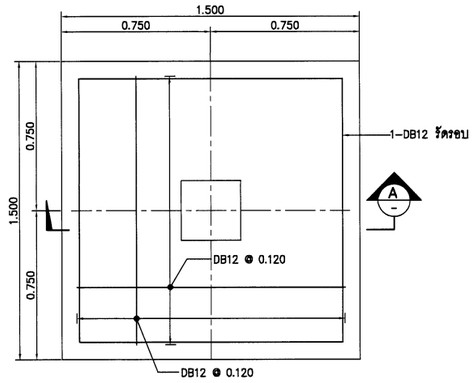

FOOTING FB1, PLAN

SCALE 1:15

COLUMN / FLOOR	C1
Roof.  GROUND FL.	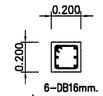 6-DB16mm. 1/-DB10mm@0.10m. Covering 3.5 cm.
GROUND FL.  FOUNDATION FL.	 8-DB16mm. 1/-DB10mm@0.20m. Covering 4.0 cm.

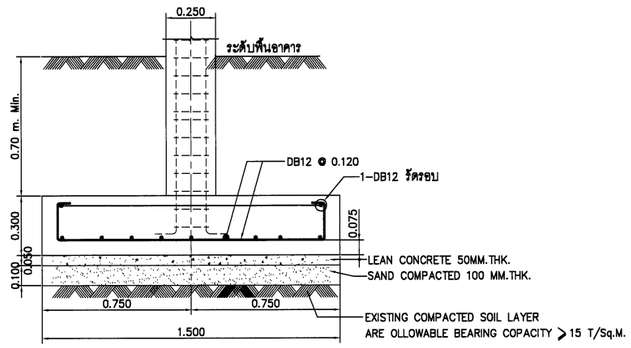

FOOTING FB1, SECTION (A)

SCALE 1:15

กรมทรัพยากรน้ำ

โครงการอนุรักษ์พื้นฟู คลองบางเท่าแม่ พร้อมระบบกระจายน้ำ
ตำบลเขาต่อ อำเภอปลายพระยา จังหวัดกระบี่
หมวด ' ฉ ' งานอาคารทั่วงาน และอาคารประกอบ

อาคารห้องน้ำ 1 - รายละเอียด FOOTING และเสา

ผู้รับจ้าง : มหาวิทยาลัยเกษตรศาสตร์ วิทยาเขตเฉลิมพระเกียรติ จังหวัดสกลนคร

สำรวจ	(นายกตคิด เกตุสิลี)	(ผศ.ดร.ปกเกียรติ มั่งคุลี สย.7309) ผู้จัดการโครงการ		
ออกแบบ	(ผศ.ดร.วิจิบ่วงศ์ กรีพิตระ สย.9270)			
เขียนแบบ	(นายมิตินนท์ ทิวาวงษ์)			
ตรวจแบบ	(ผศ.ดร.ปกเกียรติ มั่งคุลี สย.7309)			
แบบเลขที่	สทน. 006/65	แบบแผ่นที่	016-021/030	628

SIMPLE BEAM & CANTILIVER BEAM

TYPICAL REINFORCEMENT DETAIL OF SIMPLE BEAM & CANTILIVER BEAM.

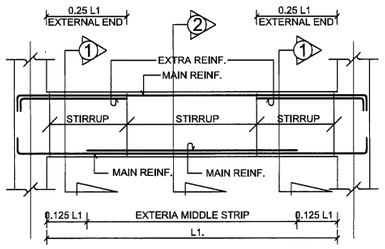

SIMPLE BEAM

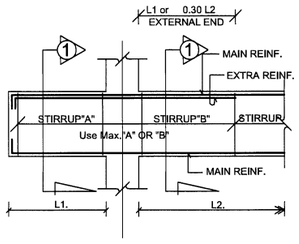

CANTILIVER BEAM

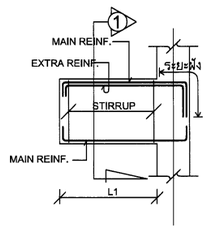

CANTILIVER BEAM

CONTINUOUS RC.BEAM

TYPICAL REINFORCEMENT DETAIL OF CONTINUOUS BEAM

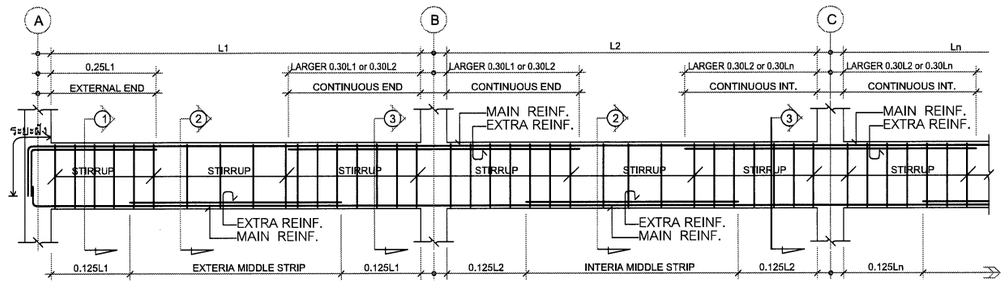

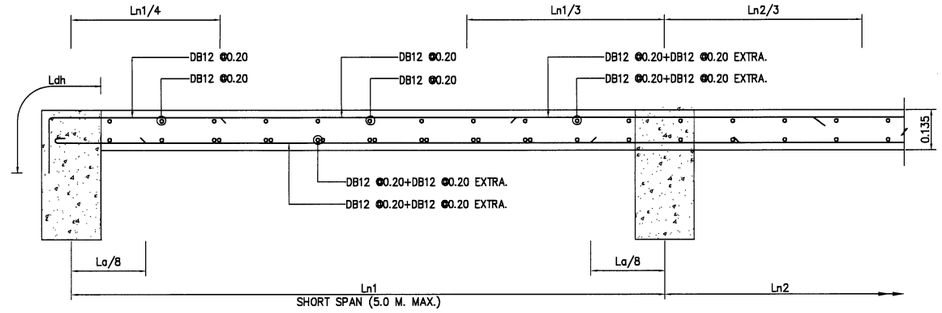

(S1) DETAIL (SECTION)
SCALE A3 1:10

SDL = 150 Kg/sq.m.
LL = 400 Kg/sq.m.

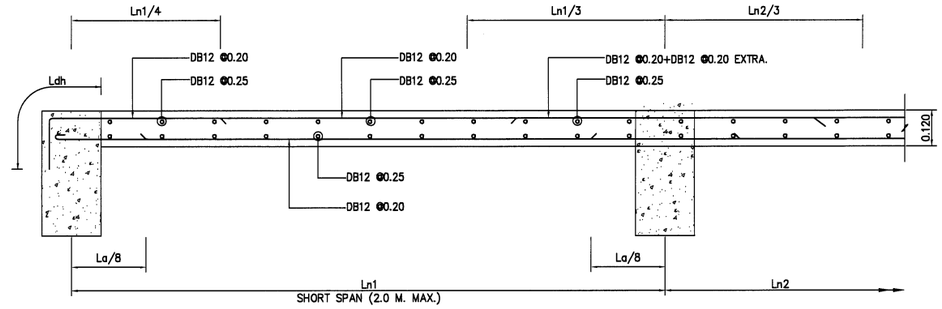

(S2) DETAIL (SECTION)
SCALE A3 1:10

SDL = 150 Kg/sq.m.
LL = 400 Kg/sq.m.

รูปตัด / เบอร์คาน	เสาน อก/SUPPORTตัวนอก SECTION ①	กลางคาน SECTION ②	เสาใน/SUPPORTตัวใน(คานต่อเนื่อง) SECTION ③
GB1	0.250, 0.500, 4–DB16, ปDB10@0.15, 4–DB16	0.250, 0.500, 4–DB16, ปDB10@0.20, 2–DB16, 4–DB16	0.250, 0.500, 4–DB16, 2–DB16, ปDB10@0.15, 4–DB16
GB1C	0.250, 0.500, 4–DB16, 2–DB16, ปDB10@0.15, 2–DB16		
GB2	0.250, 0.500, 4–DB16, ปDB10@0.15, 4–DB16	0.250, 0.500, 4–DB16, ปDB10@0.20, 4–DB16, 4–DB16	0.250, 0.500, 4–DB16, 4–DB16, ปDB10@0.15, 4–DB16
GB2C	0.250, 0.500, 4–DB16, 4–DB16, ปDB10@0.15, 3–DB16		

รูปตัด / เบอร์คาน	เสาน อก/SUPPORTตัวนอก SECTION ①	กลางคาน SECTION ②	เสาใน/SUPPORTตัวใน(คานต่อเนื่อง) SECTION ③
GB3	0.200, 0.500, 2–DB16, ปDB10@0.20, 2–DB16	0.200, 0.500, 2–DB16, ปDB10@0.20, 2–DB12, 2–DB16	0.200, 0.500, 2–DB16, 2–DB12, ปDB10@0.20, 2–DB16
GB3C	0.200, 0.500, 2–DB16, 2–DB12, ปDB10@0.20, 2–DB16		
RB1	0.200, 0.500, 2–DB16, ปDB10@0.15, 2–DB12, 2–DB16	0.200, 0.500, 2–DB16, ปDB10@0.20, 2–DB12, 2–DB16	
RB2	0.200, 0.500, 2–DB16, ปDB10@0.15, 2–DB16	0.200, 0.500, 2–DB16, ปDB10@0.20, 2–DB16, 2–DB16	0.200, 0.500, 2–DB16, 2–DB16, ปDB10@0.15, 2–DB16

กรมทรัพยากรน้ำ

โครงการอนุรักษ์ฟื้นฟู คลองบางเท่าแม่ พร้อมระบบกระจายน้ำ
ตำบลเขาต่อ อำเภอปลายพระยา จังหวัดกระบี่
หมวด ' ฉ ' งานอาคารหัวงาน และอาคารประกอบ
อาคารห้องน้ำ 1 - รายละเอียด คาน และพื้น

ผู้รับจ้าง : มหาวิทยาลัยเกษตรศาสตร์ วิทยาเขตเฉลิมพระเกียรติ จังหวัดสกลนคร				
สำรวจ	(นายทศพล เกตุสิต)			
ออกแบบ	(ผศ.ดร.วันวงศ กรีพละ สย.9270)			
เขียนแบบ	(นายสิทธินนท์ ชิวาวงษ์)			
ตรวจแบบ	(รศ.ดร.กอเกียรติ มณฑุยี สย.7309)	ผู้อำนวยการโครงการ (ผศ.ทศพล เอกะบุตร)		
แบบแสดงที่	สพน. 006/65	แบบแผ่นที่	016-022/030	628

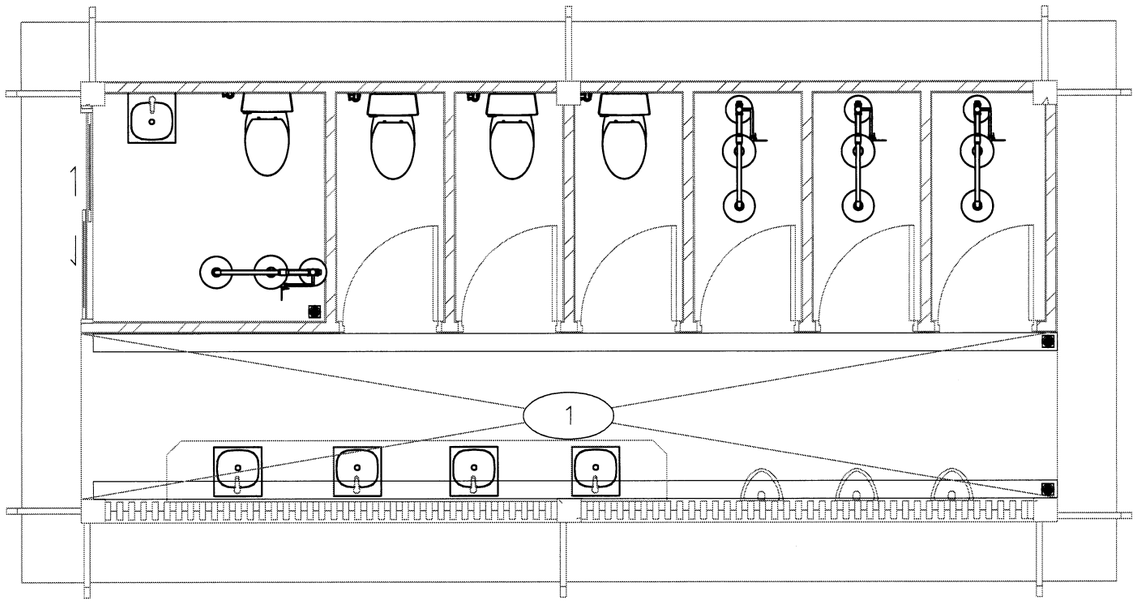

แปลนผ้าเพดาน ห้องน้ำชาย

มาตราส่วน 1:25

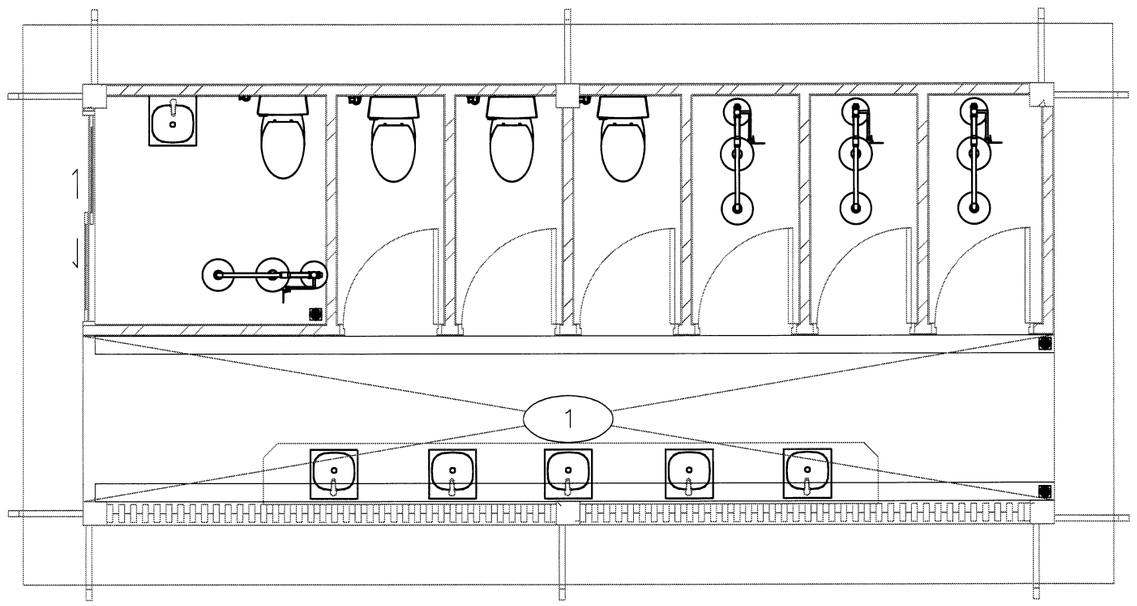

แปลนผ้าเพดาน ห้องน้ำหญิง

มาตราส่วน 1:25

NOTES TO SHEET

รายการวัสดุปูผิวพื้น		รายการวัสดุกรุผิวผนัง		รายการวัสดุกรุผิวผนัง	
F1	พื้น คสล. ปูกระเบื้องผิวหยาบ ขนาด 0.60x0.60ม	P1	ผนังก่ออิฐมวลเบาฉาบปูนเรียบ ทาสีภายนอก อะคริลิค 100% มอก 2321-2549 สีครีมของ TOA หรือเทียบเท่า	P6	ผนังก่ออิฐกรุระแนงไม้เทียม 50x100mm.@150mm. พร้อมโครงคร่าว
F2	พื้น คสล. ปูกระเบื้องผิวด้าน ขนาด 0.60x0.60ม	P2	ผนังก่ออิฐมวลเบาฉาบปูนเรียบ ทาสีภายใน อะคริลิค 100% มอก 2321-2549 สีขาวของ TOA หรือเทียบเท่า		
F3	พื้น คสล. ผสมกันซึม ปูไม้เทียม พร้อมโครงและอุปกรณ์ยึด	P3	ผนังระแนงไม้เทียม รุ่นQB-50100 ขนาด 50x100mm.@150mm. ของ Maxis wood หรือ เทียบเท่า พร้อมโครงคร่าว	รายการวัสดุฝ้า	
				(1)	ฝ้าฉาบเรียบทาสี ชนิดกันความชื้น พร้อมอุปกรณ์ยึด
		P4	ผนังเบา พร้อมโครงคร่าว กรุสมาร์ทบอร์ด	(2)	ฝ้าฉาบเรียบทาสี พร้อมอุปกรณ์ยึด
		P5	ผนังก่ออิฐกรุกระเบื้องขนาด 0.30x0.60ม	(3)	ฝ้าระแนงไม้เทียม พร้อมโครงคร่าว

มาตราส่วน 1:25

0 0.50 1.00 1.50 2.00 2.50 ม.

หมายเหตุ

1. ระดับ (ร.ท.ก.) และมิติต่าง ๆ กำหนดเป็นเมตร ระยะทางเป็นกิโลเมตร นอกจากแสดงไว้เป็นอย่างอื่น
2. สัญลักษณ์ ตำย่อ ดูแบบแผ่นที่ ก3-001/005
3. สรุปรายละเอียดโครงการ ดูแบบแผ่นที่ ก3-002/005 ถึง ก3-004/005
4. ข้อกำหนดเกี่ยวกับแบบแปลน มาตรการป้องกันฯ ข้อกำหนดงานก่อสร้าง ดูแบบแผ่นที่ ก3-005/005
5. งานก่อสร้างบางอย่างที่ในแบบและรายการก่อสร้างมิได้แสดงไว้ หรือแสดงไว้ไม่ชัดเจน ให้เป็นหน้าที่คณะกรรมการตรวจรับพัสดุในงานจ้างก่อสร้างวินิจฉัย เพื่อให้เป็นไปตามมาตรฐานทางวิชาชีพซึ่งเป็นที่ยอมรับกันทั่วไป โดยผู้รับจ้างจะต้องถือปฏิบัติตามโดยไม่ถือว่าเป็นการขัดต่อสัญญาแต่อย่างใด
6. ก่อนดำเนินการก่อสร้างให้ผู้รับจ้างเสนอ SHOP DRAWING เสนอต่อคณะกรรมการตรวจรับพัสดุในงานจ้างก่อสร้างก่อนดำเนินการก่อสร้าง

กรมทรัพยากรน้ำ

โครงการอนุรักษ์พื้นฟู คลองบางเท่าแม่ พร้อมระบบกระจายน้ำ
ตำบลเขาต่อ อำเภอปลายพระยา จังหวัดกระบี่
หมวด " ฉ " งานอาคารหัวงาน และอาคารประกอบ
อาคารห้องน้ำ 1 - แปลนผ้าเพดาน

ผู้รับจ้าง : มหาวิทยาลัยเกษตรศาสตร์ วิทยาเขตเฉลิมพระเกียรติ จังหวัดสกลนคร

สำรวจ	(นายภัศล เกรูวิ)		
ออกแบบ	(ผศ.ดร.จิรนันท์ กรีพละ สย.9270)		
เขียนแบบ	(นายสิทธิพงษ์ ทิวาวงษ์)	ช. สิงหนาท	
ตรวจแบบ	(จศ.ดร.ดอนเกียรติ ฝอยทอง สย.7309)	(ผศ.เทพรส จตุธรรม) ผู้จัดการโครงการ	
แบบเลขที่	สพน. 006/65	แบบแผ่นที่	จ15-023/030 628

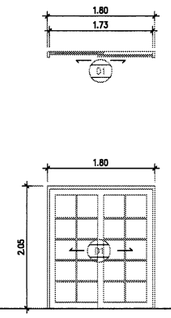

▽ระดับพื้น		▽ระดับพื้น		▽ระดับพื้น		▽ระดับพื้น		▽ระดับพื้น	
ติดตั้งบริเวณ	(D1) ห้องน้ำชาย และ ห้องน้ำหญิง จำนวน 2 ชุด	ติดตั้งบริเวณ	จำนวน – ชุด	ติดตั้งบริเวณ	จำนวน – ชุด	ติดตั้งบริเวณ	จำนวน – ชุด	ติดตั้งบริเวณ	จำนวน – ชุด
	–								
ลักษณะบาน	บานเลื่อน รางแขวนบน เกร็ดระบายอากาศ	ลักษณะบาน		ลักษณะบาน		ลักษณะบาน		ลักษณะบาน	
วงกบ	อะลูมิเนียม POWDER COAT สีดำ	วงกบ		วงกบ		วงกบ		วงกบ	
กรอบบาน	อะลูมิเนียม POWDER COAT สีดำ	กรอบบาน		กรอบบาน		กรอบบาน		กรอบบาน	
ลูกฟัก	กระจกฝ้าหนา 6 มม หรือตามมาตรฐานผู้ผลิต	ลูกฟัก		ลูกฟัก		ลูกฟัก		ลูกฟัก	
อุปกรณ์	ติดตั้งตามมาตรฐานผู้ผลิต	อุปกรณ์		อุปกรณ์		อุปกรณ์		อุปกรณ์	
หมายเหตุ	–	หมายเหตุ		หมายเหตุ		หมายเหตุ		หมายเหตุ	

มาตราส่วน 1:50

0 1.00 2.00 3.00 4.00 5.00 ม.

หมายเหตุ

1. ระดับ (ร.ท.ง) และมิติต่าง ๆ กำหนดเป็นเมตร ระยะทางเป็นกิโลเมตร นอกจากแสดงไว้เป็นอย่างอื่น
2. สัญลักษณ์ คำย่อ ดูแบบแผ่นที่ ก3-001/005
3. สรุปรายละเอียดโครงการ ดูแบบแผ่นที่ ก3-002/005 ถึง ก3-004/005
4. ข้อกำหนดเกี่ยวกับแบบแปลน มาตรการป้องกันฯ ข้อกำหนดงานก่อสร้าง ดูแบบแผ่นที่ ก3-005/005
5. งานก่อสร้างบางอย่างที่ในแบบและรายการก่อสร้างมิได้แสดงไว้ หรือแสดงไว้ไม่ชัดเจน ให้เป็นหน้าที่คณะกรรมการตรวจรับพัสดุในงานจ้างก่อสร้างวินิจฉัย เพื่อให้เป็นไปตามมาตรฐานทางวิชาชีพซึ่งเป็นที่ยอมรับกันทั่วไป โดยผู้รับจ้างจะต้องถือปฏิบัติตามโดยไม่ถือว่าเป็นการขัดต่อสัญญาแต่อย่างใด
6. ก่อนดำเนินการก่อสร้างให้ผู้รับจ้างเสนอ SHOP DRAWING เสนอต่อคณะกรรมการตรวจรับพัสดุในงานจ้างก่อสร้างก่อนดำเนินการก่อสร้าง

กรมทรัพยากรน้ำ

โครงการอนุรักษ์พื้นฟู คลองบางเท่าแม่ พร้อมระบบกระจายน้ำ
ตำบลเขาต่อ อำเภอปลายพระยา จังหวัดกระบี่
หมวด " ฉ " งานอาคารทั่วงาน และอาคารประกอบ
อาคารห้องน้ำ 1 – แบบขยายประตู

ผู้รับจ้าง : มหาวิทยาลัยเกษตรศาสตร์ วิทยาเขตเฉลิมพระเกียรติ จังหวัดสกลนคร

สำรวจ	(นายพัทธพล เกตุวดี)	(ผศ.ดร.ชาติชาย กฤษณะ สย.9270)		
ออกแบบ				
เขียนแบบ	(นายศักดินันท์ ทิวาวงษ์)			
ตรวจแบบ	(จค.ดรงอเกียรติ ม่องภูมิ สย.7309)			
แบบเลขที่	สพน. 006/65	แบบแผ่นที่	จ16-024/030	628

(ผศ.ชาติชาย กฤษณะ)
ผู้อำนวยการโครงการ

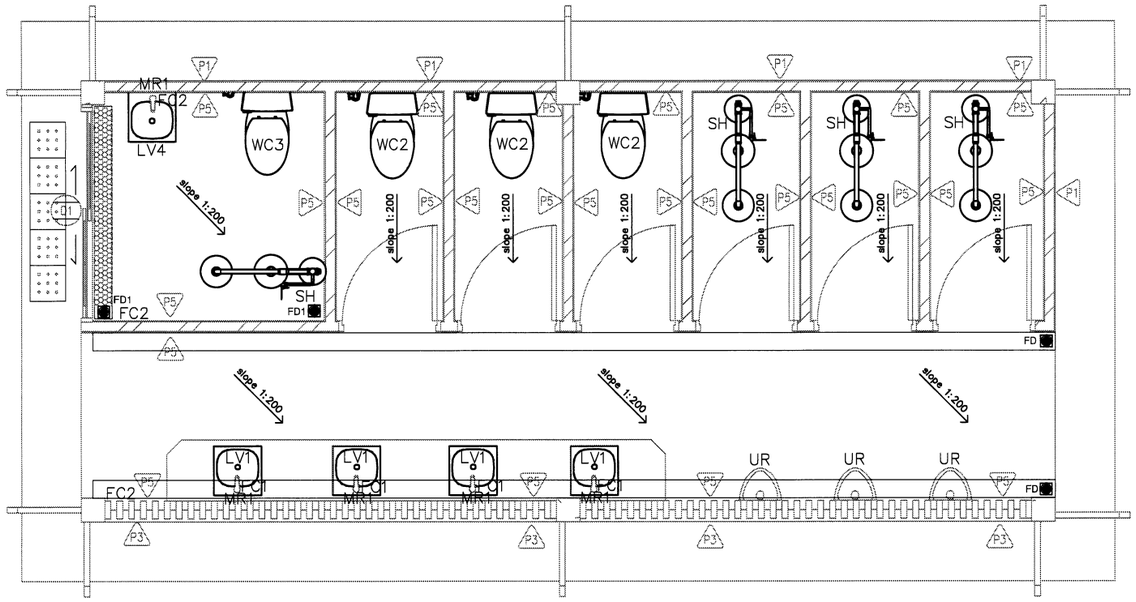

แปลนห้องน้ำชาย

มาตราส่วน 1:25

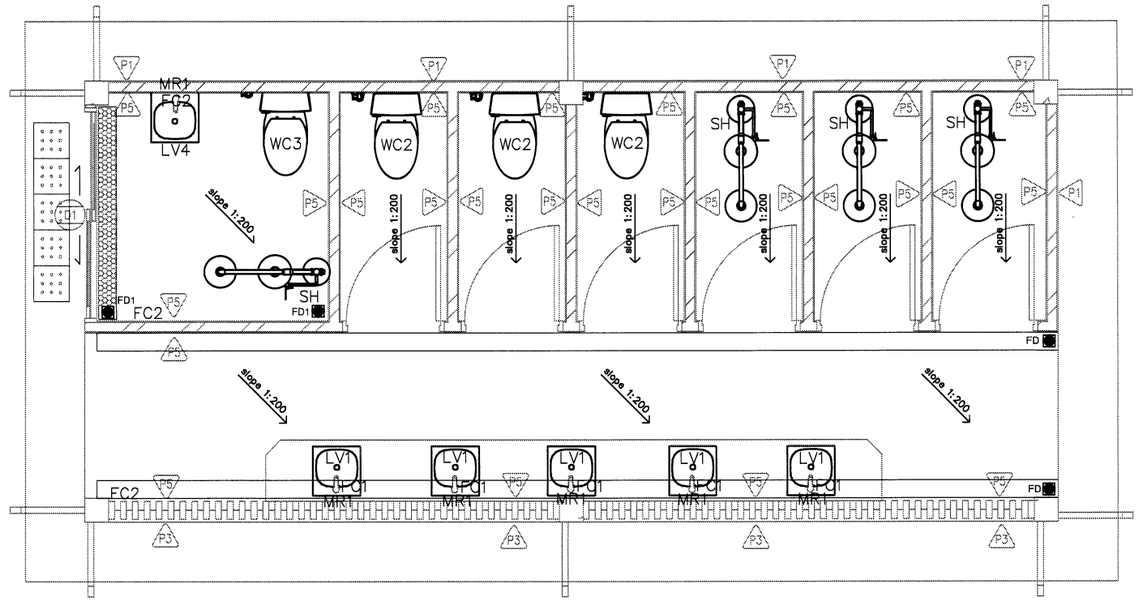

แปลนห้องน้ำหญิง

มาตราส่วน 1:25

NOTES TO SHEET

รายการวัสดุปูผิวพื้น		รายการวัสดุกรุผิวผนัง		รายการวัสดุกรุผิวผนัง	
F1	พื้น คสล. ปูกระเบื้องผิวหยาบ ขนาด 0.60x0.60ม	A1	ผนังก่ออิฐมวลเบาฉาบปูนเรียบ ทาสีภายนอก อะคริลิค 100% มอก 2321-2549 สีครีมของ TOA หรือเทียบเท่า	A6	ผนังก่ออิฐกรุระแนงไม้เทียม 50x100mm.@150mm. พร้อมโครงคร่าว
F2	พื้น คสล. ปูกระเบื้องผิวด้าน ขนาด 0.60x0.60ม	A2	ผนังก่ออิฐมวลเบาฉาบปูนเรียบ ทาสีภายใน อะคริลิค 100% มอก 2321-2549 สีขาวของ TOA หรือเทียบเท่า		
F3	พื้น คสล. ผสมกันซึม ปูไม้เทียม พร้อมโครงและอุปกรณ์ยึด	A3	ผนังระแนงไม้เทียม รุ่นQB-50100 ขนาด 50x100mm.@150mm. ของ Maxis wood หรือ เทียบเท่า พร้อมโครงคร่าว	รายการวัสดุผ้า	
		A4	ผนังเบา พร้อมโครงคร่าว กรุสมาร์ทบอร์ด	(1)	ผ้าฉาบเรียบทาสี ชนิดกันความชื้น พร้อมอุปกรณ์ยึด
		A5	ผนังก่ออิฐกรุกระเบื้องขนาด 0.30x0.60ม	(2)	ผ้าฉาบเรียบทาสี พร้อมอุปกรณ์ยึด
				(3)	ผ้าระแนงไม้เทียม พร้อมโครงคร่าว

มาตราส่วน 1:25

0 0.50 1.00 1.50 2.00 2.50 ม.

หมายเหตุ

1. ระดับ (ร.ท.ก) และมิติต่าง ๆ กำหนดเป็นเมตร ระยะทางเป็นกิโลเมตร นอกจากแสดงไว้เป็นอย่างอื่น
2. สัญลักษณ์ คำย่อ ดูแบบแผ่นที่ ก3-001/005
3. สรุปรายละเอียดโครงการ ดูแบบแผ่นที่ ก3-002/005 ถึง ก3-004/005
4. ข้อกำหนดเกี่ยวกับแบบแปลน มาตรการป้องกันฯ ข้อกำหนดงานก่อสร้าง ดูแบบแผ่นที่ ก3-005/005
5. งานก่อสร้างบางอย่างที่ในแบบและรายการก่อสร้างมิได้แสดงไว้ หรือแสดงไว้ไม่ชัดเจน ให้เป็นหน้าที่คณะกรรมการตรวจรับพัสดุในงานจ้างก่อสร้างวินิจฉัย เพื่อให้เป็นไปตามมาตรฐานทางวิชาชีพซึ่งเป็นที่ยอมรับกันทั่วไป โดยผู้รับจ้างจะต้องถือปฏิบัติตามโดยไม่ถือว่าเป็นการขัดต่อสัญญาแต่อย่างใด
6. ก่อนดำเนินการก่อสร้างให้ผู้รับจ้างเสนอ SHOP DRAWING เสนอต่อคณะกรรมการตรวจรับพัสดุในงานจ้างก่อสร้างก่อนดำเนินการก่อสร้าง

กรมทรัพยากรน้ำ

โครงการอนุรักษ์พื้นฟู คลองบางเท่าแม่ พร้อมระบบกระจายน้ำ
ตำบลเขาต่อ อำเภอปลายพระยา จังหวัดกระบี่
หมวด ' ฉ ' งานอาคารหัวงาน และอาคารประกอบ
อาคารห้องน้ำ 1 - ขยายห้องน้ำชาย-หญิง 1/2

ผู้รับจ้าง : มหาวิทยาลัยเกษตรศาสตร์ วิทยาเขตเฉลิมพระเกียรติ จังหวัดสกลนคร

สำรวจ	(นายศักดา เกตุวดี)		
ออกแบบ	(ผศ.ดร.วิจักวัฒ กฤิษณะ สย.9270)		
เขียนแบบ	(นายศักดินันท์ ทิวารวัง)		(ผศ.ศักดา จตุระบุล) ผู้จัดการโครงการ
ตรวจแบบ	(รศ.ดร.ภาณเกียรติ ต่องศุลี สย.7309)		
แบบเลขที่	สทน. 006/65	แบบแผ่นที่	ฉ18-025/030	628

รายการประกอบแบบห้องน้ำ

แบบมาตรฐานการติดตั้งสุขภัณฑ์- อุปกรณ์ทั่วไป 1:25

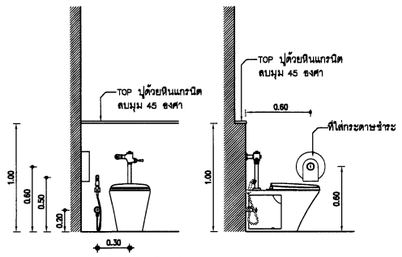

โถส้วมนั่งราบ แบบฟลัชวาล์ว

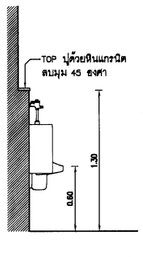

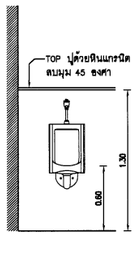

ติดตั้งโถปัสสาวะชาย
(สำหรับเด็กติดตั้งสูงจากพื้น 0.30 ม)

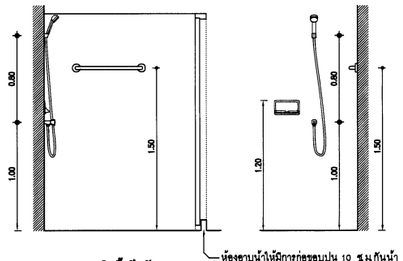

การติดตั้งฝักบัว

ตารางรายการสุขภัณฑ์

สัญลักษณ์	รายการสุขภัณฑ์	ผลิตภัณฑ์ (รุ่น) COTTO	AMERICAN STANDARD / IDEAL STANDARD	MARVEL SANITARY	KOHLER / KARAT / ENGLEFIELD	สี	หมายเหตุ
LV1	อ่างล้างหน้าแบบฝังเคาน์เตอร์	C0110	WP-F507-WT	MCA60	K-2196X-1-0	ขาว	
	ชุดท่อน้ำทิ้ง	CT680AX	A-8102-N	W-029	K-11703X-CP		
	สะดืออ่างล้างหน้า	CT670V(HM)	A-8006-N	W-010A	K-11660X-CP		
	วาล์วเปิด- ปิดน้ำ (STOP VALVE)	CT179(HM)	A-4401	L002	K-12066T-3-CP		
FC1	ก๊อกน้ำอ่างล้างหน้าแบบกด มิิกซ์โดนมิติ	CT161(HM)	A-2400-N	MGS-1116	K-26396X-7B-CP		
	วาล์วเปิด- ปิดน้ำ (STOP VALVE)	CT-179(HM)	A-4401	L002	K-12066T-3-CP		
	สายน้ำดีสแตนเลสถักความยาว 16 นิ้ว	Z402(HM)	A-800.16	MF-16"/SS	K-1177889		
WC2	โถส้วมชนิดนั่งราบแบบฟลัชมเท็งค์แยกชิ้นความจุน้ำ 4 หรือ 6 ลิตร	C1302	TF-2785W-WT-0	MCM009	K-11480X-0	ขาว	อุปกรณ์มาตรฐานครบชุด
	วาล์วเปิด- ปิดน้ำ (STOP VALVE)	CT179(HM)	A-4401	L002	K-12066T-3-CP		
PH	ที่ใส่กระดาษชำระชุบโครเมี่ยมสุขภัณฑ์	CT0049(HM)	K-2801-43-N	MS-90015A	K-13459T-CP		
PH1	ที่ใส่กระดาษชำระแบบม้วนใหญ่	–	–	–	–		อุปกรณ์ตามชุดมาตรฐานที่บริษัทฯ กำหนด
UR	โถปัสสาวะชาย	C313	6401-WT-0	MU-104-3	K-5016X-ET-0	ขาว	
	ฟลัชวาล์วโถปัสสาวะชาย	CT4571DUF	A-5900-01N	MU-110/U	K-13518X-CP		
SP	สายชำระ	CT8901#9A(HM)	A-4900-CH	ML1075C/SS	K-97258X-CP		
	วาล์วเปิด- ปิดน้ำ (STOP VALVE)	CT-179(HM)	A-4401	L002	K-12066T-3-CP		
SH	ฝักบัวอบน้ำพร้อมก้อน พร้อมอุปกรณ์ครบชุด	ZH012(HM)	F46306-CHADYHS	ML-H07	K-18528X-CP		
	ก้อกฝักบัว	CT127C16	FFAST704-7T1500BTQ	ML-9101-16A	K-R99253X-4CD-CP		
SD1	ท่างลบ่อดักน้ำกลิ่น	CB35	9251-WT	MCE-002	K-8736X-0		
RH	รวมแขวนผ้าสแตนเลสยาว 60 ซม	CT0150(HM)	K-8568-46-N	MS304-08/F	K-14451-CP		
FC2	ก๊อกน้ำติดผนัง (ก๊อกต่างหัน)	CT1152C36	F22078-CHADY	ML-SS237	K-31722X-CP		ติดตั้งห้องน้ำละ 1 ชุด
FD	ตะแกงกันกลิ่นท่อน้ำทิ้งสแตนเลสกลมขนาดยาว 1 1/2"	CT6472J3(HM)	F78221-CHADYST	MD-8801	K-7697BX-CP		ติดห่างจากผนัง 15 ซม
MR1	กระจกเงาสำเร็จรูป	MC250	LQ-03	L004	K-99668T-0		
CT	เคาน์เตอร์อ่างล้างหน้า ผิวปูแผ่นหินแกรนิต หนา 2 ซม ผิวด้าน/เท่า	–	–	–	–		ตามแบบ
	อุปกรณ์ประกอบเพื่อความปลอดภัย (สำหรับคนพิการ)						
LV4	อ่างล้างหน้าสำหรับผู้พิการ	SC00537	WP-1511-WT	MCW067	K-2018X-1-0	ขาว	
	ชุดท่อน้ำทิ้ง	CT680AX	A-8102-N	W-029	K-11703X-CP		
	สะดืออ่างล้างหน้า	CT670V(HM)	A-8006-N	W-010A	K-11660X-CP		
	วาล์วเปิด- ปิดน้ำ (STOP VALVE)	CT179(HM)	A-4401	L002	K-12066T-3-CP		
FC2	ก๊อกน้ำอ่างล้างหน้าแบบก้านปัดยาว	CT1058(HM)	FFAST601-1T1500BTQ	MAE-104	K-21568X-CP		
	วาล์วเปิด- ปิดน้ำ (STOP VALVE)	CT-179(HM)	A-4401	L002	K-12066T-3-CP		
	สายน้ำดีสแตนเลสถักความยาว 16 นิ้ว	Z402(HM)	A-800.16	MF-16"/SS	K-1177889		
WC3	โถส้วมสำหรับผู้พิการ	SC6652 For all	2146 SC-WT-0	MCM009A	K-11480X-0	ขาว	อุปกรณ์มาตรฐานครบชุด
	วาล์วเปิด- ปิดน้ำ (STOP VALVE)	CT179(HM)	A-4401	L002	K-12066T-3-CP		
HC1	ราวทรงตัวรูปตัว L ติดผนัง	CT751(R,L)(HM)	HR-320540-01R,L	MS304-21/R,L	K-45124X-BS		
HC2	ราวทรงตัวแบบตั้งพื้นติดผนัง	CT0190	FFAS9401-0000408C0	MS304-30	K-20922X-BS		
HC3	ราวทรงตัวสแตนเลสแบบตรงยาว 60 ซม.ติดผนัง	CT 750L60	HR-320460-01	MS304-20/60	K-45118X-BS		
HC4	ราวทรงตัวสแตนเลสแบบตรงยาว 90 ซม.ติดผนัง	CT 750L90	HR-320490-01	–	K-45120X-BS		
HC5	ราวทรงตัวสแตนเลสแบบตรงยาว 120 ซม.ติดผนัง	CT 750L120	HR-320412O-01	–	K-45122X-BS		
FD1	ชุดตะแกรงระบายน้ำ/ลักกลิ่น Stainless Grating 304 สำเร็จรูป	–	–	–	–		ตามแบบงานระบบสุขาภิบาล

หมายเหตุ :

1. สุขภัณฑ์ทั้งหมดใช้สีสุขภัณฑ์ภายในประเทศ ตาม มอก. รายการและรุ่นของผลิตภัณฑ์ ที่ระบุไว้นี้ ใช้เพื่ออ้างอิงในการประมาณราคากลาง
2. ผู้รับจ้างต้องนำเสนอตัวอย่างสุขภัณฑ์และอุปกรณ์ประกอบ เสนอต่อผู้ควบคุมงานหรือผู้ออกแบบพิจารณาอนุมัติก่อนการติดตั้ง
3. สุขภัณฑ์และอุปกรณ์ ให้ติดตั้งตามแบบมาตรฐานของกระทรวงสาธารณสุข หรือมาตรฐานของผู้ผลิต
4. ก่อนปูกระเบื้องพื้นให้ติดตั้งระบบกันซึมชนิดหา CEMENT BASE แบบส่วนผสม 1:1.5 (NON-TOXIC) ติดตั้งตามกรรมวิธีของผู้ผลิตอย่างเคร่งครัด
5. กระจกเงา เป็นกระจกกระบายแสง (ลวดมกระจก) พร้อมกรอบอลูมิเนียม เงาสะท้อนในกระจกต้องมีระยะแสงยกันไม่เป็นเส้น ไม่หลอกตา การติดตั้งต้องมีวัสดุรองหลังกันความชื้นเช่น แผ่นไม้อัด 10 มม. ชนิดหนึ่น หรือตามที่ระบุในตารางรายการสุขภัณฑ์
6. ตำแหน่งติดตั้งตะแกรงกันกลิ่นท่อน้ำสแตนเลส ดูตำแหน่งท่อในงานวิศวกรรมระบบสุขาภิบาลประกอบกัน
7. ความสวยเรียงของพื้นในห้องน้ำผู้รูระบายน้ำที่งลงอย่างน้อย 1:100
8. ขนาดพื้นที่ของห้องน้ำ และตำแหน่งการติดตั้งสุขภัณฑ์พร้อมอุปกรณ์ตามแบบสำหรับการใช้สอยของผู้พิการเป็นหลัก หากสถานที่ก่อสร้างไม่สามารถจัดทำได้ตามแบบให้พิจารณาปรับได้ตามสมควร ทั้งนี้ต้อง ให้คนพิการใช้งานได้สะดวก

แบบมาตรฐานการติดตั้งอุปกรณ์ผู้พิการ

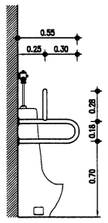

ราวจับสำหรับโถปัสสาวะ

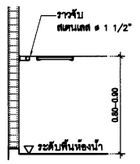

ขยายราวจับนำผู้สุขภัณฑ์

แบบมาตรฐานการติดตั้งสุขภัณฑ์- ห้องน้ำคนพิการ 1:25

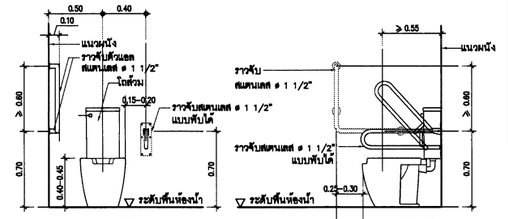

รูปด้านหน้า

รูปด้านข้าง

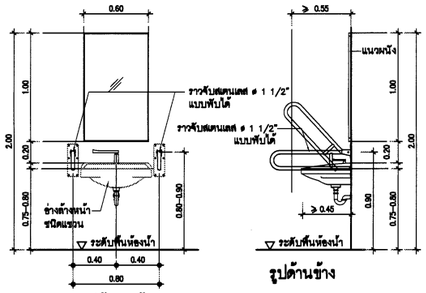

รูปด้านหน้า

รูปด้านข้าง

หมายเหตุ –ราวจับห้องน้ำคนพิการทั้งหมดสามารถใช้ชนิดสำเร็จรูปได้ โดยขนาดต้องไม่น้อยกว่า ที่ระบุในแบบ
–ติดตั้งอุปกรณ์สำหรับห้องน้ำคนพิการครบชุด

แบบขยายเคาน์เตอร์อ่างล้างหน้า 1:15

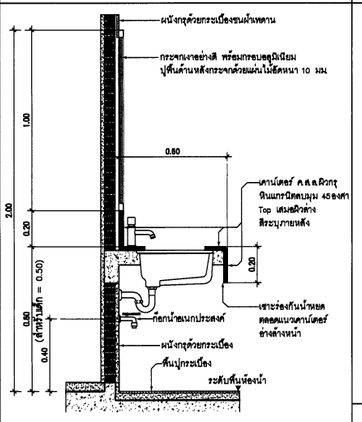

แบบขยายรางน้ำ และเกรตติ้งสเตนเลส

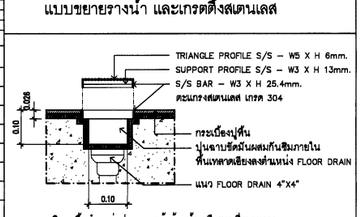

*บริเวณพื้นตำแหน่งประตูทางเข้าห้องน้ำ หรือตามที่แบบระบุ

แบบขยายประตูห้องน้ำสำเร็จรูป 1:25

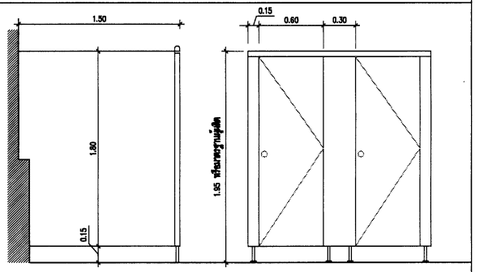

หมายเหตุ
- ชุดผนังและบานประตูห้องน้ำสำเร็จรูปชนิดไส้ PU หนา 25 MFF ไม่มีรอยต่อ บานพับประตูแบบฝังระบบบน-ล่าง พร้อมอุปกรณ์ครบชุด เลือกสีและลายขณะก่อสร้าง ติดตั้งตามมาตรฐานผู้ผลิต ของ WILLY, DOLPHIN, PANEL, MARVEL หรือคุณภาพใกล้เคียงเท่า
- ผนังสำเร็จรูปกั้นห้องในภายในห้องน้ำ มีอุปกรณ์ประกอบมาตรฐาน คือ บานพับ กลอน พร้อมสัญลักษณ์การใช้งาน ขาตั้งและที่ใส่กระดาษชำระม้วนใหญ่ SUS 304 ชนิดแผ่นหนาพร้อมกันกระแทก ลักษณะติดข้างประตูทั้ง 2 ด้านและบากชิดบนสุดระหว่างแผ่น ทำจากอลูมิเนียมสีสต็นรูปร่างกลม และอุปกรณ์ใดๆ ที่เป็นมาตรฐานผู้ผลิต

แบบขยายสัญลักษณ์ห้องน้ำ

ป้าย Hair Line S/S ก็ดกรดลึก ลงสีระแผ่นละครีลิคไส ติดต่อ www.manysigns.com หรือเทียบเท่า ติดบนผนังหน้าทางเข้าห้องน้ำ

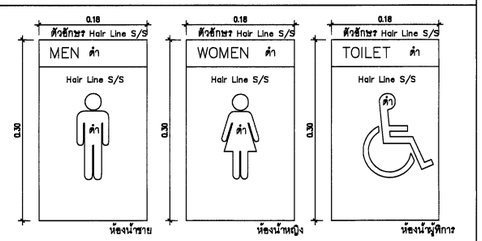

หมายเหตุ

1. ระดับ (ร.ท.ก.) และมิติต่าง ๆ กำหนดเป็นเมตร ระยะทางเป็นกิโลเมตร นอกจากแสดงไว้เป็นอย่างอื่น
2. สัญลักษณ์ คำย่อ ดูแบบแผ่นที่ ก3-001/005
3. สรุปรายละเอียดโครงการ ดูแบบแผ่นที่ ก3-002/005 ถึง ก3-004/005
4. ข้อกำหนดเกี่ยวกับแบบแปลน มาตรการป้องกันฯ ข้อกำหนดงานก่อสร้าง ดูแบบแผ่นที่ ก3-005/005
5. งานก่อสร้างบางอย่างที่ในแบบและรายการก่อสร้างมิได้แสดงไว้ หรือแสดงไว้ไม่ชัดเจน ให้เป็นหน้าที่คณะกรรมการตรวจรับพัสดุในงานจ้างก่อสร้างวินิจฉัย เพื่อให้เป็นไปตามมาตรฐานทางวิชาชีพ ซึ่งเป็นที่ยอมรับกันทั่วไป โดยผู้รับจ้างจะต้องถือปฏิบัติตามโดยไม่ถือว่าเป็นการขัดต่อสัญญาแต่อย่างใด
6. ก่อนดำเนินการก่อสร้างให้ผู้รับจ้างเสนอ SHOP DRAWING เสนอต่อคณะกรรมการตรวจรับพัสดุในงานจ้างก่อสร้างก่อนดำเนินการก่อสร้าง

กรมทรัพยากรน้ำ

โครงการอนุรักษ์พื้นฟู คลองบางเท่าแม่ พร้อมระบบกระจายน้ำ
ตำบลเขาต่อ อำเภอปลายพระยา จังหวัดกระบี่
หมวด " ฉ " งานอาคารทั่วงาน และอาคารประกอบ
อาคารห้องน้ำ 1 - ขยายห้องน้ำชาย-หญิง 2/2

ผู้รับจ้าง : มหาวิทยาลัยเกษตรศาสตร์ วิทยาเขตเฉลิมพระเกียรติ จังหวัดสกลนคร				
สำรวจ	(นายกศิตต เกตุวดี)			
ออกแบบ	(ผศ.ดร.วิษ์วงศ กริชสะ สย.9270)			
เขียนแบบ	(นายมีนันนก ชีวาวงษ)			
ตรวจแบบ	(รศ.ดร.ณเกียรติ พิลงกุลี สย.7309)			
		(ผศ.กศิตต เตชุระบุล) ผู้อำนวยการโครงการ		
แบบเลขที่	สทน. 006/65	แบบแผ่นที่	ก16-026/030	628

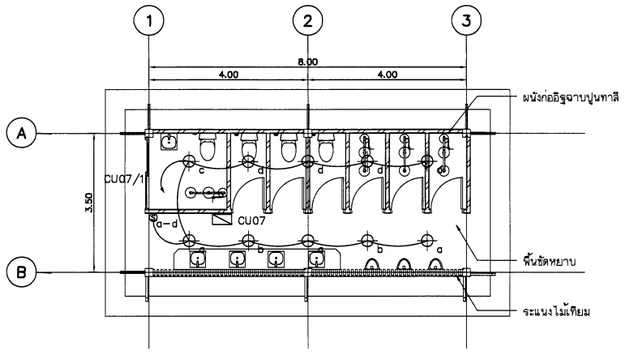

แปลนไฟฟ้าส่องสว่าง

มาตราส่วน 1 : 75

สัญลักษณ์	รายละเอียดอุปกรณ์
$\oplus_b$	โคมดาวน์ไลท์ ชนิดติดตั้งฝังฝ้าเพดาน หลอด LED 13W Cool White ขั้ว E27
φ_d	โคมติดผนัง ชนิดกันน้ำ (IP>55) หลอด LED 9W Cool White ขั้ว E27
$\circledS_{a-c}$	สวิตช์ เปิด-ปิด ชนิดฝังในฝ้าเพดาน 250VAC 10A
$\boxtimes_{CU07}$	ตู้ควบคุมไฟฟ้า 1 เฟส 12 วงจร 220VAC พร้อมบาร์ต่อลงดิน

CUSTOM NO. : CU07		MAIN :BREAKER		100 A	220 V	CAPACITY : 6 CCTs.
MOUNTING : SURFACE		DOOR : HINGED			IC : 5 KA	LOCATION : อาคารห้องน้ำชาย
CCT. NO.	CONNECTED LOAD IN VA	CB POLE	CB AMP	CONDUCTOR SIZE (Sq.mm.)	RACEWAY SIZE (Inch)	DESCRIPTION
1	1000	1	10	2-2.5; IEC01	1/2" EMT	แสงสว่างห้องน้ำชาย
2	400	1	10	2-2.5; IEC01	1/2" EMT	เต้ารับไฟฟ้า ชนิดกันน้ำ
3	500	1	16	2-2.5/G2.5 ; IEC01	1/2" EMT	ปั๊มเติมอากาศ
4	1000	1	16			สำรอง
5						ว่าง
6						ว่าง
7						
8						
9						
10						
11						
12						
13						
14						
15						
16						
TOT VA	2900	MAIN : IC ≥ 5kA CB 32AT/100AF		FEEDER : 2-10/G-6 CV/1C	RACEWAY : 3/4" IMC	CONNECTED TO : LP4 อาคารต้อนรับ

ตารางรายการคำนวณโหลดทางไฟฟ้าของ CU07

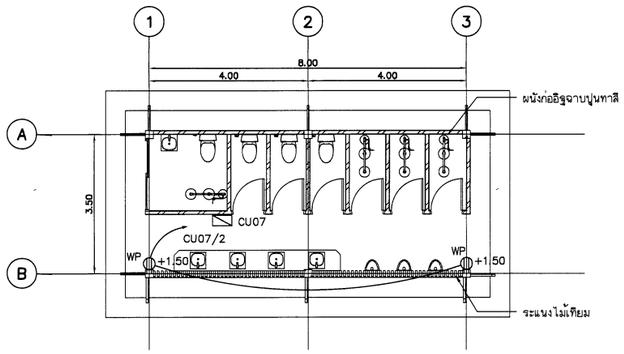

แปลนเต้ารับไฟฟ้า

มาตราส่วน 1 : 75

สัญลักษณ์	รายละเอียดอุปกรณ์
Φ_{WP}	เต้ารับไฟฟ้าชนิด Double Duplex L+N/G 15A 250VAC พร้อม Outlet Type C 2 ช่อง
J	กล่องกันน้ำพักสายไฟฟ้าสำหรับเครื่องปรับอากาศ

หมายเหตุ

1. ระดับ (ร.ท.ก) และมิติต่าง ๆ กำหนดเป็นเมตร ระยะทางเป็นกิโลเมตร นอกจากแสดงไว้เป็นอย่างอื่น
2. ให้ผู้รับจ้างจัดหาและติดตั้ง ท่อ, สายไฟ สำหรับสุขภัณฑ์ที่มี Sensor เช่น อ่างล้างหน้า, โถปัสสาวะ และสุขภัณฑ์
3. งานระบบประปาและสุขาภิบาลให้รวมงานจัดหาสำหรับงานติดตั้ง Sensor อ่างล้างหน้า, โถปัสสาวะ และสุขภัณฑ์
4. ก่อนดำเนินการก่อสร้างให้ผู้รับจ้างเสนอ SHOP DRAWING เสนอต่อคณะกรรมการตรวจรับพัสดุในงานจ้างก่อสร้าง ก่อนดำเนินการก่อสร้าง

มาตราส่วน 1:75

0 1.50 3.00 4.50 6.00 7.50 ม.

แบบระบบไฟฟ้า อาคารห้องน้ำชาย

กรมทรัพยากรน้ำ

โครงการอนุรักษ์ฟื้นฟู คลองบางเท่าแม่ พร้อมระบบกระจายน้ำ
ตำบลเขาต่อ อำเภอปลายพระยา จังหวัดกระบี่
หมวด ' ฉ ' งานอาคารหัวงาน และอาคารประกอบ
แบบระบบไฟฟ้า ห้องน้ำ โซน 1 ห้องน้ำชาย แปลนและตารางคำนวณโหลดไฟฟ้า

ผู้รับจ้าง : มหาวิทยาลัยเกษตรศาสตร์ วิทยาเขตเฉลิมพระเกียรติ จังหวัดสกลนคร

สำรวจ	(นายทศพล เกตุวดี)		
ออกแบบ	(ผศ.ดร.วิพรวุฒ กรีพละ สย.9270)		
เขียนแบบ	(นายสิทธินนท์ ทิวาวงษ์)		
ตรวจแบบ	(รศ.ดร.ภาณเกียรติ หอมชื่น สย.7309)	(ผศ.ทศพล จตุรงค์) ผู้จัดการโครงการ	
แบบเลขที่	สทน. 006/65	แบบแผ่นที่ 016-027/030	028

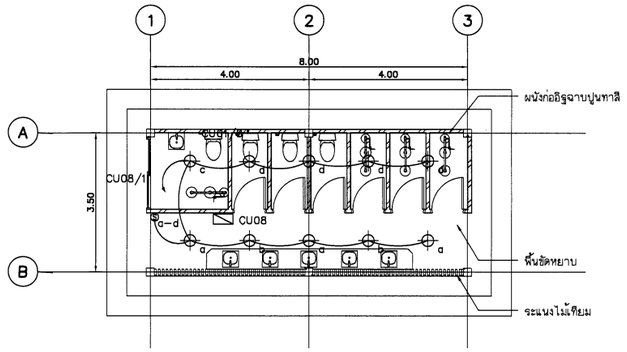

แปลนไฟฟ้าส่องสว่าง

มาตราส่วน 1 : 75

สัญลักษณ์	รายละเอียดอุปกรณ์
$\oplus_b$	โคมดาวน์ไลท์ ชนิดติดตั้งพื้นผิว หลอด LED 13W Cool White ขั้ว E27
φ_d	โคมติดผนัง ชนิดกันน้ำ (IP>55) หลอด LED 9W Cool White ขั้ว E27
$\circledS_{a-c}$	สวิตช์ เปิด-ปิด ชนิดฝังในพื้นผิว 250VAC 10A
CU08	ตู้ควบคุมไฟฟ้า 1 เฟส 12 วงจร 220VAC พร้อมบาร์ต่อลงดิน

CUSTOM NO. : CU08 MAIN :BREAKER 100 A 220 V CAPACITY : 6 CCTs.

MOUNTING : SURFACE DOOR : HINGED IC : 5 KA LOCATION : อาคารห้องน้ำหญิง

CCT. NO.	CONNECTED LOAD IN VA	CB POLE	CB AMP	CONDUCTOR SIZE (Sq.mm.)	RACEWAY SIZE (Inch)	DESCRIPTION
1	1000	1	10	2-2.5; IEC01	1/2" EMT	แสงสว่างห้องน้ำหญิง
2	400	1	10	2-2.5; IEC01	1/2" EMT	เต้ารับไฟฟ้า ชนิดกันน้ำ
3	500	1	16	2-2.5/G2.5 ; IEC01	1/2" EMT	ปั๊มเติมอากาศ
4	1000	1	16			สำรอง
5						ว่าง
6						ว่าง
7						
8						
9						
10						
11						
12						
13						
14						
15						
16						
TOT VA	2900	MAIN : IC ≥ 5kA CB 32AT/100AF		FEEDER : 2-10/G-6 CV/1C	RACEWAY : 3/4" IMC	CONNECTED TO : LP4 อาคารต้อนรับ

ตารางรายการคำนวณโหลดทางไฟฟ้าของ CU08

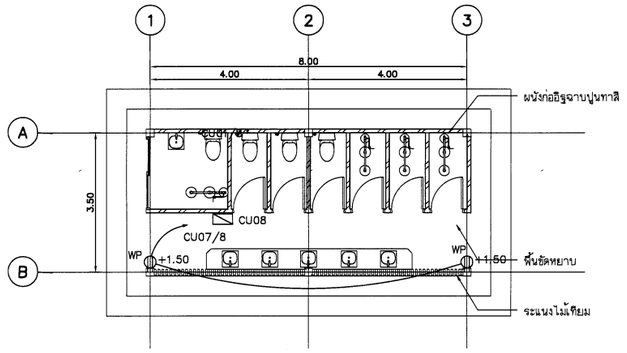

แปลนเต้ารับไฟฟ้า

มาตราส่วน 1 : 75

สัญลักษณ์	รายละเอียดอุปกรณ์
Φ_{WP}	เต้ารับไฟฟ้าชนิด Double Duplex L+N/G 15A 250VAC พร้อม Outlet Type C 2 ช่อง
J	กล่องกันน้ำพักสายไฟฟ้าสำหรับเครื่องปรับอากาศ

แบบระบบไฟฟ้า อาคารห้องน้ำหญิง

หมายเหตุ

1. ระดับ (ร.ท.ก.) และมิติต่าง ๆ กำหนดเป็นเมตร ระยะทางเป็นกิโลเมตร นอกจากแสดงไว้เป็นอย่างอื่น
2. ให้ผู้รับจ้างจัดหาและติดตั้ง ท่อ, สายไฟ สำหรับสุขภัณฑ์ที่มี Sensor เช่น อ่างล้างหน้า, โถปัสสาวะ และสุขภัณฑ์
3. งานระบบประปาและสุขาภิบาลให้รวมงานจัดหาสำหรับงานติดตั้ง Sensor อ่างล้างหน้า, โถปัสสาวะ และสุขภัณฑ์
4. ก่อนดำเนินการก่อสร้างให้ผู้รับจ้างเสนอ SHOP DRAWING เสนอต่อคณะกรรมการตรวจรับพัสดุในงานจ้างก่อสร้างก่อนดำเนินการก่อสร้าง

มาตราส่วน 1:75

0 1.50 3.00 4.50 6.00 7.50 ม.

กรมทรัพยากรน้ำ

โครงการอนุรักษ์พื้นฟู คลองบางเท่าแม่ พร้อมระบบกระจายน้ำ
ตำบลเขาต่อ อำเภอปลายพระยา จังหวัดกระบี่
หมวด " ฉ " งานอาคารหัวงาน และอาคารประกอบ
แบบระบบไฟฟ้า ห้องน้ำ โซน 1 ห้องน้ำหญิง แปลนและตารางคำนวณโหลดไฟฟ้า

ผู้รับจ้าง : มหาวิทยาลัยเกษตรศาสตร์ วิทยาเขตเฉลิมพระเกียรติ จังหวัดสกลนคร

สำรวจ	(นายทศพล เกตุวดี)	
ออกแบบ	(ผศ.ดร.วิจน์วงศ์ กฤชนะ สย.9270)	
เขียนแบบ	(นายสิทธิพันธ์ ทิพวาณิ)	(ผศ.ทศพล เกตุวดี) ผู้จัดการโครงการ
ตรวจแบบ	(จศ.ดร.บวรเกียรติ มงคุณดี สย.7309)	
แบบเลขที่	สทน. 006/65	แบบแผ่นที่ 016-028/030 028

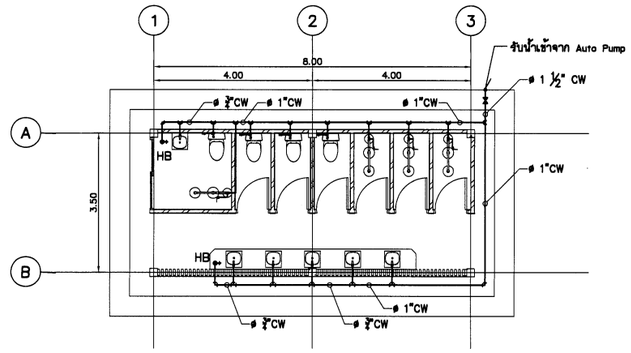

แปลนระบบประปา

มาตราส่วน 1 : 75

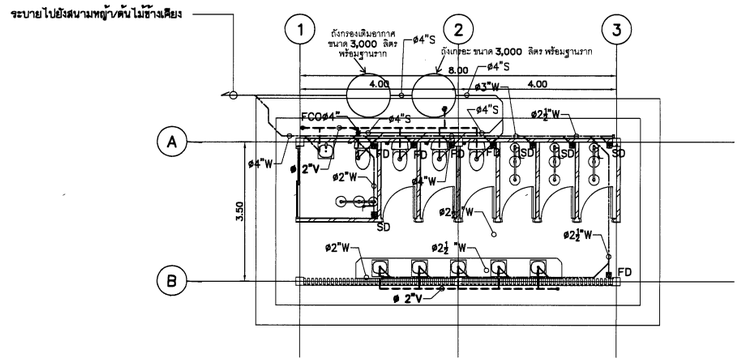

แปลนระบบสุขาภิบาล

มาตราส่วน 1 : 75

มาตราส่วน 1:75

0 1.50 3.00 4.50 6.00 7.50 ม.

กรมทรัพยากรน้ำ

โครงการอนุรักษ์ฟื้นฟู คลองบางเท่าแม่ พร้อมระบบกระจายน้ำ
ตำบลเขาต่อ อำเภอปลายพระยา จังหวัดกระบี่
หมวด ' ฉ ' งานอาคารหัวงาน และอาคารประกอบ
อาคารห้องน้ำ 1 ห้องน้ำหญิง - แปลนระบบประปาและสุขาภิบาล

ผู้รับจ้าง : มหาวิทยาลัยเกษตรศาสตร์ วิทยาเขตเฉลิมพระเกียรติ จังหวัดสกลนคร

สำรวจ	(นายกฤษณ เกตุวดี)	(นายกฤษณ พุธรบูล) ผู้จัดการโครงการ		
ออกแบบ	(นส.ปร.วิรงรอง กรีพละ สย.8270)			
เขียนแบบ	(นายณัฐนนท์ ทิวาวงษ์)			
ตรวจแบบ	(ชล.ตร.ภอเกียรติ แดงชูศรี สย.7309)			
แบบแผ่นที่	สทน. 006/65	แบบแผ่นที่	016-029/030	628

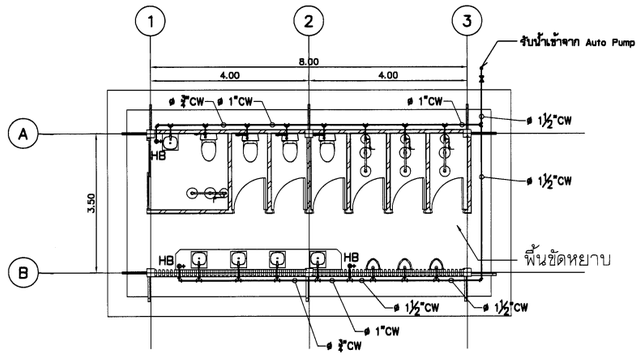

แปลนระบบประปา

มาตราส่วน 1 : 75

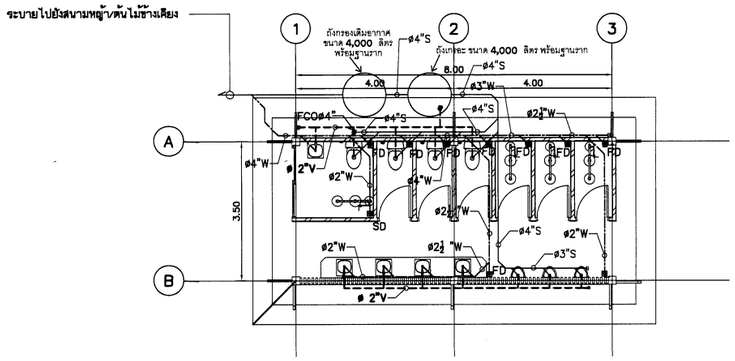

แปลนระบบสุขาภิบาล

มาตราส่วน 1 : 75

มาตราส่วน 1:75

0 1.50 3.00 4.50 6.00 7.50 ม.

กรมทรัพยากรน้ำ

โครงการอนุรักษ์ฟื้นฟู คลองบางเท่าแม่ พร้อมระบบกระจายน้ำ
ตำบลเขาต่อ อำเภอปลายพระยา จังหวัดกระบี่
หมวด " ฉ " งานอาคารหัวงาน และอาคารประกอบ
อาคารห้องน้ำ 1 ห้องน้ำชาย - แปลนระบบประปาและสุขาภิบาล

ผู้รับจ้าง : มหาวิทยาลัยเกษตรศาสตร์ วิทยาเขตฉลิมพระเกียรติ จังหวัดกาฬสินธุ์

สำรวจ	(นายกตศล เกตุวดี)	ชั. ฉันทะ		
ออกแบบ	(ผศ.ดร.วิษณ์วงศ์ กฤษณะ สย.9270)			
เขียนแบบ	(นายมีชัยนนท์ ทิวาวงษ์)			
ตรวจแบบ	(รศ.ดร.ถกลเกียรติ ผ่องบุตี สย.7309)	(ผศ.ดร.ชาตรี จตุระบุล) ผู้อำนวยโครงการ		
แบบเลขที่	สทน. 008/65	แบบแผ่นที่	จน6-030/030	628

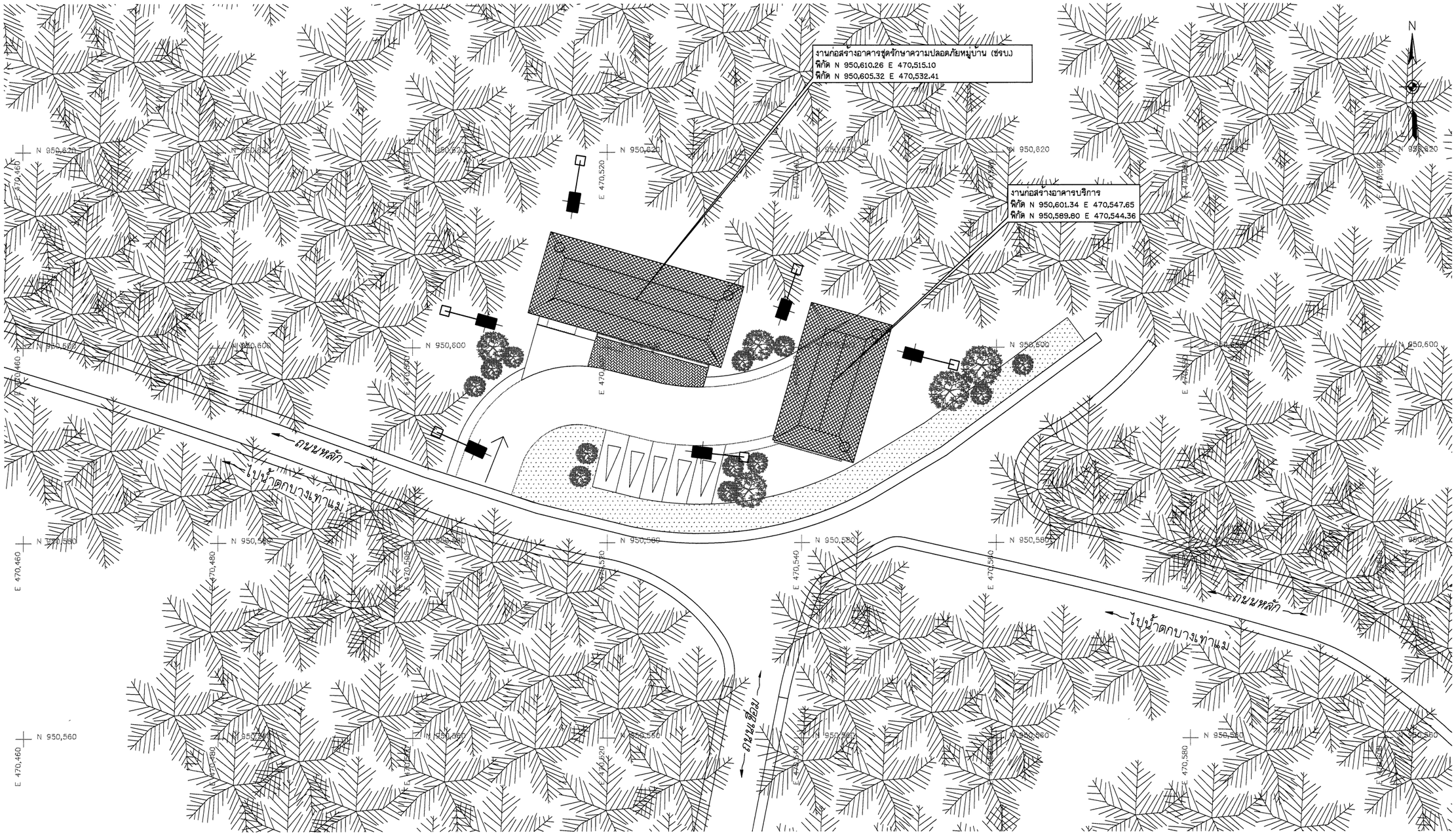

ผังบริเวณ อาคารชุดรักษาความปลอดภัยหมู่บ้าน (ชรบ.) และอาคารบริการ

มาตราส่วน 1:200

มาตราส่วน 1:200
0 4.00 8.00 12.00 16.00 20.00 ม.

หมายเหตุ

1. ระดับ (ร.ท.ก) และมิติต่าง ๆ กำหนดเป็นเมตร ระยะทางเป็นกิโลเมตร นอกจากแสดงไว้เป็นอย่างอื่น
2. สัญลักษณ์ คำย่อ ดูแบบแผ่นที่ ก3-001/005
3. สรุปรายละเอียดโครงการ ดูแบบแผ่นที่ ก3-002/005 ถึง ก3-004/005
4. ข้อกำหนดเกี่ยวกับแบบแปลน มาตรการป้องกันฯ ข้อกำหนดงานก่อสร้าง ดูแบบแผ่นที่ ก3-005/005
5. งานก่อสร้างบางอย่างที่ในแบบและรายการก่อสร้างมิได้แสดงไว้ หรือแสดงไว้ไม่ชัดเจน ให้เป็นหน้าที่คณะกรรมการตรวจรับพัสดุในงานจ้างก่อสร้างวินิจฉัย เพื่อให้เป็นไปตามมาตรฐานทางวิชาชีพซึ่งเป็นที่ยอมรับกันทั่วไป โดยผู้รับจ้างจะต้องถือปฏิบัติตามโดยไม่ถือว่าเป็นการขัดต่อสัญญาแต่อย่างใด
6. ตำแหน่งอาคารสามารถเปลี่ยนแปลงได้ตามความเหมาะสมของสภาพภูมิประเทศจริง ทั้งนี้จะต้องได้รับความเห็นชอบจากคณะกรรมการตรวจรับพัสดุในงานจ้างก่อสร้างก่อนดำเนินการ

กรมทรัพยากรน้ำ

โครงการอนุรักษ์พื้นฟู คลองบางเท่าแม่ พร้อมระบบกระจายน้ำ
ตำบลเขาต่อ อำเภอปลายพระยา จังหวัดกระบี่
หมวด " ฉ " งานอาคารทั่วงาน และอาคารประกอบ
อาคารชุดรักษาความปลอดภัยหมู่บ้าน (ชรบ.) และอาคารบริการ - ผังบริเวณ (1)

ผู้รับจ้าง : มหาวิทยาลัยเกษตรศาสตร์ วิทยาเขตเฉลิมพระเกียรติ จังหวัดสกลนคร

สำรวจ	(นายทศพล เกตุวดี)	ชื่อ. ลงชื่อ..... (ผศ.ทศพล เกตุระนัย) ผู้อำนวยการโครงการ		
ออกแบบ	(ผศ.ดร.วิษณ์วงศ์ กิจิพละ สย.9270)			
เขียนแบบ	(นายสิทธินนท์ ทิวารวง)			
ตรวจแบบ	(รศ.ดร.ภอเกียรติ์ ต่องภูลี สย.7309)			
แบบเลขที่	สทน. 006/65	แบบแผ่นที่	ก17-001/029	628

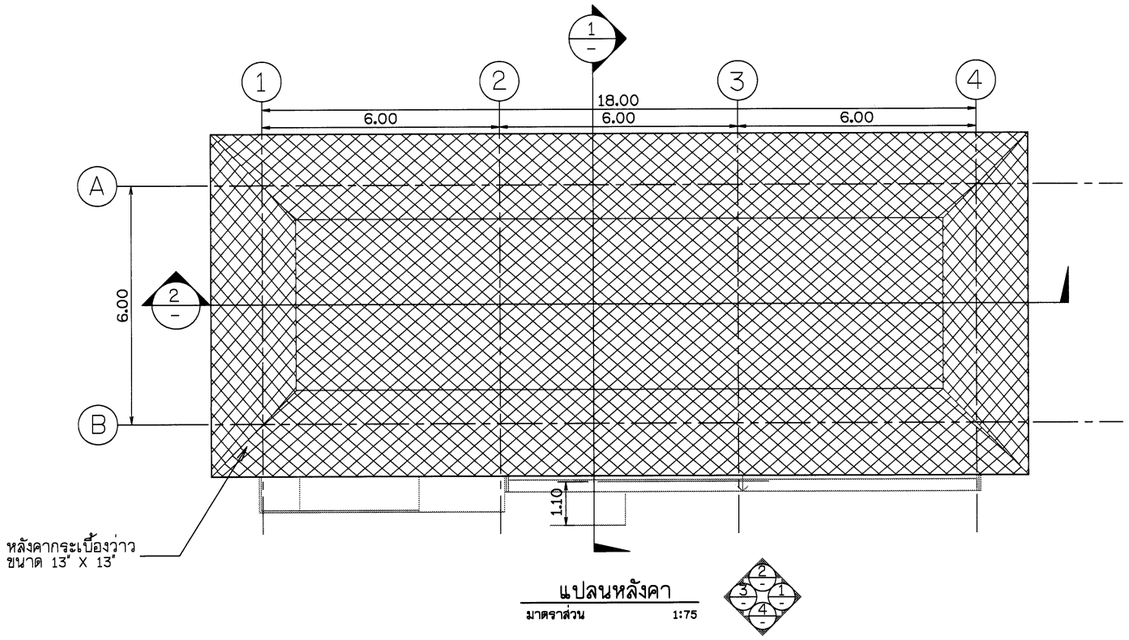

แปลนหลังคา

มาตราส่วน 1:75

NOTES TO SHEET

รายการวัสดุปูผิวพื้น	
F1	พื้น คสล. ปูกระเบื้องผิวหยาบ ขนาด 0.60x0.60ม.
F2	พื้น คสล. ปูกระเบื้องผิวด้าน ขนาด 0.60x0.60ม.
F4	พื้น คสล. ทำผิวทรายล้าง

รายการวัสดุกรุผิวผนัง	
1	ผนังก่ออิฐมวลเบาฉาบปูนเรียบ ทาสีภายนอก อะคริลิค 100% มอก 2321–2549 สีครีมของ TOA หรือเทียบเท่า
2	ผนังก่ออิฐมวลเบาฉาบปูนเรียบ ทาสีภายใน อะคริลิค 100% มอก 2321–2549 สีขาวของ TOA หรือเทียบเท่า
3	ผนังระแนงไม้เทียม รุ่นQB–50100 ขนาด 50x100mm.@150mm. ของ Maxis wood หรือ เทียบเท่า พร้อมโครงคร่าว
4	ผนังเบากันห้อง สำหรับห้องน้ำ พร้อมอุปกรณ์
5	ผนังก่ออิฐมวลเบาฉาบปูนเรียบกรุระแนงไม้เทียม50x100mm.@150mm.
6	ผนังก่ออิฐกรุกระเบื้องขนาด 0.30x0.60ม.
7	ผนังก่ออิฐกรุระแนงไม้เทียม 50x100mm.@150mm. พร้อมโครงคร่าว

รายการวัสดุผ้า	
1	ผ้าฉาบเรียบทาสี ชนิดกันความชื้น พร้อมอุปกรณ์ยึด
2	ผ้าฉาบเรียบทาสี พร้อมอุปกรณ์ยึด

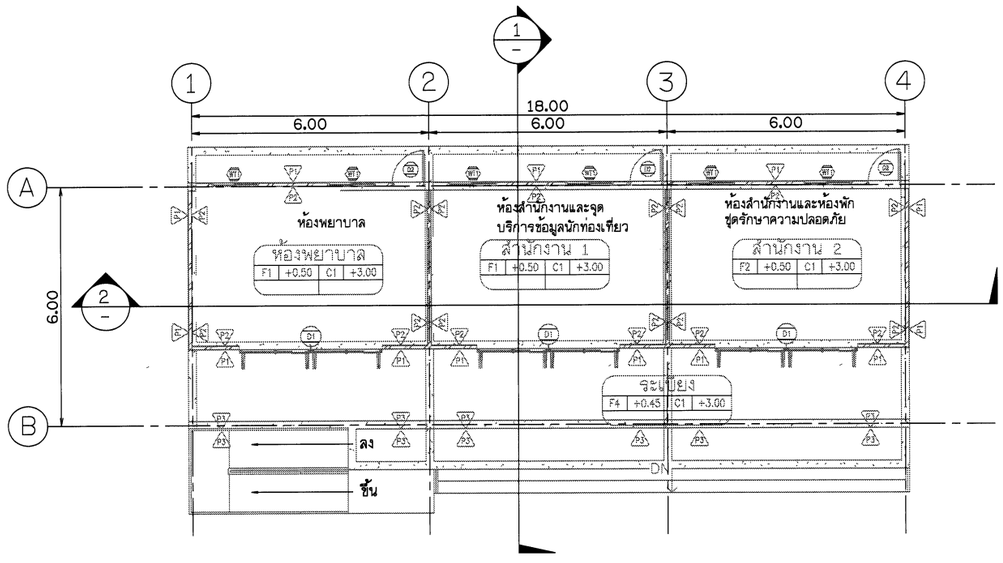

แปลนชั้นที่ 1

มาตราส่วน 1:75

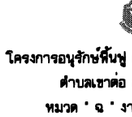

มาตราส่วน 1:75

0 1.50 3.00 4.50 6.00 7.50 ม.

กรมทรัพยากรน้ำ

โครงการอนุรักษ์พื้นฐ คลองบางเท่าแม่ พร้อมระบบกระจายน้ำ
ตำบลเขาต่อ อำเภอปลายพระยา จังหวัดกระบี่
หมวด " ฉ " งานอาคารทั่วงาน และอาคารประกอบ

อาคารชุดรักษาความปลอดภัยหมู่บ้าน – แปลนพื้นชั้น 1 และหลังคา

ผู้รับจ้าง : มหาวิทยาลัยเกษตรศาสตร์ วิทยาเขตเฉลิมพระเกียรติ จังหวัดสกลนคร

สำรวจ	(นายสหัส เหรฐสิ)	
ออกแบบ	(ผศ.ดร.รัชนีวงศ์ กรีพละ สย.9270)	
เขียนแบบ	(นายศักดินันท์ ทิวาวัน)	(ผศ.ดร.สหัส เหรฐสิ) ผู้จัดการโครงการ
ตรวจแบบ	(ผศ.ดร.ชลเกียรติ์ แก่นภูมิ สย.7509)	
แบบเลขที่	สกน. 006/65	แบบแผ่นที่ 617-002/029 628

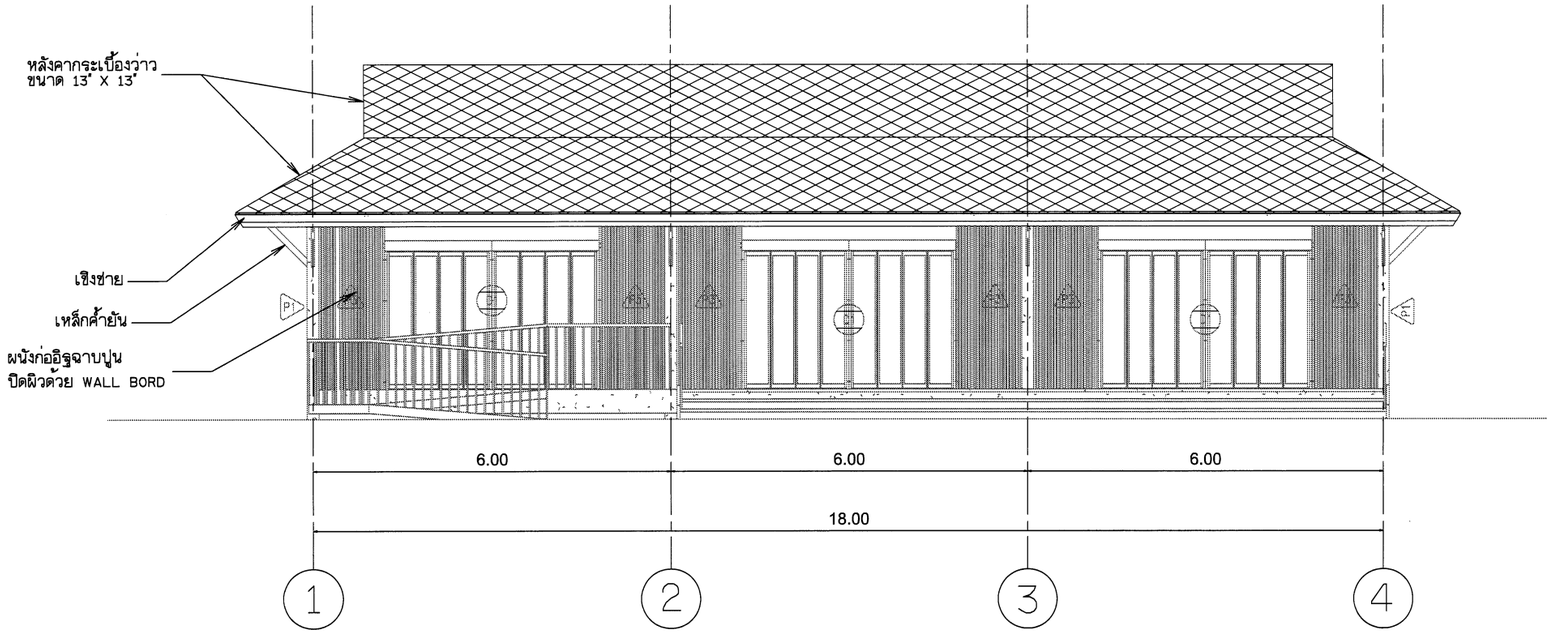

รูปด้าน 1

มาตราส่วน 1:50

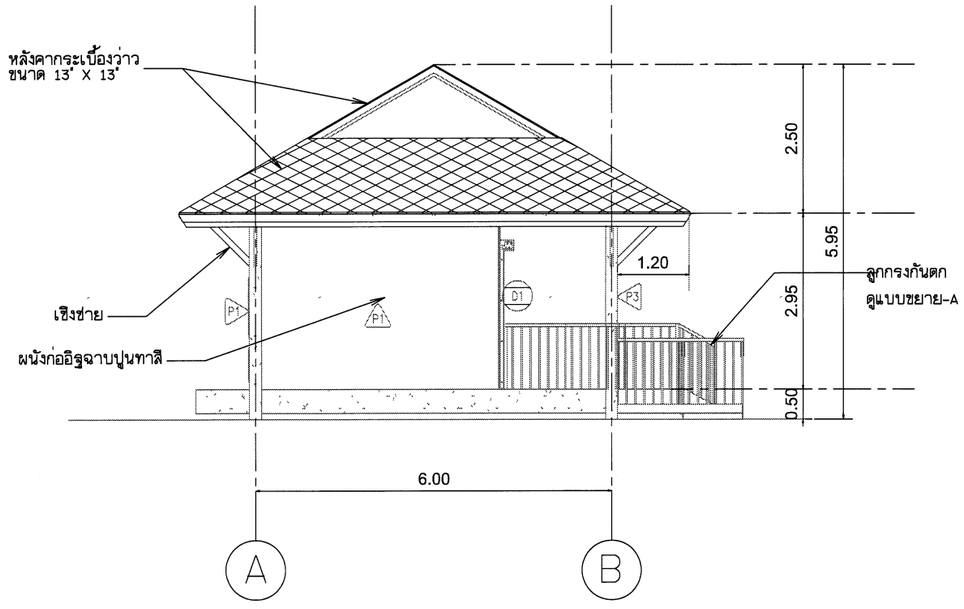

รูปด้าน 2

มาตราส่วน 1:50

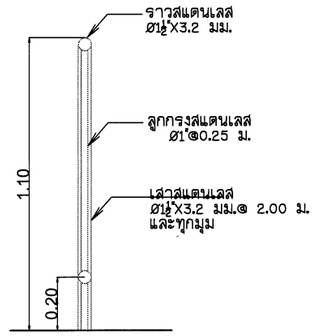

แบบขยาย-A

มาตราส่วน NTS.

มาตราส่วน 1:50

0 1.00 2.00 3.00 4.00 5.00 ม.

NOTES TO SHEET

รายการวัสดุปูผิวพื้น	
F1	พื้น คสล ปูกระเบื้องผิวหยาบ ขนาด 0.60x0.60ม
F2	พื้น คสล ปูกระเบื้องผิวด้าน ขนาด 0.60x0.60ม
F3	พื้น คสล ผสมกันซึม ปูไม้เทียม พร้อมโครงและอุปกรณ์ยึด
F4	พื้น คสล ทำผิวทรายล้าง
รายการวัสดุกรุผิวผนัง	
1	ผนังก่ออิฐมวลเบาฉาบปูนเรียบ ทาสีภายนอก อะคริลิค 100% มอก 2321-2549 สีครีมของ TOA หรือเทียบเท่า
2	ผนังก่ออิฐมวลเบาฉาบปูนเรียบ ทาสีภายใน อะคริลิค 100% มอก 2321-2549 สีขาวของ TOA หรือเทียบเท่า
3	ผนังระแนงไม้เทียม รุ่นQB-50100 ขนาด 50x100mm.@150mm. ของ Maxis wood หรือ เทียบเท่า พร้อมโครงคร่าว
4	ผนังเบากันห้อง สำหรับห้องน้ำ พร้อมอุปกรณ์
5	ผนังก่ออิฐมวลเบาฉาบปูนเรียบกรุระแนงไม้เทียม50x100mm.@150mm.
6	ผนังก่ออิฐกรุกระเบื้องขนาด 0.30x0.60ม
7	ผนังก่ออิฐกรุระแนงไม้เทียม 50x100mm.@150mm. พร้อมโครงคร่าว
รายการวัสดุผ้า	
1	ผ้าฉาบเรียบทาสี ชนิดกันความชื้น พร้อมอุปกรณ์ยึด
2	ผ้าฉาบเรียบทาสี พร้อมอุปกรณ์ยึด

กรมทรัพยากรน้ำ

โครงการอนุรักษ์พันธุ์ คลองบางเท่าแม่ พร้อมระบบกระจายน้ำ
ตำบลเขาต่อ อำเภอปลายพระยา จังหวัดกระบี่
หมวด " ฉ " งานอาคารหัวงาน และอาคารประกอบ
อาคารชุดรักษาความปลอดภัยหมู่บ้าน - รูปด้าน 1, 2

ผู้รับจ้าง : มหาวิทยาลัยเกษตรศาสตร์ วิทยาเขตเฉลิมพระเกียรติ จังหวัดสกลนคร

สำรวจ	(นายทศพล เกตุวุฒิ)			
ออกแบบ	(ผศ.ดร.วิจิบวงศ์ กรีพละ สย.10270)			
เขียนแบบ	(นายอภิสิทธิ์ ทิวาวงษ์)	(ผศ.ทศพล เกตุวุฒิ) ผู้จัดการโครงการ		
ตรวจแบบ	(รศ.ดร.ณเดชา พลายชุมพล สย.7309)			
แบบเลขที่	สทน. 006/65	แบบแผ่นที่	017-003/029	028

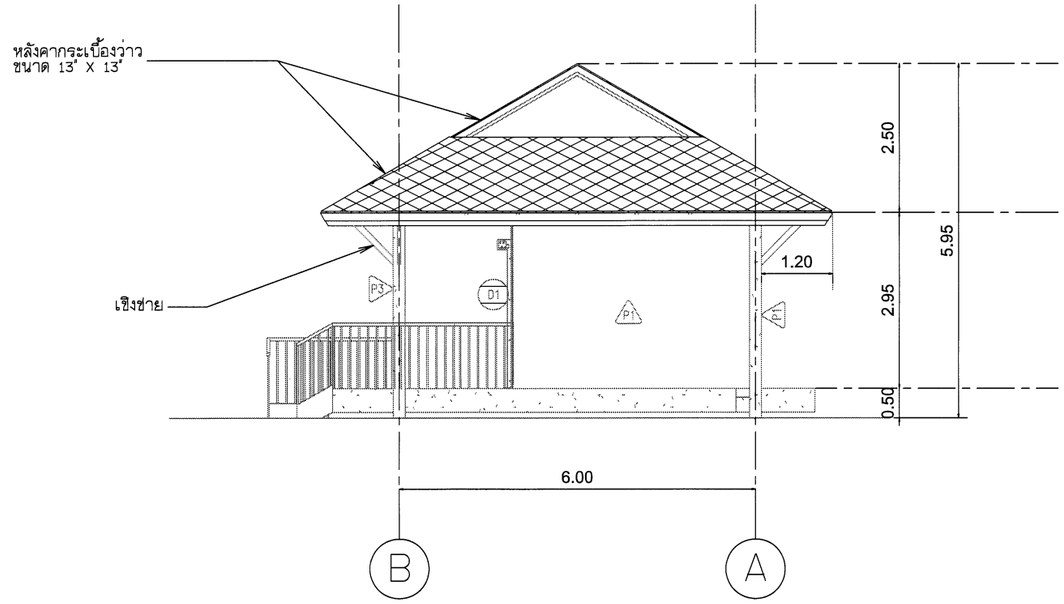

รูปด้าน 3

มาตราส่วน 1:50

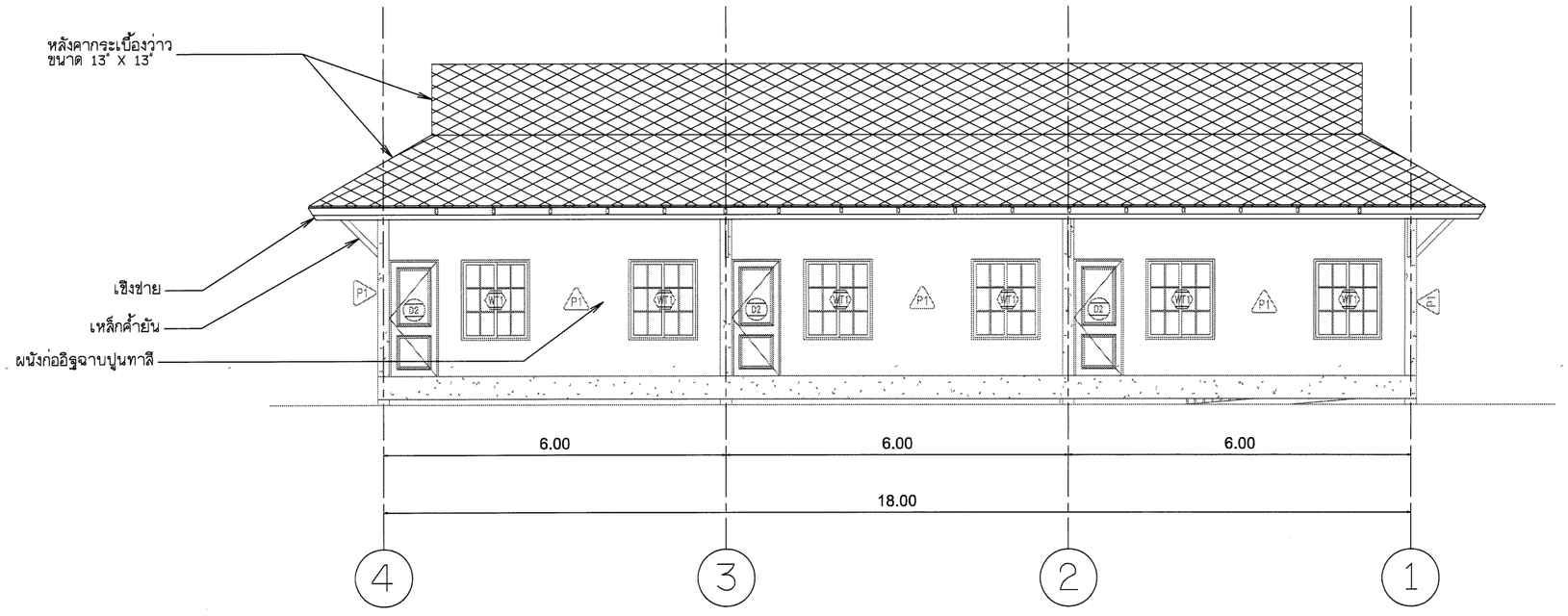

รูปด้าน 4

มาตราส่วน 1:50

NOTES TO SHEET	
รายการวัสดุปูผิวพื้น	
F1	พื้น คสล ปูกระเบื้องผิวหยาบ ขนาด 0.60x0.60ม
F2	พื้น คสล ปูกระเบื้องผิวด้าน ขนาด 0.60x0.60ม
F4	พื้น คสล ทำผิวทรายล้าง
รายการวัสดุกรุผิวผนัง	
1	ผนังก่ออิฐมวลเบาฉาบปูนเรียบ ทาสีภายนอก อะคริลิค 100% มอก 2321-2549 สีครีมของ TOA หรือเทียบเท่า
2	ผนังก่ออิฐมวลเบาฉาบปูนเรียบ ทาสีภายใน อะคริลิค 100% มอก 2321-2549 สีขาวของ TOA หรือเทียบเท่า
3	ผนังระแนงไม้เทียม รุ่นQB-50100 ขนาด 50x100mm.@150mm. ของ Maxis wood หรือ เทียบเท่า พร้อมโครงคร่าว
4	ผนังเบากันห้อง สำหรับห้องน้ำ พร้อมอุปกรณ์
5	ผนังก่ออิฐมวลเบาฉาบปูนเรียบกรุระแนงไม้เทียม50x100mm.@150mm.
6	ผนังก่ออิฐกรุกระเบื้องขนาด 0.30x0.60ม
7	ผนังก่ออิฐกรุระแนงไม้เทียม 50x100mm.@150mm.พร้อมโครงคร่าว
รายการวัสดุผ้า	
1	ผ้าฉาบเรียบทาสี ชนิดกันความชื้น พร้อมอุปกรณ์ยึด
2	ผ้าฉาบเรียบทาสี พร้อมอุปกรณ์ยึด

มาตราส่วน 1:50

0 1.00 2.00 3.00 4.00 5.00 ม.

กรมทรัพยากรน้ำ

โครงการอนุรักษ์พื้นฟู คลองบางเก่าแม่ พร้อมระบบกระจายน้ำ
ตำบลเขาต่อ อำเภอปลายพระยา จังหวัดกระบี่
หมวด ' ฉ ' งานอาคารหัวงาน และอาคารประกอบ
อาคารชุดรักษาความปลอดภัยหมู่บ้าน - รูปด้าน 3, 4

ผู้รับจ้าง : มหาวิทยาลัยเกษตรศาสตร์ วิทยาเขตเฉลิมพระเกียรติ จังหวัดสกลนคร

สำรวจ	(นายทศพล เกตุสิลี)			
ออกแบบ	(ผศ.ดร.วิจิตวงศ์ กรีพันธ์ สย.9270)			
เขียนแบบ	(นายอภิสิทธิ์บุตร ชีววงษ์)	(ผศ.เทศพล จตุระบุล) ผู้จัดการโครงการ		
ตรวจแบบ	(จค.ดร.กอบเกียรติ์ ต่องานี สย.7309)			
แบบเลขที่	สกน. 006/65	แบบแม่แบบที่	017-004/029	628

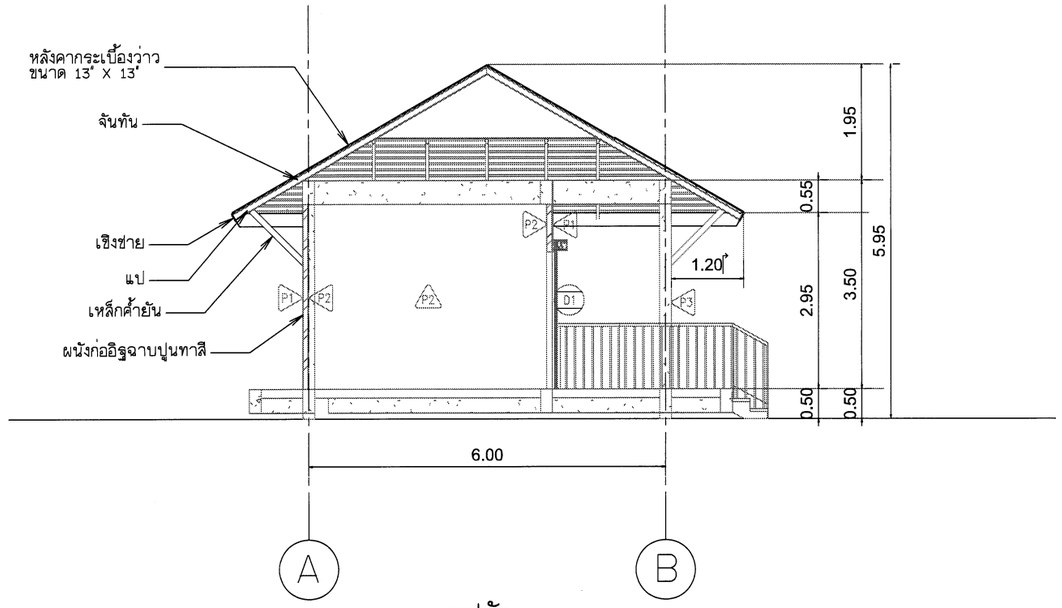

รูปตัด 1

มาตราส่วน 1:50

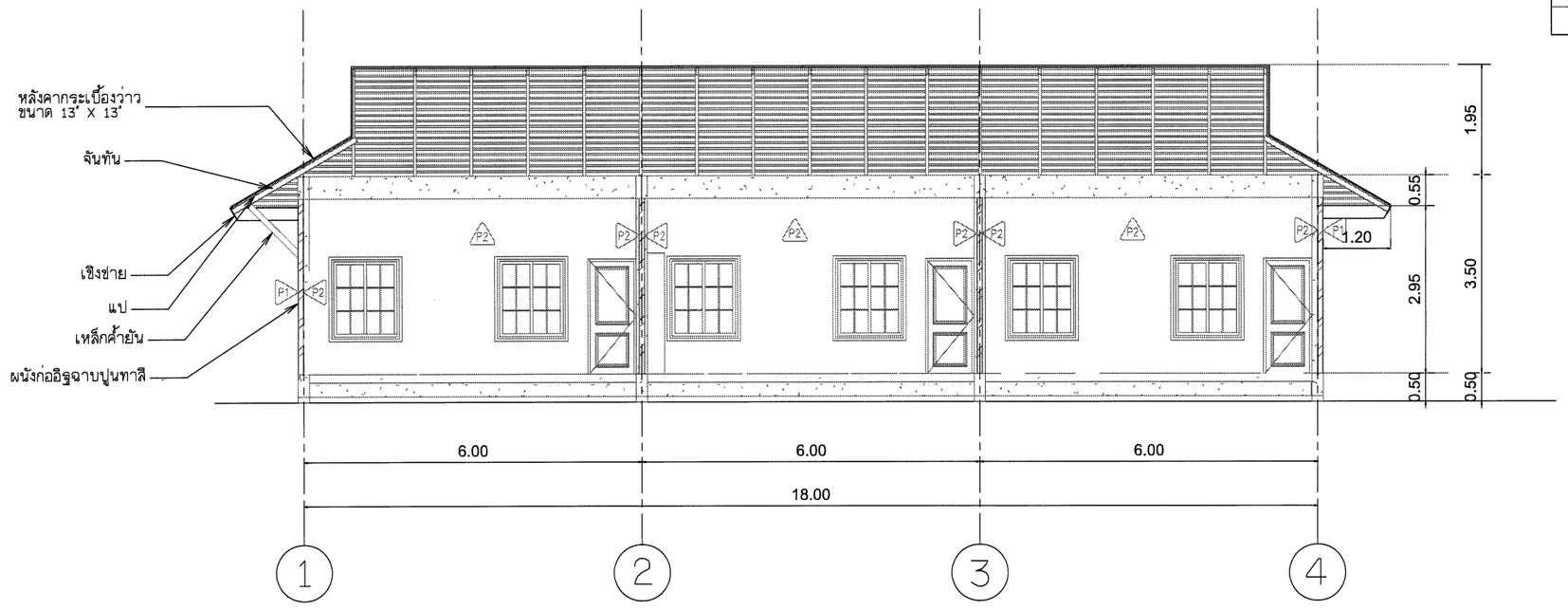

รูปตัด 2

มาตราส่วน 1:50

มาตราส่วน 1:50

0 1.00 2.00 3.00 4.00 5.00 ม.

NOTES TO SHEET

รายการวัสดุปูผิวพื้น	
F1	พื้น คสล ปูกระเบื้องผิวหยาบ ขนาด 0.60x0.60ม
F2	พื้น คสล ปูกระเบื้องผิวด้าน ขนาด 0.60x0.60ม
F4	พื้น คสล ทำผิวทรายล้าง
รายการวัสดุกรุผิวผนัง	
1	ผนังก่ออิฐมวลเบาฉาบปูนเรียบ ทาสีภายนอก อะคริลิค 100%
	มอก 2321-2549 สีครีมของ TOA หรือเทียบเท่า
2	ผนังก่ออิฐมวลเบาฉาบปูนเรียบ ทาสีภายใน อะคริลิค 100%
	มอก 2321-2549 สีขาวของ TOA หรือเทียบเท่า
3	ผนังระแนงไม้เทียม รุ่นQB-50100 ขนาด 50x100mm.@150mm.
	ของ Maxis wood หรือ เทียบเท่า พร้อมโครงคร่าว
4	ผนังเบากันห้อง สำหรับห้องน้ำ พร้อมอุปกรณ์
5	ผนังก่ออิฐมวลเบาฉาบปูนเรียบกรุระแนงไม้เทียม50x100mm.@150mm.
6	ผนังก่ออิฐกรุกระเบื้องขนาด 0.30x0.60ม
7	ผนังก่ออิฐกรุระแนงไม้เทียม 50x100mm.@150mm. พร้อมโครงคร่าว
รายการวัสดุผ้า	
1	ผ้าฉาบเรียบทาสี ชนิดกันความชื้น พร้อมอุปกรณ์ยึด
2	ผ้าฉาบเรียบทาสี พร้อมอุปกรณ์ยึด

กรมทรัพยากรน้ำ

โครงการอนุรักษ์พื้นฟู คลองบางเท่าแม่ พร้อมระบบกระจายน้ำ
ตำบลเขาต่อ อำเภอปลายพระยา จังหวัดกระบี่
หมวด ' ฉ ' งานอาคารหัวงาน และอาคารประกอบ
อาคารชุดรักษาความปลอดภัยหมู่บ้าน - รูปตัด 1, 2

ผู้รับจ้าง : มหาวิทยาลัยกษตรศาสตร์ วิทยาเขตเฉลิมพระเกียรติ จังหวัดสกลนคร

สำรวจ	(นายสหัส เดชรัตน์)			
ออกแบบ	(ผศ.ดร.วิทวัฒน์ กริชชะ สย.9270)			
เขียนแบบ	(นายสิทธิพันธ์ ศิริวงษ์)	(ผศ.ดร.สหัส เดชรัตน์) ผู้จัดการโครงการ		
ตรวจแบบ	(รศ.ดร.ภาณเทียรศ์ ผองพุฒิ สย.7309)			
แบบมาตรที่	สทน. 006/65	แบบแม่บทที่	017-005/029	628

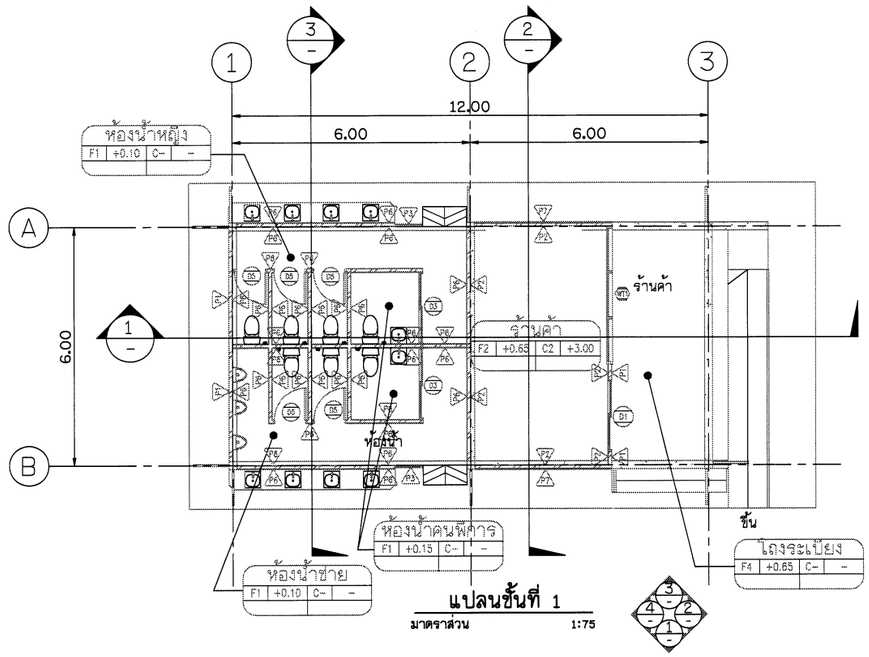

แปลนชั้นที่ 1

มาตราส่วน 1:75

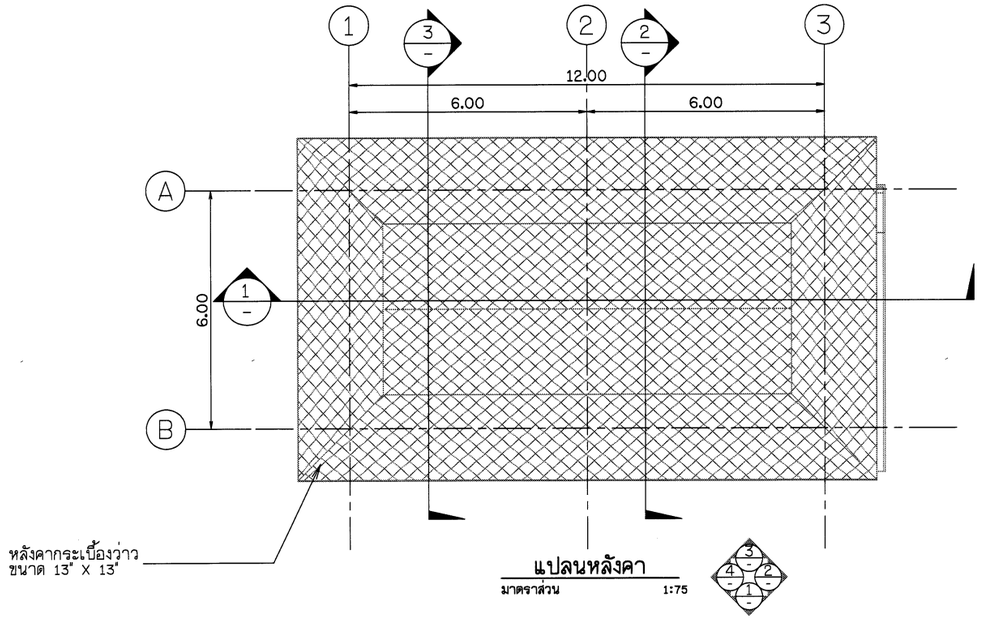

แปลนหลังคา

มาตราส่วน 1:75

NOTES TO SHEET	
รายการวัสดุปูผิวพื้น	
F1	พื้น คสล. ปูกระเบื้องผิวหยาบ ขนาด 0.60x0.60ม
F2	พื้น คสล. ปูกระเบื้องผิวด้าน ขนาด 0.60x0.60ม
F4	พื้น คสล. ทำผิวทรายล้าง
รายการวัสดุกรุผิวผนัง	
1	ผนังก่ออิฐมวลเบาฉาบปูนเรียบ ทาสีภายนอก อะคริลิค 100%
	มอก 2321-2549 สีครีมของ TOA หรือเทียบเท่า
2	ผนังก่ออิฐมวลเบาฉาบปูนเรียบ ทาสีภายใน อะคริลิค 100%
	มอก 2321-2549 สีขาวของ TOA หรือเทียบเท่า
3	ผนังระแนงไม้เทียม รุ่นQB-50100 ขนาด 50x100mm.@150mm.
	ของ Maxis wood หรือ เทียบเท่า พร้อมโครงคร่าว
4	ผนังเบากันห้อง สำหรับห้องน้ำ พร้อมอุปกรณ์
5	ผนังก่ออิฐมวลเบาฉาบปูนเรียบกรุระแนงไม้เทียม50x100mm.@150mm.
6	ผนังก่ออิฐกรุกระเบื้องขนาด 0.30x0.60ม
7	ผนังก่ออิฐกรุระแนงไม้เทียม 50x100mm.@150mm. พร้อมโครงคร่าว
รายการวัสดุผ้า	
1	ผ้าฉาบเรียบทาสี ชนิดกันความชื้น พร้อมอุปกรณ์ยึด
2	ผ้าฉาบเรียบทาสี พร้อมอุปกรณ์ยึด

มาตราส่วน 1:75

0 1.50 3.00 4.50 6.00 7.50 ม.

กรมทรัพยากรน้ำ

โครงการอนุรักษ์ฟื้นฟู คลองบางเท่าแม่ พร้อมระบบกระจายน้ำ
ตำบลเขาต่อ อำเภอปลายพระยา จังหวัดกระบี่
หมวด " ฉ " งานอาคารหัวงาน และอาคารประกอบ

อาคารบริการ - แปลนพื้นชั้น 1 และหลังคา

ผู้รับจ้าง : มหาวิทยาลัยเกษตรศาสตร์ วิทยาเขตฉลิมพระเกียรติ จังหวัดสกลนคร

สำรวจ	(นายทศพล เกตุสิริ)			
ออกแบบ	(ผศ.ดร.รัชนีวงศ์ กชิโรธร สย.9270)			
เรียงแบบ	(นายมีศิลป์ ทิวาวงษ์)			
ตรวจแบบ	(รศ.ดร.ภอเกียรติ ต้องพุทธิ สย.17309)			
แบบมาตรที่	สทน. 006/65	แบบแผ่นที่	ฉ17-006/029	628

(ผศ.ทศพล เกตุสิริ)
ผู้จัดการโครงการ

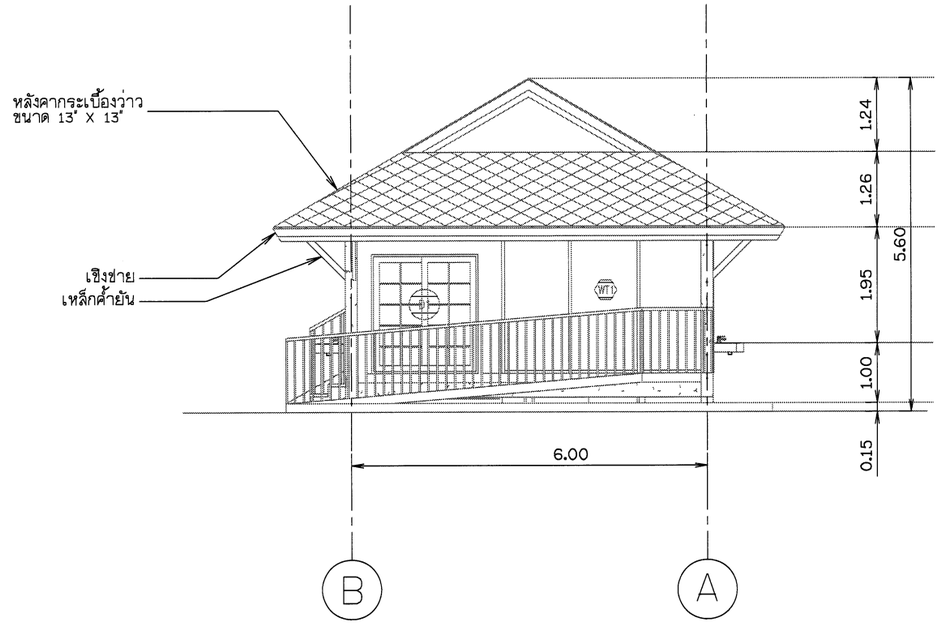

รูปด้าน 1

มาตราส่วน 1:50

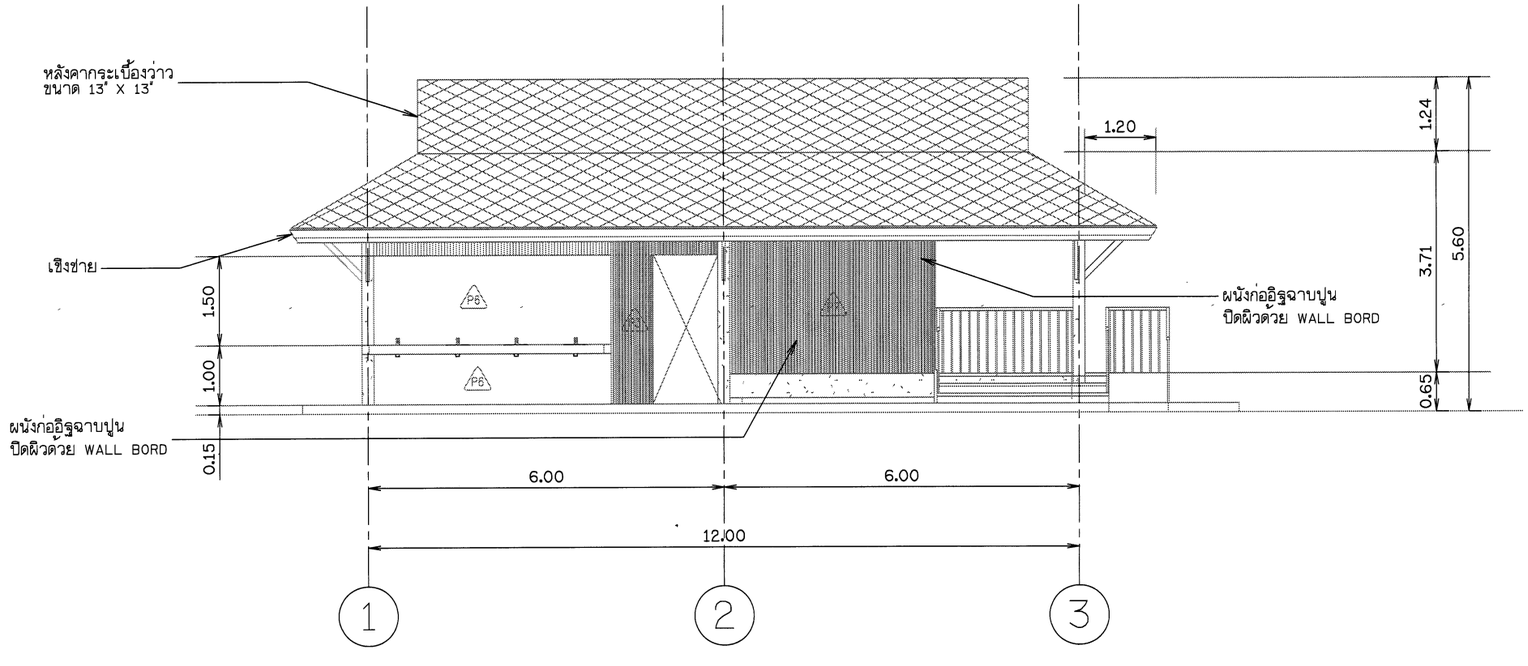

รูปด้าน 2

มาตราส่วน 1:50

NOTES TO SHEET	
รายการวัสดุปูผิวพื้น	
F1	พื้น คสล. ปูกระเบื้องผิวหยาบ ขนาด 0.60x0.60ม.
F2	พื้น คสล. ปูกระเบื้องผิวด้าน ขนาด 0.60x0.60ม.
F4	พื้น คสล. ทำผิวทรายล้าง
รายการวัสดุกรุผิวผนัง	
1	ผนังก่ออิฐมวลเบาฉาบปูนเรียบ ทาสีภายนอก อะคริลิค 100%
	มอก 2321-2549 สีครีมของ TOA หรือเทียบเท่า
2	ผนังก่ออิฐมวลเบาฉาบปูนเรียบ ทาสีภายใน อะคริลิค 100%
	มอก 2321-2549 สีขาวของ TOA หรือเทียบเท่า
3	ผนังระแนงไม้เทียม รุ่นQB-50100 ขนาด 50x100mm.@150mm.
	ของ Maxis wood หรือ เทียบเท่า พร้อมโครงคร่าว
4	ผนังเบากันห้อง สำหรับห้องน้ำ พร้อมอุปกรณ์
5	ผนังก่ออิฐมวลเบาฉาบปูนเรียบกรุระแนงไม้เทียม50x100mm.@150mm.
6	ผนังก่ออิฐกรุกระเบื้องขนาด 0.30x0.60ม.
7	ผนังก่ออิฐกรุระแนงไม้เทียม 50x100mm.@150mm. พร้อมโครงคร่าว
รายการวัสดุผ้า	
1	ผ้าฉาบเรียบทาสี ชนิดกันความชื้น พร้อมอุปกรณ์ยึด
2	ผ้าฉาบเรียบทาสี พร้อมอุปกรณ์ยึด

มาตราส่วน 1:50

0 1.00 2.00 3.00 4.00 5.00 ม.

กรมทรัพยากรน้ำ

โครงการอนุรักษ์พื้นฟู คลองบางเท่าแม่ พร้อมระบบกระจายน้ำ
ตำบลเขาต่อ อำเภอปลายพระยา จังหวัดกระบี่
หมวด " ฉ " งานอาคารหังงาน และอาคารประกอบ
อาคารบริการ - รูปด้าน 1, 2

ผู้รับจ้าง : มหาวิทยาลัยเกษตรศาสตร์ วิทยาเขตเฉลิมพระเกียรติ จังหวัดสกลนคร

สำรวจ	(นายเทศพล เกตุวดี)	
ออกแบบ	(ผศ.ดร.รัชนีวรรณ กรีพละ สย.09270)	
เขียนแบบ	(นายอัศนีย์นนท์ ทิวาวงษ์)	ชื่อ (ผศ.เทศพล เกตุระเวช) ผู้จัดการโครงการ
ตรวจแบบ	(ร.ต.ต.ธรเกียรติ มังกุดี สย.17309)	
แบบมาตรที่	สพน. 006/65	แบบแผ่นที่ 017-007/029 028

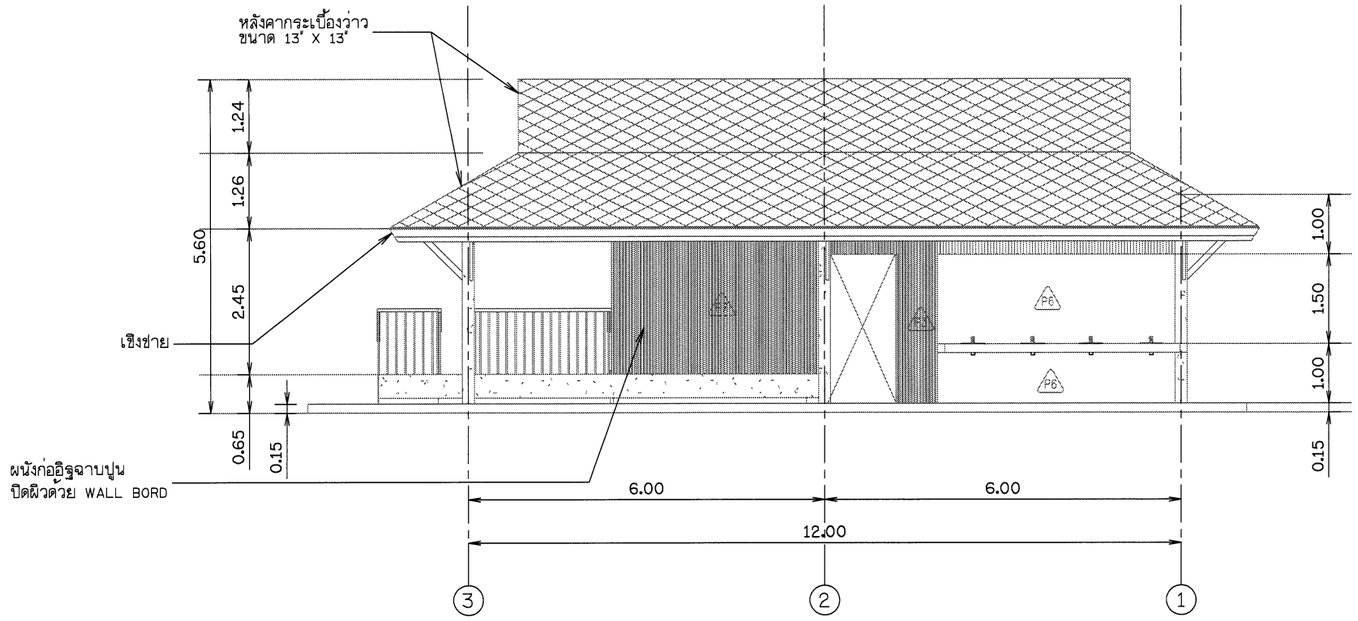

รูปด้าน 3

มาตราส่วน 1:50

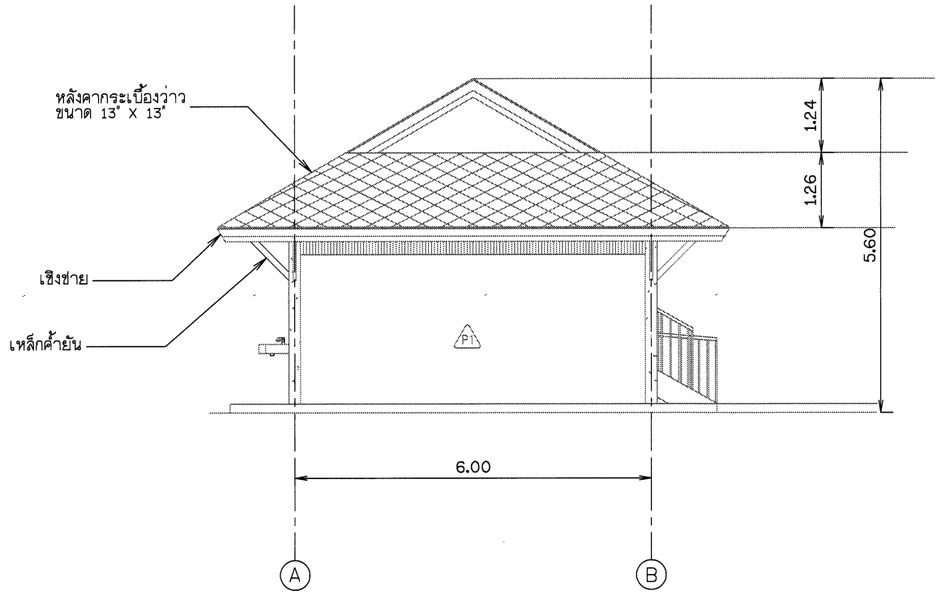

รูปด้าน 4

มาตราส่วน 1:50

NOTES TO SHEET	
รายการวัสดุปิดพื้น	
F1	พื้น คสล. ปูกระเบื้องผิวหยาบ ขนาด 0.60x0.60ม.
F2	พื้น คสล. ปูกระเบื้องผิวด้าน ขนาด 0.60x0.60ม.
F4	พื้น คสล. ทำผิวทรายล้าง
รายการวัสดุกรุผิวผนัง	
1	ผนังก่ออิฐมวลเบาฉาบปูนเรียบ ทาสีภายนอก อะคริลิค 100%
	มอก 2321-2549 สีครีมของ TOA หรือเทียบเท่า
2	ผนังก่ออิฐมวลเบาฉาบปูนเรียบ ทาสีภายใน อะคริลิค 100%
	มอก 2321-2549 สีขาวของ TOA หรือเทียบเท่า
3	ผนังระแนงไม้เทียม รุ่นQB-50100 ขนาด 50x100mm.@150mm.
	ของ Maxis wood หรือ เทียบเท่า พร้อมโครงคร่าว
4	ผนังเบากันห้อง สำหรับห้องน้ำ พร้อมอุปกรณ์
5	ผนังก่ออิฐมวลเบาฉาบปูนเรียบกรุระแนงไม้เทียม50x100mm.@150mm.
6	ผนังก่ออิฐกรุกระเบื้องขนาด 0.30x0.60ม.
7	ผนังก่ออิฐกรุระแนงไม้เทียม 50x100mm.@150mm. พร้อมโครงคร่าว
รายการวัสดุฝ้า	
1	ฝ้าฉาบเรียบทาสี ชนิดกันความชื้น พร้อมอุปกรณ์ยึด
2	ฝ้าฉาบเรียบทาสี พร้อมอุปกรณ์ยึด

มาตราส่วน 1:50

0 1.00 2.00 3.00 4.00 5.00 ม.

กรมทรัพยากรน้ำ

โครงการอนุรักษ์พันปู่ คลองบางเท่าแม่ พร้อมระบบกระจายน้ำ
ตำบลเขาต่อ อำเภอปลายพระยา จังหวัดกระบี่
หมวด " ฉ " งานอาคารหัวงาน และอาคารประกอบ
อาคารบริการ - รูปด้าน 3, 4

ผู้รับจ้าง : มหาวิทยาลัยเกษตรศาสตร์ วิทยาเขตฉลิมพระเกียรติ จังหวัดสกลนคร				
สำรวจ	(นายทศพล เกตุวลี)			
ออกแบบ	(ผศ.ดร.วิจิตร์วงค์ กรีพละ สย.9270)			
เขียนแบบ	(นายมีศักดินนท์ ทิวาวงษ์)	(ผศ.ทศพล เกตุวลี) ผู้จัดการโครงการ		
ตรวจแบบ	(รศ.ดร.ถวัลย์ศรี มังกุสี สย.7309)			
แบบเลขที่	สกน. 006/65	แบบแผ่นที่	017-006/029	628

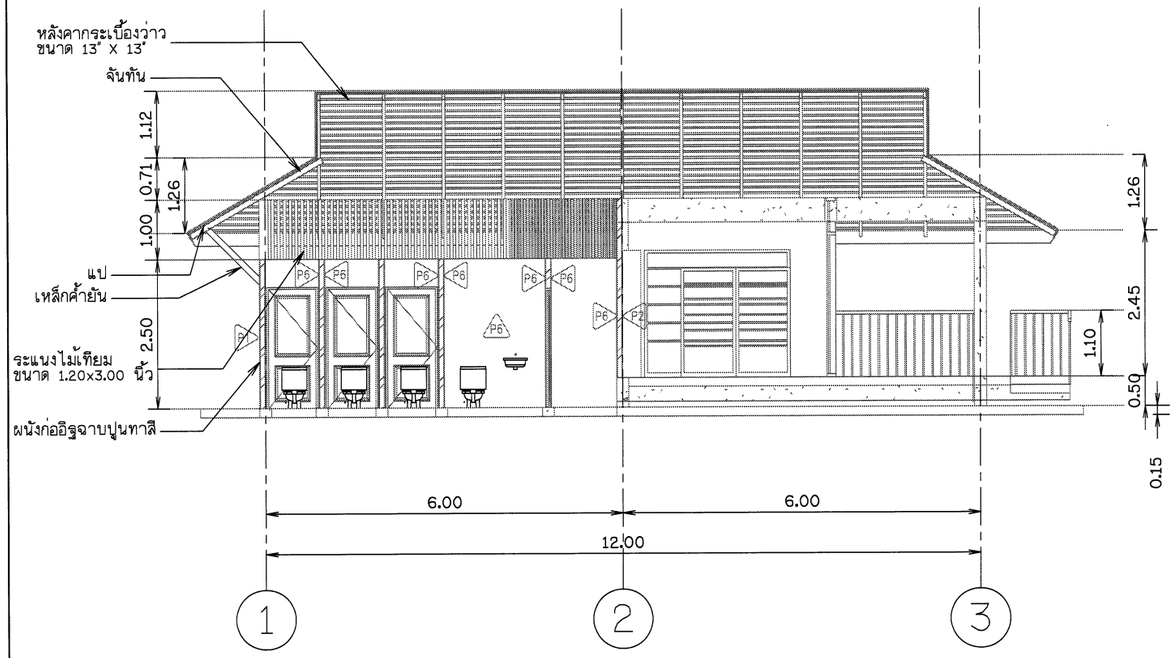

รูปตัด 1

มาตราส่วน 1:50

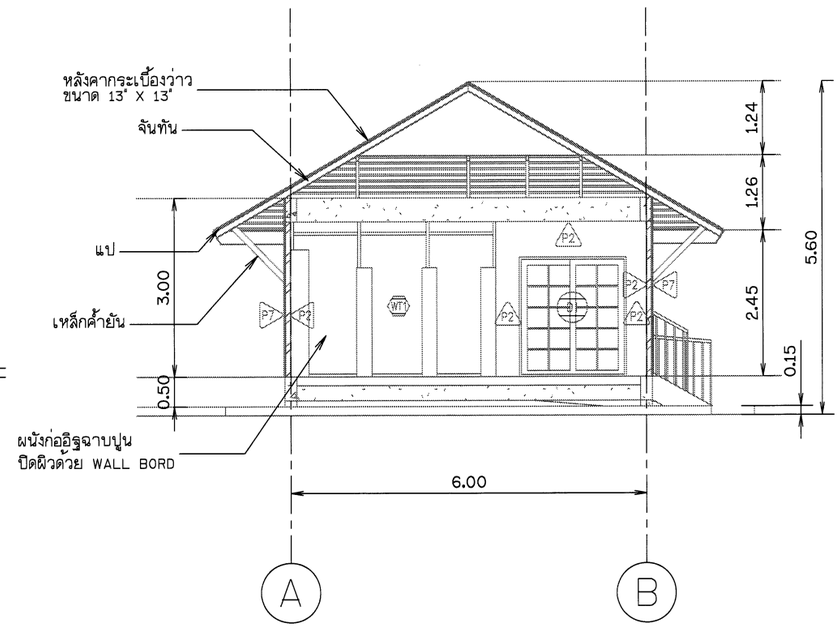

รูปตัด 2

มาตราส่วน 1:50

NOTES TO SHEET	
รายการวัสดุปูผิวพื้น	
F1	พื้น คสล. ปูกระเบื้องผิวหยาบ ขนาด 0.60x0.60ม.
F2	พื้น คสล. ปูกระเบื้องผิวด้าน ขนาด 0.60x0.60ม.
F4	พื้น คสล. ทำผิวทรายล้าง
รายการวัสดุกรุผิวผนัง	
1	ผนังก่ออิฐมวลเบาฉาบปูนเรียบ ทาสีภายนอก อะคริลิค 100%
	มอก 2321-2549 สีครีมของ TOA หรือเทียบเท่า
2	ผนังก่ออิฐมวลเบาฉาบปูนเรียบ ทาสีภายใน อะคริลิค 100%
	มอก 2321-2549 สีขาวของ TOA หรือเทียบเท่า
3	ผนังระแนงไม้เทียม รุ่นQB-50100 ขนาด 50x100mm.@150mm.
	ของ Maxis wood หรือ เทียบเท่า พร้อมโครงคร่าว
4	ผนังเบากันห้อง สำหรับห้องน้ำ พร้อมอุปกรณ์
5	ผนังก่ออิฐมวลเบาฉาบปูนเรียบกรุระแนงไม้เทียม50x100mm.@150mm.
6	ผนังก่ออิฐกรุกระเบื้องขนาด 0.30x0.60ม.
7	ผนังก่ออิฐกรุระแนงไม้เทียม 50x100mm.@150mm.พร้อมโครงคร่าว
รายการวัสดุผ้า	
1	ผ้าฉาบเรียบทาสี ชนิดกันความชื้น พร้อมอุปกรณ์ยึด
2	ผ้าฉาบเรียบทาสี พร้อมอุปกรณ์ยึด

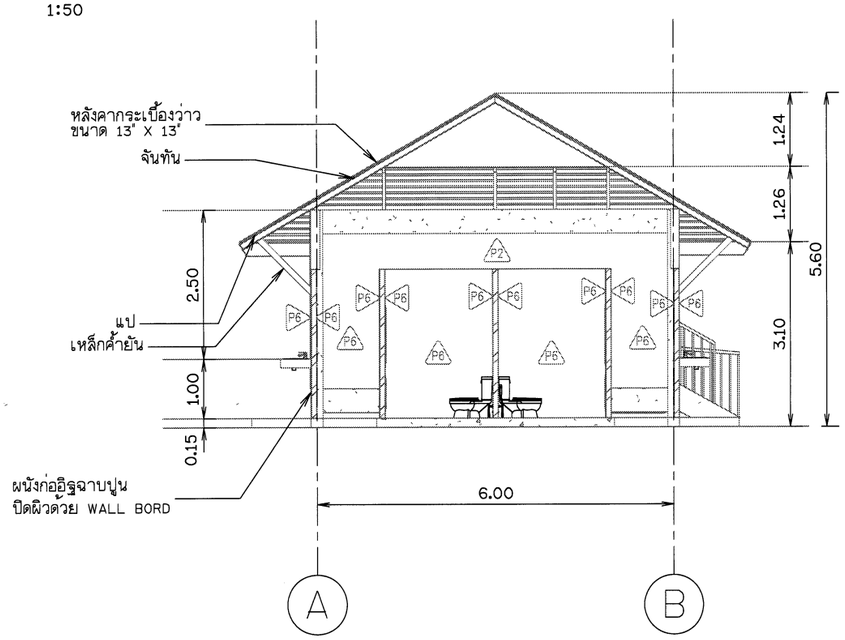

รูปตัด 3

มาตราส่วน 1:50

มาตราส่วน 1:50

0 1.00 2.00 3.00 4.00 5.00 ม.

กรมทรัพยากรน้ำ

โครงการอนุรักษ์พื้นฟู คลองบางเท่าแม่ พร้อมระบบกระจายน้ำ
ตำบลเขาต่อ อำเภอปลายพระยา จังหวัดกระบี่
หมวด " ฉ " งานอาคารหัวงาน และอาคารประกอบ
อาคารบริการ - รูปตัด 1, 2 และ 3

ผู้รับจ้าง : มหาวิทยาลัยเกษตรศาสตร์ วิทยาเขตเฉลิมพระเกียรติ จังหวัดสกลนคร

สำรวจ	(นายกฤตย เกตุสี)			
ออกแบบ	(ผศ.ดร.วิษณุวงศ์ กรีพละ สย.9270)			
เขียนแบบ	(นายมิตินนท์ ทิวารวัง)	(ผศ.ดร.ชยพล อุตระกุล) ผู้อำนวยการโครงการ		
ตรวจแบบ	(รศ.ดร.ณเดชา มองบุญ สย.7309)			
แบบแสดงที่	สพน. 006/65	แบบแม่บทที่	ฉ17-009/029	628

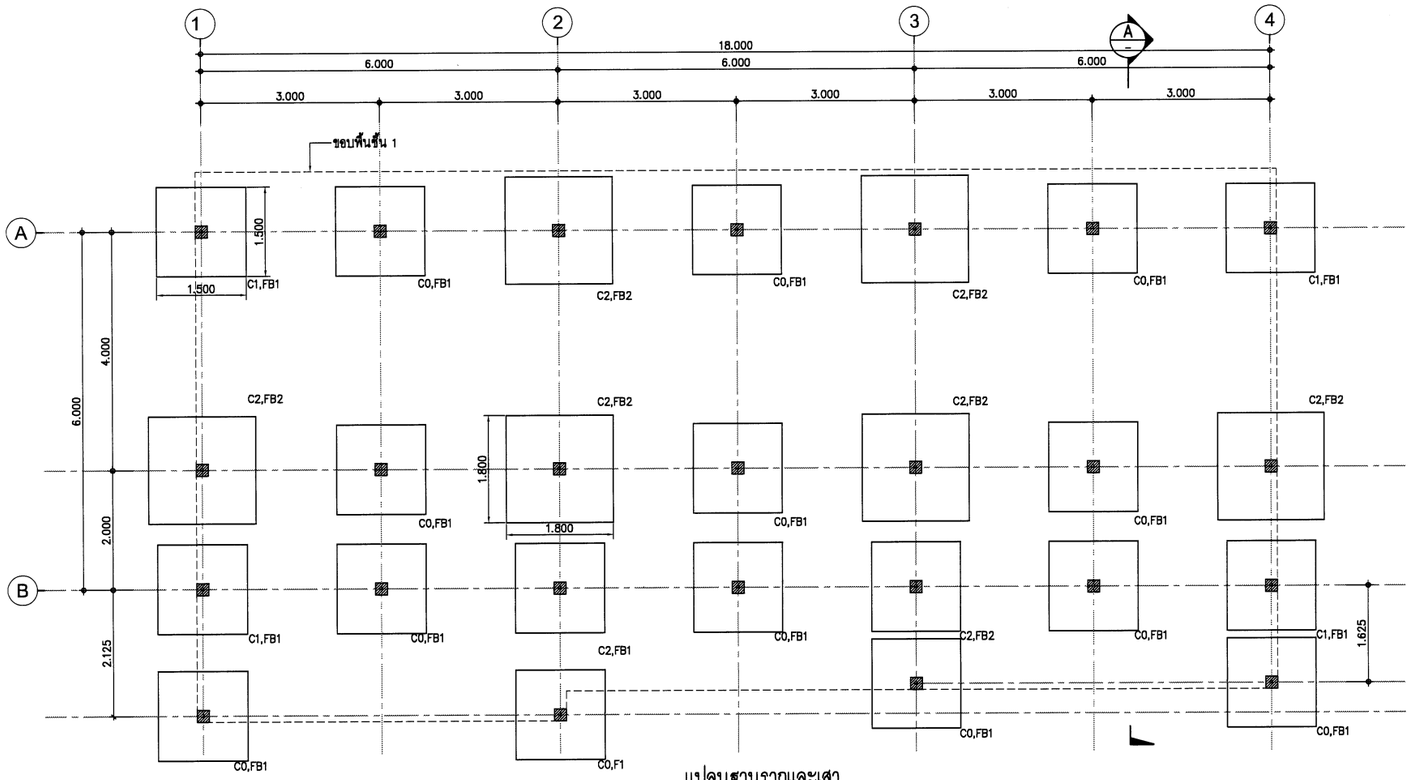

แปลนฐานรากและเสา

SCALE 1:50

เสาที่โผล่ขึ้นมา

เสาที่อยู่ใต้พื้น

อาคารชุดรักษาความปลอดภัยหมู่บ้าน

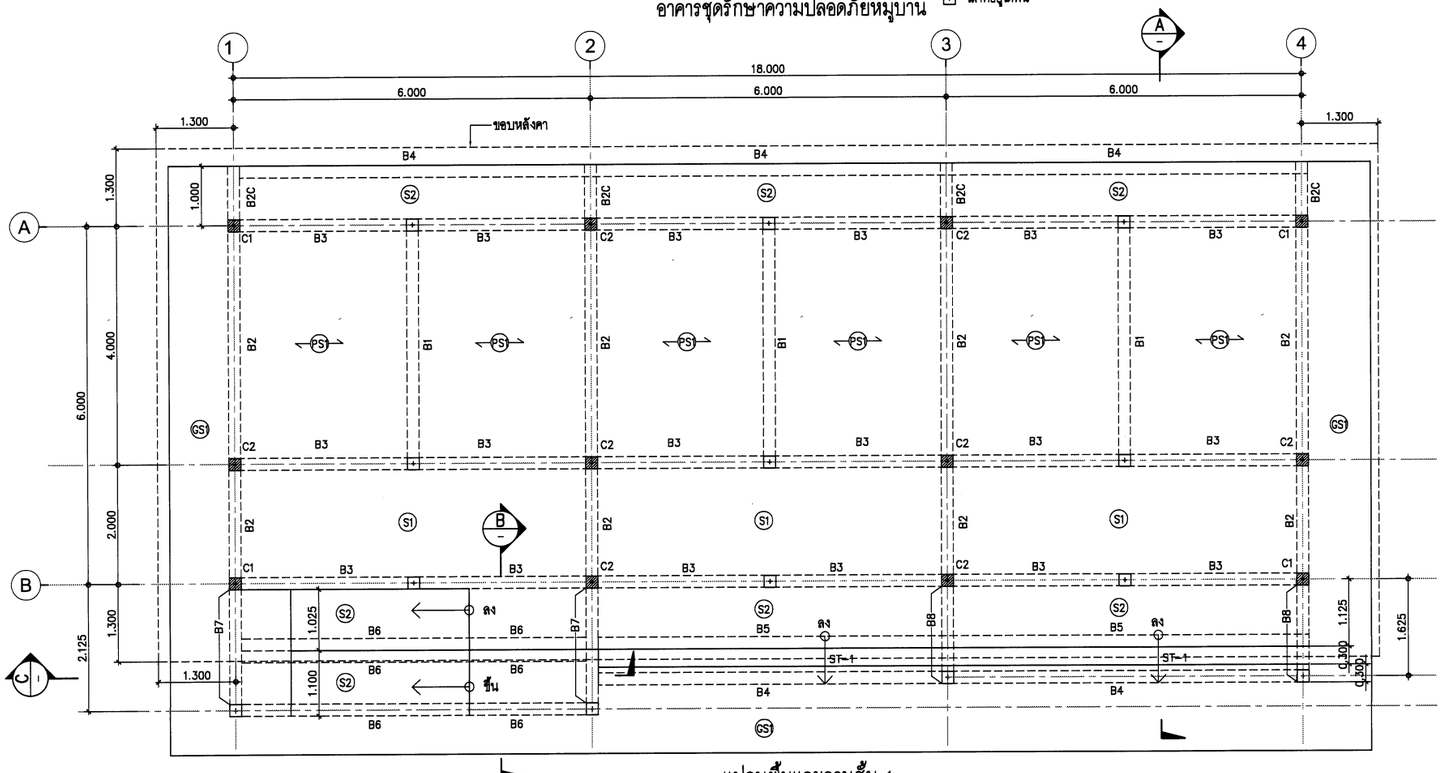

แปลนพื้นและคานชั้น 1

SCALE 1:50

เสาที่โผล่ขึ้นมา

เสาที่อยู่ใต้พื้น

อาคารชุดรักษาความปลอดภัยหมู่บ้าน

กรมทรัพยากรน้ำ

โครงการอนุรักษ์ฟื้นฟู คลองบางเท่าแม่ พร้อมระบบกระจายน้ำ
ตำบลเขาต่อ อำเภอปลายพระยา จังหวัดกระบี่
หมวด " ฉ " งานอาคารหัวงาน และอาคารประกอบ

อาคารชุดรักษาความปลอดภัยหมู่บ้าน - แปลนงานโครงสร้าง 1/2

ผู้รับจ้าง : มหาวิทยาลัยเกษตรศาสตร์ วิทยาเขตเฉลิมพระเกียรติ จังหวัดสกลนคร				
สำรวจ	(นายเกศล เกษรมิ)			
ออกแบบ	(ผศ.ดร.วิษณ์วงศ์ กรีพละ สย.9270)			
เขียนแบบ	(นายศิโนนท ทิวาวงษ์)	ข้อมูลเพิ่ม, สัดส่วน		
ตรวจแบบ	(รศ.ดร.ภอเอเกียรติ ผ่องศุลี สย.7309)			
แบบเลขที่	สทน. 008/65	แบบแผ่นที่	017-010/029	628

ช. (ผศ.เกศล เกษรมิ)
ผู้จัดการโครงการ

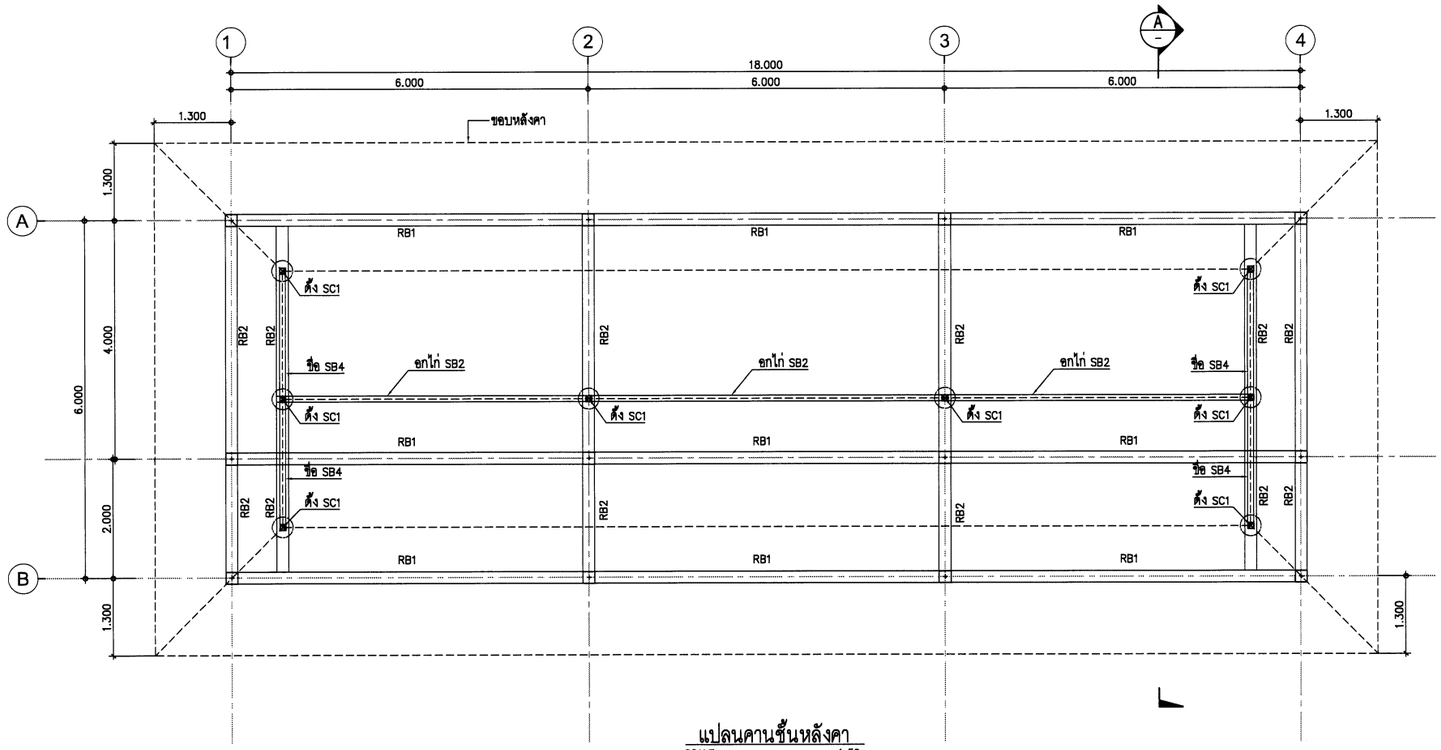

แปลนคานชั้นหลังคา

SCALE 1:50

อาคารชุดรักษาความปลอดภัยหมู่บ้าน

เสาที่โผล่ขึ้นมา

เสาที่อยู่ใต้พื้น

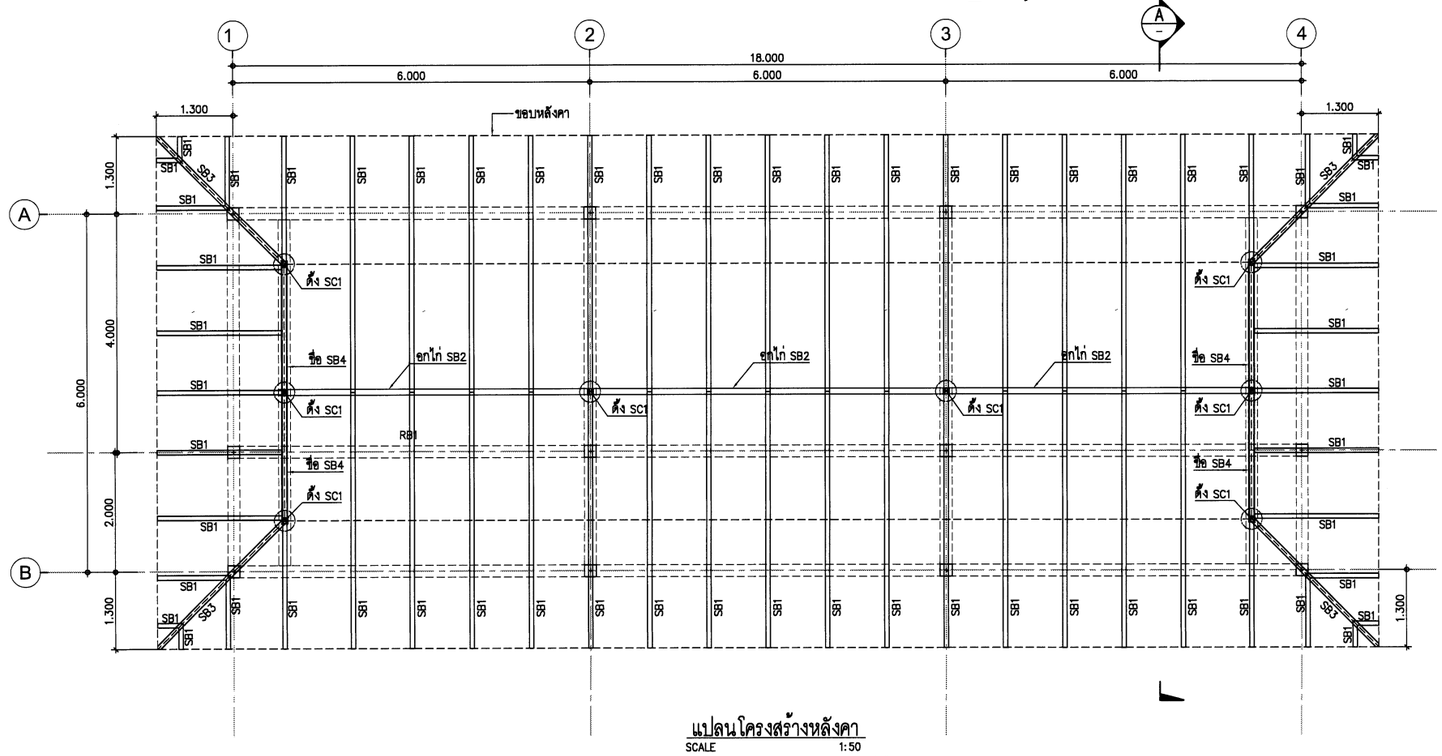

แปลนโครงสร้างหลังคา

SCALE 1:50

อาคารชุดรักษาความปลอดภัยหมู่บ้าน

ตารางขนาดโครงสร้างหลังคา

แป ①	⌀-25x25x2.3 mm.(1.53 kg/m.) @0.21
จันทัน SB1	⌀-125x75x3.2 mm.(9.52 kg/m.)@1.0m.
อกไก่ SB2	⌀-200x100x6.3 mm.(27.4 kg/m.)
ตะเข้สัน SB3	2 ⌀-125x75x3.2 mm.(9.52 kg/m.)
ชื่อ SB4	2 ⌀-150x50x3.2 mm.(9.63 kg/m.)
ตั้ง SC1	⌀-150x150x6.0 mm.(26.9 kg/m.)
เหล็กค้ำยัน AR1	⌀-100x50x3.2 mm.(7.01 kg/m.)

กรมทรัพยากรน้ำ

โครงการอนุรักษ์พื้นฟู คลองบางเท่าแม่ พร้อมระบบกระจายน้ำ
ตำบลเขาต่อ อำเภอปลายพระยา จังหวัดกระบี่
หมวด ' ฉ ' งานอาคารหัวงาน และอาคารประกอบ

อาคารชุดรักษาความปลอดภัยหมู่บ้าน - แปลนงานโครงสร้าง 2/2

ผู้รับจ้าง : มหาวิทยาลัยเกษตรศาสตร์ วิทยาเขตเฉลิมพระเกียรติ จังหวัดสกลนคร

สำรวจ	(นายสหัส บาฮูลี)			
ออกแบบ	(ผศ.ดร.วิษณ์วงศ์ กรีพละ สย.9270)			
เขียนแบบ	(นายศิลปนท์ ทิวาวงษ์)	ช.		
ตรวจแบบ	(รศ.ดร.ยอแสเปียรดี ผลงาม สย.7309)	(ผศ.สหัส อุรุระปี) ผู้จัดการโครงการ		
แบบมาตรฐาน	สทน. 008/65	แบบแผ่นที่	ฉ17-011/029	625

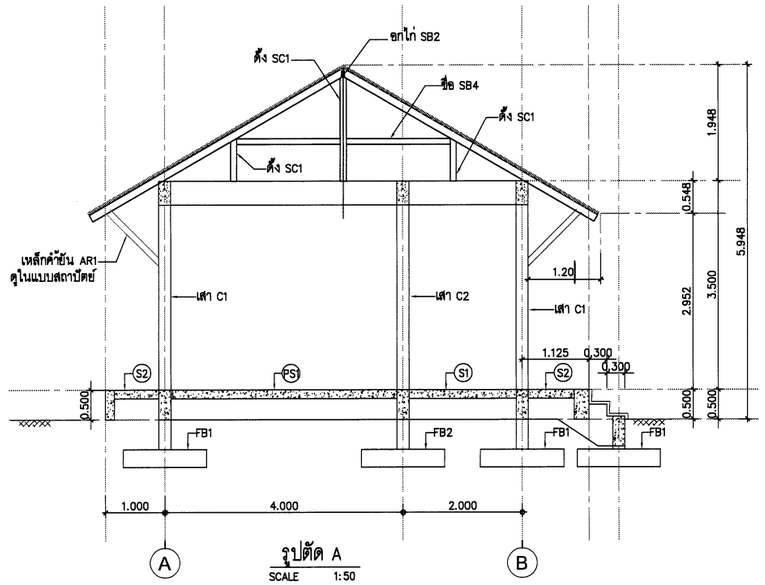

รูปตัด A
SCALE 1:50

ตารางขนาดโครงสร้างหลังคา

แป ①	⌀–25x25x2.3 mm.(1.53 kg/m.) @0.21
จันทัน SB1	⌀–125x75x3.2 mm.(9.52 kg/m.)@1.0m.
อกไก่ SB2	⌀ –200x100x6.3 mm.(27.4 kg/m.)
ตะเฆ่สัน SB3	2 ⌀–125x75x3.2 mm.(9.52 kg/m.)
ขื่อ SB4	2 ⌀–150x50x3.2 mm.(9.63 kg/m.)
ตั้ง SC1	⌀–150x150x6.0 mm.(26.9 kg/m.)
เหล็กค้ำยัน AR1	⌀–100x50x3.2 mm.(7.01 kg/m.)

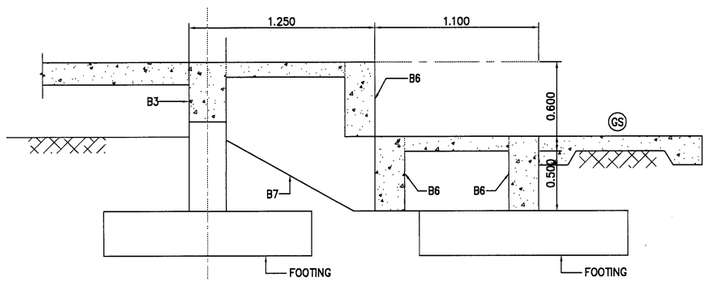

รูปตัด B
SCALE 1:20

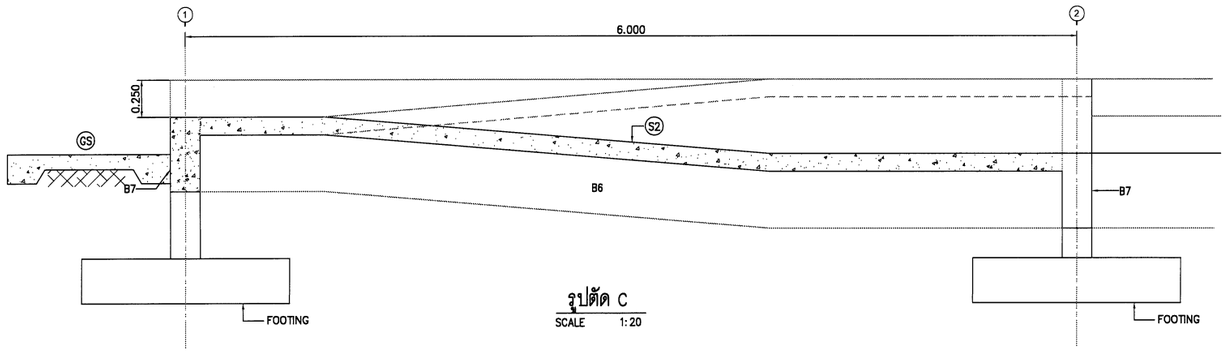

รูปตัด C
SCALE 1:20

กรมทรัพยากรน้ำ

โครงการอนุรักษ์ฟื้นฟู คลองบางเท่าแม่ พร้อมระบบกระจายน้ำ
ตำบลเขาต่อ อำเภอปลายพระยา จังหวัดกระบี่
หมวด " ฉ " งานอาคารทั่วงาน และอาคารประกอบ

อาคารชุดรักษาความปลอดภัยหมู่บ้าน - รูปตัดงานโครงสร้าง

ผู้รับจ้าง : มหาวิทยาลัยเกษตรศาสตร์ วิทยาเขตเฉลิมพระเกียรติ จังหวัดสกลนคร				
สำรวจ	(นายกฤตฤล บาญสิ)			
ออกแบบ	(ผศ.ดร.วิษณ์วงศ์ กรีพละ สย.9270)			
เขียนแบบ	(นายณัฐพันนท์ ทิวากาญจ์)	(ผศ.กฤตฤล จุระบุล) ผู้จัดการโครงการ		
ตรวจแบบ	(วศ.ดร.ณอเมียศิ ผ่องบุญ สย.7309)			
แบบเลขที่	สทน. 008/65	แบบแผ่นที่	ฉ17-012/023	628

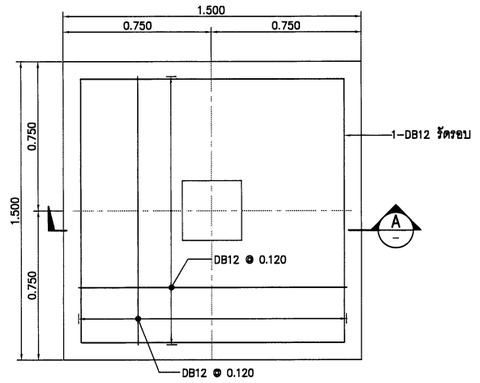

FOOTING FB1, PLAN

SCALE 1:15

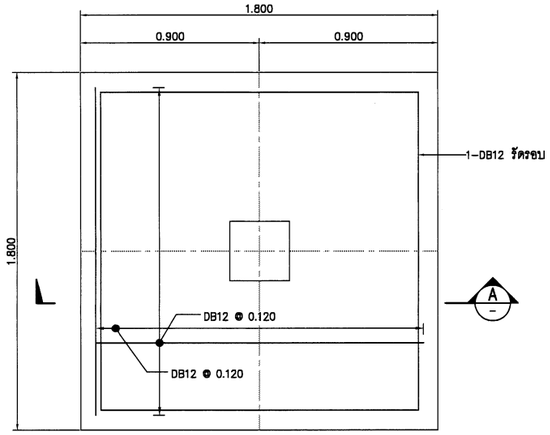

FOOTING FB2, PLAN

SCALE 1:15

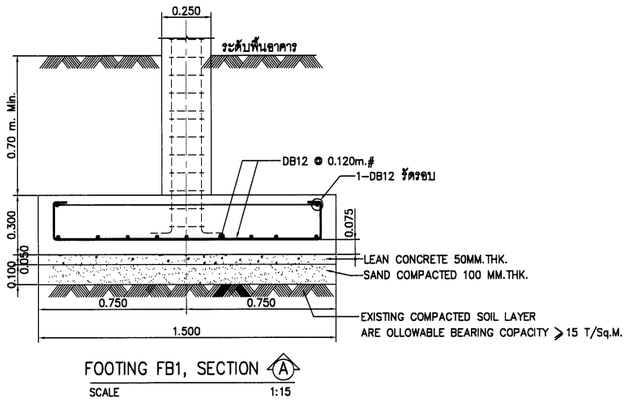

FOOTING FB1, SECTION (A)

SCALE 1:15

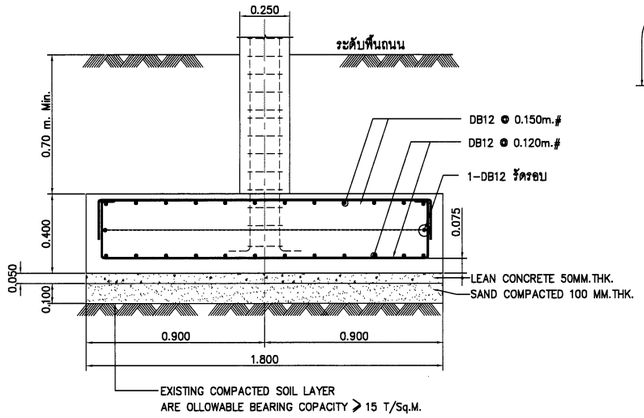

FOOTING FB2, SECTION (A)

SCALE 1:15

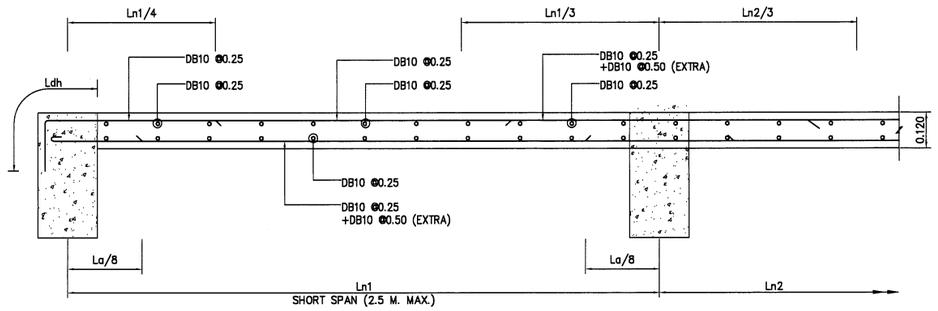

(S1) DETAIL (SECTION)

SCALE A3 1:10

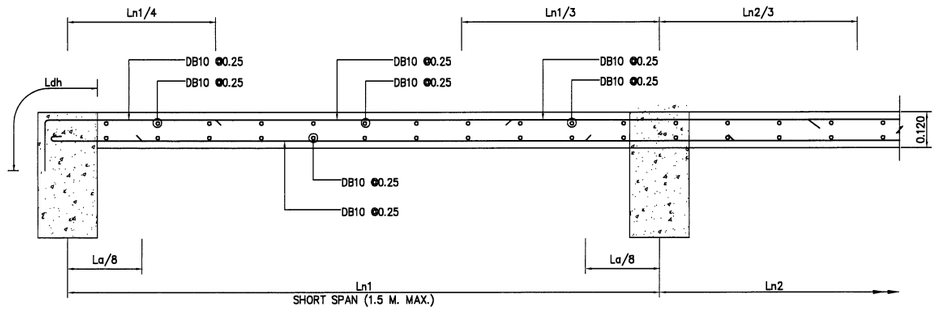

(S2) DETAIL (SECTION)

SCALE A3 1:10

SDL = 100 Kg/sq.m.
LL = 400 Kg/sq.m.

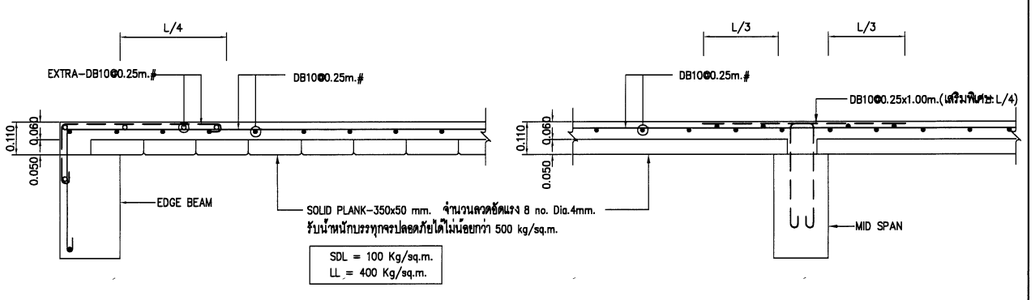

(PS1) DETAIL (SECTION)

SCALE A3 1:10

COLUMN / FLOOR	C0	C1	C2
Roof.	—	0.200 / 0.200 6–DB16mm. ปลอก–DB10mm@0.20m. Covering 3.5 cm.	0.200 / 0.200 8–DB16mm. ปลอก–DB10mm@0.20m. Covering 3.5 cm.
GROUND FL.			
GROUND FL.	0.250 / 0.250 8–DB12mm. ปลอก–DB10mm@0.25m. Covering 4.0 cm.	0.250 / 0.250 6–DB16mm. ปลอก–DB10mm@0.25m. Covering 4.0 cm.	0.250 / 0.250 8–DB16mm. ปลอก–DB10mm@0.25m. Covering 4.0 cm.
FOUNDATION FL.			

กรมทรัพยากรน้ำ

โครงการอนุรักษ์พื้นฟู คลองบางเท่าแม่ พร้อมระบบกระจายน้ำ
ตำบลเชาด่อ อำเภอปลายพระยา จังหวัดกระบี่
หมวด " ฉ " งานอาคารทั่วงาน และอาคารประกอบ

อาคารชุดรักษาความปลอดภัยหมู่บ้าน - แบบขยายงานโครงสร้าง 1/2

ผู้รับจ้าง : มหาวิทยาลัยกษตรศาสตร์ วิทยาเขตฉลิมพระเกียรติ จังหวัดสกลนคร				
สำรวจ	(นายกศิกร บุญรุ่ง)	(ผศ.ดร.ชัยวัฒน์ ชูชาติ) ผู้จัดการโครงการ		
ออกแบบ	(ผศ.ดร.ชัยวัฒน์ ชูชาติ สย.9270)			
เขียนแบบ	(นายศรัณนท์ ทิวาวงษ์)			
ตรวจแบบ	(รศ.ดร.ภอเมียรศ์ ผลบุญ สย.7309)			
แบบเลขที่	สกน. 008/65	แบบแผ่นที่	017-013/028	028

SIMPLE BEAM & CANTILIVER BEAM

TYPICAL REINFORCEMENT DETAIL OF SIMPLE BEAM & CANTILIVER BEAM.

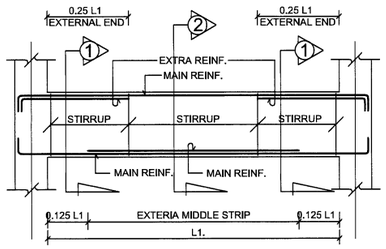

SIMPLE BEAM

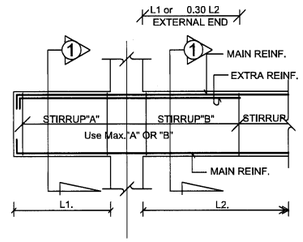

CANTILIVER BEAM

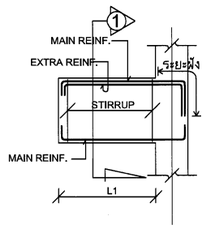

CANTILIVER BEAM

CONTINUOUS RC.BEAM

TYPICAL REINFORCEMENT DETAIL OF CONTINUOUS BEAM

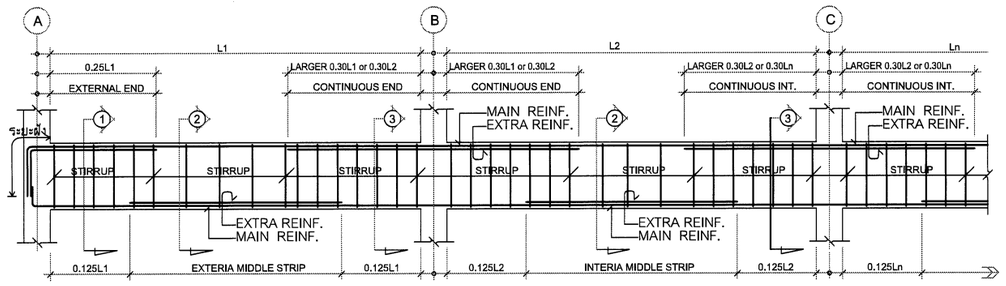

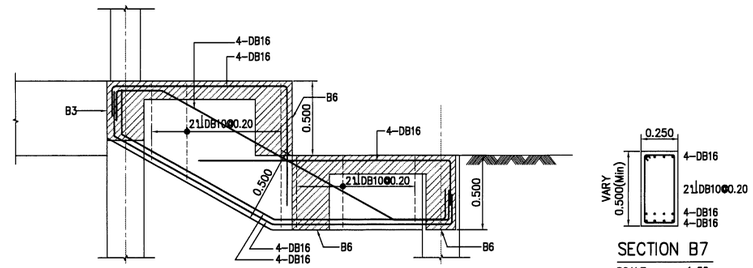

DETAIL B7
SCALE 1:20

SECTION B7
SCALE 1:20

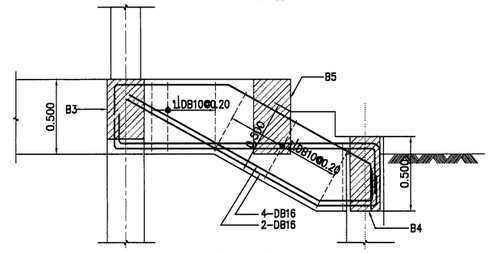

DETAIL B8
SCALE 1:20

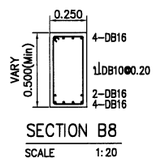

SECTION B8
SCALE 1:20

รูปตัด / เบอร์คาน	เสานอก/ SUPPORTตัวนอก SECTION ①	กลางคาน SECTION ②	เสาใน/ SUPPORTตัวใน(คานต่อเนื่อง) SECTION ③
B1	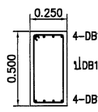	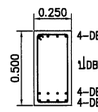	
B2	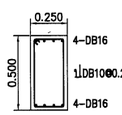	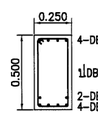	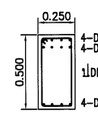
B2C			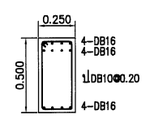
B3	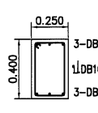	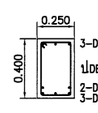	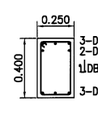

รูปตัด / เบอร์คาน	เสานอก/ SUPPORTตัวนอก SECTION ①	กลางคาน SECTION ②	เสาใน/ SUPPORTตัวใน(คานต่อเนื่อง) SECTION ③
B4	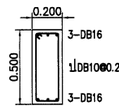	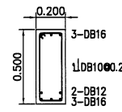	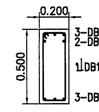
B5	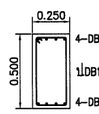	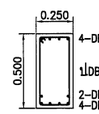	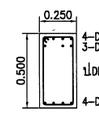
B6	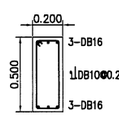	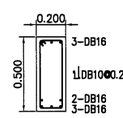	

รูปตัด / เบอร์คาน	เสานอก/ SUPPORTตัวนอก SECTION ①	กลางคาน SECTION ②	เสาใน/ SUPPORTตัวใน(คานต่อเนื่อง) SECTION ③
RB1	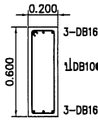	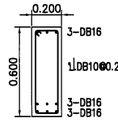	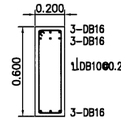
RB2	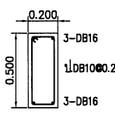	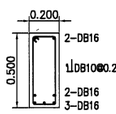	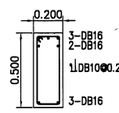

กรมทรัพยากรน้ำ

โครงการอนุรักษ์พื้นฟู คลองบางเท่าแม่ พร้อมระบบกระจายน้ำ
ตำบลเชาต่อ อำเภอปลายพระยา จังหวัดกระบี่
หมวด " ฉ " งานอาคารทั่วงาน และอาคารประกอบ

อาคารชุดรักษาความปลอดภัยหมู่บ้าน - แบบขยายงานโครงสร้าง 2/2

ผู้รับจ้าง : มหาวิทยาลัยเกษตรศาสตร์ วิทยาเขตเฉลิมพระเกียรติ จังหวัดสกลนคร

สำรวจ	(นายรพีพล เกษรมิ)	
ออกแบบ	(ผศ.ดร.วิษณุวงศ์ กรีพละ สย.9270)	
เขียนแบบ	(นายมิตรินนท์ ทิวาวงษ์)	(ผศ.รพีพล พฤกษมุล) ผู้จัดการโครงการ
ตรวจแบบ	(รศ.ดร.ยอดเกียรติ ผลงาม สย.7309)	
แบบมาตรฐานที่	สทน. 005/65	แบบแก้ไขที่ 017-014/029 625

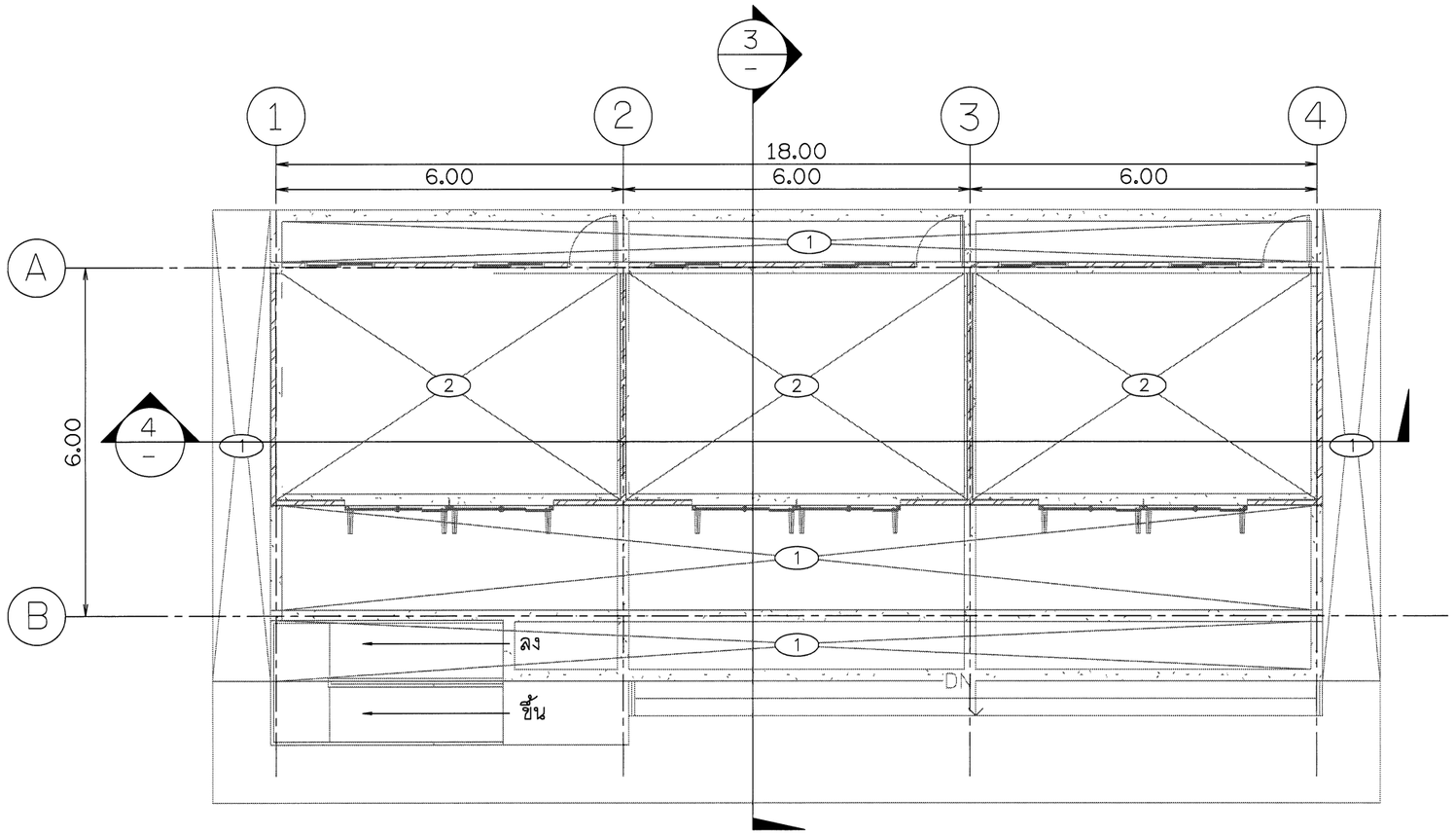

แปลนฝ้าเพดาน

มาตราส่วน 1:75

NOTES TO SHEET	
รายการวัสดุปูผิวพื้น	
F1	พื้น คสล. ปูกระเบื้องผิวหยาบ ขนาด 0.60x0.60ม.
F2	พื้น คสล. ปูกระเบื้องผิวด้าน ขนาด 0.60x0.60ม.
F4	พื้น คสล. ทำผิวทรายล้าง
รายการวัสดุกรุผิวผนัง	
1	ผนังก่ออิฐมวลเบาฉาบปูนเรียบ ทาสีภายนอก อะคริลิค 100%
	มอก 2321-2549 สีครีมของ TOA หรือเทียบเท่า
2	ผนังก่ออิฐมวลเบาฉาบปูนเรียบ ทาสีภายใน อะคริลิค 100%
	มอก 2321-2549 สีขาวของ TOA หรือเทียบเท่า
3	ผนังระแนงไม้เทียม รุ่นQB-50100 ขนาด 50x100mm.@150mm.
	ของ Maxis wood หรือ เทียบเท่า พร้อมโครงคร่าว
4	ผนังเบากันห้อง สำหรับห้องน้ำ พร้อมอุปกรณ์
5	ผนังก่ออิฐมวลเบาฉาบปูนเรียบกรุระแนงไม้เทียม50x100mm.@150mm.
6	ผนังก่ออิฐกรุกระเบื้องขนาด 0.30x0.60ม.
7	ผนังก่ออิฐกรุระแนงไม้เทียม 50x100mm.@150mm. พร้อมโครงคร่าว
รายการวัสดุผ้า	
1	ผ้าฉาบเรียบทาสี ชนิดกันความชื้น พร้อมอุปกรณ์ยึด
2	ผ้าฉาบเรียบทาสี พร้อมอุปกรณ์ยึด

มาตราส่วน 1:50

0 1.00 2.00 3.00 4.00 5.00 ม.

กรมทรัพยากรน้ำ

โครงการอนุรักษ์พื้นฟู คลองบางเท่าแม่ พร้อมระบบกระจายน้ำ
ตำบลเขาต่อ อำเภอปลายพระยา จังหวัดกระบี่
หมวด " ฉ " งานอาคารทั่วงาน และอาคารประกอบ
อาคารชุดรักษาความปลอดภัยหมู่บ้าน - แปลนฝ้าเพดาน

ผู้รับจ้าง : มหาวิทยาลัยเกษตรศาสตร์ วิทยาเขตเฉลิมพระเกียรติ จังหวัดสกลนคร

สำรวจ	(นายศศิพล เกตุรัตน์)	
ออกแบบ	(ผศ.ดร.วิษณุวงศ์ กรีพละ สย.09270)	
เขียนแบบ	(นายสัมพันธ์ ศิริวงษ์)	(ผศ.ชาคม จตุรงค์) ผู้จัดการโครงการ
ตรวจแบบ	(รศ.ดร.ภูเบศร์ ผ่องศุภ สย.17309)	
แบบเลขที่	สพน. 006/65	แบบแผ่นที่ 017-015/029 628

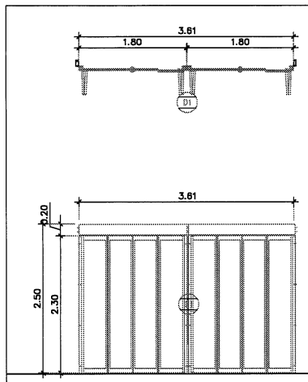

▽ระดับพื้น

ติดตั้งบริเวณ	D1 ห้องสำนักงาน 1, 2 และห้องพยาบาล จำนวน 3 ชุด
	–
ลักษณะบาน	บานเพี้ยมเลื่อน กระจกติดตายขนาด 0.47x2.30ม.จำนวน 8 บาน
วงกบ	อะลูมิเนียม POWDER COAT ทำสีไม้
กรอบบาน	อะลูมิเนียม POWDER COAT ทำสีไม้
ลูกฟัก	–
อุปกรณ์	ติดตั้งตามมาตรฐานผู้ผลิต
หมายเหตุ	–

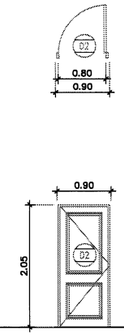

▽ระดับพื้น

ติดตั้งบริเวณ	D2 ห้องสำนักงาน 1, 2 และห้องพยาบาล จำนวน 3 ชุด
	–
ลักษณะบาน	บานเปิดเดี่ยว
วงกบ	ไม้เนื้อแข็ง 2"x4" ทำสี
กรอบบาน	บานไม้สำเร็จรูป หนา 35mm. ปิดผิวลามิเนท
ลูกฟัก	–
อุปกรณ์	ติดตั้งตามมาตรฐานผู้ผลิต
หมายเหตุ	–

▽ระดับพื้น

ติดตั้งบริเวณ	จำนวน – ชุด
	–
ลักษณะบาน	
วงกบ	
กรอบบาน	
ลูกฟัก	
อุปกรณ์	
หมายเหตุ	

▽ระดับพื้น

ติดตั้งบริเวณ	จำนวน – ชุด
ลักษณะบาน	
วงกบ	
กรอบบาน	
ลูกฟัก	
อุปกรณ์	
หมายเหตุ	

▽ระดับพื้น

ติดตั้งบริเวณ	จำนวน – ชุด
ลักษณะบาน	
วงกบ	
กรอบบาน	
ลูกฟัก	
อุปกรณ์	
หมายเหตุ	

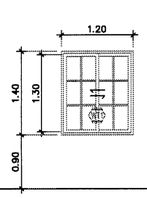

▽ระดับพื้น

ติดตั้งบริเวณ	WT1 ห้องสำนักงาน 1, 2 และห้องพยาบาล จำนวน 6 ชุด
	–
ลักษณะบาน	บานเลื่อน
วงกบ	อะลูมิเนียม POWDER COAT สีดำ
กรอบบาน	อะลูมิเนียม POWDER COAT สีดำ
ลูกฟัก	กระจก ความหนา 8 มม. หรือตามมาตรฐานผู้ผลิต
อุปกรณ์	ติดตั้งตามมาตรฐานผู้ผลิต
หมายเหตุ	–

▽ระดับพื้น

ติดตั้งบริเวณ	จำนวน – ชุด
ลักษณะบาน	
วงกบ	
กรอบบาน	
ลูกฟัก	
อุปกรณ์	
หมายเหตุ	

▽ระดับพื้น

ติดตั้งบริเวณ	WT3 ห้อง กาแฟ จำนวน 1 ชุด
	–
ลักษณะบาน	บาน FIX กระจกติดตายขนาด 1.70x3.50ม.
วงกบ	อะลูมิเนียม POWDER COAT
กรอบบาน	อะลูมิเนียม POWDER COAT
ลูกฟัก	กระจกใสขาวตัดแสง หนา 8 มม. หรือตามมาตรฐานผู้ผลิต
อุปกรณ์	ติดตั้งตามมาตรฐานผู้ผลิต
หมายเหตุ	–

▽ระดับพื้น FL.2

ติดตั้งบริเวณ	WT4 ชั้นหลังคา ห้องอเนกประสงค์ จำนวน 4 ชุด
	–
ลักษณะบาน	บาน FIX กระจกติดตายขนาด 1.80x1.30ม.
วงกบ	อะลูมิเนียม POWDER COAT
กรอบบาน	อะลูมิเนียม POWDER COAT
ลูกฟัก	–
อุปกรณ์	ติดตั้งตามมาตรฐานผู้ผลิต
หมายเหตุ	–

▽ระดับพื้น FL.2

ติดตั้งบริเวณ	WT5 ชั้นหลังคา ห้องอเนกประสงค์ จำนวน 6 ชุด
	–
ลักษณะบาน	บาน FIX กระจกติดตายขนาด 3.80x1.30ม.
วงกบ	อะลูมิเนียม POWDER COAT
กรอบบาน	อะลูมิเนียม POWDER COAT
ลูกฟัก	–
อุปกรณ์	ติดตั้งตามมาตรฐานผู้ผลิต
หมายเหตุ	–

มาตราส่วน 1:50

0 1.00 2.00 3.00 4.00 5.00 ม.

กรมทรัพยากรน้ำ

โครงการอนุรักษ์พื้นฟู คลองบางเท่าแม่ พร้อมระบบกระจายน้ำ
ตำบลเขาต่อ อำเภอปลายพระยา จังหวัดกระบี่
หมวด " ฉ " งานอาคารทั่วงาน และอาคารประกอบ
อาคารชุดรักษาความปลอดภัยหมู่บ้าน - แบบขยายประตูหน้าต่าง

ผู้รับจ้าง : มหาวิทยาลัยเกษตรศาสตร์ วิทยาเขตเฉลิมพระเกียรติ จังหวัดสกลนคร

สำรวจ	(นายทศพล เกตุวุฒิ)	ชื่อ. ลายมือชื่อ (นส.เรวดี จตุรงค์) ผู้จัดการโครงการ		
ออกแบบ	(นส.นร.วิจิบ์วงศ์ กรีฑาธร สย.9270)			
เขียนแบบ	(นายอภิสิทธิ์ ทิวาวงษ์)			
ตรวจแบบ	(จศ.ดร.วรเกียรติ์ พิมพาพันธุ์ สย.7309)			
แบบเลขที่	สทน. 005/65	แบบแผ่นที่	ฉ17-018/029	628

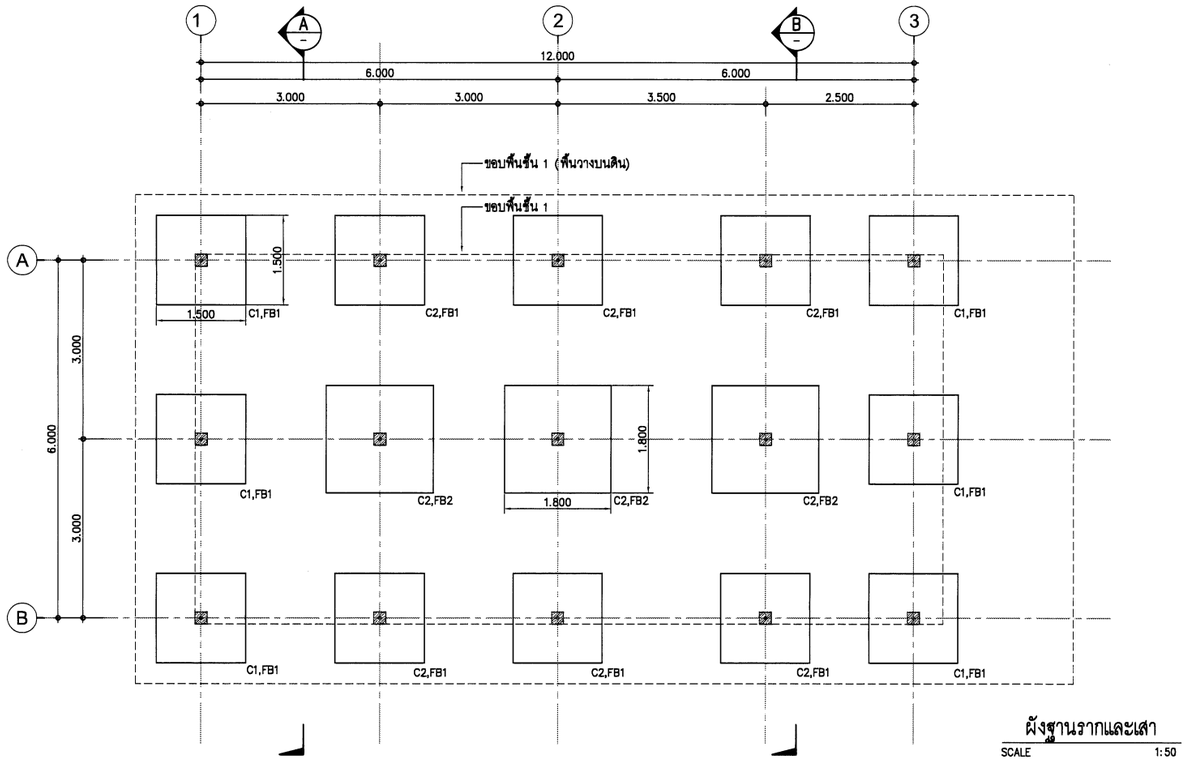

ผังฐานรากและเสา

SCALE 1:50

อาคารบริการ

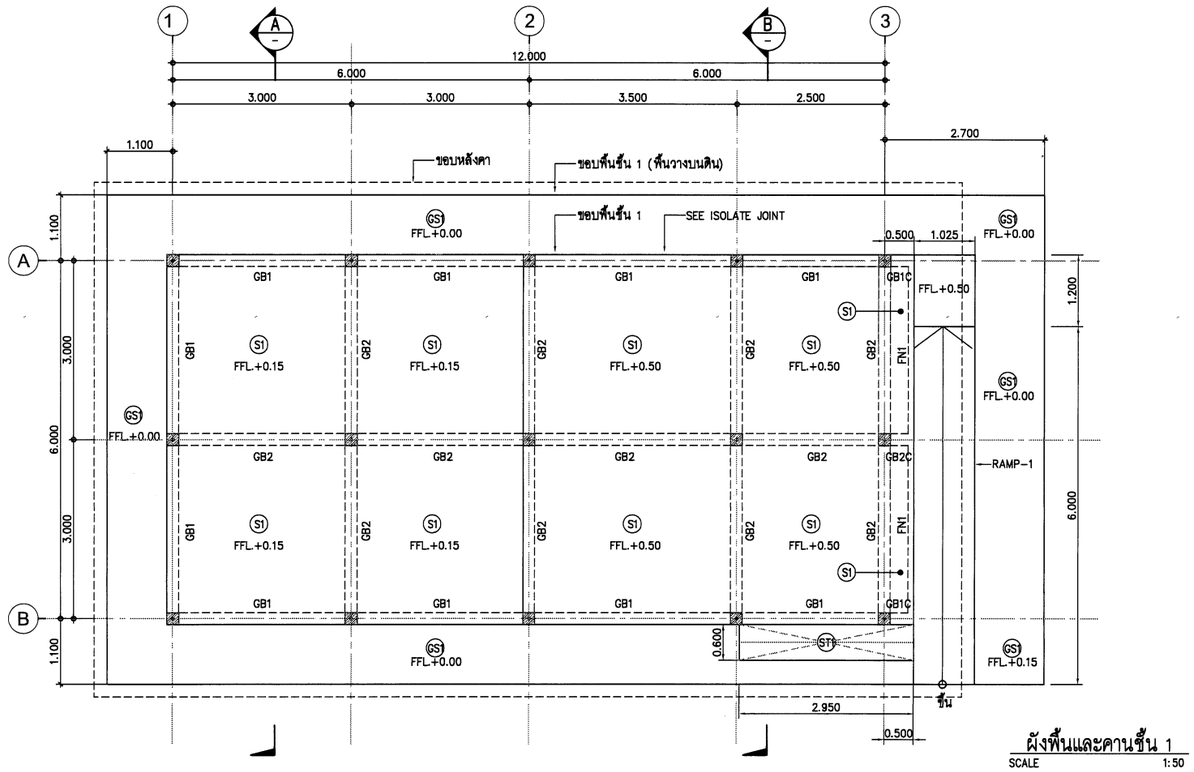

ผังพื้นและคานชั้น 1

SCALE 1:50

อาคารบริการ

กรมทรัพยากรน้ำ

โครงการอนุรักษ์พื้นฟู คลองบางเท่าแม่ พร้อมระบบกระจายน้ำ
ตำบลเขาต่อ อำเภอปลายพระยา จังหวัดกระบี่
หมวด " ฉ " งานอาคารหัวงาน และอาคารประกอบ

อาคารบริการ - แปลนงานโครงสร้าง 1/2

ผู้รับจ้าง : มหาวิทยาลัยเกษตรศาสตร์ วิทยาเขตเฉลิมพระเกียรติ จังหวัดสกลนคร				
สำรวจ	(นายทศพล เกตุวดี)	ช). ลงชื่อ (ผศ.เกษม จตุรงค์) ผู้อำนวยการโครงการ		
ออกแบบ	(ผศ.ดร.วิจารวัฒ กรีพละ สย.9270)			
เขียนแบบ	(นายพีรพัฒน์ ทิวากาง)			
ตรวจแบบ	(รศ.ดร.ภาณุเดียรศ์ ทองภูมิ สย.7309)			
แบบเลขที่	สทน. 006/65	แบบแผ่นที่	ฉ17-017/029	628

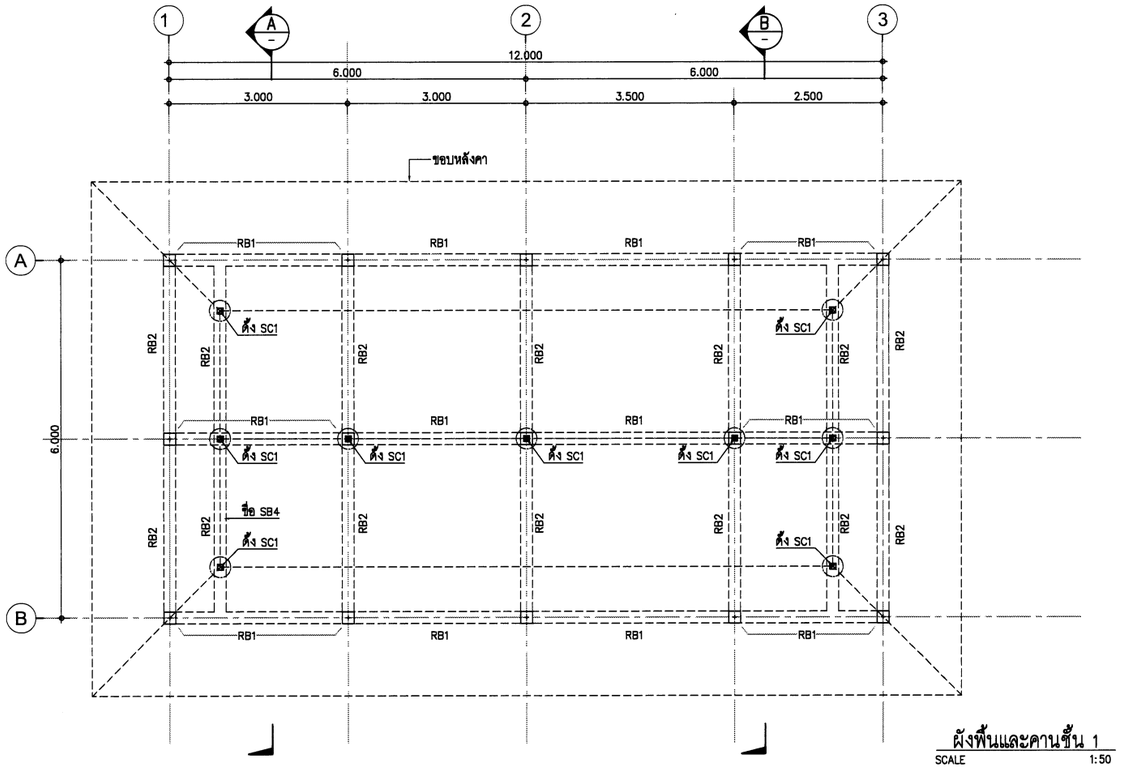

ผังพื้นและคานชั้น 1

SCALE 1:50

อาคารบริการ

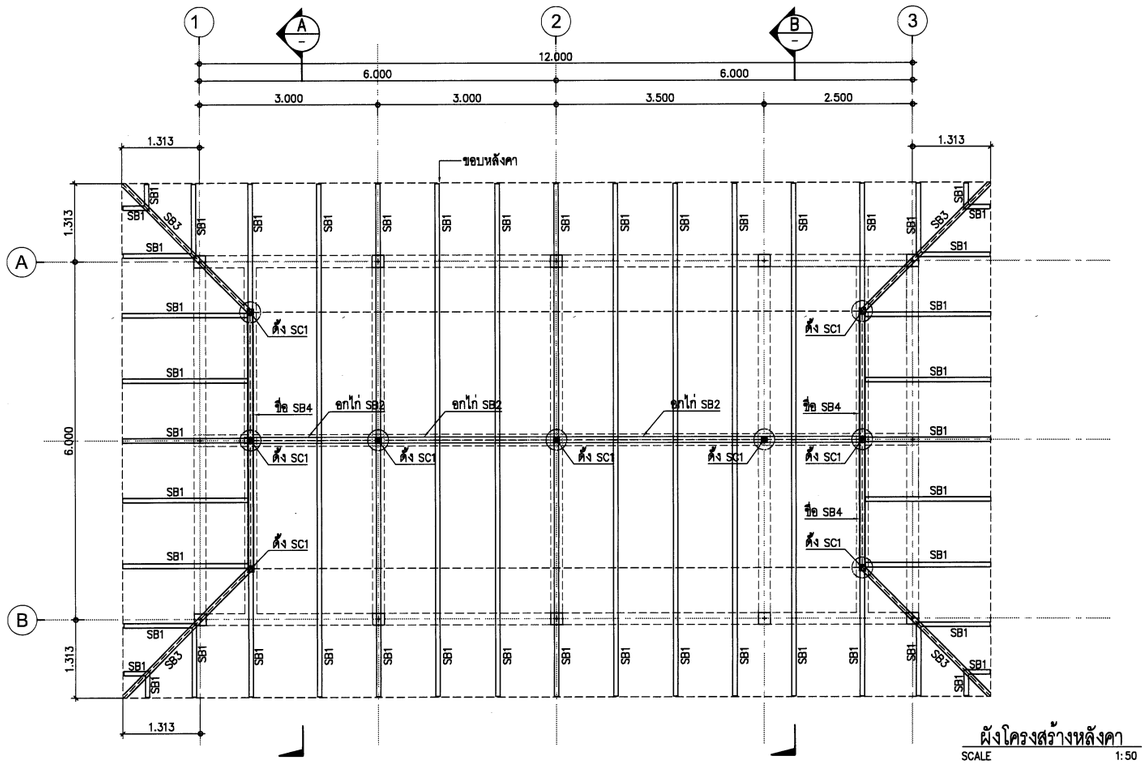

ผังโครงสร้างหลังคา

SCALE 1:50

อาคารบริการ

ตารางขนาดโครงสร้างหลังคา

แป ①	⊏–25x25x2.3 mm.(1.53 kg/m.) @0.21
จันทัน SB1	⊏–125x75x3.2 mm.(9.52 kg/m.)@1.0m.
อกไก่ SB2	⊏–200x100x4.5 mm.(20.1 kg/m.)
ตะเข้สัน SB3	2 ⊏–125x75x3.2 mm.(9.52 kg/m.)
ชื่อ SB4	2 ⊏–150x50x3.2 mm.(9.63 kg/m.)
ตั้ง SC1	⊏–150x150x6.0 mm.(26.9 kg/m.)
เหล็กค้ำยัน AR1	⊏–100x50x3.2 mm.(7.01 kg/m.)

ตารางขนาดโครงสร้างหลังคา

แป ①	⊏–25x25x2.3 mm.(1.53 kg/m.) @0.21
จันทัน SB1	⊏–125x75x3.2 mm.(9.52 kg/m.)@1.0m.
อกไก่ SB2	⊏–200x100x4.5 mm.(20.1 kg/m.)
ตะเข้สัน SB3	2 ⊏–125x75x3.2 mm.(9.52 kg/m.)
ชื่อ SB4	2 ⊏–150x50x3.2 mm.(9.63 kg/m.)
ตั้ง SC1	⊏–150x150x6.0 mm.(26.9 kg/m.)
เหล็กค้ำยัน AR1	⊏–100x50x3.2 mm.(7.01 kg/m.)

กรมทรัพยากรน้ำ

โครงการอนุรักษ์พื้นฟู คลองบางเท่าแม่ พร้อมระบบกระจายน้ำ
ตำบลเขาต่อ อำเภอปลายพระยา จังหวัดกระบี่
หมวด " ฉ " งานอาคารทั่วงาน และอาคารประกอบ

อาคารบริการ - แปลนงานโครงสร้าง 2/2

ผู้รับจ้าง : มหาวิทยาลัยเกษตรศาสตร์ วิทยาเขตเฉลิมพระเกียรติ จังหวัดสกลนคร

สำรวจ	(นายกตติพล เกตุวงศ์)			
ออกแบบ	(ผศ.ดร.วิจิน่วงศ์ กรีพละ สย.9270)			
เรียบแบบ	(นายณัฐพงษ์ ทิวารวงษ์)	(ผศ.ดร.ชาติ จตุระบุล) ผู้จัดการโครงการ		
ตรวจแบบ	(รศ.ดร.ณอเกียรติ์ พองภูมี สย.7309)			
แบบเลขที่	สทน. 006/65	แบบแผ่นที่	ฉ17-018/029	628

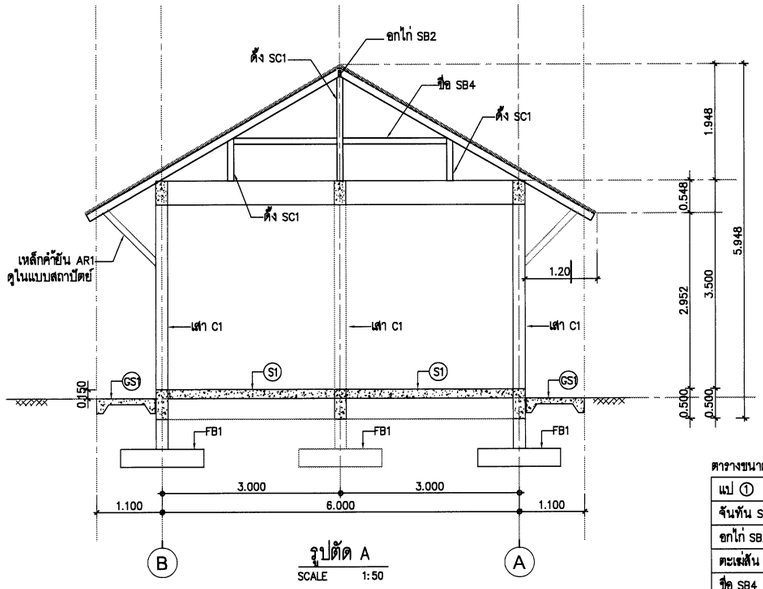

รูปตัด A

SCALE 1:50

ตารางขนาดโครงสร้างหลังคา

แป ①	⌀–25x25x2.3 mm.(1.53 kg/m.) @0.21
จันทัน SB1	⌀–125x75x3.2 mm.(9.52 kg/m.)@1.0m.
อกไก่ SB2	⌀–200x100x4.5 mm.(20.1 kg/m.)
ตะเฆ่สัน SB3	2 ⌀–125x75x3.2 mm.(9.52 kg/m.)
ขื่อ SB4	2⌀–150x50x3.2 mm.(9.63 kg/m.)
ตั้ง SC1	⌀–150x150x6.0 mm.(26.9 kg/m.)
เหล็กค้ำยัน AR1	⌀–100x50x3.2 mm.(7.01 kg/m.)

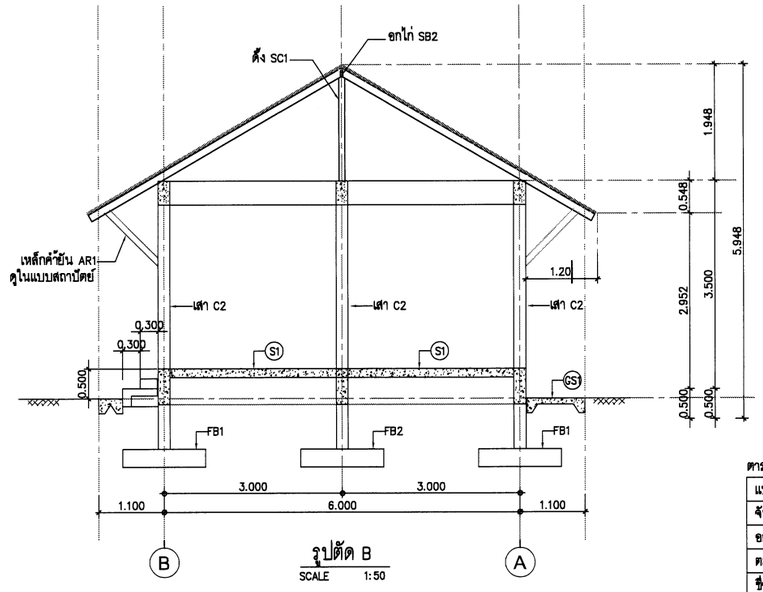

รูปตัด B

SCALE 1:50

ตารางขนาดโครงสร้างหลังคา

แป ①	⌀–25x25x2.3 mm.(1.53 kg/m.) @0.21
จันทัน SB1	⌀–125x75x3.2 mm.(9.52 kg/m.)@1.0m.
อกไก่ SB2	⌀–200x100x4.5 mm.(20.1 kg/m.)
ตะเฆ่สัน SB3	2 ⌀–125x75x3.2 mm.(9.52 kg/m.)
ขื่อ SB4	2⌀–150x50x3.2 mm.(9.63 kg/m.)
ตั้ง SC1	⌀–150x150x6.0 mm.(26.9 kg/m.)
เหล็กค้ำยัน AR1	⌀–100x50x3.2 mm.(7.01 kg/m.)

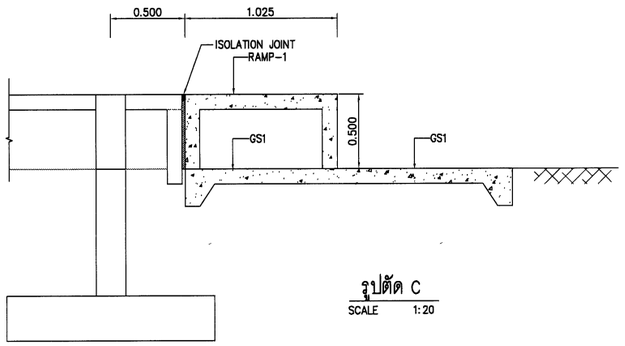

รูปตัด C

SCALE 1:20

กรมทรัพยากรน้ำ

โครงการอนุรักษ์พื้นฟู คลองบางเท่าแม่ พร้อมระบบกระจายน้ำ
ตำบลเขาต่อ อำเภอปลายพระยา จังหวัดกระบี่
หมวด " ฉ " งานอาคารหัวงาน และอาคารประกอบ
อาคารบริการ - รูปตัดงานโครงสร้าง

ผู้รับจ้าง : มหาวิทยาลัยเกษตรศาสตร์ วิทยาเขตเฉลิมพระเกียรติ จังหวัดสกลนคร

สำรวจ	(นายกศล เกตุสิ)	
ออกแบบ	(ผศ.ดร.วิษวัฒ กรีพละ สย.9270)	
เรียนแบบ	(นายมีศิษฐนันท์ ทิวาวัน)	(ผศ.ปกศล จตุระบุล) ผู้อำนวยการโครงการ
ตรวจแบบ	(รศ.ดร.ภอเกียรติ ผลงกุล สย.7309)	
แบบเลขที่	สพน. 006/65	แบบแผ่นที่ 017-018/029 628

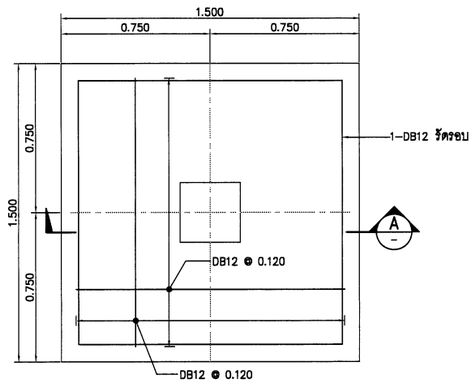

FOOTING FB1, PLAN

SCALE 1:15

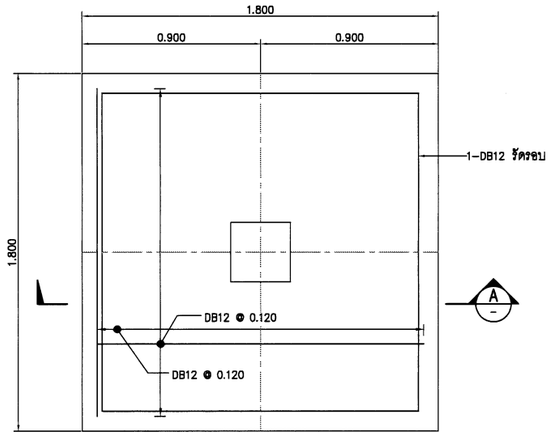

FOOTING FB2, PLAN

SCALE 1:15

COLUMN / FLOOR	C1	C2
Roof.	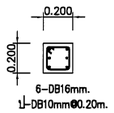	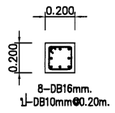
GROUND FL.	0.200 / 0.200 6-DB16mm. เป็น-DB10mm@0.20m. Covering 3.5 cm.	0.200 / 0.200 8-DB16mm. เป็น-DB10mm@0.20m. Covering 3.5 cm.
GROUND FL.		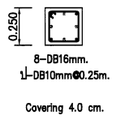
FOUNDATION FL.	0.250 / 0.250 6-DB16mm. เป็น-DB10mm@0.25m. Covering 4.0 cm.	0.250 / 0.250 8-DB16mm. เป็น-DB10mm@0.25m. Covering 4.0 cm.

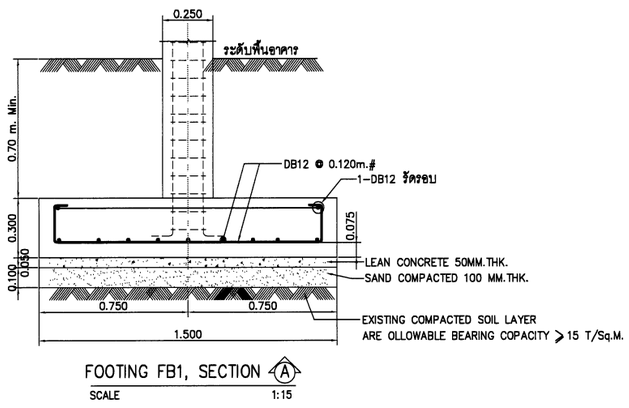

FOOTING FB1, SECTION Ⓐ

SCALE 1:15

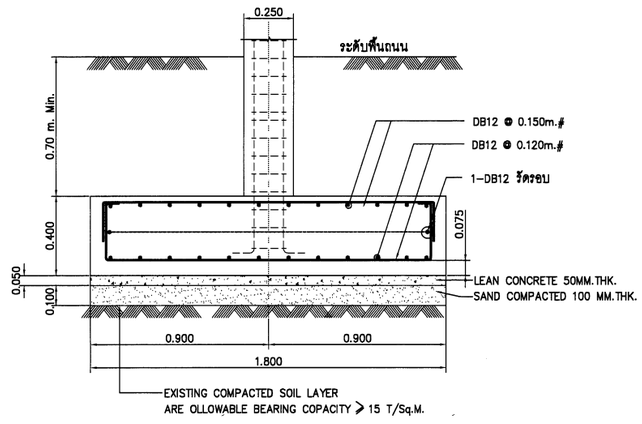

FOOTING FB2, SECTION Ⓐ

SCALE 1:15

กรมทรัพยากรน้ำ

โครงการอนุรักษ์พื้นฟู คลองบางเท่าแม่ พร้อมระบบกระจายน้ำ
ตำบลเขาต่อ อำเภอปลายพระยา จังหวัดกระบี่
หมวด " ฉ " งานอาคารหัวงาน และอาคารประกอบ
อาคารบริการ - แบบขยายเสาและฐานราก

ผู้รับจ้าง : มหาวิทยาลัยเกษตรศาสตร์ วิทยาเขตเฉลิมพระเกียรติ จังหวัดสกลนคร

สำรวจ	(นายกฤษณ เกตุวดี)	
ออกแบบ	(ผศ.ดร.วิจารวัฒ กรีฑาสะ สย.9270)	
เขียนแบบ	(นายณัฐพงศ์ ทิวาวงษ์)	(ผศ.กฤษณ เกตุวดี) ผู้จัดการโครงการ
ตรวจแบบ	(รศ.ดร.ภอเกียรติ มณีพูลี สย.7309)	
แบบเลขที่	สทน. 006/65	แบบแผ่นที่ 017-020/029 028

SIMPLE BEAM & CANTILIVER BEAM

TYPICAL REINFORCEMENT DETAIL OF SIMPLE BEAM & CANTILIVER BEAM.

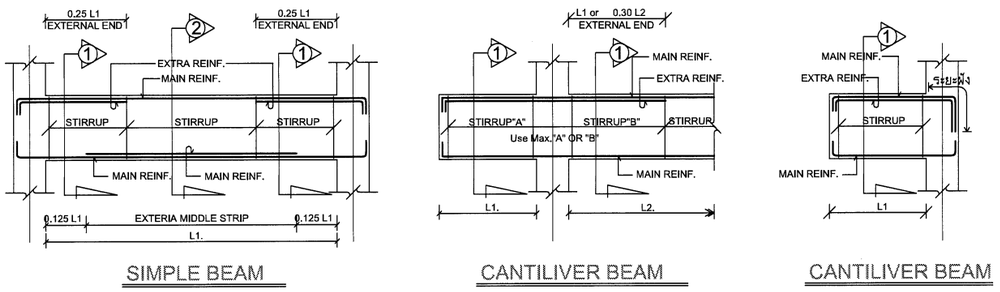

SIMPLE BEAM | CANTILIVER BEAM | CANTILIVER BEAM

CONTINUOUS RC.BEAM

TYPICAL REINFORCEMENT DETAIL OF CONTINUOUS BEAM

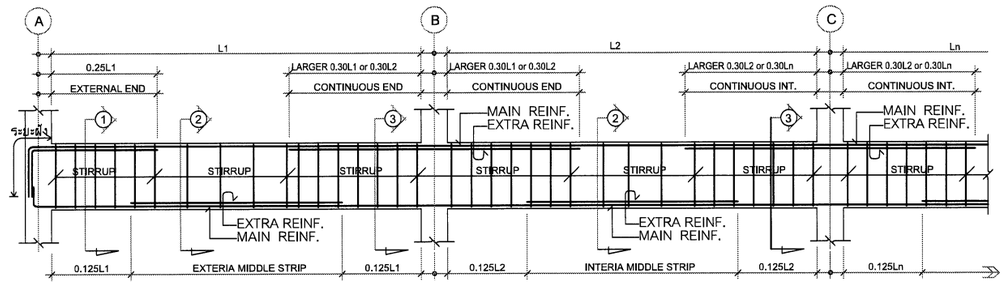

รูปตัด / เบอร์คาน	เสานอก/ SUPPORTตัวนอก SECTION ①	กลางคาน SECTION ②	เสาใน/ SUPPORTตัวใน(ตามแต่ละเบียง) SECTION ③
GB1	0.250 / 0.400 / 3-DB16 / 1DB10@0.15 / 3-DB16	0.250 / 0.400 / 3-DB16 / 1DB10@0.15 / 2-DB12 / 3-DB16	0.250 / 0.400 / 3-DB16 / 3-DB12 / 1DB10@0.15 / 3-DB16
GB1C	0.250 / 0.400 / 3-DB16 / 3-DB12 / 1DB10@0.15 / 3-DB16		
GB2	0.250 / 0.400 / 3-DB16 / 1DB10@0.15 / 3-DB16	0.250 / 0.400 / 3-DB16 / 1DB10@0.15 / 2-DB16 / 3-DB16	0.250 / 0.400 / 3-DB16 / 3-DB16 / 1DB10@0.15 / 3-DB16
GB2C	0.250 / 0.400 / 3-DB16 / 3-DB16 / 1DB10@0.15 / 3-DB16		

รูปตัด / เบอร์คาน	เสานอก/ SUPPORTตัวนอก SECTION ①	กลางคาน SECTION ②	เสาใน/ SUPPORTตัวใน(ตามแต่ละเบียง) SECTION ③
RB1	0.200 / 0.600 / 3-DB16 / 1DB10@0.20 / 3-DB16	0.200 / 0.600 / 3-DB16 / 1DB10@0.25 / 3-DB16 / 3-DB16	0.200 / 0.600 / 3-DB16 / 3-DB16 / 1DB10@0.20 / 3-DB16
RB2	0.200 / 0.500 / 3-DB16 / 1DB10@0.25 / 3-DB16	0.200 / 0.500 / 2-DB16 / 1DB10@0.25 / 2-DB16 / 3-DB16	0.200 / 0.500 / 3-DB16 / 2-DB16 / 1DB10@0.25 / 3-DB16

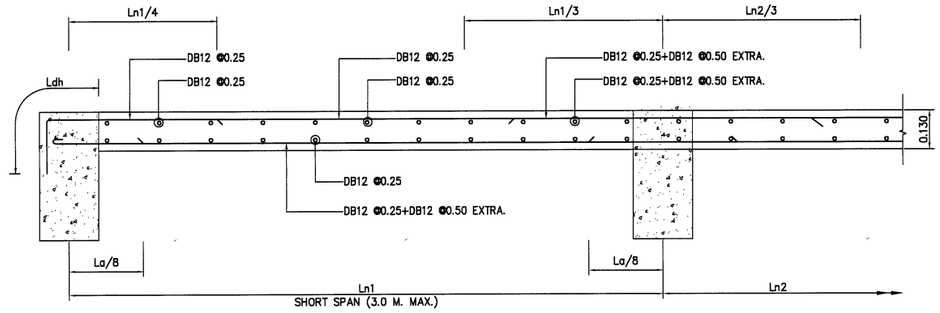

SLAB S1
SCALE 1:10

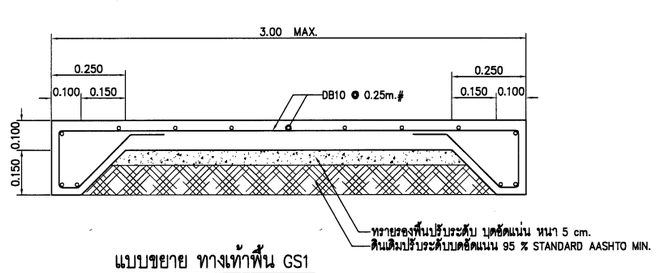

แบบขยาย ทางเท้าพื้น GS1
SCALE 1:10

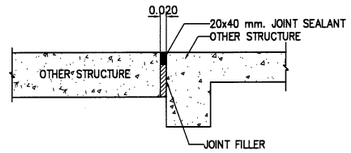

ISOLATION JOINT DETAIL
SCALE 1:10

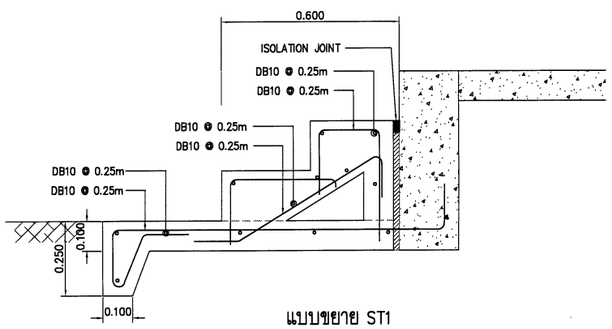

แบบขยาย ST1
SCALE 1:10

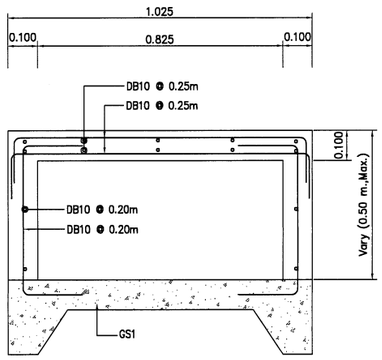

แบบขยาย RAMP-1
SCALE 1:10

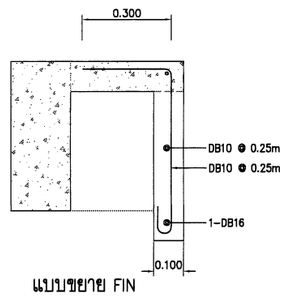

แบบขยาย FIN
SCALE 1:10

กรมทรัพยากรน้ำ

โครงการอนุรักษ์พื้นฟู คลองบางเท่าแม่ พร้อมระบบกระจายน้ำ
ตำบลเขาต่อ อำเภอปลายพระยา จังหวัดกระบี่
หมวด " ฉ " งานอาคารทั่วงาน และอาคารประกอบ

อาคารบริการ - แบบขยายคาน-พื้นและบันได

ผู้รับจ้าง : มหาวิทยาลัยเกษตรศาสตร์ วิทยาเขตฉลิมพระเกียรติ จังหวัดสกลนคร				
สำรวจ	(นายกตัคล บหุญลี)			
ออกแบบ	(ผศ.ดร.วิษณ์วงศ์ กรีพละ สย.9270)			
เขียนแบบ	(นายศิริพันธ์ ทิวาวงษ์)			
ตรวจแบบ	(รศ.ดร.ภูเบศร์ มองบุญ สย.7309)			
แบบเลขที่	สทน. 008/65	แบบแล้วที่	017-021/029	628

(นายกตัคล บหุญลี)
ผู้จัดการโครงการ

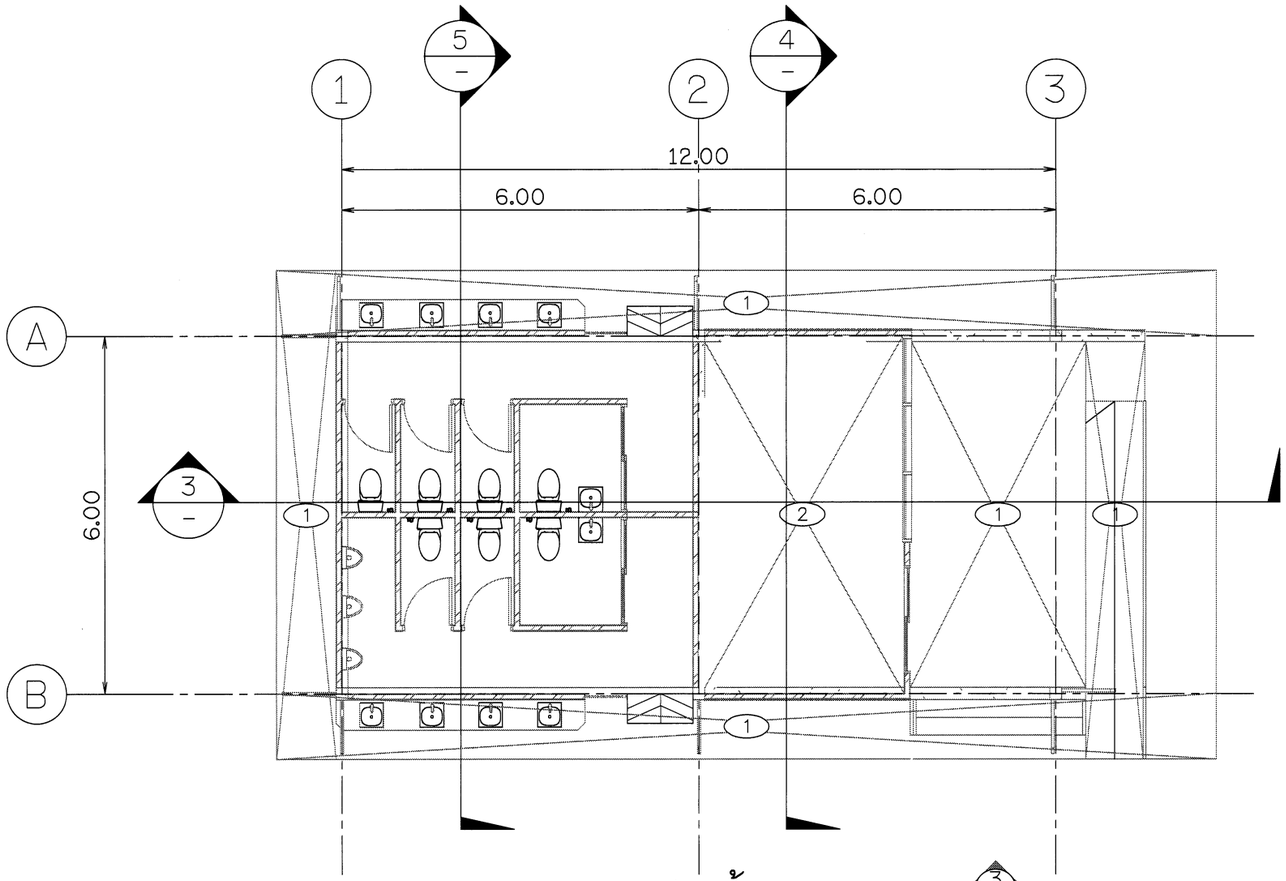

แปลนฝ้าเพดาน

มาตราส่วน 1:50

NOTES TO SHEET	
รายการวัสดุปูผิวพื้น	
F1	พื้น คสล. ปูกระเบื้องผิวหยาบ ขนาด 0.60x0.60ม.
F2	พื้น คสล. ปูกระเบื้องผิวด้าน ขนาด 0.60x0.60ม.
F3	พื้น คสล. ผสมกันซึม ปูไม้เทียม พร้อมโครงและอุปกรณ์ยึด
F4	พื้น คสล. ทำผิวทรายล้าง
รายการวัสดุกรุผิวผนัง	
1	ผนังก่ออิฐมวลเบาฉาบปูนเรียบ ทาสีภายนอก อะคริลิค 100%
	มอก 2321-2549 สีครีมของ TOA หรือเทียบเท่า
2	ผนังก่ออิฐมวลเบาฉาบปูนเรียบ ทาสีภายใน อะคริลิค 100%
	มอก 2321-2549 สีขาวของ TOA หรือเทียบเท่า
3	ผนังระแนงไม้เทียม รุ่นQB-50100 ขนาด 50x100mm.@150mm.
	ของ Maxis wood หรือ เทียบเท่า พร้อมโครงคร่าว
4	ผนังเบากันห้อง สำหรับห้องน้ำ พร้อมอุปกรณ์
5	ผนังก่ออิฐมวลเบาฉาบปูนเรียบกรุระแนงไม้เทียม50x100mm.@150mm.
6	ผนังก่ออิฐกรุกระเบื้องขนาด 0.30x0.60ม.
7	ผนังก่ออิฐกรุระแนงไม้เทียม 50x100mm.@150mm. พร้อมโครงคร่าว
รายการวัสดุฝ้า	
1	ฝ้าฉาบเรียบทาสี ชนิดกันความชื้น พร้อมอุปกรณ์ยึด
2	ฝ้าฉาบเรียบทาสี พร้อมอุปกรณ์ยึด

มาตราส่วน 1:50

0 1.00 2.00 3.00 4.00 5.00 ม.

กรมทรัพยากรน้ำ

โครงการอนุรักษ์พื้นฟู คลองบางเท่าแม่ พร้อมระบบกระจายน้ำ
ตำบลเขาต่อ อำเภอปลายพระยา จังหวัดกระบี่
หมวด " ฉ " งานอาคารทั่วงาน และอาคารประกอบ

อาคารบริการ - แปลนฝ้าเพดาน

ผู้รับจ้าง : มหาวิทยาลัยเกษตรศาสตร์ วิทยาเขตเฉลิมพระเกียรติ จังหวัดสกลนคร

สำรวจ	(นายทศพล เกตุวลี)	
ออกแบบ	(ผศ.ดร.วิลาวัลย์ กรีพละ สย.9270)	
เขียนแบบ	(นายสิทธินนท์ ทิวาวงษ์)	(ผศ.ทศพล เกตุวลี) ผู้จัดการโครงการ
ตรวจแบบ	(จศ.ดร.วรนเกียรติ์ มองคุณี สย.7309)	
แบบเลขที่	สทน. 008/65	แบบแผ่นที่ 017-022/029 028

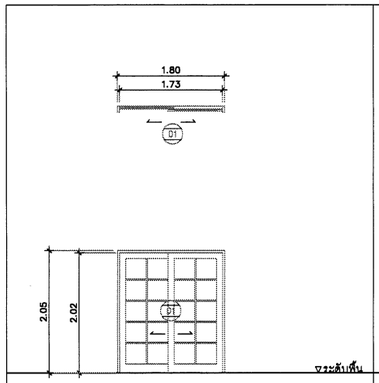

ติดตั้งบริเวณ	D1 ร้านค้า	จำนวน 1 ชุด
	–	
ลักษณะบาน	บานเลื่อน กระจกติดตาย	
วงกบ	อะลูมิเนียม POWDER COAT สีดำ	
กรอบบาน	อะลูมิเนียม POWDER COAT สีดำ	
ลูกฟัก	กระจกติดตาย หรือตามมาตรฐานผู้ผลิต	
อุปกรณ์	ติดตั้งตามมาตรฐานผู้ผลิต	
หมายเหตุ	–	

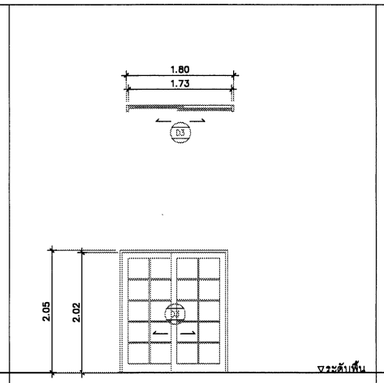

ติดตั้งบริเวณ	D3 ห้องน้ำคนพิการ	จำนวน 2 ชุด
	–	
ลักษณะบาน	บานเลื่อน กระจกฝ้าติดตาย	
วงกบ	วงกบ WPC ขนาด 2" x 4" สีน้ำตาลเทา	
กรอบบาน	บาน WPC แผ่นเรียบลายไม้เซาะร่อง สีน้ำตาลเทา	
ลูกฟัก	เกล็ดระบายอากาศ หรือตามมาตรฐานผู้ผลิต	
อุปกรณ์	ติดตั้งตามมาตรฐานผู้ผลิต	
หมายเหตุ	–	

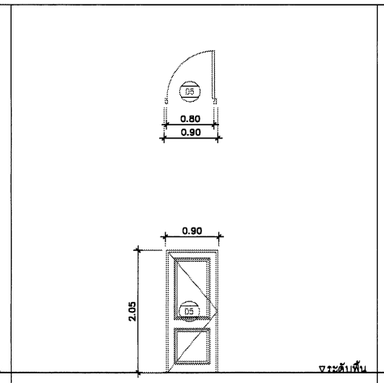

ติดตั้งบริเวณ	D5 ห้องน้ำ ชาย และ หญิง	จำนวน 5 ชุด
	–	
ลักษณะบาน	บานเปิดเดี่ยว	
วงกบ	วงกบ WPC ขนาด 2" x 4" สีน้ำตาลเทา	
กรอบบาน	บาน WPC แผ่นเรียบลายไม้เซาะร่อง สีน้ำตาลเทา	
ลูกฟัก	เกล็ดระบายอากาศ หรือตามมาตรฐานผู้ผลิต	
อุปกรณ์	ติดตั้งตามมาตรฐานผู้ผลิต	
หมายเหตุ	–	

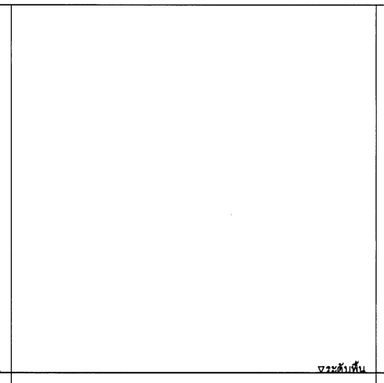

ติดตั้งบริเวณ		จำนวน – ชุด
ลักษณะบาน		
วงกบ		
กรอบบาน		
ลูกฟัก		
อุปกรณ์		
หมายเหตุ		

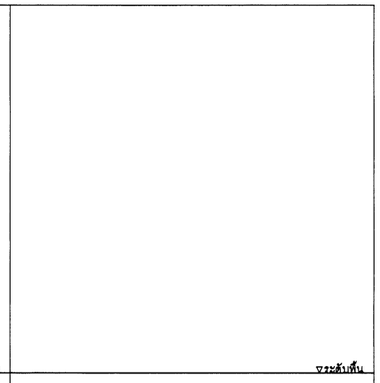

ติดตั้งบริเวณ		จำนวน – ชุด
ลักษณะบาน		
วงกบ		
กรอบบาน		
ลูกฟัก		
อุปกรณ์		
หมายเหตุ		

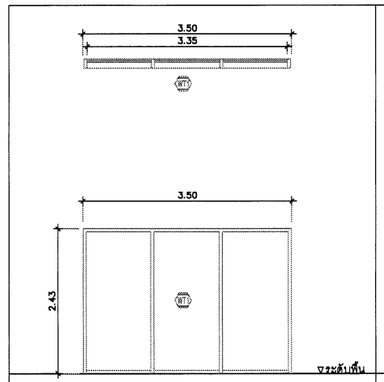

ติดตั้งบริเวณ	WT ร้านค้า	จำนวน 1 ชุด
	–	
ลักษณะบาน	บานติดตาย	
วงกบ	อะลูมิเนียม POWDER COAT สีดำ	
กรอบบาน	อะลูมิเนียม POWDER COAT สีดำ	
ลูกฟัก	กระจก ความหนา 8 มม. หรือตามมาตรฐานผู้ผลิต	
อุปกรณ์	ติดตั้งตามมาตรฐานผู้ผลิต	
หมายเหตุ	–	

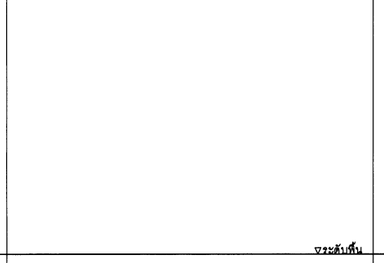

ติดตั้งบริเวณ		จำนวน – ชุด
ลักษณะบาน		
วงกบ		
กรอบบาน		
ลูกฟัก		
อุปกรณ์		
หมายเหตุ		

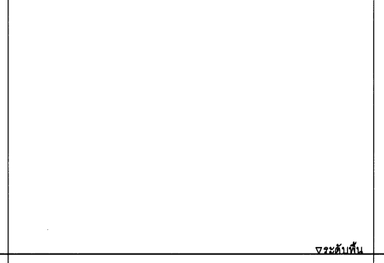

ติดตั้งบริเวณ		จำนวน – ชุด
ลักษณะบาน		
วงกบ		
กรอบบาน		
ลูกฟัก		
อุปกรณ์		
หมายเหตุ		



ติดตั้งบริเวณ		จำนวน – ชุด
ลักษณะบาน		
วงกบ		
กรอบบาน		
ลูกฟัก		
อุปกรณ์		
หมายเหตุ		



ติดตั้งบริเวณ		จำนวน – ชุด
ลักษณะบาน		
วงกบ		
กรอบบาน		
ลูกฟัก		
อุปกรณ์		
หมายเหตุ		

มาตราส่วน 1:50

0 1.00 2.00 3.00 4.00 5.00 ม.

กรมทรัพยากรน้ำ

โครงการอนุรักษ์ฟื้นฟู คลองบางเท่าแม่ พร้อมระบบกระจายน้ำ
ตำบลเขาต่อ อำเภอปลายพระยา จังหวัดกระบี่
หมวด ' ฉ ' งานอาคารหัวงาน และอาคารประกอบ
อาคารบริการ - ชยายประตู-หน้าต่าง

ผู้รับจ้าง : มหาวิทยาลัยเกษตรศาสตร์ วิทยาเขตเฉลิมพระเกียรติ จังหวัดสกลนคร

สำรวจ	(นายกฤตพล เกตุสิลี)	
ออกแบบ	(ผศ.ดร.วิจิน่วงศ์ กรีพละ สย.9270)	
เขียนแบบ	(นายมิกันยกร ทิวาวงษ์)	ชื่อ.
(ผศ.ดร.ศุภระ ศุภระปุณ)
ผู้อำนวยการโครงการ
ตรวจแบบ	(จ.ส.ต.วงเดือน ศรีมงคุณ สย.7309)	
แบบเลขที่	สทน. 006/65	แบบแผ่นที่ 017-023/029 628

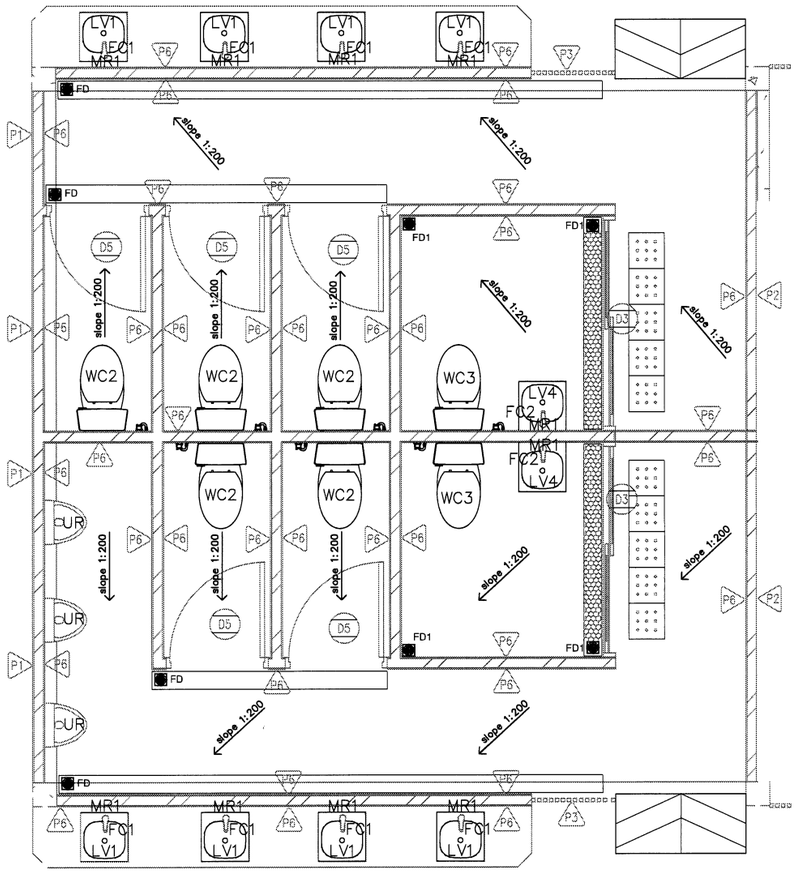

แบบขยายห้องน้ำ ชาย, หญิง และ คนพิการ

มาตราส่วน 1:25

NOTES TO SHEET	
รายการวัสดุปูผิวพื้น	
F1	พื้น คสล. ปูกระเบื้องผิวหยาบ ขนาด 0.60x0.60ม.
F2	พื้น คสล. ปูกระเบื้องผิวด้าน ขนาด 0.60x0.60ม.
F3	พื้น คสล. ผสมกันซึม ปูไม้เทียม พร้อมโครงและอุปกรณ์ยึด
F4	พื้น คสล. ทำผิวทรายล้าง
รายการวัสดุกรุผิวผนัง	
1	ผนังก่ออิฐมวลเบาฉาบปูนเรียบ ทาสีภายนอก อะคริลิค 100% มอก 2321-2549 สีครีมของ TOA หรือเทียบเท่า
2	ผนังก่ออิฐมวลเบาฉาบปูนเรียบ ทาสีภายใน อะคริลิค 100% มอก 2321-2549 สีขาวของ TOA หรือเทียบเท่า
3	ผนังระแนงไม้เทียม รุ่นQB-50100 ขนาด 50x100mm.@150mm. ของ Maxis wood หรือ เทียบเท่า พร้อมโครงคร่าว
4	ผนังเบากันห้อง สำหรับห้องน้ำ พร้อมอุปกรณ์
5	ผนังก่ออิฐมวลเบาฉาบปูนเรียบกรุระแนงไม้เทียม50x100mm.@150mm.
6	ผนังก่ออิฐกรุกระเบื้องขนาด 0.30x0.60ม.
7	ผนังก่ออิฐกรุระแนงไม้เทียม 50x100mm.@150mm. พร้อมโครงคร่าว
รายการวัสดุผ้า	
1	ผ้าฉาบเรียบทาสี ชนิดกันความชื้น พร้อมอุปกรณ์ยึด
2	ผ้าฉาบเรียบทาสี พร้อมอุปกรณ์ยึด

มาตราส่วน 1:50

0 1.00 2.00 3.00 4.00 5.00 ม.

กรมทรัพยากรน้ำ

โครงการอนุรักษ์พื้นฟู คลองบางเท่าแม่ พร้อมระบบกระจายน้ำ
ตำบลเขาต่อ อำเภอปลายพระยา จังหวัดกระบี่
หมวด " ฉ " งานอาคารทั่วงาน และอาคารประกอบ

อาคารบริการ - ขยายห้องน้ำ 1/2

ผู้รับจ้าง : มหาวิทยาลัยเกษตรศาสตร์ วิทยาเขตเฉลิมพระเกียรติ จังหวัดสกลนคร

สำรวจ	(นายทศพล เกตุวดี)	ช). อ.		
ออกแบบ	(ผศ.ดร.วิจารัตน์ กรีพละ สย.9270)			
เขียนแบบ	(นายมิตรินนท์ ทิวาวัน)	(ผศ.ทศพล อยุธรเดช) ผู้จัดการโครงการ		
ตรวจแบบ	(ร.ต.ต.ภาณุเดช ฉิมพลี สย.7309)			
แบบเลขที่	สทน. 006/65	แบบแม่บท	017-024/029	628

รายการประกอบแบบห้องน้ำ

แบบมาตรฐานการติดตั้งสุขภัณฑ์– อุปกรณ์ทั่วไป 1:25

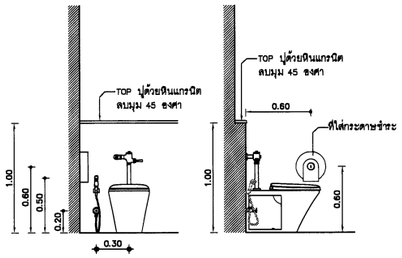

โถส้วมนั่งราบ แบบฟลัชวาล์ว

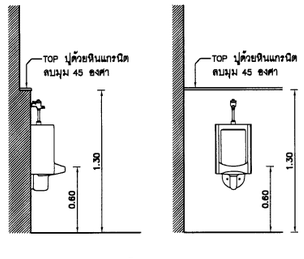

ติดตั้งโถปัสสาวะชาย
(สำหรับเด็กติดตั้งสูงจากพื้น 0.30 ม.)

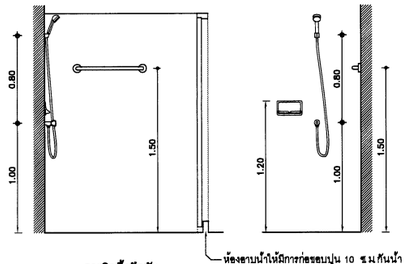

การติดตั้งฝักบัว

ตารางรายการสุขภัณฑ์

สัญลักษณ์	รายการสุขภัณฑ์	ผลิตภัณฑ์ (รุ่น) COTTO	AMERICAN STANDARD / IDEAL STANDARD	MARVEL SANITARY	KOHLER / KARAT / ENGLEFIELD	สี	หมายเหตุ
LV1	อ่างล้างหน้าแบบมีขาแท่นโดดร์	C0110	WP-F507-WT	MCA60	K-2196X-1-0	ขาว	
	ชุดท่อน้ำทิ้ง	CT680AX	A-8102-N	W-029	K-11703X-CP		
	สะดืออ่างล้างหน้า	CT670V(HM)	A-8006-N	W-010A	K-11680X-CP		
	วาล์วเปิด-ปิดน้ำ (STOP VALVE)	CT179(HM)	A-4401	L002	K-12066T-3-CP		
FC1	ก๊อกน้ำอ่างล้างหน้าแบบกด ปิดอัตโนมัติ	CT161(HM)	A-2400-N	MGS-1116	K-26396X-7B-CP		
	วาล์วเปิด-ปิดน้ำ (STOP VALVE)	CT-179(HM)	A-4401	L002	K-12066T-3-CP		
	สายน้ำดีสเตนเลสสลักความยาว 16 นิ้ว	Z402(HM)	A-800.16	MF-16"/SS	K-1177889		
WC2	โถส้วมชนิดนั่งราบแบบฟลัชแท็งค์แยกชิ้นความจุน้ำ 4 หรือ 6 ลิตร	C1302	TF-2785W-WT-0	MCM009	K-11460X-0	ขาว	อุปกรณ์มาตรฐานครบชุด
	วาล์วเปิด-ปิดน้ำ (STOP VALVE)	CT179(HM)	A-4401	L002	K-12066T-3-CP		
PH	ที่ใส่กระดาษชำระหุ้มห้องสุขภัณฑ์	CT0049(HM)	K-2801-43-N	MS-90015A	K-13459T-CP		
PH1	ที่ใส่กระดาษชำระแบบม้วนใหญ่	–	–	–	–		อุปกรณ์ติดมาชุดแท็งค์สำเร็จรูปของผู้ผลิต
UR	โถปัสสาวะชาย	C313	8401-WT-0	MU-104-3	K-5016X-ET-0	ขาว	
	ฟลัชวาล์วโถปัสสาวะชาย	CT45710UF	A-5900-01N	MU-110/U	K-13518X-CP		
SP	สายชำระ	CT99018SA(HM)	A-4900-CH	ML1075C/SS	K-97258X-CP		
	วาล์วเปิด-ปิดน้ำ (STOP VALVE)	CT-179(HM)	A-4401	L002	K-12066T-3-CP		
SH	ฝักบัวอาบน้ำชายอ่อน พร้อมอุปกรณ์ครบชุด	ZH012(HM)	F46306-CHADTHS	ML-H07	K-18528X-CP		
	ก๊อกฝักบัว	CT127C16	FFAST704-7T1500BT0	ML-9101-18A	K-R99253X-4CD-CP		
S01	ที่วางสบู่อ่างน้ำชรามิก	C835	9251-WT	MCE-002	K-8736X-0		
RH	ราวแขวนผ้าสเตนเลสยาว 60 ซม	CT0150(HM)	K-8566-48-N	MS304-08/F	K-14451-CP		
FC2	ก๊อกน้ำติดผนัง (ก๊อกล้างพื้น)	CT1152C36	F22078-CHADY	ML-SS237	K-31722X-CP		ติดตั้งห้องน้ำชาย 1 ชุด
FD	ตะแกรงกันกลิ่นท่อน้ำทิ้งสเตนเลสกลมเกลียว 1 1/2"	CT64723(HM)	F78221-CHADYST	MD-6801	K-7697BX-CP		ติดห่างจากผนัง 15 ซม
MR1	กระจกเงาสำเร็จรูป	MC250	LQ-03	L004	K-99666T-0		
CT	เคาน์เตอร์อ่างล้างหน้า หินแกรนิต หนา 2 ซม สีดำ/เทา	–	–	–	–		ตามแบบ

อุปกรณ์ประกอบเพื่อความปลอดภัย (สำหรับคนพิการ)

LV4	อ่างล้างหน้าสำหรับผู้พิการ	SC000537	WP-1511-WT	MCW087	K-2018X-1-0	ขาว	
	ชุดท่อน้ำทิ้ง	CT680AX	A-8102-N	W-029	K-11703X-CP		
	สะดืออ่างล้างหน้า	CT670V(HM)	A-8006-N	W-010A	K-11680X-CP		
	วาล์วเปิด-ปิดน้ำ (STOP VALVE)	CT179(HM)	A-4401	L002	K-12066T-3-CP		
FC2	ก๊อกน้ำอ่างล้างหน้าแบบก้านปัดยาว	CT1058(HM)	FFAST801-1T1500BT0	MAE-104	K-2156BX-CP		
	วาล์วเปิด-ปิดน้ำ (STOP VALVE)	CT-179(HM)	A-4401	L002	K-12066T-3-CP		
	สายน้ำดีสเตนเลสสลักความยาว 16 นิ้ว	Z402(HM)	A-800.16	MF-16"/SS	K-1177889		
WC3	โถส้วมสำหรับผู้พิการ	SC6652 For all	2146 SC-WT-0	MCM009A	K-11460X-0	ขาว	อุปกรณ์มาตรฐานครบชุด
	วาล์วเปิด-ปิดน้ำ (STOP VALVE)	CT179(HM)	A-4401	L002	K-12066T-3-CP		
HC1	ราวทรงตัวรูปตัว L ติดผนัง	CT751(R/L)(HM)	HR-320540-01R,L	MS304-21/R,L	K-45124X-BS		
HC2	ราวทรงตัวสเตนเลสแบบพับขึ้นติดผนัง	CT0190	FFAS9401-000040BC0	MS304-30	K-20922X-BS		
HC3	ราวทรงตัวสเตนเลสแบบตรงยาว 60 ซม.ติดผนัง	CT 750L60	HR-320460-01	MS304-20/60	K-45118X-BS		
HC4	ราวทรงตัวสเตนเลสแบบตรงยาว 80 ซม.ติดผนัง	CT 750L90	HR-320490-01	–	K-45120X-BS		
HC5	ราวทรงตัวสเตนเลสแบบตรงยาว 120 ซม.ติดผนัง	CT 750L120	HR-320412O-01	–	K-45122X-BS		
FD1	ชุดตะแกรงระบายน้ำพื้นกันลื่น Stainless Grating 304 สำเร็จรูป	–	–	–	–		ตามแบบงานระบบสุขาภิบาล

หมายเหตุ :

1. สุขภัณฑ์ทั้งหมดใช้สีสีเดียวกันเท่านั้นตามประเภท ตาม มอก. รายการและรุ่นของสีสุขภัณฑ์ ที่ระบุไว้นี้ ใช้เพื่อกำหนดในการประมาณราคากลาง
2. ผู้รับจ้างต้องนำสนอตัวอย่างสุขภัณฑ์และอุปกรณ์ประกอบ เสนอต่อผู้ควบคุมงานหรือผู้ออกแบบพิจารณาอนุมัติก่อนการติดตั้ง
3. สุขภัณฑ์และอุปกรณ์ ให้ติดตั้งตามแบบมาตรฐานของกระทรวงสาธารณสุข หรือมาตรฐานของผู้ผลิต
4. ท่อนูปกรเบื้องพื้นให้ติดตั้งระบบกันซึมชนิดทา CEMENT BASE แบบส่วนผสม 1:1.5 (NON–TOXIC) ติดตั้งตามกรรมวิธีของผู้ผลิตอย่างเคร่งครัด
5. กระจกเงา เป็นกระจกอบเงา (ตะแกรกระจก) พร้อมกรอบอลูมิเนียม เงาสะท้อนในกระจกต้องเรียบสม่ำเสมอกันไม่เป็นคลื่น ไม่หลอกตา การติดตั้งต้องมีวัสดุรองหลังกันความชื้นเช่น แผ่นไม้อัด 10 มม. ชนิดทนชื้น หรือตามที่ระบุในสถาปัตยกรรมรายการสุขภัณฑ์
6. ส่วนหน่วงติดตั้งตะแกรงกันกลิ่นท่อน้ำทิ้งสเตนเลส คู่ด้านหน่วงท่อในงานวิศวกรรมระบบสุขาภิบาลประกอบกัน
7. ความลาดเอียงของพื้นในห้องน้ำสู่ระบายน้ำทิ้งอย่างน้อย 1:100
8. ขนาดที่นั่งของห้องน้ำ และส่วนหน่วงการติดตั้งสุขภัณฑ์พร้อมอุปกรณ์ตามแบบสำหรับการใช้งานของผู้พิการเป็นหลัก หากสถานที่ก่อสร้างไม่สามารถหลีกทำได้ตามแบบให้พิจารณาปรับได้ตามสมควร ทั้งนี้ต้อง ให้คนพิการใช้งานได้สะดวก

แบบมาตรฐานการติดตั้งอุปกรณ์ผู้พิการ

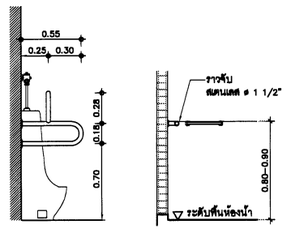

ราวจับสำหรับโถปัสสาวะ COTTO CT794

ขยายราวจับนำสู่สุขภัณฑ์

แบบมาตรฐานการติดตั้งสุขภัณฑ์– ห้องน้ำคนพิการ 1:25

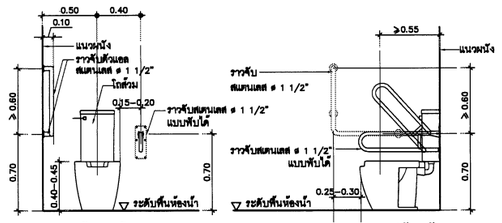

รูปด้านหน้า

รูปด้านข้าง

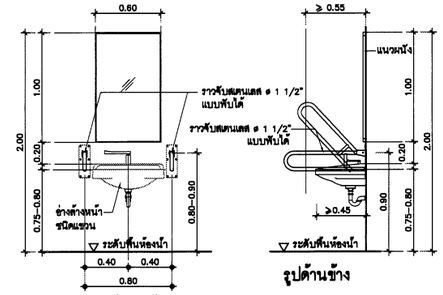

รูปด้านหน้า

รูปด้านข้าง

หมายเหตุ
- ราวจับห้องน้ำคนพิการทั้งหมดสามารถโย้รับนิดสำเร็จรูปได้ โดยขนาดต้องไม่น้อยกว่า ที่ระบุในแบบ
- ติดตั้งอุปกรณ์สำหรับห้องน้ำคนพิการครบชุด

แบบขยายเคาน์เตอร์อ่างล้างหน้า 1:15

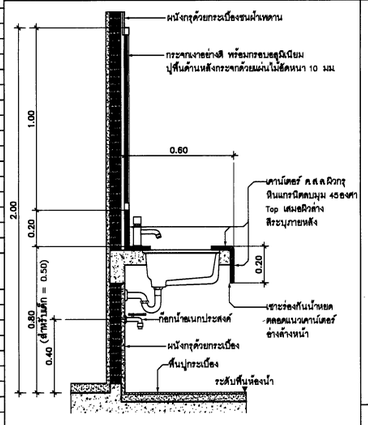

แบบขยายประตูห้องน้ำสำเร็จรูป 1:25

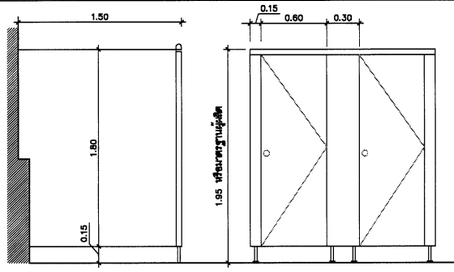

หมายเหตุ
- ชุดผนังและบานประตูห้องน้ำสำเร็จรูปชนิดไส้ PU หนา 25 MFF ไม่มีรอยต่อ บานพับประตูแบบผังรอบบน–ล่าง พร้อมอุปกรณ์ครบชุด เลือกสีและลายขณะก่อสร้าง ติดตั้งตามมาตรฐานผู้ผลิต ของ WILLY, DOLPHIN, PANEL, MARVEL หรือคุณภาพเทียบเท่า
- ผนังสำเร็จรูปกั้นห้องน้ำภายในห้องน้ำ มีอุปกรณ์ประกอบมาตรฐาน คือ บานพับ กลอน พร้อมสัญลักษณ์การใช้งาน ขาตั้งและที่ใส่กระดาษชำระม้วนใหญ่ SUS 304 รอยแขวนผ้าพร้อมก้านกระแทก ลักษลดติดตั้งประตูทั้ง 2 ด้านและบารยึดบนสุดระหว่างแผ่น ทำจากอลูมิเนียมรีดขึ้นรูปวางตลม และอุปกรณ์ใดๆ ที่เป็นมาตรฐานผู้ผลิต

แบบขยายสัญลักษณ์ห้องน้ำ

ป้าย Hair Line S/S ติดกระดีก ลงสีของแผ่นอะคริลิคใส ติดต่อ www.manyaigne.com หรือเทียบเท่า ติดบนผนังหน้าทางเข้าห้องน้ำ

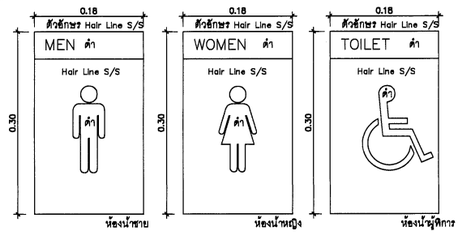

แบบขยายรางน้ำ และเกรดติ้งสเตนเลส

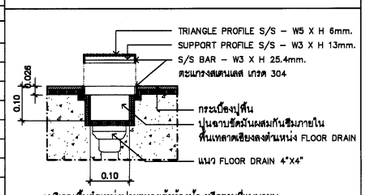

*บริเวณพื้นตำแหน่งประตูทางเข้าห้องน้ำ หรือตามพื้นแบบระบุ

กรมทรัพยากรน้ำ

โครงการอนุรักษ์พื้นฟู คลองบางเท่าแม่ พร้อมระบบกระจายน้ำ
ตำบลเขาต่อ อำเภอปลายพระยา จังหวัดกระบี่
หมวด " ฉ " งานอาคารหัวงาน และอาคารประกอบ

อาคารบริการ - ชยายห้องน้ำ 2/2

ผู้รับจ้าง : มหาวิทยาลัยเกษตรศาสตร์ วิทยาเขตเฉลิมพระเกียรติ จังหวัดสกลนคร

สำรวจ	(นายกิตติศักดิ์ เกตุวลี)	
ออกแบบ	(นส.เสาวรัจน์วงศ์ กรีพิมล สย.9270)	
เขียนแบบ	(นายณัฐพงศ์ ศิลปกุล)	
ตรวจแบบ	(รศ.ดร.กอบเกียรติ์ ผ่องบุลี สย.7309)	(นส.เสาวลักษณ์ จตุระบุล) ผู้จัดการโครงการ
แบบเลขที่	สพน. 006/65	แบบแผ่นที่ 017-025/029 628

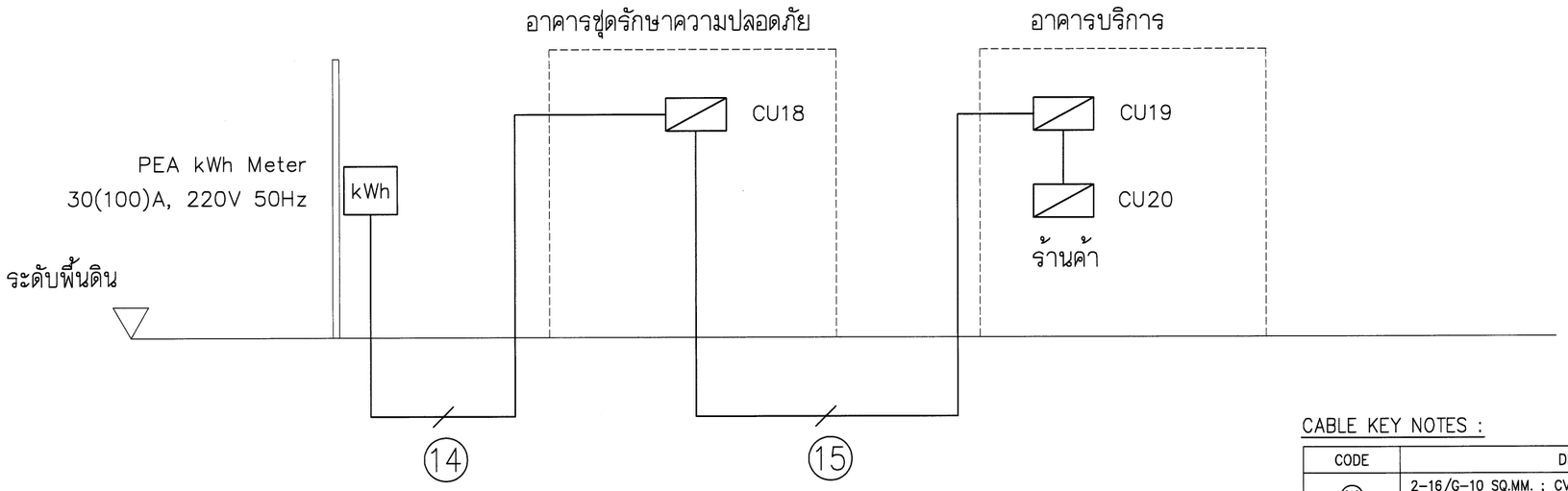

CABLE KEY NOTES :

CODE	DESCRIPTION
⑭	2-16/G-10 SQ.MM. ; CV-1C 0.6/1kV IN ø 1" HDPE UNDERGROUND
⑮	2-10/G-4 SQ.MM. ; CV-1C 0.6/1kV IN ø 1" HDPE UNDERGROUND

แผนภาพเส้นเดียวรวมการจ่ายกำลังไฟฟ้า บริเวณอาคารรักษาความปลอดภัย

มาตราส่วน NTS

กรมทรัพยากรน้ำ

โครงการอนุรักษ์พื้นฟู คลองบางเท่าแม่ พร้อมระบบกระจายน้ำ
ตำบลเขาต่อ อำเภอปลายพระยา จังหวัดกระบี่
หมวด " ฉ " งานอาคารหัวงาน และอาคารประกอบ
แผนภาพเส้นเดียวรวมการจ่ายกำลังไฟฟ้า บริเวณอาคารรักษาความปลอดภัย

ผู้รับจ้าง : มหาวิทยาลัยเกษตรศาสตร์ วิทยาเขตเฉลิมพระเกียรติ จังหวัดสกลนคร

สำรวจ	(นายสหัส เหตุสิ)			
ออกแบบ	(ผศ.ดร.วิษณ์วงศ์ กรีพละ สย.9270)			
เขียนแบบ	(นายมีพันบท ทิวาวัง)	(ผศ.ดร.สหัส จตุระบุล) ผู้จัดการโครงการ		
ตรวจแบบ	(พ.ต.ท.ภอเกียรติ์ มองบุรี สย.7309)			
แบบเลขที่	สพน. 006/65	แบบแผ่นที่	ฉ17-026/029	628

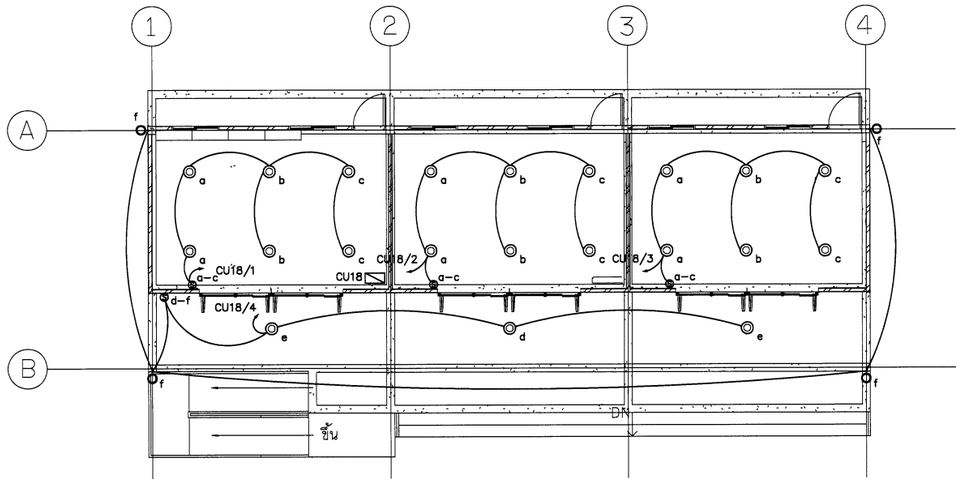

แปลนไฟฟ้าส่องสว่าง

มาตราส่วน 1 : 75

สัญลักษณ์	รายละเอียดอุปกรณ์
$\odot_b$	โคมดาวน์ไลท์ ชนิดติดตั้งฝังในฝ้า หลอด LED 15W Cool White ขั้ว E27
φ_d	โคมติดผนัง ชนิดกันน้ำ (IP>55) หลอด LED 9W Cool White ขั้ว E27
$\circledS_{a-c}$	สวิตช์ เปิด-ปิด ชนิดฝังในพื้นผิว 250VAC 10A
$\boxtimes_{CUxx}$	ตู้ควบคุมไฟฟ้า 1 เฟส 220VAC พร้อมบาร์ต่อลงดิน

แนวชายคา

CUSTOM NO. : CU18 MAIN :BREAKER 100 A 220 V CAPACITY : 14 CCTs.

MOUNTING : SURFACE DOOR : HINGED IC : 5 KA LOCATION : อาคารชุดรักษาความปลอดภัย

CCT. NO.	CONNECTED LOAD IN VA	CB POLE	CB AMP	CONDUCTOR SIZE (Sq.mm.)	RACEWAY SIZE (Inch)	DESCRIPTION
1	600	1	10	2-2.5 IEC01	1/2" EMT	แสงสว่างภายในห้องพยาบาล
2	600	1	10	2-2.5 IEC01	1/2" EMT	แสงสว่างภายในห้องจุดบริการนักฯ
3	600	1	10	2-2.5 IEC01	1/2" EMT	แสงสว่างภายในห้องพักชุดรปภ.
4	700	1	10	2-2.5 IEC01	1/2" EMT	แสงสว่างภายนอกอาคาร
5	800	1	16	2-2.5;G-2.5 IEC01	1/2" EMT	เต้ารับไฟฟ้าภายในห้องพยาบาล
6	1000	1	16	2-2.5;G-2.5 IEC01	1/2" EMT	เต้ารับไฟฟ้าภายในห้องจุดบริการนักฯ
7	600	1	16	2-2.5;G-2.5 IEC01	1/2" EMT	เต้ารับไฟฟ้าภายในห้องพักชุดรปภ.
8	3020	1	25	2-4/G2.5; IEC01	1/2" EMT	เครื่องปรับอากาศภายในห้องพยาบาล
9	3020	1	25	2-4/G2.5; IEC01	1/2" EMT	เครื่องปรับอากาศภายในห้องจุดบริการนัก-
10	3020	1	25	2-4/G2.5; IEC01	1/2" EMT	เครื่องปรับอากาศภายในห้องพักชุดรปภ.
11	1000	1	16	2-2.5;G-2.5 CV/1C	1/2" IMC	แสงสว่างบริเวณอาคาร
12	11910	1	63	2-10/G-4 CV/1C	1" IMC	CU19 อาคารบริการ
13	1000	1	16			สำรอง
14						
15						
16						
TOT VA	27870	MAIN : IC ≥ 10kA CB 80AT/100AF		FEEDER : 2-16/G-10 CV/1C	RACEWAY : 1" IMC	CONNECTED TO : PEA kWh Meter

ตารางรายการคำนวณโหลดทางไฟฟ้าของ CU15

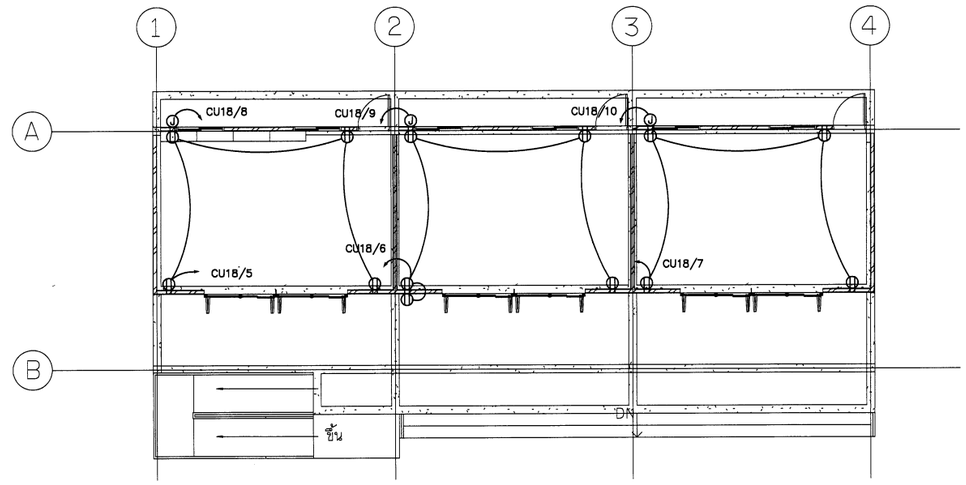

แปลนเต้ารับไฟฟ้าและไฟฟ้าสำหรับเครื่องปรับอากาศ

มาตราส่วน 1 : 75

สัญลักษณ์	รายละเอียดอุปกรณ์
φ	เต้ารับไฟฟ้าชนิด Double Duplex L+N/G 15A 250VAC TYPE C (2ช่อง)
ⓓ	กล่องกันน้ำพักสายไฟฟ้าสำหรับเครื่องปรับอากาศ

แนวชายคา

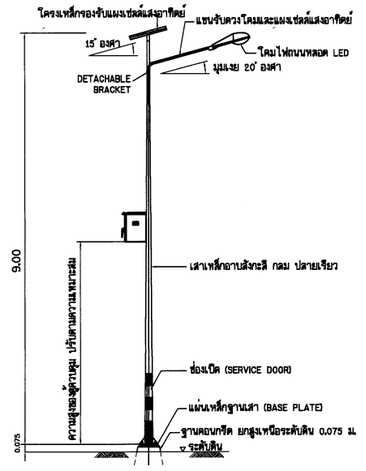

รายละเอียดเสาไฟฟ้าแสงสว่าง

หมายเหตุ

งานไฟฟ้ารวมงานติดตั้งเสาไฟฟ้าภายนอกอาคารพร้อมงานเดินสายไฟฟ้าภายนอกอาคารและอุปกรณ์ทั้งหมดจำนวน 6 จุด

มาตราส่วน 1:75

0 1.50 3.00 4.50 6.00 7.50 ม.

กรมทรัพยากรน้ำ

โครงการอนุรักษ์พันธุ์ คลองบางเท่าแม่ พร้อมระบบกระจายน้ำ

ตำบลเขาต่อ อำเภอปลายพระยา จังหวัดกระบี่

หมวด " ฉ " งานอาคารหัวงาน และอาคารประกอบ

อาคารชุดรักษาความปลอดภัยหมู่บ้าน - แปลนระบบไฟฟ้า และตารางคำนวณโหลดทางไฟฟ้า

ผู้รับจ้าง : มหาวิทยาลัยเกษตรศาสตร์ วิทยาเขตเฉลิมพระเกียรติ จังหวัดสกลนคร

สำรวจ	(นายทศพล เกตุวดี)	(ผศ.ทศพล จตุระบุล) ผู้จัดการโครงการ	
ออกแบบ	(ผศ.ดร.วิจิบ่วงศ์ กชิพสร สย.9270)		
เขียนแบบ	(นายศักดินันท์ ชีวาวงษ์)		
ตรวจแบบ	(รศ.ดร.ยงเกียรติ มงานุสิ สย.7309)		
แบบเลขที่	สทน. 006/65	แบบแผ่นที่ 017-027/029	028

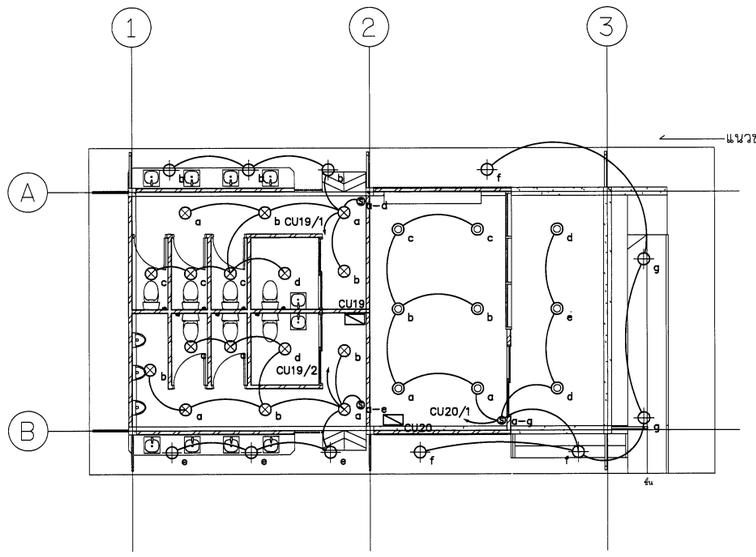

สัญลักษณ์	รายละเอียดอุปกรณ์
$\otimes_b$	โคมดาวน์ไลท์ ชนิดติดตั้งผังในฝ้า หลอด LED 9W Cool White ขั้ว E27
$\oplus_b$	โคมดาวน์ไลท์ ชนิดติดตั้งพื้นผิว หลอด LED 13W Cool White ขั้ว E27
$\odot_a$	โคมดาวน์ไลท์ ชนิดติดตั้งผังในฝ้า หลอด LED 15W Cool White ขั้ว E27
Y_d	โคมติดผนัง ชนิดกันน้ำ (IP>55) หลอด LED 9W Cool White ขั้ว E27
$\$_{a-c}$	สวิตช์ เปิด-ปิด ชนิดฝังในพื้นผิว 250VAC 10A
$\boxtimes_{CUxx}$	ตู้ควบคุมไฟฟ้า 1 เฟส 220VAC พร้อมบาร์ต่อลงดิน

แปลนไฟฟ้าส่องสว่าง

มาตราส่วน 1 : 75

CUSTOM NO. : CU19 MAIN :BREAKER 100 A 220 V CAPACITY : 8 CCTs.

MOUNTING : SURFACE DOOR : HINGED IC : 5 KA LOCATION : ห้องน้ำชายอาคารบริการ

CCT. NO.	CONNECTED LOAD IN VA	CB POLE	CB AMP	CONDUCTOR SIZE (Sq.mm.)	RACEWAY SIZE (Inch)	DESCRIPTION
1	1100	1	16	2-2.5 IEC01	1/2" EMT	แสงสว่างภายในห้องน้ำหญิง
2	1100	1	16	2-2.5 IEC01	1/2" EMT	แสงสว่างภายในห้องน้ำชาย
3	400	1	16	2-2.5;G-2.5 IEC01	1/2" EMT	เต้ารับไฟฟ้าภายในห้องน้ำ
4	5810	1	45	2-6/G-4 CV/1C	1" IMC	CU20
5	500	1	16	2-2.5/G2.5 ; IEC01	1/2" EMT	ปั๊มเติมอากาศ
6	1000	1	16			สำรอง
7	1000	1	16			สำรอง
8	1000	1	16			สำรอง
9						
10						
11						
12						
13						
14						
15						
16						
TOT VA	11910	MAIN : IC ≥ 10kA CB 63AT/100AF		FEEDER : 2-10/G-4 CV/1C	RACEWAY : 1" IMC	CONNECTED TO : CU18

CUSTOM NO. : CU20 MAIN :BREAKER 100 A 220 V CAPACITY : 6 CCTs.

MOUNTING : SURFACE DOOR : HINGED IC : 5 KA LOCATION : ร้านค้าอาคารจำหน่ายสินค้าและห้องน้ำ

CCT. NO.	CONNECTED LOAD IN VA	CB POLE	CB AMP	CONDUCTOR SIZE (Sq.mm.)	RACEWAY SIZE (Inch)	DESCRIPTION
1	1400	1	16	2-2.5 IEC01	1/2" EMT	แสงสว่างภายในร้านค้า
2	1100	1	16	2-2.5;G-2.5 IEC01	1/2" EMT	เต้ารับไฟฟ้าภายในร้านค้า
3	2310	1	20	2-4;G-2.5 IEC01	1/2" EMT	เครื่องปรับอากาศภายในร้านค้า
4	1000	1	16			สำรอง
5						ว่าง
6						ว่าง
7						
8						
9						
10						
11						
12						
13						
14						
15						
16						
TOT VA	5810	MAIN : IC ≥ 10kA CB 45AT/100AF		FEEDER : 2-6/G-4 CV/1C	RACEWAY : 1" IMC	CONNECTED TO : CU19

ตารางรายการคำนวณโหลดทางไฟฟ้าของ CU19 และ CU20

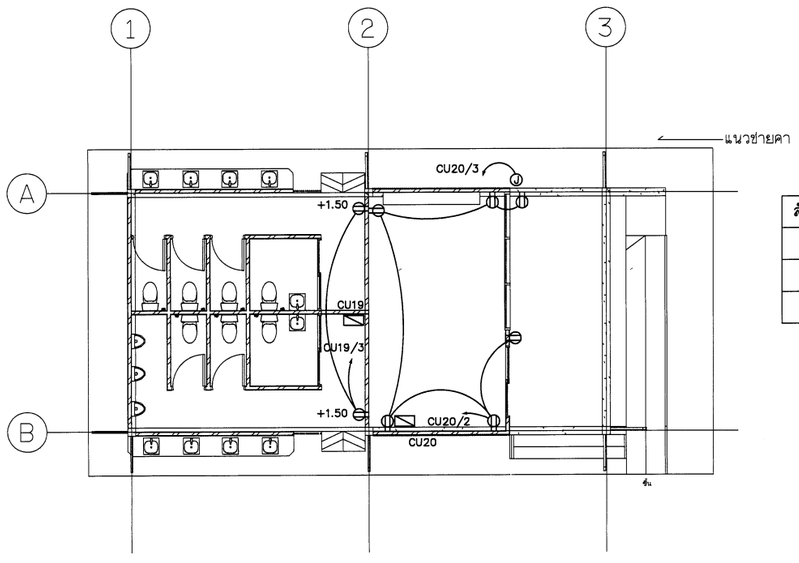

สัญลักษณ์	รายละเอียดอุปกรณ์
Φ	เต้ารับไฟฟ้าชนิด Double Duplex L+N/G 15A 250VAC TYPE C (2ช่อง)
◎	กล่องกันน้ำพักสายไฟฟ้าสำหรับเครื่องปรับอากาศ

แปลนเต้ารับไฟฟ้าและไฟฟ้าสำหรับเครื่องปรับอากาศ

มาตราส่วน 1 : 75

มาตราส่วน 1:75

0 1.50 3.00 4.50 6.00 7.50 ม.

หมายเหตุ

1. ระดับ (ร.ท.ก.) และมิติต่าง ๆ กำหนดเป็นเมตร ระยะทางเป็นกิโลเมตร นอกจากแสดงไว้เป็นอย่างอื่น
2. ให้ผู้รับจ้างจัดหาและติดตั้ง ท่อ, สายไฟ สำหรับสุขภัณฑ์ที่มี Sensor เช่น อ่างล้างหน้า, โถปัสสาวะ และสุขภัณฑ์
3. งานระบบประปาและสุขาภิบาลให้รวมงานจัดหาสำหรับงานติดตั้ง Sensor อ่างล้างหน้า, โถปัสสาวะ และสุขภัณฑ์
4. ก่อนดำเนินการก่อสร้างให้ผู้รับจ้างเสนอ SHOP DRAWING เสนอต่อคณะกรรมการตรวจรับพัสดุในงานจ้างก่อสร้างก่อนดำเนินการก่อสร้าง

กรมทรัพยากรน้ำ

โครงการอนุรักษ์พื้นฟู คลองบางเท่าแม่ พร้อมระบบกระจายน้ำ
ตำบลเขาต่อ อำเภอปลายพระยา จังหวัดกระบี่
หมวด " จ " งานอาคารหังงาน และอาคารประกอบ

อาคารบริการ - แปลนระบบไฟฟ้า และตารางคำนวณโหลดทางไฟฟ้า

ผู้รับจ้าง : มหาวิทยาลัยเกษตรศาสตร์ วิทยาเขตเฉลิมพระเกียรติ จังหวัดสกลนคร		
สำรวจ	(นายทศพล เกตุวดี)	ชื่อ. ลายมือชื่อ (นส.เทศพล จตุระบุล) ผู้จัดการโครงการ
ออกแบบ	(นส.ศร.วิจิวัวงศ์ กรีพละ สย.9270)	
เขียนแบบ	(นายอิสินนท์ ทิวารวัง)	
ตรวจแบบ	(รศ.ดร.ภอเกียรติ ม่องภูมิ สย.7309)	
แบบเลขที่	สทน. 006/65	แบบแผ่นที่ 017-028/029 028

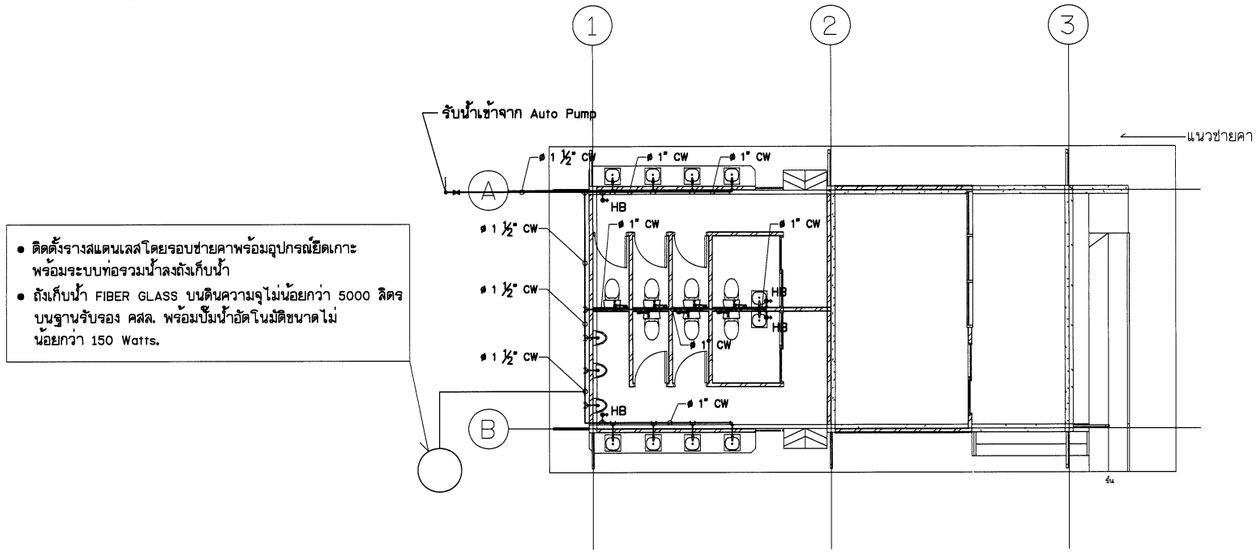

แปลนระบบประปา

มาตราส่วน 1 : 75

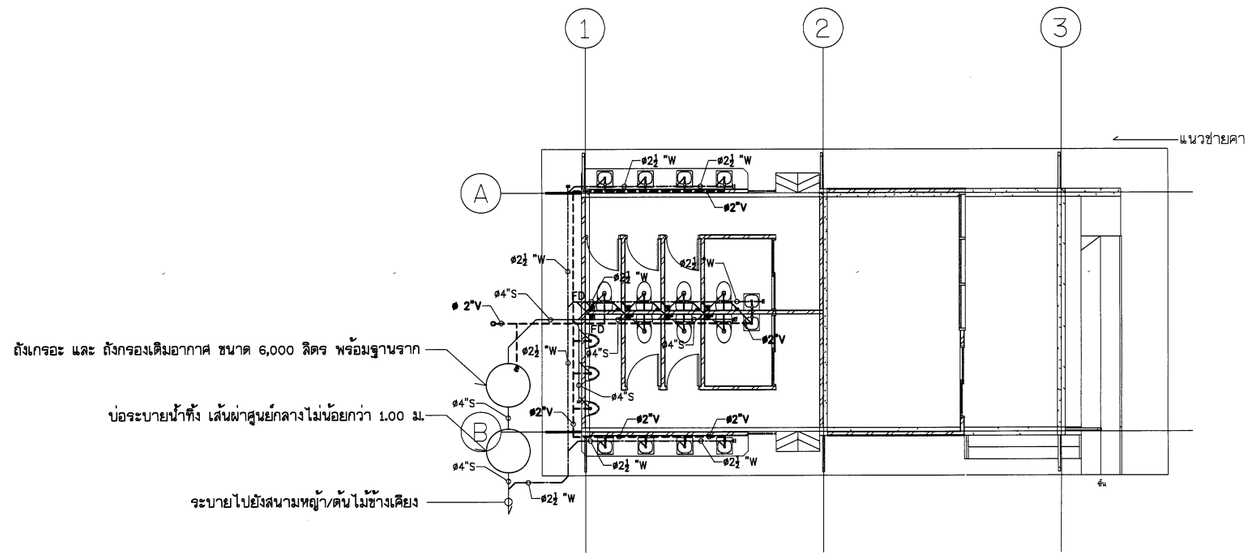

แปลนระบบสุขาภิบาล

มาตราส่วน 1 : 75

มาตราส่วน 1:75
0 1.50 3.00 4.50 6.00 7.50 ม.

กรมทรัพยากรน้ำ

โครงการอนุรักษ์พื้นฟู คลองบางเท่าแม่ พร้อมระบบกระจายน้ำ
ตำบลเขาต่อ อำเภอปลายพระยา จังหวัดกระบี่
หมวด " ฉ " งานอาคารหัวงาน และอาคารประกอบ
อาคารบริการ - แปลนระบบประปาและสุขาภิบาล

ผู้รับจ้าง : มหาวิทยาลัยเกษตรศาสตร์ วิทยาเขตเฉลิมพระเกียรติ จังหวัดสกลนคร

สำรวจ	(นายทศพล เกตุสิริ)			
ออกแบบ	(ผศ.ดร.วิจิบ่วงศ์ กฤษณะ สย.9270)			
เขียนแบบ	(นายสิทธินนท์ ทิวาวงษ์)			
ตรวจแบบ	(รศ.ดร.ภอเกียรติ มองบุตี สย.7309)			
แบบมาตรฐาน	สทน 008/65	แบบแม่บทที่	017-029/029	628

(ผศ.ทศพล เกตุสิริ)
ผู้จัดการโครงการ

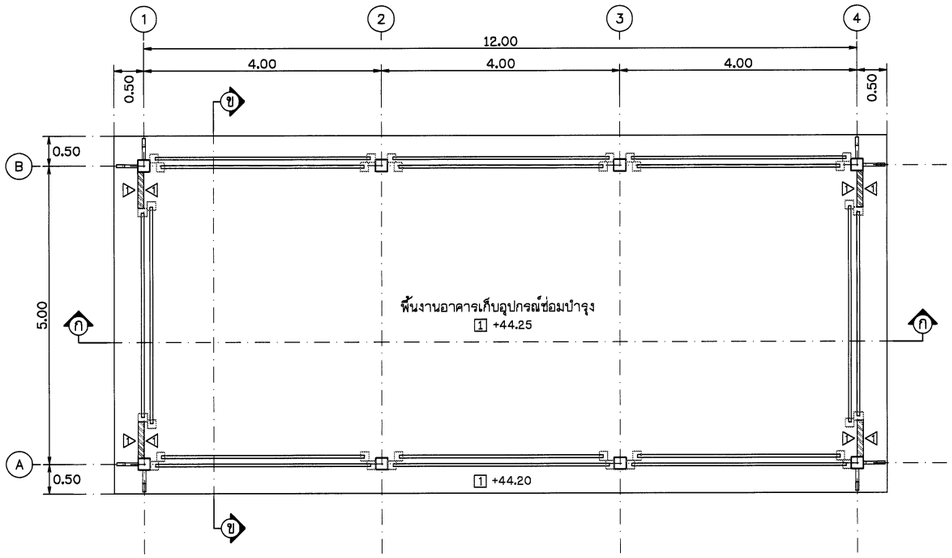

แปลนพื้น

มาตราส่วน 1:50

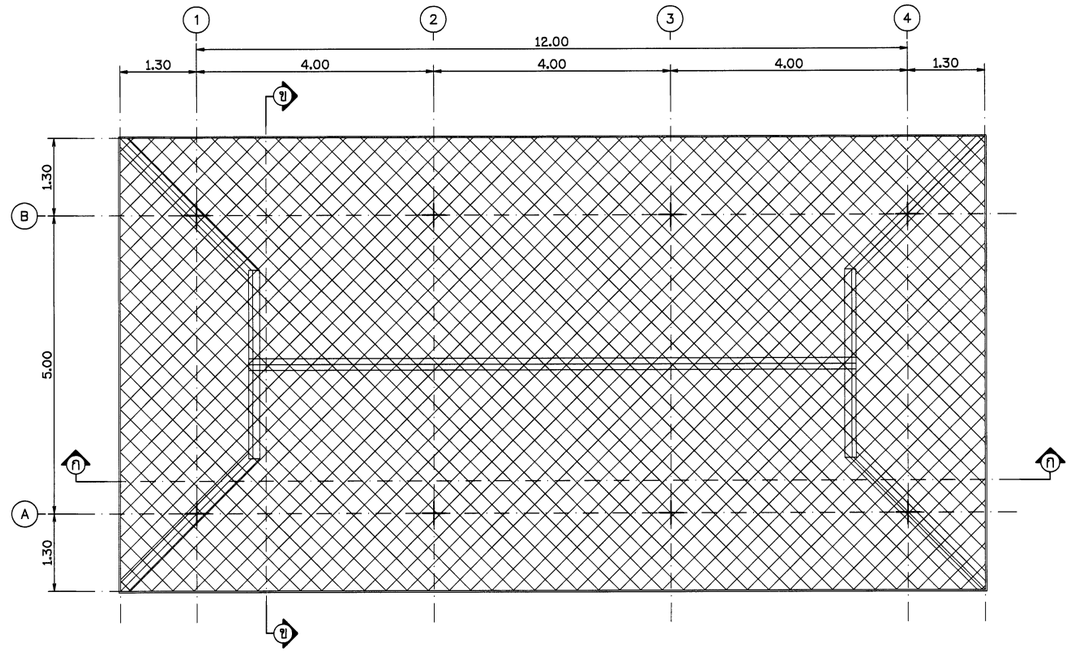

แปลนหลังคา

มาตราส่วน 1:50

มาตราส่วน 1:50

0 1.00 2.00 3.00 4.00 5.00 ม.

รายการวัสดุ พื้น , ผนัง และฝ้าเพดาน		
สัญลักษณ์	วัสดุ	การแต่งผิว
1	พื้น ค.ส.ล.	แต่งผิวเรียบ ขัดมัน
1	ผนังก่ออิฐมวลเบาฉาบปูนเรียบ	ทาสี อะคริลิค 100%
①	ฝ้ายิบซั่มบอร์ด ชนิดมีอลูมิเนียมฟอยล์ ขนาด 0.60x1.20 ม.หนา รวมโครงคร่าวเหล็กอาบสังกะสี @0.60x1.20#	ทาสี
②	ฝ้ากระเบื้องแผ่นเรียบหนา 6 มม. ตีชิดโครงคร่าวเหล็ก L-40x40x3 mm.@ 0.60# ไม้มอบฝ้าเพดาน3/4"x2"	ทาสี

หมายเหตุ

1. ระดับ (ร.ท.ก.) และมิติต่าง ๆ กำหนดเป็นเมตร ระยะทางเป็นกิโลเมตร นอกจากแสดงไว้เป็นอย่างอื่น
2. สัญลักษณ์ คำย่อ ดูแบบแผ่นที่ ก3-001/005
3. สรุปรายละเอียดโครงการ ดูแบบแผ่นที่ ก3-002/005 ถึง ก3-004/005
4. ข้อกำหนดเกี่ยวกับแบบแปลน มาตรการป้องกันฯ ข้อกำหนดงานก่อสร้าง ดูแบบแผ่นที่ ก3-005/005

กรมทรัพยากรน้ำ

โครงการอนุรักษ์พันธุ คลองบางเท่าแม่ พร้อมระบบกระจายน้ำ
ตำบลเขาต่อ อำเภอปลายพระยา จังหวัดกระบี่
หมวด " ฉ " งานอาคารหัวงาน และอาคารประกอบ
งานอาคารเก็บอุปกรณ์ซ่อมบำรุง แปลนพื้น, แปลนหลังคา

ผู้รับจ้าง : มหาวิทยาลัยเกษตรศาสตร์ วิทยาเขตเฉลิมพระเกียรติ จังหวัดสกลนคร				
สำรวจ	(นายกฤตเดช เกตุสุติ)	ช. [illegible]		
ออกแบบ	(ผศ.ดร.วิจิบวงศ กรีพละ สย.9270)			
เขียนแบบ	(นายอภิสิทธิ์ ทิวาวงษ์)			
ตรวจแบบ	(รศ.ดร.ภูดนเกียรติ ผ่องศุขสี สย.7309)	(ผศ.กฤตเดช เกตุระบุล) ผู้จัดการโครงการ		
แบบเลขที่	สทน. 006/65	แบบแผ่นที่	ก18-001/006	628

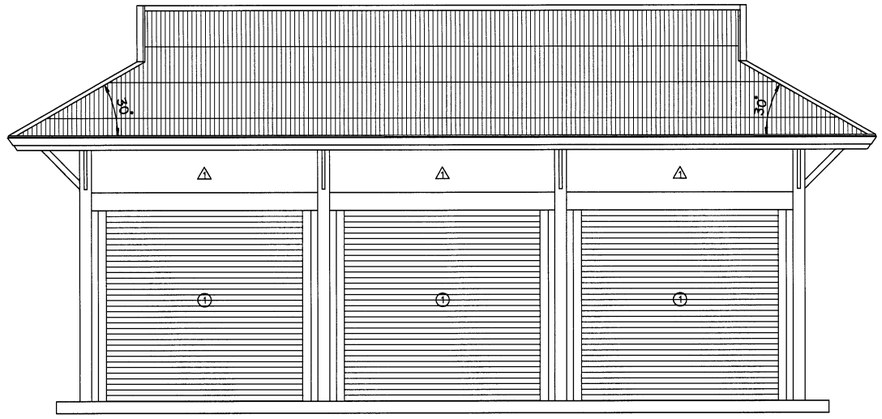

รูปด้าน 1

มาตราส่วน 1:50

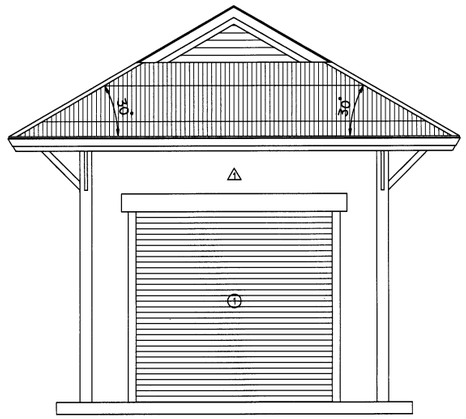

รูปด้าน 2

มาตราส่วน 1:50

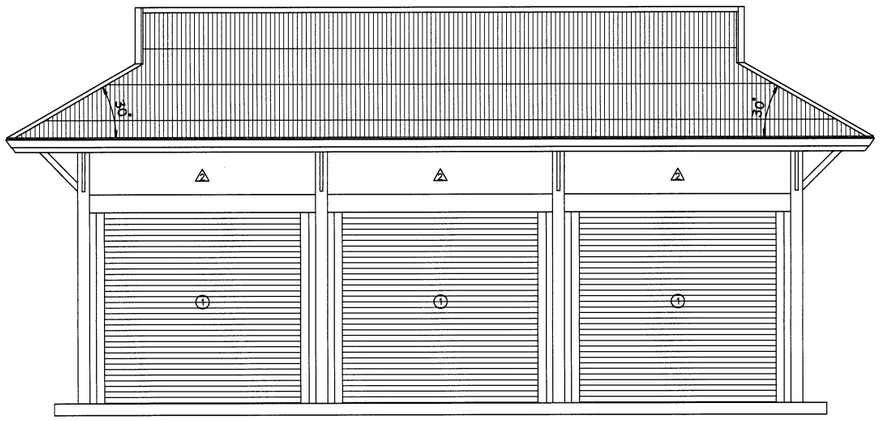

รูปด้าน 3

มาตราส่วน 1:50

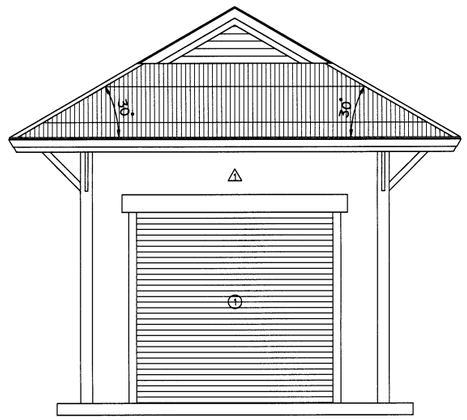

รูปด้าน 4

มาตราส่วน 1:50

มาตราส่วน 1:50

0 1.00 2.00 3.00 4.00 5.00 ม.

หมายเหตุ

1. ระดับ (ร.ท.ก.) และมิติต่าง ๆ กำหนดเป็นเมตร ระยะทางเป็นกิโลเมตร นอกจากแสดงไว้เป็นอย่างอื่น
2. สัญลักษณ์ คำย่อ ดูแบบแผ่นที่ ก3-001/005
3. สรุปรายละเอียดโครงการ ดูแบบแผ่นที่ ก3-002/005 ถึง ก3-004/005
4. ข้อกำหนดเกี่ยวกับแบบแปลน มาตรการป้องกันฯ ข้อกำหนดงานก่อสร้าง ดูแบบแผ่นที่ ก3-005/005

กรมทรัพยากรน้ำ

โครงการอนุรักษ์พันธุ์ คลองบางเท่าแม่ พร้อมระบบกระจายน้ำ
ตำบลเขาต่อ อำเภอปลายพระยา จังหวัดกระบี่
หมวด " ฉ " งานอาคารหัวงาน และอาคารประกอบ
งานอาคารเก็บอุปกรณ์ซ่อมบำรุง รูปด้าน 1 , 2 , 3 , 4

ผู้รับจ้าง : มหาวิทยาลัยเกษตรศาสตร์ วิทยาเขตเฉลิมพระเกียรติ จังหวัดสกลนคร				
สำรวจ	(นายทศพล เกตุสิลี)			
ออกแบบ	(ผศ.ดร.วิษณุ กรีพละ สย.9270)			
เขียนแบบ	(นายมิตรินทร์ ทิวาวงษ์)			
ตรวจแบบ	(รศ.ดร.ภณเดียรดี ผลบุญชี สย.7309)			
แบบเลขที่	สทน. 006/65	แบบแผ่นที่	ก18-002/006	628

ช. (ผศ.ทศพล เกตุระสุต)
ผู้จัดการโครงการ

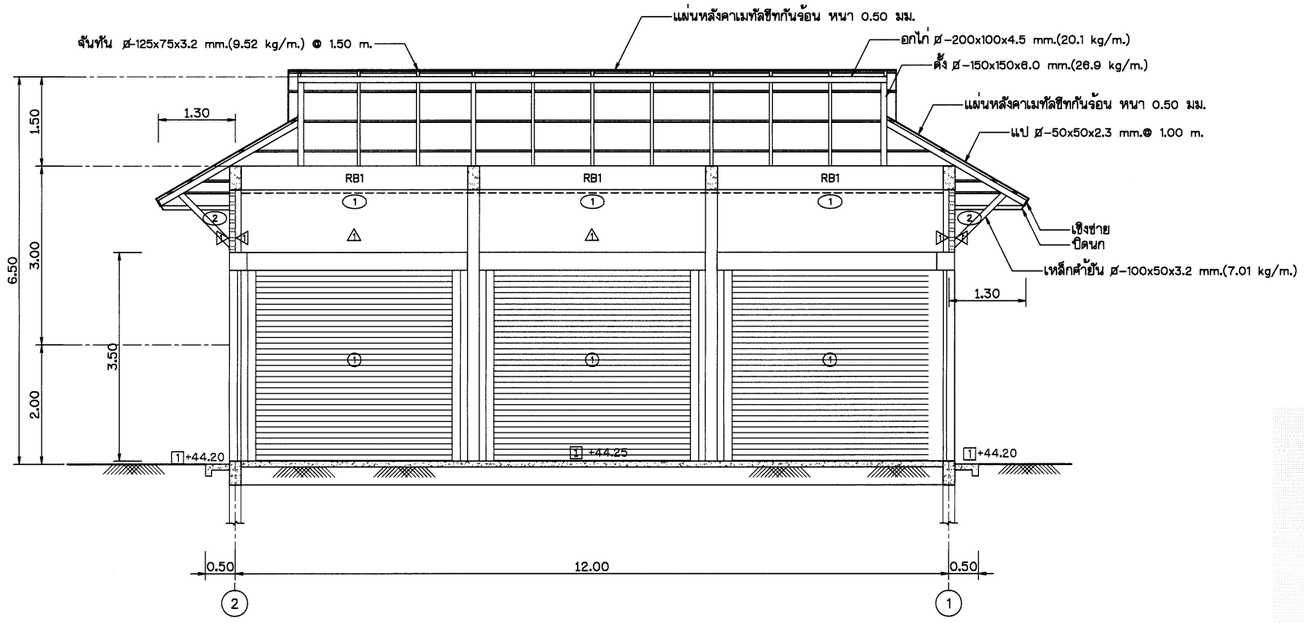

รูปตัด ก - ก

มาตราส่วน 1:50

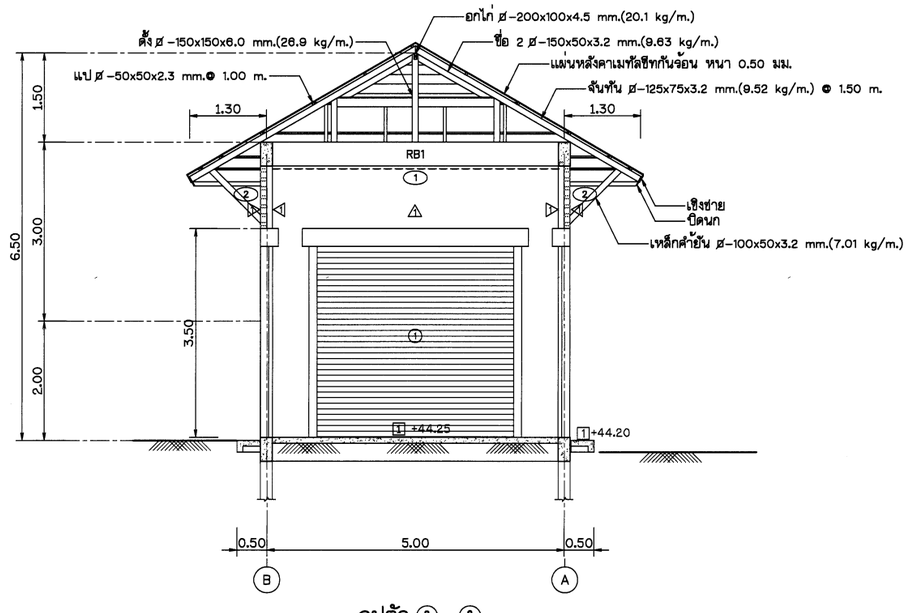

รูปตัด ง - ง

มาตราส่วน 1:50

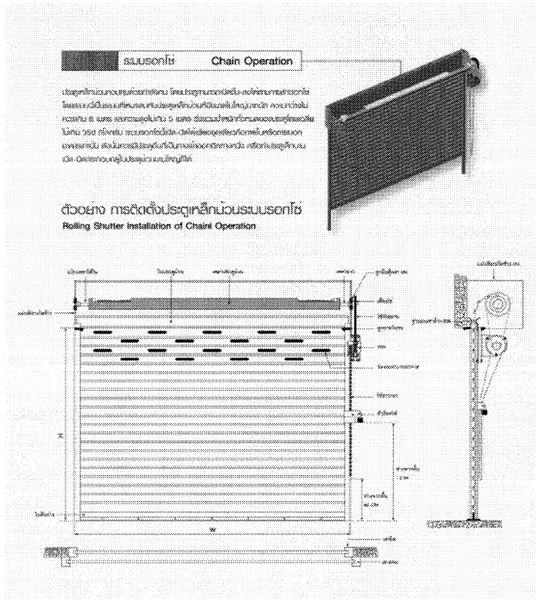

มาตราส่วน 1:50

0 1.00 2.00 3.00 4.00 5.00 ม.

หมายเหตุ

1. ระดับ (ร.ท.ก.) และมิติต่าง ๆ กำหนดเป็นเมตร ระยะทางเป็นกิโลเมตร นอกจากแสดงไว้เป็นอย่างอื่น
2. สัญลักษณ์ คำย่อ ดูแบบแผ่นที่ ก3-001/005
3. สรุปรายละเอียดโครงการ ดูแบบแผ่นที่ ก3-002/005 ถึง ก3-004/005
4. ข้อกำหนดเกี่ยวกับแบบแปลน มาตรการป้องกันฯ ข้อกำหนดงานก่อสร้าง ดูแบบแผ่นที่ ก3-005/005

กรมทรัพยากรน้ำ

โครงการอนุรักษ์พื้นฟู คลองบางเท่าแม่ พร้อมระบบกระจายน้ำ
ตำบลเขาต่อ อำเภอปลายพระยา จังหวัดกระบี่
หมวด " ฉ " งานอาคารหัวงาน และอาคารประกอบ
งานอาคารเก็บอุปกรณ์ซ่อมบำรุง รูปตัด ก - ก , ง - ง

ผู้รับจ้าง : มหาวิทยาลัยเกษตรศาสตร์ วิทยาเขตเฉลิมพระเกียรติ จังหวัดสกลนคร

สำรวจ	(นายกฤษณ เกสรัมย์)			
ออกแบบ	(ผศ.ดร.วิษณ์วงศ์ กรีพละ สย.8270)			
เขียนแบบ	(นายสิทธิพงษ์ ทิวารัง)	(ผศ.ดร.ชลธิ ธุระบุตร) ผู้จัดการโครงการ		
ตรวจแบบ	(จศ.ดร.ภาณเดียรศ์ ดอนชุมี สย.7309)			
แบบแผนที่	สทน. 006/65	แบบแผ่นที่	ก18-003/006	628

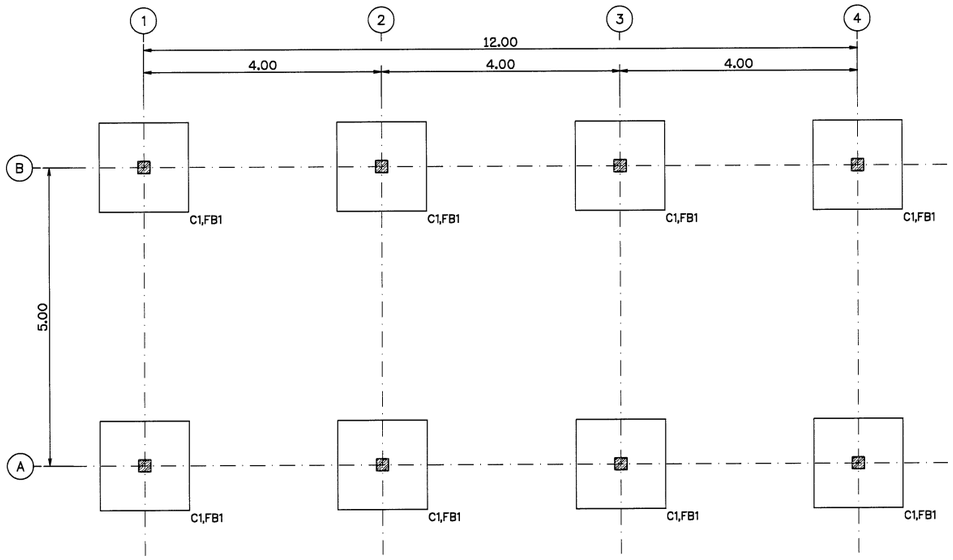

แปลนฐานราก

มาตราส่วน 1:50

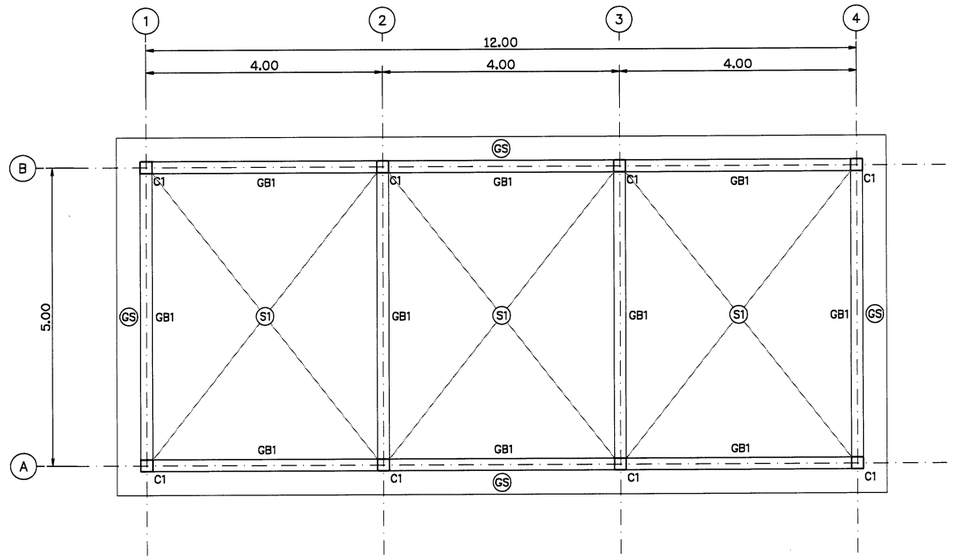

แปลนหลังคา

มาตราส่วน 1:50

มาตราส่วน 1:50

0 1.00 2.00 3.00 4.00 5.00 ม.

หมายเหตุ

1. ระดับ (ร.ท.ก.) และมิติต่าง ๆ กำหนดเป็นเมตร ระยะทางเป็นกิโลเมตร นอกจากแสดงไว้เป็นอย่างอื่น
2. สัญลักษณ์ คำย่อ ดูแบบแผ่นที่ ก3-001/005
3. สรุปรายละเอียดโครงการ ดูแบบแผ่นที่ ก3-002/005 ถึง ก3-004/005
4. ข้อกำหนดเกี่ยวกับแบบแปลน มาตรการป้องกันฯ ข้อกำหนดงานก่อสร้าง ดูแบบแผ่นที่ ก3-005/005

กรมทรัพยากรน้ำ

โครงการอนุรักษ์พื้นฟู คลองบางเท่าแม่ พร้อมระบบกระจายน้ำ
ตำบลเขาต่อ อำเภอปลายพระยา จังหวัดกระบี่
หมวด " ฉ " งานอาคารหัวงาน และอาคารประกอบ
งานอาคารเก็บอุปกรณ์ซ่อมบำรุง แปลนฐานราก แปลนคาน และแปลนพื้น

ผู้รับจ้าง : มหาวิทยาลัยเกษตรศาสตร์ วิทยาเขตเฉลิมพระเกียรติ จังหวัดสกลนคร

สำรวจ	(นายทศพล เหตุวสี)			
ออกแบบ	(ผศ.ดร.วิจิว่วงค์ กรีพละ สย.9270)			
เขียนแบบ	(นายสมัชชนก ทิวาวงษ์)	(ผศ.ทศพล จตุระบุล) ผู้จัดการโครงการ		
ตรวจแบบ	(วศ.ดร.ภูเบศวร์ ผ่องศุขี สย.7309)			
แบบเลขที่	สทน. 005/65	แบบแผ่นที่	ก18-004/005	628

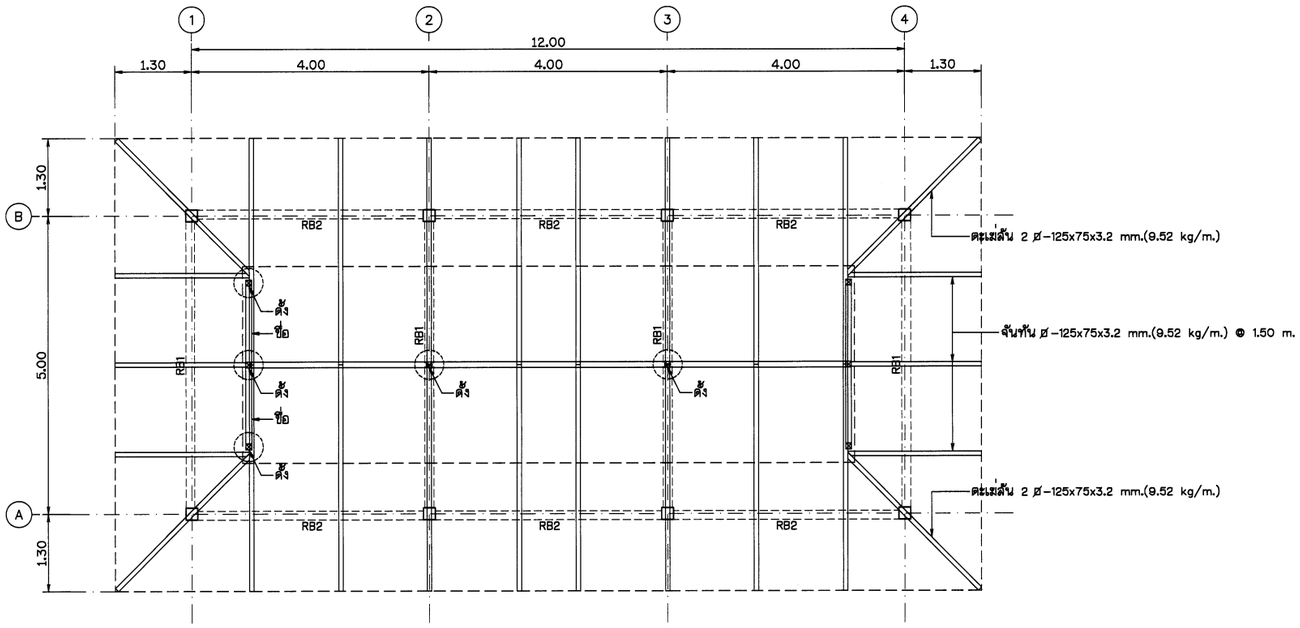

แปลนโครงหลังคา

มาตราส่วน 1:50

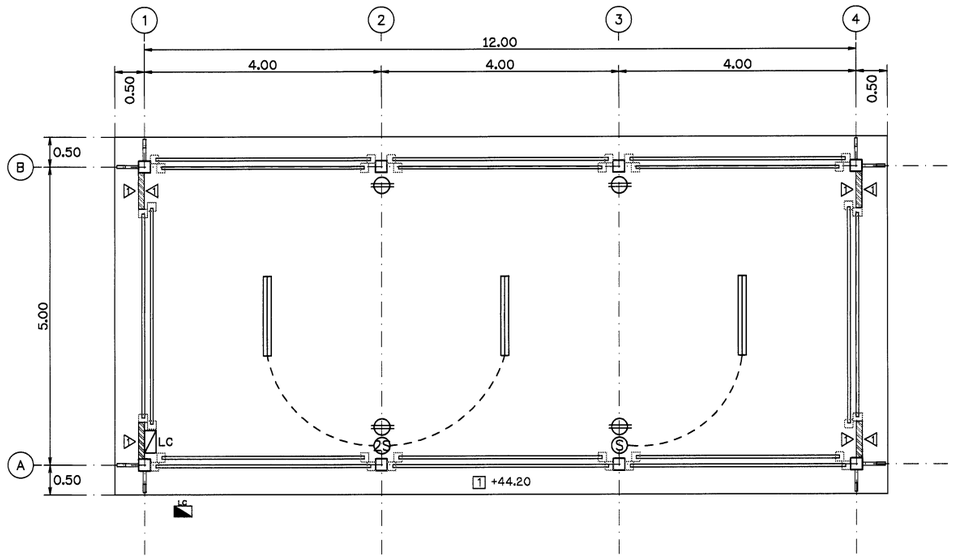

แปลนไฟฟ้า

มาตราส่วน 1:50

ตารางขนาดโครงสร้างหลังคา

แป	ฉ -50x50x2.3 mm.@ 1.00 m.
จันทัน	ฉ -125x75x3.2 mm.(9.52 kg/m.) @ 1.50 m.
อกไก่	ฉ -200x100x4.5 mm.(20.1 kg/m.)
ตะเฆ่สัน	2 ฉ -125x75x3.2 mm.(9.52 kg/m.)
ขื่อ	2 ฉ -150x50x3.2 mm.(9.83 kg/m.)
ตั้ง	ฉ -150x150x6.0 mm.(26.9 kg/m.)
เหล็กค้ำยัน	ฉ -100x50x3.2 mm.(7.01 kg/m.)

สัญลักษณ์	รายละเอียดอุปกรณ์
	หลอด FLUORESCENT 2 x 36 w. พร้อมโคมตะแกรงติดลอย
2S	สวิตช์ เปิด-ปิด ชนิดฝังในพื้นผิว 250VAC 10A จำนวน 2 สวิตช์
S	สวิตช์ เปิด-ปิด ชนิดฝังในพื้นผิว 250VAC 10A
	เต้าเสียบคู่ลองตา
LC	ตู้ควบคุมไฟฟ้า 1 เฟส 220VAC พร้อมบาร์ต่อลงดิน

มาตราส่วน 1:50

0 1.00 2.00 3.00 4.00 5.00 ม.

หมายเหตุ

1. ระดับ (ร.ท.ก.) และมิติต่าง ๆ กำหนดเป็นเมตร ระยะทางเป็นกิโลเมตร นอกจากแสดงไว้เป็นอย่างอื่น
2. สัญลักษณ์ คำย่อ ดูแบบแผ่นที่ ก3-001/005
3. สรุปรายละเอียดโครงการ ดูแบบแผ่นที่ ก3-002/005 ถึง ก3-004/005
4. ข้อกำหนดเกี่ยวกับแบบแปลน มาตรการป้องกันฯ ข้อกำหนดงานก่อสร้าง ดูแบบแผ่นที่ ก3-005/005

กรมทรัพยากรน้ำ

โครงการอนุรักษ์พื้นฟู คลองบางเท่าแม่ พร้อมระบบกระจายน้ำ
ตำบลเขาต่อ อำเภอปลายพระยา จังหวัดกระบี่
หมวด " ฉ " งานอาคารหัวงาน และอาคารประกอบ
งานอาคารเก็บอุปกรณ์ซ่อมบำรุง แปลนโครงหลังคา และแปลนไฟฟ้า

ผู้รับจ้าง : มหาวิทยาลัยเกษตรศาสตร์ วิทยาเขตฉลิมพระเกียรติ จังหวัดสกลนคร

สำรวจ	(นายกฤษดา เกตุวงษ์)			
ออกแบบ	(ผศ.ดร.วิจิร์วงศ์ กรีพละ สย.9270)			
เขียนแบบ	(นายพีรพัฒน์ ทิวาวงษ์)			
ตรวจแบบ	(รศ.ดร.วรเกียรติ์ พ่องกุลี สย.7309)			
แบบเลขที่	สทน. 005/65	แบบแผ่นที่	ก18-005/006	628

(ผศ.เกษม จตุระบุล)
ผู้จัดการโครงการ

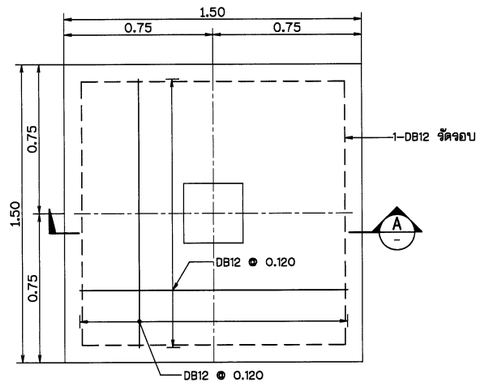

FOOTING FB1, PLAN

SCALE 1:15

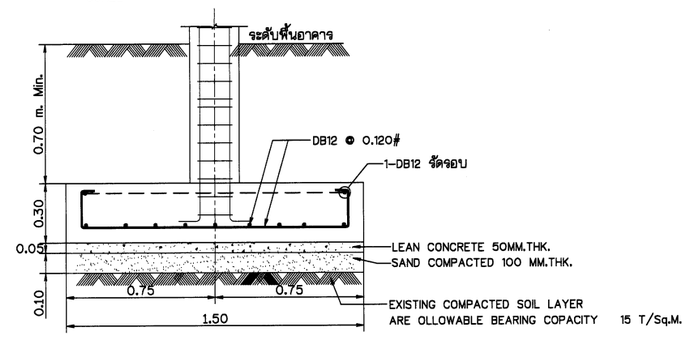

FOOTING FB1, SECTION (A)

SCALE 1:15

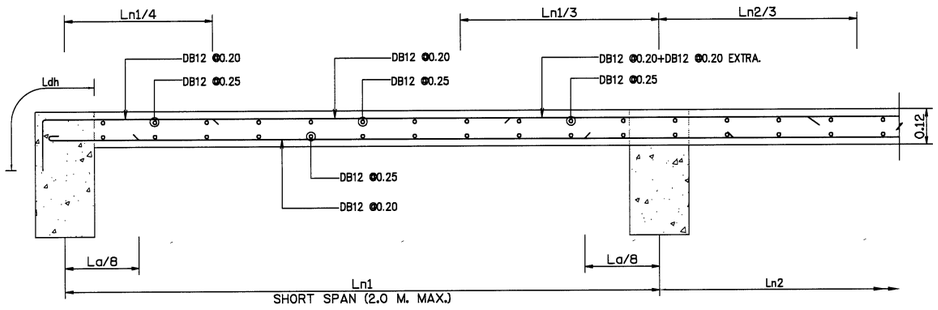

(S1) DETAIL (SECTION)

SCALE A3 1:10

SDL = 150 Kg/sq.m.
LL = 400 Kg/sq.m.

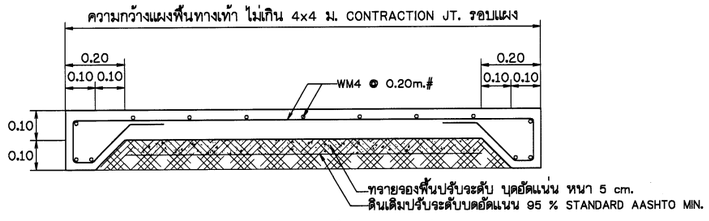

(GS) DETAIL (SECTION)

SCALE A3 1:10

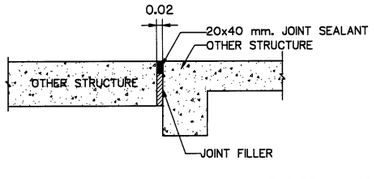

(–) DETAIL (ISOLATION JOINT DETAIL: ISOJ.)

SCALE A3 1:10

SIMPLE BEAM & CANTILIVER BEAM

TYPICAL REINFORCEMENT DETAIL OF SIMPLE BEAM & CANTILIVER BEAM.

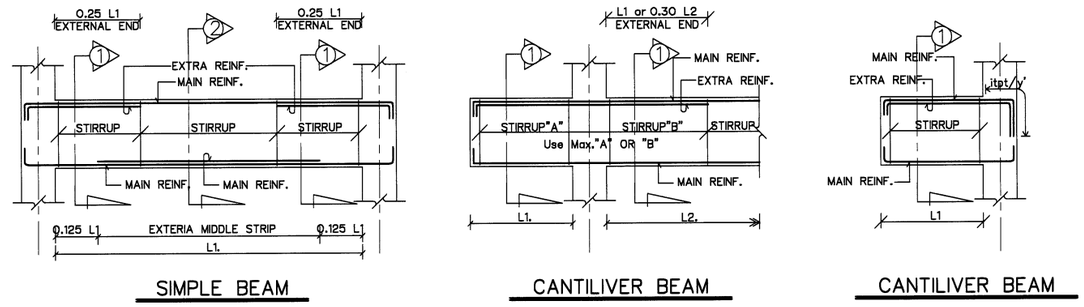

SIMPLE BEAM | CANTILIVER BEAM | CANTILIVER BEAM

CONTINUOUS RC.BEAM

TYPICAL REINFORCEMENT DETAIL OF CONTINUOUS BEAM

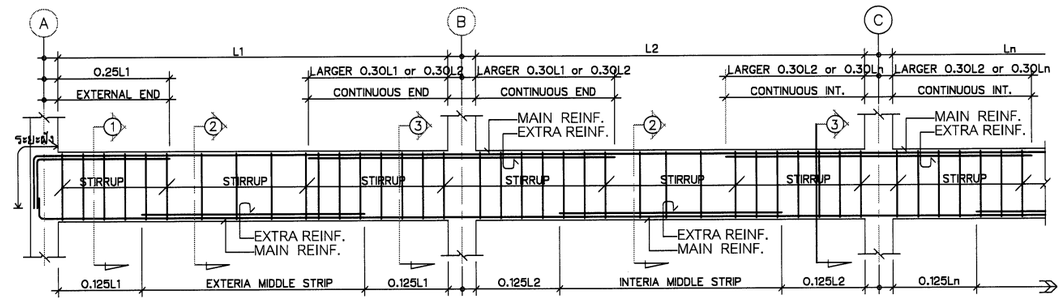

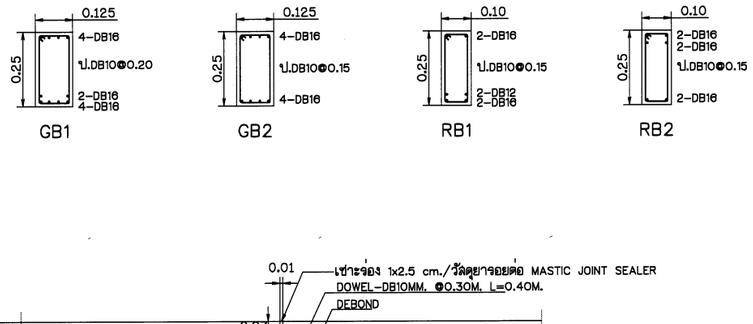

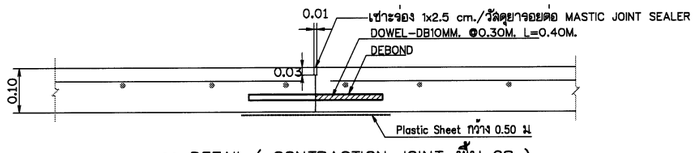

(GS) DETAIL (CONTRACTION JOINT พื้น GS)

SCALE A3 1:10

COLUMN / FLOOR	C1
Roof.	0.20 / 0.20 — 6-DB16mm. ป-DB10mm@0.10m. Covering 3.5 cm.
GROUND FL.	
GROUND FL.	0.30 / 0.30 — 8-DB16mm. ป-DB10mm@0.20m. Covering 4.0 cm.
FOUNDATION FL.	

มาตราส่วน 1:10

0 0.20 0.40 0.60 0.80 1.00 ม.

มาตราส่วน 1:15

0 0.30 0.60 0.90 1.20 1.50 ม.

กรมทรัพยากรน้ำ

โครงการอนุรักษ์พื้นฟู คลองบางเท่าแม่ พร้อมระบบกระจายน้ำ

ตำบลเขาต่อ อำเภอปลายพระยา จังหวัดกระบี่

หมวด " ฉ " งานอาคารทั่วงาน และอาคารประกอบ

งานอาคารเก็บอุปกรณ์ซ่อมบำรุง แบบขยายงานโครงสร้าง

ผู้รับจ้าง : มหาวิทยาลัยกสิกรศาสตร์ วิทยาเขตเฉลิมพระเกียรติ จังหวัดสกลนคร

สำรวจ	(นายทศพล เกตุสิริ)	
ออกแบบ	(ผศ.ดร.รัชนีวงศ์ กรีพละ สย.9270)	
เขียนแบบ	(นายศักดินันท์ ทิวาวัน)	ชื่อ. ผู้อำนวยการโครงการ (ผศ.ทศพล เกตุสิริ) ผู้อำนวยการโครงการ
ตรวจแบบ	(รศ.ดร.ยอแสเรียงศรี มองบุญ สย.7309)	
แบบมาตรฐานที่	สทน. 005/65	แบบแผ่นที่ 018-005/006 628

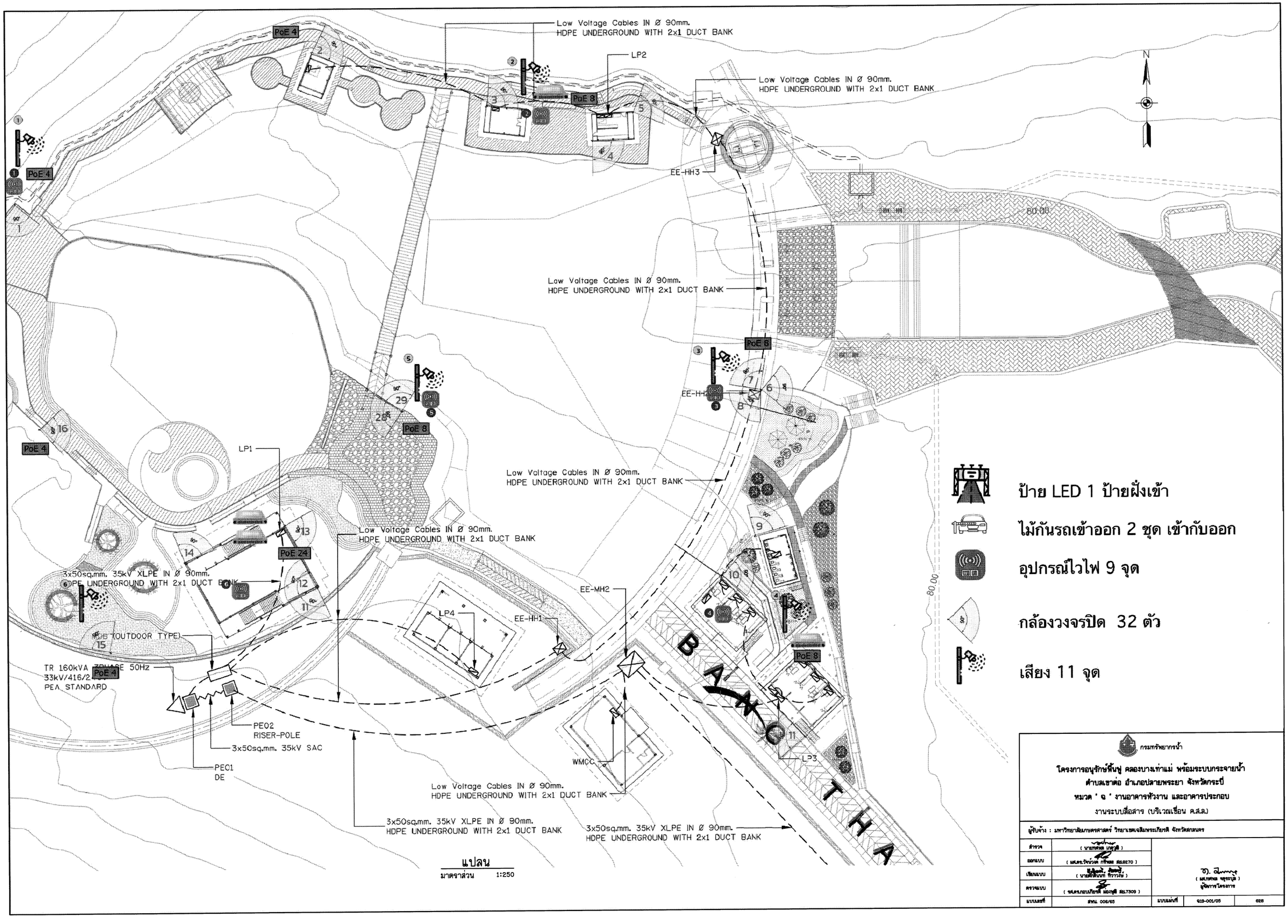

กรมทรัพยากรน้ำ

โครงการอนุรักษ์ฟื้นฟู คลองบางเท่าแม่ พร้อมระบบกระจายน้ำ
ตำบลเขาต่อ อำเภอปลายพระยา จังหวัดกระบี่
หมวด ' ฉ ' งานอาคารหัวงาน และอาคารประกอบ
งานระบบสื่อสาร (บริเวณเขื่อน ค.ส.ล.)

ผู้รับจ้าง : มหาวิทยาลัยเกษตรศาสตร์ วิทยาเขตเฉลิมพระเกียรติ จังหวัดสกลนคร				
สำรวจ	(นายทศพล เกตุสิริ)	(ผศ.ดร.วัชร์วงศ์ กรีพิทยะ สย.8270)		
ออกแบบ				
เขียนแบบ	(นายศักดินันท์ ทิวาวงษ์)			
ตรวจแบบ	(รศ.ดร.ถกเกียรติ์ ผลงามดี สย.7309)		(ผศ.ทศพล เกตุสิริ) ผู้จัดการโครงการ	
แบบแล้วที่	สทน. 006/65	แบบแผ่นที่	จ19-001/05	628

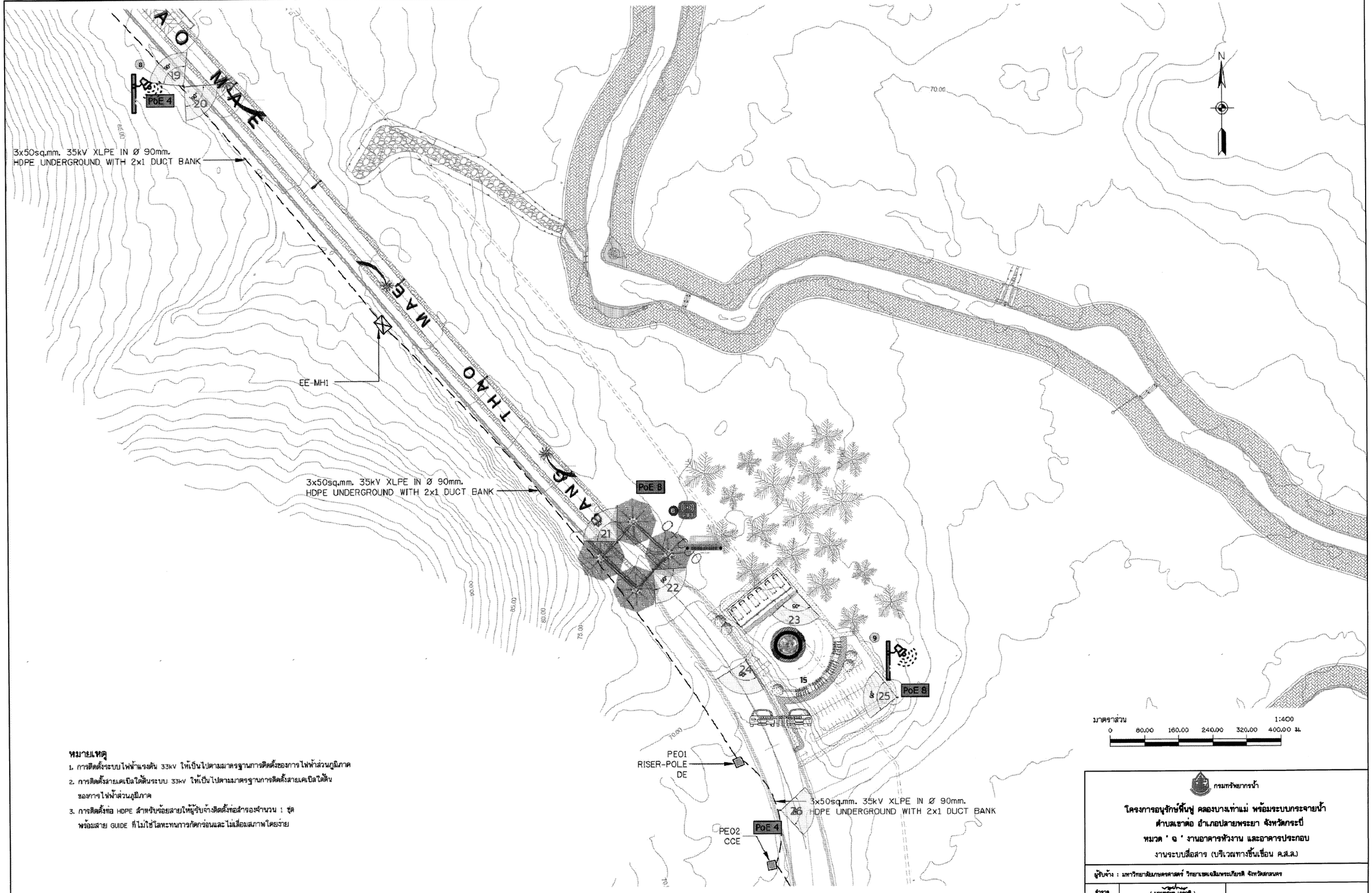

หมายเหตุ

1. การติดตั้งระบบไฟฟ้าแรงดัน 33kV ให้เป็นไปตามมาตรฐานการติดตั้งของการไฟฟ้าส่วนภูมิภาค
2. การติดตั้งสายเคเบิลใต้ดินระบบ 33kV ให้เป็นไปตามมาตรฐานการติดตั้งสายเคเบิลใต้ดิน ของการไฟฟ้าส่วนภูมิภาค
3. การติดตั้งท่อ HDPE สำหรับร้อยสายให้ผู้รับจ้างติดตั้งท่อสำรองจำนวน 1 ชุด พร้อมสาย GUIDE ที่ไม่ใช้โลหะทนการกัดกร่อนและไม่เสื่อมสภาพโดยง่าย

แปลน
มาตราส่วน 1:250

มาตราส่วน 1:400
0 80.00 160.00 240.00 320.00 400.00 ม.

กรมทรัพยากรน้ำ

โครงการอนุรักษ์ฟื้นฟู คลองบางเท่าแม่ พร้อมระบบกระจายน้ำ
ตำบลเขาต่อ อำเภอปลายพระยา จังหวัดกระบี่
หมวด ' ฉ ' งานอาคารทั่วงาน และอาคารประกอบ
งานระบบสื่อสาร (บริเวณทางขึ้นเขื่อน ค.ส.ล.)

ผู้รับจ้าง : มหาวิทยาลัยเกษตรศาสตร์ วิทยาเขตเฉลิมพระเกียรติ จังหวัดสกลนคร				
สำรวจ	(นายกฤตณ เกตุภูมิ)			
ออกแบบ	(ผศ.ดร.วิจักวัฒ กฤิพละ สย.8270)			
เรียบแบบ	(นายศักดินันท์ ทิวาวัง)			
ตรวจแบบ	(รศ.ดร.ยอมไกรศ์ มังมุสี สย.7309)			
แบบเลขที่	สพน 006/65	แบบแผ่นที่	ฉ19-002/05	628

(ผศ.กฤตณ เกตุภูมิ)
ผู้จัดการโครงการ

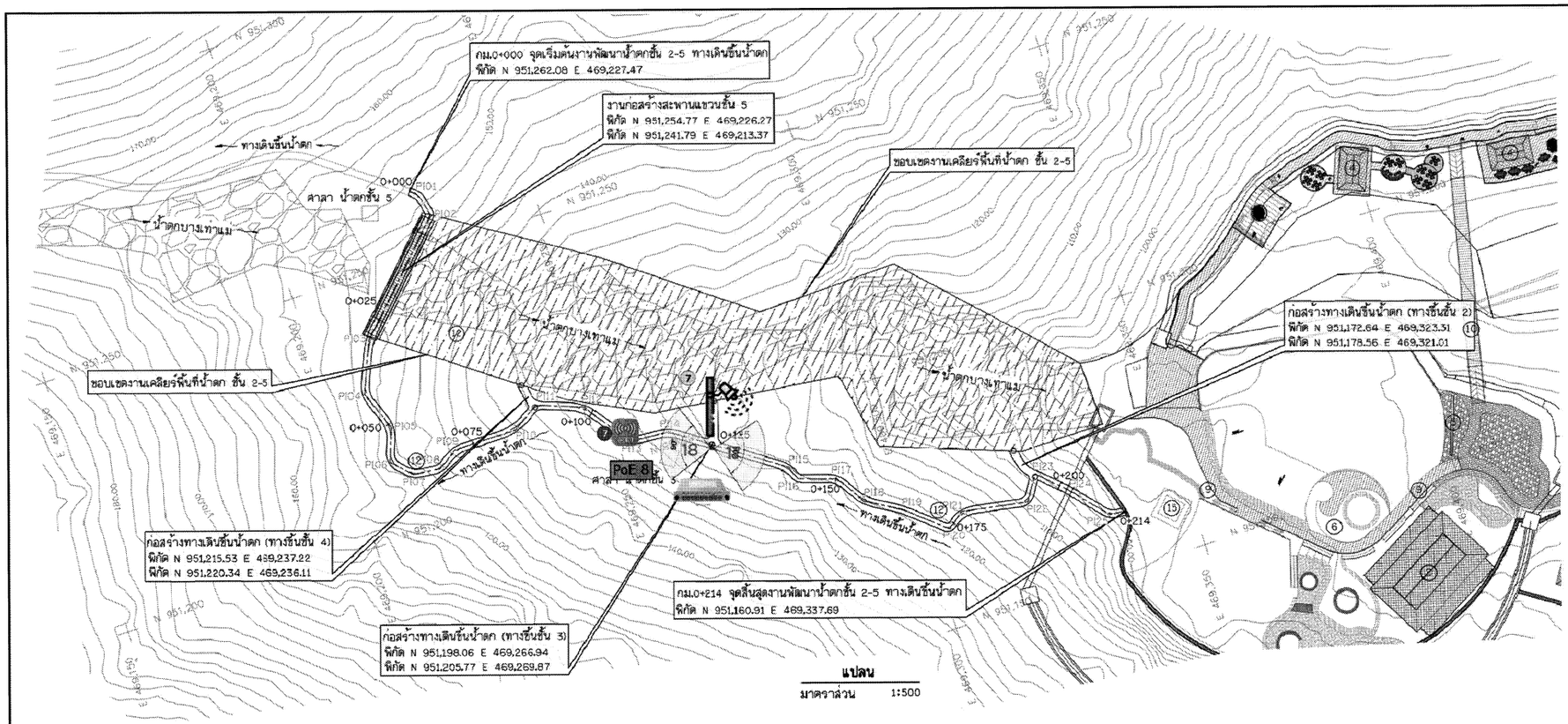

แปลน

มาตราส่วน 1:500

รายการอาคารประกอบโครงการ

1. อาคารต้อนรับ
2. อาคารอเนกประสงค์
3. ร้านค้าที่ระลึกและห้องน้ำ
4. อาคารร้านอาหาร
5. ป้ายน้ำตกบางเทาแม่ (จุดเช็คอิน)
6. สัญลักษณ์ช้างตรงลานวงกลม บริเวณหาดเทียม
7. ซุ้มทางเข้า
8. จุดชมวิว และดูนก
9. สะพานทางเดินเชื่อมรอบอ่าง
10. สะพานแขวนอ่างเก็บน้ำ
11. ถนนทางเดินเข้าสู่บริเวณอ่างเก็บน้ำ และน้ำตกบางเทาแม่
12. งานพัฒนาน้ำตกชั้น 2-5
13. งานป้องกันหน้าผา
14. งานสถานีสูบน้ำ (สูบกลับ)
15. ศาลพระภูมิ (เดิม)
16. สะพานจุดชมวิว
17. อาคารโรงสูบน้ำประปา

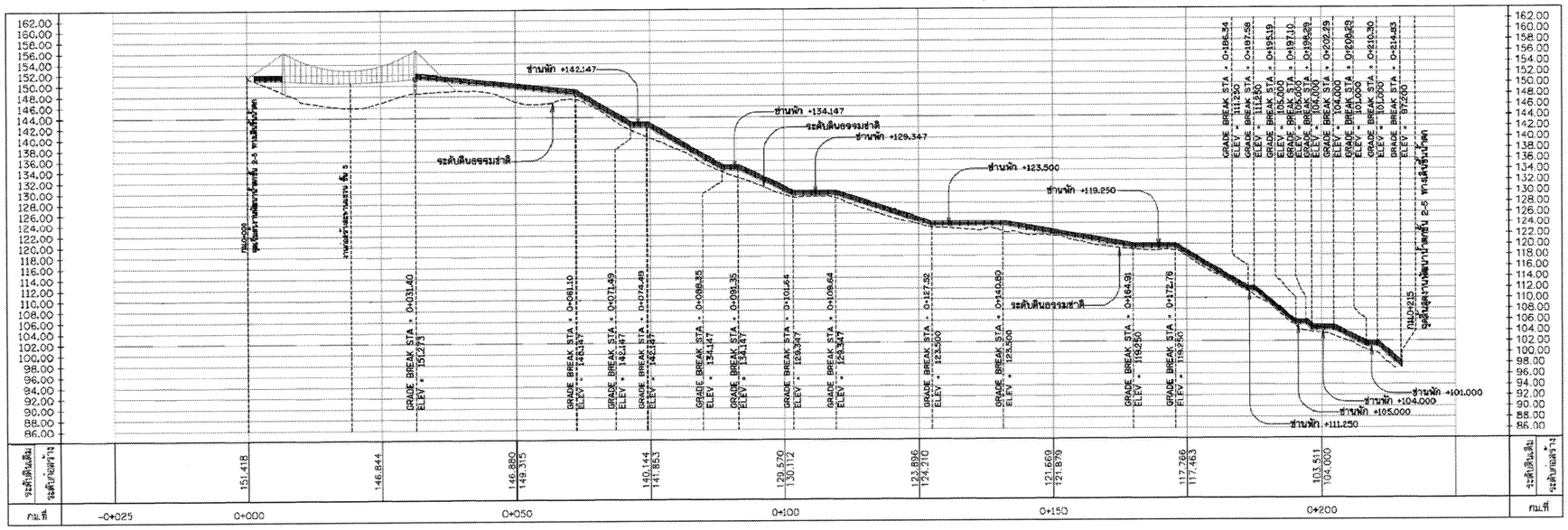

รูปตัดตามยาว

มาตราส่วน แนวตั้ง 1:500
แนวนอน 1:500

มาตราส่วน 1:500
0 10.00 20.00 30.00 40.00 50.00 ม.

TABLE OF CURVE

PI-NO.	△ DEGREE	RADIUS (m.)	TANGENT (T.) (m.)	CURVE LENGTH (L.) (m.)	พิกัด PI. N	E
PI01	33° 26' 38"	6.192	1.856	3.647	951,261.43	469,229.55
PI02	57° 23' 10"	1.412	0.773	1.414	951,256.86	469,229.91
PI03	21° 27' 13"	(3.501)	5.145	6.216	951,237.88	469,211.25
PI04	44° 51' 38"	6.906	1.961	3.765	951,228.31	469,207.12
PI05	41° 45' 47"	3.964	2.275	4.347	951,220.69	469,210.00
PI06	65° 36' 26"	2.830	1.824	3.241	951,214.52	469,207.61
PI07	39° 09' 24"	3.832	1.567	2.619	951,210.91	469,211.17
PI08	40° 17' 43"	2.976	1.092	2.093	951,210.33	469,216.16
PI09	34° 27' 14"	8.494	2.654	5.105	951,213.77	469,219.99
PI10	32° 35' 25"	10.940	3.196	6.223	951,212.67	469,232.29
PI11	52° 41' 12"	2.725	1.348	2.504	951,215.67	469,237.41
PI12	34° 01' 03"	8.827	2.700	5.241	951,212.67	469,243.93
PI13	30° 49' 51"	4.323	1.247	3.824	951,203.56	469,252.41
PI14	31° 05' 08"	9.426	5.344	4.573	951,200.84	469,259.84
PI15	35° 18' 34"	6.834	2.175	4.211	951,188.35	469,278.36
PI16	52° 02' 18"	1.212	0.591	1.101	951,185.73	469,280.31
PI17	36° 12' 18"	4.212	1.556	2.882	951,184.41	469,287.35
PI18	27° 26' 42"	11.003	2.691	5.280	951,178.59	469,291.05
PI19	11° 04' 57"	27.550	2.671	5.325	951,174.96	469,287.35
PI20	78° 35' 56"	1.285	1.014	1.717	951,158.46	469,304.77
PI21	65° 52' 13"	3.467	2.313	4.377	951,170.84	469,308.81
PI22	65° 21' 47"	2.196	1.464	2.572	951,186.58	469,320.55
PI23	101° 00' 51"	0.826	1.002	1.456	951,173.15	469,323.42
PI24	5° 57' 56"	3.104	0.162	0.323	951,158.46	469,309.45
PI25	42° 21' 25"	3.104	1.203	2.295	951,161.25	469,334.71

หมายเหตุ

1. ระดับ (ร.ท.ม.) และมิติต่าง ๆ กำหนดเป็นเมตร ระยะทางเป็นกิโลเมตร นอกจากแสดงไว้เป็นอย่างอื่น
2. สัญลักษณ์ คำย่อ ดูแบบแผ่นที่ ก3-001/005
3. สรุปรายละเอียดโครงการ ดูแบบแผ่นที่ ก3-002/005 ถึง ก3-004/005
4. ข้อกำหนดเกี่ยวกับแบบแปลน มาตรการป้องกัน ข้อกำหนดงานก่อสร้าง ดูแบบแผ่นที่ ก3-005/005
5. งานก่อสร้างบางอย่างที่ในแบบและรายการก่อสร้างมิได้แสดงไว้ หรือแสดงไว้ไม่ชัดเจน ให้เป็นหน้าที่คณะกรรมการตรวจรับพัสดุในงานจ้างก่อสร้างวินิจฉัย เพื่อให้เป็นไปตามมาตรฐานทางวิชาชีพซึ่งเป็นที่ยอมรับกันทั่วไป โดยผู้รับจ้างจะต้องถือปฏิบัติตามโดยไม่ถือว่าเป็นการชัดคอสัญญาแต่อย่างใด
6. ก่อนดำเนินการก่อสร้างให้ผู้รับจ้างเสนอ SHOP DRAWING เสนอต่อคณะกรรมการตรวจรับพัสดุในงานจ้างก่อสร้างก่อนดำเนินการก่อสร้าง

กรมทรัพยากรน้ำ

โครงการอนุรักษ์พื้นฟู คลองบางเทาแม่ พร้อมระบบกระจายน้ำ
ตำบลเขาต่อ อำเภอปลายพระยา จังหวัดกระบี่
หมวด " ฉ " งานอาคารหัวงาน และอาคารประกอบ
งานระบบสื่อสาร (ทางชั้นน้ำตก)

ผู้รับจ้าง : มหาวิทยาลัยเกษตรศาสตร์ วิทยาเขตเฉลิมพระเกียรติ จังหวัดสกลนคร	
สำรวจ	(นายศศิพล บาญสุวี)
ออกแบบ	(นส.ศร.วิจวัลย์ กรีรัตน์ สย.9270)
เขียนแบบ	(นายศิรินันท์ ทิวาวงษ์)
ตรวจแบบ	(รศ.ดร.ยอแสวิยะศรี พัฒนสุวี สย.7309)
แบบมาตรฐาน	สทน 006/65

(นส.ศศิพล จุลกรณ์)
ผู้อำนวยการโครงการ

แบบแผ่นที่	ฉ19-003/05	628

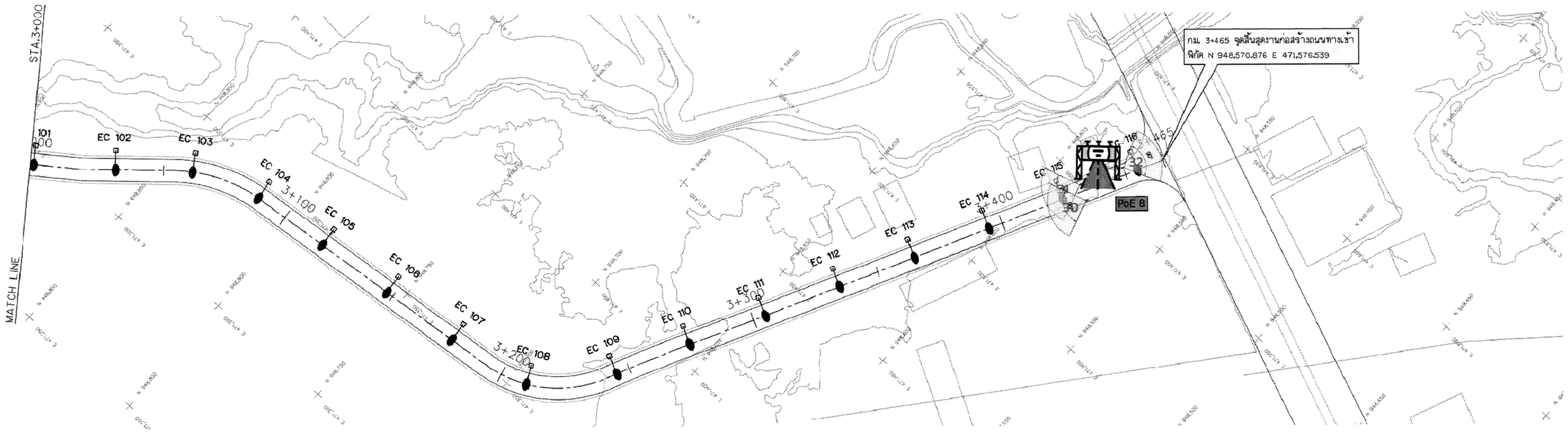

แปลน

มาตราส่วน 1:750

หมายเหตุ

1. ระดับ (ร.ท.ก.) และมิติต่าง ๆ กำหนดเป็นเมตร ระยะทางเป็นกิโลเมตร นอกจากแสดงไว้เป็นอย่างอื่น
2. สัญลักษณ์ คำย่อ ดูแบบแผ่นที่ ก3-001/005
3. สรุปรายละเอียดโครงการ ดูแบบแผ่นที่ ก3-002/005 ถึง ก3-004/005
4. ข้อกำหนดเกี่ยวกับแบบแปลน มาตรการป้องกันฯ ข้อกำหนดงานก่อสร้าง ดูแบบแผ่นที่ ก3-005/005
5. รายละเอียดทั่วไป และข้อกำหนดทั่วไปงานติดตั้งระบบไฟส่องสว่างถนน ดูแบบแผ่นที่ ฆ7-009/010 ถึง ฆ7-010/010

มาตราส่วน 1:750

0 20.00 40.00 50.00 75.00 ม.

กรมทรัพยากรน้ำ

โครงการอนุรักษ์พันธุ์ คลองบางเท่าแม่ พร้อมระบบกระจายน้ำ
ตำบลเขาต่อ อำเภอปลายพระยา จังหวัดกระบี่
หมวด " ฉ " งานอาคารหัวงาน และอาคารประกอบ
งานระบบสื่อสาร (บริเวณถนนทางเข้า)

ผู้รับจ้าง : มหาวิทยาลัยเกษตรศาสตร์ วิทยาเขตเฉลิมพระเกียรติ จังหวัดสกลนคร

สำรวจ	(นายกฤตย เกตุสิริ)	
ออกแบบ	(ผศ.ดร.วิจน์วงศ์ กรีพละ สย.9270)	
เขียนแบบ	(นายศักดินันท์ ทิวารวัย)	(ผศ.กฤตย เกตุสิริ) ผู้จัดการโครงการ
ตรวจแบบ	(รศ.ดร.ยอแสเกียรติ์ ผลงาม สย.7309)	
แบบเลขที่	สทน. 006/65	แบบแผ่นที่ ฆ19-004/05 628

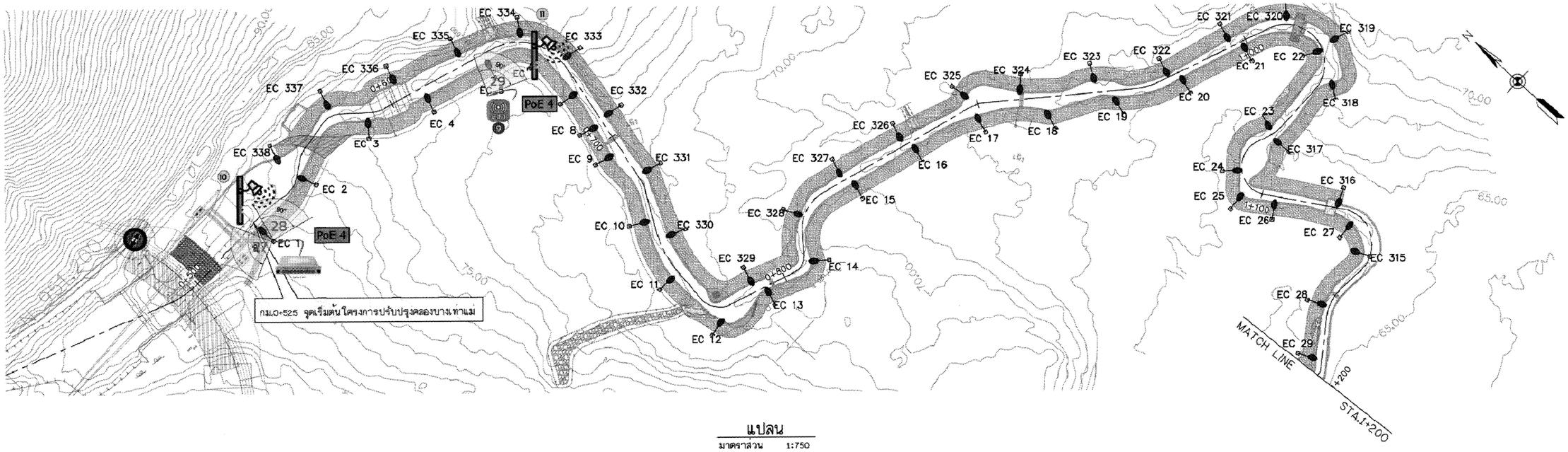

แปลน
มาตราส่วน 1:750

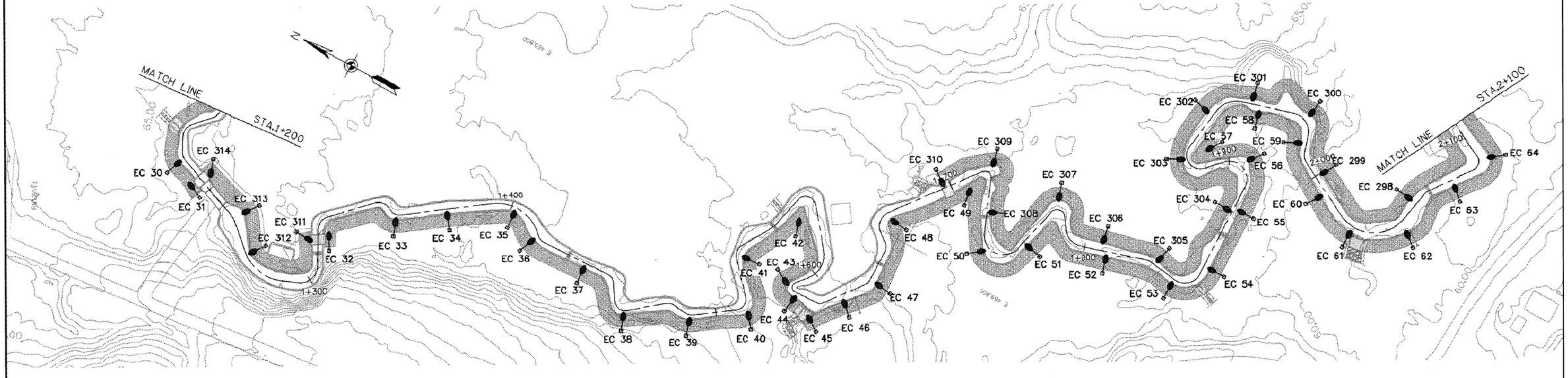

แปลน
มาตราส่วน 1:750

กรมทรัพยากรน้ำ

โครงการอนุรักษ์พันธุ์ คลองบางเท่าแม่ พร้อมระบบกระจายน้ำ
ตำบลเขาต่อ อำเภอปลายพระยา จังหวัดกระบี่
หมวด ' ฉ ' งานอาคารหัวงาน และอาคารประกอบ
งานระบบสื่อสาร (บริเวณคลองบางเท่าแม่)

ผู้รับจ้าง : มหาวิทยาลัยเกษตรศาสตร์ วิทยาเขตเฉลิมพระเกียรติ จังหวัดสกลนคร				
สำรวจ	(นายเกศนล เกตุสิริ)	(ผศ.ดร.วิษณ์วงศ์ กรีพละ สย.9870)	(ผศ.เกศนล กตุสิริ) ผู้จัดการโครงการ	
ออกแบบ				
เขียนแบบ	(นายณัฐพันธ์ ทิวาวงษ์)			
ตรวจแบบ	(รศ.ดร.ยอแสเรียงศรี มองกุลี สย.7309)			
แบบมาตรฐานที่	สทน. 006/65	แบบแผ่นที่	ฉ19-005/05	628

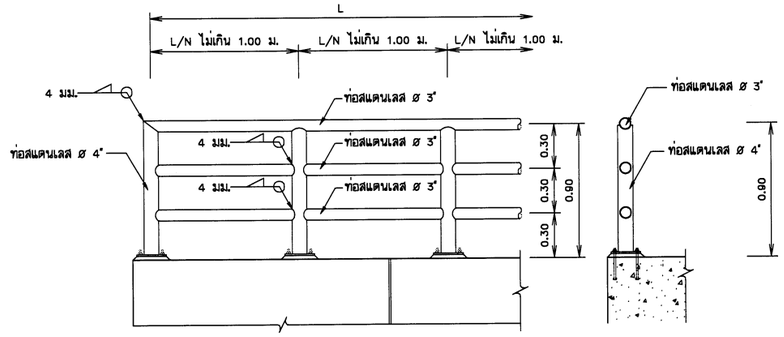

รายละเอียดราวกันตกรูปแบบที่ 1

มาตราส่วน 1:20

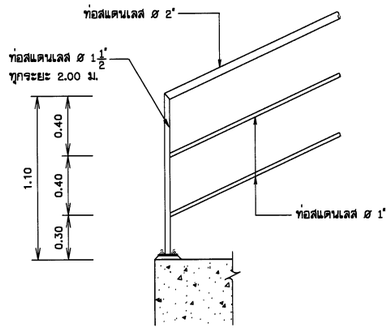

รายละเอียดราวกันตกรูปแบบที่ 4

มาตราส่วน 1:20

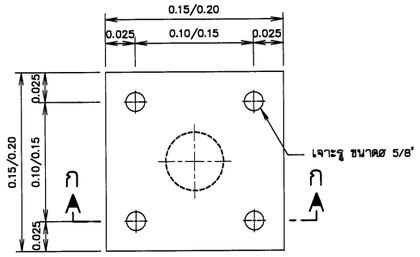

รูปขยายแผ่นเหล็กหน้าแปลน

มาตราส่วน 1:10

หมายเหตุ

1. มิติต่างๆกำหนดเป็นเมตร นอกจากแสดงไว้เป็นอย่างอื่น
2. ส่วนที่เป็นเหล็กให้ทาสี EPOXY 2 ชั้นและทาทับด้วยสีที่ผู้ว่าจ้างกำหนด
3. การเชื่อมท่อโดยรอบ หนา 4 มม.
4. เหล็กเสริมใช้เหล็กเส้นกลม (ROUND BARS) ชั้นคุณภาพ SR 24 ตาม มอก. 20-2543
5. รายละเอียดราวลูกกรงกันตก

ราวกันตกรูปแบบที่ 1
- -ทางเดินสันเขื่อนอ่างเก็บน้ำบางเท่าแม่

ราวกันตกรูปแบบที่ 2 และแบบที่ 6
- -สะพานทางเดินเชื่อมรอบอ่าง
- -ทางเดินเข้าสู่บริเวณอ่างเก็บน้ำ
- -ระเบียงร้านค้าที่ระลึกและห้องน้ำ
- -ระเบียงจุดชมวิวหอดูนก
- -ทางขึ้นน้ำตกบางเท่าแม่
- -หาดทรายเทียม

ราวกันตกรูปแบบที่ 3
- -เฉลียงอาคารร้านอาหาร
- -เฉลียงจุดชมวิวหอดูนก

ราวกันตกรูปแบบที่ 4
- -สะพานจุดชมวิว
- -กันตกบันไดอาคาร

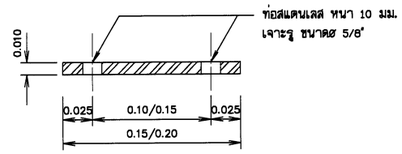

รูปตัด ก-ก

มาตราส่วน 1:10

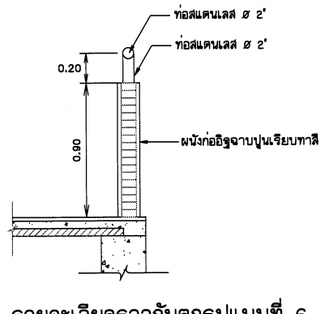

รายละเอียดราวกันตกรูปแบบที่ 6

มาตราส่วน 1:20

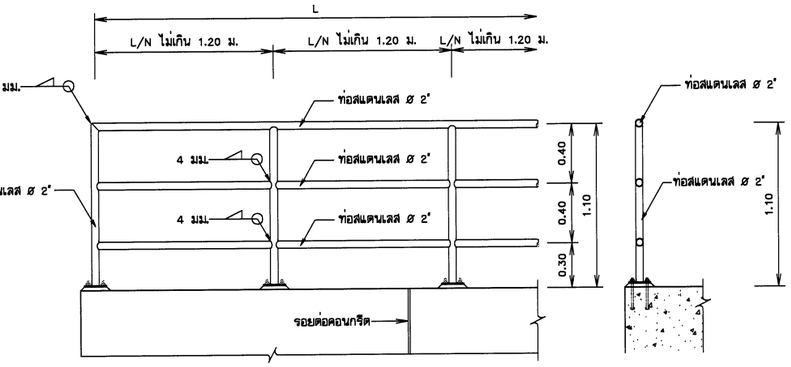

รายละเอียดราวกันตกรูปแบบที่ 2

มาตราส่วน 1:20

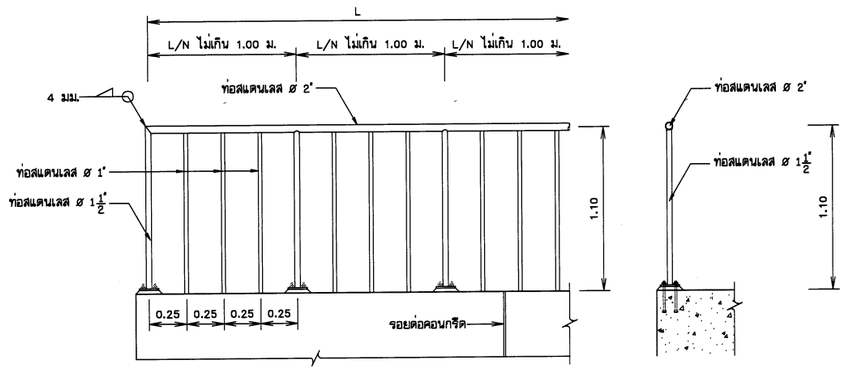

รายละเอียดราวกันตกรูปแบบที่ 3

มาตราส่วน 1:20

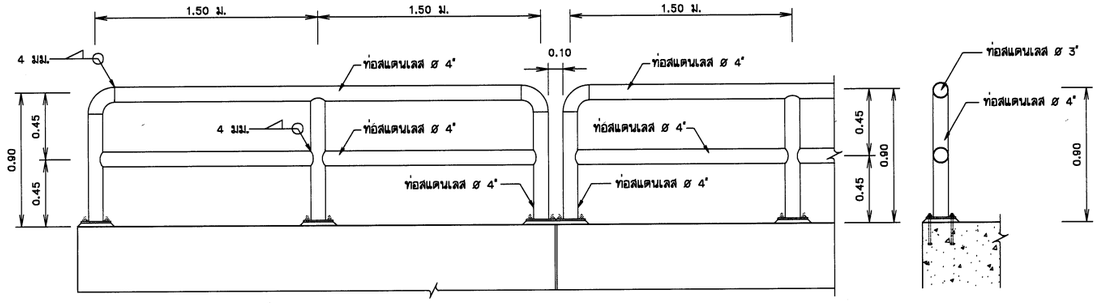

รายละเอียดราวกันตกรูปแบบที่ 5

มาตราส่วน 1:20

กรมทรัพยากรน้ำ

โครงการอนุรักษ์พันธุ์ คลองบางเท่าแม่ พร้อมระบบกระจายน้ำ
ตำบลเขาต่อ อำเภอปลายพระยา จังหวัดกระบี่
หมวด " ฉ " งานอาคารหัวงาน และอาคารประกอบ
แบบมาตรฐาน - ราวกันตก

ผู้รับจ้าง : มหาวิทยาลัยเกษตรศาสตร์ วิทยาเขตเฉลิมพระเกียรติ จังหวัดฉกลนคร

สำรวจ	(นายทศพล เกตุสิริ)	
ออกแบบ	(ผศ.ดร.วิจน์วงศ์ กรีพละ สย.9270)	
เขียนแบบ	(นายศักดินนท์ ทิวาวงษ์)	(ผศ.ทศพล อุรุรมุล) ผู้จัดการโครงการ
ตรวจแบบ	(รศ.ดร.ภาณุเกียรติ์ มองชูสี สย.7309)	
แบบเลขที่	สทน. 006/65	แบบแผ่นที่ 020-001/001 628

หมวด ๒ งานป้ายและงานเบ็ดเตล็ด

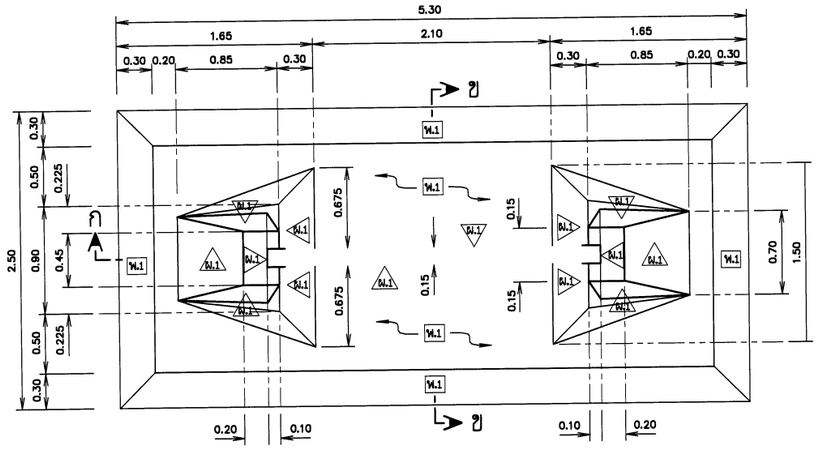

แปลน

มาตราส่วน 1:25

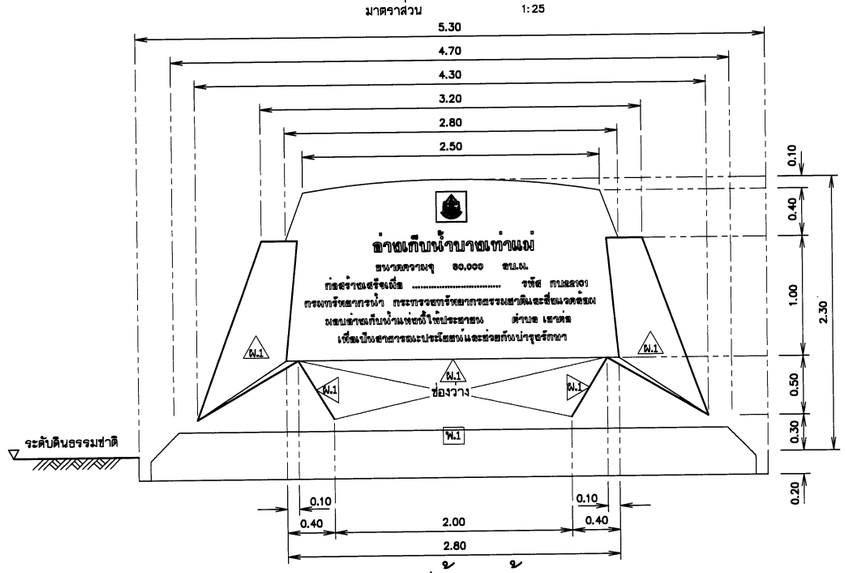

รูปด้านหน้า

มาตราส่วน 1:25

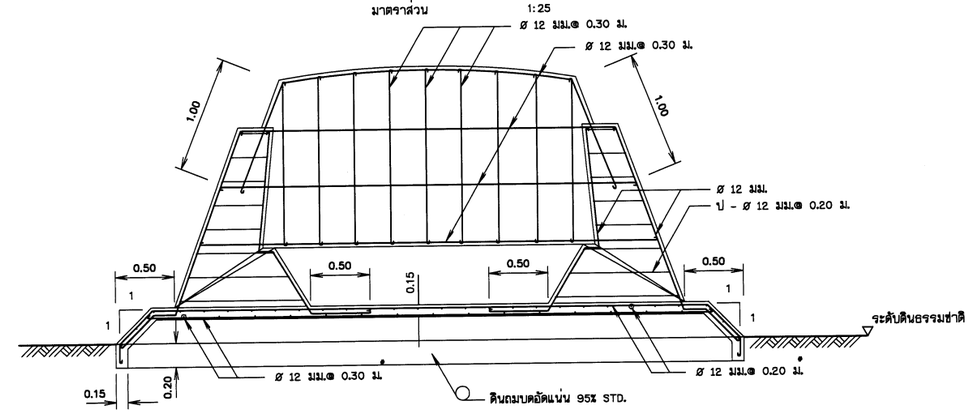

รูปตัด ก - ก

มาตราส่วน 1:25

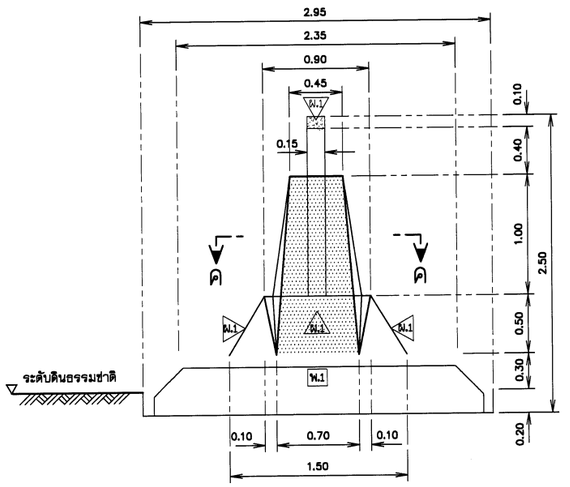

รูปด้านข้าง

มาตราส่วน 1:25

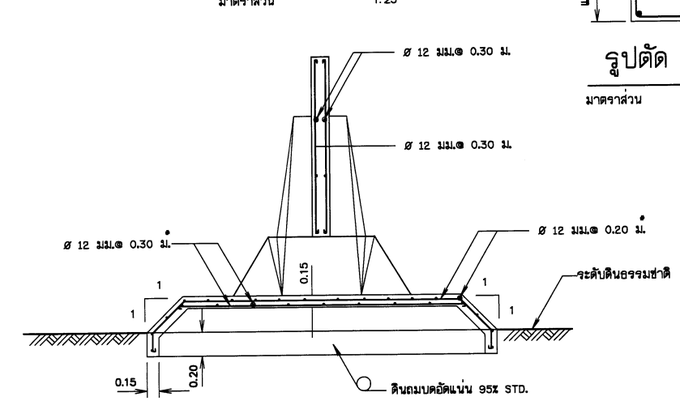

รูปตัด ข - ข

มาตราส่วน 1:25

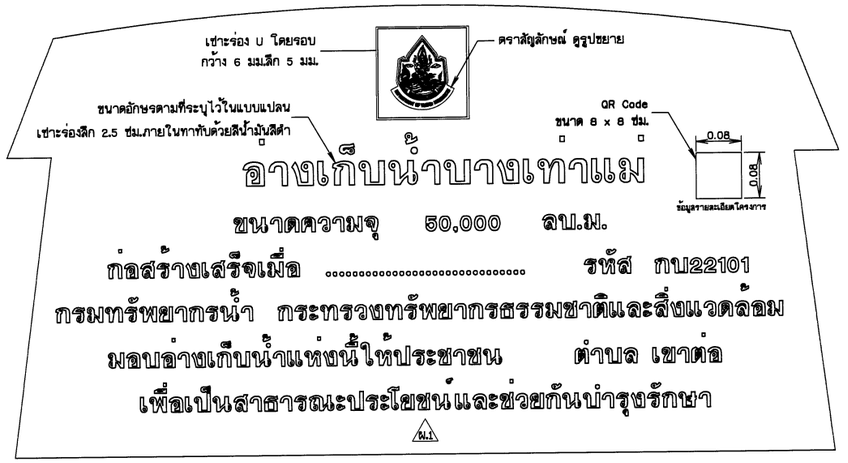

รูปขยายการจัดตัวอักษร

มาตราส่วน 1:10

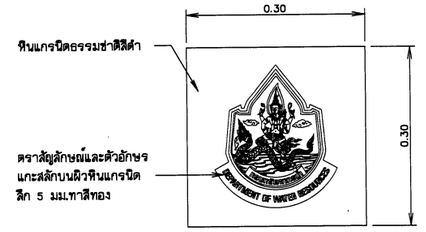

รูปขยาย ตราสัญลักษณ์

มาตราส่วน 1:5

หมายเหตุ

1. ระดับ (ร.ท.ก.) และมิติต่าง ๆ กำหนดเป็นเมตร ระยะทางเป็นกิโลเมตร นอกจากแสดงไว้เป็นอย่างอื่น
2. สัญลักษณ์ คำย่อ ดูแบบแผ่นที่ ก3-001/005
3. ข้อกำหนดเกี่ยวกับแบบแปลน มาตรการป้องกันฯ ข้อกำหนดงานก่อสร้าง ดูแบบแผ่นที่ ก3-005/005
4. แปลนทั่วไป งานอ่างเก็บน้ำบางเท่าแม่ และอาคารประกอบ ดูแบบแผ่นที่ ช1-001/001
5. โครงสร้างทั่วไปเป็นโครงสร้าง คสล.
6. ตัวอักษรที่ใช้ทำป้ายให้มีความสูงตามที่ระบุไว้ในแบบแปลนโดยการเซาะร่อง ลึก 2.5 ซม. ภายในทาทับด้วยสีน้ำมันสีดำ
7. ตราสัญลักษณ์กรมทรัพยากรน้ำ ตามที่ระบุไว้ในแบบแปลน การติดตั้งตราสัญลักษณ์กับแผ่นป้ายชื่อฯ จะต้องยึดติดให้มั่นคงแข็งแรง ด้านหน้าตราสัญลักษณ์จะเสมอกับผิวหน้าของแผ่นป้ายชื่อฯ
8. W.1 พื้น คสล. ฉาบผิวกรวดล้างสีน้ำตาล (ใช้กรวด ขนาดเบอร์ 4)
9. W.1 ผนัง คสล. ผิวหินแกรนิตไทนสีฟ้า
10. ตัวเลขบนป้ายเป็นตัวเลขแนะนำเท่านั้น
11. วัสดุสามารถเปลี่ยนแปลงได้ตามความเหมาะสม ทั้งนี้ จะต้องได้รับความเห็นชอบจากคณะกรรมการตรวจรับวัสดุในงานจ้างก่อสร้างก่อนดำเนินการ

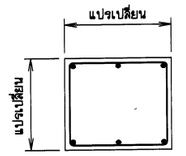

รูปตัด ค - ค

มาตราส่วน 1:25

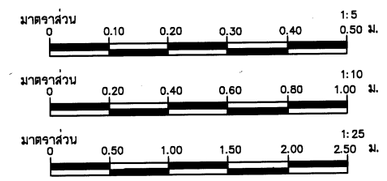

กรมทรัพยากรน้ำ

โครงการอนุรักษ์พันธุ์ คลองบางเท่าแม่ พร้อมระบบกระจายน้ำ
ตำบลเขาต่อ อำเภอปลายพระยา จังหวัดกระบี่
หมวด " ช " งานป้ายและงานเบ็ดเตล็ด
ป้ายองค์ประกอบโครงการ อ่างเก็บน้ำบางเท่าแม่

ผู้รับจ้าง : มหาวิทยาลัยเกษตรศาสตร์ วิทยาเขตเฉลิมพระเกียรติ จังหวัดสกลนคร				
สำรวจ	(นายภคพล เกตุสิริ)			
ออกแบบ	(ผศ.ดร.วิจนัวงศ์ กรีพละ สย.9270)			
เขียนแบบ	(นายพีรพันธ์ ทิวาวรรษ)			
ตรวจแบบ	(รศ.ดร.เอนกศักดิ์ มองคุณี สย.7309)	(ผศ.ภคพล เกตุสิริ) ผู้จัดการโครงการ		
แบบเลขที่	สทน. 008/65	แบบแผ่นที่	ช1-001/001	628

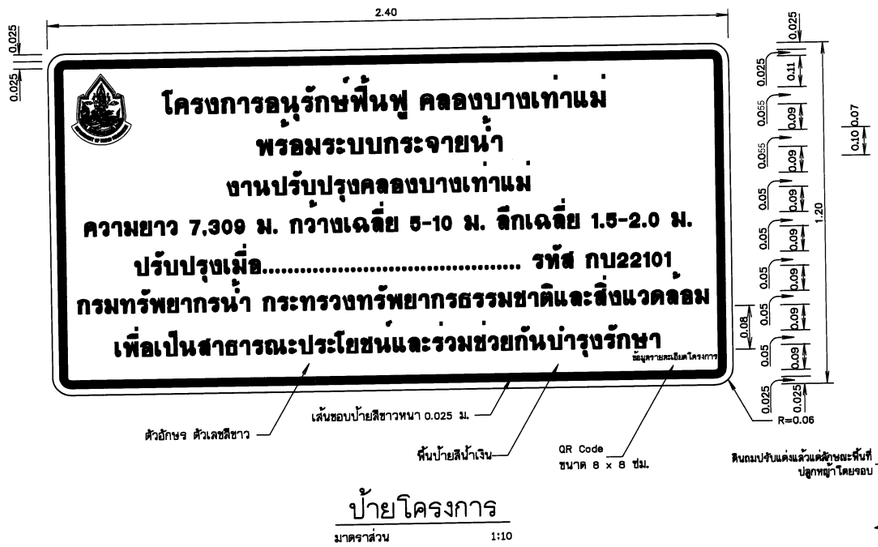

ป้ายโครงการ

มาตราส่วน 1:10

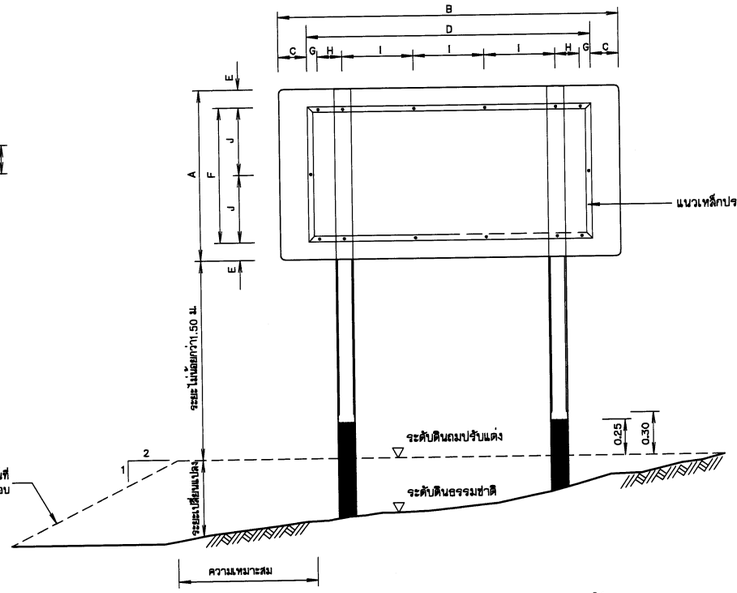

รูปแสดงการประกอบแผ่นป้าย

มาตราส่วน 1:20

พื้นตราสัญลักษณ์กรมทรัพยากรน้ำ
ใช้แผ่นสะท้อนแสงสีน้ำเงินมอก.606-2529
เส้นขอบ ตัวอักษร ตราสัญลักษณ์ใช้สีขาว
พิมพ์ด้วยเครื่องพิมพ์ระบบ Ink Jet

รูปขยาย ตราสัญลักษณ์

ไม่แสดงมาตราส่วน

หมายเหตุ

1. ระดับ (ร.ท.ก.) และมิติต่าง ๆ กำหนดเป็นเมตร ระยะทางเป็นกิโลเมตร
   นอกจากแสดงไว้เป็นอย่างอื่น
2. สัญลักษณ์ ค่าย่อ ดูแบบแผ่นที่ กร-001/005
3. ข้อกำหนดเกี่ยวกับแบบแปลน มาตรการป้องกันฯ ข้อกำหนดงานก่อสร้าง ดูแบบแผ่นที่ กร-005/005
4. ป้ายชื่อโครงการ ใช้แผ่นเหล็กอาบสังกะสีตาม มอก.50 ความหนา 1.20 มม.
5. การยึดแผ่นป้ายกับเสาป้าย ให้เป็นไปตามตารางดังนี้

ขนาดป้าย		ระยะต่าง ๆ (ซม.)							
กว้าง A	ยาว B	C	D	E	F	G	H	I	J
120	240	20	200	12.5	95	7.5	17.5	50	47.5

6. เหล็กประกับแผ่นป้ายเป็นชนิดเหล็กฉาก ขนาด 1-1/2'x1-1/2'x1/8' ชึ่งทาสีกันสนิมตาม มอก. 389 และทาสีเทา
7. เสาป้ายเป็นเสาคอนกรีตเสริมเหล็ก ใช้ส่วนผสมคอนกรีต 1:2:4 โดยน้ำหนัก และคอนกรีต 1 ลบ.ม.
   ต้องใช้ปูนซีเมนต์ไม่น้อยกว่า 300 กก.
8. เหล็กเสริมต้องเป็นเหล็กกลม มีคุณภาพตาม มอก. 20 ชั้น SR - 24หรือ มอก. 747
9. สี
   9.1 พื้นป้ายลักษณะโครงการ ใช้สีน้ำเงิน โดยใช้แผ่นสะท้อนแสงตาม มอก. 606
   9.2 ตัวเลข ตัวอักษร สัญลักษณ์ และเส้นขอบป้าย ใช้สีขาว โดยใช้แผ่นสะท้อนแสงตาม มอก. 606
   9.3 ด้านหลังแผ่นป้ายพ่นสีรองพื้นจับเหล็กแล้วพ่นสีเทาแห้งเร็วทับอีก 1 ชั้น
10. เสาป้าย คสล. ขนาด 0.15x0.15 ท่อนบนทาสีขาว ท่อนล่างทาสีดำ ส่วนที่ฝังดินเทคอนกรีตหยาบ
    ส่วนผสม 1:3:5 โดยปริมาตร ชึ่งมีส่วนยุบตัว (SLUMP) ไม่เกิน 10 ซม. และสีเสาป้ายใช้ตาม มอก. 327
11. ตัวเลขบนป้ายเป็นตัวเลขแนะนำเท่านั้น
12. ป้ายโครงการ ให้ติดตั้งในสถานที่สามารถมองเห็นได้อย่างเด่นชัด โดยได้รับความเห็นชอบจากคณะกรรมการ
    ตรวจรับวัสดุในงานจ้างก่อสร้างก่อนดำเนินการ

มาตราส่วน 1:5
0 0.10 0.20 0.30 0.40 0.50 ม.

มาตราส่วน 1:10
0 0.20 0.40 0.60 0.80 1.00 ม.

มาตราส่วน 1:20
0 0.50 1.00 1.50 2.00 ม.

รูปขยายตราสัญลักษณ์

มาตราส่วน 1:5

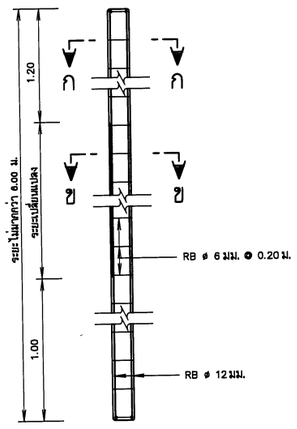

รายละเอียดเสาป้าย คสล.

มาตราส่วน 1:20

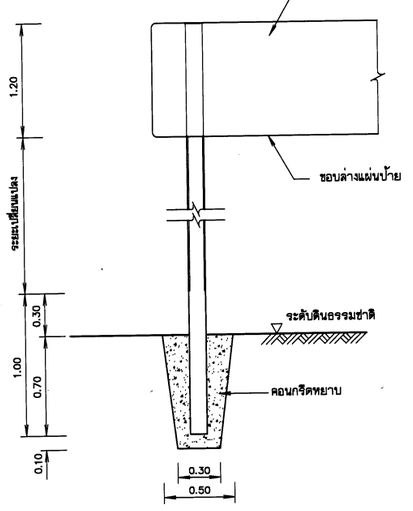

รายละเอียดการติดตั้งเสาป้าย

มาตราส่วน 1:20

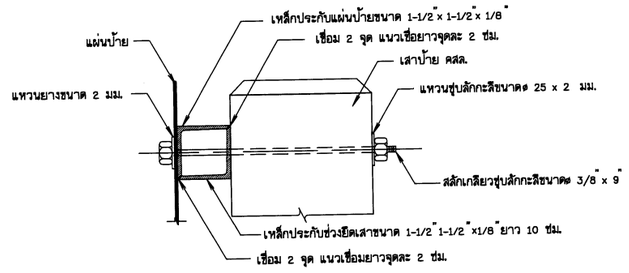

รูปตัดขยายการยึดแผ่นป้ายและเสา

มาตราส่วน 1:20

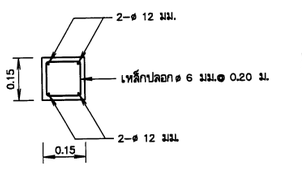

รูปตัด ก - ก

มาตราส่วน 1:10

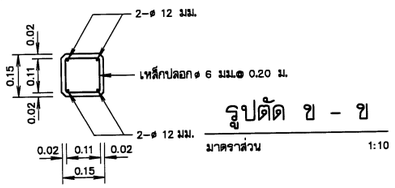

รูปตัด ข - ข

มาตราส่วน 1:10

กรมทรัพยากรน้ำ

โครงการอนุรักษ์ฟื้นฟู คลองบางเท่าแม่ พร้อมระบบกระจายน้ำ
ตำบลเขาต่อ อำเภอปลายพระยา จังหวัดกระบี่
หมวด " ป " งานป้ายและงานเบ็ดเตล็ด
ป้ายองค์ประกอบโครงการ งานปรับปรุงคลองบางเท่าแม่

ผู้รับจ้าง : มหาวิทยาลัยเกษตรศาสตร์ วิทยาเขตเฉลิมพระเกียรติ จังหวัดสกลนคร				
สำรวจ	(นายกฤตณ เกตุวดี)			
ออกแบบ	(ผศ.ดร.วิษณุวงศ์ กรีทอง สย.9270)			
เขียนแบบ	(นายศิวัฒน์ ทิพวาร์)			
ตรวจแบบ	(ผศ.ดร.ณเกียรติ์ ต้องกุลี สย.7309)			
แบบเลขที่	สพน. 006/65	แบบแผ่นที่	ป2-001/001	628

(ผศ.เกศณ อุรุธรานุส)
ผู้จัดการโครงการ

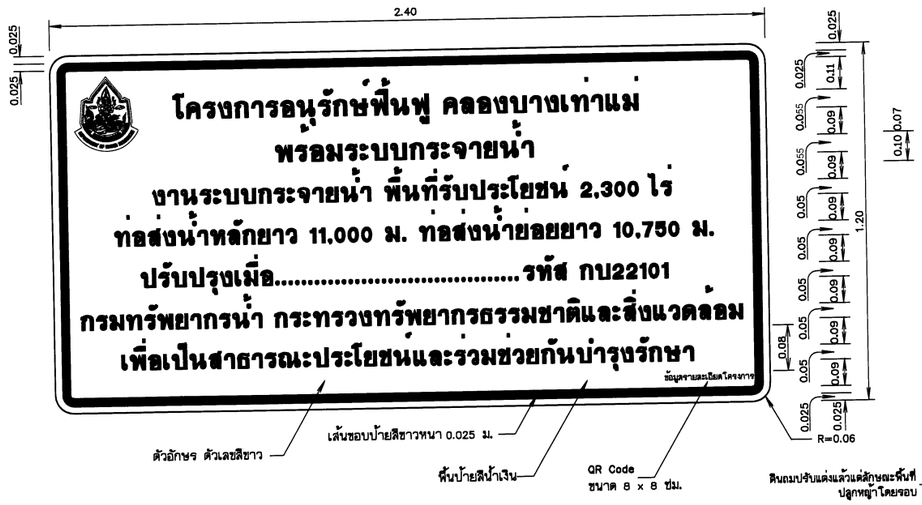

ป้ายโครงการ

มาตราส่วน 1:10

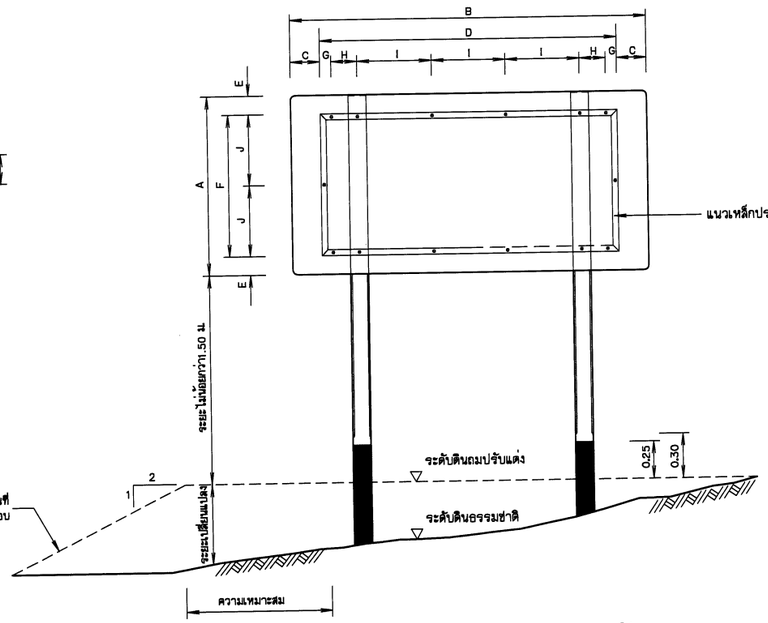

รูปแสดงการประกอบแผ่นป้าย

มาตราส่วน 1:20

พื้นตราสัญลักษณ์กรมทรัพยากรน้ำ
ใช้แผ่นสะท้อนแสงสีน้ำเงินมอก.606-2529
เส้นขอบ ตัวอักษร ตราสัญลักษณ์ใช้สีขาว
พิมพ์ด้วยเครื่องพิมพ์ระบบ Ink Jet

รูปขยาย ตราสัญลักษณ์

ไม่แสดงมาตราส่วน

หมายเหตุ

1. ระดับ (ร.ท.ก.) และมิติต่าง ๆ กำหนดเป็นเมตร ระยะทางเป็นกิโลเมตร
   นอกจากแสดงไว้เป็นอย่างอื่น
2. สัญลักษณ์ คำย่อ ดูแบบแผ่นที่ กร3-001/005
3. ข้อกำหนดเกี่ยวกับแบบแปลน มาตรการป้องกันฯ ข้อกำหนดงานก่อสร้าง ดูแบบแผ่นที่ กร3-005/005
4. ป้ายชื่อโครงการ ใช้แผ่นเหล็กอาบสังกะสีตาม มอก.50 ความหนา 1.20 มม.
5. การยึดแผ่นป้ายกับเสาป้าย ให้เป็นไปตามตารางดังนี้

ขนาดป้าย		ระยะต่าง ๆ (ซม.)							
กว้าง A	ยาว B	C	D	E	F	G	H	I	J
120	240	20	200	12.5	95	7.5	17.5	50	47.5

6. เหล็กประกับแผ่นป้ายเป็นชนิดเหล็กฉาก ขนาด 1-1/2'x1-1/2'x1/8' ชึ่งทาสีกันสนิมตาม มอก. 389 และทาสีเทา
7. เสาป้ายเป็นเสาคอนกรีตเสริมเหล็ก ใช้ส่วนผสมคอนกรีต 1:2:4 โดยน้ำหนัก และคอนกรีต 1 ลบ.ม.
   ต้องใช้ปูนซีเมนต์ไม่น้อยกว่า 300 กก.
8. เหล็กเสริมต้องเป็นเหล็กกลม มีคุณภาพตาม มอก. 20 ชั้น SR - 24หรือ มอก. 747
9. สี
   9.1 พื้นป้ายลักษณะโครงการ ใช้สีน้ำเงิน โดยใช้แผ่นสะท้อนแสงตาม มอก. 606
   9.2 ตัวเลข ตัวอักษร สัญลักษณ์ และเส้นขอบป้าย ใช้สีขาว โดยใช้แผ่นสะท้อนแสงตาม มอก. 606
   9.3 ด้านหลังแผ่นป้ายพ่นสีรองพื้นจับเหล็กแล้วพ่นสีเทาแห้งเร็วทับอีก 1 ชั้น
10. เสาป้าย คสล. ขนาด 0.15x0.15 ท่อนบนทาสีขาว ท่อนล่างทาสีดำ ส่วนที่ฝังดินเทคอนกรีตหยาบ
    ส่วนผสม 1:3:5 โดยปริมาตร ซึ่งมีส่วนยุบตัว (SLUMP) ไม่เกิน 10 ซม. และสีเสาป้ายใช้สีตาม มอก. 327
11. ตัวเลขบนป้ายเป็นตัวเลขแนะนำเท่านั้น
12. ป้ายโครงการ ให้ติดตั้งในสถานที่สามารถมองเห็นได้อย่างเด่นชัด โดยได้รับความเห็นชอบจากคณะกรรมการ
    ตรวจรับวัสดุในงานจ้างก่อสร้างก่อนดำเนินการ

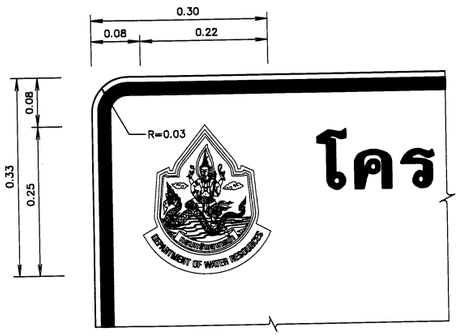

รูปขยายตราสัญลักษณ์

มาตราส่วน 1:5

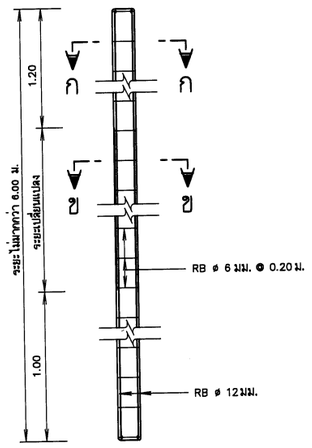

รายละเอียดเสาป้าย คสล.

มาตราส่วน 1:20

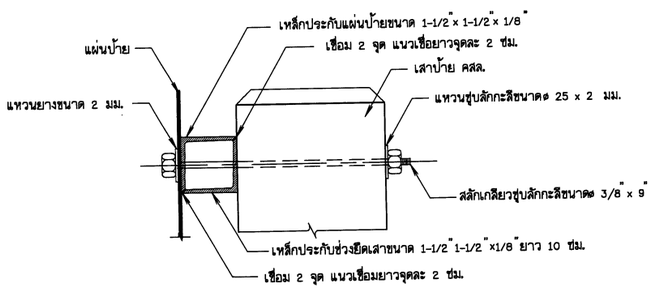

รูปตัดขยายการยึดแผ่นป้ายและเสา

มาตราส่วน 1:20

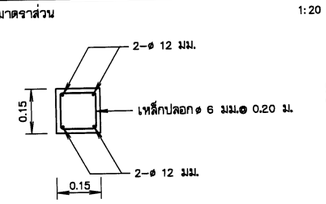

รูปตัด ก - ก

มาตราส่วน 1:10

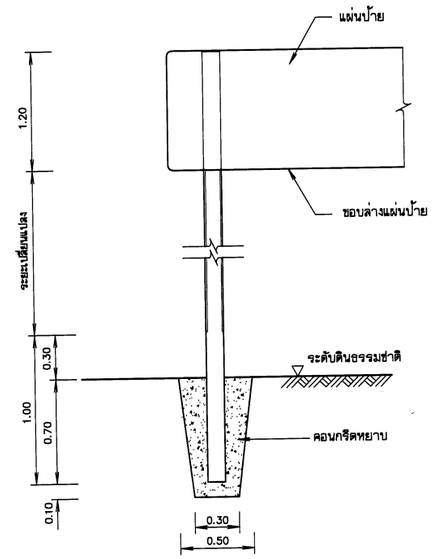

รายละเอียดการติดตั้งเสาป้าย

มาตราส่วน 1:20

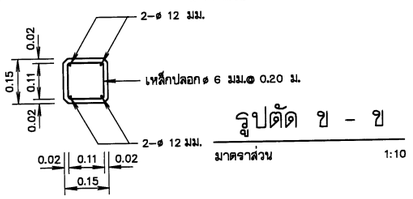

รูปตัด ข - ข

มาตราส่วน 1:10

มาตราส่วน 1:5
0 0.10 0.20 0.30 0.40 0.50 ม.

มาตราส่วน 1:10
0 0.20 0.40 0.60 0.80 1.00 ม.

มาตราส่วน 1:20
0 0.50 1.00 1.50 2.00 ม.

กรมทรัพยากรน้ำ

โครงการอนุรักษ์ฟื้นฟู คลองบางเท่าแม่ พร้อมระบบกระจายน้ำ
ตำบลเขาต่อ อำเภอปลายพระยา จังหวัดกระบี่
หมวด " ข " งานป้ายและงานเบ็ดเตล็ด

ป้ายองค์ประกอบโครงการ งานระบบกระจายน้ำ

ผู้รับจ้าง : มหาวิทยาลัยเกษตรศาสตร์ วิทยาเขตเฉลิมพระเกียรติ จังหวัดสกลนคร

สำรวจ	(นายทศพล เกตุสิ)		
ออกแบบ	(ผศ.ดร.วิษณ์วงศ์ กาจันละ สย.9270)		
เขียนแบบ	(นายมิตินันท์ ทิวาวงษ์)		
ตรวจแบบ	(รศ.ดร.กอเกียรติ์ มีอนุสุ สย.7309)		
แบบเลขที่	สพน. 006/65	แบบแผ่นที่	ข5-001/001

(ผศ.ทศพล เกตุระสี)
ผู้จัดการโครงการ

628

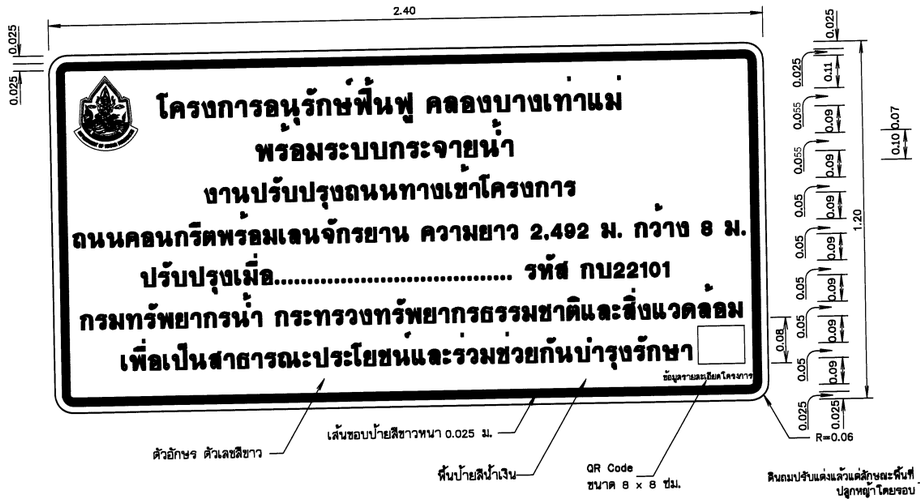

ป้ายโครงการ

มาตราส่วน 1:10

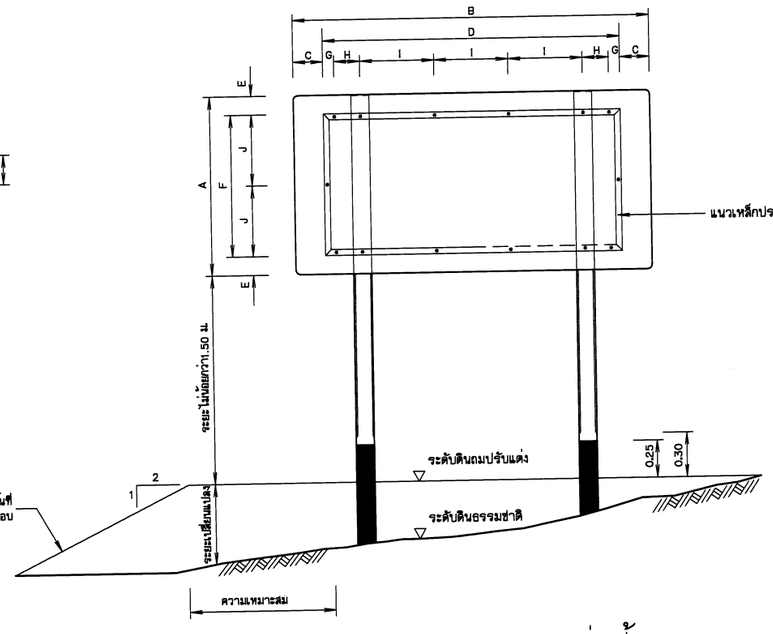

รูปแสดงการประกอบแผ่นป้าย

มาตราส่วน 1:20

พื้นตราสัญลักษณ์กรมทรัพยากรน้ำ
ใช้แผ่นสะท้อนแสงสีน้ำเงินมอก.606-2529
เส้นขอบ ตัวอักษร ตราสัญลักษณ์ใช้สีขาว
พิมพ์ด้วยเครื่องพิมพ์ระบบ Ink Jet

รูปขยาย ตราสัญลักษณ์

ไม่แสดงมาตราส่วน

หมายเหตุ

1. ระดับ (ร.ท.ก.) และมิติต่าง ๆ กำหนดเป็นเมตร ระยะทางเป็นกิโลเมตร
   นอกจากแสดงไว้เป็นอย่างอื่น
2. สัญลักษณ์ คำย่อ ดูแบบแผ่นที่ กว3-001/005
3. ข้อกำหนดเกี่ยวกับแบบแปลน มาตรการป้องกันฯ ข้อกำหนดงานก่อสร้าง ดูแบบแผ่นที่ กว3-005/005
4. ป้ายชื่อโครงการ ใช้แผ่นเหล็กอาบสังกะสีตาม มอก.50 ความหนา 1.20 มม.
5. การยึดแผ่นป้ายกับเสาป้าย ให้เป็นไปตามตารางดังนี้

ขนาดป้าย		ระยะต่าง ๆ (ซม.)							
กว้าง A	ยาว B	C	D	E	F	G	H	I	J
120	240	20	200	12.5	95	7.5	17.5	50	47.5

6. เหล็กประกับแผ่นป้ายเป็นชนิดเหล็กฉาก ขนาด 1-1/2'x1-1/2'x1/8' ชึ่งทาสีกันสนิมตาม มอก. 389 และทาสีเทา
7. เสาป้ายเป็นเสาคอนกรีตเสริมเหล็ก ใช้ส่วนผสมคอนกรีต 1:2:4 โดยน้ำหนัก และคอนกรีต 1 ลบ.ม.
   ต้องใช้ปูนซีเมนต์ไม่น้อยกว่า 300 กก.
8. เหล็กเสริมต้องเป็นเหล็กกลม มีคุณภาพตาม มอก. 20 ชั้น SR - 24หรือ มอก. 747
9. สี
   9.1 พื้นป้ายลักษณะโครงการ ใช้สีน้ำเงิน โดยใช้แผ่นสะท้อนแสงตาม มอก. 606
   9.2 ตัวเลข ตัวอักษร สัญลักษณ์ และเส้นขอบป้าย ใช้สีขาว โดยใช้แผ่นสะท้อนแสงตาม มอก. 606
   9.3 ด้านหลังแผ่นป้ายพ่นสีรองพื้นจับเหล็กแล้วพ่นสีเทาแห้งเร็วทับอีก 1 ชั้น
10. เสาป้าย คสล. ขนาด 0.15x0.15 ท่อนบนทาสีขาว ท่อนล่างทาสีดำ ส่วนที่ฝังดินเทคอนกรีตหยาบ
    ส่วนผสม 1:3:5 โดยปริมาตร ซึ่งมีส่วนยุบตัว (SLUMP) ไม่เกิน 10 ซม. และสีเสาป้ายใช้สีตาม มอก. 327
11. ตัวเลขบนป้ายเป็นตัวเลขแนะนำเท่านั้น
12. ป้ายโครงการ ให้ติดตั้งในสถานที่สามารถมองเห็นได้อย่างเด่นชัด โดยได้รับความเห็นชอบจากคณะกรรมการ
    ตรวจรับวัสดุในงานจ้างก่อสร้างก่อนดำเนินการ

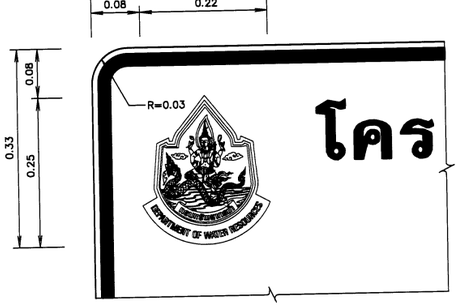

รูปขยายตราสัญลักษณ์

มาตราส่วน 1:5

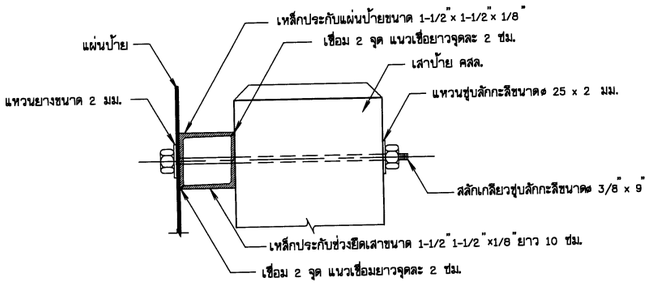

รูปตัดขยายการยึดแผ่นป้ายและเสา

มาตราส่วน 1:20

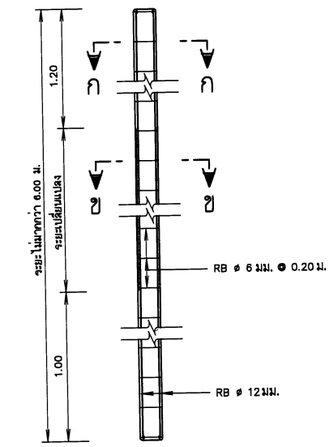

รายละเอียดเสาป้าย คสล.

มาตราส่วน 1:20

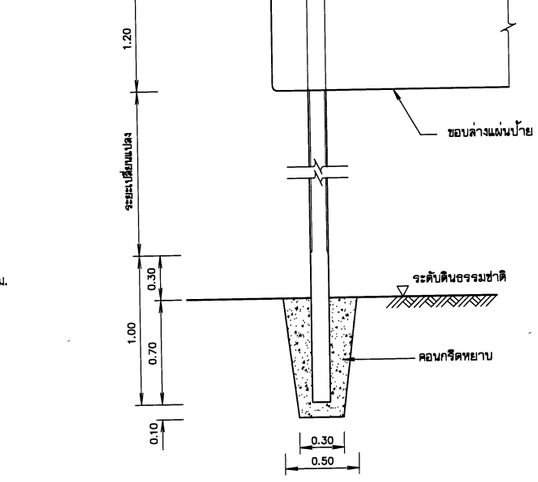

รายละเอียดการติดตั้งเสาป้าย

มาตราส่วน 1:20

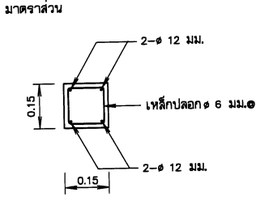

รูปตัด ก - ก

มาตราส่วน 1:10

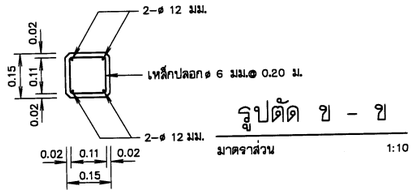

รูปตัด ข - ข

มาตราส่วน 1:10

มาตราส่วน 1:5
0 0.10 0.20 0.30 0.40 0.50 ม.

มาตราส่วน 1:10
0 0.20 0.40 0.60 0.80 1.00 ม.

มาตราส่วน 1:20
0 0.50 1.00 1.50 2.00 ม.

กรมทรัพยากรน้ำ

โครงการอนุรักษ์ฟื้นฟู คลองบางเท่าแม่ พร้อมระบบกระจายน้ำ
ตำบลเขาต่อ อำเภอปลายพระยา จังหวัดกระบี่
หมวด " ช " งานป้ายและงานเบ็ดเตล็ด
ป้ายองค์ประกอบโครงการ งานปรับปรุงถนนทางเข้าโครงการ

ผู้รับจ้าง : มหาวิทยาลัยเกษตรศาสตร์ วิทยาเขตเฉลิมพระเกียรติ จังหวัดสกลนคร				
สำรวจ	(นายทศพล เกตุสิง)			
ออกแบบ	(ผศ.ดร.วิพัฒวงศ์ กรีพละ สย.9270)			
เขียนแบบ	(นายศักดินนท์ ทิวาวงษ์)			
ตรวจแบบ	(รศ.ดร.ถาวรเกียรติ์ พิมพ์ศรี สย.7309)			
แบบเลขที่	สพน. 006/65	แบบแผ่นที่	ช4-001/001	628

(ผศ.ทศพล เกตุระสุด)
ผู้จัดการโครงการ

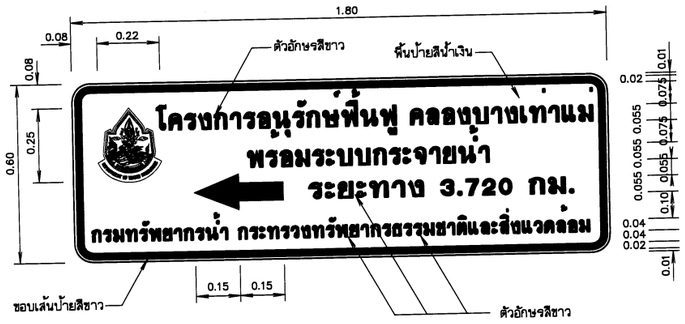

ป้ายแนะนำโครงการ

มาตราส่วน 1:10



รูปขยายตราสัญลักษณ์

มาตราส่วน 1:5

รูปตัดขยายการยึดแผ่นป้ายและเสา

มาตราส่วน 1:20

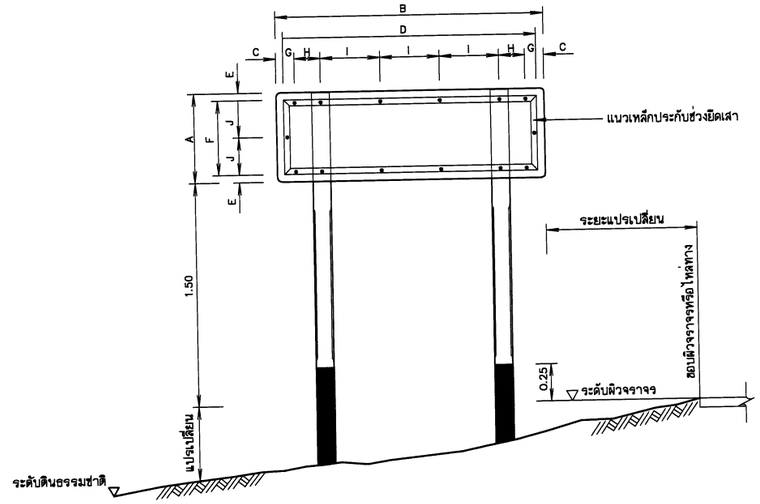

รูปแสดงการประกอบแผ่นป้าย

มาตราส่วน 1:20

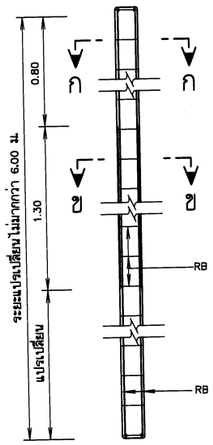

รายละเอียดเสาป้าย คสล.

มาตราส่วน 1:20

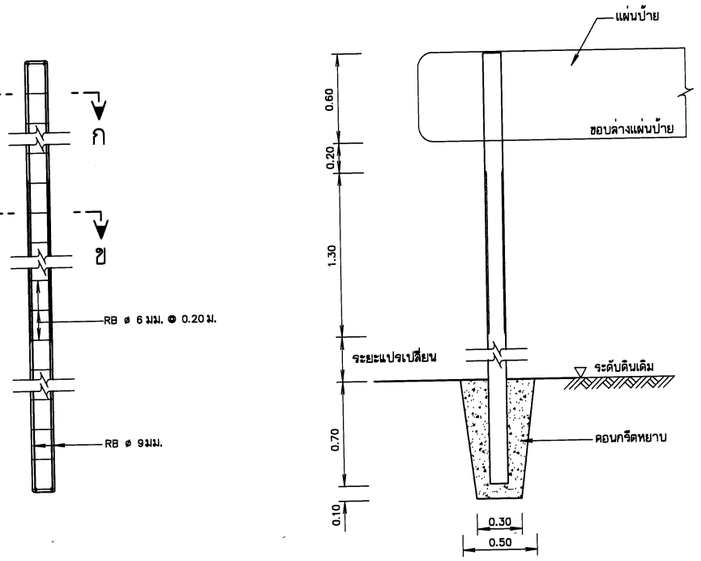

รายละเอียดการติดตั้งเสาป้าย

มาตราส่วน 1:20

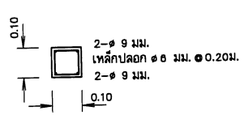

รูปตัด ก – ก

มาตราส่วน 1:10

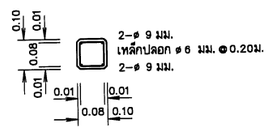

รูปตัด ข – ข

มาตราส่วน 1:10



ตราสัญลักษณ์

มาตราส่วน 1:5

หมายเหตุ

1. ระดับ (ร.ท.ก.) และมิติต่าง ๆ กำหนดเป็นเมตร ระยะทางเป็นกิโลเมตร นอกจากแสดงไว้เป็นอย่างอื่น
2. สัญลักษณ์ คำย่อ ดูแบบแผ่นที่ ก3-001/005
3. ข้อกำหนดเกี่ยวกับแบบแปลน มาตรการป้องกันฯ ข้อกำหนดงานก่อสร้าง ดูแบบแผ่นที่ ก3-005/005
4. ป้ายชื่อโครงการ ใช้แผ่นเหล็กอาบสังกะสีตาม มอก.50 ความหนา 1.20 มม.
5. การยึดแผ่นป้ายกับเสาป้าย ให้เป็นไปตามตารางดังนี้

ขนาดป้าย		ระยะต่าง ๆ (ซม.)							
กว้าง A	ยาว B	C	D	E	F	G	H	I	J
120	240	20	200	12.5	95	7.5	17.5	50	47.5

6. เหล็กประกับแผ่นป้ายเป็นชนิดเหล็กฉาก ขนาด 1-1/2'x1-1/2'x1/8' ชึ่งทาสีกันสนิมตาม มอก. 389 และทาสีเทา
7. เสาป้ายเป็นเสาคอนกรีตเสริมเหล็ก ใช้ส่วนผสมคอนกรีต 1:2:4 โดยน้ำหนัก และคอนกรีต 1 ลบ.ม. ต้องใช้ปูนซีเมนต์ไม่น้อยกว่า 300 กก.
8. เหล็กเสริมต้องเป็นเหล็กกลม มีคุณภาพตาม มอก. 20 ชั้น SR - 24หรือ มอก. 747
9. สี
   9.1 พื้นป้ายลักษณะโครงการ ใช้สีน้ำเงิน โดยใช้แผ่นสะท้อนแสงตาม มอก. 606
   9.2 ตัวเลข ตัวอักษร สัญลักษณ์ และเส้นขอบป้าย ใช้สีขาว โดยใช้แผ่นสะท้อนแสงตาม มอก. 606
   9.3 ด้านหลังแผ่นป้ายพ่นสีรองพื้นจับเหล็กแล้วพ่นสีเทาแห้งเร็วทับอีก 1 ชั้น
10. เสาป้าย คสล. ขนาด 0.15x0.15 ท่อนบนทาสีขาว ท่อนล่างทาสีดำ ส่วนที่ฝังดินเทคอนกรีตหยาบ ส่วนผสม 1:3:5 โดยปริมาตร ชึ่งมีส่วนยุบตัว (SLUMP) ไม่เกิน 10 ซม. และสีเสาป้ายใช้สีตาม มอก. 327
11. ตัวเลขบนป้ายเป็นตัวเลขแนะนำเท่านั้น
12. ป้ายโครงการ ให้ติดตั้งในสถานที่สามารถมองเห็นได้อย่างเด่นชัด โดยได้รับความเห็นชอบจากคณะกรรมการตรวจรับวัสดุในงานจ้างก่อสร้างก่อนดำเนินการ

มาตราส่วน 1:5
0 0.10 0.20 0.30 0.40 0.50 ม.

มาตราส่วน 1:10
0 0.20 0.40 0.60 0.80 1.00 ม.

มาตราส่วน 1:20
0 0.50 1.00 1.50 2.00 ม.

กรมทรัพยากรน้ำ

โครงการอนุรักษ์พื้นฟู คลองบางเท่าแม่ พร้อมระบบกระจายน้ำ
ตำบลเขาต่อ อำเภอปลายพระยา จังหวัดกระบี่
หมวด " ช " งานป้ายและงานเบ็ดเตล็ด
ป้ายแนะนำโครงการ (ถนนทางเข้าโครงการเดิมข้างโรงเรียนเขาต่อ)

ผู้รับจ้าง : มหาวิทยาลัยเกษตรศาสตร์ วิทยาเขตเฉลิมพระเกียรติ จังหวัดสกลนคร

สำรวจ	(นายสหัส เกตุสิริ)	
ออกแบบ	(ผศ.ดร.วิทวัฒน์ กรีทอง สย.9270)	
เขียนแบบ	(นายศักดินันท์ ทิวาวงษ์)	(ผศ.ดร.ทอง พลูระโล) ผู้อำนวยการโครงการ
ตรวจแบบ	(รศ.ดร.ภาณเกียรติ ต้องพุทธิ สย.7309)	
แบบมาตรที่	สทน. 006/65	แบบแผ่นที่ ช5-001/001	628