(ร่าง)

ประกาศกรมทรัพยากรน้ำ โดยสำนักงานทรัพยากรน้ำที่ ๓
เรื่อง ประกวดราคาจ้างก่อสร้างโครงการอนุรักษ์ฟื้นฟูแหล่งน้ำหนองบัวยามกา พร้อมระบบกระจายน้ำ หมู่ที่ ๒ บ้านยามกาใหญ่ ตำบลบ้านธาตุ อำเภอเพ็ญ จังหวัดอุดรธานี
ด้วยวิธีประกวดราคาอิเล็กทรอนิกส์ (e-bidding)

กรมทรัพยากรน้ำ โดยสำนักงานทรัพยากรน้ำที่ ๓ มีความประสงค์จะประกวดราคาจ้างก่อสร้างโครงการอนุรักษ์ฟื้นฟูแหล่งน้ำหนองบัวยามกา พร้อมระบบกระจายน้ำ หมู่ที่ ๒ บ้านยามกาใหญ่ ตำบลบ้านธาตุ อำเภอเพ็ญ จังหวัดอุดรธานี ด้วยวิธีประกวดราคาอิเล็กทรอนิกส์ (e-bidding) ราคากลางของงานจ้างก่อสร้าง ในการประกวดราคาครั้งนี้ เป็นเงินทั้งสิ้น ๓๔,๙๙๓,๔๐๒.๕๓ บาท (สามสิบสี่ล้านเก้าแสนเก้าหมื่นสามพันสี่ร้อยสองบาทห้าสิบสามสตางค์) จำนวน ๑ รายการ

ผู้ยื่นข้อเสนอต้องยื่นข้อเสนอโดยแสดงหลักฐานถึงขีดความสามารถและความพร้อมที่มีอยู่ในวันยื่นข้อเสนอ โดยมีรายละเอียดดังนี้

๑. ผู้ยื่นข้อเสนอจะต้องมีคุณสมบัติให้เป็นไปตามเอกสารประกวดราคาอิเล็กทรอนิกส์กำหนด

๒. ผู้ยื่นข้อเสนอต้องเสนอราคาทางระบบจัดซื้อจัดจ้างภาครัฐด้วยอิเล็กทรอนิกส์ในวันที่ ระหว่างเวลา น. ถึง น. ซึ่งสามารถจัดเตรียมเอกสารข้อเสนอได้ตั้งแต่วันที่ประกาศจนถึงวันเสนอราคา

๓. ผู้สนใจสามารถดูรายละเอียดและดาวน์โหลดเอกสารประกวดราคาอิเล็กทรอนิกส์เลขที่ ลงวันที่ มิถุนายน พ.ศ. ๒๕๖๘ ผ่านทางระบบจัดซื้อจัดจ้างภาครัฐด้วยอิเล็กทรอนิกส์ ได้ตั้งแต่วันที่ประกาศจนถึงวันเสนอราคา ได้ที่เว็บไซต์ www.dwr.go.th หรือ www.gprocurement.go.th ทั้งนี้ หากต้องการทราบรายละเอียดเพิ่มเติมเกี่ยวกับแบบรูปและรายการละเอียด โปรดสอบถามมายัง กรมทรัพยากรน้ำ โดยสำนักงานทรัพยากรน้ำที่ ๓ ผ่านทางไปรษณีย์อิเล็กทรอนิกส์ saraban0613@dwr.mail.go.th หรือช่องทางตามที่กรมบัญชีกลางกำหนด ภายในวันที่ ในเวลาราชการ โดยกรมทรัพยากรน้ำ โดยสำนักงานทรัพยากรน้ำที่ ๓ จะชี้แจงรายละเอียดดังกล่าวผ่านทางเว็บไซต์ www.dwr.go.th และ www.gprocurement.go.th ในวันที่

การปรับราคาค่างานก่อสร้าง สูตรการปรับราคา (สูตรค่า k) จะต้องคงที่ที่ระดับที่กำหนดไว้ในวันแล้วเสร็จตามที่กำหนดไว้ในสัญญา หรือภายในระยะเวลาที่สำนักงานได้ขยายออกไป โดยจะใช้สูตรของ

ทางราชการ ตามเงื่อนไข หลักเกณฑ์ สูตรและวิธีคำนวณที่ใช้กับสัญญาแบบปรับราคาได้ตามมติคณะรัฐมนตรี เมื่อวันที่ ๒๒ สิงหาคม ๒๕๓๒ เรื่อง การพิจารณาช่วยเหลือผู้ประกอบอาชีพงานก่อสร้าง ตามหนังสือสำนักเลขาธิการคณะรัฐมนตรีที่ นร ๐๒๐๓/ว ๑๐๙ ลงวันที่ ๒๔ สิงหาคม ๒๕๓๒ และหนังสือสำนักงบประมาณ ที่ นร ๐๗๓๑.๑/ว ๑๐๔ ลงวันที่ ๑๓ มิถุนายน ๒๕๖๑ เรื่อง ซักซ้อมความเข้าใจแนวทางปฏิบัติที่เกี่ยวกับวันเปิดซองที่ใช้ในการคำนวณเงินเพิ่มหรือลดค่างานตามสัญญาแบบปรับราคาได้ (ค่าK)

ประกาศ ณ วันที่ มิถุนายน พ.ศ. ๒๕๖๘

(นายกษิภัท ภูมูลนาธนเดช)

ผู้อำนวยการส่วนอำนวยการ รักษาราชการแทน

ผู้อำนวยการสำนักงานทรัพยากรน้ำที่ ๓ ปฏิบัติราชการแทนอธิบดีกรมทรัพยากรน้ำ

(ร่าง)

เอกสารประกวดราคาจ้างก่อสร้างด้วยวิธีประกวดราคาอิเล็กทรอนิกส์ (e-bidding)

เลขที่

การจ้างก่อสร้างโครงการอนุรักษ์ฟื้นฟูแหล่งน้ำหนองบัวยามกา พร้อมระบบกระจายน้ำ หมู่ที่ ๒ บ้านยามกาใหญ่ ตำบลบ้านธาตุ อำเภอเพ็ญ จังหวัดอุดรธานี

ตามประกาศ กรมทรัพยากรน้ำ โดยสำนักงานทรัพยากรน้ำที่ ๓

ลงวันที่ มิถุนายน ๒๕๖๘

กรมทรัพยากรน้ำ โดยสำนักงานทรัพยากรน้ำที่ ๓ ซึ่งต่อไปนี้เรียกว่า "กรม" มีความประสงค์จะประกวดราคาจ้างก่อสร้างโครงการอนุรักษ์ฟื้นฟูแหล่งน้ำหนองบัวยามกา พร้อมระบบกระจายน้ำ หมู่ที่ ๒ บ้านยามกาใหญ่ ตำบลบ้านธาตุ อำเภอเพ็ญ จังหวัดอุดรธานี ด้วยวิธีประกวดราคาอิเล็กทรอนิกส์ (e-bidding) โดยมีข้อแนะนำและข้อกำหนดดังต่อไปนี้

๑. เอกสารแนบท้ายเอกสารประกวดราคาอิเล็กทรอนิกส์

๑.๑ แบบรูปและรายการละเอียด และขอบเขตของงาน

๑.๒ แบบใบเสนอราคาที่กำหนดไว้ในระบบจัดซื้อจัดจ้างภาครัฐด้วยอิเล็กทรอนิกส์

๑.๓ แบบสัญญาจ้างก่อสร้าง

๑.๔ แบบหนังสือค้ำประกัน

(๑) หลักประกันการเสนอราคา

(๒) หลักประกันสัญญา

(๓) หลักประกันการรับเงินค่าจ้างล่วงหน้า

๑.๕ สูตรการปรับราคา

๑.๖ บทนิยาม

(๑) ผู้ที่มีผลประโยชน์ร่วมกัน

(๒) การขัดขวางการแข่งขันอย่างเป็นธรรม

(๓) ผลงาน

๑.๗ แบบบัญชีเอกสารที่กำหนดไว้ในระบบจัดซื้อจัดจ้างภาครัฐด้วยอิเล็กทรอนิกส์

(๑) บัญชีเอกสารส่วนที่ ๑

(๒) บัญชีเอกสารส่วนที่ ๒

๑.๘ รายละเอียดการคำนวณราคากลางงานก่อสร้างตาม BOQ (Bill of Quantities)

๑.๙ แผนการทำงาน

๑.๑๐ แผนการใช้พัสดุที่ผลิตภายในประเทศและแผนการใช้เหล็กที่ผลิตภายในประเทศ

๑.๑๑ ร่างขอบเขตของงาน (TOR)

๑.๑๒ รายการรายละเอียดด้านวิศวกรรม

๑.๑๓ เงื่อนไขทั่วไปของงานก่อสร้าง

๑.๑๔ แนวทางปฏิบัติเงื่อนไข หลักเกณฑ์ การปรับราคา ว ๑๐๔,ว ๑๐๙

๑.๑๕ ประกาศคณะกรรมการราคากลางและขึ้นทะเบียนผู้ประกอบการเรื่องสิทธิใน การรับงานของผู้ขึ้นทะเบียนผู้ประกอบการงานก่อสร้างสาขางานก่อสร้างชลประทานของกรมทรัพยากรน้ำประกาศ ณ วันที่ ๘ เมษายน ๒๕๖๕

๒. คุณสมบัติของผู้ยื่นข้อเสนอ

๒.๑ มีความสามารถตามกฎหมาย

๒.๒ ไม่เป็นบุคคลล้มละลาย

๒.๓ ไม่อยู่ระหว่างเลิกกิจการ

๒.๔ ไม่เป็นบุคคลซึ่งอยู่ระหว่างถูกระงับการยื่นข้อเสนอหรือทำสัญญากับหน่วยงานของรัฐไว้ชั่วคราว เนื่องจากเป็นผู้ที่ไม่ผ่านเกณฑ์การประเมินผลการปฏิบัติงานของผู้ประกอบการตามระเบียบที่รัฐมนตรีว่าการกระทรวงการคลังกำหนดตามที่ประกาศเผยแพร่ในระบบเครือข่ายสารสนเทศของกรมบัญชีกลาง

๒.๕ ไม่เป็นบุคคลซึ่งถูกระบุชื่อไว้ในบัญชีรายชื่อผู้ทิ้งงานและได้แจ้งเวียนชื่อให้เป็นผู้ทิ้งงานของหน่วยงานของรัฐในระบบเครือข่ายสารสนเทศของกรมบัญชีกลาง ซึ่งรวมถึงนิติบุคคลที่ผู้ทิ้งงานเป็นหุ้นส่วนผู้จัดการ กรรมการผู้จัดการ ผู้บริหาร ผู้มีอำนาจในการดำเนินงานในกิจการของนิติบุคคลนั้นด้วย

๒.๖ มีคุณสมบัติและไม่มีลักษณะต้องห้ามตามที่คณะกรรมการนโยบายการจัดซื้อจัดจ้าง และการบริหารพัสดุภาครัฐกำหนดในราชกิจจานุเบกษา

๒.๗ เป็นนิติบุคคลผู้มีอาชีพรับจ้างงานก่อสร้างที่ประกวดราคาอิเล็กทรอนิกส์ดังกล่าว

๒.๘ ไม่เป็นผู้มีผลประโยชน์ร่วมกันกับผู้ยื่นข้อเสนอรายอื่นที่เข้ายื่นข้อเสนอให้แก่ กรม ณ วันประกาศประกวดราคาอิเล็กทรอนิกส์ หรือไม่เป็นผู้กระทำการอันเป็นการขัดขวาง การแข่งขันอย่างเป็นธรรมในการประกวดราคาอิเล็กทรอนิกส์ครั้งนี้

๒.๙ ไม่เป็นผู้ได้รับเอกสิทธิ์หรือความคุ้มกัน ซึ่งอาจปฏิเสธไม่ยอมขึ้นศาลไทย เว้นแต่รัฐบาล ของผู้ยื่นข้อเสนอได้มีคำสั่งให้สละเอกสิทธิ์และความคุ้มกันเช่นว่านั้น

๒.๑๐ เป็นผู้ประกอบการที่ขึ้นทะเบียนงานก่อสร้างสาขางานก่อสร้างชลประทาน ไม่น้อยกว่าชั้น ๔ ประเภทคุณลักษณะเฉพาะอื่นๆ ไว้กับกรมบัญชีกลาง

๒.๑๑ ผู้ยื่นข้อเสนอที่ยื่นข้อเสนอในรูปแบบของ "กิจการร่วมค้า" ต้องมีคุณสมบัติดังนี้

(๑) การกำหนดสัดส่วนในการเข้าร่วมค้าของคู่สัญญา

กรณีที่ข้อตกลงฯ กำหนดให้ผู้เข้าร่วมค้ารายใดรายหนึ่งเป็นผู้เข้าร่วมค้าหลัก

ข้อตกลงฯ จะต้องมีการกำหนดสัดส่วนหน้าที่ และความรับผิดชอบในปริมาณงาน สิ่งของ หรือมูลค่าตามสัญญาของผู้เข้าร่วมค้าหลักมากกว่าผู้เข้าร่วมค้ารายอื่นทุกราย

(๒) กรณีที่ข้อตกลงฯ กำหนดให้ผู้เข้าร่วมค้ารายใดรายหนึ่งเป็นผู้เข้าร่วมค้าหลัก กิจการร่วมค้านั้นต้องใช้ผลงานของผู้เข้าร่วมค้าหลักรายเดียวเป็นผลงานของกิจการร่วมค้าที่ยื่นข้อเสนอ

สำหรับข้อตกลงฯ ที่ไม่ได้กำหนดให้ผู้เข้าร่วมค้ารายใดเป็นผู้เข้าร่วมค้าหลักผู้เข้าร่วมค้าทุกรายจะต้องมีคุณสมบัติครบถ้วนตามเงื่อนไขที่กำหนดไว้ในเอกสารเชิญชวน

(๓) งานก่อสร้างที่ขึ้นทะเบียนไว้กับกรมบัญชีกลางตามสาขางานก่อสร้างที่คณะกรรมการราคากลางและขึ้นทะเบียนผู้ประกอบการกำหนด

กรณีที่ข้อตกลงฯ กำหนดให้ผู้เข้าร่วมค้ารายใดรายหนึ่งเป็นผู้เข้าร่วมค้าหลักผู้เข้าร่วมค้าหลักจะต้อง เป็นผู้ประกอบการที่ขึ้นทะเบียนงานก่อสร้างสาขางานก่อสร้างชลประทาน ไม่น้อยกว่าชั้น ๔ ประเภทคุณลักษณะเฉพาะอื่นๆ ไว้กับกรมบัญชีกลาง ในส่วนของผู้เข้าร่วมค้าที่ไม่ใช่ผู้เข้าร่วมค้าหลักจะเป็นผู้ประกอบการที่ขึ้นทะเบียนในสาขางานก่อสร้างไว้กับกรมบัญชีกลางหรือไม่ก็ได้

สำหรับข้อตกลงฯ ที่ไม่ได้กำหนดให้ผู้เข้าร่วมค้ารายใดเป็นผู้เข้าร่วมค้าหลักผู้เข้าร่วมค้าทุกรายจะต้องมีคุณสมบัติครบถ้วนตามเงื่อนไขที่กำหนดไว้ในเอกสารเชิญชวน

(๔) การยื่นข้อเสนอของกิจการร่วมค้า

(๔.๑) กรณีที่ข้อตกลงฯ กำหนดให้มีการมอบหมายแบบข้อตกลงคุณธรรมผู้เข้าร่วมค้ารายใดรายหนึ่ง เป็นผู้ยื่นข้อเสนอในนามกิจการร่วมค้า การยื่นข้อเสนอดังกล่าวไม่ต้องมีหนังสือมอบอำนาจ

สำหรับข้อตกลงฯ ที่ไม่ได้กำหนดให้ผู้เข้าร่วมค้ารายใดเป็นผู้ยื่นข้อเสนอผู้เข้าร่วมค้าทุกรายจะต้องลงลายมือชื่อในหนังสือมอบอำนาจให้ผู้เข้าร่วมค้ารายใดรายหนึ่งเป็นผู้ยื่นข้อเสนอในนามกิจการร่วมค้า

(๔.๒) การยื่นข้อเสนอด้วยวิธีประกวดราคาอิเล็กทรอนิกส์ (e - bidding) ให้ผู้เข้าร่วมค้าที่ได้รับมอบหมายหรือมอบอำนาจตามข้อ (๔.๑) ดำเนินการซื้อเอกสารประกวดราคาอิเล็กทรอนิกส์ กรณีที่มีการจำหน่ายเอกสารซื้อหรือจ้าง

๒.๑๒ ผู้ยื่นข้อเสนอต้องลงทะเบียนที่มีข้อมูลถูกต้องครบถ้วนในระบบจัดซื้อจัดจ้างภาครัฐด้วย อิเล็กทรอนิกส์ (Electronic Government Procurement : e-GP) ของกรมบัญชีกลาง

๓. หลักฐานการยื่นข้อเสนอ

ผู้ยื่นข้อเสนอจะต้องเสนอเอกสารหลักฐานยื่นมาพร้อมกับการเสนอราคาทางระบบจัดซื้อจัดจ้างภาครัฐด้วยอิเล็กทรอนิกส์ โดยแยกเป็น ๒ ส่วน คือ

๓.๑ ส่วนที่ ๑ อย่างน้อยต้องมีเอกสารดังต่อไปนี้

(๑) ในกรณีผู้ยื่นข้อเสนอเป็นนิติบุคคล

(ก) ห้างหุ้นส่วนสามัญหรือห้างหุ้นส่วนจำกัด ให้ยื่นสำเนาหนังสือรับรองการจดทะเบียนนิติบุคคล บัญชีรายชื่อหุ้นส่วนผู้จัดการ

(ข) บริษัทจำกัดหรือบริษัทมหาชนจำกัด ให้ยื่นสำเนาหนังสือรับรองการจดทะเบียนนิติบุคคล หนังสือบริคณห์สนธิ บัญชีรายชื่อกรรมการผู้จัดการ และบัญชีผู้ถือหุ้นรายใหญ่ (ถ้ามี)

(๒) ในกรณีผู้ยื่นข้อเสนอเป็นบุคคลธรรมดาหรือคณะบุคคลที่มิใช่นิติบุคคล ให้ยื่นสำเนาบัตรประจำตัวประชาชนของผู้นั้น สำเนาข้อตกลงที่แสดงถึงการเข้าเป็นหุ้นส่วน (ถ้ามี) สำเนาบัตรประจำตัวประชาชนของผู้เป็นหุ้นส่วน หรือสำเนาหนังสือเดินทางของผู้เป็นหุ้นส่วนที่มิได้ถือสัญชาติไทย

(๓) ในกรณีผู้ยื่นข้อเสนอเป็นผู้ยื่นข้อเสนอร่วมกันในฐานะเป็นผู้ร่วมค้า ให้ยื่นสำเนาสัญญาของการเข้าร่วมค้า และเอกสารตามที่ระบุไว้ใน (๑) หรือ (๒) ของผู้ร่วมค้า แล้วแต่กรณี

(๕) สำเนาใบทะเบียนพาณิชย์ รับรองสำเนาถูกต้อง

(๖) ๕.สำเนาใบทะเบียนภาษีมูลค่าเพิ่ม รับรองสำเนาถูกต้อง

(๗) บัญชีเอกสารส่วนที่ ๑ ทั้งหมดที่ได้ยื่นพร้อมกับการเสนอราคาทางระบบจัดซื้อจัดจ้างภาครัฐด้วยอิเล็กทรอนิกส์ ตามแบบในข้อ ๑.๗ (๑) โดยไม่ต้องแนบในรูปแบบ PDF File (Portable Document Format)

ทั้งนี้ เมื่อผู้ยื่นข้อเสนอดำเนินการแนบไฟล์เอกสารตามบัญชีเอกสารส่วนที่ ๑ ครบถ้วน ถูกต้องแล้ว ระบบจัดซื้อจัดจ้างภาครัฐด้วยอิเล็กทรอนิกส์จะสร้างบัญชีเอกสารส่วนที่ ๑ ตามแบบในข้อ ๑.๗ (๑) ให้โดยผู้ยื่นข้อเสนอไม่ต้องแนบบัญชีเอกสารส่วนที่ ๑ ดังกล่าวในรูปแบบ PDF File (Portable Document Format)

๓.๒ ส่วนที่ ๒ อย่างน้อยต้องมีเอกสารดังต่อไปนี้

(๑) หลักประกันการเสนอราคา ตามข้อ ๕

(๒) สำเนาหลักฐานการขึ้นทะเบียนงานก่อสร้าง สาขางานก่อสร้างชลประทาน ไม่น้อยกว่าชั้น ๔ ประเภทคุณลักษณะเฉพาะอื่นๆ ไว้กับกรมบัญชีกลาง

(๓) สำเนาใบขึ้นทะเบียนผู้ประกอบการวิสาหกิจขนาดกลางและขนาดย่อม (SMEs) (ถ้ามี)

(๔) แคตตาล็อกและหรือแบบรูปรายการรายละเอียดคุณลักษณะเฉพาะตามรายการรายละเอียดด้านวิศวกรรมและเงื่อนไขทั่วไปของงานก่อสร้างพร้อมทั้งรับรองสำเนาถูกต้อง

(๔.๑) เอกสารทางเทคนิคของวัสดุและครุภัณฑ์ประกอบงานก่อสร้างให้ถูกต้องและครบถ้วน

(๔.๒) เอกสารภาคผนวก ข ตารางสรุปรายละเอียดคุณลักษณะเฉพาะของวัสดุและครุภัณฑ์ประกอบงานก่อสร้าง ตามภาคผนวก ข ซึ่งกรอกข้อมูลให้ถูกต้องครบถ้วน

(๕) บัญชีเอกสารส่วนที่ ๒ ทั้งหมดที่ได้ยื่นพร้อมกับการเสนอราคาทางระบบจัดซื้อจัดจ้างภาครัฐด้วยอิเล็กทรอนิกส์ตามแบบในข้อ ๑.๗ (๒) โดยไม่ต้องแนบในรูปแบบ PDF File (Portable Document Format)

ทั้งนี้ เมื่อผู้ยื่นข้อเสนอดำเนินการแนบไฟล์เอกสารตามบัญชีเอกสารส่วนที่ ๒ ครบถ้วน ถูกต้องแล้ว ระบบจัดซื้อจัดจ้างภาครัฐด้วยอิเล็กทรอนิกส์จะสร้างบัญชีเอกสารส่วนที่ ๒ ตามแบบใน

ข้อ ๑.๗ (๒) ให้โดยผู้ยื่นข้อเสนอไม่ต้องแนบบัญชีเอกสารส่วนที่ ๒ ดังกล่าวในรูปแบบ PDF File (Portable Document Format)

๔. การเสนอราคา

๔.๑ ผู้ยื่นข้อเสนอต้องยื่นข้อเสนอ และเสนอราคาทางระบบจัดซื้อจัดจ้างภาครัฐด้วยอิเล็กทรอนิกส์ตามที่กำหนดไว้ในเอกสารประกวดราคาอิเล็กทรอนิกส์นี้ โดยไม่มีเงื่อนไขใดๆ ทั้งสิ้น และจะต้องกรอกข้อความให้ถูกต้องครบถ้วน พร้อมทั้งหลักฐานแสดงตัวตนและทำการยืนยันตัวตนของผู้ยื่นข้อเสนอ โดยไม่ต้องแนบใบเสนอราคาในรูปแบบ PDF File (Portable Document Format)

๔.๒ ผู้ยื่นข้อเสนอจะต้องกรอกรายละเอียดการเสนอราคาในใบเสนอราคาตามแนบเอกสารประกวดราคาจ้างก่อสร้างด้วยวิธีประกวดราคาคาอิเล็กทรอนิกส์ (e-bidding) ข้อ ๑.๒ ให้ครบถ้วน โดยไม่ต้องยื่น ใบแจ้งปริมาณงานและราคาและใบบัญชีรายการก่อสร้าง ในรูปแบบ PDF File (Portable Document Format)

ในการเสนอราคาให้เสนอราคาเป็นเงินบาทและเสนอราคาได้เพียงครั้งเดียวและราคาเดียว โดยเสนอราคารวม หรือราคาต่อหน่วย หรือราคาต่อรายการ ตามเงื่อนไขที่ระบุไว้ตามข้อ ๖.๒ให้ถูกต้อง ทั้งนี้ ราคารวมที่เสนอจะต้องตรงกันทั้งตัวเลขและตัวหนังสือ ถ้าตัวเลขและตัวหนังสือไม่ตรงกัน ให้ถือตัวหนังสือเป็นสำคัญ โดยคิดราคารวมทั้งสิ้นซึ่งรวมค่าภาษีมูลค่าเพิ่ม ภาษีอากรอื่นค่าขนส่ง ค่าจดทะเบียน และค่าใช้จ่ายทั้งปวงไว้แล้ว

ราคาที่เสนอจะต้องเสนอกำหนดยืนราคาไม่น้อยกว่า ๙๐ วัน ตั้งแต่วันเสนอราคาโดยภายในกำหนดยืนราคา ผู้ยื่นข้อเสนอต้องรับผิดชอบราคาที่ตนได้เสนอไว้และจะถอนการเสนอราคามิได้

๔.๓ ผู้ยื่นข้อเสนอจะต้องเสนอกำหนดเวลาดำเนินการก่อสร้างแล้วเสร็จไม่เกิน ๓๐๐ วัน นับถัดจากวันที่ได้รับหนังสือแจ้ง จาก กรม ให้เริ่มทำงาน

๔.๔ ก่อนเสนอราคา ผู้ยื่นข้อเสนอควรตรวจดูร่างสัญญา แบบรูปและรายการละเอียด และขอบเขตของงานฯลฯ ให้ถี่ถ้วนและเข้าใจเอกสารประกวดราคาอิเล็กทรอนิกส์ทั้งหมดเสียก่อนที่จะตกลงยื่นข้อเสนอตามเงื่อนไขในเอกสารประกวดราคาอิเล็กทรอนิกส์

๔.๕ ผู้ยื่นข้อเสนอจะต้องยื่นข้อเสนอและเสนอราคาทางระบบจัดซื้อจัดจ้างภาครัฐด้วย อิเล็กทรอนิกส์ในวันที่ ระหว่างเวลา น. ถึง น. และเวลาในการเสนอราคาให้ถือตามเวลาของระบบจัดซื้อจัดจ้างภาครัฐด้วยอิเล็กทรอนิกส์เป็นเกณฑ์

เมื่อพ้นกำหนดเวลายื่นข้อเสนอและเสนอราคาแล้ว จะไม่รับเอกสารการยื่นข้อเสนอ และการเสนอราคาใดๆ โดยเด็ดขาด

๔.๖ ผู้ยื่นข้อเสนอต้องจัดทำเอกสารสำหรับใช้ในการเสนอราคาในรูปแบบไฟล์เอกสาร ประเภท PDF File (Portable Document Format) โดยผู้ยื่นข้อเสนอต้องเป็นผู้รับผิดชอบตรวจสอบความครบถ้วน ถูกต้อง และชัดเจนของเอกสาร PDF File ก่อนที่จะยืนยันการเสนอราคา แล้วจึงส่งข้อมูล (Upload) เพื่อเป็นการเสนอราคาให้แก่กรม ผ่านทางระบบจัดซื้อจัดจ้างภาครัฐด้วยอิเล็กทรอนิกส์

๔.๗ คณะกรรมการพิจารณาผลการประกวดราคาอิเล็กทรอนิกส์จะดำเนินการตรวจสอบ คุณสมบัติของผู้ยื่นข้อเสนอแต่ละรายว่า เป็นผู้ยื่นข้อเสนอที่มีผลประโยชน์ร่วมกันกับผู้ยื่นข้อเสนอรายอื่น ตามข้อ ๑.๖ (๑) หรือไม่ หากปรากฏว่าผู้ยื่นข้อเสนอรายใดเป็นผู้ยื่นข้อเสนอที่มีผลประโยชน์ร่วมกันกับผู้ยื่นข้อเสนอรายอื่น คณะกรรมการพิจารณาผลฯ จะตัดรายชื่อผู้ยื่นข้อเสนอราคาที่มีผลประโยชน์ร่วมกันนั้นออกจากการเป็นผู้ยื่นข้อเสนอ

หากปรากฏต่อคณะกรรมการพิจารณาผลฯ ว่า ก่อนหรือในขณะ ที่มีการพิจารณาข้อเสนอ มีผู้ยื่นข้อเสนอรายใดกระทำการอันเป็นการขัดขวางการแข่งขันอย่างเป็นธรรมตาม ข้อ ๑.๖ (๒) และคณะกรรมการพิจารณาผลฯ เชื่อว่ามีการกระทำอันเป็นการขัดขวางการแข่งขันอย่างเป็นธรรม คณะกรรมการพิจารณาผลฯ จะตัดรายชื่อผู้ยื่นข้อเสนอรายนั้นออกจากการเป็นผู้ยื่นข้อเสนอ และกรม จะพิจารณาลงโทษผู้ยื่นข้อเสนอดังกล่าวเป็นผู้ทิ้งงาน เว้นแต่ กรม จะพิจารณาเห็นว่า ผู้ยื่นข้อเสนอรายนั้น มิใช่เป็นผู้ริเริ่มให้มีการกระทำดังกล่าวและได้ให้ความร่วมมือเป็นประโยชน์ต่อการพิจารณาของกรม

๔.๘ ผู้ยื่นข้อเสนอจะต้องปฏิบัติ ดังนี้

(๑) ปฏิบัติตามเงื่อนไขที่ระบุไว้ในเอกสารประกวดราคาอิเล็กทรอนิกส์

(๒) ราคาที่เสนอจะต้องเป็นราคาที่รวมภาษีมูลค่าเพิ่ม และภาษีอื่นๆ (ถ้ามี) รวมค่าใช้จ่ายทั้งปวงไว้ด้วยแล้ว

(๓) ผู้ยื่นข้อเสนอจะต้องลงทะเบียนเพื่อเข้าสู่กระบวนการเสนอราคา ตามวันเวลา ที่กำหนด

(๔) ผู้ยื่นข้อเสนอจะถอนการเสนอราคาที่เสนอแล้วไม่ได้

(๕) ผู้ยื่นข้อเสนอต้องศึกษาและทำความเข้าใจในระบบและวิธีการเสนอราคาด้วยวิธีประกวดราคาอิเล็กทรอนิกส์ ของกรมบัญชีกลางที่แสดงไว้ในเว็บไซต์ www.gprocurement.go.th

๔.๙ ผู้ยื่นข้อเสนอที่เป็นผู้ชนะการเสนอราคาต้องจัดทำแผนการใช้พัสดุที่ผลิตภายในประเทศและแผนการใช้เหล็กที่ผลิตในประเทศ โดยยื่นให้หน่วยงานของรัฐภายใน ๖๐ วัน นับถัดจากวันลงนามในสัญญา เว้นแต่กรณีที่ระยะเวลาดำเนินการตามสัญญาไม่เกิน ๖๐ วัน

๔.๑๐ คู่สัญญาต้องจัดทำแผนการทำงานมาให้ภายใน ๑๕ วัน นับถัดจากวันลงนามในสัญญา เว้นแต่เป็นกรณีสัญญามีอายุไม่เกิน ๙๐ วัน หรือกรณีการจ้างก่อสร้างซึ่งสัญญาหรือบันทึกข้อตกลงเป็นหนังสือที่มีวงเงินไม่เกิน ๕๐๐,๐๐๐ บาท ทั้งนี้ แผนการทำงานดังกล่าวให้ถือเป็นเอกสารส่วนหนึ่งของสัญญา

๕. หลักประกันการเสนอราคา

ผู้ยื่นข้อเสนอต้องวางหลักประกันการเสนอราคาพร้อมกับการเสนอราคาทางระบบการจัดซื้อจัดจ้างภาครัฐด้วยอิเล็กทรอนิกส์ โดยใช้หลักประกันอย่างหนึ่งอย่างใดดังต่อไปนี้
จำนวน ๒,๕๐๐,๐๐๐.๐๐ บาท (สองล้านห้าแสนบาทถ้วน)

๕.๑ เช็คหรือดราฟท์ที่ธนาคารเซ็นสั่งจ่าย ให้แก่ ทรัพยากรน้ำที่ ๓ ซึ่งเป็นเช็คหรือดราฟท์ลงวันที่ที่ใช้เช็คหรือดราฟท์นั้นชำระต่อเจ้าหน้าที่ในวันที่ยื่นข้อเสนอ หรือก่อนวันนั้นไม่เกิน ๓ วันทำการ

๕.๒ หนังสือค้ำประกันอิเล็กทรอนิกส์ของธนาคารภายในประเทศตามแบบที่คณะกรรมการนโยบายกำหนด

๕.๓ พันธบัตรรัฐบาลไทย

๕.๔ หนังสือค้ำประกันของบริษัทเงินทุนหรือบริษัทเงินทุนหลักทรัพย์ที่ได้รับอนุญาตให้ ประกอบกิจการเงินทุนเพื่อการพาณิชย์และประกอบธุรกิจค้ำประกันตามประกาศของธนาคารแห่งประเทศไทย ตามรายชื่อบริษัทเงินทุนที่ธนาคารแห่งประเทศไทยแจ้งเวียนให้ทราบ โดยอนุโลมให้ใช้ตามตัวอย่างหนังสือค้ำประกันของธนาคารที่คณะกรรมการนโยบายกำหนด

กรณีที่ผู้ยื่นข้อเสนอนำเช็คหรือดราฟท์ที่ธนาคารสั่งจ่ายหรือพันธบัตรรัฐบาลไทยหรือหนังสือค้ำประกันของบริษัทเงินทุนหรือบริษัทเงินทุนหลักทรัพย์ มาวางเป็นหลักประกันการเสนอราคาจะต้องส่งต้นฉบับเอกสารดังกล่าวมาให้กรมตรวจสอบความถูกต้องในวันที่ ระหว่างเวลา น. ถึง น.

กรณีที่ผู้ยื่นข้อเสนอที่ยื่นข้อเสนอในรูปแบบของ "กิจการร่วมค้า" ประสงค์จะใช้หนังสือค้ำประกันอิเล็กทรอนิกส์ของธนาคารในประเทศเป็นหลักประกันการเสนอราคาให้ระบุชื่อผู้เข้าร่วมค้ารายที่สัญญาร่วมค้ากำหนดให้เป็นผู้เข้ายื่นข้อเสนอกับหน่วยงานของรัฐเป็นผู้ยื่นข้อเสนอ

หลักประกันการเสนอราคาตามข้อนี้ กรมจะคืนให้ผู้ยื่นข้อเสนอหรือผู้ค้ำประกันภายใน ๑๕ วัน นับถัดจากวันที่กรมได้พิจารณาเห็นชอบรายงานผลคัดเลือกผู้ชนะการประกวดราคาเรียบร้อยแล้ว เว้นแต่ผู้ยื่นข้อเสนอรายที่คัดเลือกไว้ซึ่งเสนอราคาต่ำสุดหรือได้คะแนนรวมสูงสุดไม่เกิน ๓ ราย ให้คืนได้ต่อเมื่อได้ทำสัญญาหรือข้อตกลง หรือผู้ยื่นข้อเสนอได้พ้นจากข้อผูกพันแล้ว

การคืนหลักประกันการเสนอราคา ไม่ว่าในกรณีใด ๆ จะคืนให้โดยไม่มีดอกเบี้ย

๖. หลักเกณฑ์และสิทธิในการพิจารณา

๖.๑ ในการพิจารณาผลการยื่นข้อเสนอประกวดราคาอิเล็กทรอนิกส์ครั้งนี้ กรมจะพิจารณาตัดสินโดยใช้ หลักเกณฑ์ราคา

๖.๒ การพิจารณาผู้ชนะการยื่นข้อเสนอ

กรณีใช้หลักเกณฑ์ราคาในการพิจารณาผู้ชนะการยื่นข้อเสนอ กรม จะพิจารณาจาก ราคารวม

๖.๓ หากผู้ยื่นข้อเสนอรายใดมีคุณสมบัติไม่ถูกต้องตามข้อ ๒ หรือยื่นหลักฐานการยื่นข้อเสนอไม่ถูกต้อง หรือไม่ครบถ้วนตามข้อ ๓ หรือยื่นข้อเสนอไม่ถูกต้องตามข้อ ๔ คณะกรรมการพิจารณาผลฯ จะไม่รับพิจารณาข้อเสนอของผู้ยื่นข้อเสนอรายนั้น เว้นแต่ ผู้ยื่นข้อเสนอรายใดเสนอเอกสารทางเทคนิคหรือแบบรูปและรายการละเอียดและขอบเขตของงานที่จะจ้างไม่ครบถ้วน หรือเสนอรายละเอียดแตกต่างไปจากเงื่อนไขที่กรมกำหนดไว้ในประกาศและเอกสารประกวดราคาอิเล็กทรอนิกส์ ในส่วนที่มิใช่สาระสำคัญและความแตกต่างนั้น ไม่มีผลทำให้เกิดการได้เปรียบเสียเปรียบ ต่อผู้ยื่นข้อเสนอรายอื่น หรือเป็นการผิดพลาดเล็กน้อย คณะกรรมการพิจารณาผลฯ อาจพิจารณาผ่อนปรนการตัดสิทธิ ผู้ยื่นข้อเสนอรายนั้น

๖.๔ กรมสงวนสิทธิ์ไม่พิจารณาข้อเสนอของผู้ยื่นข้อเสนอโดยไม่มีการผ่อนผัน ในกรณี

ดังต่อไปนี้

(๑) ไม่กรอกชื่อผู้ยื่นข้อเสนอในการเสนอราคาทางระบบจัดซื้อจัดจ้าง ด้วยอิเล็กทรอนิกส์

(๒) เสนอรายละเอียดแตกต่างไปจากเงื่อนไขที่กำหนดในเอกสารประกวดราคา อิเล็กทรอนิกส์ที่เป็นสาระสำคัญ หรือมีผลทำให้เกิดความได้เปรียบเสียเปรียบแก่ผู้ยื่นข้อเสนอรายอื่น

๖.๕ ในการตัดสินการประกวดราคาอิเล็กทรอนิกส์หรือในการทำสัญญา คณะกรรมการพิจารณาผลฯ หรือกรม มีสิทธิให้ผู้ยื่นข้อเสนอชี้แจงข้อเท็จจริงเพิ่มเติมได้ กรมมีสิทธิที่จะไม่รับข้อเสนอ ไม่รับราคา หรือไม่ทำสัญญา หากข้อเท็จจริงดังกล่าวไม่เหมาะสมหรือไม่ถูกต้อง

๖.๖ กรมทรงไว้ซึ่งสิทธิที่จะไม่รับราคาต่ำสุด หรือราคาหนึ่งราคาใด หรือราคาที่เสนอทั้งหมดก็ได้ และอาจพิจารณาเลือกจ้างในจำนวน หรือขนาด หรือเฉพาะรายการหนึ่งรายการใด หรืออาจจะยกเลิก การประกวดราคาอิเล็กทรอนิกส์โดยไม่พิจารณาจัดจ้างก่อสร้างเลยก็ได้ สุดแต่จะพิจารณา ทั้งนี้ เพื่อประโยชน์ของทางราชการเป็นสำคัญ และให้ถือว่าการตัดสินของ กรมเป็นเด็ดขาด ผู้ยื่นข้อเสนอจะเรียกร้องค่าใช้จ่าย หรือค่าเสียหายใดๆ มิได้ รวมทั้ง กรมจะพิจารณายกเลิกการประกวดราคาอิเล็กทรอนิกส์และลงโทษผู้ยื่นข้อเสนอเป็นผู้ทิ้งงาน ไม่ว่าจะเป็นผู้ยื่นข้อเสนอที่ได้รับการคัดเลือกหรือไม่ก็ตาม หากมีเหตุที่เชื่อถือได้ว่ายื่นข้อเสนอกระทำการโดยไม่สุจริต เช่น การเสนอเอกสารอันเป็นเท็จ หรือใช้ชื่อบุคคลธรรมดา หรือนิติบุคคลอื่นมาเสนอราคาแทน เป็นต้น

ในกรณีที่ผู้ยื่นข้อเสนอรายที่เสนอราคาต่ำสุด เสนอราคาต่ำจนคาดหมายได้ว่าไม่อาจดำเนินงานตามเอกสารประกวดราคาอิเล็กทรอนิกส์ได้ คณะกรรมการพิจารณาผลฯ หรือกรม จะให้ผู้ยื่นข้อเสนอนั้นชี้แจงและแสดงหลักฐานที่ทำให้เชื่อได้ว่า ผู้ยื่นข้อเสนอสามารถดำเนินการตามเอกสารประกวดราคาอิเล็กทรอนิกส์ให้เสร็จสมบูรณ์ หากคำชี้แจงไม่เป็นที่รับฟังได้ กรม มีสิทธิที่จะไม่รับข้อเสนอหรือไม่รับราคาของผู้ยื่นข้อเสนอรายนั้น ทั้งนี้ ผู้ยื่นข้อเสนอดังกล่าวไม่มีสิทธิเรียกร้องค่าใช้จ่ายหรือค่าเสียหายใดๆ จากกรม

๖.๗ ก่อนลงนามในสัญญา กรม อาจประกาศยกเลิกการประกวดราคาอิเล็กทรอนิกส์ หากปรากฏว่ามีการกระทำที่เข้าลักษณะผู้ยื่นข้อเสนอที่ชนะการประกวดราคาหรือที่ได้รับการคัดเลือกมีผลประโยชน์ร่วมกัน หรือมีส่วนได้เสียกับผู้ยื่นข้อเสนอรายอื่น หรือขัดขวางการแข่งขันอย่างเป็นธรรม หรือสมยอมกันกับผู้ยื่นข้อเสนอรายอื่น หรือเจ้าหน้าที่ในการเสนอราคา หรือส่อว่ากระทำการทุจริตอื่นใดในการเสนอราคา

๖.๘ หากผู้ยื่นข้อเสนอซึ่งเป็นผู้ประกอบการ SMEs เสนอราคาสูงกว่าราคาต่ำสุดของผู้ยื่นข้อเสนอรายอื่นที่ไม่เกินร้อยละ ๑๐ ให้จัดซื้อจัดจ้างกับผู้ประกอบการ SMEs ดังกล่าว โดยจัดเรียงลำดับผู้ยื่นข้อเสนอซึ่งเป็นผู้ประกอบการ SMEs ซึ่งเสนอราคาสูงกว่าราคาต่ำสุดของผู้ยื่นข้อเสนอรายอื่นไม่เกินร้อยละ ๑๐ ที่จะเรียกมาทำสัญญาไม่เกิน ๓ ราย

ผู้ยื่นข้อเสนอที่เป็นกิจการร่วมค้าที่จะได้สิทธิตามวรรคหนึ่ง ผู้เข้าร่วมค้าทุกรายจะต้องเป็นผู้ประกอบการ SMEs

ทั้งนี้ ผู้ประกอบการ SMEs ที่จะได้แต้มต่อด้านราคาตามวรรคหนึ่ง จะต้องมี

วงเงินสัญญาสะสมตามปีปฏิทินรวมกับราคาที่เสนอในครั้งนี้แล้ว มีมูลค่ารวมกันไม่เกินมูลค่าของรายได้ตามขนาดที่ขึ้นทะเบียนไว้กับ สสว.

๖.๙ หากผู้ยื่นข้อเสนอซึ่งมิใช่ผู้ประกอบการ SMEs แต่เป็นบุคคลธรรมดาที่ถือสัญชาติไทยหรือนิติบุคคลที่จัดตั้งขึ้นตามกฎหมายไทยเสนอราคาสูงกว่าราคาต่ำสุดของผู้ยื่นข้อเสนอซึ่งเป็นบุคคลธรรมดาที่มิได้ถือสัญชาติไทยหรือนิติบุคคลที่จัดตั้งขึ้นตามกฎหมายของต่างประเทศไม่เกินร้อยละ ๓ ให้จัดซื้อจัดจ้างกับบุคคลธรรมดาที่ถือสัญชาติไทยหรือนิติบุคคลที่จัดตั้งขึ้นตามกฎหมายไทยดังกล่าว

ผู้ยื่นข้อเสนอที่เป็นกิจการร่วมค้าที่จะได้สิทธิตามวรรคหนึ่ง ผู้เข้าร่วมค้าทุกรายจะต้องเป็นบุคคลธรรมดาที่ถือสัญชาติไทยหรือนิติบุคคลที่จัดตั้งขึ้นตามกฎหมายไทย

๗. การทำสัญญาจ้างก่อสร้าง

ผู้ชนะการประกวดราคาอิเล็กทรอนิกส์จะต้องทำสัญญาจ้างตามแบบสัญญา ดังระบุในข้อ ๑.๓ หรือทำข้อตกลงเป็นหนังสือกับกรม ภายใน ๗ วัน นับถัดจากวันที่ได้รับแจ้ง และจะต้องวางหลักประกันสัญญาเป็นจำนวนเงินเท่ากับร้อยละ ๕ ของราคาค่าจ้างที่ประกวดราคาอิเล็กทรอนิกส์ ให้กรมยึดถือไว้ในขณะทำสัญญาโดยใช้หลักประกันอย่างหนึ่งอย่างใด ดังต่อไปนี้

๗.๑ เงินสด

๗.๒ เช็คหรือดราฟท์ที่ธนาคารเซ็นสั่งจ่าย ให้แก่ ทรัพยากรน้ำที่ ๓ ซึ่งเป็นเช็คหรือดราฟท์ลงวันที่ที่ใช้เช็คหรือดราฟท์นั้น ชำระต่อเจ้าหน้าที่ในวันทำสัญญา หรือก่อนวันนั้นไม่เกิน ๓ วันทำการ

๗.๓ หนังสือค้ำประกันของธนาคารภายในประเทศ ตามตัวอย่างที่คณะกรรมการนโยบายกำหนด ดังระบุในข้อ ๑.๔ (๒) หรือจะเป็นหนังสือค้ำประกันอิเล็กทรอนิกส์ตามวิธีการที่กรมบัญชีกลางกำหนด

๗.๔ หนังสือค้ำประกันของบริษัทเงินทุน หรือบริษัทเงินทุนหลักทรัพย์ที่ได้รับอนุญาตให้ประกอบกิจการเงินทุนเพื่อการพาณิชย์และประกอบธุรกิจค้ำประกันตามประกาศของธนาคารแห่งประเทศไทย ตามรายชื่อบริษัทเงินทุนที่ธนาคารแห่งประเทศไทยแจ้งเวียนให้ทราบ โดยอนุโลมให้ใช้ตามตัวอย่างหนังสือค้ำประกันของธนาคารที่คณะกรรมการนโยบายกำหนด ดังระบุในข้อ ๑.๔ (๒)

๗.๕ พันธบัตรรัฐบาลไทย

หลักประกันนี้จะคืนให้ โดยไม่มีดอกเบี้ยภายใน ๑๕ วันนับถัดจากวันที่ผู้ชนะการประกวดราคาอิเล็กทรอนิกส์ (ผู้รับจ้าง) พ้นจากข้อผูกพันตามสัญญาจ้างแล้ว

๘. ค่าจ้างและการจ่ายเงิน

กรมจะจ่ายค่าจ้างต่อหน่วยของงานแต่ละรายการที่ได้ทำสำเร็จจริงตามราคาต่อหน่วย ที่กำหนดไว้ในใบแจ้งปริมาณงานและราคา นอกจากในกรณีต่อไปนี้

(๑) เมื่อปริมาณงานที่ทำเสร็จจริงในส่วนที่เกินกว่าร้อยละ ๑๒๕ (หนึ่งร้อยยี่สิบห้า) แต่ไม่เกินร้อยละ ๑๕๐ (หนึ่งร้อยห้าสิบ) ของปริมาณงานที่กำหนดไว้ในสัญญาหรือใบแจ้งปริมาณงานและราคา จะจ่ายให้ในอัตราร้อยละ ๙๐ (เก้าสิบ) ของราคาต่อหน่วยตามสัญญา

(๒) เมื่อปริมาณงานที่ทำเสร็จจริงในส่วนที่เกินกว่าร้อยละ ๑๕๐ (หนึ่งร้อยห้าสิบ) ของ

ปริมาณงานที่กำหนดไว้ในสัญญาหรือใบแจ้งปริมาณงานและราคา จะจ่ายให้ในอัตราร้อยละ ๘๓ (แปดสิบสาม) ของราคาต่อหน่วยตามสัญญา

(๓) เมื่อปริมาณงานที่ทำเสร็จจริงน้อยกว่าร้อยละ ๗๕ (เจ็ดสิบห้า) ของปริมาณงานที่กำหนด ไว้ในสัญญาหรือใบแจ้งปริมาณงานและราคา จะจ่ายให้ตามราคาต่อหน่วยในสัญญา และจะจ่ายเพิ่มชดเชยเป็นค่า overhead และ mobilization สำหรับงานรายการนั้น ในอัตราร้อยละ ๑๗ (สิบเจ็ด) ของผลต่างระหว่างปริมาณงานทั้งหมดของงานรายการนั้นตามสัญญาโดยประมาณ กับปริมาณงานที่ทำเสร็จจริงคูณด้วยราคาต่อหน่วยตามสัญญา ทั้งนี้ การจ่ายเงินเพิ่มชดเชยเป็นค่า Overhead และ Mobilization ดังกล่าว ผู้ว่าจ้างจะจ่ายให้แก่ผู้รับจ้างในงวดสุดท้ายของการจ่ายเงินค่างานตามสัญญา

(๔) กรมจะจ่ายเงินที่เพิ่มขึ้นตาม (๑) และ (๒) ดังกล่าวข้างต้น ในงวดสุดท้ายของการจ่ายเงิน หรือก่อนงวดสุดท้ายของการจ่ายเงิน ตามที่กรมจะพิจารณาตามที่เห็นสมควร เว้นแต่กรณีที่กรมพิจารณาเห็นว่าปริมาณงานที่ทำเสร็จจริงดังกล่าว มิได้มีส่วนเกี่ยวข้องกับงานอื่นที่เหลือ อีกทั้งงานที่เหลืออยู่ก็มิได้มีผลกระทบต่อการจ่ายเงินค่างานที่แล้วเสร็จจริงในงวดดังกล่าว ทั้งนี้ กรม อาจจ่ายเงินที่เพิ่มขึ้นให้แก่ผู้รับจ้างพร้อมกับการจ่ายเงินค่างานงวดนั้น ๆ และการพิจารณาว่างานใดอยู่ในหลักเกณฑ์ดังกล่าวหรือไม่เป็นดุลพินิจโดยเด็ดขาดของกรม

กรมจะจ่ายเงินค่าจ้างให้แก่ผู้รับจ้างเป็นรายเดือนตามเนื้องานที่ทำเสร็จจริงเมื่อกรมหรือเจ้าหน้าที่ของ กรม ได้ทำการตรวจสอบผลงานที่ทำเสร็จแล้ว และปรากฏว่าเป็นที่พอใจตรงตามข้อกำหนดแห่งสัญญาทุกประการ กรม จะออกหนังสือรับรองการรับมอบงานนั้นให้ไว้แก่ผู้รับจ้าง

การจ่ายเงินงวดสุดท้ายจะจ่ายให้เมื่องานทั้งหมดตามสัญญาได้แล้วเสร็จทุกประการ

๙. อัตราค่าปรับ

ค่าปรับตามสัญญาจ้างแนบท้ายเอกสารประกวดราคาอิเล็กทรอนิกส์นี้ หรือข้อตกลงจ้างเป็นหนังสือจะกำหนด ดังนี้

๙.๑ กรณีที่ผู้รับจ้างนำงานที่รับจ้างไปจ้างช่วงให้ผู้อื่นทำอีกทอดหนึ่งโดยไม่ได้รับอนุญาตจากกรม จะกำหนดค่าปรับสำหรับการฝ่าฝืนดังกล่าวเป็นจำนวนร้อยละ ๑๐ ของวงเงินของงานจ้างช่วงนั้น

๙.๒ กรณีที่ผู้รับจ้างปฏิบัติผิดสัญญาจ้างก่อสร้าง นอกเหนือจากข้อ ๙.๑ จะกำหนดค่าปรับเป็นรายวันเป็นจำนวนเงินตายตัวในอัตราร้อยละ ๐.๑๐ ของราคางานจ้าง

๑๐. การรับประกันความชำรุดบกพร่อง

ผู้ชนะการประกวดราคาอิเล็กทรอนิกส์ซึ่งได้ทำสัญญาจ้าง ตามแบบ ดังระบุในข้อ ๑.๓ หรือข้อตกลงจ้างเป็นหนังสือแล้วแต่กรณี จะต้องรับประกันความชำรุดบกพร่องของงานจ้างที่เกิดขึ้นภายในระยะเวลา ไม่น้อยกว่า ๒ ปี นับถัดจากวันที่กรมได้รับมอบงาน โดยต้องรีบจัดการซ่อมแซมแก้ไขให้ใช้การได้ดีดังเดิมภายใน ๑๕ วัน นับถัดจากวันที่ได้รับแจ้งความชำรุดบกพร่อง

๑๑. การจ่ายเงินล่วงหน้า

ผู้ยื่นข้อเสนอมีสิทธิเสนอขอรับเงินล่วงหน้า ในอัตราไม่เกินร้อยละ ๑๕ ของราคาค่าจ้างทั้งหมด แต่ทั้งนี้จะต้องส่งมอบหลักประกันเงินล่วงหน้า เป็นพันธบัตรรัฐบาลไทย หรือหนังสือค้ำประ กันหรือหนังสือค้ำประกันอิเล็กทรอนิกส์ของธนาคารภายในประเทศ ตามแบบดังระบุในข้อ ๑.๔ (๓) ให้แก่ก รมก่อนการรับเงินล่วงหน้านั้น

๑๒. ข้อสงวนสิทธิ์ในการยื่นข้อเสนอและอื่น ๆ

๑๒.๑ เงินค่าจ้างสำหรับงานจ้างครั้งนี้ ได้มาจากเงินงบประมาณประจำปี พ.ศ. ๒๕๖๘

การจัดซื้อจัดจ้างครั้งนี้จะมีการลงนามในสัญญาหรือข้อตกลงเป็นหนังสือได้ต่อเมื่อ พระราชบัญญัติงบประมาณรายจ่ายประจำปีงบประมาณ พ.ศ.๒๕๖๘ มีผลใช้บังคับ และได้รับจัดสรรงบประมาณรายจ่ายประจำปีงบประมาณ พ.ศ. ๒๕๖๘ จากสำนักงบประมาณแล้วและกรณีที่กรมทรัพยากรน้ำโดยสำนักงานทรัพยากรน้ำที่ ๓ ไม่ได้รับการจัดสรรงบประมาณเพื่อการจัดซื้อจัดจ้างในครั้งนี้ กรมทรัพยากรน้ำ โดยสำนักงานทรัพยากรน้ำที่ ๓ จะยกเลิกการจัดซื้อจัดจ้างโครงการดังกล่าวได้ ซึ่งผู้เสนอราคาจะเรียกร้องค่าเสียหายใดๆ มิได้

๑๒.๒ เมื่อกรมได้คัดเลือกผู้ยื่นข้อเสนอรายใดให้เป็นผู้รับจ้าง และได้ตกลงจ้าง ตามการประกวดราคาอิเล็กทรอนิกส์แล้ว ถ้าผู้รับจ้างจะต้องสั่งหรือนำสิ่งของมาเพื่องานจ้างดังกล่าวเข้ามาจากต่างประเทศ และของนั้นต้องนำเข้ามาโดยทางเรือในเส้นทางที่มีเรือไทยเดินอยู่ และสามารถให้บริการรับขนได้ตามที่รัฐมนตรีว่าการกระทรวงคมนาคมประกาศกำหนด ผู้ยื่นข้อเสนอซึ่งเป็นผู้รับจ้างจะต้องปฏิบัติตามกฎหมายว่าด้วยการส่งเสริมการพาณิชยนาวี ดังนี้

(๑) แจ้งการสั่งหรือนำสิ่งของดังกล่าวเข้ามาจากต่างประเทศต่อกรมเจ้าท่าภายใน ๗ วัน นับตั้งแต่วันที่ผู้รับจ้างสั่งหรือซื้อของจากต่างประเทศ เว้นแต่เป็นของที่รัฐมนตรีว่าการกระทรวงคมนาคมประกาศยกเว้นให้บรรทุกโดยเรืออื่นได้

(๒) จัดการให้สิ่งของดังกล่าวบรรทุกโดยเรือไทย หรือเรือที่มีสิทธิเช่นเดียวกับเรือไทยจากต่างประเทศมายังประเทศไทย เว้นแต่จะได้รับอนุญาตจากกรมเจ้าท่า ให้บรรทุกสิ่งของนั้น โดยเรืออื่น ที่มิใช่เรือไทย ซึ่งจะต้องได้รับอนุญาตเช่นนั้นก่อนบรรทุกของลงเรืออื่น หรือเป็นของที่รัฐมนตรีว่าการกระทรวงคมนาคมประกาศยกเว้นให้บรรทุกโดยเรืออื่น

(๓) ในกรณีที่ไม่ปฏิบัติตาม (๑) หรือ (๒) ผู้รับจ้างจะต้องรับผิดตามกฎหมายว่าด้วยการส่งเสริมการพาณิชยนาวี

๑๒.๓ ผู้ยื่นข้อเสนอซึ่งกรมได้คัดเลือกแล้ว ไม่ไปทำสัญญาหรือข้อตกลงจ้างเป็นหนังสือภายในเวลาที่กำหนดดังระบุไว้ในข้อ ๗ กรมจะริบหลักประกันการยื่นข้อเสนอ หรือเรียกร้องจากผู้ออกหนังสือค้ำประกัน การยื่นข้อเสนอทันที และอาจพิจารณาเรียกร้องให้ชดใช้ความเสียหายอื่น (ถ้ามี) รวมทั้งจะพิจารณาให้เป็นผู้ทิ้งงาน ตามระเบียบกระทรวงการคลังว่าด้วยการจัดซื้อจัดจ้างและการบริหารพัสดุภาครัฐ

๑๒.๔ กรมสงวนสิทธิ์ที่จะแก้ไขเพิ่มเติมเงื่อนไข หรือข้อกำหนดในแบบสัญญาหรือข้อตกลงจ้างเป็นหนังสือให้เป็นไปตามความเห็นของสำนักงานอัยการสูงสุด (ถ้ามี)

๑๒.๕ ในกรณีที่เอกสารแนบท้ายเอกสารประกวดราคาอิเล็กทรอนิกส์นี้ มีความขัดหรือแย้งกันผู้ยื่นข้อเสนอจะต้องปฏิบัติตามคำวินิจฉัยของกรม คำวินิจฉัยดังกล่าวให้ถือเป็นที่สุด และ ผู้ยื่นข้อเสนอไม่มีสิทธิเรียกร้องค่าใช้จ่ายใดๆ เพิ่มเติม

๑๒.๖ กรม อาจประกาศยกเลิกการจัดจ้างในกรณีต่อไปนี้ได้ โดยที่ผู้ยื่นข้อเสนอจะเรียกร้องค่าเสียหายใดๆ จากกรมไม่ได้

(๑) กรมไม่ได้รับการจัดสรรเงินที่จะใช้ในการจัดจ้างหรือได้รับจัดสรรแต่ไม่เพียงพอที่ จะทำการจัดจ้างครั้งนี้ต่อไป

(๒) มีการกระทำที่เข้าลักษณะผู้ยื่นข้อเสนอที่ชนะการจัดจ้างหรือที่ได้รับการคัดเลือกมี ผลประโยชน์ร่วมกัน หรือมีส่วนได้เสียกับผู้ยื่นข้อเสนอรายอื่น หรือขัดขวางการแข่งขันอย่างเป็นธรรมหรือสมยอมกันกับผู้ยื่นข้อเสนอรายอื่น หรือเจ้าหน้าที่ในการเสนอราคา หรือส่อว่ากระทำการทุจริตอื่นใดในการเสนอราคา

(๓) การทำการจัดจ้างครั้งนี้ต่อไปอาจก่อให้เกิดความเสียหายแก่กรม หรือกระทบต่อประโยชน์สาธารณะ

(๔) กรณีอื่นในทำนองเดียวกับ (๑) (๒) หรือ (๓) ตามที่กำหนดในกฎกระทรวงซึ่งออกตามความในกฎหมายว่าด้วยการจัดซื้อจัดจ้างและการบริหารพัสดุภาครัฐ

๑๒.๗ ผู้ยื่นข้อเสนอจะต้องเลือกช่องทางการอุทธรณ์และช่องทางการรับหนังสือแจ้งตอบผลการพิจารณาอุทธรณ์ไว้ตั้งแต่ขั้นตอนการยื่นข้อเสนอ และหากผู้ยื่นข้อเสนอมีความประสงค์ที่จะอุทธรณ์ผลการประกาศผู้ชนะการจัดซื้อจัดจ้าง จะต้องยื่นอุทธรณ์และรับหนังสือแจ้งตอบการพิจารณาอุทธรณ์ผ่านช่องทางที่ได้เลือกไว้เท่านั้น

๑๓. การปรับราคาค่างานก่อสร้าง

การปรับราคาค่างานก่อสร้างตามสูตรการปรับราคาดังระบุในข้อ ๑.๕ จะนำมาใช้ในกรณีที่ ค่างานก่อสร้างลดลงหรือเพิ่มขึ้น โดยวิธีการต่อไปนี้

ตามเงื่อนไข หลักเกณฑ์ สูตรและวิธีคำนวณที่ใช้กับสัญญาแบบปรับราคาได้ตามมติคณะรัฐมนตรีเมื่อวันที่ ๒๒ สิงหาคม ๒๕๓๒ เรื่อง การพิจารณาช่วยเหลือผู้ประกอบอาชีพงานก่อสร้าง ตามหนังสือสำนักเลขาธิการคณะรัฐมนตรี ที่ นร ๐๒๐๓/ว ๑๐๙ ลงวันที่ ๒๔ สิงหาคม ๒๕๓๒

สูตรการปรับราคา (สูตรค่า K) จะต้องคงที่ที่ระดับที่กำหนดไว้ในวันแล้วเสร็จตามที่กำหนดไว้ในสัญญา หรือภายในระยะเวลาที่กรมได้ขยายออกไป โดยจะใช้สูตรของทางราชการที่ได้ระบุในข้อ ๑.๕

๑๔. มาตรฐานฝีมือช่าง

เมื่อกรมได้คัดเลือกผู้ยื่นข้อเสนอรายใดให้เป็นผู้รับจ้างและได้ตกลงจ้างก่อสร้าง ตามประกาศนี้แล้วผู้ยื่นข้อเสนอจะต้องตกลงว่าในการปฏิบัติงานก่อสร้างดังกล่าว ผู้ยื่นข้อเสนอจะต้องมีและใช้ผู้มี

วุฒิบัตรระดับ ปวช. ปวส. และปวท. หรือเทียบเท่าจากสถาบันการศึกษาที่ ก.พ. รับรองให้เข้ารับราชการได้ ในอัตราไม่ต่ำกว่าร้อยละ ๑๐ ของแต่ละสาขาช่างแต่จะต้องมีจำนวนช่างอย่างน้อย ๑ คน ในแต่ละสาขาช่าง ดังต่อไปนี้

๑๔.๑ ช่างประจำโครงการ (สาขาโยธา หรือก่อสร้าง หรือสำรวจ)

๑๔.๒ วิศวกรโครงการ (วิศวกรโยธา)

๑๔.๓ วิศวกรไฟฟ้า (ไฟฟ้ากำลัง)

๑๕. การปฏิบัติตามกฎหมายและระเบียบ

ในระหว่างระยะเวลาการก่อสร้าง ผู้ยื่นข้อเสนอที่ได้รับการคัดเลือกให้เป็นผู้รับจ้างต้องปฏิบัติ ตามหลักเกณฑ์ที่กฎหมายและระเบียบได้กำหนดไว้โดยเคร่งครัด

๑๖. การประเมินผลการปฏิบัติงานของผู้ประกอบการ

กรม สามารถนำผลการปฏิบัติงานแล้วเสร็จตามสัญญาของผู้ยื่นข้อเสนอที่ได้รับการคัดเลือกให้ เป็นผู้รับจ้างเพื่อนำมาประเมินผลการปฏิบัติงานของผู้ประกอบการ

ทั้งนี้ หากผู้ยื่นข้อเสนอที่ได้รับการคัดเลือกไม่ผ่านเกณฑ์ที่กำหนดจะถูกระงับการยื่นข้อเสนอหรือทำสัญญากับกรม ไว้ชั่วคราว

กรมทรัพยากรน้ำ โดยสำนักงานทรัพยากรน้ำที่ ๓

มิถุนายน ๒๕๖๘

กรมทรัพยากรน้ำ

ร่างขอบเขตของงาน (Terms Of Reference : TOR)
โครงการอนุรักษ์ฟื้นฟูแหล่งน้ำหนองบัวยามกา พร้อมระบบกระจายน้ำ หมู่ที่ ๒
บ้านยามกาใหญ่ ตำบลบ้านธาตุ อำเภอเพ็ญ จังหวัดอุดรธานี
ปีงบประมาณ พ.ศ. ๒๕๖๘

---

๑. ความเป็นมา

กรมทรัพยากรน้ำ ได้อนุมัติโครงการตามแผนการปฏิบัติงานและแผนการใช้จ่ายงบประมาณรายจ่ายประจำปีงบประมาณ พ.ศ. ๒๕๖๘ งบปกติ โอนเปลี่ยนแปลงแผนงานบูรณาการ บริหารจัดการทรัพยากรน้ำ งบลงทุน (ที่ดินและสิ่งก่อสร้าง) รายการอนุรักษ์ ฟื้นฟู พัฒนาแหล่งน้ำและระบบกระจายน้ำ จำนวน ๑ โครงการ โดยดำเนินการโครงการอนุรักษ์ฟื้นฟูแหล่งน้ำหนองบัวยามกา พร้อมระบบกระจายน้ำ หมู่ที่ ๒ บ้านยามกาใหญ่ ตำบลบ้านธาตุ อำเภอเพ็ญ จังหวัดอุดรธานี งบประมาณตามแผนงาน ๕๐,๐๐๐,๐๐๐ บาท (ห้าสิบล้านบาทถ้วน)

๒. วัตถุประสงค์

๒.๑ เพื่อจัดหาแหล่งน้ำต้นทุนการเกษตร

๒.๒ เพื่อจัดหาแหล่งน้ำต้นทุนสำหรับน้ำอุปโภค-บริโภค

๒.๓ ส่งเสริมการใช้พลังงานทดแทน ด้วยระบบกระจายน้ำด้วยพลังงานแสงอาทิตย์เพื่อการบริหารจัดการน้ำ

๓. คุณสมบัติของผู้ยื่นข้อเสนอ

๓.๑ มีความสามารถตามกฎหมาย

๓.๒ ไม่เป็นบุคคลล้มละลาย

๓.๓ ไม่อยู่ระหว่างเลิกกิจการ

๓.๔ ไม่เป็นบุคคลซึ่งอยู่ระหว่างถูกระงับการยื่นข้อเสนอหรือทำสัญญากับหน่วยงานของรัฐไว้ชั่วคราวเนื่องจากเป็นผู้ที่ไม่ผ่านเกณฑ์การประเมินผลการปฏิบัติงานของผู้ประกอบการตามระเบียบที่รัฐมนตรีว่าการกระทรวงการคลังกำหนดตามที่ประกาศเผยแพร่ในระบบเครือข่ายสารสนเทศของกรมบัญชีกลาง

๓.๕ ไม่เป็นบุคคลซึ่งถูกระบุชื่อไว้ในบัญชีรายชื่อผู้ทิ้งงานและได้แจ้งเวียนชื่อให้เป็นผู้ทิ้งงานของหน่วยงานของรัฐในระบบเครือข่ายสารสนเทศของกรมบัญชีกลาง ซึ่งรวมถึงนิติบุคคลที่ผู้ทิ้งงานเป็นหุ้นส่วนผู้จัดการ กรรมการผู้จัดการ ผู้บริหาร ผู้มีอำนาจในการดำเนินงานในกิจการของนิติบุคคลนั้นด้วย

๓.๖ มีคุณสมบัติและไม่มีลักษณะต้องห้ามตามที่คณะกรรมการนโยบายการจัดซื้อจัดจ้างและการบริหารพัสดุภาครัฐกำหนดในราชกิจจานุเบกษา

๓.๗ เป็นนิติบุคคลตามกฎหมายผู้มีอาชีพรับจ้างงานที่ประกวดราคาอิเล็กทรอนิกส์ดังกล่าว

๓.๘ ไม่เป็นผู้มีผลประโยชน์ร่วมกันกับผู้ยื่นข้อเสนอรายอื่นที่เข้ายื่นข้อเสนอให้แก่กรม ณ วันประกาศประกวดราคาอิเล็กทรอนิกส์ หรือไม่เป็นผู้กระทำการอันเป็นการขัดขวางการแข่งขันอย่างเป็นธรรมในการประกวดราคาอิเล็กทรอนิกส์ครั้งนี้

๓.๙ ไม่เป็นผู้ได้รับเอกสิทธิ์หรือความคุ้มกัน ซึ่งอาจปฏิเสธไม่ยอมขึ้นศาลไทย เว้นแต่รัฐบาลของผู้ยื่นข้อเสนอได้มีคำสั่งให้สละเอกสิทธิ์และความคุ้มกันเช่นว่านั้น

๓.๑๐ เป็นผู้ประกอบการที่ขึ้นทะเบียนงานก่อสร้าง สาขางานก่อสร้างชลประทานไม่น้อยกว่าชั้น ๔ ประเภทคุณสมบัติทั่วไป คุณสมบัติเฉพาะ และคุณสมบัติเฉพาะอื่นๆ ไว้กับกรมบัญชีกลาง

๓.๑๑ ผู้ยื่นข้อเสนอที่เสนอราคาในรูปแบบของ “กิจการร่วมค้า” ต้องมีคุณสมบัติ ดังนี้

กรณีที่ข้อตกลงระหว่างผู้เข้าร่วมค้ากำหนดให้ผู้เข้าร่วมค้ารายใดรายหนึ่งเป็นผู้เข้าร่วมค้าหลัก ข้อตกลงระหว่างผู้เข้าร่วมค้าจะต้องมีการกำหนดสัดส่วนหน้าที่ และความรับผิดชอบในปริมาณงานสิ่งของ หรือมูลค่าตามสัญญาของผู้เข้าร่วมค้าหลักมากกว่าผู้เข้าร่วมค้ารายอื่นทุกราย

กรณีที่ข้อตกลงระหว่างผู้เข้าร่วมค้ากำหนดให้ผู้เข้าร่วมค้ารายใดรายหนึ่งเป็นผู้เข้าร่วมค้าหลัก กิจการร่วมค้านั้นต้องใช้ผลงานของผู้เข้าร่วมค้าหลักรายเดียวเป็นผลงานของกิจการร่วมค้าที่ยื่นข้อเสนอ

สำหรับข้อตกลงระหว่างผู้เข้าร่วมค้าที่ไม่ได้กำหนดให้ผู้เข้าร่วมค้ารายใดเป็นผู้เข้าร่วมค้าหลัก ผู้เข้าร่วมค้าทุกรายจะต้องมีคุณสมบัติครบถ้วนตามเงื่อนไขที่กำหนดไว้ในเอกสารเชิญชวน หรือหนังสือเชิญชวน

กรณีที่ข้อตกลงระหว่างผู้เข้าร่วมค้ากำหนดให้มีการมอบหมายผู้เข้าร่วมค้ารายใดรายหนึ่งเป็นผู้ยื่นข้อเสนอ ในนามกิจการร่วมค้า การยื่นข้อเสนอดังกล่าวไม่ต้องมีหนังสือมอบอำนาจ

สำหรับข้อตกลงระหว่างผู้เข้าร่วมค้าที่ไม่ได้กำหนดให้ผู้เข้าร่วมค้ารายใดเป็นผู้ยื่นข้อเสนอ ผู้เข้าร่วมค้าทุกรายจะต้องลงลายมือชื่อในหนังสือมอบอำนาจให้ผู้เข้าร่วมค้ารายใดรายหนึ่งเป็นผู้ยื่นข้อเสนอ ในนามกิจการร่วมค้า

๓.๑๒ ผู้ยื่นข้อเสนอต้องลงทะเบียนในระบบจัดซื้อจัดจ้างภาครัฐด้วยอิเล็กทรอนิกส์ (Electronic Government Procurement : e - GP) ของกรมบัญชีกลาง

๔. รูปแบบรายการหรือคุณลักษณะเฉพาะ

ประกอบด้วยรายละเอียดโครงการ

๔.๑ งานขุดลอกแหล่งน้ำ ตามแบบแปลนกำหนด

๔.๒ งานติดตั้งแผงโซล่าเซลล์ และระบบไฟฟ้าระบบสูบน้ำด้วยพลังงานแสงอาทิตย์

๔.๓ งานก่อสร้างและติดตั้งถังเก็บน้ำ

๔.๔ งานประสานและเดินท่อระบบกระจายน้ำด้วยพลังงานแสงอาทิตย์

๔.๕ งานอื่นๆ ที่แบบแปลนกำหนด

๔.๖ เงื่อนไขทั่วไปของงานก่อสร้างและรายการรายละเอียดด้านวิศวกรรม ตามเอกสารแนบท้ายประกวดราคาอิเล็กทรอนิกส์

๕. ระยะเวลาดำเนินการ

ดำเนินการก่อสร้างแล้วเสร็จภายใน ๓๐๐ วัน นับถัดจากวันลงนามในสัญญาหรือนับถัดจากวันที่ได้รับหนังสือแจ้งจากกรมให้เริ่มทำงาน

๖. วงเงินงบประมาณ

งบประมาณที่ได้รับจัดสรร ๕๐,๐๐๐,๐๐๐ บาท (ห้าสิบล้านบาทถ้วน) งบประมาณประจำปี พ.ศ. ๒๕๖๘ งบลงทุน ค่าที่ดินและสิ่งก่อสร้าง

๗. หลักฐานการยื่นข้อเสนอ

ผู้ยื่นข้อเสนอจะต้องเสนอเอกสารหลักฐานยื่นมาพร้อมกับการเสนอราคาทางระบบจัดซื้อจัดจ้างภาครัฐด้วยอิเล็กทรอนิกส์ โดยแยกเป็น ๒ ส่วน คือ

๗.๑ ส่วนที่ ๑ อย่างน้อยต้องมีเอกสารดังต่อไปนี้

(๑) ในกรณีผู้ยื่นข้อเสนอเป็นนิติบุคคล

(ก) ห้างหุ้นส่วนสามัญหรือห้างหุ้นส่วนจำกัด ให้ยื่นสำเนาหนังสือรับรองการจดทะเบียนนิติบุคคล บัญชีรายชื่อหุ้นส่วนผู้จัดการ ผู้มีอำนาจควบคุม (ถ้ามี)

(ข) บริษัทจำกัดหรือบริษัทมหาชนจำกัด ให้ยื่นสำเนาหนังสือรับรองการจทะเบียนนิติบุคคล หนังสือบริคณห์สนธิ บัญชีรายชื่อกรรมการผู้จัดการ ผู้มีอำนาจควบคุม (ถ้ามี) และบัญชีผู้ถือหุ้นรายใหญ่ (ถ้ามี)

(๒) ในกรณีผู้ยื่นข้อเสนอเป็นบุคคลธรรมดาหรือคณะบุคคลที่มิใช่นิติบุคคล ให้ยื่นสำเนาบัตรประจำตัวประชาชนของผู้นั้น สำเนาข้อตกลงที่แสดงถึงการเข้าเป็นหุ้นส่วน (ถ้ามี) สำเนาบัตรประจำตัวประชาชนของผู้เป็นหุ้นส่วน หรือสำเนาหนังสือเดินทางของผู้เป็นหุ้นส่วนที่มิได้ถือสัญชาติไทย

(๓) ในกรณีผู้ยื่นข้อเสนอเป็นผู้ยื่นข้อเสนอร่วมกันในฐานะเป็นผู้ร่วมค้า ให้ยื่นสำเนาสัญญาของการเข้าร่วมค้า และเอกสารตามที่ระบุไว้ใน (๑) หรือ (๒) ของผู้ร่วมค้า แล้วแต่กรณี

(๔) ผู้ยื่นข้อเสนอต้องแสดงหลักฐานเกี่ยวกับมูลค่าสุทธิของกิจการ ดังนี้

(๔.๑) ในกรณีผู้ยื่นข้อเสนอเป็นนิติบุคคล ให้ยื่นงบแสดงฐานะการเงินที่มีการรับรองแล้ว ๑ ปี สุดท้ายก่อนวันยื่นข้อเสนอ โดยให้ยื่นขณะเข้าเสนอราคา

(๔.๒) ในกรณีผู้ยื่นข้อเสนอเป็นบุคคลธรรมดา ให้ยื่นหนังสือรับรองบัญชีเงินฝากไม่เกิน ๙๐ วัน ก่อนวันยื่นข้อเสนอ โดยให้ยื่นขณะเข้าเสนอราคา และจะต้องแสดงหนังสือรับรองบัญชีเงินฝากที่มีมูลค่าดังกล่าวอีกครั้งหนึ่งในวันลงนามในสัญญา

(๔.๓) กรณีที่ผู้ยื่นข้อเสนอไม่มีมูลค่าสุทธิของกิจการและทุนจดทะเบียน หรือมีแต่ไม่เพียงพอที่จะเข้ายื่นข้อเสนอ ให้ยื่นสำเนาหนังสือรับรองวงเงินสินเชื่อ (สินเชื่อที่ธนาคารภายในประเทศหรือบริษัทเงินทุนหรือบริษัทเงินทุนหลักทรัพย์ที่ได้รับอนุญาตให้ประกอบกิจการเงินทุนเพื่อการพาณิชย์และประกอบธุรกิจค้าประกัน ตามประกาศของธนาคารแห่งประเทศไทย ตามรายชื่อบริษัทเงินทุนที่ธนาคารแห่งประเทศไทยแจ้งเวียนให้ทราบ โดยพิจารณาจากยอดเงินรวมของวงเงินสินเชื่อที่สำนักงานใหญ่รับรองหรือที่สำนักงานสาขารับรอง (กรณีได้รับมอบอำนาจจากสำนักงานใหญ่) ซึ่งออกให้แก่ผู้ยื่นข้อเสนอ นับถึงวันยื่นข้อเสนอไม่เกิน ๙๐ วัน)

(๕) เอกสารเพิ่มเติมอื่นๆ

(๕.๑) สำเนาใบทะเบียนพาณิชย์

(๕.๒) สำเนาใบทะเบียนภาษีมูลค่าเพิ่ม

(๖) บัญชีเอกสารส่วนที่ ๑ ทั้งหมดที่ได้ยื่นพร้อมกับการเสนอราคาทางระบบจัดซื้อจัดจ้างภาครัฐด้วยอิเล็กทรอนิกส์ ตามแบบในข้อ ๑.๖ (๑) โดยไม่ต้องแนบในรูปแบบ PDF File (Portable Document Format)

ทั้งนี้ เมื่อผู้ยื่นข้อเสนอดำเนินการแนบไฟล์เอกสารตามบัญชีเอกสารส่วนที่ ๑ ครบถ้วนถูกต้องแล้วระบบจัดซื้อจัดจ้างภาครัฐด้วยอิเล็กทรอนิกส์จะสร้างบัญชีเอกสารส่วนที่ ๑ ตามแบบในข้อ ๑.๖ (๑) ให้โดยผู้ยื่นข้อเสนอไม่ต้องแนบบัญชีเอกสารส่วนที่ ๑ ดังกล่าวในรูปแบบ PDF File (Portable Document Format)

๗.๒ ส่วนที่ ๒ อย่างน้อยต้องมีเอกสารดังต่อไปนี้

(๑) ในกรณีที่ผู้ยื่นข้อเสนอมอบอำนาจให้บุคคลอื่นกระทำการแทนให้แนบหนังสือมอบอำนาจซึ่งติดอากรแสตมป์ตามกฎหมาย โดยมีหลักฐานแสดงตัวตนของผู้มอบอำนาจและผู้รับมอบอำนาจ ทั้งนี้หากผู้รับมอบอำนาจเป็นบุคคลธรรมดาต้องเป็นผู้ที่บรรลุนิติภาวะตามกฎหมายแล้วเท่านั้น

(๒) สำเนาหนังสือเป็นผู้ประกอบการที่ขึ้นทะเบียนงานก่อสร้าง สาขางานก่อสร้างชลประทานไม่น้อยกว่า ชั้น ๔ ประเภทคุณสมบัติทั่วไป คุณสมบัติเฉพาะ และคุณสมบัติเฉพาะอื่นๆ ไว้กับกรมบัญชีกลาง พร้อมทั้งรับรองสำเนาถูกต้อง

(๓) สำเนาใบขึ้นทะเบียนผู้ประกอบวิสาหกิจขนาดกลางและขนาดย่อม (SME) (ถ้ามี)

(๔) แคตตาล็อกและ/หรือแบบรูปรายการรายละเอียดคุณลักษณะเฉพาะตามรายการรายละเอียดด้านวิศวกรรมและเงื่อนไขทั่วไปของงานก่อสร้างพร้อมทั้งรับรองสำเนาถูกต้อง

๔.๑ เอกสารทางเทคนิคของวัสดุและครุภัณฑ์ประกอบงานก่อสร้างให้ถูกต้องและครบถ้วน

๔.๒ เอกสารภาคผนวก ข ตารางสรุปรายละเอียดคุณลักษณะเฉพาะของวัสดุและครุภัณฑ์ประกอบงานก่อสร้าง ตามภาคผนวก ข ซึ่งกรอกข้อมูลให้ถูกต้องครบถ้วน

(๕) บัญชีเอกสารส่วนที่ ๒ ทั้งหมดที่ได้ยื่นพร้อมกับการเสนอราคาทางระบบจัดซื้อจัดจ้างภาครัฐด้วยอิเล็กทรอนิกส์ตามแบบเอกสารแนบท้ายเอกสารประกวดราคา โดยไม่ต้องแนบในรูปแบบ PDF File (Portable Document Format)

ทั้งนี้ เมื่อผู้ยื่นข้อเสนอดำเนินการแนบไฟล์เอกสารตามบัญชีเอกสารส่วนที่ ๒ ครบถ้วนถูกต้องแล้ว ระบบจัดซื้อจัดจ้างภาครัฐด้วยอิเล็กทรอนิกส์จะสร้างบัญชีเอกสารส่วนที่ ๒ ตามแบบในเอกสารแนบท้ายเอกสารประกวดราคา ให้โดยผู้ยื่นข้อเสนอไม่ต้องแนบบัญชีเอกสารส่วนที่ ๒ ดังกล่าวในรูปแบบ PDF File (Portable Document Format)

๘. การเสนอราคา

๘.๑ ผู้ยื่นข้อเสนอต้องเสนอราคาตามแบบที่กำหนดโดยไม่มีเงื่อนไขใดๆ ทั้งสิ้น และจะต้องกรอกข้อความให้ถูกต้องครบถ้วนลงลายมือชื่อของผู้ยื่นข้อเสนอให้ชัดเจนจำนวนเงินที่เสนอต้องระบุตรงกันทั้งตัวเลขและตัวหนังสือโดยไม่มีการขูดลบหรือแก้ไข หากมีการขูดลบ ตกเติม แก้ไข เปลี่ยนแปลง จะต้องลงลายมือชื่อผู้ยื่นข้อเสนอ พร้อมทั้งประทับตรา (ถ้ามี) กำกับไว้ด้วยทุกแห่ง

๘.๒ ผู้ยื่นข้อเสนอจะต้องเสนอราคาเป็นเงินบาท และเสนอราคาเพียงราคาเดียว โดยเสนอราคารวมหรือราคาต่อหน่วย หรือราคาต่อรายการ ตามเงื่อนไขที่ระบุไว้ท้ายใบเสนอราคาให้ถูกต้อง ทั้งนี้ ราคารวมที่เสนอจะต้องตรงกันทั้งตัวเลขและตัวหนังสือ ถ้าตัวเลขและตัวหนังสือไม่ตรงกันให้ถือตัวหนังสือเป็นสำคัญ โดยคิดราคารวมทั้งสิ้น ซึ่งรวมค่าภาษีมูลค่าเพิ่มและภาษีอากรอื่น และค่าใช้จ่ายอื่นๆ ทั้งปวงไว้แล้ว

ราคาที่เสนอจะต้องเสนอกำหนดยืนราคาไม่น้อยกว่า ๙๐ วัน นับตั้งแต่วันยื่นข้อเสนอโดย ภายในกำหนดยืนราคา ผู้ยื่นข้อเสนอต้องรับผิดชอบราคาที่ตนได้เสนอไว้และจะถอนการเสนอราคามิได้

๘.๓ ผู้ยื่นข้อเสนอจะต้องเสนอกำหนดเวลาดำเนินการก่อสร้างแล้วเสร็จไม่เกิน ๓๐๐ วัน นับถัดจากวันลงนามในสัญญาหรือนับถัดจากวันที่ได้รับหนังสือแจ้งจากกรมทรัพยากรน้ำให้เริ่มทำงาน

๘.๔ ก่อนเสนอราคาผู้ยื่นข้อเสนอควรตรวจดูแบบรูปและรายการให้ละเอียด ฯลฯ ถี่ถ้วนและเข้าใจเอกสารจ้างก่อสร้างทั้งหมดเสียก่อนที่จะตกลงยื่นข้อเสนอตามเงื่อนไขในเอกสารจ้างก่อสร้าง

๙. การลงนามในสัญญา

การจัดซื้อจัดจ้างครั้งนี้จะมีการลงนามในสัญญาหรือข้อตกลงเป็นหนังสือได้ต่อเมื่อได้รับจัดสรรงบประมาณรายจ่ายประจำปีงบประมาณ พ.ศ.๒๕๖๘ แล้ว และกรณีที่กรมทรัพยากรน้ำ โดยสำนักงานทรัพยากรน้ำที่ ๓ ไม่ได้รับการจัดสรรงบประมาณเพื่อการจัดซื้อจัดจ้างในครั้งนี้กรมทรัพยากรน้ำ โดยสำนักงานทรัพยากรน้ำที่ ๓ จะยกเลิกการจัดซื้อจัดจ้างโครงการดังกล่าวซึ่งผู้เสนอราคาจะเรียกร้องค่าเสียหายใดๆ มิได้

๑๐. การจ่ายเงินล่วงหน้า

ผู้ยื่นข้อเสนอมีสิทธิเสนอขอรับเงินล่วงหน้า ในอัตราไม่เกินร้อยละ ๑๕ (สิบห้า) ของราคาค่าจ้างทั้งหมด แต่ทั้งนี้จะต้องส่งมอบหลักประกันเงินล่วงหน้า เป็นพันธบัตรรัฐบาลไทย หรือหนังสือค้ำประกันหรือหนังสือค้ำประกันอิเล็กทรอนิกส์ของธนาคารในประเทศตามแบบดังระบุในเอกสารแนบท้ายเอกสารประกวดราคาให้แก่กรม ก่อนการรับเงินล่วงหน้านั้น

๑๑. ค่าจ้างและการจ่ายเงิน

กรมทรัพยากรน้ำจะจ่ายค่าจ้างต่อหน่วยของงานแต่ละรายการที่ได้ทำสำเร็จจริงตามราคาต่อหน่วยที่กำหนดไว้ในใบแจ้งปริมาณงานและราคานอกจากในกรณี ต่อไปนี้

(๑) เมื่อปริมาณงานที่ทำเสร็จจริงในส่วนที่เกินกว่าร้อยละ ๑๒๕ (หนึ่งร้อยยี่สิบห้า) แต่ไม่เกินร้อยละ ๑๕๐ (หนึ่งร้อยห้าสิบ) ของปริมาณงานที่กำหนดไว้ในสัญญาหรือใบแจ้งปริมาณงานและราคาจะจ่ายให้ในอัตราร้อยละ ๙๐ (เก้าสิบ) ของราคาต่อหน่วยตามสัญญา

(๒) เมื่อปริมาณงานที่ทำเสร็จจริงในส่วนที่เกินกว่าร้อยละ ๑๕๐ (หนึ่งร้อยห้าสิบ) ของปริมาณงานที่กำหนดไว้ในสัญญาหรือใบแจ้งปริมาณงานและราคา จะจ่ายให้ในอัตราร้อยละ ๘๓ (แปดสิบสาม) ของราคาต่อหน่วยตามสัญญา

(๓) เมื่อปริมาณงานที่ทำเสร็จจริงน้อยกว่าร้อยละ ๗๕ (เจ็ดสิบห้า) ของปริมาณงานที่กำหนดไว้ในสัญญาหรือใบแจ้งปริมาณงานและราคา จะจ่ายให้ตามราคาต่อหน่วยในสัญญา และจะจ่ายเพิ่มชดเชยเป็นค่า overhead และ mobilization สำหรับงานรายการนั้นในอัตราร้อยละ ๑๗ (สิบเจ็ด) ของผลต่างระหว่างปริมาณงานทั้งหมดของงานรายการนั้นตามสัญญาโดยประมาณ กับปริมาณงานที่ทำเสร็จจริงคูณด้วยราคาต่อหน่วยตามสัญญา ทั้งนี้การจ่ายเงินเพิ่มชดเชยเป็นค่า Overhead และ Mobilization ดังกล่าว ผู้ว่าจ้างจะจ่ายให้แก่ผู้รับจ้าง ในงวดสุดท้ายของการจ่ายเงินค่างานตามสัญญา

(๔) กรมทรัพยากรน้ำจะจ่ายเงินที่เพิ่มขึ้นตาม (๑) และ (๒) ดังกล่าวข้างต้น ในงวดสุดท้ายของการจ่ายเงินหรือก่อนงวดสุดท้ายของการจ่ายเงินตามที่กรมทรัพยากรน้ำจะพิจารณาตามที่เห็นสมควร เว้นแต่กรณีที่กรมทรัพยากรน้ำพิจารณาเห็นว่าปริมาณงานที่ทำเสร็จจริงดังกล่าว มิได้มีส่วนเกี่ยวข้องกับงานอื่นที่เหลืออีกทั้งงานที่เหลืออยู่ก็มิได้มี ผลกระทบต่อการจ่ายเงินค่างานที่แล้วเสร็จจริงในงวดดังกล่าว ทั้งนี้กรมทรัพยากรน้ำอาจจ่ายเงินที่เพิ่มขึ้นให้แก่ผู้รับจ้าง พร้อมกับการจ่ายเงินค่างานงวดนั้นๆ และการพิจารณาว่างานใดอยู่ในหลักเกณฑ์ดังกล่าวหรือไม่เป็นดุลพินิจ โดยเด็ดขาดของกรมทรัพยากรน้ำ

กรมทรัพยากรน้ำจะจ่ายเงินค่าจ้างให้แก่ผู้รับจ้างเป็นรายงวดตามเนื้องานที่ทำเสร็จจริงเมื่อกรมทรัพยากรน้ำ หรือเจ้าหน้าที่ของกรมทรัพยากรน้ำ ได้ทำการตรวจสอบผลงานที่ทำเสร็จแล้ว และปรากฏว่าเป็นที่พอใจตรงตามข้อกำหนดแห่งสัญญาทุกประการ กรมทรัพยากรน้ำจะออกหนังสือรับรองการรับมอบงานนั้นให้ไว้แก่ผู้รับจ้าง การจ่ายเงินงวดสุดท้ายจะจ่ายให้เมื่องานทั้งหมดตามสัญญาได้แล้วเสร็จทุกประการ

๑๒. หลักเกณฑ์และสิทธิในการพิจารณา

๑๒.๑ การพิจารณาผลการยื่นข้อเสนอครั้งนี้ กรมทรัพยากรน้ำจะพิจารณาตัดสินโดยใช้หลักเกณฑ์ราคาและพิจารณาจากราคารวมที่ปรากฏในใบเสนอราคา

๑๒.๒ หากผู้ยื่นข้อเสนอรายใดมีคุณสมบัติไม่ถูกต้องตามข้อ ๓ หรือยื่นข้อเสนอไม่ถูกต้องตามข้อ ๘ แล้ว คณะกรรมการหรือกรมทรัพยากรน้ำ จะไม่รับพิจารณาข้อเสนอของผู้ยื่นข้อเสนอรายนั้น เว้นแต่ผู้ยื่นข้อเสนอรายใดเสนอเอกสารทางเทคนิคหรือรายละเอียดคุณลักษณะเฉพาะของพัสดุที่จะจ้างไม่ครบถ้วน หรือเสนอรายละเอียดแตกต่างไปจากเงื่อนไขที่กรมทรัพยากรน้ำกำหนดไว้ในเอกสารจ้างก่อสร้าง ในส่วนที่มิใช่สาระสำคัญและความแตกต่างนั้นไม่มีผลทำให้เกิดการได้เปรียบเสียเปรียบต่อผู้ยื่นข้อเสนอรายอื่น หรือเป็นการผิดพลาดเล็กน้อยคณะกรรมการฯ อาจพิจารณาผ่อนปรนการตัดสิทธิผู้ยื่นข้อเสนอรายนั้น

๑๒.๓ กรมทรัพยากรน้ำสงวนสิทธิ์ไม่พิจารณาข้อเสนอของผู้ยื่นข้อเสนอโดยไม่มีการผ่อนผันในกรณีดังต่อไปนี้

(๑) ไม่ปรากฏชื่อผู้ยื่นข้อเสนอรายนั้นในบัญชีรายชื่อส่งหรือรับหนังสือเชิญชวนให้เข้ายื่นข้อเสนอของกรมทรัพยากรน้ำ

(๒) ไม่กรอกชื่อผู้ยื่นข้อเสนอในบัญชียื่นซองข้อเสนอ

(๓) เสนอรายละเอียดแตกต่างไปจากเงื่อนไขที่กำหนดในเอกสารจ้างก่อสร้างที่เป็นสาระสำคัญ หรือมีผลทำให้เกิดความได้เปรียบเสียเปรียบแก่ผู้ยื่นข้อเสนอรายอื่น

๑๒.๔ ในการตัดสินการจ้าง หรือในการทำสัญญา คณะกรรมการจ้าง หรือกรมมีสิทธิให้ผู้ยื่นข้อเสนอชี้แจงข้อเท็จจริงเพิ่มเติมได้ กรมทรัพยากรน้ำมีสิทธิที่จะไม่รับข้อเสนอ ไม่รับราคาหรือไม่ทำสัญญา หากข้อเท็จจริงดังกล่าวไม่เหมาะสมหรือไม่ถูกต้อง

๑๒.๕ กรมทรัพยากรน้ำทรงไว้ซึ่งสิทธิที่จะไม่รับราคาต่ำสุด หรือราคาหนึ่งราคาใด หรือราคาที่เสนอทั้งหมดก็ได้ และอาจพิจารณาเลือกจ้างในจำนวน หรือขนาด หรือเฉพาะรายการหนึ่งรายการใด หรืออาจจะยกเลิกการจ้าง โดยไม่พิจารณาจัดจ้างเลยก็ได้ สุดแต่จะพิจารณา ทั้งนี้ เพื่อประโยชน์ของทางราชการเป็นสำคัญ และให้ถือว่าการตัดสินของกรมเป็นเด็ดขาดผู้ยื่นข้อเสนอจะเรียกร้องค่าใช้จ่าย หรือค่าเสียหายใดๆ มิได้ รวมทั้งกรมจะพิจารณายกเลิกการจ้าง และลงโทษผู้ยื่นข้อเสนอเป็นผู้ทิ้งงานไม่ว่าจะเป็นผู้ยื่นข้อเสนอที่ได้รับการคัดเลือกหรือไม่ก็ตามหากมีเหตุที่เชื่อถือได้ว่ายื่นข้อเสนอกระทำการโดยไม่สุจริต เช่น การเสนอเอกสารอันเป็นเท็จ หรือใช้ชื่อบุคคลธรรมดา หรือนิติบุคคลอื่นมาเสนอราคาแทน เป็นต้น

ในกรณีที่ผู้ยื่นข้อเสนอรายที่เสนอราคาต่ำสุด เสนอราคาต่ำจนคาดหมายได้ว่าไม่อาจดำเนินงานตามเอกสารจ้างก่อสร้าง ได้ คณะกรรมการจ้าง หรือกรมจะให้ผู้ยื่นข้อเสนอนั้นชี้แจงและแสดงหลักฐานที่ทำให้เชื่อได้ว่าผู้ยื่นข้อเสนอสามารถดำเนินงานตามเอกสารจ้างก่อสร้าง ให้เสร็จสมบูรณ์ หากคำชี้แจงไม่เป็นที่รับฟังได้ กรมมีสิทธิที่จะไม่รับข้อเสนอหรือไม่รับราคาของผู้ยื่นข้อเสนอรายนั้น ทั้งนี้ผู้ยื่นข้อเสนอดังกล่าวไม่มีสิทธิเรียกร้องค่าใช้จ่ายหรือค่าเสียหายใดๆ จากกรมทรัพยากรน้ำ

๑๒.๖ ก่อนลงนามในสัญญากรมทรัพยากรน้ำอาจประกาศยกเลิกการจ้างหากปรากฏว่ามีการกระทำที่เข้าลักษณะผู้ยื่นข้อเสนอที่ชนะการเสนอราคาหรือที่ได้รับการคัดเลือก มีผลประโยชน์ร่วมกันหรือมีส่วนได้เสียกับผู้ยื่นข้อเสนอรายอื่น หรือขัดขวางการแข่งขันอย่างเป็นธรรม หรือสมยอมกันกับผู้ยื่นข้อเสนอรายอื่น หรือเจ้าหน้าที่ในการเสนอราคา หรือส่อว่ากระทำการทุจริตอื่นใดในการเสนอราคา

๑๓. สถานที่ส่งมอบงาน

- สถานที่ส่งมอบงาน : ณ โครงการอนุรักษ์ฟื้นฟูแหล่งน้ำหนองบัวยามกา พร้อมระบบกระจายน้ำ หมู่ที่ ๒ บ้านยามกาใหญ่ ตำบลบ้านธาตุ อำเภอเพ็ญ จังหวัดอุดรธานี

๑๔. การรับประกันความชำรุดบกพร่อง

ผู้ชนะการประกวดราคาอิเล็กทรอนิกส์ซึ่งได้ทำสัญญาจ้างตามแบบดังระบุในเอกสารแนบท้ายเอกสารประกวดราคา หรือข้อตกลงจ้างเป็นหนังสือ แล้วแต่กรณี จะต้องรับประกันความชำรุดบกพร่องของงานจ้างที่เกิดขึ้นภายในระยะเวลาไม่น้อยกว่า ๒ ปี นับถัดจากวันที่กรมได้รับมอบงาน โดยต้องรีบจัดการซ่อมแซมแก้ไขให้ใช้การได้ดีดังเดิมภายใน ๑๕ วัน นับถัดจากวันที่ได้รับแจ้งความชำรุดบกพร่อง

๑๕. อัตราค่าปรับ

ค่าปรับตามแบบสัญญาจ้างแนบท้ายเอกสารนี้หรือข้อตกลงจ้างเป็นหนังสือจะกำหนด ดังนี้

๑๕.๑ กรณีที่ผู้รับจ้างนำงานที่รับจ้างไปจ้างช่วงให้ผู้อื่นทำอีกทอดหนึ่งโดยไม่ได้รับอนุญาตจากกรมทรัพยากรน้ำจะกำหนดค่าปรับสำหรับการฝ่าฝืนดังกล่าวเป็นจำนวนร้อยละ ๑๐ ของวงเงินของงานจ้างช่วงนั้นๆ

๑๕.๒ กรณีที่ผู้รับจ้างปฏิบัติผิดสัญญาจ้าง นอกเหนือจากข้อ ๑๔ จะกำหนดค่าปรับเป็นรายวันเป็นจำนวนเงินตายตัวในอัตราร้อยละ ๐.๑๐ ของราคางานจ้าง

๑๖. มาตรฐานฝีมือช่าง

เมื่อกรมได้คัดเลือกผู้ยื่นข้อเสนอรายใดให้เป็นผู้รับจ้างและได้ตกลงจ้างก่อสร้างตามประกาศนี้แล้ว ผู้ยื่นข้อเสนอจะต้องตกลงว่าในการปฏิบัติงานก่อสร้างดังกล่าว ผู้ยื่นข้อเสนอจะต้องมีและใช้ผู้ผ่านการทดสอบมาตรฐานฝีมือช่างจากสถาบันของทางราชการ หรือผู้มีวุฒิบัตรระดับ ปวช. ปวส. และ ป.ตรี หรือเทียบเท่าจากสถาบันการศึกษาที่ ก.พ. รับรองให้เข้ารับราชการได้ ในอัตราไม่ต่ำกว่าร้อยละ ๑๐ (สิบ) ของแต่ละสาขาช่างแต่จะต้องมีจำนวนอย่างน้อย ๑ คน ในแต่ละสาขาช่าง ดังต่อไปนี้

๑๖.๑ วิศวกรโครงการ (วิศวกรโยธา)

๑๖.๒ ช่างประจำโครงการ (สาขาโยธา หรือก่อสร้าง หรือสำรวจ)

๑๖.๓ วิศวกรไฟฟ้า (ไฟฟ้ากำลัง)

๑๗. การใช้พัสดุที่ผลิตภายในประเทศไทย

ผู้ชนะการประกวดราคาอิเล็กทรอนิกส์ซึ่งได้ทำสัญญาจ้างตามแบบดังระบุในเอกสารแนบท้ายเอกสารประกวดราคา หรือข้อตกลงจ้างเป็นหนังสือ จะต้องใช้พัสดุประเภทวัสดุและครุภัณฑ์ที่จะใช้ในงานก่อสร้างเป็นพัสดุที่ผลิตภายในประเทศ โดยจะต้องใช้ไม่น้อยกว่าร้อยละ ๖๐ ของมูลค่าพัสดุจะใช้ในงานก่อสร้างทั้งหมดตามสัญญาและต้องใช้เหล็กที่ผลิตภายในประเทศไทยไม่น้อยกว่าร้อยละ ๙๐ ของปริมาณเหล็กที่ต้องใช้ทั้งหมดตามสัญญา โดยต้องจัดทำแผนการใช้พัสดุที่ผลิตภายในประเทศไม่น้อยกว่าร้อยละ ๖๐ ของมูลค่าพัสดุที่จะใช้ในงานก่อสร้างทั้งหมดตามสัญญา และจัดทำแผนการใช้เหล็กที่ผลิตภายในประเทศไม่น้อยกว่าร้อยละ ๙๐ ของปริมาณเหล็กที่จะใช้ในงานก่อสร้างทั้งหมดตามสัญญาภายใน ๖๐ วัน นับถัดจากวันที่ได้ลงนามในสัญญา

๑๘. เงื่อนไขอื่น ๆ

๑๘.๑ แนวทางการประเมินผลการทำงานและการบอกเลิกสัญญา

๑๘.๑.๑ เวลาล่วงเลยระยะเวลาไปเกิน ๑ ใน ๒ ของระยะเวลาตามแผนแล้วคู่สัญญามี **ผลงานสะสมไม่ถึงร้อยละ ๒๕** ของวงเงินค่าพัสดุหรือค่าจ้าง และความล่าช้าเป็นความผิดของคู่สัญญา

๑๘.๑.๒ เวลาล่วงเลยระยะเวลาไปเกิน ๑ ใน ๒ ของระยะเวลาตามแผนแล้ว ปรากฏกรณีดังต่อไปนี้

(๑) คู่สัญญามีผลงานประจำเดือนที่ตั้งไว้ไม่ถึงร้อยละ ๕๐ ของแผนงานประจำเดือน

(๒) ผลงานไม่ถึงร้อยละ ๕๐ ของวงเงินค่าพัสดุหรือค่าจ้างโดยความล่าช้าเป็นความผิดของคู่สัญญา

๑๘.๑.๓ เวลาล่วงเลยระยะเวลาไปเกิน ๓ ใน ๔ ของระยะเวลาตามแผนแล้วคู่สัญญามี **ผลงานไม่ถึงร้อยละ ๖๕** ของวงเงินค่าพัสดุหรือค่าจ้าง โดยความล่าช้าเป็นความผิดของคู่สัญญา

๑๘.๑.๔ เมื่อครบกำหนดส่งมอบตามสัญญา **ผลงานสะสมน้อยกว่าร้อยละ ๘๕** ของวงเงินค่าพัสดุหรือค่าจ้าง

๑๘.๑.๕ เมื่อครบกำหนดส่งมอบตามสัญญา หากสัญญาหรือข้อตกลงมีจำนวน**ค่าปรับจะเกินร้อยละ ละ ๑๐** ของวงเงินค่าพัสดุหรือค่าจ้าง จะดำเนินการบอกเลิกสัญญาตามระเบียบฯ

หากปรากฏว่าเข้าเงื่อนไขกรณีหนึ่งกรณีใดตามข้อ ๑๘.๑.๑ ถึงข้อ ๑๘.๑.๕ หน่วยงานของรัฐจะใช้ดุลยพินิจในการพิจารณาบอกเลิกสัญญาตามมาตรา ๑๐๓ วรรคหนึ่ง (๒) แห่งพระราชบัญญัติการจัดซื้อจัดจ้างฯ

๑๘.๒ คู่สัญญาต้องจัดทำแผนการทำงานมาภายใน ๑๕ วัน นับถัดจากวันลงนามในสัญญา โดยจัดทำแผนการทำงานตามแบบที่กรมบัญชีกลางกำหนด

หมายเหตุ

- ประชาชนผู้สนใจสามารถวิจารณ์ เสนอข้อคิดเห็น หรือข้อเสนอแนะเกี่ยวกับร่างขอบเขตของงานนี้ เป็นลายลักษณ์อักษรทางไปรษณีย์ตอบรับด่วนพิเศษ (EMS) ส่งไปที่สำนักงานทรัพยากรน้ำที่ ๓ เลขที่ ๓๐๗ หมู่ที่ ๑๔ ตำบลหนองนาคำ อำเภอเมืองอุดรธานี จังหวัดอุดรธานี รหัสไปรษณีย์ ๔๑๐๐๐๐

โทรศัพท์หมายเลข ๐-๔๒๒๙๐ -๓๕๐
โทรสารหมายเลข ๐-๔๒๒๙๐ -๓๔๙
E-mail:saraban๐๖๑๓@dwr.mail.go.th

โดยระบุชื่อ-ที่อยู่ หมายเลขโทรศัพท์ ที่สามารถติดต่อได้

ลงชื่อ...ประธานกรรมการฯ
(นายอรรถสิทธิ์ ไพศรี)
ตำแหน่ง วิศวกรโยธาชำนาญการพิเศษ

ลงชื่อ...กรรมการฯ
(นายวชิราภรณ์ อินดา)
ตำแหน่ง วิศวกรโยธาชำนาญการ

ลงชื่อ...กรรมการฯ
(นายนุกูล เพ็งมีศรี)
ตำแหน่ง วิศวกรโยธาปฏิบัติการ

(นายอรรถสิทธิ์ ไพศรี)
ผู้อำนวยการส่วนสำรวจและออกแบบ

ทราบ

(นายนเรศ ชมบุญ)
ผู้อำนวยการสำนักงานทรัพยากรน้ำที่ ๓
ปฏิบัติราชการแทนอธิบดีกรมทรัพยากรน้ำ

เอกสารแนบท้ายเอกสารประกวดราคา

เงื่อนไขทั่วไปของงานก่อสร้าง
โครงการอนุรักษ์ฟื้นฟูแหล่งน้ำหนองบัวยามกา พร้อมระบบกระจายน้ำ
หมู่ที่ ๒ บ้านยามกาใหญ่ ตำบลบ้านธาตุ อำเภอเพ็ญ จังหวัดอุดรธานี

เงื่อนไขทั่วไปของงานก่อสร้าง

๑. คำจำกัดความ

คำต่างๆ ที่ระบุในรายการรายละเอียด (Specifications) มีความหมายดังต่อไปนี้

๑.๑ ผู้ว่าจ้าง หมายถึง กรมทรัพยากรน้ำ กระทรวงทรัพยากรธรรมชาติและสิ่งแวดล้อม

๑.๒ ผู้รับจ้าง หมายถึง ผู้เสนอราคาที่กรมทรัพยากรน้ำ ตกลงจ้างตามสัญญา

๑.๓ คณะกรรมการตรวจรับพัสดุ หมายถึง คณะกรรมการที่กรมทรัพยากรน้ำแต่งตั้งขึ้น มีหน้าที่ตามระเบียบกระทรวงการคลังว่าด้วยการจัดซื้อจัดจ้างและบริหารพัสดุภาครัฐ พ.ศ.๒๕๖๐ ข้อ ๒๕ (๕)

๑.๔ ผู้ควบคุมงาน หมายถึง ข้าราชการที่กรมทรัพยากรน้ำแต่งตั้ง มีหน้าที่ตามระเบียบกระทรวงการคลังว่าด้วยการจัดซื้อจัดจ้างและบริหารพัสดุภาครัฐ พ.ศ.๒๕๖๐ ข้อ ๑๗๘ (๑)(๒)(๓)(๔)

๒. การวางแนว การทำระดับ และการวางผัง

ผู้ว่าจ้างจะกำหนดหมุดหลักฐาน (Bench Mark) แสดงพิกัด และระดับ สถานที่จะทำการก่อสร้างให้ ต่อไปเป็นหน้าที่ของผู้รับจ้างจะต้องวางแนวถ่ายระดับและวางผังบริเวณที่จะทำการก่อสร้าง ให้คณะกรรมการตรวจรับพัสดุทำการตรวจสอบให้ถูกต้องเสียก่อน ผู้รับจ้างจึงจะทำการก่อสร้างต่อไปได้ หมุดหลักฐานต่างๆที่แสดงแนว ระดับ และผังบริเวณทั้งหมด ซึ่งได้ตรวจสอบถูกต้องแล้วเหล่านี้ ผู้รับจ้างต้องรักษาให้อยู่ในสภาพคงเดิมที่สมบูรณ์เรียบร้อยตลอดเวลาที่ทำงานก่อสร้างรายนี้ และจะถอดถอนออกไปเมื่อได้รับอนุญาตจากคณะกรรมการตรวจรับพัสดุเท่านั้น บรรดาความผิดพลาดอันเกิดขึ้นเนื่องจากการวางแนว การถ่ายระดับ การวางผังก็ดี ผู้รับจ้างต้องรับผิดชอบและแก้ไขให้ถูกต้องทุกกรณี

๓. การให้ความร่วมมือและประสานงาน

ในบริเวณที่ทำงานเดียวกันนี้หรือใกล้เคียง ถ้ามีงานของผู้ว่าจ้าง หรือผู้รับจ้าง รายอื่นๆ ทำงานให้กับผู้ว่าจ้างอยู่ด้วย ผู้รับจ้างต้องให้ความร่วมมือและประสานงานด้วยดี เพื่อให้งานก่อสร้างสำเร็จเรียบร้อยตามแผน

๔. ถนนลำลองหรือทางเบี่ยง

ผู้รับจ้างต้องสร้างถนนลำลองหรือทางเบี่ยงต่อจากถนนเดิมที่มีอยู่แล้วและต้องบำรุงรักษาถนนที่จัดสร้างขึ้นใหม่ตลอดจนบำรุงรักษาถนนเดิมให้มีสภาพใช้งานได้

เพื่อความปลอดภัยในการจราจร ผู้รับจ้างต้องติดตั้งและจัดหาเครื่องหมาย ไม้กั้น สัญญาณโคมไฟ ฯลฯ ตามมาตรฐานของกรมทางหลวงให้ชัดแจ้ง พร้อมรื้อถอนทางเบี่ยงออกเมื่อดำเนินการก่อสร้างแล้วเสร็จโดยทำการรื้อถอนลำเลียงวัสดุไปทิ้งในพื้นที่ทิ้งดินที่กำหนดไว้ หรือบริเวณที่ผู้ควบคุมงานเห็นชอบให้ทิ้งได้

๕. การอำนวยการและสิ่งอำนวยการในการทำงาน

๕.๑ ตรวจสอบคุณสมบัติและคุณภาพวัสดุ และงานก่อสร้าง

งานทดสอบคุณสมบัติและคุณภาพวัสดุ และงานก่อสร้าง ให้เป็นภาระของผู้รับจ้างที่จะต้องนำไปทดสอบที่สำนักงานทรัพยากรน้ำที่ ๓ หรือสถาบันที่ทางราชการรับรอง หรือสถาบันการศึกษาของรัฐบาล และเป็นที่เชื่อถือได้

การเตรียมตัวอย่าง การขนส่งตัวอย่างไปถึงห้องทดสอบ ค่าทดสอบ และค่าใช้จ่ายต่างๆ เป็นของผู้รับจ้างทั้งสิ้น

เครื่องมือทดสอบและอุปกรณ์ดังกล่าว ผู้รับจ้างจะรับคืนได้เมื่อผู้ว่าจ้างได้ตรวจรับงานทั้งสัญญาตามสภาพปัจจุบันขณะนั้น

ค่าใช้จ่ายในการนี้ ให้เป็นหน้าที่ของผู้รับจ้าง

๖. งานจัดทำแบบเพิ่มเติม (Shop Drawing)

ในกรณีที่มีแบบแนบท้ายสัญญานี้ มีรายละเอียดไม่เพียงพอที่จะนำไปใช้ก่อสร้างได้ผู้รับจ้างต้องจัดทำแบบเพิ่มเติม (Shop Drawing) ตามที่คณะกรรมการตรวจรับพัสดุเห็นสมควร ค่าใช้จ่ายในการจัดทำแบบเพิ่มเติม (Shop Drawing) รวมทั้งค่าใช้จ่ายในการสำรวจหาข้อมูลค่าใช้จ่ายในงานที่เกี่ยวเนื่องกับการจัดทำแบบดังกล่าว ค่าใช้จ่ายในการนี้เป็นของผู้รับจ้าง

๗. งานแผ่นป้ายแสดงรายละเอียดเกี่ยวกับงานก่อสร้าง

ผู้รับจ้างจะต้องจัดทำแผ่นป้ายแสดงรายละเอียดเกี่ยวกับงานก่อสร้าง จำนวนอย่างน้อย ๑ ชุด ติดตั้งที่บริเวณก่อสร้าง โดยมีรายละเอียดในการประกาศดังนี้ คือ

- ชื่อหน่วยงานเจ้าของโครงการ สถานที่ติดต่อและหมายเลขโทรศัพท์พร้อมดวงตรากรมทรัพยากรน้ำ
- ชื่อ ที่อยู่ ของผู้รับจ้าง พร้อมหมายเลขโทรศัพท์
- ระยะเวลาเริ่มต้น และระยะเวลาสิ้นสุดโครงการ
- ชื่อเจ้าหน้าที่ของส่วนราชการผู้ควบคุมงานพร้อมหมายเลขโทรศัพท์
- นอกเหนือไปจากข้อความดังกล่าวข้างต้น จะต้องมีคำว่า “โครงการนี้ก่อสร้างด้วยเงินภาษีของประชาชน ขอให้ช่วยกันดูแลรักษา” ระบุไว้ด้วย งานแผ่นป้ายดังกล่าวนี้ ให้เป็นหน้าที่ของผู้รับจ้าง

๘. การดำเนินงานของผู้รับจ้าง

๘.๑ การควบคุมงานเพื่อก่อสร้างตามสัญญานี้ ผู้ควบคุมงานของผู้รับจ้างต้องอยู่ประจำ ณ ที่ทำการก่อสร้าง เพื่อควบคุมงานตามสัญญา ถ้าผู้ควบคุมงานของผู้รับจ้างมีเหตุจำเป็นไม่สามารถอยู่ควบคุมงานจะต้องแจ้งให้คณะกรรมการตรวจรับพัสดุทราบล่วงหน้า พร้อมทั้งแต่งตั้งผู้ปฏิบัติงานแทน เป็นลายลักษณ์อักษรเสนอแก่คณะกรรมการตรวจรับพัสดุอนุมัติเสียก่อน ถ้าผู้ควบคุมงานของผู้รับจ้างไม่อยู่ควบคุมงานโดยไม่มีเหตุผลอันควรผู้ว่าจ้างหรือคณะกรรมการตรวจรับพัสดุหรือผู้ควบคุมงานของผู้ว่าจ้างมีสิทธิ์ สั่งหยุดงานทั้งหมดหรือบางส่วนได้ทันที และผู้รับจ้างต้องรับผิดชอบความเสียหายใดๆ อันเนื่องจากการนี้ทั้งสิ้น

ในกรณีที่งานก่อสร้างอยู่ภายใต้ข้อกำหนดของพระราชบัญญัติวิศวกร พ.ศ. ๒๕๔๒ ผู้รับจ้างจะต้องใช้วิศวกรตามพระราชบัญญัติวิชาชีพวิศวกรเป็นผู้ควบคุมงาน

๘.๒ ภายใน ๑๕ วัน นับถัดจากวันที่ลงนามในสัญญา ผู้รับจ้างจะต้องเสนอแผนการปฏิบัติงาน แผนการใช้เครื่องจักร-เครื่องมือและรายชื่อวิศวกรผู้ควบคุมงาน โดยแผนปฏิบัติงานจะต้องแสดงถึงขั้นตอนการทำงานที่ถูกต้องตามสภาพฤดูกาล และกำหนดเวลาที่ต้องใช้ในการทำงานหลักต่างๆให้แล้วเสร็จให้คณะกรรมการตรวจรับพัสดุของผู้ว่าจ้างพิจารณาเห็นชอบก่อนดำเนินการ ผู้ควบคุมงานก่อสร้างของผู้ว่าจ้างและคณะกรรมการตรวจรับพัสดุจะคอยติดตามเร่งรัดงานให้เป็นไปตามแผนปฏิบัติงานที่กำหนดไว้ ทั้งนี้เพื่อให้การก่อสร้างเป็นไปด้วยความเรียบร้อยและแล้วเสร็จภายในกำหนดระยะเวลาที่ระบุไว้ในสัญญา สำหรับแผนปฏิบัติงานและแผนการใช้เครื่องจักร-เครื่องมือที่ได้รับความเห็นชอบจากคณะกรรมการตรวจรับพัสดุแล้วนี้ให้ถือว่าเป็นส่วนหนึ่งของสัญญาด้วย

๘.๓ ผู้รับจ้างต้องตรวจสอบแบบและรายละเอียดโดยถี่ถ้วน หากปรากฏว่าแบบและรายละเอียดดังกล่าวมีการขัดแย้งคลาดเคลื่อนหรือผิดพลาด ผู้รับจ้างต้องรายงานให้ผู้ควบคุมงานของผู้ว่าจ้างทราบทันที ผู้ควบคุมงานของผู้ว่าจ้างและคณะกรรมการตรวจรับพัสดุและหรือผู้ว่าจ้างเป็นผู้พิจารณา และวินิจฉัยคำวินิจฉัยของคณะกรรมการตรวจรับพัสดุหรือผู้ว่าจ้างผู้รับจ้างต้องปฏิบัติตามโดยเคร่งครัดและถือเป็นอันยุติ

๘.๔ ในกรณีที่มีปัญหาเรื่องที่ดินอันเป็นเหตุให้ผู้รับจ้างไม่สามารถเข้าปฏิบัติงานก่อสร้างตามสัญญาได้ ผู้ว่าจ้างมีสิทธิ์ตัดงานส่วนนั้นออกจากสัญญา โดยผู้รับจ้างไม่มีสิทธิ์เรียกร้องค่าเสียหายใดๆ จากกรมทรัพยากรน้ำ

๘.๕ ผู้รับจ้างต้องยื่นเสนอแผนการดำเนินงานซึ่งจะต้องจัดหาพร้อมติดตั้งระบบกระจายน้ำด้วยพลังงานแสงอาทิตย์ให้แล้วเสร็จ พร้อมจะส่งมอบภายในระยะเวลาที่กำหนด เพื่อแสดงถึงขีดความสามารถของผู้เสนอราคา และยืนยันการดำเนินการให้แล้วเสร็จถูกต้องครบถ้วนทุกแห่ง สำหรับแผนการดำเนินการจะมีผลต่อการติดตามควบคุมงาน และมีผลผูกพันกับสัญญาจ้างด้วย

กรณีที่ผู้รับจ้างได้ทำสัญญาจ้างเป็นผู้รับจ้างกับสำนักงานทรัพยากรน้ำที่ ๓ ในการดำเนินการจัดหาพร้อมติดตั้งระบบกระจายน้ำด้วยพลังงานแสงอาทิตย์แล้ว แต่ไม่สามารถดำเนินการได้ตามแผนการดำเนินงานที่ผู้รับจ้างเสนอต่อกรมทรัพยากรน้ำ ในการยื่นเสนอราคาครั้งนี้ กรมทรัพยากรน้ำจะขอสงวนสิทธิยกเลิกสัญญาจ้าง และจะไม่ชำระค่าใช้จ่ายใดๆ ทั้งสิ้น ในส่วนที่ผู้รับจ้างได้ดำเนินการไปแล้ว รวมถึงต้องถูกตัดสิทธิ์ในการเข้าเสนอราคาในงานจ้างของกรมทรัพยากรน้ำในครั้งต่อไป

๘.๖ วัสดุอุปกรณ์ที่ผู้รับจ้างนำมาใช้ในโครงการต้องเป็นของใหม่ที่ยังไม่เคยใช้งานมาก่อน และหากเป็นผลิตภัณฑ์ที่มีการกำหนดมาตรฐานอุตสาหกรรม (มอก.) ผู้รับจ้างจะต้องใช้วัสดุอุปกรณ์ที่ได้รับมาตรฐานผลิตภัณฑ์อุตสาหกรรม (มอก.) เป็นสำคัญเท่านั้น

๘.๗ ผู้รับจ้างจะต้องแนบสำเนาใบอนุญาตเป็นผู้ประกอบวิชาชีพวิศวกรรมควบคุมสาขาวิศวกรรมโยธา และสาขาวิชาวิศวกรรมไฟฟ้า(ไฟฟ้ากำลัง) และสำเนาบัตรสมาชิกสภาวิศวกรที่ไม่ขาดสมาชิกภาพของวิศวกรที่เป็นผู้ควบคุมงานในการจัดหาพร้อมติดตั้งระบบกระจายน้ำด้วยพลังงานแสงอาทิตย์ พร้อมลงนามรับรองสำเนาถูกต้อง และใบรับรองการควบคุมงานของวิศวกรแนบมาพร้อมเอกสารเสนอราคาเป็นผู้ควบคุมงานในการจัดหาพร้อมติดตั้งระบบกระจายน้ำด้วยพลังงานแสงอาทิตย์ พร้อมลงนามรับรองการควบคุมการดำเนินงาน

๙. เหตุสุดวิสัย

คำว่า “**เหตุสุดวิสัย**” หมายความว่าเหตุใดๆ อันจะเกิดขึ้นก็ดี จะให้ผลพิบัติก็ดี เป็นเหตุที่ไม่อาจป้องกันได้ แม้ทั้งบุคคลผู้ต้องประสพ หรือใกล้จะต้องประสพเหตุนั้น จะได้จัดการระมัดระวังตามสมควร อันพึงคาดหมายได้จากบุคคลในฐานะและภาวะเช่นนั้น

สาเหตุของเหตุสุดวิสัย ซึ่งมีผลมาต่อคู่สัญญาตามเอกสารนี้ ได้แก่สาเหตุดังที่แสดงรายการไว้ข้างล่างนี้ ทั้งนี้ โดยมีเงื่อนไขว่าสาเหตุดังกล่าวมีผลกระทบกระเทือนจริงต่อเอกสารสัญญานี้ ซึ่งสาเหตุเหล่านั้นมิได้เนื่องมาแต่คู่สัญญาที่เกี่ยวข้องฝ่ายใดและซึ่งทั้งสองฝ่ายต่างได้พยายามใช้มาตรการทั้งมวล เพื่อหลีกเลี่ยงสาเหตุนั้น และ/หรือลดความเสียหายอันเนื่องมาจากสาเหตุนั้นๆ ตลอดจนได้พยายามใช้กฎหมายและระเบียบปฏิบัติในประเทศไทยที่บังคับไว้แล้วทั้งมวล

ก. สงคราม เหตุการณ์ระหว่างสงคราม การรุกราน สงครามการเมือง การปฏิวัติ การก่อการจลาจล การก่อความวุ่นวายในบ้านเมือง การก่อการกำเริบหรือการแย่งอำนาจ

ข. การนัดหยุดงาน ซึ่งมิได้เกี่ยวข้องกับผู้รับจ้างโดยตรง เหตุการณ์และการกระทำของผู้นัดหยุดงาน

ค. คำสั่งของรัฐบาลพลเรือนทหารเกี่ยวกับการกำหนดให้ถือเอาการริบหรือทำลาย การเวนคืนทรัพย์สิน

ง. ภัยพิบัติตามธรรมชาติ เช่น แผ่นดินไหว ซึ่งมีความรุนแรงจนถึง INTENSITYVI OF THE RICHTER SCALE หรือกว่านั้นการถล่มทลายเพราะการระเบิดของภูเขาไฟ อุทกภัยร้ายแรง และใต้ฝุ่นมหาประลัย

จ. สาเหตุของการสุดวิสัยอื่นทั้งหมด นอกเหนือจากที่ระบุในข้อ ก. ถึงข้อ ง. ซึ่งผู้ว่าจ้างให้การรับรองตามเงื่อนไขที่ระบุไว้ในวรรคแรกของข้อนี้

ฉ. เหตุเกิดจากพฤติการณ์อันหนึ่งอันใด ที่ผู้รับจ้างไม่ต้องรับผิดตามกฎหมาย

สาเหตุของเหตุสุดวิสัยซึ่งได้รับการรับรองจากผู้ว่าจ้าง หรือเหตุเกิดจากพฤติการณ์อันหนึ่งอันใด ที่ผู้รับจ้างไม่ต้องรับผิดตามกฎหมาย จะเป็นผลต่อเอกสารสัญญา ก็ต่อเมื่อผู้รับจ้างได้ยื่นคำบอกกล่าวต่อผู้ว่าจ้าง หรือผู้แทนของผู้ว่าจ้างเกี่ยวกับเหตุการณ์นั้นพร้อมพยานหลักฐานในส่วนที่เกี่ยวข้องมาเป็นลายลักษณ์อักษร ภายใน ๑๕ วัน นับแต่เหตุนั้นได้สิ้นสุด

หากผู้รับจ้างไม่ยื่นคำบอกกล่าวพร้อมพยานหลักฐานภายในกำหนดเวลาดังกล่าวข้างต้นนอกจากสิทธิ ซึ่งผู้ว่าจ้างสงวนไว้ตามเงื่อนไขสัญญาข้ออื่นและวรรคอื่นแล้ว ผู้ว่าจ้างมีสิทธิโดยชอบที่จะไม่พิจารณาคำขอของ ผู้รับจ้างในกรณีนี้ได้ ผู้ว่าจ้างจะสงวนไว้ซึ่งสิทธิที่ดำเนินการตรวจสอบตามที่เห็นว่าจำเป็นจนเป็นที่พอใจ เพื่อตรวจดูผลของที่กล่าวข้างต้น ก่อนให้คำรับรองเรียกร้องค่าเสียหายใดๆ ของผู้รับจ้าง ความเสียหายที่ผู้ว่าจ้าง มิได้ให้การรับรองว่าเกิดขึ้นเพราะเหตุสุดวิสัยจะไม่ได้รับการพิจารณาว่าเป็นผล ทั้งในด้านเกี่ยวกับความล่าช้าใน ความสำเร็จสมบูรณ์ของงานหรือส่วนของงานตามกำหนดวันที่ได้ตกลงกันไว้ในเอกสารสัญญาหรือการชดใช้ค่าเสียหาย

เอกสารแนบท้ายเอกสารประกวดราคา

รายการรายละเอียดด้านวิศวกรรม
โครงการอนุรักษ์ฟื้นฟูแหล่งน้ำหนองบัวยามกา พร้อมระบบกระจายน้ำ
หมู่ที่ ๒ บ้านยามกาใหญ่ ตำบลบ้านธาตุ อำเภอเพ็ญ จังหวัดอุดรธานี

รายการรายละเอียดด้านวิศวกรรม

๑. รายการทั่วไป

รายการรายละเอียดด้านวิศวกรรม (Specifications) ที่จะต้องใช้ควบคู่กับเงื่อนไขของสัญญา (Conditions of Contract) แบบก่อสร้าง (Construction Drawings) ใบแจ้งปริมาณงานและราคา (Bill of Quantities, BOQ) และผู้รับจ้างจะต้องปฏิบัติตามเงื่อนไขที่ระบุในเอกสารสัญญาและตามคำแนะนำของผู้ควบคุมงานของผู้ว่าจ้าง

ผู้รับจ้างจะต้องทราบสภาพของบริเวณก่อสร้างและขอบเขตของงานก่อสร้างเป็นอย่างดี และจะต้องทำการก่อสร้างตามรายการรายละเอียดด้านวิศวกรรม แบบก่อสร้าง และคำแนะนำของผู้ควบคุมงานของผู้ว่าจ้าง

รายการรายละเอียดด้านวิศวกรรมนี้แสดงมาตรฐานต่ำสุดที่ต้องการสำหรับงานก่อสร้างตามสัญญานี้

ผู้รับจ้างจะต้องปฏิบัติตามข้อกำหนดและภาระผูกพันต่าง ๆ ซึ่งได้ระบุไว้ในเงื่อนไขของสัญญาและรายการรายละเอียดด้านวิศวกรรม ในทางตรงกันข้าม ค่าใช้จ่ายสำหรับการทำงาน ตามภาระผูกพันพันต่างๆ เช่น การโยกย้ายเครื่องจักรก่อสร้างเข้าปฏิบัติงาน ค่าดำเนินการ กำไร ฯลฯ จะรวมอยู่ในรายการค่าใช้จ่าย (Pay Item) ที่เหมาะสมของรายการในใบแจ้งปริมาณงานและราคาของสัญญานี้

๒. มาตรฐาน

ในรายการรายละเอียดนี้จะมีการอ้างถึงมาตรฐานต่าง ๆ เช่น มาตรฐานอุตสาหกรรมไทย มอก. ด้วยเลขที่ที่เหมาะสม ในกรณีนี้การอ้าง มอก. จะรวมถึงข้อความว่า “หรือมาตรฐานเทียบเท่าซึ่งจะต้องๆได้รับความเห็นชอบจากคณะกรรมการตรวจรับพัสดุ”

ผู้รับจ้างจะไม่เบิกค่าใช้จ่ายอันเกิดจากความล่าช้าของงานก่อสร้าง เนื่องจากการทดสอบใด ๆ ถือว่าเป็นหน้าที่ของผู้รับจ้างที่จะต้องจัดเวลาไว้อย่างเพียงพอสำหรับการทดสอบวัสดุต่าง ๆ ที่จำเป็นสำหรับก่อสร้าง

รายชื่อต่อไปนี้คือมาตรฐานที่ยอมรับในระดับนานาชาติ คำย่อที่ได้แสดงไว้สำหรับมาตรฐานอย่างเป็นการใช้คำเพื่อให้เกิดความเข้าใจสำหรับมาตรฐานต่าง ๆ ดังนี้

TIS	-	Thai Industrial Standards (มาตรฐานอุตสาหกรรมไทย, มอก.)
JIS	-	Japanese Industrial Standards
AASHTO	-	American Association of State Highway and Transportation Officials
ACI	-	American Concrete Institute
AGA	-	American Gas Association
AIJ	-	Architectural Institute of Japan
AGMA	-	American Gear Manufacturers Association
AISC	-	American Institute of Steel Construction
AISI	-	American Iron & Steel Institute
ANSI	-	American National Standards Institute
API	-	American Petroleum Institute
ARI	-	Airconditioning and Refrigeration Institute
ASCE	-	American Society of Civil Engineers
ASME	-	American Society of Mechanical Engineers
ASTM	-	American Society for Testing and Materials

AWS	-	American Welding Society
AWWA	-	American Water Works Association
BS	-	British Standard
CIPRA	-	Cast Iron Pipe Research Association
CISPI	-	Cast Iron Soil Pipe Institute
CP	-	British Standards Institution (Code of Practice)
DEMA	-	Diesel Engine Manufacturers Association
DIN	-	German Standards
Fed.Spec	-	United States of America Federal Specification
IEEE	-	Institute of Electrical and Electronics Engineers
ISO	-	International Organization for Standardization
JEC	-	Standard of Japanese Electrical Committee
JEM	-	Standard of Japanese Electrical Manufacturers Association
JRS	-	Japanese Railway Standard
JSCE	-	Japanese Society of Civil Engineering
JWWA	-	Japanese Water Works Association
NEMA	-	National Electrical Manufactures' Association
PWA	-	Provincial Water Works Authority
PEA	-	Provincial Electricity Authority
SSPC	-	Steel Structures Painting Council
UL	-	Underwriters' Laboratories
TUV	-	Technishe Uberwachungsverein

๓. วัสดุก่อสร้างและมาตรฐานงานฝีมือ

๑. ผู้รับจ้างจะต้องส่งตัวอย่างวัสดุก่อสร้างรายชื่อแหล่งส่งวัสดุ และ หรือผู้ผลิตให้กับผู้ควบคุมงานของผู้ว่าจ้าง เพื่อขออนุมัติภายใน ๔๕ วัน (สี่สิบห้าวัน) นับถัดจากวันที่ได้รับหนังสือแจ้งให้เริ่มงาน วัสดุก่อสร้างหลักที่จะต้องได้รับการอนุมัติก่อน ได้แก่ ซีเมนต์ กรวด หรือหินผสม ทรายและน้ำ สำหรับ ผสมคอนกรีต วัสดุสำหรับหินเรียง (Riprap) เหล็กเสริมและเหล็กก่อสร้าง

๒.กรณีที่มีรายการซึ่งมิได้ระบุในใบแจ้งปริมาณและราคาและเอกสารประกอบสำหรับวัสดุก่อสร้างใดๆ ที่จะต้องจัดหาโดยผู้รับจ้าง ค่าใช้จ่ายในการจัดหา ขนส่ง เก็บรักษา และจัดการวัสดุคิดเป็นราคาต่อหน่วยหรือราคางานตามปริมาณของวัสดุที่ต้องการ

๓. มาตรฐานงานฝีมือจะต้องมีคุณภาพสูงสุดในงานก่อสร้างประเภทต่าง ๆ วัสดุก่อสร้างที่ใช้ในการก่อสร้างจะต้องมีคุณภาพสูงสุดตามประเภทของงาน ซึ่งระบุหรืออธิบายไว้ในรายการรายละเอียดวิศวกรรม แบบที่ใช้ในการก่อสร้างและใบแจ้งปริมาณงานและราคา นอกเสียจากจะได้มีการระบุไว้เป็นอย่างอื่น อีกทั้งจะต้องเป็นไปตามมาตรฐานที่อ้างถึงฉบับที่มีผลเป็นปัจจุบัน หรือมาตรฐานอื่นที่เทียบเท่า เพื่อประโยชน์ในการตรวจสอบและติดตามผลงานของผู้ว่าจ้างและการปฏิบัติงานของผู้รับจ้างให้ผู้รับจ้างเสนอแผนปฏิบัติงานตามแบบที่ผู้ว่าจ้างกำหนดให้ต่อผู้ว่าจ้างภายใน ๑๕ วัน นับถัดจากวันที่ลงนามในสัญญาจ้างและให้ผู้รับจ้างดำเนินงานตามแผนปฏิบัติงานที่ผู้ว่าจ้างหรือตัวแทนของผู้ว่าจ้างเห็นชอบแล้วจนสุดความสามารถเพื่อให้การก่อสร้างสำเร็จเรียบร้อยภายในกำหนดแห่งสัญญานี้ผู้ว่าจ้างหรือตัวแทนผู้ว่าจ้างสงวนสิทธิ์ที่จะสั่งเปลี่ยนแปลงแก้ไขเพิ่มเติมแผนปฏิบัติงาน

อย่างไรก็ได้ทั้งนี้เพื่อประโยชน์ของงานนี้เป็นสำคัญผู้รับจ้างจะต้องปฏิบัติงานตามแผนงานที่ผู้ว่าจ้างได้สั่งเปลี่ยนแปลงแก้ไขเพิ่มเติมดังกล่าวโดยเคร่งครัดต่อไป

๔. งานเตรียมสถานที่ก่อสร้าง

๔.๑ คำจำกัดความ/ความหมาย เป็นการจัดเตรียมความพร้อมของสถานที่และเตรียมงานเบื้องต้นก่อนที่จะดำเนินการก่อสร้างอาคารหลักต่างๆดังนี้

๔.๑.๑ การเตรียมพื้นที่หมายถึงการกำหนดพื้นที่เพื่อทำการก่อสร้างอาคารสำนักงานโรงงานคลังพัสดุและอาคารชั่วคราวอื่นๆ รวมทั้งสิ่งอำนวยความสะดวกต่างๆที่จำเป็นสำหรับการปฏิบัติงาน

๔.๑.๒ การตรวจสอบและวางผังหมายถึงการตรวจสอบหมุดหลักฐานต่างๆและสำรวจวางผังการก่อสร้างอาคารตามที่กำหนดไว้ในแบบก่อสร้าง

๔.๑.๓ ทางลำลองชั่วคราวทางเบี่ยงหมายถึงการกำหนดเส้นทางคมนาคมในการขนส่งวัสดุก่อสร้างจากเส้นทางสายหลักถึงบริเวณโครงการ

๔.๑.๔ การจัดหาวัสดุหมายถึงการจัดเตรียมวัสดุก่อสร้างพร้อมสุ่มเก็บตัวอย่างวัสดุหลักไปทดสอบคุณสมบัติและหรือจัดเตรียมเอกสารรับรองคุณสมบัติและมาตรฐานการผลิตของวัสดุหลัก

๔.๑.๕การถางป่าและปรับพื้นที่หมายถึงการถางป่าขุดตอขุดรากไม้และปรับพื้นที่บริเวณที่จะก่อสร้างอาคารและหรือตามแนวหรือขอบเขตที่กำหนดไว้ในแบบก่อสร้างรวมทั้งการขนย้ายสิ่งที่ไม่พึงประสงค์ออกนอกบริเวณก่อสร้าง

๔.๑.๖การรื้อถอนสิ่งปลูกสร้างเดิมหมายถึงสิ่งก่อสร้างเดิมที่ไม่ต้องการในบริเวณก่อสร้างหรือตามที่กำหนดในแบบแปลนต้องรื้อถอนต้องกำจัดและขนย้ายออกให้พ้นบริเวณก่อสร้าง

๔.๑.๗การกำจัดน้ำออกจากบริเวณก่อสร้างหมายถึงการทำเขื่อนกั้นน้ำชั่วคราวการขุดร่องหรือทำรางเปลี่ยนทางน้ำการใช้เครื่องสูบน้ำเพื่อป้องกันและกำจัดน้ำออกจากบริเวณก่อสร้าง

๔.๒ ข้อกำหนด/คุณสมบัติ

๔.๒.๑ การเตรียมพื้นที่

๑) ที่ตั้งอาคารสำนักงานจะต้องอยู่ใกล้เคียงกับบริเวณหัวงานโดยมีขนาดและพื้นที่ใช้สอยตามที่กำหนดไว้ในแบบพื้นสำนักงานจะต้องอยู่สูงกว่าพื้นดินไม่น้อยกว่า ๐.๓๐ เมตรมีระบบระบายน้ำและระบบสาธารณูปโภคที่ดี

๒) ที่ตั้งอาคารโรงงานคลังพัสดุและบ้านพักคนงานจะต้องไม่สร้างบนพื้นที่กีดขวางทางสัญจรและบริเวณก่อสร้างจะต้องรักษาความสะอาดอยู่เสมอโดยมีระบบสุขาภิบาล

๔.๒.๒ การตรวจสอบและวางผัง

๑) ก่อนดำเนินการก่อสร้างจะต้องตรวจสอบความถูกต้องของแบบกับสภาพภูมิประเทศโดยการวางแนวถ่ายระดับวางผังอาคารและสิ่งปลูกสร้างทุกชนิดกรณีตรวจพบความคลาดเคลื่อนหรือมีปัญหาอุปสรรคในพื้นที่ก่อสร้างให้รีบรายงานคณะกรรมการตรวจรับพัสดุในงานจ้างก่อสร้าง

๒) หมุดหลักฐานต่างๆที่กำหนดและได้จัดทำขึ้นจะต้องรักษาให้อยู่ในสภาพเรียบร้อยสามารถตรวจสอบได้ตลอดเวลา

๔.๒.๓ การทำทางลำลองชั่วคราว

๑) ทางลำลองทางเบี่ยงทางเข้าหมู่บ้าน/อาคารและอื่นๆทั้งที่อยู่ภายในและนอกบริเวณก่อสร้างจะต้องให้สามารถเชื่อมเข้าถึงกันได้ตลอด

๒) จะต้องดูแลบำรุงรักษาเส้นทางให้สามารถใช้งานได้สะดวกรวมทั้งมีมาตรการป้องกันฝุ่นโคลนตมตลอดอายุสัญญาก่อสร้าง

๔.๒.๔ การจัดหาวัสดุ

๑) วัสดุหลักที่จะต้องทำการทดสอบคุณสมบัติตามข้อกำหนดของแต่ละประเภทงานเช่นหินกรวดทรายเหล็กเสริมเป็นต้นจะต้องสุ่มจัดเก็บตัวอย่างและควบคุมไปทดสอบยังหน่วยงานที่เชื่อถือได้และนำผลการทดสอบคุณสมบัติให้คณะกรรมการตรวจรับพัสดุในงานจ้างก่อสร้างพิจารณาเห็นชอบก่อนนำมาใช้งาน

๒) วัสดุหลักที่จะต้องมีเอกสารรับรองคุณสมบัติและมาตรฐานการผลิตตามแบบและข้อกำหนดของแต่ละประเภทงานเช่นท่อและอุปกรณ์ประกอบแผ่นใยสังเคราะห์ประตูน้ำเป็นต้นให้คณะกรรมการตรวจรับพัสดุในงานจ้างก่อสร้างพิจารณาเห็นชอบก่อนนำมาใช้งาน

๓) จะต้องกำหนดมาตรการดูแลป้องกันรักษาจัดเก็บวัสดุให้อยู่ในสภาพที่ดี

๔.๒.๕ การถางป่าและปรับพื้นที่

๑) พื้นที่ก่อสร้างที่กำหนดในแบบจะต้องมีการถางป่าและปรับพื้นที่ให้เรียบร้อยปราศจากต้นไม้ตอไม้รากไม้และสิ่งกีดขวางต่างๆโดยมีอาณาเขตห่างจากตัวอาคารก่อสร้างประมาณ ๕ เมตร

๒) วัสดุที่ถางออกและขุดออกจะต้องขนย้ายออกพ้นพื้นที่ก่อสร้างและ/หรือทำลายโดยวิธีเผาฝังกลบหรือวิธีอื่นใดที่เหมาะสมโดยได้รับความเห็นชอบจากคณะกรรมการตรวจรับพัสดุในงานจ้างก่อสร้างก่อน

๓) ต้นไม้ทุกชนิดที่จะโค่นจะต้องมีตราประทับหรือสีป้ายที่ลำต้นโดยช่างควบคุมงานหรือพนักงานป่าไม้และจะต้องทำโดยไม่ก่อให้เกิดความเสียหายแก่ต้นไม้อื่นๆหรือทรัพย์สินอื่นใดบริเวณใกล้เคียง

๔.๒.๖ การรื้อถอนสิ่งปลูกสร้างเดิม

๑) สิ่งปลูกสร้างเดิมที่ไม่ต้องการในบริเวณก่อสร้างตามที่กำหนดในแบบต้องรื้อถอนออกและกำจัดให้หมดส่วนที่ใช้ประโยชน์ได้ให้นำมาเก็บรักษาไว้ในสถานที่ที่กำหนด

๒) เศษขยะหรือดินหรือสิ่งต่างๆที่ไม่ต้องการจะต้องขนย้ายออกพ้นพื้นที่ก่อสร้างและหรือทำลายโดยวิธีเผาฝังกลบหรือวิธีอื่นใดที่เหมาะสมโดยได้รับความเห็นชอบจากคณะกรรมการตรวจรับพัสดุในงานจ้างก่อสร้างก่อน

๔.๒.๗ การกำจัดน้ำออกจากบริเวณก่อสร้าง

๑) บริเวณก่อสร้างที่มีน้ำขังอันเนื่องจากน้ำใต้ดินและน้ำที่ไหลมาจากผิวดินจะต้องกำจัดออกให้หมดตลอดเวลาก่อสร้างโดยการทำเขื่อนกั้นน้ำชั่วคราวการขุดร่องหรือทำรางเปลี่ยนทางน้ำและการใช้เครื่องสูบน้ำเป็นต้น

๒) การทำเขื่อนกั้นน้ำชั่วคราวจะต้องเสนอแบบรวมทั้งวิธีการก่อสร้างและรื้อย้ายให้คณะกรรมการตรวจรับพัสดุในงานจ้างก่อสร้างเห็นชอบก่อน

๓) การขุดร่องหรือทำรางเปลี่ยนทางน้ำจะต้องเสนอข้อมูลด้านอุทกวิทยาและการออกแบบให้คณะกรรมการตรวจรับพัสดุในงานจ้างก่อสร้างเห็นชอบก่อน

๔) การใช้เครื่องสูบน้ำจะต้องออกแบบและวางแผนติดตั้งเครื่องมือตลอดจนควบคุมดูแลบำรุงรักษาให้คณะกรรมการตรวจรับพัสดุในงานจ้างก่อสร้างเห็นชอบก่อน

๕.งานขุด

๕.๑ คำจำกัดความและความหมายประเภทของการขุดสามารถแยกตามชนิดของวัสดุและลักษณะการขุดออกเป็น ๔ ประเภทดังนี้

๕.๑.๑ งานขุดลอกหน้าดินหมายถึงการขุดลอกผิวหน้าดินเดิมเพื่อเตรียมฐานรากของงานถมประกอบด้วยการขุดรากไม้เศษขยะเศษหินอินทรีย์วัตถุดินอ่อนและสิ่งที่ไม่พึงประสงค์อื่นๆออกให้หมดภายในขอบเขตและบริเวณที่กำหนดไว้ในแบบวัสดุที่ได้จากการขุดลอกหน้าดินห้ามนำไปใช้ในงานถมเป็นอันขาด

๕.๑.๒ งานดินขุดแบ่งออกเป็น ๓ ประเภท

๑) งานดินขุดทั่วไปหมายถึงการขุดดินที่สามารถขุดออกด้วยเครื่องจักรกลและขนเกลี่ยทิ้งบริเวณข้างๆพื้นที่ก่อสร้าง

๒) งานดินขุดขนทิ้งหมายถึงการขุดดินที่สามารถขุดออกด้วยเครื่องจักรกลและต้องขนทิ้งโดยตักขึ้นใส่รถบรรทุกนำไปทิ้งยังที่กำหนด

๓) งานดินขุดเหลวหมายถึงการขุดดินที่มีน้ำท่วมขังมีสภาพเหลวสามารถขุดออกด้วยเครื่องจักรกลขุดมากองผึ่งให้แห้งแล้วขนทิ้งโดยตักดินใส่รถบรรทุกนำไปยังที่กำหนด

๕.๑.๓ งานขุดหินผุหมายถึงการขุดหินผุดินดานดินลูกรัง หินก้อนที่มีขนาดไม่โตกว่า ๐.๗ ลูกบาศก์เมตร หรือวัสดุอื่นที่ไม่สามารถขุดออกได้ด้วยเครื่องจักรกลหรือเครื่องมือขุดธรรมดาต้องใช้คราด (Ripper) ช่วยขุดทำให้หลวมก่อนแล้วขุดออกด้วยเครื่องจักรกลหรือขนทิ้งโดยตักขึ้นใส่รถบรรทุกนำไปทิ้งยังที่กำหนด

๕.๑.๔งานขุดหินแข็ง หมายถึงการขุดหินชั้นหินพืดหรือหินก้อนที่มีขนาดโตกว่า ๐.๗ ลูกบาศก์เมตรไม่สามารถขุดออกด้วยเครื่องจักรกลหรือใช้คราด (Ripper) ต้องใช้วัตถุระเบิดทำการระเบิดหินให้แตกก่อนและขนทิ้งโดยตักขึ้นใส่รถบรรทุกนำไปทิ้งยังที่กำหนด

๕.๑.๕ การวัดปริมาณงานและการจ่ายเงิน

งานขุดดินวัดเป็นปริมาตรลูกบาศก์เมตร ที่ผู้รับจ้างทำการขุดดินและขนย้ายแล้วเสร็จตามปริมาณงานที่กำหนดไว้ในแบบหรือปริมาณงานที่ทำจริงภายในขอบเขตที่ผู้ควบคุมงานของผู้ว่าจ้างสั่งการ โดยให้ยึดถือวิธีการตรวจวัดปริมาณงานของผู้ว่าจ้างเป็นเกณฑ์ โดยวิธี Take Cross. ในบริเวณที่ผู้รับจ้างดำเนินการการขุดดินหรือขุดหิน ต้องขุดให้ได้แนวระดับและขนาดตามที่กำหนดไว้ในแบบ

การจ่ายเงิน จะจ่ายเงินตามใบแจ้งปริมาณงานและราคางาน ที่ผู้รับจ้างทำการขุดขึ้นและทำลายแล้วเสร็จตามปริมาณงานที่ทำจริง โดยให้ยึดถือการตรวจวัดปริมาณงานตามแบบแปลนและ Cross Section ของผู้ว่าจ้างเป็นเกณฑ์ และให้มีหน่วยวัดเป็นลูกบาศก์เมตร

๕.๑.๖ การสำรวจ

ก่อนเริ่มปฏิบัติการขุดผู้รับจ้างจะต้องทำการสำรวจระดับบริเวณที่จะทำการขุดและบริเวณใกล้เคียงที่อาจมีผลกระทบจากการขุด เพื่อให้สามารถเขียนแผนที่แสดงเส้นชั้นระดับดินและรูปตัดต่างๆ ได้อย่างละเอียดถูกต้อง และเมื่อการขุดแล้วเสร็จผู้รับจ้างจะต้องทำการสำรวจระดับเพื่อแสดงให้ผู้ควบคุมงานของผู้ว่าจ้างเห็นว่าได้ดำเนินการขุดตามรูปแบบที่แสดงไว้ในแบบก่อสร้าง และเพื่อประกอบในการเบิกจ่ายเงินด้วย

๕.๑.๗ การทิ้งดิน

ดินที่ขุดขึ้นมาโดยทั่วไปจะถูกนำไปใช้ถมบริเวณหรือจุดทิ้งดินที่ผู้ควบคุมงานของผู้ว่าจ้างกำหนดวิธีการนำดินไปทิ้งจะกำหนดโดยผู้รับจ้างและต้องได้รับความเห็นชอบจากผู้ควบคุมงานของผู้ว่าจ้างก่อน

๕.๒ ข้อกำหนด/คุณสมบัติ

การขุดดินหรือขุดหินเพื่อให้ได้ขนาดตามรูปแบบการขุดลอกหน้าดินและร่องแกนเพื่อเตรียมฐานรากก่อสร้างทำนบดิน/ เขื่อนดินและการขุดบ่อก่อสร้างเพื่องานก่อสร้างอาคารมีข้อกำหนดดังนี้

๕.๒.๑ ต้องขุดให้ได้แนวระดับและขนาดตามที่กำหนดไว้ในแบบ การขุดต้องกระทำด้วยความระมัดระวังเป็นพิเศษและต้องมีมาตรการควบคุมให้วัตถุที่อยู่นอกขอบเขตแนวการขุดยังคงอยู่ในสภาพเดิมเท่าที่จะทำได้

๕.๒.๒ ในกรณีที่แบบไม่ได้ระบุแนวเส้นขอบเขตการขุดไว้ถ้าเป็นการขุดดินควรใช้ลาด (Slope) ๑ : ๑.๕ และถ้าเป็นการขุดหินควรใช้ลาด (Slope) ๑ : ๐.๕ ตามที่คณะกรรมการตรวจรับพัสดุในงานจ้างก่อสร้างกำหนด

๕.๒.๓ การขุดเพื่อก่อสร้างฐานรากของอาคารโครงสร้างใดๆจะต้องขุดเผื่อออกไปจากที่กำหนดไว้ข้างละ ๓๐ เซนติเมตร เพื่อความสะดวกในการตั้งไม้แบบ

๕.๒.๔ ในกรณีที่เป็นหินการขุดจะต้องใช้ความระมัดระวังเพื่อรักษาแนวให้ได้ตามที่แบบกำหนดไว้ส่วนของหินที่ยื่นออกมาจากแนวที่กำหนดไว้ในแบบอาจยอมให้มีได้ไม่เกิน๑๕เซนติเมตรหรือเป็นอย่างอื่นที่เหมาะสมตามสภาพ

๕.๒.๕ ในกรณีที่ขุดผิดพลาดไปจากแนวที่กำหนดในแบบความเสียหายการพังทลายที่เกิดจากการระเบิดหรือโพรงหินที่เกิดจากความไม่ระมัดระวังในขณะที่ดำเนินการขุดของผู้รับจ้างและความผิดพลาดไม่ว่าจะด้วยเหตุใดก็ตามผู้รับจ้างจะต้องรับผิดชอบและต้องซ่อมแซมแก้ไขตามคำแนะนำของวิศวกรควบคุมการก่อสร้างโดยค่าใช้จ่ายส่วนนี้เป็นของผู้รับจ้าง

๕.๒.๖ การขุดพื้นฐานรากและลาดด้านข้างที่ติดกับงานคอนกรีตต้องตกแต่งให้เรียบร้อยพื้นผิวหน้าต้องเตรียมการปรับแต่งให้มีความมั่นคงพอที่จะรับอาคารคอนกรีตได้

๕.๒.๗ การขุดดินร่องแกนเขื่อนจะต้องขุดให้มีขนาดความกว้างลาดด้านข้างตามแบบสำหรับความลึกให้ขุดลงไปจนถึงระดับชั้นดินหรือหินที่กำหนดในแบบเมื่อขุดร่องแกนเสร็จจะต้องได้รับการตรวจสอบและเห็นชอบจากคณะกรรมการตรวจรับพัสดุในงานจ้างก่อสร้างก่อนจึงจะดำเนินการขั้นต่อไปได้

๕.๒.๘ วัสดุที่ได้จากการขุดถ้าคณะกรรมการตรวจรับพัสดุในงานจ้างก่อสร้างอนุญาตให้นำไปใช้เช่น ถมทำทำนบดินเขื่อนดินก็สามารถให้นำไปใช้ได้ ส่วนวัสดุที่ไม่เหมาะสมหรือเหลือใช้จะต้องขนไปไว้ยังสถานที่กองวัสดุซึ่งสถานที่กองวัสดุที่ระบุไว้ในแบบเป็นเพียงจุดแนะนำ ผู้รับจ้างสามารถจัดหาที่กองวัสดุเพิ่มเติมได้ตามความเหมาะสมกับสภาพพื้นที่ โดยจะต้องเป็นพื้นที่ของหน่วยราชการหรือที่สาธารณะประโยชน์ทั้งนี้การเปลี่ยนแปลงใดๆ เกี่ยวกับพื้นที่ที่ใช้เป็นสถานที่กองวัสดุให้อยู่ในดุลพินิจและความเห็นชอบของผู้ควบคุมงานของผู้ว่าจ้างที่จะต้องตรวจสอบพื้นที่ตำแหน่งที่กองวัสดุและต้องได้รับการอนุมัติจากคณะกรรมการตรวจรับพัสดุในงานจ้างก่อสร้างฯ ก่อน โดยสถานที่กองวัสดุเพิ่มเติม ผู้รับจ้างจะต้องยื่นเอกสารที่ได้รับอนุญาตหรือเอกสารยินยอมให้กองวัสดุ และยินยอมให้ขนย้ายวัสดุดังกล่าวออกจากพื้นที่ได้ตลอดเวลาโดยไม่มีเงื่อนไขใดๆทั้งสิ้น พร้อมทั้งแนบแผนที่แสดงตำแหน่งของจุดที่กองวัสดุที่ได้จากการขุดอย่างละเอียด พร้อมทั้งเอกสารต่างๆ ที่เกี่ยวข้องเพื่อขออนุมัติจากคณะกรรมการตรวจรับพัสดุในงานจ้างก่อสร้างฯ โดยผู้ว่าจ้างจะยึดเกณฑ์ราคาค่างานขนย้ายวัสดุตามใบแจ้งปริมาณงานและราคา เป็นสำคัญ

๕.๒.๙ สถานที่กองวัสดุจะต้องไม่กีดขวางการทำงานและขวางทางน้ำการกองวัสดุจะต้องกองให้อยู่ในขอบเขตและจะต้องเกลี่ยปรับระดับของกองวัสดุให้เหมาะสม

หมายเหตุ

งานดินขุดขนทิ้งผู้ว่าจ้าง จะคิดราคาต่อหน่วยตามระยะทางที่ระบุไว้ตามแบบ โดยอัตราการจ่ายจะเป็นไปตามตารางปริมาณงานที่ผู้รับจ้างเสนอไว้ โดยที่ผู้รับจ้างจะต้องบริหารงานขนย้ายมูลดินให้สอดคล้องกับจุดแนะนำในการทิ้งดินตามแบบ หากมีการเปลี่ยนแปลงสถานที่ทิ้งดิน ผู้รับจ้างจะต้องแจ้งผ่านช่างควบคุมงานเสนอคณะกรรมการตรวจรับพัสดุในงานจ้างก่อสร้างให้ความเห็นชอบโดยราคาค่าขนทิ้งดินจะเป็นไปตามตารางปริมาณงานที่ผู้รับจ้างเสนอไว้

๖.งานถมและบดอัด

๖.๑ คำจำกัดความ/ความหมายประเภทของการถมสามารถแยกตามลักษณะการใช้งานและชนิดของวัสดุแบ่งออกเป็น ๓ ประเภท ดังนี้

๖.๑.๑ ดินถมมีลักษณะการใช้งาน ดังนี้

๑) เป็นทำนบดินหรือเขื่อนดินเพื่อปิดกั้นทางน้ำไหลผ่านวัสดุที่ใช้ถมเป็นดินทึบน้ำเช่นดินเหนียวดินเหนียวปนกรวดดินเหนียวปนทรายและดินเหนียวปนดินตะกอนหรือตามที่กำหนดไว้ในแบบก่อสร้าง จะต้องไม่มีรากหญ้าหรือวัชพืชอื่นใดปน

๒) เป็นคันทางเพื่อการคมนาคมและขนส่งพืชผลทางการเกษตรวัสดุที่ใช้ถมเป็นดินที่รับน้ำหนักบรรทุกได้ดีตามข้อกำหนดจะต้องไม่มีรากหญ้าหรือวัชพืชอื่นใดปน

๓) เป็นดินถมกลับสำหรับอาคารและโครงสร้างวัสดุที่ใช้ถมถ้าไม่ระบุไว้เป็นอย่างอื่นจะเป็นดินส่วนที่ขุดนำกลับมาถมคืนจะต้องไม่มีรากหญ้าหรือวัชพืชอื่นใดปน

๖.๑.๒ ลูกรังใช้ถมหลังคันดินหรือเขื่อนดินป้องกันการกัดเซาะของน้ำฝนและใช้เป็นผิวจราจรสำหรับงานทาง

๖.๑.๓ หินถมเป็นวัสดุถมเปลือกนอกของตัวเขื่อนดินทำหน้าที่เสริมความมั่นคงไม่ให้เกิดการเลื่อนไถลวัสดุที่ใช้ถมเป็นหินหรือกรวดผสมทรายและตะกอนที่มีคุณสมบัติตามที่กำหนดไว้ในแบบก่อสร้าง

๖.๒ ข้อกำหนด/คุณสมบัติ

๖.๒.๑วัสดุที่ใช้ถมจะต้องไม่มีรากหญ้าหรือวัชพืชใดปนและมีคุณสมบัติ ดังนี้

๑) ดินถมทำนบดินหรือเขื่อนดินจะต้องเป็นดินทึบน้ำซึ่งจำแนกดินตามวิธี Unified Soil Classification ดังนี้

สัญลักษณ์ทางวิศวกรรม	ชนิดของดิน
GC	กรวดผสมดินเหนียวกรวดมีขนาดไม่คละกันผสมทรายและดินเหนียว
SC	ทรายผสมดินเหนียวทรายมีขนาดไม่คละกันผสมดินเหนียว
CL	ดินเหนียวที่มีความเหนียวน้อยถึงปานกลางอาจจะปนกรวดทรายและตะกอน
CH	ดินเหนียวล้วนที่มีความเหนียวมากไม่มีอินทรีย์วัตถุ

๒) ดินถมคันทางเป็นดินถมทั่วๆไปที่ไม่มีอินทรีย์วัตถุจะต้องมีค่ากำลังแบกทานโดยวิธีวัดเปรียบเทียบความต้านทานแรงเฉือนของดิน (CBR) มากกว่าหรือเท่ากับ ๖%

๓) ลูกรังเป็นดินเหนียวผสมเม็ดลูกรังมีค่า Liquid Limit ไม่สูงกว่า ๓๕% Plastic Index มีค่าอยู่ระหว่าง ๖-๑๒ และมีขนาดสัดส่วนคละที่ดี โดยร่อนผ่านตะแกรงมาตรฐานอเมริกันตามเกรดใดเกรดหนึ่ง ดังนี้

ตะแกรงมาตรฐานอเมริกัน	% ผ่านตะแกรงโดยน้ำหนัก			
	เกรดซี	เกรดดี	เกรดอี	เกรดเอฟ
๑นิ้ว	๑๐๐	๑๐๐	๑๐๐	๑๐๐
๓/๘นิ้ว	๕๐-๘๕	๖๐-๑๐๐	-	-
เบอร์๔	๓๕-๖๕	๕๐-๘๕	๕๕-๑๐๐	๗๐-๑๐๐
เบอร์๑๐	๒๕-๕๐	๔๐-๗๐	๔๐-๑๐๐	๕๕-๑๐๐
เบอร์๔๐	๑๕-๓๐	๒๕-๔๕	๒๐-๕๐	๓๐-๗๐
เบอร์๒๐๐	๕-๑๕	๘-๑๕	๖-๑๕	๘-๑๕

๔) หินถมเป็นวัสดุถมเปลือกนอกของเขื่อนมีคุณสมบัติน้ำซึมผ่านได้ซึ่งจำแนกดินตามวิธี Unified Soil Classification ดังนี้

สัญลักษณ์ทางวิศวกรรม	ชนิดของดิน
GW	กรวดมีขนาดใหญ่คละกันกรวดผสมทรายโดยมีตะกอนละเอียดเล็กน้อย
GP	กรวดมีขนาดสม่ำเสมอกรวดผสมทรายโดยมีตะกอนละเอียดเล็กน้อย
SW (ถ้ามีกรวด)	ทรายมีขนาดใหญ่คละกันทรายผสมกรวดโดยมีตะกอนละเอียดเล็กน้อย
SP (ถ้ามีกรวด)	ทรายมีขนาดสม่ำเสมอทรายผสมกรวดโดยมีตะกอนละเอียดเล็กน้อย

๖.๒.๒ การบดอัด

๑) ดินถมเพื่อให้ดินมีความแน่นเป็นเนื้อเดียวกันโดยตลอดปราศจากการปูดโค้งโพรงการเป็นแผ่นการถมบดอัดต้องปฏิบัติ ดังนี้

๑.๑) นำดินที่จะใช้บดอัดโรยเกลี่ยให้เป็นชั้นในแนวรอบความหนาของดินแต่ละชั้นเมื่อบดอัดได้ที่แล้วต้องไม่มากกว่า ๐.๒๐ เมตรหรือไม่มากกว่า ๒ ใน ๓ ของความยาวของตีนแกะที่ใช้บด

๑.๒) ดินที่ใช้บดอัดต้องผสมคลุกเคล้าให้เข้ากันดีและต้องมีความชื้นไม่มากกว่าหรือน้อยกว่า ๓% ของความชื้นที่พอเหมาะที่ให้ความแน่นสูงสุด (Optimum Moisture Content)

๑.๓) ความลาดชันตรงจุดต่อไม่ควรเกิน ๑ : ๓ ผิวสัมผัสของรอยต่อทุกแห่งจะต้องขุดตัดออกให้เป็นรอยใหม่ต้องเก็บกวาดส่วนที่หลุดหลวมออกให้หมดและไถคราดทำให้ผิวขรุขระการบดอัดจะต้องทำการบดอัดเลยลึกเข้าไปในเขตที่บดอัดแล้วตลอดแนวรอยต่อเป็นระยะไม่น้อยกว่า ๑.๐๐ เมตร

๑.๔) บดอัดแน่นไม่ต่ำกว่า ๙๕% ของความหนาแน่นสูงสุดของดินแห้งตามวิธีการทดลอง Standard Proctor

๒) ลูกรังการถมบดอัดเหมือนดินถม

๒.๑) บดอัดแน่นไม่ต่ำกว่า ๙๕% ของความหนาแน่นสูงสุดของลูกรังแห้งตามวิธีการทดลอง Modified AASHTO

๓) หินถมก่อนถมต้องเตรียมฐานรากให้ได้ตามแบบที่กำหนดก่อนการถมบดอัดต้องปฏิบัติ ดังนี้

๓.๑) การเทหินจะต้องกระทำเป็นชั้นๆความหนาแต่ละชั้นไม่เกิน ๐.๕๐ เมตรและต้องบดอัดโดยใช้รถบดล้อเหล็กบดทับไปมาอย่างน้อย ๔ เที่ยว

๓.๒) บดอัดแน่นมีค่าความแน่นสัมพัทธ์ (Relative DensityTest) ไม่ต่ำกว่า ๗๕% และมีความหนาแน่นสัมพัทธ์เฉลี่ยไม่ต่ำกว่า ๙๐%

๔) ดินถมหรือหินถมกลับสำหรับอาคารและโครงสร้าง

๔.๑) จะต้องถมเป็นชั้นๆตามแนวราบแต่ละชั้นหนาไม่เกิน ๐.๕๐ เมตรในกรณีของการวางท่อจะถมกลับจากหลังท่อหนาชั้นละ ๐.๑๕ เมตร

๔.๒) กรณีเป็นดินถมกลับการบดอัดเหมือนดินถมส่วนกรณีเป็นหินถมกลับการบดอัดเหมือนหินถม

๕) ในกรณีที่การบดอัดผลทดสอบไม่ได้ตามข้อกำหนดจะต้องทำการรื้อออกและบดอัดใหม่จนผลทดสอบผ่านตามข้อกำหนดจึงจะดำเนินการถมและบดอัดในชั้นต่อไปได้

๖.๒.๓ การทดสอบวัสดุและรายงาน

๑) การทดสอบความแน่นในสนาม (Field Density) ตามวิธี Sand Cone เพื่อพิจารณาค่าเปอร์เซ็นต์ของความแน่นสูงสุดในห้องปฏิบัติการโดยทำการทดสอบไม่น้อยกว่า ๓ จุดต่อการทดสอบ ๑ ครั้ง ดังนี้

๑.๑) ดินถมให้ทำการทดสอบ ๑ ครั้งต่อพื้นที่การบดอัด ๗๐๐ ตารางเมตรหรืออยู่ในดุลยพินิจของคณะกรรมการตรวจรับพัสดุในงานจ้างก่อสร้าง

๑.๒) ลูกรังให้ทำการทดสอบ ๑ ครั้งต่อพื้นที่บดอัด ๕๐๐ ตารางเมตรหรืออยู่ในดุลยพินิจของคณะกรรมการตรวจรับพัสดุในงานจ้างก่อสร้าง

๒) การรายงานผลให้รายงานผลการทดสอบความแน่นพร้อมระบุตำแหน่งและระดับต่อคณะกรรมการตรวจรับพัสดุในงานจ้างก่อสร้าง

๗. งานลูกรัง

๗.๑ คำจำกัดความและความหมาย

งานลูกรังหมายถึง ดินซึ่งมีส่วนหยาบขนาดเส้นผ่านศูนย์กลางใหญ่กว่า ๒ มิลลิเมตรมากกว่าร้อยละ ๓๕ โดยปริมาตร และมีอนุภาคดินที่พอจะแทรกอยู่ในช่องว่างที่มีขนาดโตกว่า ๑ มิลลิเมตร ลักษณะของดินลูกรัง จัดอยู่ใน Skeletal soils ได้แก่ดินที่มีเศษหินขนาดเส้นผ่านศูนย์กลาง ๒ มิลลิเมตร หรือใหญ่กว่าอยู่ในดินเป็นปริมาณ ๓๕ เปอร์เซ็นต์ หรือมากกว่าโดยปริมาตรที่มีความลึกไม่เกิน ๕๐ เซนติเมตรจากผิวดิน เป็นได้ทั้งดินทราย ดินร่วน และ ดินเหนียว ซึ่งเกิดได้ทุกสภาพพื้นที่

๗.๒ การควบคุมคุณภาพและการทดสอบวัสดุ

การที่จะควบคุมคุณภาพของงาน ให้มีประสิทธิภาพและเกิดประโยชน์ต่องานสูงสุด ควบคุมงานจะต้องมีความรู้พื้นฐานทางด้านการทดสอบวัสดุ ดังนี้

๗.๒.๑ การทดสอบการเรียงเม็ด Sieve Analysis

วิธีการทดลองนี้ สำหรับหาขนาดการเรียงเม็ด (Particle Size Distribution) ของวัสดุประเภทดิน ลูกรัง ทราย และหินย่อย ทั้งชนิดเม็ดละเอียดและหยาบ โดยให้ผ่านตระแกรงจากขนาดใหญ่จนถึงขนาดเล็กที่มีขนาดร่องผ่านตะแกรงเบอร์ ๒๐๐ ขนาด Ø ๐.๐๗๕ มิลลิเมตร แล้วเปรียบเทียบมวลของตัวอย่างที่ผ่านหรือค้างตะแกรงขนาดต่าง ๆ จากมวลทั้งหมดของตัวอย่าง วิธีการทดลองนี้ได้ปรับปรุงจาก AASHTO T ๒๗-๗๐

๗.๒.๒ วัสดุคัดเลือกขนาดวัสดุใหญ่ที่สุดไม่โตกว่า ๕ ซม. ขนาดวัสดุผ่านตะแกรง เบอร์ ๒๐๐ ไม่มากกว่าร้อยละ ๒๕ โดยน้ำหนัก ถ้าเป็นทรายขนาดผ่านตะแกรงเบอร์ ๒๐๐ ไม่มากกว่าร้อยละ ๒๐ โดยน้ำหนัก

๗.๒.๒.๑ งานชั้นรองพื้นทางหรือผิวจราจรลูกรัง วัสดุที่ได้จะต้องมีการเรียงขนาดคละจากหยาบไปหาละเอียดอย่างสม่ำเสมอเพื่อทำการทดสอบแล้วจะต้องเป็นไปตามเกรด A, B, C

- มวลรวมหยาบที่ค้างตะแกรงเบอร์ ๑๐ จะต้องประกอบด้วยชิ้นส่วนที่แข็งแรงทนทานและสะอาด

- มวลรวมละเอียดที่ผ่านตะแกรงเบอร์ ๑๐ จะต้องประกอบด้วยทรายธรรมชาติหรือทรายที่ได้จากการโม่และส่วนของวัสดุที่ผ่านตะแกรงเบอร์ ๒๐๐ จะต้องมีไม่มากกว่า ๒ ใน ๓ ของวัสดุที่ผ่านตะแกรงเบอร์ ๔๐

๗.๒.๒.๒ งานชั้นพื้นทางมีข้อกำหนด เหมือนข้อ ๒ แต่ต้องเป็นไปตามเกรด A,B หรือ C เท่านั้น

ตารางที่ ๑ ขนาดและของวัสดุมวลรวม

ขนาดตะแกรง มิลลิเมตร (นิ้ว)	ร้อยละที่ผ่านตะแกรงโดยน้ำหนัก				
	เกรด A	เกรด B	เกรด C	เกรด D	เกรด E
๕๐.๐๐๐ (๒)	๑๐๐	๑๐๐	-	-	-
๒๕.๐๐๐ (๑)	-	๗๕-๙๕	๑๐๐	๑๐๐	๑๐๐
๙.๕๐๐ (๓/๘)	๓๐-๖๕	๔๐-๗๕	๕๐-๘๕	๖๐-๑๐๐	-
๔.๗๕๐ (เบอร์ ๔)	๒๕-๕๕	๓๐-๖๐	๓๕-๖๕	๕๐-๘๕	๕๕-๑๐๐
๒.๐๐๐ (เบอร์ ๑๐)	๑๕-๔๐	๒๐-๔๕	๒๕-๕๐	๔๐-๗๐	๔๐-๑๐๐
๐.๔๒๕ (เบอร์ ๔๐)	๘-๒๐	๑๕-๓๐	๑๕-๓๐	๒๕-๔๕	๒๐-๕๐
๐.๐๗๕ (เบอร์ ๒๐๐)	๒-๘	๕-๒๐	๕-๑๕	๕-๒๐	๖-๒๐

๗.๓ การทดสอบหาพิกัดความข้นเหลว (Atterberg Limits Test) : AASHTO T๙๐. T๙๑

เป็นการหาดัชนีของน้ำที่มีอยู่ในมวลดินจากค่า Liquid Limit (L.L) และค่า Plastic Limits (P.L) ซึ่งค่า L.L ของดิน คือ ปริมาณของน้ำที่มีอยู่พอดีในดิน ที่ทำให้ดินเปลี่ยนสภาพจาก Plastic มาเป็น Liquid คิดเทียบเป็นร้อยละของมวลดินอบแห้งหาได้โดยนำดินที่ผ่านตะแกรงเบอร์ ๔๐ (๐.๔๒๕ มิลลิเมตร) มาผสมกับน้ำ ค่า Liquid Limits คือปริมาณของน้ำ คิดเป็นร้อยละที่ทำให้ดินในเครื่องมือทดสอบ (Liquid Limits Device) เหลวมาชนกันยาว ๐.๕ นิ้ว เมื่อเครื่องมือทดสอบซึ่งมีจุดตกกระทบสูง ๑๐ มิลลิเมตร จำนวน ๒๕ ครั้ง

สำหรับค่า Plastic Limits (P.L.) คือจำนวนน้ำต่ำสุดในดินเมื่อดินนั้นยังอยู่ในสภาพ Plastic โดยการนำดินมาคลึงเป็นเส้นให้แตกลายงาที่ขนาดเส้นผ่าศูนย์ กลาง ๑/๘ นิ้ว

ค่าพิกัดความข้นเหลว Atterberg Limits (P.I) = L.L – P.L

๗.๓.๑ วัสดุคัดเลือก – ปราศจากก้อนดินเหนียว (Clay Lump) รากไม้หรือวัชพืชอื่น ๆ

- L.L ไม่มากกว่า ๔๐%
- P.I ไม่มากกว่า ๒๐%

๗.๓.๒ ชั้นรองพื้นทางหรือผิวจราจรลูกรัง

การก่อสร้างชั้นรองพื้นทางสำหรับทางหลวงชนบทชั้นที่ ๑ ชั้นที่ ๒ ชั้นที่ ๓ ชั้นที่ ๔ และ ชั้นที่ ๕

- L.L ไม่มากกว่า ๔๐%
- P.I มีค่า ๔-๑๒%

ลูกรังสำหรับงานพัฒนาแหล่งน้ำ

- L.L ไม่มากกว่า ๔๐%
- P.I มีค่า ๖-๑๒%

๗.๓.๓ ชั้นพื้นทาง

- L.L ไม่มากกว่า ๒๕%
- P.I มีค่า ๖ %

๗.๔ การทดสอบการบดอัด (Compaction Test)

การบดอัดดิน คือ วิธีการที่ทำให้ดินแน่นโดยการใช้เครื่องมือที่มีน้ำหนักและใช้แรงอัดกด กระแทก หรือสั่งสะเทือน (Dynamic Compaction) ให้เม็ดดินเคลื่อนเข้าชิดกันให้มากที่สุดการทดสอบนี้ มีวัตถุประสงค์ดังต่อไปนี้

- หาความสัมพันธ์ปริมาณน้ำในดินต่อความแน่นของดิน
- หาความแน่นสูงสุดของดินแห้ง (Max. Dry Density) เมื่อใช้พลังงานการบดอัดต่าง ๆ กัน
- หาปริมาณน้ำในดิน (Water Content)ที่ทำให้ดินมีความแน่นมากที่สุด ซึ่งเรียกว่า Optimum Moisture Content หรือ OMC.

การทดสอบการบดอัดนี้มีประโยชน์ในการหาค่าความแน่นของดินเมื่อบดอัดด้วยพลังงานจำนวนหนึ่ง ซึ่งหมายถึงการหาความแข็งแรงของดินที่จะนำมาใช้เป็นวัสดุก่อสร้าง โดยถือว่าความแน่นสูงสุดที่หาได้จากการทดลองในห้องทดลองว่าเป็น ๑๐๐ เปอร์เซ็นต์ เมื่อเข้าเทียบกับความแน่นของดินที่บดอัดในสนาม

การทดสอบความแน่นที่นิยมใช้กันทั่วไปในการก่อสร้างทาง, เขื่อน หรือสนามบิน มี ๒ วิธี คือ

(ก) Standard Compaction Test หรือ Standard AASHTO Compaction Test

(ข) Modified Compaction Test หรือ Modified AASHTO Compaction Test

๗.๔.๑ การถมดินและบดอัดตรงส่วนที่เป็นท่อระบายน้ำความแน่นของชั้นดินที่ถมชั้นแรกจะต้องเปลี่ยนให้สม่ำเสมอตลอดท่อมีความหนา ๓๐ เซนติเมตร ชั้นต่อไปให้ดำเนินการบดอัดตามข้อ ๕.๓

๗.๔.๒ วัสดุคัดเลือกเกลี่ยทีละครึ่งของความกว้างผิวจราจรทีละชั้น ความหนาหลังการบดอัดต้องไม่มากกว่า ๑๕ เซนติเมตร ขึ้นรูปให้ได้ความลาดผิว ๓% หรือตาม แบบราดน้ำ และบดอัดให้ได้ความแน่นไม่น้อยกว่า ๙๕% Modified AASHTO แล้วเสร็จให้บดอัดอีกชั้นหนึ่งและขั้นตอนต่อไปตามขั้นตอนดังกล่าวทุกประการเพื่อให้ได้ความแน่นตามต้องการ

๗.๔.๓ ชั้นรองพื้นทางหรืองานผิวจราจรลูกรัง ถ้าเป็นชั้นพื้นทางเดิมผู้รับจ้างจะต้องรื้อชั้นรองพื้นทางหรือผิวจราจรลูกรังเดิมด้วยฟันขุดคุ้ยหน้ารถเกลี่ยดินขึ้น แล้วขึ้นรูป ให้มีความลาดตามขวาง ๓% หรือตามที่กำหนดในแบบแล้วบดอัดดินคันทางให้ได้ความแน่นไม่น้อยกว่า ๙๐%Modified AASHTO การก่อสร้างชั้นรองพื้นทางหรือผิวจราจรลูกรังเมื่อบดอัด และตบแต่งชั้นดินคันทางหรือชั้นวัสดุคัดเลือกได้ตามรูปแบบและข้อกำหนดแล้ว หากผิวดินคันทางหรือชั้นวัสดุคัดเลือกแห้งให้ราดน้ำจนมีความชื้นใกล้เคียงกับความชื้นที่ให้มีความแน่นสูงสุด (Optimum Moisture Content) เพื่อป้องกันมิให้ดินคันทาง หรือชั้นวัสดุตัดเลือกดูดน้ำจากชั้นผิวจราจรลูกรังที่จะต้องบดอัดในชั้นต่อไป ซึ่งอาจทำให้การบดอัดไม่ได้ความแน่นตามข้อกำหนดนี้ หลักจากนั้นให้เกลี่ยลูกรังที่ละครึ่งความกว้างของผิวจราจรที่ละชั้น ความหนาหลังบดอัดต้องไม่มากกว่า ๑๕ ซม. ขึ้นรูปให้ได้ความลาดผิว ๔% หรือตามแบบราดน้ำ และบดอัดให้ได้ความแน่นไม่น้อยกว่า ๙๕%Modified AASHTO เสร็จแล้วให้บดอัดอีกชั้นหนึ่งที่เหลือ ตามขั้นตอนดังกล่าวทุกประการ

๗.๕ การทดสอบการรับน้ำหนัก CBR

วิธีการทดลอง CBR วิธีนี้เป็นวิธีการทดสอบที่กำหนดขึ้นเพื่อหาค่าเปรียบเทียบ Bearing Value ของวัสดุตัวอย่างกับวัสดุหินมาตรฐานเพื่อทำการบดอัดวัสดุตัวอย่างนั้น โดยใช้ค้อนบดอัดทับในแบบ (Mold) ที่ Optimum moisture Content หรือปริมาตรน้ำในดินใด ๆ เพื่อนำมาใช้ออกแบบโครงสร้างของถนนและใช้ควบคุมงานในการบดทับให้ได้ความแน่นและความชื้นตามต้องการ

การทดลอง CBR. อาจทำได้ ๒ วิธีคือ

ก. การทดลองแบบแช่น้ำ (Soaked)

ข. การทดลองแบบไม่แช่น้ำ (Unsoaked)

ถ้าไม่ระบุวิธีใด ให้ใช้ “วิธี ก.”

๗.๕.๑ วัสดุคัดเลือกใช้ในกรณีที่ CBR ของชั้นดินคันทางน้อยกว่า ๖%

๗.๕.๒ วัสดุคัดเลือกค่า CBR ต้องไม่น้อยกว่า ๖%

๗.๕.๓ ชั้นรองพื้นทางและ/หรือชั้นผิวจราจรผิวลูกรัง วัสดุที่ใช้จะต้องมีค่า CBR ไม่น้อยกว่า ๒๕%

๗.๕.๔ ชั้นพื้นทางวัสดุจะต้องมีค่า CBR ไม่น้อยกว่า ๘๐%

๗.๖ การทดสอบความสึกหรอของวัสดุ (Abrasion)

เป็นการหาเปอร์เซ็นต์ของวัสดุทดสอบโดยการนำวัสดุไปขัดสีกับลูกตุ้มในเครื่องมือทดสอบ Los Angeles Machine วัสดุที่ผ่านการสึกหรอ Abrasion Test นำมาร่อนผ่านตะแกรงเบอร์ ๑๒ หาเปอร์เซ็นต์ผ่านตะแกรงของวัสดุที่ถูกขัดสีโดยลูกตุ้มเหล็ก เพื่อคำนวณหาเปอร์เซ็นต์การสึกหรอ

๗.๖.๑. ชั้นรองพื้นทางและ/หรือชั้นผิวจราจรลูกรังเปอร์เซ็นต์ความสึกหรอที่ ๑๐๐ รอบไม่มากกว่า ๒๐% ที่ ๕๐๐ ไม่มากกว่า ๕๐%

๗.๖.๒ ชั้นพื้นทางหินคลุกเปอร์เซ็นต์ความสึกหรอไม่มากกว่า ๑๐% ที่ ๕๐๐ รอบไม่มากกว่า ๔๐% หรือกรวดผสมคอนกรีตเปอร์เซ็นต์ความสึกหรอที่ ๑๐ รอบไม่มากกว่า ๑๐% ที่ ๕๐๐ รอบไม่มากกว่า ๔๐%

๗.๖.๓ หินย่อย หรือหินกรวดผสมคอนกรีตงานแหล่งน้ำเปอร์เซ็นต์ความสึกหรอที่ ๕๐๐รอบ ไม่มากกว่า ๖% ด้วยเครื่องมืดทดสอบและมี ๑๐% จากการทดลองความแกร่ง (Soundness Test) โดยใช้แช่ในน้ำยาโซเดียมซัลเฟต ๖ รอบ

๘. งานคอนกรีต

๘.๑ คำจำกัดความและความหมาย

งานคอนกรีตหมายถึงการประกอบและติดตั้งแบบการผสมคอนกรีตการเทคอนกรีตการซ่อมคอนกรีตการทำผิวและตกแต่งคอนกรีตการบ่มคอนกรีตสำหรับงานอาคารต่างๆ

คอนกรีตประกอบด้วยส่วนผสมของซีเมนต์หินย่อยหรือกรวดทรายน้ำและหรือสารเคมีผสมเพิ่ม ส่วนผสมทั้งหมดจะต้องคลุกเคล้าให้เข้ากันอย่างดีและให้ความเหลวของคอนกรีตที่เหมาะสม

คอนกรีตต้องมีเนื้อสม่ำเสมอและเมื่อแข็งตัวต้องมีเนื้อแน่นมีความคงทนถาวรมีคุณสมบัติกันซึมทนต่อการขัดสีได้ดีและมีกำลังรับน้ำหนักที่มากระทำ

๘.๒ ข้อกำหนด/คุณสมบัติ

๘.๒.๑ วัสดุผสมคอนกรีต

๑) ปูนซีเมนต์ต้องเป็นปูนซีเมนต์ ต้องเป็นของใหม่ไม่เสื่อมคุณภาพและจับตัวเป็นก้อน ถ้าไม่ระบุไว้เป็นอย่างอื่นให้ใช้ปูนซีเมนต์ปอร์ตแลนด์ ประเภท ๑ ตามมาตรฐานผลิตภัณฑ์อุตสาหกรรม มอก. ๑๕ เล่ม ๑-๒๕๓๒ หรือปูนซิเมนต์ไฮดรอลิกชนิดใช้งานทั่วไป (GU) ตามมาตรฐานผลิตภัณฑ์อุตสาหกรรม มอก. ๒๕๔๙ - ๒๕๕๖

๒) ทรายต้องเป็นทรายหยาบน้ำจืด มีเม็ดแน่นแข็งแกร่งสะอาดปราศจากสิ่งเจือปนและมีสัดส่วนคละกันที่ดีโดยต้องผ่านการทดสอบคุณสมบัติ ดังนี้

๒.๑) ทดสอบความแข็งแกร่งโดยแช่น้ำยาโซเดียมซัลเฟต ๕ รอบมีค่าสึกหรอไม่เกิน๑๐%

๒.๒) ทดสอบส่วนคละโดยร่อนผ่านตะแกรงมาตรฐานอเมริกัน ดังนี้

ตะแกรงมาตรฐานอเมริกัน	% ผ่านตะแกรงโดยน้ำหนัก
๓/๘นิ้ว	๑๐๐
เบอร์๔	๙๕ – ๑๐๐
เบอร์๘	๘๐ – ๑๐๐
เบอร์๑๖	๕๐ – ๘๕
เบอร์๓๐	๒๕ – ๖๐
เบอร์๕๐	๑๐ – ๓๐
เบอร์๑๐๐	๒ – ๑๐

๓) หินย่อยหรือกรวดหินย่อยเป็นหินโม่ด้วยเครื่องจักรกรวดต้องเป็นกรวดน้ำจืดซึ่งเกิดขึ้นตามธรรมชาติมีขนาดตั้งแต่ ๔-๗๖ มิลลิเมตร (๓/๑๖ - ๓นิ้ว) ซึ่งจะต้องมีขนาดส่วนคละลดหลั่นกันไปอย่างเหมาะสมมีความแข็งแกร่งทนทานปราศจากสิ่งเจือปนที่ไม่ต้องการมีรูปร่างลักษณะเหลี่ยมค่อนข้างกลมมีส่วนเรียวแบนน้อยก่อนนำมาใช้ต้องผ่านเกณฑ์การดังนี้

๓.๑) ทดสอบการขัดสีโดยเครื่อง Los Angeles Machine ๕๐๐ รอบมีค่าทนต่อการขัดสีไม่น้อยกว่า ๖๐%

๓.๒) ทดสอบสัดส่วนคละโดยร่อนผ่านตะแกรงมาตรฐานอเมริกันซึ่งแบ่งเป็นขนาดเกินเบอร์ ๑ มีขนาดหินใหญ่สุดไม่เกิน ¾ นิ้วใช้กับอาคารคอนกรีตที่มีความหนาไม่เกิน ๐.๒๐ เมตรและหินเบอร์ ๒ มีขนาดหินใหญ่สุดไม่เกิน ๑ ½ นิ้วใช้กับอาคารคอนกรีตที่มีความหนาเกิน ๐.๒๐ เมตร ดังนี้

ขนาดหินย่อย	% ผ่านตะแกรงโดยน้ำหนัก							
	๒ ”	๑ ½ ”	๑ ”	¾ ”	½ ”	⅜ ”	No.๔	No.๘
หินเบอร์ ๑	-	-	๑๐๐	๙๐ – ๑๐๐	-	๒๐ – ๕๕	๐ – ๑๐	๐ - ๕
หินเบอร์ ๒	๑๐๐	๙๐ – ๑๐๐	๒๐ – ๕๕	๐ – ๑๕	-	๐ – ๕	-	-

๔) น้ำต้องเป็นน้ำจืดที่สะอาดปราศจากสิ่งเจือปนในปริมาณที่จะทำให้คอนกรีตสูญเสียความแข็งแรงเช่นกรดด่างสารอินทรีย์ฯลฯ

๕) สารผสมเพิ่ม (Admixture) เป็นสารเคมีที่ใส่เพิ่มเข้าไปในส่วนผสมคอนกรีตเพื่อเพิ่มความมั่นคงแข็งแรงและสะดวกในการใช้งานก่อนนำมาใช้จะต้องได้รับความเห็นชอบจากคณะกรรมการตรวจการจ้างก่อน

๘.๒.๒ แบบหล่อคอนกรีต

๑) วัสดุที่ใช้ทำแบบหล่อเช่นไม้ไม้อัดแผ่นเหล็กจะต้องทดต่อการบิดงอซึ่งเกิดจากการเทหรือการกระทุ้งทำให้คอนกรีตแน่นโดยคุณสมบัติของวัสดุที่ใช้มีดังนี้

๑.๑) ไม้แบบไม้ที่จะนำมาทำแบบจะต้องหนาไม่ต่ำกว่า ๑ นิ้ว และกว้างไม่เกิน ๙นิ้ว ยึดโยงติดกันให้แข็งแรงไม่โยกคลอน

๑.๒) ไม้อัดจะต้องเป็นไม้อัดที่ทำด้วยกาวชนิดพิเศษสามารถกันน้ำได้ไม่เสียรูปเมื่อถูกน้ำหนาไม่น้อยกว่า ๑๐ มิลลิเมตร

๑.๓) ไม้เคร่าและไม้สำหรับค้ำยันมีขนาดไม่เล็กกว่า ๑ ½ x ๓ นิ้ว

๒) การเตรียมพื้นผิวฐานรองรับคอนกรีตพื้นผิวฐานที่รองรับคอนกรีตผิวหน้าจะต้องไม่มีน้ำขังไม่มีโคลนตมและเศษสิ่งของต่างๆหรือสิ่งที่ไม่พึงประสงค์เคลือบติดอยู่กรณีพื้นผิวที่ดูดซึมน้ำจะต้องทำให้ชื้นโดยทั่วเพื่อป้องกันมิให้พื้นผิวดูดน้ำออกจากคอนกรีตใหม่

๓) แบบหล่อเมื่อได้ประกอบแล้วต้องมีความมั่นคงแข็งแรงและได้ตำแหน่งแนวระดับขนาดและรูปร่างถูกต้องตามระบุไว้ในแบบ

๔) ก่อนเทคอนกรีตต้องทำความสะอาดแบบหล่ออุดรูรั่วให้เรียบร้อยทาแบบด้วยน้ำมันทาแบบที่อนุญาตให้ใช้เท่านั้นเพื่อป้องกันมิให้คอนกรีตติดแบบและมีรอยเปื้อน

๕) กรณีต้องยึดแบบด้วยเหล็กเส้นหรือโลหะเส้นอย่างอื่นที่จะต้องฝังทิ้งไว้ในคอนกรีตโดยการดัดเหล็กหรือโลหะเส้นที่จุดห่างลึกจากผิวคอนกรีตไม่น้อยกว่า ๓ เซนติเมตร

๖) กรณีที่ใช้ยึดปลายเหล็กเส้นยึดแบบชนิดถอดเก็บได้ให้ปล่อยรูคอนกรีตที่ปลายเหล็กเส้นที่ยึดแบบนี้ไว้สำหรับคว้านให้ใหญ่เพื่อจัดการซ่อมรูคอนกรีตด้วยซีเมนต์ผสมทรายอัตราส่วน๑ : ๑โดยน้ำหนักภายใน๑๒ ชั่วโมงหลังจากถอดแบบ

๘.๒.๓ การผสมและการเทคอนกรีต

๑) ส่วนผสมคอนกรีตเป็นการหาส่วนผสมของซีเมนต์หินย่อยหรือกรวดทรายและน้ำผสมโดยน้ำหนักจากการทดลองในห้องปฏิบัติการโดยถือเอาความแข็งแรงของคอนกรีตที่ต้องการความเหมาะสมในการผสมและในการหล่อคอนกรีตเป็นเกณฑ์โดยจะต้องมีคุณสมบัติดังนี้

๑.๑) มีความสามารถรับแรงกดใน ๒๘ วันได้ไม่ต่ำกว่า ๒๔๐ กิโลกรัมต่อตารางเซนติเมตร

๑.๒) การทดสอบกำลังในการรับแรงกดสามารถกระทำได้ ๒ วิธีคือ Cylinder Test สามารถรับแรงกดใน ๒๘ วันได้ไม่ต่ำกว่า ๒๑๐ กิโลกรัมต่อตารางเซนติเมตรและ Cube Test สามารถรับแรงกดใน ๒๘ วัน ได้ไม่ต่ำกว่า ๒๔๐ กิโลกรัมต่อตารางเซนติเมตร หรือเทียบเท่ากำลังอัดคอนกรีตที่อายุ ๒๘ วัน

๑.๓) การทดสอบความข้นเหลวของคอนกรีต (Consistency) เป็นการทดสอบหาค่าการยุบตัว (Slump Test) ก่อนที่จะนำไปเทในแบบหล่อให้ใช้ค่าการยุบตัวอยู่ระหว่าง ๕-๑๐ เซนติเมตร

๒) วิธีการผสมคอนกรีตต้องใช้วิธีผสมด้วยเครื่องผสมคอนกรีตที่ได้รับความเห็นชอบจากช่างควบคุมงานก่อสร้างก่อนคอนกรีตต้องผสมเข้ากันอย่างทั่วถึงจนเป็นสีเดียวกันในการผสมครั้งหนึ่งๆต้องใช้เวลาผสมไม่น้อยกว่า ๒ นาที

๓) คอนกรีตผสมเสร็จ (Ready Mixed Concrete) ส่วนผสมของคอนกรีตยอมให้เปลี่ยนแปลงได้บ้างขึ้นอยู่กับบริษัทผู้ผลิตก่อนที่จะนำมาใช้ได้ต้องส่งรายการคำนวณออกแบบส่วนผสมและผลทดสอบจากการผสมจริงให้คณะกรรมการตรวจรับพัสดุในงานจ้างก่อสร้างพิจารณาเห็นชอบก่อน

๓.๑) ความคลาดเคลื่อนที่ยอมให้ของปริมาณส่วนผสมวัตถุดิบต่างๆจะถูกชั่งตวงให้อยู่ในขอบเขตที่กำหนดดังแสดงในตาราง

วัตถุดิบ	ความคลาดเคลื่อน
ปูนซีเมนต์	น้อยกว่า ๒๐๐ กก. ±๒% มากกว่า ๒๐๐ กก. ±๑%
มวลรวม	น้อยกว่า ๕๐๐ กก. ±๓% มากกว่า ๕๐๐ กก. ±๒%
วัตถุดิบ	ความคลาดเคลื่อน
น้ำและส่วนผสมเพิ่ม	±๓%

๓.๒) การผสม (Mixing) ให้ใช้วิธีข้อใดข้อหนึ่ง

๓.๒.๑) การผสมกับที่ (Central Mixing) หมายถึงการผสมคอนกรีตซึ่งเสร็จเรียบร้อยสมบูรณ์จากโรงงานเวลาขั้นต่ำในการผสมดังแสดงในตาราง

ความจุเครื่องผสม (ลบ.ม)	เวลาขั้นต่ำในการผสม (นาที)
๐.๗๕	๑
๑.๕๐	๑.๒๕
๒.๒๕	๑.๕๐
๓.๐	๑.๗๕
๓.๗๕	๒.๐๐
๔.๕๐	๒.๒๕

๓.๒.๒) การผสม ๒ ตอน (Shrink Mixing) หมายถึงการผสมคอนกรีต๒ตอนโดยตอนแรกผสมจากโรงงานและตอนหลังเป็นการผสมให้เสร็จเรียบร้อยสมบูรณ์ โดยรถผสม (Truck Mixer)

๓.๒.๓) การผสมโดยรถ (Truck Mixer) หมายถึงการผสมคอนกรีตซึ่งผสมเสร็จเรียบร้อยสมบูรณ์ในรถผสม (Truck Mixer) การผสมคอนกรีตต้องมีการหมุนไม่น้อยกว่า ๗๐ รอบและไม่เกิน ๑๐๐ รอบตามความเร็วของการผสม (Mixing – Speed) ที่กำหนดของเครื่อง

๓.๓) การขนส่งจำแนกออกเป็น ๓ ประเภท มีหลักเกณฑ์ขึ้นอยู่กับลักษณะการผสม (Mixing) ดังนี้

๓.๓.๑) รถผสม (Truck Mixer) ถ้าใช้ขนส่งคอนกรีตจาก

การผสมกับที่ (Central Mixing) ให้ใส่คอนกรีตได้ไม่เกิน ๘๐% ของปริมาตรทั้งหมด

การผสม ๒ ตอน (Shrink Mixing) ให้ใส่คอนกรีตได้ไม่เกิน ๗๐ % ของปริมาตรทั้งหมด

การผสมโดยรถ (Truck Mixing) ให้ใส่คอนกรีตได้ไม่เกิน ๖๕ % ของปริมาตรทั้งหมด

๓.๓.๒) ทั้งนี้การขนส่งโดยรถผสมต้องถ่ายคอนกรีต (Discharge) ออกจากโม่ให้หมดภายในเวลา ๑ ½ ชม. หลังจากเริ่มผสม

๓.๓.๓) รถขนส่ง (Truck) ใช้ขนส่งระยะสั้นๆและจะต้องถ่ายคอนกรีตออกให้หมดภายในเวลา๓๐ นาทีหลังจากเริ่มผสม

ความหมาย

- รถผสม (Truck Mixer) หมายถึงรถซึ่งสามารถขนส่งคอนกรีตและภายในรถประเภทนี้จะมีใบผสมซึ่งสามารถใช้ผสมคอนกรีตได้
- รถกวน (Truck Agitation) หมายถึงรถซึ่งสามารถขนส่งและกวนคอนกรีตที่ผสมเรียบร้อยสมบูรณ์แล้วจากโรงงานไปยังหน่วยงานซึ่งโม่จะหมุนระหว่างการเดินทางด้วย
- รถขนส่ง (Truck) หมายถึงรถซึ่งสามารถขนส่งคอนกรีตที่ผสมเรียบร้อยสมบูรณ์แล้วและต้องป้องกันน้ำรั่วได้
- เวลาที่เริ่มผสมให้นับจากวันเวลาที่เริ่มใส่น้ำ
- เวลาที่กำหนดไม่ใช้กับปูนซีเมนต์ปอร์ตแลนด์ประเภท ๓

๔) การเทคอนกรีตจะกระทำได้หลังจากช่างควบคุมงานได้ตรวจสอบความเรียบร้อยของแบบหล่อการผูกเหล็กการวางเหล็กและสิ่งที่ฝังในคอนกรีตโดยปฏิบัติ ดังนี้

๔.๑) คอนกรีตที่ผสมเสร็จแล้วต้องเทลงในแบบหล่อให้ใช้หมดภายในเวลา ๓๐ นาที

๔.๒) การเทคอนกรีตจากที่สูงต้องมีรางหรือท่อส่งคอนกรีตต้องให้ปลายท่อด้านล่างจมอยู่ในคอนกรีตที่เทใหม่ห้ามเทคอนกรีตในระยะสูงกว่า ๑.๕๐ เมตร จากพื้นที่เทหรือจากกรณีใดๆที่ทำให้มวลรวมแยกตัวออกจากกัน

๔.๓) การหล่อคอนกรีตที่เชื่อมเข้ากันกับคอนกรีตเดิมให้กะเทาะผิวหน้าคอนกรีตเดิมเสียก่อนราดด้วยน้ำปูนแล้วจึงเทของใหม่ทับลงไป

๔.๔) การเทแต่ละครั้งความหนาไม่เกิน ๒๐ เซนติเมตรและต้องกระทุ้งให้คอนกรีตเนื้อแน่นด้วยเครื่องสั่น (Vibrator)

๔.๕) ในระหว่างที่ฝนตกต้องระงับการเทโดยก่อนหยุดให้กระทุ้งคอนกรีตส่วนเทให้แน่นและแต่งหน้าตัดให้ขรุขระไว้เป็นรอยต่อสำหรับงานก่อสร้าง

๔.๖) ขณะที่คอนกรีตยังไม่แข็งตัวต้องระวังไม่ให้คอนกรีตได้รับความกระทบกระเทือนและต้องป้องกันการสูญเสียน้ำจากแสงแดดและลมด้วย

๕) รอยต่อคอนกรีต

๕.๑) รอยต่อคอนกรีตจะทำตามตำแหน่งที่แสดงไว้ในแบบก่อสร้างทุกแห่งการเทคอนกรีตต้องทำให้เสร็จเป็นช่วงๆโดยยึดถือเอารอยต่อนี้เป็นเกณฑ์ดังนี้

๕.๑.๑) รอยต่อสำหรับงานก่อสร้าง (Construction Joint) ก่อนเทคอนกรีตติดต่อกับ ช่วงเก่า ต้องมีการขัดถูล้างสิ่งสกปรกออกเสียก่อนแล้วจึงทำการเทคอนกรีตส่วนต่อไปได้

๕.๑.๒) รอยต่อเผื่อหด (Contraction Joint) ผิวหน้าของรอยต่อด้านหนึ่งที่เกิดจากด้านติดกับแบบหล่อจะต้องรอให้คอนกรีตแข็งตัวเสียก่อนแล้วจึงถอดแบบเพื่อเทคอนกรีตในอีกด้านหนึ่งผิวคอนกรีตที่แข็งตัวแล้วจะต้องทาด้วยน้ำยาเคลือบผิวชนิดใดชนิดหนึ่งก่อนที่จะเทคอนกรีตในช่วงต่อไป

๕.๑.๓) รอยต่อเผื่อขยาย (Expansion Joint) ช่องว่างระหว่างการเทคอนกรีตครั้งแรกและครั้งที่สองให้มีระยะห่างกันอย่างน้อย ๑ เซนติเมตร และให้ใส่ช่องว่างระหว่างผิวคอนกรีตด้วยวัสดุประเภท Elastic Filler และอุดรอยต่อด้วยวัสดุประเภท Joint Sealant

๕.๒) แผ่นใยใส่รอยต่อ (Elastic Filler) ประกอบด้วยแผ่นชานอ้อยหรือเส้นใยอื่นๆที่เหมาะสมอัดเป็นแผ่นและอาบด้วยยางมะตอยชนิดเหลว

๕.๓) วัสดุอุดรอยต่อ (Joint Sealant) เป็นยางมะตอยผสมทรายอัตราส่วน ๑ : ๓ รอยต่อเผื่อขยายบริเวณใกล้ถึงผิวคอนกรีต

๕.๔) วัสดุกันน้ำ (Water Stop) มีลักษณะขนาดและคุณสมบัติดังนี้

รายการ	Rubber Water Stop	PVC. Water Stop
หน่วยแรงยึดอย่างน้อย	๒,๕๐๐ P.S.I.	๒,๐๐๐ P.S.I.
ความถ่วงจำเพาะไม่เกิน	๑.๒๐	๑.๕๐
ความแข็งน้อยที่สุดวัดโดย Shore Durometer Type A	๖๐	๘๐
ความดูดน้ำไม่เกิน	๕ %	๐.๓๐ %
ยืดจนขาดอย่างน้อย	๔๕๐ %	๔๐๐ %
ทนแรงกดได้มากที่สุด	๓๐ %	๒๐ %

๘.๒.๔ การถอดแบบและการบ่มคอนกรีต

๑) แบบหล่อคอนกรีตจะต้องปล่อยไว้จนกว่าจะครบกำหนดเวลาถอดแบบและการถอดแบบจะต้องกระทำด้วยความระมัดระวังเพื่อมิให้คอนกรีตเกิดความเสียหายระยะเวลาที่ถอดแบบได้ตามความแข็งแรงของคอนกรีตนับจากวันที่เทคอนกรีตกำหนดโดยประมาณดังนี้

๑.๑) แบบด้านข้างเสาคานกำแพงตอม่อ ๒ วัน

๑.๒) แบบท้องคานใต้แผ่นพื้น ๒๑ วัน

๒) การบ่มคอนกรีตจะต้องกระทำทันทีที่คอนกรีตเริ่มแข็งตัวและต้องบ่มอย่างน้อย ๗ วัน วิธีการบ่มมีหลายวิธี ดังนี้

๒.๑) ใช้กระสอบชุบน้ำคลุมแล้วคอยรดน้ำให้เปียกอยู่เสมอ

๒.๒) ใช้ฉีดน้ำให้คอนกรีตเปียกชื้นอยู่เสมอ

๒.๓) ใช้วิธีขังน้ำไว้บนผิวคอนกรีต

๒.๔) ใช้สารเคมีเคลือบผิวคอนกรีต

๘.๒.๕ การซ่อมผิวคอนกรีต

๑) ห้ามซ่อมผิวคอนกรีตที่ถอดแบบแล้วจนกว่าจะได้รับการตรวจสอบจากช่างควบคุมงาน

๒) ผิวคอนกรีตที่มีรูพรุนหรือมีส่วนบกพร่องเล็กน้อยไม่กระทบกระเทือนต่อความมั่นแข็งแรงของโครงสร้างให้ทำการสกัดคอนกรีตที่เกาะกันอย่างหลวมๆบริเวณนั้นออกให้หมดแล้วอุดฉาบด้วยปูนทรายอัตราส่วนผสมปูนซีเมนต์ : ทราย ๑ : ๑ โดยน้ำหนัก

๘.๒.๖ การเก็บตัวอย่างทดสอบและรายงานผล

๑) การเก็บตัวอย่างทดสอบ

๑.๑) สุ่มเก็บตัวอย่างหินย่อยหรือกรวดและทรายจำนวนอย่างละ ๕๐ กิโลกรัม เพื่อทดสอบความแข็งแกร่งการขัดสีสิ่งเจือปนสัดส่วนคละและออกแบบส่วนผสมคอนกรีต

๑.๒) เก็บตัวอย่างหล่อลูกบาศก์คอนกรีตอย่างน้อยวันละ ๑ ครั้งๆละ ๓ ตัวอย่างหรือความเห็นชอบของช่างควบคุมการก่อสร้างและให้เขียนวันเดือนปีกับค่ายุบตัวของคอนกรีตลงบนแท่งตัวอย่างเพื่อทดสอบกำลังรับแรงอัดของคอนกรีต

๒) การรายงานผล

๒.๑) ผลการทดสอบคุณสมบัติของหินย่อย/กรวดทรายและการออกแบบส่วนผสมคอนกรีตให้คณะกรรมการตรวจรับพัสดุในงานจ้างก่อสร้างเห็นชอบก่อนนำไปใช้งาน

๒.๒) ผลการทดสอบกำลังรับแรงอัดของตัวอย่างหล่อลูกบาศก์ให้คณะกรรมการตรวจรับพัสดุในงานจ้างก่อสร้างเห็นชอบก่อนตรวจรับงาน (หากจะให้มีการตรวจรับงานก่อนอายุคอนกรีตครบ ๒๘ วัน ให้ทำการทดสอบแท่งคอนกรีตตัวอย่างที่อายุ ๗ วันและมีความสามารถรับแรงกดได้ไม่ต่ำกว่า ร้อยละ ๗๕ ของกำลังอัดประลัยคอนกรีตอายุ ๒๘ วัน)

๙. งานเหล็กเสริมคอนกรีต

๙.๑ คำจำกัดความและความหมาย

งานเหล็กเสริมคอนกรีตหมายถึงเหล็กกลมเหล็กข้ออ้อยและเหล็กโดรงสร้างอื่นที่ปรากฏในแบบก่อสร้างซึ่งต้องห่อหุ้มด้วยคอนกรีต

๙.๒ ข้อกำหนด/คุณสมบัติ

๙.๒.๑ เหล็กเสริมต้องเป็นเหล็กใหม่ปราศจากสนิมคราบน้ำมันมีคุณสมบัติตามมาตรฐานผลิตภัณฑ์อุตสาหกรรมดังนี้

๑) เหล็กเส้นกลมชั้นคุณภาพ SR ๒๔ มาตรฐานมอก. ๒๐-๒๕๔๓ มีกำลังดึงที่ขีดยืดไม่ต่ำกว่า ๒,๔๐๐ กก./ตร.ซม. มีกำลังดึงประลัยไม่ต่ำกว่า ๓,๙๐๐ กก./ตร.ซม. และมีความยืดตัวไม่น้อยกว่าร้อยละ ๒๐ ในช่วงความยาว ๐.๒๐ เมตร

๒) เหล็กข้ออ้อยชั้นคุณภาพ SD ๓๐ มาตรฐานมอก. ๒๔-๒๕๔๘ มีกำลังดึงที่ขีดยืดไม่ต่ำกว่า ๓,๐๐๐ กก./ตร.ซม. มีกำลังดึงประลัยไม่ต่ำกว่า ๔,๙๐๐ กก./ตร.ซม. และมีความยืดตัวไม่น้อยกว่า ร้อยละ ๑๖ ในช่วงความยาว ๐.๒๐ เมตร

๙.๒.๒ การวางเหล็กเสริม

๑) เหล็กเสริมที่ตัดได้ขนาดรูปร่างแล้วต้องงอปลายทั้งสองข้างและวางตามที่แสดงในแบบก่อสร้างการวัดระยะห่างเหล็กให้วัดจากศูนย์กลางถึงศูนย์กลางเหล็ก

๒) เหล็กเสริมจะต้องวางห่างจากผิวคอนกรีตโดยวัดระยะจากผิวคอนกรีตถึงผิวเหล็กตามเกณฑ์ ดังนี้

๒.๑) กรณีเหล็กเสริมชั้นเดียวถ้าไม่แสดงไว้เป็นอย่างอื่นให้วางตรงกึ่งกลางความหนา

๒.๒) กรณีเหล็กเสริม๒ชั้นระยะระหว่างผิวเหล็กถึงผิวคอนกรีตทีติดกับแบบไม่น้อยกว่า ๒.๕๐ เซนติเมตรและถ้าติดกับดินหรือหินให้ใช้ ๗.๕๐ เซนติเมตรนอกจากแสดงไว้เป็นอย่างอื่น

๓) เหล็กเสริมต้องวางและผูกให้แน่นเพื่อมิให้เคลื่อนไหวระหว่างเทคอนกรีตและในขณะกระทุ้งหรือการสั่นคอนกรีต

๔) เหล็กเดือย (Dowel Bars) ต้องมีขนาดและอยู่ในตำแหน่งตามแบบก่อนนำไปวางปลายด้านหนึ่งจะต้องทาด้วยยางมะตอยให้ทั่ว

๕) ในขณะที่คอนกรีตยังไม่แข็งตัวห้ามมิให้กระทบกระเทือนที่ปลายเหล็กที่คอนกรีตยังไม่ได้รับการห่อหุ้ม

๙.๒.๓ การต่อเหล็กเสริมจะต้องต่อโดยวิธีทาบกันและรอยต่อของเหล็กแต่ละเส้นต้องสลับกันห้ามต่อเหล็กตรงจุดที่รับแรงมากที่สุดในคาน ดังนี้

๑) เหล็กเส้นกลมให้วางทาบกันไม่น้อยกว่า ๔๐ เท่าของเส้นผ่านศูนย์กลางเหล็กเมื่อปลายต้องงอขอมาตรฐานหรือ ๕๐ เท่าของเส้นผ่าศูนย์กลางเหล็กเมื่อปลายไม่งอขอมาตรฐาน

๒) เหล็กข้ออ้อยให้วางทาบกันไม่น้อยกว่า ๓๐ เท่าของเส้นผ่าศูนย์กลางโดยปลายไม่งอขอมาตรฐาน

๙.๒.๔ การเก็บตัวอย่างทดสอบและรายงานผล

๑) การเก็บตัวอย่างทดสอบเหล็กทุกขนาดๆ ละ ๓ ท่อนโดยไม่ซ้ำเส้นมีความยาว ท่อนละ๐.๖๐ เมตร

๒) การรายงานผลการทดสอบคุณสมบัติของเหล็กเส้นแต่ละขนาดให้คณะกรรมการตรวจรับพัสดุในงานจ้างก่อสร้างเห็นชอบก่อนนำไปใช้งาน

๑๐. งานหิน

๑๐.๑ คำจำกัดความและความหมาย

งานหินที่ใช้ในงานแหล่งน้ำส่วนใหญ่จะเป็นหินใหญ่ใช้ป้องกันการกัดเซาะของกระแสน้ำที่กระทำกับตลิ่งของลำน้ำอาคารที่ขวางทางน้ำเป็นต้นแบ่งออกเป็นประเภทได้ ดังนี้

๑๐.๑.๑ หินทิ้งหมายถึงหินขนาดเล็กใหญ่มีขนาดคละกันนำไปปูหรือทิ้งด้วยเครื่องจักรหรือแรงคนและตบแต่งผิวหน้าครั้งสุดท้ายให้มองดูเรียบร้อยด้วยแรงคน

๑๐.๑.๒ หินเรียงหมายถึงหินที่มีขนาดประมาณ ๐.๒๐ - ๐.๒๕ เมตร นำมาเรียงให้ได้รูปร่างและขนาดตามแบบก่อนเรียงต้องทำการบดอัดพื้นให้แน่นแล้วนำหินใหญ่มาเรียงให้ชิดที่สุดโดยให้หินก้อนใหญ่กว่าอยู่บนหินก้อนเล็กพร้อมทั้งแต่งผิวหน้าเรียบเสมอกันกับหินก้อนข้างเคียงด้วยแรงคนและถมช่องว่างระหว่างหินด้วยหินย่อยและหินฝุ่นให้แน่น

๑๐.๑.๓ หินเรียงยาแนวหมายถึงหินเรียงตามข้อ ๑๐.๑.๒ และยาแนวผิวหน้าตามช่องว่างระหว่างหินด้วยปูนก่อ

๑๐.๑.๔ หินก่อหมายถึงหินที่มีคอนกรีตหยาบแทรกตามช่องว่างระหว่างหินก้อนใหญ่

๑๐.๑.๕ หินเรียงในกล่องลวดตาข่าย

๑) หินเรียงในกล่องลวดตาข่ายแบบ GABION หมายถึง หินเรียงขนาดประมาณ ๐.๑๕ - ๐.๒๕เมตร

๒) หินเรียงในกล่องลวดตาข่าย MATTRESS หมายถึง หินเรียงขนาดประมาณ ๐.๐๗๕ - ๐.๑๕ เมตร

๑๐.๒ ข้อกำหนดและคุณสมบัติ

๑๐.๒.๑ คุณสมบัติทั่วไป

๑) หินใหญ่

๑.๑) มีความแข็งแกร่งไม่ผุกร่อนและทนต่อการขัดสี (Abrasion) ทดสอบโดยวิธี Los Angeies Abrasion Test แล้วส่วนที่สึกหรอสูญหายไม่เกิน ๔๐%

๑.๒) มีความคงทน (Soundness) เมื่อทดสอบด้วยวิธี Sodium Sulphate แล้วส่วนสูญหายต้องไม่เกิน ๑๒% โดยน้ำหนัก

๑.๓) มีความถ่วงจำเพาะไม่ต่ำกว่า ๒.๖ และเป็นหินมาจากแหล่งโรงโม่หิน

๑.๔) มีสัดส่วนคละที่ดีโดยขึ้นอยู่กับความหนาของหินดังนี้

๑.๔.๑) หินทิ้งหนา ๐.๙๐ เมตร มีขนาดของก้อนหินโตสุด ø ไม่เกิน ๐.๔๐ เมตร

น้ำหนักของก้อนหิน (กก.)	ขนาด ø ของก้อนหิน (ม.)	% แต่ละขนาดโดยน้ำหนัก
๕๐-๑๐๐	๐.๓๒๕-๐.๔๐๐	มากกว่า ๔๐
๑๐-๕๐	๐.๒๐๐ – ๐.๓๒๕	๕๐-๖๐
ต่ำกว่า ๕	ต่ำกว่า ๐.๑๕๐	น้อยกว่า ๑๐
น้ำหนักของก้อนหิน (กก.)	ขนาด ø ของก้อนหิน (ม.)	% แต่ละขนาดโดยน้ำหนัก
หินย่อยและหินฝุ่น	หินย่อยและหินฝุ่น	น้อยกว่า ๕

๑.๔.๒) หินทิ้งหนา ๐.๖๐ เมตร มีขนาดของก้อนหินโตสุด ø ไม่เกิน ๐.๓๗ เมตร

น้ำหนักของก้อนหิน (กก.)	ขนาด ø ของก้อนหิน (ม.)	% แต่ละขนาดโดยน้ำหนัก
๒๕ – ๗๕	๐.๒๗๐ – ๐.๓๗๐	มากกว่า ๔๐
๕ – ๒๕	๐.๑๕๐ – ๐.๒๗๐	๒๐ – ๖๐
ต่ำกว่า ๕	ต่ำกว่า ๐.๑๕๐	น้อยกว่า ๒๐
หินย่อยและหินฝุ่น	หินย่อยและหินฝุ่น	น้อยกว่า ๕

๑.๔.๓) หินทิ้งหนา ๐.๔๕ เมตรมีขนาดของก้อนหินโตสุด ø ไม่เกิน ๐.๒๗ เมตร

น้ำหนักของก้อนหิน (กก.)	ขนาด ø ของก้อนหิน (ม.)	% แต่ละขนาดโดยน้ำหนัก
๑๐ –๒๕	๐.๒๐๐ – ๐.๒๗๐	มากกว่า๕๕
๕–๑๐	๐.๑๕๐ – ๐.๒๐๐	๓๕ -๔๕
ต่ำกว่า๕	ต่ำกว่า๐.๑๕๐	ต่ำกว่า๑๐
หินย่อยและหินฝุ่น	หินย่อยและหินฝุ่น	น้อยกว่า๕

๒) กล่องลวดตาข่าย

๒.๑) เป็นตาข่ายเคลือบสังกะสี (Hot dip galvanized) ประกอบขึ้นจากลวดตาข่ายถักเป็นรูปหกเหลี่ยมชนิดพันเกลียว ๓ รอบ มี ๒ แบบ คือ

๒.๒.๑) กล่องลวดตาข่ายแบบ GAEION มีขนาดสัดส่วนตามแบบโดยมีขนาดช่องตาข่ายจากระยะพันเกลียว “D” ไม่น้อยกว่า ๑๐x๑๓ เซนติเมตร

๒.๒.๒) กล่องลวดตาข่าย MATTRESS มีขนาดสัดส่วนตามแบบ โดยมีขนาดช่องตาข่ายจากระยะพันเกลียว “D” ไม่น้อยกว่า ๖x๘ เซนติเมตร

๒.๒) การขึ้นโครงรูปกล่องเป็นสี่เหลี่ยมโดยเครื่องจักรให้ได้ขนาดและสัดส่วนตามแบบและมีผนังกั้นภายในทุก ๑ เมตร มีฝาปิด - เปิดได้

๒.๓) คุณลักษณะของลวด (Wire) ที่ใช้ประกอบเป็นกล่องลวดตาข่ายจะต้องมีค่าความต้านทานแรงดึง (tensile strength) ไม่น้อยกว่า ๓๘ กก/ตร.มม. ตามวิธีการทดสอบมอก. ๗๑ “ลวดเหล็กเคลือบสังกะสี” และมีขนาดลวดและการเคลือบสังกะสี ดังนี้

๒.๓.๑ กล่องลวดตาข่ายแบบ GABION

ชนิดของลวด	เส้นผ่าศูนย์กลาง (มม.)	น้ำหนักขั้นต่ำของสังกะสีที่เคลือบ (กรัม/ตร.ม.)
ลวดโครง	๓.๕	๒๗๕
ลวดถัก	๒.๗	๒๖๐
ลวดพัน	๒.๒	๒๔๐

๒.๓.๒ กล่องลวดตาข่ายแบบ MATTRESS

ชนิดของลวด	เส้นผ่าศูนย์กลาง (มม.)	น้ำหนักขั้นต่ำของสังกะสีที่เคลือบ (กรัม/ตร.ม.)
ลวดโครง	๒.๗	๒๖๐
ลวดถัก	๒.๒	๒๔๐
ลวดพัน	๒.๒	๒๔๐

๒.๔) การยึดและพันกล่อง ระหว่างกล่องตาข่ายและฝาปิดกล่องให้ใช้ลวดพันขนาดเส้นผ่าศูนย์กลาง ๒.๒ มิลลิเมตร พันยึดกับลวดโครงกล่อง โดยพับเกลียว ๓ รอบและ ๑ รอบสลับกันในแต่ละช่วงตาข่าย

๒.๕) ลวดโครงกล่องต้องหุ้มด้วยวัสดุที่ไม่เป็นสนิมและพิมพ์ชื่อผู้ผลิตบนลวดโครงกล่องโดยให้เห็นเด่นชัดทุกด้าน

๒.๖) ในกรณีกล่องเกเบี้ยนแผงข้าง ๒ ข้าง ต้องพันเข้ากับตัวกล่องเป็นชิ้นเดียวกับตัวกล่องด้วยเครื่องจักรเท่านั้นห้ามแยกชิ้นส่วนประกอบเข้ากับตัวกล่อง แยกเว้นแผงกั้นกลาง

๑๐.๒.๒ การวางเรียงหิน

๑) ทำการปรับระดับบริเวณที่จะวางเรียงหินใหญ่หรือกล่องลวดตาข่ายให้เรียบปราศจากวัชพืชและปูวัสดุรองพื้นประเภทกรวดหรือกรวดผสมทรายหรือแผ่นใยสังเคราะห์ให้ได้ขนาดความหนาตามแบบ

๒) การวางเรียงหินจะต้องทำด้วยความระมัดระวังมิให้เกิดการแยกตัวโดยมีก้อนขนาดเดียวกันอยู่รวมกันเป็นกลุ่มและต้องวางเรียงให้ผิวหน้ามองดูเรียบและความหนาเฉลี่ยเท่ากับที่กำหนดในแบบ

๓) ในขณะวางกล่องลวดตาข่ายลงบนแผ่นใยสังเคราะห์จะต้องไม่ทำให้เกิดการฉีกขาดหรือเกิดการเคลื่อนตัวของแผ่นใยสังเคราะห์ด้านมุมของการปูแผ่นใยสังเคราะห์ให้พับขึ้นครึ่งเท่าของความหนาของกล่องลวดตาข่าย

๔) วางกล่องลวดตาข่ายทำการโยงยึดให้อยู่ในรูปสี่เหลี่ยมและบรรจุหินลงในกล่องลวดตาข่ายต้องวางเรียงให้คละกันอย่างหนาแน่นเหลี่ยมมุมต้องเข้ากันและมีความสวยงาม

๑๐.๒.๓ การเก็บตัวอย่างทดสอบและรายงานผล

๑) การเก็บตัวอย่างทดสอบ

๑.๑) สุ่มเก็บตัวอย่างหินใหญ่จำนวน ๑๐๐ กิโลกรัม เพื่อทดสอบความแข็งแกร่งความคงทนความถ่วงจำเพาะและสัดส่วนคละ

๑.๒) จัดเตรียมเอกสารรับรองมาตรฐานการผลิตและหรือผลการทดสอบคุณสมบัติของกล่องลวดตาข่ายตามข้อกำหนดในแบบ

๒) การรายงานผล

๒.๑) ผลการทดสอบคุณสมบัติของหินใหญ่ให้คณะกรรมการตรวจรับพัสดุในงานจ้างก่อสร้างเห็นชอบก่อนนำไปใช้งาน

๒.๒) ผลการตรวจสอบคุณสมบัติของกล่องลวดตาข่ายให้คณะกรรมการตรวจรับพัสดุในงานจ้างก่อสร้างเห็นชอบก่อนนำไปใช้งาน

๑๑. งานปลูกหญ้า(ถ้ามี)

๑๑.๑ คำจำกัดความ/ความหมาย

งานปลูกหญ้าหมายถึงการปลูกหญ้าปกคลุมผิวดินเพื่อป้องกันการกัดเซาะจากน้ำบริเวณเชิงลาดของคันเดินเชิงลาดตลิ่งบริเวณอาคารเป็นต้น

๑๑.๒ ข้อกำหนด/คุณสมบัติ

๑๑.๒.๑) ชนิดหญ้าที่ใช้ปลูกจะต้องเป็นพันธ์หญ้าที่หาได้ง่ายในท้องถิ่นมีลักษณะรากกระจายออกเป็นวงกว้างสามารถยึดเกาะกับเนื้อดินได้เป็นอย่างดีและเป็นพันธุ์ที่ทนทานต่อสภาพดินฟ้าอากาศในท้องถิ่น

๑๑.๒.๒) ก่อนปลูกหญ้าจะต้องจัดเตรียมพื้นที่บริเวณปลูกหญ้าโดยนำหน้าดิน (Top Soil) มาถมและบดอัดให้มีความหนาประมาณ ๐.๐๕ เมตร

๑๑.๒.๓) หญ้าที่นำมาปลูกหรือปูจะต้องเป็นหญ้าที่ยังไม่ตายและกำลังเจริญเติบโตเป็นแผ่นหนาปราศจากวัชพืชหินก้อนโตรากไม้ติดมากับหญ้า

๑๑.๒.๔) แผ่นหญ้าที่นำมาปลูกจะต้องมีดินติดหญ้าหนาไม่เกิน ๐.๐๕ เมตรและต้นหญ้าสูงไม่เกิน ๐.๑๒ เมตรเมื่อขุดหญ้ามาแล้วต้องรีบปลูกภายใน ๒๔ ชั่วโมง พร้อมบดอัดให้แน่นกับพื้นเพื่อมิให้มีโพรงอากาศช่องต่อระหว่างแผ่นหญ้ากลบด้วยดินให้เรียบ

๑๑.๒.๕) ต้องมีการดูแลบำรุงรักษาหญ้าบริเวณที่ปลูกจนกว่าหญ้าเจริญงอกงามและแพร่กระจายคลุมพื้นที่โดยสม่ำเสมอและจะต้องขุดและกำจัดวัชพืชอื่นๆที่ไม่ต้องการออกจากบริเวณที่ปลูกหญ้า

๑๒.งานวัสดุกรอง

๑๒.๑ คำจำกัดความ / ความหมาย

วัสดุกรอง หมายถึง วัสดุคัดเลือกที่เป็นกรวดคละอย่างดีหรือกรวดผสมทรายคละกันอย่างดีโดยปราศจากเศษดินและสารที่เป็นอันตรายเจือปนหรือเป็นแผ่นใยสังเคราะห์ทำหน้าที่กรองและระบายน้ำที่ซึมผ่านชั้นดินโดยมิยอมให้เศษมวลดินไหลผ่านออกมาเพื่อป้องกันการชะล้างและการกัดเซาะ

๑๒.๒ ข้อกำหนด/คุณสมบัติ

๑๒.๒.๑) วัสดุกรอง

๑) กรวดผสมทรายแบ่งตามประเภทการใช้งานเป็น ๒ ชนิด

๑.๑) ชนิดที่ ๑ ใช้รองพื้นระหว่างดินกับหินใหญ่มีขนาดคละกัน ดังนี้

ตะแกรงมาตรฐานอเมริกัน	% ผ่านตะแกรงโดยน้ำหนัก
๓ นิ้ว	๑๐๐
๑ ½ นิ้ว	๘๐-๑๐๐
¾ นิ้ว	๔๕-๗๕
๓/๘ นิ้ว	๓๕-๔๕
เบอร์ ๘	๒๕-๓๕
เบอร์ ๔๐	๑๕-๒๕
เบอร์ ๑๐๐	๐-๒๐
เบอร์ ๒๐๐	๐-๕

๑.๒) ชนิดที่ ๒ ใช้เป็นวัสดุกรองมีขนาดคละกันดังนี้

ตะแกรงมาตรฐานอเมริกัน	% ผ่านตะแกรงโดยน้ำหนัก
๑ ½ นิ้ว	๑๐๐
¾ นิ้ว	๗๐-๘๕
๓/๘นิ้ว	๖๕-๗๕
เบอร์๔	๖๐-๗๐
เบอร์๓๐	๓๕-๕๐
เบอร์๕๐	๒๕-๔๐
เบอร์๑๐๐	๐-๓๐
เบอร์๒๐๐	๐-๕

๒) กรวดใช้เป็นวัสดุกรองในการทำ Toe Drain มีขนาดคละกัน ดังนี้

ตะแกรงมาตรฐานอเมริกัน	% ผ่านตะแกรงโดยน้ำหนัก
๓นิ้ว	๑๐๐
๑ ½ นิ้ว	๗๕-๙๕
¾ นิ้ว	๕๕-๗๕
๓/๘นิ้ว	๐-๕๕
เบอร์๔	๐

๓) แผ่นใยสังเคราะห์

คุณสมบัติทางกายภาพ

๑. มีลักษณะเป็นแบบไม่ถักทอ (Nonwoven Geotextile) ที่ประกอบกันโดยกรรมวิธีการผลิตด้วยเข็มอัด (Needle punched) ผลิตจากวัสดุ Polypropylene ๑๐๐ % ที่เส้นใยมีความยาวต่อเนื่อง (Continuous filament) พร้อมได้รับรองคุณภาพของโรงงานตามมาตรฐาน ISO ๙๐๐๑ และหนังสือรับรองมาตรฐานห้องทดสอบของโรงงานผู้ผลิตตามมาตรฐาน ISO ๑๗๐๒๕ และ GAI-LAPแผ่นใยสังเคราะห์ที่ผลิตขึ้นจากเส้นใยสังเคราะห์ที่ผลิตขึ้นจากเส้นใยสังเคราะห์ที่มีความยาวไม่ต่อเนื่องจะไม่อนุญาตให้ใช้

๒. วัสดุสังเคราะห์ต้องมีความทนทานต่อความเป็นแสงอาทิตย์ได้เป็นระยะเวลานาน โดยมีค่า UV Resistance at ๕๐๐ hrs (ASTM D๔๓๓๕) ไม่ต่ำกว่า ๗๐ %

๒.๑ ใช้กับงานหินเรียงและหินทิ้ง

คุณสมบัติ	ข้อกำหนด
ค่า CBR PUNCTURE (BS ๖๙๐๖ : PART ๔,ASTM D ๖๒๔๑)	ไม่น้อยกว่า ๒,๒๐๐N
ค่า MASS PER UNIT AREA	ไม่น้อยกว่า ๑๘๐ g/m^{๒}
ค่า WATER FLOW RATE (BS ๖๙๐๖ : PART ๓,ASTM D ๔๔๙๑)	ไม่น้อยกว่า ๕๐ l/m^{๒}.sec (๑๐ cm - head)
ค่า TENSILE STRENGTH (BS ๖๙๐๖ : PART ๑,ASTM D ๔๕๙๕)	ไม่น้อยกว่า ๑๒.๕ KN/m. (WIDTH)
ค่า PORE SIZE O๙๐$_w$ หรือ O๙๐$_d$ (ASTM D ๔๗๕๑ , BS ๖๙๐๖ PART ๒ AOS D๙๐)	ไม่มากกว่า ๙๐ pm.

๒.๒ ใช้กับงานปูรองกล่อง

คุณสมบัติ	ข้อกำหนด
ค่า CBR PUNCTURE (ISO ๑๒๒๓๖ , ASTM D ๖๒๔๑)	ไม่น้อยกว่า ๒๒๕๐ N
ค่า MASS PER UNIT AREA ISO ๙๘๖๔ , ASTM D๕๒๖๑	ไม่น้อยกว่า ๑๙๐ g/m^{๒}
ค่า WATER FLOW RATE (ISO ๑๑๐๕๘ , ASTM D ๔๔๙๑)	ไม่น้อยกว่า ๘๕ l/m^{๒}.sec (๑๐ cm - head)
ค่า TENSILE STRENGTH (ISO ๑๐๓๑๙ , ASTM D ๔๕๙๕)	ไม่น้อยกว่า ๑๔ KN/m. (WIDTH)
ค่า PORE SIZE O๙๐$_w$ หรือ O๙๐$_d$ (ISO ๑๒๙๕๖ , BS ๖๙๐๖ PART ๒)	ไม่มากกว่า ๐.๐๙ mm.

๑๒.๒.๒ การปูวัสดุกรอง

๑) กรวดผสมทรายหรือกรวด

๑.๑) ก่อนปูวัสดุกรองต้องเตรียมฐานรากรองพื้นโดยขุดปรับแต่งให้มีความลาดและขอบเขตตามที่กำหนดไว้ในแบบถ้าขุดเกินไปจะต้องใช้วัสดุรองพื้นใส่ลงไปให้เต็ม

๑.๒) กรวดใช้ทำวัสดุกรอง Toe Drain การถมบดอัดจะต้องทำเป็นชั้นๆความหนาชั้นละไม่เกิน ๐.๕๐เมตร บดอัดโดยใช้รถบดอัดล้อเหล็กบดทับไม่มาอย่างน้อย ๔ เที่ยวบดอัดแน่นมีความหนาแน่นสัมพัทธ์ (Relative Density) ไม่ต่ำกว่า ๗๕% และมีความหนาแน่นสัมพัทธ์เฉลี่ยไม่ต่ำกว่า ๙๐ %

๑.๓) ในกรณีที่หยุดการถมวัสดุกรองเป็นเวลานานและเริ่มถมใหม่ให้ทำการขุดผิวหน้าเดิมให้ขรุขระแล้วบดอัดก่อนหลังจากนั้นจึงลงวัสดุที่จะถมขึ้นใหม่ต่อไป

๒) แผ่นใยสังเคราะห์

๒.๑) ขณะวางหินลงบนแผ่นใยสังเคราะห์จะต้องไม่ทำให้เกิดการฉีกขาดหรือเกิดการเคลื่อนตัวของแผ่นใยสังเคราะห์จนทำให้เคลื่อนตัวออกจากบริเวณที่ต้องการระบุด้านมุมของการปูแผ่นใยให้พับขึ้นครึ่งเท่าของความหนาหินหรือคาน คสล.

๒.๒) ไม่อนุญาตให้สิ่งขับเคลื่อนทุกชนิดผ่านไปบนแผ่นใยสังเคราะห์หลังจากการเรียงหินแล้ว

๒.๓) ก่อนวางหินบนแผ่นใยสังเคราะห์จะต้องตอกหมุดยึดให้แน่นและเรียงหินเริ่มจากบริเวณที่อยู่ด้านล่างก่อน

๒.๔) การเรียงหินห้ามยกก้อนหินสูงกว่า ๐.๕๐ ม. ถ้าหากมีการปูหินด้วยเครื่องจักรโดยตรงจะมีหินก้อนเล็กปูรองรับหนาไม่น้อยกว่า ๐.๑๕ ม.

๒.๕) การต่อเชื่อมแผ่นใยสังเคราะห์ทำได้ ๒ วิธีดังนี้

๒.๕.๑) การต่อโดยการให้แผ่นเหลื่อมกัน (Overlapping) ระยะทาบของแผ่นใยไม่น้อยกว่า ๐.๕๐ ม.

๒.๕.๒) การเย็บ (Sewing) ให้ทำการเย็บแบบต่อเนื่องโดยใช้ด้าย Polyester หรือ Nylon ทำการเย็บแบบต่อเนื่อง

๑๒.๒.๓ การตรวจสอบคุณสมบัติ

๑) การเก็บตัวอย่างทดสอบ

๑.๑) สุ่มเก็บตัวอย่างกรวดหรือกรวดผสมทรายจำนวน ๕๐ กิโลกรัม เพื่อทดสอบสัดส่วนคละ

๑.๒) จัดเตรียมเอกสารรับรองมาตรฐานการผลิตและหรือผลการทดสอบคุณสมบัติของแผ่นใยสังเคราะห์ตามข้อกำหนดในแบบ

๒) รายงานผล

๒.๑) ผลการทดสอบคุณสมบัติของกรวดและหรือกรวดผสมทรายให้คณะกรรมการตรวจรับพัสดุในงานจ้างก่อสร้างเห็นชอบก่อนนำไปใช้งาน

๒.๒) ผลการตรวจสอบคุณสมบัติของแผ่นใยสังเคราะห์ให้คณะกรรมการตรวจรับพัสดุในงานจ้างก่อสร้างเห็นชอบก่อนนำไปใช้งาน

๑๓. งานตอกเสาเข็ม

๑๓.๑ คำจำกัดความ/ความหมาย

เสาเข็มคอนกรีตจะต้องไม่นำไปตอกจนกว่าคอนกรีตจะรับกำลังกดที่น้อยที่สุดตามที่ระบุไว้ได้ จะต้องมีการระมัดระวังในการป้องกันความเสียหายที่เกิดขึ้นกับตัวเข็ม ตัวเข็มจะต้องไม่ถูกแรงดึงหรืองอหรือแรงกระทำที่ทำให้คอนกรีตถูกกระแทกและแตกแยกออกจากกัน ห้ามมิให้ตอกเข็มภายในรัศมี ๓๐ เมตร ของโครงสร้างที่เป็น Structural Concrete จนกว่าสิ่งก่อสร้างดังกล่าวนั้นจะมีอายุไม่น้อยกว่า ๗ วัน การตอกเข็มทุกครั้งจะต้องมีผู้ควบคุมงานของผู้ว่าจ้างอยู่เสมอไป

๑๓.๑.๑ การกำหนดตำแหน่ง จะต้องตรวจสอบตำแหน่งและระยะห่างของเสาเข็มให้ถูกต้องตามแบบอย่างระมัดระวังก่อนที่จะทำการตอกเสาเข็มลงไป

๑๓.๑.๒ ความคลาดเคลื่อนที่ยอมรับ ในกรณีที่เป็นการตอกเสาเข็มตรง แกนเสาเข็มจะเบนออกจากแนวดิ่งได้ไม่เกิน ¼ นิ้ว ต่อความยาวของเสาเข็ม ๑ ฟุต (๖ ม.ม. ต่อความยาวของเสาเข็ม ๓๐ ซม.) ในกรณีที่เป็นการตอกเสาเข็มเอียง แกนของเสาเข็มจะเบนออกจากแนวเอียงที่กำหนดให้ไม่เกิน ½ นิ้ว ต่อความยาวของเสาเข็ม ๑ ฟุต (๑๒.๕ ม.ม. ต่อความยาวของเสาเข็ม ๓๐ ซม.) ในกรณีใดๆ ก็ตามจุดศูนย์กลางของหัวเสาเข็มจะต้องไม่เบี่ยงเบนออกจากจุดที่กำหนดไว้ในแบบเกินกว่า ๔ นิ้ว (๑๐ ซม.)

๑๓.๑.๓ การตอกเข็มต่อเนื่องกัน การตอกเข็มแต่ละต้นจะต้องให้ลูกตุ้มตอกติดต่อกัน ไปตั้งแต่การตอกครั้งแรก โดยปราศจากการหยุด จนเสาเข็มจมดินได้ระดับที่ถูกต้อง นอกจาจะมีเหตุสุดวิสัยเกิดขึ้น การตอกให้ตอกจากกึ่งกลางของฐานรากออกไปทั้งสองข้าง หากมีการลอยตัวของเสาเข็ม ให้กดเสาเข็มให้จมดินจนได้ระดับที่ถูกต้อง

๑๓.๑.๔ ความลึกของเข็มที่ตอกลงไป เสาเข็มจะต้องตอกลงไปให้ลึกจนถึงระดับที่ได้กำหนดไว้ ในกรณีที่ตอกเสาเข็มตอกลึกลงไปถึงระดับที่กำหนดไว้แล้ว แต่ไม่สามารถรับน้ำหนักตามที่ต้องการที่กำหนดไว้ได้นั้น จะต้องดำเนินการอย่างใดอย่างหนึ่งต่อไปนี้คือ

ก. จะต้องต่อความยาวของเสาเข็มเพิ่มขึ้นให้ติดต่อ และต้องตอกลงไปอีกภายหลังจากพ้นระยะการบ่มคอนกรีตและคอนกรีตสามารถรับกำลังกดได้ตามที่กำหนดไว้แล้ว จนกระทั่งเสาเข็มนั้นรับน้ำหนักตามที่กำหนดไว้ได้หรือ

ข. จะต้องเพิ่มจำนวนเสาเข็มตามผู้ควบคุมงานของผู้ว่าจ้างเห็นสมควร

๑๓.๑.๕ ข้อระมัดระวังเกี่ยวกับเสาเข็มแบบยาวเรียว การเคลื่อนย้ายและการตอกเข็มที่มีการยาวมาก (High Slenderness Ratio) จะต้องมีความระมัดระวังเป็นพิเศษในเรื่อง Overstress หรือแนวเข็มที่เบี่ยงเบนออกจากแนวดิ่งที่ถูกต้อง

๑๓.๑.๖ อัตราการรับน้ำหนักบรรทุกปลอดภัยที่น้อยที่สุดของเสาเข็ม ผู้รับจ้างจะต้องทำการคำนวณอัตราการรับน้ำหนักบรรทุกปลอดภัยน้อยที่สุดของเสาเข็มโดยให้เป็นที่ยอมรับกันทั่วไปและตามที่ผู้ควบคุมงานของผู้ว่าจ้างพิจารณาเห็นชอบ

ในกรณีที่อัตราการรับน้ำหนักบรรทุกปลอดภัยที่น้อยที่สุดของเสาเข็มที่คำนวณจากสูตรดังกล่าวข้างต้น อยู่ภายใต้อัตราการรับน้ำหนักบรรทุกปลอดภัยของเสาเข็มที่กำหนดไว้ในแบบ แต่หากผู้ควบคุมงานว่าจ้างมีความเห็นว่าควรจะต้องตรวจสอบโดยการทดลองน้ำหนักบรรทุกบนเสาเข็มอีกเพื่อให้แน่ใจ ผู้รับจ้างต้องจัดทำให้โดยคิดค่าใช้จ่ายเพิ่มขึ้นเท่าที่ได้จ่ายไปจริงๆ เท่านั้น

๑๓.๑.๗ การตัดเสาเข็ม จะต้องตัดให้ผิวหน้าของเสาเข็มตั้งฉากกับความยาวของเสาเข็ม การตัดจะใช้ Pneumatic สกัด เลื่อย หรือเครื่องมืออื่นที่ได้รับการเห็นชอบจากผู้ควบคุมงานของผู้ว่าจ้าง ห้ามมิให้ตัดเสาเข็มโดยระเบิดเป็นอันขาด

๑๓.๑.๘ เศษและวัสดุที่ต้องตัดออกมาจากเสาเข็ม ผู้รับจ้างจะต้องรวบรวมและเป็นผู้นำไปทิ้งยังที่ที่ผู้ควบคุมงานของผู้ว่าจ้างกำหนดให้

๑๓.๑.๙ หัวเข็มที่ตอกผิดตำแหน่ง ห้ามมิให้ใช้เครื่องมือเครื่องใช้ใดๆ ดึงหรือดันให้เข้าสู่ตำแหน่งตามที่กำหนดไว้

๑๓.๑.๑๐ เครื่องบังคับเสาเข็ม ในการตอกเสาเข็มจะต้องมีเครื่องบังคับหรือเครื่องมือใดๆ ที่เหมาะสม เพื่อมิให้เข็มเคลื่อนทางด้านข้างจากตำแหน่งที่กำหนดไว้

๑๓.๑.๑๑ การถอนเข็มกลับของเสาเข็ม ในกรณีที่ตอกเข็มอยู่เป็นกลุ่มหรือมีระยะใกล้กัน จะต้องมีการตรวจสอบดูการถอนกลับหรือเคลื่อนย้ายจากตำแหน่งเดิมของเสาเข็ม ถ้าเสาเข็มมีการถอนกลับหรือเคลื่อนย้ายจากตำแหน่งเดิมเกิดขึ้น จะต้องทำการแก้ไขให้เสาเข็นเหล่านั้นอยู่ในตำแหน่งและระดับเดิมหรือสามารถรับน้ำหนักบรรทุกของเสาเข็มได้ตามที่กำหนดไว้อย่างใดอย่างหนึ่งหรือทั้งสองอย่าง

๑๓.๒ การถอนเสาเข็มสำหรับการตรวจสอบ

ควบคุมงานของผู้ว่าจ้างมีสิทธิ์ที่จะทำให้ผู้รับจ้างทำการถอนเสาเข็มที่มีความสงสัยออก เพื่อตรวจสอบสภาพของเสาเข็ม เสาเข็มนั้นเมื่อถอนขึ้นมาแล้วไม่ว่าจะมีความเสียหายหรือไม่ก็ถือว่าเป็นเข็มที่ใช้ไม่ได้แล้ว

๑๓.๓ เสาเข็มที่ชำรุดในระหว่างการตอก หรือไม่อยู่ในตำแหน่งตามที่ระบุไว้

เสาเข็มที่ชำรุดหรือไม่อยู่ในตำแหน่งตามที่ระบุไว้ในแบบจะต้องถอนออก และตอกเสาเข็มใหม่แทนหรือจะตัดทิ้งแล้วตอกเสาเข็มใหม่ลงไปแทนจุดใกล้เคียง โดยมีขนาดของหัวเข็มใหญ่ขึ้นกว่าเดิมตามที่จะกำหนดโดยผู้รับจ้างจะต้องเป็นผู้ออกค่าใช้จ่ายเองทั้งหมด

๑๓.๔ ระดับของหัวเข็ม

ระดับของหัวเข็มทุกๆ ต้นที่ครอบด้วย Pile-cap จะต้องยื่นเข้าไปใน Pile-cap ตามที่กำหนด ไว้ในแบบ ผู้รับจ้างจะต้องตรวจสอบระดับของเสาเข็มและแสดงแบบของระดับของช่วงห่างของหัวเข็มด้วย ถ้าปรากฏว่ามีความคลาดเคลื่อนเกินกว่า ๐.๑๐ เมตร จะต้องทำการแก้ไขตามคำแนะนำของผู้ควบคุมงานของผู้ว่าจ้าง

๑๓.๕ บันทึกการตอกเสาเข็ม

ผู้รับจ้างจะต้องจัดทำบันทึกแสดงการตอกเสาเข็มทุกต้นโดยสมบูรณ์ รายงานบันทึกการตอกเสาเข็มจะต้องประกอกด้วยขนาด ตำแหน่ง และระดับของปลายเสาเข็มทั้งก่อนและหลังการตอกเสาเข็ม ในบันทึกจะต้องรวมถึงระยะการจมของเสาเข็มโดยเฉลี่ยแต่ละต้นเมื่อทำการตอกสิบครั้งสุดท้าย การเก็บบันทึกการตอกเสาเข็มของหมู่หรือกลุ่มใดๆ ก็ตามจะต้องทำติดต่อกันตั้งแต่เริ่มจนกระทั่งตอกเสาเข็มเสร็จ ในกรณีที่ทำการตอกในสถานที่ที่ได้ทดสอบไว้แล้วว่าจะมีการเปลี่ยนแปลงระยะการจมของเสาเข็ม ในการตอกแต่ละครั้งการเก็บระยะการจมของเสาเข็มในระหว่างการตอกจะต้องกระทำตลอดความยาวของเสาเข็ม

๑๓.๖ การจัดทำผังเสาเข็มที่ได้ตอกไปแล้ว ภายใน ๒ สัปดาห์หลังจากตอกเสาเข็มแล้วเสร็จ หรือภายใน ๒ สัปดาห์ หลังจากการเปิดหน้าดินจนถึงหัวเสาเข็มแล้ว ผู้รับจ้างจะต้องจัดทำผังแสดงตำแหน่งเสาเข็มที่ได้ตอกไปแล้วทุกต้น โดยมีความละเอียดถึง ๐.๑๐ ม.

๑๓.๗ การทดลองน้ำหนักบรรทุกบนเสาเข็ม

๑๓.๗.๑ ผู้รับจ้างต้องทำการทดลองน้ำหนักบรรทุกเสาเข็ม ตามวิธีการในข้อ ๑๓.๗.๔ และผู้ควบคุมงานของผู้ว่าจ้างเป็นผู้กำหนดตำแหน่งของเข็มที่จะทำการทดลองให้

ในกรณีที่ไม่ได้ระบุความต้องการให้ทำการทดลองน้ำหนักบรรทุกบนเสาเข็มไว้ก่อน แต่ในระหว่างการก่อสร้างได้ดำเนินไป หากผู้ควบคุมงานของผู้ว่าจ้างเห็นสมควรที่จะได้มีการทดลองน้ำหนักบรรทุกของเข็ม ผู้รับจ้างจะต้องดำเนินการให้โดยไม่คิดค่าใช้จ่ายเพิ่มขึ้น โดยใช้วิธีดังนี้

๑๓.๗.๒ จำนวนและตำแหน่งของเข็มที่จะทำการทดลอง ผู้ควบคุมงานของผู้ว่าจ้างจะต้องเป็นผู้กำหนดจำนวนและตำแหน่งของเข็มที่จะทำการทดลองให้

๑๓.๗.๓ เครื่องมือเครื่องใช้ในการทดลอง จะต้องเหมาะสมที่จะนำมาใช้งานและต้องได้รับความเห็นชอบจากผู้ควบคุมงานของผู้ว่าจ้างก่อน

๑๓.๗.๔ วิธีการทดลอง (Load Test)

Seismic Test การทดสอบเสาเข็มโดยวิธี Seismic Test เป็นการทดสอบเพื่อประเมินสภาพความสมบูรณ์ตลอดความยาวของเสาเข็ม การทดสอบวิธีนี้เป็นการการทดสอบที่สะดวก รวดเร็ว และค่าใช้จ่ายต่ำจึงเป็นที่นิยมใช้ในการตรวจสอบความสมบูรณ์ของเสาเข็มในขั้นต้น การทดสอบนี้สามารถดำเนินการได้ทั้งในเสาเข็มคอนกรีตอัดแรง และเสาเข็มเจาะหล่อกับที่ โดยทดสอบความสมบูรณ์ของเสาเข็มตามมาตรฐาน ASTM D ๕๘๘๒-๐๗

๑๓.๗.๕ การรายงานผลการทดลองเข็ม ในรายงานผลการทดลองเข็ม จะต้องประกอบด้วยหัวข้อ ต่อไปนี้

ก. ลักษณะของดิน ณ จุดที่ทำการทดลอง

ข. ลักษณะของเสาเข็มที่ทำการตอกทดลอง และรายงานผลการตอกเข็ม ซึ่งประกอบด้วยจำนวน Blows Per Foot ตั้งแต่เริ่มต้นจนกระทั่งถึงการจมของเสาเข็มที่ทำการตอก ๑๐ ครั้งสุดท้ายที่เสาเข็มจะจมถึงระดับตามที่กำหนด

ค. ลักษณะของลูกตุ้มที่ใช้ในการตอกเข็ม และระยะเวลาทั้งหมดที่ใช้ในการตอกเสาเข็มทดลอง

ง. จัดทำตารางแสดงน้ำหนักบรรทุกเป็นเมตริกตัน และผลการอ่านค่า Settlement ละเอียดถึง ๐.๐๐๑ นิ้ว ตลอดระยะเวลาที่ใส่น้ำหนักบรรทุกและใส่น้ำหนักบรรทุก

จ. จัดทำ Graph แสดงผลการทดลองในรูปของ Time – Load , Settlement

ฉ. ถ้ามีเหตุการณ์ผิดปกติเกิดขึ้นในระหว่างการตอกเสาเข็มทดลองหรือในระหว่างทำการทดลอง ให้ระบุไว้ในหมายเหตุด้วยว่าเกิดขึ้นอย่างไร

ช. เมื่อทำการทดลองเสาเข็มเสร็จเรียบร้อยแล้ว การกำหนดความยาวของเสาเข็มที่จะใช้ก่อสร้างจริง จะต้องได้รับความเห็นชอบจากผู้ควบคุมงานของผู้ว่าจ้างเสียก่อน

๑๔.การเสนอราคา

๑๔.๑ ราคาที่เสนอจะต้องเป็นราคาที่รวมภาษีมูลค่าเพิ่มและภาษีอื่นๆ (ถ้ามี) รวมทั้งค่าใช้จ่ายทั้งปวงไว้ด้วยแล้ว โดยจะต้องเสนอกำหนดยืนราคาไม่น้อยกว่า ๙๐ วัน นับตั้งแต่เปิดซองใบเสนอราคา โดยภายในกำหนดยืนราคาผู้ค้าต้องรับผิดชอบราคาที่ตนได้เสนอไว้ และจะถอนการเสนอราคามิได้

๑๔.๒ วัสดุอุปกรณ์ที่เสนอต้องเป็นของใหม่ที่ยังไม่เคยใช้งานมาก่อน และหากเป็นผลิตภัณฑ์ที่มีการกำหนดมาตรฐานอุตสาหกรรม (มอก.) ผู้รับจ้างจะต้องใช้วัสดุอุปกรณ์ที่ได้รับมาตรฐานผลิตภัณฑ์อุตสาหกรรม (มอก.) เป็นสำคัญเท่านั้น

๑๔.๓ ผู้เสนอราคาจะต้องจัดทำเอกสารสรุปคุณลักษณะเฉพาะตามตารางสรุปคุณลักษณะวัสดุอุปกรณ์ตามข้อกำหนดขอบเขต (TOR) ของโครงการฯ ให้ตรงกับแคตตาล๊อกที่แนบ (ตามภาคผนวก ข.)

๑๔.๔ ผู้เสนอราคาต้องจัดหาหอถังเหล็กเก็บน้ำชนิดเคลือบแก้ว จากโรงงานที่มีอาชีพผลิตหอถังเหล็กที่ผ่านการรับรองมาตรฐาน ISO ๙๐๐๑:๒๐๑๕ , ISO๑๔๐๐๑:๒๐๑๕ และ ISO๔๕๐๐๑:๒๐๑๘ และสำเนาเอกสารใบอนุญาตประกอบกิจการโรงงาน (รง.๔) ของหอถังเหล็กเก็บน้ำชนิดเคลือบแก้วพร้อมลงนามรับรองสำเนาโดยผู้มีอำนาจของโรงงานผู้ผลิตหรือผู้แทนจำหน่ายที่ได้รับการแต่งตั้งและประทับตราถูกต้องตามรายละเอียดคุณลักษณะเฉพาะพร้อมระบุชื่อโครงการที่ยื่นเสนอ

๑๔.๕ ผู้เสนอราคาต้องแนบแคตตาล็อกและหนังสือรับรองมาตรฐานผลิตภัณฑ์เครื่องสูบน้ำ (Vertical Multi-Stage Pump) ขนาดไม่น้อยกว่า ๑๕ kW และอุปกรณ์ควบคุมการทำงานของเครื่องสูบน้ำพร้อมลงนามรับรองการผลิตจากโรงงานผู้ผลิตเครื่องสูบน้ำและหนังสือรับรองจากโรงงานผู้ผลิตด้วยว่าเครื่องสูบน้ำและมอเตอร์เมื่อประกอบกันเป็นชุดแล้วมีคุณสมบัติตามข้อกำหนดทางราชการโดยหนังสือรับรองจากโรงงานผู้ผลิตจะต้องมีสถานที่ตั้งอย่างชัดเจนให้ทางราชการสามารถตรวจสอบและติดต่อได้เอกสารรับรองสำเนาลงนามโดยผู้มีอำนาจครบถ้วนถูกต้องมาพร้อมในการยื่นเสนอราคา

๑๔.๖ ผู้เสนอราคาต้องประกันการชำรุดเสียหาย ของวัสดุ และอุปกรณ์จากการใช้งานตามปกติเป็นเวลา ๒ ปี นับตั้งแต่วันที่รับมอบงาน และเป็นภาระของผู้รับจ้างจะต้องดูแลวัสดุอุปกรณ์ต่างๆ ให้อยู่ในสภาพใช้งานได้ดี ยกเว้นวัสดุสิ้นเปลือง ที่จะต้องเปลี่ยนตามอายุ และเวลาการใช้งาน หากในระยะเวลาดังกล่าว เกิดการชำรุดเสียหายหรือขัดข้อง ผู้รับจ้างต้องทำการแก้ไขให้แล้วเสร็จภายใน ๑๕ วัน นับแต่วันที่ได้รับแจ้งเป็นลายลักษณ์อักษรโดยไม่คิดค่าเสียหายใดๆ ทั้งสิ้น และแจ้งผลการแก้ไขเป็นลายลักษณ์อักษรให้สำนักงานทรัพยากรน้ำที่ ๓ ในพื้นที่รับผิดชอบทราบภายใน ๗ วัน นับจากวันแก้ไขแล้วเสร็จ หากไม่ดำเนินการซ่อมแซมความชำรุดบกพร่องดังกล่าว กรมทรัพยากรน้ำจะสั่งการให้สำนักงานทรัพยากรน้ำที่ ๓ ในพื้นที่รับผิดชอบดำเนินการซ่อมแซมแก้ไขโดยเบิกค่าใช้จ่ายในการดำเนินการจากเงินค้ำประกันสัญญาและจะต้องถูกตัดสิทธิ์ในการเข้าเสนอราคาในงานจัดหาครั้งต่อไปของกรมทรัพยากรน้ำ

๑๔.๗ กรมทรัพยากรน้ำสงวนสิทธิ์ในการพิจารณาจัดจ้างตามวงเงินงบประมาณที่มีอยู่และอาจยกเลิกการเสนอราคาครั้งนี้ก็ได้ ทั้งนี้ เพื่อประโยชน์ของทางราชการเป็นสำคัญ โดยจะลงนามในสัญญาก่อหนี้ผูกพันได้ต่อเมื่อกรมได้รับอนุมัติจัดสรรงบประมาณให้ดำเนินการแล้วเท่านั้น โดยผู้เสนอราคายอมรับที่จะไม่เรียกร้องค่าเสียหายหรือค่าใช้จ่ายใดๆหากไม่ได้รับเป็นคู่สัญญา

๑๔.๘ คู่มือการใช้งาน ผู้รับจ้างจะต้องจัดเตรียมคู่มือการใช้งาน ประกอบด้วย แผนภาพแสดงการทำงานของระบบ ขั้นตอนการทำงานของระบบ คุณลักษณะ หน้าที่ การทำงาน อายุการใช้งานและวิธีการบำรุงรักษาเป็นภาษาไทย จำนวน ๕ ชุด โดยให้ส่งในวันส่งมอบงาน

๑๔.๙ ผู้เสนอราคาต้องยื่นเสนอแผนการดำเนินงานซึ่งจะต้องก่อสร้างระบบกระจายน้ำด้วยพลังงานแสงอาทิตย์ให้แล้วเสร็จ พร้อมที่จะส่งมอบภายในระยะเวลาที่กำหนด และยืนยันการดำเนินการให้แล้วเสร็จถูกต้องครบถ้วนทุกแห่ง สำหรับแผนการดำเนินการจะมีผลต่อการติดตามควบคุมงานและมีผลผูกพันกับสัญญาจ้างด้วย

กรณีที่เป็นผู้รับจ้างกับสำนักงานทรัพยากรน้ำที่ ๓ ในการดำเนินการก่อสร้างระบบกระจายน้ำด้วยพลังงานแสงอาทิตย์แล้ว แต่ไม่สามารถดำเนินการได้ตามแผนการดำเนินงานที่ผู้รับจ้างยื่นเสนอต่อกรมทรัพยากรน้ำจะขอสงวนสิทธิยกเลิกสัญญาจ้าง และจะไม่ชำระค่าใช้จ่ายใดๆ ทั้งสิ้น ในส่วนที่ผู้รับจ้างได้ดำเนินการไปแล้ว รวมถึงต้องถูกตัดสิทธิ์ในการเข้าเสนอราคาในงานจ้างของกรมทรัพยากรน้ำในครั้งต่อไป

๑๔.๑๐ ผู้เสนอราคาจะต้องจัดทำตารางการจัดทำแผนการใช้พัสดุที่ผลิตภายในประเทศไม่น้อยกว่าร้อยละ ๖๐ ของมูลค่าพัสดุที่จะใช้ในงานก่อสร้างทั้งหมดตามสัญญา และตารางการจัดทำแผนการใช้เหล็กที่ผลิตภายในประเทศไม่น้อยกว่าร้อยละ ๙๐ ของปริมาณเหล็กที่ต้องใช้ทั้งหมดตามสัญญาภายใน ๖๐ วัน นับถัดจากวันที่ได้ลงนามในสัญญา

๑๕. หลักเกณฑ์การพิจารณา

กรมทรัพยากรน้ำ โดยสำนักงานทรัพยากรน้ำที่ ๓ ได้กำหนดหลักเกณฑ์ พิจารณาเอกสารที่ยื่นเสนอราคา ดังนี้

๑) ความครบถ้วนของเอกสารการรับรองมาตรฐานผลิตภัณฑ์ หนังสือการรับประกันแผงเซลล์แสงอาทิตย์ Catalog และเอกสารประกอบต่าง ๆ ของแผงเซลล์แสงอาทิตย์ ลงนามรับรองสำเนาโดยผู้มีอำนาจของโรงงานผู้ผลิตและประทับตราถูกต้องตามรายละเอียดคุณลักษณะเฉพาะ

๒) ความครบถ้วนของเอกสารการแสดงโรงงานผ่านการรับรองมาตรฐาน ISO ๙๐๐๑:๒๐๑๕ , ISO๑๔๐๐๑:๒๐๑๕ และ ISO๔๕๐๐๑:๒๐๑๘ และสำเนาเอกสารใบอนุญาตประกอบกิจการโรงงาน (รง.๔) ของหอถังเหล็กเก็บน้ำชนิดเคลือบแก้ว พร้อมลงนามรับรองสำเนาโดยผู้มีอำนาจของโรงงานผู้ผลิตหรือผู้แทนจำหน่ายที่ได้รับการแต่งตั้งและประทับตราถูกต้องตามรายละเอียดคุณลักษณะเฉพาะ พร้อมระบุชื่อโครงการที่ยื่นเสนอ

๓) ความครบถ้วนของเอกสารการรับรองมาตรฐานผลิตภัณฑ์ Catalog และเอกสารประกอบต่าง ๆ ของชุดควบคุมการทำงาน ตู้ควบคุมระบบและอุปกรณ์ต่างๆ ลงนามรับรองสำเนาโดยผู้มีอำนาจของโรงงานผู้ผลิตและประทับตราถูกต้องตาม รายละเอียดคุณลักษณะเฉพาะ พร้อมระบุชื่อโครงการที่ยื่นเสนอที่ยื่นเสนอ

๔) ความครบถ้วนของเอกสารการรับรองมาตรฐานผลิตภัณฑ์ เครื่องสูบน้ำ (Vertical Multi-Stage Pump) ขนาดไม่น้อยกว่า ๑๕ kW ลงนามรับรองสำเนาโดยผู้มีอำนาจของโรงงานผู้ผลิตประทับตราถูกต้องตามรายละเอียดคุณลักษณะเฉพาะ พร้อมระบุชื่อโครงการที่ยื่นเสนอ

๕) กรมทรัพยากรน้ำโดยสำนักงานทรัพยากรน้ำที่ ๓ จะพิจารณาผู้ชนะการเสนอราคาโดยหลักเกณฑ์ราคารวมและความครบถ้วนของเอกสาร

๖) ผู้ยื่นข้อเสนอซึ่งเป็นผู้ประกอบการ SMEs เสนอราคาสูงกว่าราคาต่ำสุดของผู้ยื่นข้อเสนอรายอื่นที่ไม่เกินร้อยละ ๑๐ กรมจะพิจารณาจากผู้ประกอบการ SMEs ดังกล่าว โดยจัดเรียงลำดับผู้ยื่นข้อเสนอ ซึ่งเป็นผู้ประกอบการ SMEs ซึ่งเสนอราคาสูงกว่าราคาราคาต่ำสุดของผู้ยื่นข้อเสนอรายอื่นไม่เกินร้อยละ ๑๐ ที่จะเรียกมาทำสัญญาไม่เกิน ๑ ราย

อนึ่ง การพิจารณาผลตามเงื่อนไขเอกสารประกวดราคาจ้างฯ ให้พิจารณาจากเอกสารสำเนาใบขึ้นทะเบียนผู้ประกอบการวิสาหกิจขนาดกลางและขนาดย่อม (SMEs) เท่านั้น

๗) หากผู้ยื่นข้อเสนอซึ่งมิใช่ผู้ประกอบการ SMEs แต่ เป็นบุคคลธรรมดาที่ถือสัญชาติไทย หรือนิติบุคคลที่จัดตั้งขึ้นตามกฎหมายไทยเสนอราคาสูงกว่าราคาต่ำสุดของผู้ยื่นข้อเสนอเป็นบุคคลธรรมดาที่มิได้ถือสัญชาติไทยหรือนิติบุคคลที่ตั้งขึ้นตามกฎหมายของต่างประเทศไม่เกินร้อยละ ๓ กรมจะพิจารณา จากผู้ยื่นข้อเสนอซึ่งเป็นบุคคลธรรมดาที่ถือสัญชาติไทยหรือนิติบุคลที่จัดตั้งขึ้นตามกฎหมายไทยดังกล่าว

หมายเหตุ ผู้เสนอราคาจะต้องดำเนินการสรุปคุณลักษณะเฉพาะตามตารางสรุปคุณลักษณะวัสดุอุปกรณ์ตามข้อกำหนดขอบเขต (TOR) ของโครงการฯ (ภาคผนวก ข.) หากผู้เสนอราคารายใดที่ไม่ยื่นเอกสารดังกล่าว กรมทรัพยากรน้ำจะไม่รับการพิจารณาในการเสนอราคาครั้งนี้

๑๖. รายละเอียดคุณลักษณะเฉพาะ

๑๖.๑ รายละเอียดทั่วไป

เป็นอนุรักษ์ฟื้นฟูแหล่งน้ำ พร้อมก่อสร้างระบบกระจายน้ำด้วยพลังงานแสงอาทิตย์ตามสถานที่ที่กรมทรัพยากรน้ำกำหนด ประกอบด้วย

๑) งานขุดลอกแหล่งน้ำ ตามแบบแปลนกำหนด

๒) งานจัดจ้างหอถังเหล็กเก็บน้ำชนิดเคลือบแก้ว ขนาดความจุน้ำไม่น้อยกว่า ๓๐๐ ลูกบาศก์เมตร ความสูงไม่น้อยกว่า ๑๔ เมตร จำนวน ๑ หอถัง ตามแบบมาตรฐานของกรมทรัพยากรน้ำ

๓) งานประสานท่อภายในระบบจากแหล่งน้ำผิวดินไปยังหอถังเหล็กเก็บน้ำชนิดเคลือบแก้ว ตามแบบมาตรฐานของกรมทรัพยากรน้ำและสำนักงานทรัพยากรน้ำที่ ๓

๔) งานติดตั้งระบบสูบน้ำด้วยพลังงานแสงอาทิตย์ ตามแบบมาตรฐานของกรมทรัพยากรน้ำ

๕) งานประสานท่อระบบส่งน้ำจากหอถังเหล็กเก็บน้ำชนิดเคลือบแก้วไปยังแปลงเกษตร ตามแบบมาตรฐานของกรมทรัพยากรน้ำและสำนักงานทรัพยากรน้ำที่ ๓

๖) งานป้ายโครงการ จำนวน ๑ แห่ง และป้ายแนะนำโครงการ จำนวน ๑ แห่ง ตามแบบมาตรฐานของกรมทรัพยากรน้ำ

๑๖.๒ คุณลักษณะเฉพาะประกอบไปด้วยรายการ ดังต่อไปนี้

รายการที่ ๑

คุณลักษณะเฉพาะงานจัดจ้างพร้อมติดตั้งหอถังเหล็กเก็บน้ำชนิดเคลือบแก้วแบบถอดประกอบและเคลื่อนย้ายได้ ขนาดความจุน้ำไม่น้อยกว่า ๓๐๐ ลูกบาศก์เมตร ความสูงไม่น้อยกว่า ๑๔ เมตร จำนวน ๑ หอถัง ตามแบบมาตรฐานระบบกระจายน้ำด้วยพลังงานแสงอาทิตย์

๑. สถานที่ก่อสร้าง

บริเวณที่จะติดตั้งหอถังเหล็กเก็บน้ำชนิดเคลือบแก้ว จะอยู่บริเวณใกล้แหล่งน้ำผิวดินตามแบบแปลนหรือตามที่ผู้ควบคุมงาน ของกรมทรัพยากรน้ำกำหนด

๒. คุณลักษณะเฉพาะของหอถังเหล็กเก็บน้ำชนิดเคลือบแก้วแบบถอดประกอบและเคลื่อนย้ายได้

๒.๑ ผู้รับจ้างจะต้องก่อสร้าง จัดหา และติดตั้งถังเหล็กเก็บน้ำแบบถอดประกอบและเคลื่อนย้ายได้ ขนาดความจุไม่น้อยกว่า ๓๐๐ ลูกบาศก์เมตร มีความสูงของหอถังไม่น้อยกว่า ๑๔ เมตร โดยประกอบไปด้วย

๒.๑.๑ งานออกแบบ งานก่อสร้าง ฐาน ค.ส.ล. รองรับถังเหล็กเก็บน้ำ

๒.๑.๒ งานจัดหา ประกอบ และติดตั้งถังเหล็กเก็บน้ำ

๒.๑.๓ งานติดตั้งหน้าจาน และอุปกรณ์ให้เป็นตามวัตถุประสงค์ของการใช้งาน

๒.๑.๔ งานทดสอบการรั่วซึมภายในถังเหล็กเก็บน้ำ

๒.๑.๕ งานอื่นๆ ที่เกี่ยวข้องซึ่งเป็นไปตามมาตรฐานการผลิต ทั้งนี้งานติดตั้งจะต้องเสร็จสมบูรณ์ได้ตามมาตรฐาน งานก่อสร้างและระยะเวลาตามกำหนด

๒.๒ ถังเหล็กเก็บน้ำชนิดเคลือบแก้วแบบถอดประกอบและเคลื่อนย้ายได้ ต้องเป็นระบบที่สมบูรณ์ซึ่งสามารถทำการถอดประกอบและเคลื่อนย้ายได้ (ยกเว้นฐานราก) ด้วยการขันน็อตเคลือบผิวสำเร็จมาจากโรงงานผู้ผลิตและต้องเป็นโรงงานที่มีใบอนุญาตประกอบกิจการโรงงาน (รง.๔) และโรงงานได้รับการรับรองมาตรฐานระบบบริหารคุณภาพการผลิต ISO๙๐๐๑:๒๐๑๕ , ISO๑๔๐๐๑:๒๐๑๕ และ ISO๔๕๐๐๑:๒๐๑๘ ของหอถังเหล็กเก็บน้ำชนิดเคลือบแก้วพร้อมลงนามรับรองสำเนาโดยผู้มีอำนาจของโรงงานผู้ผลิตหรือผู้แทนจำหน่ายที่ได้รับการแต่งตั้งและประทับตราถูกต้องตามรายละเอียดคุณลักษณะเฉพาะ พร้อมระบุชื่อโครงการที่ยื่นเสนอ **แสดงในวันที่ยื่นใบเสนอราคา**

๒.๓ โครงสร้างและขนาดถังเหล็กเก็บน้ำแบบถอดประกอบและเคลื่อนย้ายได้ ต้องมีขนาดความจุไม่น้อยกว่า ๓๐๐ ลบ.ม. ซึ่งประกอบด้วยอุปกรณ์ ดังนี้

๒.๓.๑ หน้าจานน้ำล้น ขนาดไม่น้อยกว่า ๑๕๐ มม. จำนวน ๑ ชุด

๒.๓.๒ หน้าจานน้ำเข้าถัง ขนาดไม่น้อยกว่า ๒๐๐ มม. จำนวน ๑ ชุด (ระดับบนถัง)

๒.๓.๓ หน้าจานน้ำออก ขนาดไม่น้อยกว่า ๑๕๐ มม. จำนวน ๒ ชุด

๒.๓.๔ หน้าจานระบายตะกอน ขนาดไม่น้อยกว่า ๑๕๐ มม. จำนวน ๑ ชุด

๒.๓.๕ ช่องสำหรับบำรุงรักษา ขนาดไม่น้อยกว่า ๖๐๐ มม. (Galvanized Mild Steel)

๒.๓.๖ ท่อระบายอากาศ (Roof Air Vent) ขนาด ๔ นิ้ว จำนวน ๑ ชุด

๒.๓.๗ ที่วัดระดับน้ำ จำนวน ๑ ชุด (ตามมาตรฐานผู้ผลิต)

๒.๓.๘ หลังคาปิด/คลอบถังเหล็กเก็บน้ำ (Roof) ต้องออกแบบให้สามารถรับน้ำหนักได้ไม่น้อยกว่า ๗๕ กก./ตร.ม.

๒.๓.๙ บันไดครอบกันตกหลัง จำนวน ๑ ชุด

๒.๓.๑๐ มิติ และขนาด ของถังเหล็กเก็บน้ำแบบถอดประกอบและเคลื่อนย้ายได้ เป็นรูปทรงกระบอกหรือทรงกลม

๒.๓.๑๑ ฐานรากรองรับถังเหล็กเก็บน้ำ เป็นฐานราก ค.ส.ล. ซึ่งสามารถรับน้ำหนักได้อย่างปลอดภัยและเป็นไปตามหลักวิศวกรรมโยธา

๒.๓.๑๒ มีระยะ Freeboard ไม่น้อยกว่า ๓๐๐ มม.

๒.๔ รอยต่อ (Joints) โครงสร้างถังเหล็ก ให้ใช้สลักเกลียว/แป้นเกลียว (Tank Bolts/Nuts) เป็นวัสดุ Galvanized Bolt , Nut and Washer โดยมีค่า Ultimate Tensile Strength (Min UTS) ไม่น้อยกว่า ๗,๘๐๐ kg/cm๒ และ Bolt Head ต้องเคลือบ/ครอบด้วยวัสดุซึ่งป้องกันการกัดกร่อน อุปกรณ์กันการรั่วซึม (Sealant) ต้องเป็นชนิดสำหรับการใช้งาน Bolted Tank ผ่านการรับรองมาตรฐาน NSF/ANSI ๖๑ หรือ WRAS Certification หรือ FDA

๒.๕ แผ่นเหล็กตัวถัง เป็นชนิด Hot Rolled Low Carbon Mild Steel Plates แผ่นถังมีขนาดไม่น้อยกว่า ๑.๒ x ๒.๔ เมตร ตามมาตรฐาน ASTM A๓๖ หรือ SRT ๓๙๐, SRT ๔๘๐, SRT ๕๕๐ etc. หรือ EN ๑๐๑๑๑:๒๐๐๘ Grade HR๔ หรือ EN ๑๐๐๒๕:๒๐๐๔ Grade S๒๗๕ หรือเทียบเท่าโดยต้องได้รับความเห็นชอบจากผู้ว่าจ้างหรือตัวแทนผู้ว่าจ้าง

๒.๖ การเคลือบผิวถังเหล็กเก็บน้ำ (Coating) โครงสร้างเป็นแผ่นเหล็กเคลือบแก้ว หรือ Glass Fused to steel สำเร็จจากโรงงานผู้ผลิตทั้งภายในและภายนอก ความหนาผิวเคลือบอยู่ในช่วง ๒๕๐-๔๕๐ ไมครอน อบเคลือบด้วยอุณหภูมิ ๔๒๐ – ๙๓๐ องศาเซลเซียส ด้วยระบบ ๒ enameling and ๒ firing ซึ่งต้องผ่านการเทสต์ Holiday test ๑๕๐๐V และถังเหล็กเก็บน้ำต้องได้รับมาตฐาน NSF/ANSI ๖๑ หรือ WARS Certification

๒.๗ โครงสร้างโครงหลังคาถัง ต้องเป็นเหล็กชุบด้วยกัลวาไนซ์ หลังคาเป็นอลูมิเนียม สกรู น็อตยึด ทำจากเหล็กชุบด้วยกัลวาไนซ์ พร้อมอุปกรณ์ประกอบ และโครงสร้างหลังคาต้องรับน้ำหนักได้ไม่น้อยกว่า ๗๕ กก./ตร.ม. สามารถรับแรงลมได้ไม่น้อยกว่า ๑๒๐ กม./ชม. และรองรับแรงสั่นสะเทือนจากแผ่นดินไหวได้

๒.๘ ผู้รับจ้างจะต้องจัดทำรายละเอียดแบบแปลน และรายการคำนวณวิศวกรรม เสนอให้ผู้ว่าจ้างพิจารณาอนุมัติภายใน ๑๕ วัน นับถัดจากวันลงนามในสัญญา โดยจะต้องแสดงเอกสารการคำนวณการออกแบบ ถังเหล็กเก็บน้ำชนิดเคลือบแก้วแบบถอดประกอบและเคลื่อนย้ายได้ พร้อมฐานราก ลงนามโดยวิศวกรโยธาระดับสามัญวิศวกร

๒.๙ การตรวจ/การทดสอบ ผู้รับจ้างจะต้องจัดส่งใบรับรองการตรวจ/การทดสอบชัดเจน โดยต้องแสดงเอกสารโดยชัดเจน ถูกต้อง ครบถ้วน **แสดงในวันที่ยื่นใบเสนอราคา** ดังนี้

๒.๙.๑ ใบรับรองผลการทดสอบแผ่นเหล็ก (Mill Certificate) ตามมาตราฐาน ASTM A๓๖ หรือเทียบเท่า

๒.๙.๒ ใบรับรองผลการตรวจวัดความหนาผิวเคลือบ (Coating Thickness Test Data) ไม่น้อยกว่า ๒๕๐ - ๔๕๐ ไมครอน

๒.๙.๓ ใบรับรองผลการผ่านการทดสอบความสมบูรณ์ของผิวเคลือบ Pinholes/Holiday Test (เฉพาะผิวเคลือบภายใน)

๒.๙.๔ ใบรับรองผลการทดสอบการยึดเกาะของผิวเคลือบ (Adhesion Test)

๒.๙.๕ ใบรับรองผลิตภัณฑ์สามารถใช้กับน้ำดื่ม (WARS or NSF๖๑ Certified or FDA)

๒.๙.๖ หนังสือการรับประกันผลงานเป็นระยะเวลาไม่น้อยกว่า ๒ ปี และรับประกันถังเป็นระยะเวลาไม่น้อยกว่า ๑๐ ปี ที่ออกโดยโรงงานผู้ผลิตถังหรือตัวแทน โดยระบุชื่อโครงการอย่างชัดเจน

๒.๑๐ การควบคุมการติดตั้ง ในขณะทำการติดตั้ง ผู้รับจ้างจะต้องส่งผู้เชี่ยวชาญที่มีประสบการณ์ในการติดตั้งถังเหล็กเก็บน้ำมาให้คำแนะนำหรือตอบข้อซักถามแก่ผู้ว่าจ้าง หรือตัวแทนผู้ว่าจ้างในการติดตั้งถังเหล็กเก็บน้ำเพื่อให้เป็นไปตามมาตรฐานการดำเนินงาน การดำเนินการก่อสร้างหรือติดตั้งเครื่องจักรอุปกรณ์ใดๆ ก็ตามต้องได้รับความเห็นชอบจากจากผู้ว่าจ้าง หรือตัวแทนผู้ว่าจ้างก่อน ความเสียหายใดๆ อันเกิดขึ้นเนื่องจากการกระทำของผู้รับจ้าง ผู้รับจ้างต้องรับผิดชอบเกี่ยวกับความเสียหายนั้นๆ

ลงนามโดยผู้มีอำนาจของโรงงานผู้ผลิตหรือผู้แทนจำหน่ายที่ได้รับการแต่งตั้งและประทับตรารับรองพร้อมหนังสือรับรองนิติบุคคลที่ออกไม่เกิน ๖ เดือน แสดงในวันยื่นเสนอราคา

กรณีวัดปริมาณงานและการจ่ายเงินหอถังเหล็กเก็บน้ำให้วัดปริมาณงานเป็นหน่วยตามที่ระบุแสดงในใบแจ้งปริมาณและราคาตามที่กำหนดในแบบ และการจ่ายเงิน กรมทรัพยากรน้ำจะจ่ายค่าจ้างต่อหน่วยของงานแต่ละรายการที่ได้ทำสำเร็จจริงตามราคาต่อหน่วยที่กำหนดไว้ในใบแจ้งปริมาณงานและราคานี้เป็นจำนวนโดยประมาณเท่านั้น จำนวนปริมาณงานที่แท้จริงอาจจะมากหรือน้อยกว่านี้ก็ได้ ซึ่งผู้ว่าจ้างจะจ่ายเงินค่าจ้างให้แก่ผู้รับจ้างตามราคาต่อหน่วยของงานแต่ละรายการที่ได้ทำเสร็จจริง คู่สัญญาทั้งสองฝ่ายต่างตกลงที่จะไม่เปลี่ยนแปลงราคาต่อหน่วยหรือเรียกร้องค่าสินไหมทดแทนอันเกิดจากการที่จำนวนปริมาณงานในแต่ละรายการได้แตกต่างไปจากที่กำหนดไว้ในสัญญา ดังนี้

๑) จะจ่ายให้ตามราคาต่อหน่วยที่ตกลงในสัญญาโดยจะจ่ายให้ ๕๐% ของราคา หลังจากผู้รับจ้างดำเนินการนำหอถังสูง เข้ามาในบริเวณก่อสร้างและได้รับความเห็นชอบจากคณะกรรมการตรวจรับพัสดุในงานจ้างก่อสร้าง

๒) จะจ่ายให้ตามราคาต่อหน่วยที่ตกลงในสัญญาโดยจะจ่ายให้ ๓๐% ของราคา หลังจากผู้รับจ้างดำเนินการติดตั้งหอถังสูงเรียบร้อย และได้รับความเห็นชอบจากคณะกรรมการตรวจรับพัสดุในงานจ้างก่อสร้าง

๓) จะจ่ายให้ตามราคาต่อหน่วยที่ตกลงกันในสัญญาโดยจะจ่ายให้ ๒๐% ของราคา หลังจากผู้รับจ้างดำเนินการทดสอบหอถังสูงและสามารถใช้งานได้ตามวัตถุประสงค์ และได้รับความเห็นชอบจากคณะกรรมการตรวจรับพัสดุในงานจ้างก่อสร้าง

จบรายการที่ ๑

รายการที่ ๒

คุณลักษณะเฉพาะของงานประสานท่อภายในระบบจากแหล่งน้ำไปยังหอถังเหล็กเก็บน้ำ ตามแบบมาตรฐานระบบกระจายน้ำด้วยพลังงานแสงอาทิตย์

๑. ชนิดท่อ

๑.๑ ใช้ท่อเหล็กอาบสังกะสี มอก.เลขที่ ๒๗๖ - ๒๕๖๒ ประเภท ๒ สีน้ำเงินมีความยาว ๖.๐๐ เมตร ต่อท่อน

๑.๒ ใช้ท่อพีวีซี มอก.เลขที่ ๑๗ -ชั้นคุณภาพ ๑๓.๕ สีฟ้า มีความยาว ๔.๐๐ เมตร ต่อท่อน

๑.๓ HDPE มีคุณสมบัติตามมาตรฐานผลิตภัณฑ์อุตสาหกรรม มอก. ๙๘๒-๒๕๕๖ เปลือกหุ้มต้องเป็นสีดำเคลือบน้ำเงิน ชั้นคุณภาพ PE ๑๐๐ PN ๖

๒. การวางท่อ

๒.๑ ท่อดูดที่ต่อจากเครื่องสูบน้ำ ติดตั้งจมจากผิวน้ำโดยอยู่สูงจากระดับก้นแหล่งน้ำ ไม่น้อยกว่า ๑ เมตร เชื่อมต่อท่อเหล็กอาบสังกะสี มอก.เลขที่ ๒๗๖ - ๒๕๖๒ ประเภท ๒ สีน้ำเงิน ต่อท่อภายในระบบไปหาถังเก็บน้ำ และจากถังเก็บน้ำผ่านมิเตอร์ไปยังจุดจ่ายน้ำ ตามรายละเอียดแบบของโครงการก่อสร้างระบบกระจายน้ำด้วยพลังงานแสงอาทิตย์

๒.๒ ภายในหอถังเก็บน้ำ ใช้ตามแบบของโครงการก่อสร้างระบบกระจายน้ำด้วยพลังงานแสงอาทิตย์

จบรายการที่ ๒

รายการที่ ๓

คุณลักษณะเฉพาะของงานติดตั้งระบบกระจายน้ำด้วยพลังงานแสงอาทิตย์ ตามแบบมาตรฐานระบบกระจายน้ำด้วยพลังงานแสงอาทิตย์

๑. คุณลักษณะทางเทคนิคของแผงเซลล์แสงอาทิตย์

๑. แผงเซลล์แสงอาทิตย์ต้องได้รับมาตรฐานผลิตภัณฑ์อุตสาหกรรม มอก.๖๑๒๑๕ และ มอก. ๒๕๘๐

๒. ผู้รับจ้างจะต้องติดตั้งแผงเซลล์แสงอาทิตย์ ชนิด Mono Crystalline silicon ลักษณะการต่อเซลล์ภายในเป็นแบบต่ออนุกรม - ขนาน (Case PS) มีพิกัดกำลังไฟฟ้าขาออกสูงสุด (Maximum Power Output) ไม่น้อยกว่า ๖๐๐ วัตต์ต่อแผง และมีประสิทธิภาพในการทำงาน (Module efficiency) ไม่น้อยกว่า ๒๑ % หรือดีกว่า ที่เงื่อนไขการทดสอบตามมาตรฐาน STC (Standard Test Condition) ได้แก่ ที่พลังงานแสงแดด (Irradiance condition) ๑,๐๐๐ วัตต์ต่อตารางเมตร ที่อุณหภูมิโดยรอบ ๒๕ องศาเซลเซียส และ ที่ค่าสเปกตรัมของแสงผ่านชั้นบรรยากาศหนา ๑.๕ เท่า (Air mass = ๑.๕) และแผงฯต้องมีค่าแรงดันไฟฟ้าสูงสุดในระบบเมื่อต่ออนุกรม (Maximum system voltage) ไม่น้อยกว่า ๑,๐๐๐ โวลต์ **แสดงในวันที่ยื่นใบเสนอราคา**

๓. กระจกแทมเปอร์ชนิด AR coating pattern tempered glass เป็นส่วนทับหน้าที่ใช้ทำแผงเซลล์แสงอาทิตย์เป็นมาตรฐานผลิตภัณฑ์อุตสาหกรรมแบบบังคับต้องได้รับการรับรองมาตรฐานมอก.๙๖๕-๒๕๖๐ โดยต้องแนบเอกสารมาตรฐานจาก สมอ.**แสดงในวันที่ยื่นใบเสนอราคา**

๔. แผงเซลล์แสงอาทิตย์ภายในต้องมีการผนึกด้วยด้วยสารกันชื้น (Ethylene Vinyl Acetate: EVA) หรือวัสดุที่เทียบเท่าหรือดีกว่า ด้านหน้าแผงฯปิดทับด้วยกระจกนิรภัยแบบใส (Tempered glass) หรือวัสดุอื่นที่มีคุณสมบัติดีกว่าและทนต่อรังสีอัลตราไวโอเลต (UV) ได้ตลอดอายุการใช้งานของแผงฯ ด้านหลังของแผงฯ ติดตั้งกล่องรวมสายไฟ (Junction Box หรือ Terminal Box) ที่มั่นคงแข็งแรงทนต่อสภาพอากาศและสภาวะแวดล้อมการใช้งานภายนอกอาคารได้ดี มีอายุการใช้งานยืนยาวเทียบเท่าแผงฯ และมีระดับมาตรฐานการป้องกันการซึมของน้ำ IP๖๗ ซึ่งผลิตพร้อมมาจากโรงงานผู้ผลิตแผงฯ กล่องรวมสายไฟจะต้องมีบายพาสไดโอดเบ็ดเสร็จ (Integrated Bypass Diode) ต่ออยู่ภายในเพื่อช่วยให้การไหลของกระแสไฟฟ้าเป็นปกติกรณีเกิดเงาบังทับเซลล์ใดเซลล์หนึ่ง(Hot spot) การประกอบขั้วต่อสายกล่องรวมสายไฟต้องมีการประกอบภายในขบวนการผลิตเดียวกันกับแผงฯตั้งแต่ต้นจนจบถึงขั้นตอนบรรจุหีบห่อกรอบของแผงฯต้องทำจากวัสดุโลหะปลอดสนิม (Anodized Aluminum) ความสูงขอบเฟรมไม่น้อยกว่า ๓๕ มิลลิเมตร และ แผงฯทุกแผงต้องแสดงชื่อ "กรมทรัพยากรน้ำ" สลักบนกรอบด้านบนซ้ายและด้านล่างขวา **แสดงในวันที่ยื่นใบเสนอราคา**

๕. แผงเซลล์แสงอาทิตย์ทุกชุดที่เสนอราคาต้องเป็นผลิตภัณฑ์ที่มีเครื่องหมายการค้าเดียวกันมีรุ่นการผลิตเดียวกัน มีค่ากำลังไฟฟ้าสูงสุดเหมือนกันมีหนังสือรับรองคุณภาพแผงฯ(Product Warranty) ไม่น้อยกว่า ๑๐ ปี และมีหนังสือยืนยันการรับประกันกำลังผลิตไฟฟ้า (Linear performance warranty) ไม่น้อยกว่า ๘๐% ในช่วงเวลา ๒๕ ปี รับรองโดยโรงงานผู้ผลิตแผงฯ **แสดงในวันที่ยื่นใบเสนอราคา**

๖. โรงงานผู้ผลิตแผงเซลล์แสงอาทิตย์จะต้องได้รับมาตรฐาน ISO ๙๐๐๑, ISO ๑๔๐๐๑ และ ISO ๔๕๐๐๑ พร้อมยื่นเอกสารแสดงข้อมูลดังกล่าวลงนามรับรองโดยผู้มีอำนาจ พร้อมหนังสือรับรองนิติบุคคลที่ออกไม่เกิน ๖ เดือน **แสดงในวันที่ยื่นใบเสนอราคา**

กรณีวัดปริมาณงานและการจ่ายเงินแผงเซลล์แสงอาทิตย์ ให้วัดปริมาณงานเป็นหน่วยตามที่ระบุแสดงในใบแจ้งปริมาณและราคาตามที่กำหนดในแบบ และการจ่ายเงิน กรมทรัพยากรน้ำจะจ่ายค่าจ้างต่อหน่วยของงานแต่ละรายการที่ได้ทำสำเร็จจริงตามราคาต่อหน่วยที่กำหนดไว้ในใบแจ้งปริมาณงานและราคานี้เป็นจำนวนโดยประมาณเท่านั้น จำนวนปริมาณงานที่แท้จริงอาจจะมากหรือน้อยกว่านี้ก็ได้ ซึ่งผู้ว่าจ้างจะจ่ายเงินค่าจ้างให้แก่ผู้รับจ้างตามราคาต่อหน่วยของงานแต่ละรายการที่ได้ทำเสร็จจริง คู่สัญญาทั้งสองฝ่ายต่างตกลงที่จะไม่เปลี่ยนแปลงราคาต่อหน่วยหรือเรียกร้องค่าสินไหมทดแทนอันเกิดจากการที่จำนวนปริมาณงานในแต่ละรายการได้แตกต่างไปจากที่กำหนดไว้ในสัญญา ดังนี้

๑) จะจ่ายให้ตามราคาต่อหน่วยที่ตกลงในสัญญาโดยจะจ่ายให้ ๕๐% ของราคาหลังจากผู้รับจ้างดำเนินการนำแผงเซลล์แสงอาทิตย์เข้ามาในบริเวณก่อสร้างและได้รับความเห็นชอบจากคณะกรรมการตรวจรับพัสดุในงานจ้างก่อสร้าง

๒) จะจ่ายให้ตามราคาต่อหน่วยที่ตกลงในสัญญาโดยจะจ่ายให้ ๓๐% ของราคาหลังจากผู้รับจ้างดำเนินการติดตั้งแผงเซลล์แสงอาทิตย์ เรียบร้อย และได้รับความเห็นชอบจากคณะกรรมการตรวจรับพัสดุในงานจ้างก่อสร้าง

๓) จะจ่ายให้ตามราคาต่อหน่วยที่ตกลงกันในสัญญาโดยจะจ่ายให้ ๒๐% ของราคาหลังจากผู้รับจ้างดำเนินการทดสอบแผงเซลล์แสงอาทิตย์ และสามารถใช้งานได้ตามวัตถุประสงค์ และได้รับความเห็นชอบจากคณะกรรมการตรวจรับพัสดุในงานจ้างก่อสร้าง

๒. คุณลักษณะทางเทคนิคของเครื่องสูบน้ำผิวดิน Vertical Multi-Stage Pump ขนาดไม่น้อยกว่า ๑๕ กิโลวัตต์ ระบบไฟฟ้า ๓ เฟส ๓๘๐ โวลท์

๒.๑ รายละเอียดคุณลักษณะทั่วไป

เป็นเครื่องสูบน้ำผิวดิน Vertical Multi-Stage Pump ซึ่งได้รับเครื่องหมายมาตรฐานผลิตภัณฑ์อุตสาหกรรม มอก.๑๕๔๘ – ๒๕๔๑ มอเตอร์ของเครื่องสูบน้ำขนาดไม่น้อยกว่า ๑๕ กิโลวัตต์ ผู้รับจ้างจะต้องแนบหนังสือรับรองจากโรงงานผู้ผลิตหรือตัวแทนจำหน่ายที่ได้รับการแต่งตั้งเครื่องสูบน้ำด้วยว่าเครื่องสูบน้ำและมอเตอร์เมื่อประกอบกันเป็นชุดแล้ว มีคุณสมบัติตรงตามข้อกำหนดของทางราชการ โดยหนังสือรับรองจากโรงงานผู้ผลิตหรือตัวแทนจำหน่ายที่ได้รับการแต่งตั้งจากผู้ผลิต พร้อมรับรองเอกสารสำเนาลงนามโดยผู้มีอำนาจครบถ้วนถูกต้องมาพร้อม **แสดงในวันที่ยื่นใบเสนอราคา**

๒.๒ รายละเอียดคุณลักษณะเฉพาะ

๑. เป็นเครื่องสูบน้ำชนิดสูบน้ำผิวดิน (Surface pump) ชนิด Vertical Multi-Stage Pump

๒. สามารถสูบน้ำได้ปริมาณ (Q) ไม่น้อยกว่า ๙๐ ลูกบาศก์เมตรต่อชั่วโมง ที่ความสูงส่งรวม(TDH) ไม่น้อยกว่า ๔๐ เมตร และรอบมอเตอร์ที่ไม่เกิน ๓,๐๐๐ รอบ / นาที

๓. ตัวเรือนเครื่องสูบน้ำทำจากวัสดุเหล็กหล่อ (Cast Iron) หรือดีกว่า

๔. ใบพัด (Impeller) ทำจาก STAINLESS STEEL หรือดีกว่า

๕. เพลา (Shaft) ทำจาก STAINLESS STEEL หรือดีกว่า

๖. เครื่องสูบน้ำสามารถทนอุณหภูมิได้ถึง ๗๐ องศาเซลเซียส

๗. ตัวมอเตอร์เป็นแบบ TEFC, Insulation Class F

๘. มอเตอร์สามารถใช้ได้ในอุณหภูมิภายนอกสูงถึง ๔๐ องศาเซลเซียส

๙. มอเตอร์ของปั้มสูบน้ำขนาดไม่น้อยกว่า ๑๕ kW

๑๐. แรงดันไฟฟ้า เป็นชนิด ๓ เฟส ๓๘๐ V ความถี่ ๕๐ Hz

๑๑. มีระดับป้องกันไม่น้อยกว่า IP ๔๕

๑๒. ประสิทธิภาพของเครื่องสูบน้ำที่จุดทำงานไม่น้อยกว่า ๗๐%

<u>ลงนามโดยผู้มีอำนาจของโรงงานผู้ผลิตหรือผู้แทนจำหน่ายที่ได้รับการแต่งตั้งและประทับตรารับรองพร้อมหนังสือรับรองนิติบุคคลที่ออกไม่เกิน ๖ เดือน แสดงในวันยื่นเสนอราคา</u>

กรณีวัดปริมาณงานและการจ่ายเงินเครื่องสูบน้ำให้วัดปริมาณงานเป็นหน่วยตามที่ระบุแสดงในใบแจ้งปริมาณและราคาตามที่กำหนดในแบบ และการจ่ายเงินกรมทรัพยากรน้ำจะจ่ายค่าจ้างต่อหน่วยของงานแต่ละรายการที่ได้ทำสำเร็จจริงตามราคาต่อหน่วยที่กำหนดไว้ในใบแจ้งปริมาณงานและราคานี้เป็นจำนวนโดยประมาณเท่านั้น จำนวนปริมาณงานที่แท้จริงอาจจะมากหรือน้อยกว่านี้ก็ได้ ซึ่งผู้ว่าจ้างจะจ่ายเงินค่าจ้างให้แก่ผู้รับจ้างตามราคาต่อหน่วยของงานแต่ละรายการที่ได้ทำเสร็จจริง คู่สัญญาทั้งสองฝ่ายต่างตกลงที่จะไม่เปลี่ยนแปลงราคาต่อหน่วยหรือเรียกร้องค่าสินไหมทดแทนอันเกิดจากการที่จำนวนปริมาณงานในแต่ละรายการได้แตกต่างไปจากที่กำหนดไว้ในสัญญา ดังนี้

๑) จะจ่ายให้ตามราคาต่อหน่วยที่ตกลงในสัญญาโดยจะจ่ายให้ ๕๐% ของราคาหลังจากผู้รับจ้างดำเนินการนำชุดเครื่องสูบน้ำ (PUMP) เข้ามาในบริเวณก่อสร้างและได้รับความเห็นชอบจากคณะกรรมการตรวจรับพัสดุในงานจ้างก่อสร้าง

๒) จะจ่ายให้ตามราคาต่อหน่วยที่ตกลงในสัญญาโดยจะจ่ายให้ ๓๐% ของราคาหลังจากผู้รับจ้างดำเนินการติดตั้งชุดเครื่องสูบน้ำ (PUMP) เรียบร้อย และได้รับความเห็นชอบจากคณะกรรมการตรวจรับพัสดุในงานจ้างก่อสร้าง

๓) จะจ่ายให้ตามราคาต่อหน่วยที่ตกลงกันในสัญญาโดยจะจ่ายให้ ๒๐% ของราคาหลังจากผู้รับจ้างดำเนินการทดสอบชุดเครื่องสูบน้ำ (PUMP) และสามารถใช้งานได้ตามวัตถุประสงค์ และได้รับความเห็นชอบจากคณะกรรมการตรวจรับพัสดุในงานจ้างก่อสร้าง

๓. เครื่องแปลงกระแสไฟฟ้าสำหรับเครื่องสูบน้ำ (Solar Pump Inverter) ขนาดไม่น้อยกว่า ๑๘ กิโลวัตต์

เป็นอุปกรณ์จ่ายพลังงาน ควบคุม ตัดต่อ ป้องกัน และแสดงผล ของระบบเครื่องสูบน้ำมอเตอร์ โดยใช้พลังงานไฟฟ้าจากแผงเซลล์แสงอาทิตย์ หรือใช้ไฟฟ้ากระแสสลับ AC ๓PH- ๓๘๐ โวลท์ ชุดควบคุมการทำงานของเครื่องสูบน้ำ (Solar Pump Inverter) ขนาดไม่น้อยกว่า ๑๘ กิโลวัตต์ กล่องควบคุม Inverter ต้องผลิตจากโรงงานที่ได้รับการรับรองคุณภาพตามมาตรฐาน ISO และผลิตภัณฑ์ต้องได้รับการรับรองคุณภาพมาตรฐาน CE หรือ UL หรือเทียบเท่าผู้เสนอราคาต้องแนบสำเนาแสดงเอกสารดังกล่าว ที่ลงนามโดยผู้ผลิตหรือตัวแทนจำหน่ายที่ได้รับการแต่งตั้งในประเทศไทย และประทับตรารับรอง พร้อมหนังสือรับรองนิติบุคคลของผู้ผลิตหรือตัวแทนจำหน่ายที่ออกไม่เกิน ๖ เดือน เพื่อให้คณะกรรมการตรวจพิจารณาในวันที่ยื่นเอกสารพร้อมใบเสนอราคาเอกสารประกอบการรับรองมาตรฐานอย่างครบถ้วนข้อมูลรายละเอียดอุปกรณ์มีดังนี้

๑. มีระบบฟังก์ชั่นแบบ MPPT (Maximum Power Point Tacking) สามารถทำงานได้อัตโนมัติเมื่อมีพลังงานจากแผงเซลล์แสงอาทิตย์

๒. สามารถรับพลังงานไฟฟ้ากระแสสลับแบบ ๓ เฟส ที่แรงดัน ๓๘๐ VAC ได้

๒. สามารถรับพลังงานไฟฟ้ากระแสสลับแบบ ๓ เฟส ที่แรงดัน ๓๘๐ VAC ได้

๓. มีจอแสดงค่าการทำงาน จำนวนรอบการทำงานของมอเตอร์ ค่ากระแสไฟฟ้า (A) ค่าแรงดันไฟฟ้ากระแสตรง (VDC) และค่าความถี่ของมอเตอร์ (Hz) ที่เป็นส่วนหนึ่งของชุดควบคุมการทำงาน ไม่ใช่เป็นอุปกรณ์แยกชิ้นส่วน

๔. ชุดควบคุมพร้อมจอแสดงค่าการทำงาน จะต้องมีระดับการป้องกันฝุ่นและน้ำไม่น้อยกว่า IP ๖๕

๕. มีฟังก์ชั่นการควบคุม (Voltage limits) ไม่ให้แรงดันขาเข้าเกิน หรือต่ำกว่ากำหนด (Over voltage/Under voltage) ป้องกันความเสียหาย สูงเกินค่ากำหนด

๖. มีระบบป้องกันกรณีน้ำไม่ไหลเข้าเครื่องสูบน้ำ (Dry run protection)

ลงนามโดยผู้มีอำนาจของโรงงานผู้ผลิตหรือผู้แทนจำหน่ายที่ได้รับการแต่งตั้งและประทับตรารับรองพร้อมหนังสือรับรองนิติบุคคลที่ออกไม่เกิน ๖ เดือน แสดงในวันยื่นเสนอราคา

กรณีวัดปริมาณงานและการจ่ายเงินเครื่องแปลงกระแสไฟฟ้าสำหรับเครื่องสูบน้ำ (Solar Pump Inverter) ขนาดไม่น้อยกว่า ๑๘ กิโลวัตต์ ให้วัดปริมาณงานเป็นหน่วยตามที่ระบุแสดงในใบแจ้งปริมาณและราคาตามที่กำหนดในแบบและการจ่ายเงิน กรมทรัพยากรน้ำจะจ่ายค่าจ้างต่อหน่วยของงานแต่ละรายการที่ได้ทำสำเร็จจริงตามราคาต่อหน่วยที่กำหนดไว้ในใบแจ้งปริมาณงานและราคานี้เป็นจำนวนโดยประมาณเท่านั้น จำนวนปริมาณงานที่แท้จริงอาจจะมากหรือน้อยกว่านี้ก็ได้ ซึ่งผู้ว่าจ้างจะจ่ายเงินค่าจ้างให้แก่ผู้รับจ้างตามราคาต่อหน่วยของงานแต่ละรายการที่ได้ทำเสร็จจริง คู่สัญญาทั้งสองฝ่ายต่างตกลงที่จะไม่เปลี่ยนแปลงราคาต่อหน่วยหรือเรียกร้องค่าสินไหมทดแทนอันเกิดจากการที่จำนวนปริมาณงานในแต่ละรายการได้แตกต่างไปจากที่กำหนดไว้ในสัญญา ดังนี้

๑) จะจ่ายให้ตามราคาต่อหน่วยที่ตกลงในสัญญาโดยจะจ่ายให้ ๕๐% ของราคาหลังจากผู้รับจ้างดำเนินการนำชุดตู้ควบคุมระบบสูบน้ำ เข้ามาในบริเวณก่อสร้างและได้รับความเห็นชอบจากคณะกรรมการตรวจรับพัสดุในงานจ้างก่อสร้าง

๒) จะจ่ายให้ตามราคาต่อหน่วยที่ตกลงในสัญญาโดยจะจ่ายให้ ๓๐% ของราคาหลังจากผู้รับจ้างดำเนินการติดตั้งชุดตู้ควบคุมระบบสูบน้ำเรียบร้อย และได้รับความเห็นชอบจากคณะกรรมการตรวจรับพัสดุในงานจ้างก่อสร้าง

๓) จะจ่ายให้ตามราคาต่อหน่วยที่ตกลงกันในสัญญาโดยจะจ่ายให้ ๒๐% ของราคาหลังจากผู้รับจ้างดำเนินการทดสอบชุดตู้ควบคุมระบบสูบน้ำและสามารถใช้งานได้ตามวัตถุประสงค์ และได้รับความเห็นชอบจากคณะกรรมการตรวจรับพัสดุในงานจ้างก่อสร้าง

๔. ตู้ควบคุมการทำงานและอุปกรณ์ประกอบ

๑. ตู้โลหะทำจากแผ่นโลหะความหนาไม่น้อยกว่า ๑.๖ มม. ทาสีและพ่นสีพื้นกันสนิมเป็นสีเทาหรือโทนอ่อนด้านหลังตู้เป็นโครงเหล็กเจาะรูสำหรับยึดติดตั้งกันผนัง ด้านหน้าตู้เป็นฝาเปิด-ปิด ด้านเดียวมีตัวล็อคฝาปิดเป็นแบบกด พื้นฝาตัดเป็นช่องสัดส่วนเหมาะสม ติดกรอบยางหรือวัสดุอื่นๆ อุปกรณ์มีคุณภาพดีกว่า หรือเทียบเท่า

๒. ตู้โลหะสามารถป้องกันน้ำ มีหลังคา กระจก ๒ ชั้น ได้พร้อมมีช่องระบายอากาศมีมาตรฐานป้องกันไม่ต่ำกว่า IP๔๔ ขนาดตู้ไม่น้อยกว่า ๙๐x๑๒๐x๓๐ cm

๓. ในตู้เหล็กประกอบไปด้วยอุปกรณ์ดังนี้ Inverter Solar Pump ,อุปกรณ์ป้องกันระบบ AC กระแสสลับ,อุปกรณ์ป้องกันระบบ DC กระแสตรง,พัดลมระบายอากาศ Ventilation Fan ๒๒๐/๓๘๐VAC ขนาดไม่น้อยกว่า ๔ นิ้ว อุปกรณ์มีคุณภาพดีกว่า หรือเทียบเท่า

๔. อุปกรณ์ป้องกันระบบ DC กระแสตรง สามารถรับแรงดันและกระแสไฟฟ้าไฟจากแผงเซลล์แสงอาทิตย์ได้ มีลักษณะแบบยกขึ้นลงหรือแบบมือบิด มีอุปกรณ์ป้องกันคลื่นไฟฟ้ากระโชก (Surge Protection) ผลิตตามมาตรฐานสากลอุปกรณ์ต้องได้รับมาตรฐานสากลมีคุณภาพดีกว่าหรือเทียบเท่า

๕. อุปกรณ์ป้องกันระบบ AC กระแสสลับ Control Water pump ๓PH ๓๘๐V อุปกรณ์ต้องได้รับมาตรฐานสากลมีคุณภาพดีกว่า หรือเทียบเท่า

๖. อุปกรณ์ป้องกันระบบ DC กระแสตรง Control Water pump ๓PH ๓๘๐V อุปกรณ์ต้องได้รับมาตรฐานสากล ต้องมีคุณภาพดีกว่าหรือเทียบเท่า

๗. สายไฟใช้ประกอบตู้ต้องมีมาตรฐานสากล เช่น ISO, IEC , EN,TUV หรือ มอก. อุปกรณ์ต้องได้รับมาตรฐานสากล ต้องมีคุณภาพดีกว่า หรือเทียบเท่า

๘. สามารถปรับเปลี่ยนได้ตามหลักวิชาการทางวิศวกรรมไฟฟ้า ต้องมีการแจ้งก่อนติดตั้งทุกครั้ง พร้อมแนบเอกสารอุปกรณ์ที่เกี่ยวข้องที่ได้รับมาตรฐานสากลให้ครบถ้วน ต้องมีคุณภาพดีกว่าหรือเทียบเท่า ผู้เสนอราคามีวิศวกรไฟฟ้ารับรองแบบระบบไฟฟ้าติดตั้งระบบ

๕. โครงสร้างรองรับแผงเซลล์แสงอาทิตย์

๑. โครงสร้างรองรับชุดแผงเซลล์ฯ เป็นเหล็กรูปพรรณ ชุปกัลวาไนซ์ขนาดตามแบบกรมทรัพยากรน้ำ

๒. วัสดุ อุปกรณ์ ที่ใช้ยึดแผงเซลล์ฯ กับโครงสร้าง จะต้องมีจำนวนและขนาดที่เหมาะสม เป็นวัสดุที่ทำจากสแตนเลส หรือโลหะปลอดสนิม

๓. โครงสร้างรองรับชุดแผงเซลล์ฯ กำหนดให้ชุดแผงเซลล์แสงอาทิตย์วางทำมุมกับแนวระนาบ เป็นมุมเอียงสอดรับกับแสงแดด

๔. การจัดทำรายละเอียดโครงสร้างเชิงวิศวกรรม กำหนดให้ชุดโครงสร้างรองรับแผงเซลล์แสงอาทิตย์มีความแข็งแรงสามารถทนต่อแรงลมที่มีความเร็วไม่ต่ำกว่า ๑๕ เมตรต่อวินาที

๖. รั้วพร้อมประตูเหล็กตะแกรง

ให้มีโครงสร้างและขนาดเป็นไปตามแบบมาตรฐานระบบกระจายน้ำด้วยพลังงานแสงอาทิตย์

จบรายการที่ ๓

๑๗. งานท่อ

๑๗.๑ คำจำกัดความ/ความหมาย

งานท่อหมายถึงงานท่อระบายน้ำที่รับแรงดันน้ำต่ำเช่นท่อคอนกรีตเสริมเหล็กและงานท่อส่งน้ำที่รับแรงดันน้ำสูงเช่นท่อเหล็กท่อซีเมนต์ใยหินท่อ HDPE ท่อ PVC เป็นต้น

๑๗.๒ ข้อกำหนดและคุณสมบัติ

๑๗.๒.๑ คุณสมบัติทั่วไป

๑) ท่อคอนกรีตเสริมเหล็ก

๑.๑) มีคุณสมบัติตามมาตรฐานผลิตภัณฑ์อุตสาหกรรมมอก. ๑๒๘-๒๕๔๙ ถ้ามิได้ระบุไว้เป็นอย่างอื่นใช้ชั้น๓การต่อแบบเข้าลิ้น

๑.๒) ไม่มีรอยแตกร้าวรอยแตกลึกและผิวหยาบ

๒) ท่อเหล็ก

๒.๑) มีคุณสมบัติตามมาตรฐานผลิตภัณฑ์อุตสาหกรรมมอก. ๔๒๗-๒๕๓๑ “ท่อเหล็กกล้าเชื่อมด้วยไฟฟ้าสำหรับส่งน้ำ” ชั้นคุณภาพไม่ต่ำกว่าชั้นทนแรงดันได้ไม่น้อยกว่า ๑.๐ เมกะปาสคาล ชนิดปลายหน้าจาน

๒.๒) การเคลือบผิวท่อให้ปฏิบัติ ดังนี้

๒.๒.๑) การเคลือบผิวภายในให้เคลือบด้วย Cement-mortar ตามมาตรฐานของ AWWA C-๒๐๕ หรือ Liquid Epoxy ตามมาตรฐานของ AWWA C-๒๑๐

๒.๒.๒) การเคลือบผิวภายนอกท่อบนดินให้เคลือบด้วย Coal-Tar Enamelตามมาตรฐาน AWWA C-๒๐๓ หรือ Polyurethane (PU) ตามมาตรฐาน AWWA C-๒๒๒

๒.๒.๓) การเคลือบผิวภายนอกท่อใต้ดินให้เคลือบด้วย Coal-TarEnamelตามมาตรฐานของ AWWA C-๒๐๓ หรือ Polyurethane (PU) ตามมาตรฐาน AWWA C-๒๒๒

๒.๓) อุปกรณ์ข้อต่อท่อ

๒.๓.๑) ข้อต่อเหล็กท่อเทาชนิดปลายหน้าจานมีคุณสมบัติตามมาตรฐานผลิตภัณฑ์อุตสาหกรรม มอก.๙๑๘-๒๕๓๕

๒.๓.๒) หน้าจานเหล็กหล่อ มีคุณสมบัติตามมาตรฐานผลิตภัณฑ์อุตสาหกรรม มอก.๓๘๑-๒๕๔๓ และสลักเกลียวหมุดเกลียวและสลักหมุดมีคุณสมบัติตามมาตรฐานผลิตภัณฑ์อุตสาหกรรม มอก.๑๗๑-๒๕๓๐

๓) ท่อซีเมนต์ใยหิน

๓.๑) ท่อมีคุณสมบัติตามมาตรฐานผลิตภัณฑ์อุตสาหกรรม มอก.๘๑-๒๕๔๘ ถ้ามิได้ระบุไว้เป็นอย่างอื่นให้ใช้ชั้นคุณภาพ PP ๑๕ ทนแรงดันไม่น้อยกว่า ๑.๕ เมกะปาสคาล

๓.๒) ข้อต่อตรงมีคุณสมบัติตามมาตรฐานผลิตภัณฑ์อุตสาหกรรม มอก.๑๒๖-๒๕๔๘ ถ้ามิได้ระบุไว้เป็นอย่างอื่นให้ใช้ชั้นคุณภาพเดียวกับท่อ

๓.๓) แหวนยางกันซึมมีคุณสมบัติตามมาตรฐานผลิตภัณฑ์อุตสาหกรรม มอก.๒๓๗-๒๕๕๒

๓.๔) ข้อต่อเหล็กหล่อมีคุณสมบัติตามมาตรฐานผลิตภัณฑ์อุตสาหกรรม มอก.๙๑๘-๒๕๓๕

๔) ท่อ HDPE (High Density Polyethylene)

๔.๑) ท่อต้องผลิตจาก วัสดุพอลิเอทิลีน ชนิดความหนาแน่นสูง ชั้นคุณภาพ PE๑๐๐ PN ๖ และจะต้องใช้เม็ดวัสดุใหม่มาทำการผลิตเท่านั้น ไม่ให้นำวัสดุใช้ซ้ำ (Reworked Material) มาใช้ร่วมในการผลิต

๔.๒) ท่อจะต้องมีคุณสมบัติสอดคล้องและเป็นไปตามข้อกำหนด มาตรฐานผลิตภัณฑ์อุตสาหกรรม เลขที่ มอก.๙๘๒-๒๕๕๖ และ/หรือ อนุกรมมาตรฐานสากลอื่น ๆ ที่เกี่ยวข้อง และได้มีการอ้างอิงไว้ใน มอก.๙๘๒-๒๕๕๖ เท่านั้น

๔.๓) วัสดุท่อต้องเป็นสีดำเคลือบน้ำเงินให้เป็นไปตามข้อกำหนด มอก.๙๘๒-๒๕๕๖ ประเภทท่อชนิดผนังหลายชั้น โดยวัสดุที่ใช้ในการเคลือบสีน้ำเงินจะต้องเป็นวัสดุประเภทเดียวกับวัสดุที่ใช้ทำท่อเป็นชั้นคุณภาพ PE ๑๐๐ PN ๖

๔.๔) อรรถประโยชน์หรือคุณประโยชน์เพิ่มของผลิตภัณฑ์ที่ทำให้แก่โครงการ ซึ่งเป็นไปตามกระบวนการการผลิตของผู้ผลิต คือ การเคลือบผนังท่อชั้นนอก ทั้งนี้ เพื่อประโยชน์ในการจำแนกแยกประเภท หรือ การควบคุมคุณภาพที่ชัดเจนเป็นสำคัญ กำหนดให้ท่อ พอลิเอทิลีน ที่ใช้ในโครงการจะต้องเคลือบสีน้ำเงินวัสดุชั้นคุณภาพ PE ๑๐๐ PN ๖ ตามข้อกำหนด มอก ๙๘๒-๒๕๕๖ เอกสารที่รับรอง มอก. ๙๘๒-๒๕๕๖ ที่ได้รับการรับรองจากผู้ผลิตด้วย

๔.๕) การแสดงเครื่องหมายและฉลาก ของท่อจะต้องแสดงรายละเอียดไม่น้อยกว่าที่กำหนดไว้ในมาตรฐาน มอก. ๙๘๒-๒๕๕๖

๔.๖) อุปกรณ์ประกอบท่อ ถ้ามิได้ระบุไว้เป็นอย่างอื่น อุปกรณ์ประกอบท่อต้องทำด้วยวัสดุเช่นเดียวกับท่อ HDPE และความหนาท่อเป็นไปตามแบบของผู้ผลิตแต่ต้องหนาไม่น้อยกว่าความหนาของท่อหรือตามแบบกำหนด

๔.๗) ผลิตภัณฑ์จะต้อง ผลิตจากโรงงาน ที่ได้รับการรับรองระบบบริหารคุณภาพ มาตรฐาน ISO ๙๐๐๑:๒๐๐๘ หรือใหม่กว่า

๔.๘) การเชื่อมต่อท่อ ใช้วิธีการเชื่อมต่อแบบ Burtt Fusion welding โดยใช้เครื่องเชื่อมต่อแบบบัตต์ (Butt Fusion Machine) ซึ่งเป็นอุปกรณ์ที่ได้มาตรฐาน ประกอบด้วย ๔ ส่วนใหญ่ๆ คือ ฐานรากและที่ยึด, แผ่นความร้อน, ชุดไฮดรอลิค สำหรับเลื่อนและบีบท่อ และเครื่องปาดผิว ขั้นตอนการเชื่อมให้เป็นไปตามคู่มือปฏิบัติของเครื่องเชื่อมนั้นๆ

๔.๙) ผู้เสนอราคาต้องแนบเอกสารแคตตาล๊อคของท่อจากบริษัทผู้ผลิต(ฉบับจริง),สำเนาหนังสือรับรองมาตรฐานการผลิตและผลการทดสอบคุณสมบัติจากหน่วยงานที่เชื่อถือได้(รับรองสำเนา) พร้อมหนังสือรับรองว่าจะส่งมอบสินค้าจากผู้ผลิตหรือผู้แทนจำหน่าย ให้ผู้เสนอราคา โดยผู้มี อำนาจกระทำการของนิติบุคค, แสดงโดยชัดเจนในวันที่ยื่นใบเสนอราคา

๕) ท่อ PVC (Polyvinyl Choride Pipe)

๕.๑) มีคุณสมบัติตามมาตรฐานผลิตภัณฑ์อุตสาหกรรม มอก. ๑๗-๒๕๖๑ ถ้ามิได้ระบุไว้เป็นอย่างอื่นให้ใช้ชั้นคุณภาพ ๑๓.๕ ทนแรงดันได้ไม่น้อยกว่า ๑.๓๕ เมกะปาสคาล ชนิดปลายธรรมดา

๕.๒) ข้อต่อ PVC มีคุณสมบัติตามมาตรฐานผลิตภัณฑ์อุตสาหกรรม มอก. ๑๑๓๑-๒๕๓๕ ชนิดต่อด้วยน้ำยาชั้นคุณภาพเดียวกับท่อ

๕.๓) น้ำยาประสานท่อ PVC มีคุณสมบัติตามมาตรฐานผลิตภัณฑ์อุตสาหกรรม มอก.๑๐๓๒-๒๕๓๔

๖) ท่อเหล็กอาบสังกะสี

๖.๑) มีคุณสมบัติตามมาตรฐานผลิตภัณฑ์อุตสาหกรรม มอก.๒๗๖-๒๕๖๒ ถ้ามิได้ระบุเป็นอย่างอื่นให้ใช้ประเภทที่ ๒ (สีน้ำเงิน) ขนาดและมิติของท่อให้เป็นไปตามมาตรฐานผลิตภัณฑ์ อุตสาหกรรม มอก.๒๗๖ - ๒๕๓๒ ประเภท ๒

๑๗.๒.๒ การวางท่อ

๑) ก่อนทำการวางท่อจะต้องปรับพื้นร่องดินให้แน่นและมีผิวหน้าเรียบตลอดความยาวท่อถ้าพื้นร่องดินไม่ดีต้องขุดออกให้หมดลึกอย่างน้อย ๐.๓๐ เมตรหรือตามที่แบบแปลนระบุ แล้วนำวัสดุอื่นที่คุณภาพดีมาใส่แทน

๒) วางท่อในแนวที่กำหนดให้ด้วยความลาดที่สม่ำเสมอโดยหลีกเลี่ยงการยกท่อขึ้นหรือกดท่อลงกะทันหันและต้องให้ระดับท่อและความลึกของดินถมหลังท่อไม่น้อยกว่าที่กำหนดไว้ในแบบ

๓) การยกท่อลงร่องดินจะต้องใช้ปั้นจั่นรอกเชือกสลิงหรือเครื่องมืออื่นที่เหมาะสมห้ามทิ้งท่อลงในร่องดินและต้องระมัดระวังมิให้ผิวท่อที่ได้รับการเคลือบเสียหายจากการเสียดสี

๔) จะต้องไม่ปล่อยให้น้ำขังอยู่ในท้องร่องซึ่งจะทำให้ดินข้างๆร่วงพังหรือยุบตัวและไม่สะดวกในการวางท่อจะต้องกำจัดน้ำออกให้แห้งก่อนทำการวางท่อ

๕) ท่อคอนกรีตเสริมเหล็ก

๕.๑) ทิศทางการวางจะต้องวางจากต่ำไปหาสูงโดยที่ลิ้นและปลายลิ้นและร่องของท่อชี้ไปทางตามน้ำไหล

๕.๒) การต่อท่อแบบเข้าลิ้นจะต้องตกแต่งให้เข้าร่องได้สนิทและมีช่องว่างที่สม่ำเสมอกันตลอดแล้วยาแนวด้วยปูนฉาบทั้งภายในและภายนอก

๖) ท่อเหล็ก

๖.๑)การต่อท่อให้ข้อต่อท่อแบบหน้าจานและการต่อท่อกับท่อชนิดอื่นให้เป็นไปตามแบบ

๖.๒) ในกรณีที่จำเป็นต้องตัดท่อในสนามจะต้องกระทำโดยใช้เครื่องมือที่ทำให้รอยต่อเรียบเป็นเส้นตรงและได้ฉากกับแกนท่อและเชื่อมต่อท่อเป็นแบบต่อชน (Welded Butt Joint) ดังนี้

๖.๒.๑) ก่อนนำท่อเหล็กมาเชื่อมต้องลบปลายให้เป็นมุมประมาณ ๓๕-๔๐ องศา โดยการกลึงก่อนการลบปลาย

๖.๒.๒) ก่อนการเชื่อมจะต้องทำความสะอาดส่วนปลายที่จะนำมาเชื่อมโดยตั้งปลายท่อให้เป็นแนวตรงเว้นช่องว่างระหว่างท่อที่จะนำมาเชื่อมเพื่อป้องกันการบิดระหว่างการนำมาเชื่อม

๖.๒.๓) การเชื่อมด้วยไฟฟ้าต้องเป็นไปอย่างสม่ำเสมอโลหะที่นำมาเชื่อมละลายเข้าหากันอย่างทั่วถึงโดยท่อที่มีขนาดเส้นผ่าศูนย์ตั้งแต่ ๐.๖๐ เมตร ขึ้นไปให้เชื่อมเต็มตลอดแนวทั้งภายในและภายนอก

๗) ท่อ HDPE การเชื่อมต่อโดยวิธีต่อชน (Butt Welding) โดยการนำปลายท่อทั้งสองให้ความร้อนจนถึงจุดหลอมเหลวแล้วนำมาเชื่อมต่อเข้าด้วยกันด้วยแรงดันการให้ความร้อนและแรงดันแก่ท่อจะต้องปรับให้เข้ากับขนาดและความหนาของท่อโดยให้ปฏิบัติตามคู่มือของเครื่องเชื่อม

๑๗.๒.๓ การขุดและถมกลบแนวท่อ

๑) ต้องขุดร่องดินวางท่อให้ลึกไม่น้อยกว่าที่กำหนดโดยเฉพาะจุดที่ตั้งข้อต่อท่อจะต้องปรับความลึกของร่องดินให้มากขึ้นกว่าปกติเพื่อป้องกันมิให้ข้อต่อท่อเป็นจุดค้ำ (Support) ของท่อ

๒) การขุดร่องดินถ้ามีการขุดผ่านถนนหรือผ่านหมู่บ้านซึ่งมีการใช้รถเข้าออกจะต้องทำสะพานชั่วคราวหรือใช้แผ่นเหล็กขนาดหนาพอที่รถยนต์แล่นผ่านโดยไม่เป็นอันตราย

๓) เมื่อได้ทดลองความดันน้ำแล้วและไม่ปรากฏรอยรั่วซึมและท่อไม่แตกหรือชำรุดให้ทำการกลบดินให้เรียบร้อยโดยอัดหรือกระทุ้งดินให้แน่นและระมัดระวังมิให้เกิดอันตรายแก่ตัวท่อ

๔) การขุดดินสำหรับวางท่อบางช่วงจะต้องจัดหาอุปกรณ์และเครื่องใช้ในการกรุกันดินพังเพื่อป้องกันการเสียหายต่อพื้นผิวถนนและสิ่งปลูกสร้างต่างๆที่อยู่ใกล้บริเวณก่อสร้าง

๕) ในการกลบดินจะต้องบดอัดหรือกระทุ้งให้แน่นและระมัดระวังมิให้เกิดอันตรายกับท่อที่วางไว้วิธีการบดอัดให้ใช้ตามคำแนะนำในงานดินถม

กรณีวัดปริมาณงานและการจ่ายเงินท่อส่งน้ำ ให้วัดปริมาณงานเป็นหน่วยตามที่ระบุแสดงในใบแจ้งปริมาณและราคาตามที่กำหนดในแบบ และการจ่ายเงิน กรมทรัพยากรน้ำจะจ่ายค่าจ้างต่อหน่วยของงานแต่ละรายการที่ได้ทำสำเร็จจริงตามราคาต่อหน่วยที่กำหนดไว้ในใบแจ้งปริมาณงานและราคานี้เป็นจำนวนโดยประมาณเท่านั้น จำนวนปริมาณงานที่แท้จริงอาจจะมากหรือน้อยกว่านี้ก็ได้ ซึ่งผู้ว่าจ้างจะจ่ายเงินค่าจ้างให้แก่ผู้รับจ้างตามราคาต่อหน่วยของงานแต่ละรายการที่ได้ทำเสร็จจริง คู่สัญญาทั้งสองฝ่ายต่างตกลงที่จะไม่เปลี่ยนแปลงราคาต่อหน่วยหรือเรียกร้องค่าสินไหมทดแทน อันเกิดจากการที่จำนวนปริมาณงานในแต่ละรายการได้แตกต่างไปจากที่กำหนดไว้ในสัญญา ดังนี้

๑) จะจ่ายให้ตามราคาต่อหน่วยที่ตกลงในสัญญาโดยจะจ่ายให้ ๕๐% ของราคาหลังจากผู้รับจ้างดำเนินการนำท่อส่งน้ำ เข้ามาในบริเวณก่อสร้างและได้รับความเห็นชอบจากคณะกรรมการตรวจรับพัสดุในงานจ้างก่อสร้าง

๒) จะจ่ายให้ตามราคาต่อหน่วยที่ตกลงในสัญญาโดยจะจ่ายให้ ๓๐% ของราคาหลังจากผู้รับจ้างดำเนินการวางท่อส่งน้ำเรียบร้อย และได้รับความเห็นชอบจากคณะกรรมการตรวจรับพัสดุในงานจ้างก่อสร้าง

๓) จะจ่ายให้ตามราคาต่อหน่วยที่ตกลงกันในสัญญาโดยจะจ่ายให้ ๒๐% ของราคาหลังจากผู้รับจ้างดำเนินการทดสอบท่อส่งน้ำ และสามารถใช้งานได้ตามวัตถุประสงค์ และได้รับความเห็นชอบจากคณะกรรมการตรวจรับพัสดุในงานจ้างก่อสร้าง

๑๗.๒.๔ การตรวจสอบคุณสมบัติ

๑) การทำเครื่องหมายท่อทุกท่อนและอุปกรณ์ทุกชิ้นจะต้องแสดงคุณลักษณะของท่อเช่นชั้นคุณภาพขนาดและความยาวท่อปีที่ผลิตเครื่องหมายการค้าเป็นต้น

๒) หนังสือรับรองผลิตภัณฑ์ท่อทุกชนิดและอุปกรณ์ท่อต้องแสดงเอกสาร ดังนี้

๒.๑) แคตตาล็อกของท่อจากบริษัทผู้ผลิต

๒.๒) สำเนาหนังสือการแต่งตั้งเป็นผู้แทนจำหน่าย

๒.๓) สำเนาหนังสือรับรองมาตรฐานการผลิตและหรือผลการทดสอบคุณสมบัติจากหน่วยงานที่เชื่อถือได้

๒.๔) หนังสือรับรองการส่งมอบสินค้าจากผู้ผลิตหรือผู้แทนจำหน่าย

๑๘. รายละเอียดด้านวิศวกรรมที่ไม่ชัดเจน

รายละเอียดด้านวิศวกรรม(Technical Specification) อื่นๆ ที่ไม่ได้ระบุไว้ในที่นี้ ให้ปฏิบัติตามรายละเอียดเฉพาะที่ระบุไว้ในแบบ (Drawing) ต่าง ๆ หรือหากมิได้ระบุให้คณะกรรมการตรวจรับพัสดุใช้ดุลพินิจพิจารณาแก้ไขปัญหานั้น ๆ

รายละเอียดด้านวิศวกรรมใดที่ไม่แจ้งชัด หรือไม่อาจหาวัสดุในท้องตลาดหรือในสนามได้เพียงพอ คณะกรรมการตรวจรับพัสดุอาจพิจารณาอนุโลมให้ใช้วัสดุคุณภาพเทียบเท่าได้ และต้องทำรายงานการเปลี่ยนแปลงใด ๆ ดังกล่าวเป็นเอกสารให้ถูกต้องด้วย

๑๙. ข้อสงวนสิทธิในการดำเนินโครงการ

กรมขอสงวนสิทธิ์ยกเลิกสัญญาในกรณีที่ไม่สามารถดำเนินการขออนุญาตใช้พื้นที่จากหน่วยงานที่รับผิดชอบ โดยผู้รับจ้างไม่มีสิทธิเรียกร้องค่าใช้จ่ายใดๆเพิ่มเติม

ภาคผนวก ก.

การจ้างเหมาก่อสร้างโครงการอนุรักษ์ฟื้นฟูแหล่งน้ำพร้อมระบบกระจายน้ำ
เงื่อนไข หลักเกณฑ์ สูตรและวิธีการคำนวณที่ใช้กับสัญญาแบบปรับราคาได้

ก. เงื่อนไขและหลักเกณฑ์

๑.๑ สัญญาแบบปรับราคาได้นี้ ให้ใช้กับงานก่อสร้างทุกประเภท รวมถึงงานปรับปรุงและซ่อมแซมซึ่งเบิกจ่ายค่างานในลักษณะหมวดค่าครุภัณฑ์ ที่ดินและสิ่งก่อสร้าง หมวดเงินอุดหนุนและรายจ่ายอื่นที่เบิกจ่ายในลักษณะค่าที่ดินและสิ่งก่อสร้าง ที่อยู่ในเงื่อนไขและหลักเกณฑ์ตามที่ได้กำหนดนี้

๑.๒ สัญญาแบบปรับราคาได้นี้ให้ใช้ทั้งในกรณีเพิ่มหรือลดค่างานจากค่างานเดิมตามสัญญา เมื่อดัชนีราคาซึ่งจัดทำขึ้นโดยกระทรวงพาณิชย์ มีการเปลี่ยนแปลงสูงขึ้นหรือลดลงจากเดิม ขณะเมื่อวันยื่นข้อเสนอประกวดราคาจ้างอิเล็กทรอนิกส์ สำหรับกรณีที่จัดจ้างโดยวิธีอื่น ให้ใช้วันเปิดซองราคาแทน

๑.๓ การนำสัญญาแบบปรับราคาได้ไปใช้นั้น ผู้ว่าจ้างต้องแจ้งและประกาศให้ผู้รับจ้างทราบ เช่น ในประกาศประกวดราคาฯ และต้องระบุในสัญญาจ้างด้วยว่างานจ้างเหมานั้นๆ จะใช้สัญญาแบบปรับราคาได้พร้อมทั้งกำหนดประเภทของงานก่อสร้าง สูตรและวิธีการคำนวณที่ให้ปรับเพิ่มหรือลดค่างานไว้ให้ชัดเจนในกรณีที่มีงานก่อสร้างหลายประเภทในงานจ้างเดียวกัน จะต้องแยกประเภทงานก่อสร้าง แต่ละประเภทให้ชัดเจนตามลักษณะงานของงานก่อสร้างนั้นๆ และให้สอดคล้องกับสูตรที่กำหนดไว้

๑.๔ การขอเงินเพิ่มค่าก่อสร้างตามสัญญาแบบปรับราคาได้นี้ เป็นหน้าที่ของผู้รับจ้างที่จะต้องเรียกร้องภายในกำหนด ๙๐ วัน นับตั้งแต่วันที่ผู้รับจ้างได้ส่งมอบงานงวดสุดท้าย หากพ้นกำหนดนี้ไปแล้ว ผู้รับจ้างไม่มีสิทธิ์ที่จะเรียกร้องเงินเพิ่มค่างานก่อสร้างจากผู้ว่าจ้างได้อีกต่อไป และในกรณีที่ผู้ว่าจ้างจะต้องเรียกร้องเงินคืนจากผู้รับจ้าง ให้ผู้ว่าจ้างที่เป็นคู่สัญญารีบเรียกเงินคืนจากผู้รับจ้างโดยเร็ว หรือหักค่างานของงวดต่อไปหรือหักเงินจากหลักประกันสัญญาแล้วแต่กรณี

๑.๕ การพิจารณาคำนวณเงินเพิ่มหรือลด และการจ่ายเงินเพิ่มหรือเรียกเงินคืนจากผู้รับจ้างตามเงื่อนไขของสัญญาแบบปรับราคาได้ ต้องได้รับการตรวจสอบและเห็นชอบจากสำนักงบประมาณและให้ถือการพิจารณาวินิจฉัยของสำนักงบประมาณเป็นที่สิ้นสุด

ข. สูตรที่ใช้กับสัญญาแบบปรับราคาได้

ในการพิจารณาเพิ่มหรือลดราคาค่างานจ้างก่อสร้าง ให้คำนวณตามสูตรดังนี้

$$P = (Po) \times (K)$$

กำหนดให้

P = ราคาค่างานต่อหน่วยหรือราคาค่างานเป็นงวด ที่จะต้องจ่ายให้ผู้รับจ้าง

Po = ราคาค่างานต่อหน่วยที่ผู้รับจ้างประกวดราคาได้ หรือราคาค่างานเป็นงวด ซึ่งระบุไว้ในสัญญาแล้วแต่กรณี

K = ESCALATION FACTOR ที่หักด้วย ๔ % เมื่อต้องเพิ่มค่างานหรือบวกเพิ่ม ๔ % เมื่อต้องเรียกค่างานคืน

สูตรสำหรับคำนวณค่า K ในตารางแสดงปริมาณวัสดุและราคาค่าก่อสร้างดังนี้

สูตรที่ ๑ K = ๐.๒๕+๐.๑๕It/Io+๐.๑๐Ct/Co+๐.๔๐Mt/Mo+๐.๑๐St/So

สูตรที่ ๒.๑ K = ๐.๓๐+๐.๑๐It/Io+๐.๔๐Et/Eo+๐.๒๐Ft/Fo

สูตรที่ ๒.๒ K = ๐.๔๐+๐.๒๐It/Io+๐.๒๐Mt/Mo+๐.๒๐Ft/Fo

สูตรที่ ๒.๓ K = ๐.๔๕+๐.๑๕It/Io+๐.๑๐Mt/Mo+๐.๒๐Et/Eo+๐.๑๐Ft /Fo

สูตรที่ ๓.๑ K = ๐.๓๐+๐.๔๐At/Ao+๐.๒๐Et/Eo+๐.๑๐Ft/Fo

สูตรที่ ๓.๒ K = ๐.๓๐+๐.๑๐Mt/Mo+๐.๓๐At/Ao+๐.๒๐Et/Eo+๐.๑๐Ft/Fo

สูตรที่ ๓.๓ K = ๐.๓๐+๐.๑๐Mt/Mo+๐.๔๐At/Ao+๐.๑๐Et/Eo+๐.๑๐Ft/Fo

สูตรที่ ๓.๔ K = ๐.๓๐+๐.๑๐It/Io+๐.๓๕Ct/Co+๐.๑๐Mt/Mo+๐.๑๕St/So

สูตรที่ ๓.๕ K =๐.๓๕+๐.๒๐It/Io+๐.๑๕Ct/Co+๐.๑๕Mt/Mo+๐.๑๕St/So

สูตรที่ ๓.๖ K = ๐.๓๐+๐.๑๐It/Io+๐.๑๕Ct/Co+๐.๒๐Mt/Mo+๐.๒๕St/So

สูตรที่ ๓.๗ K = ๐.๒๕+๐.๑๐It/Io+๐.๐๕Ct/Co+๐.๒๐Mt/Mo+๐.๔๐St/So

สูตรที่ ๔.๑ K = ๐.๔๐+๐.๒๐It/Io+๐.๑๐Ct/Co+๐.๑๐Mt/Mo+๐.๒๐St/So

สูตรที่ ๔.๒ K = ๐.๓๕+๐.๒๐It/Io+๐.๑๐Ct/Co+๐.๑๐Mt/Mo+๐.๒๕St/So

สูตรที่ ๔.๓ K = ๐.๓๕+๐.๒๐It/Io+๐.๔๕Gt/Go

สูตรที่ ๔.๔ K = ๐.๒๕+๐.๑๕๐It/Io+๐.๖๐Gt/Go

สูตรที่ ๔.๕ K = ๐.๔๐+๐.๑๕It/Io+๐.๒๕Ct/Co+๐.๒๐Mt/Mo

สูตรที่ ๔.๖ K = ๐.๔๐+๐.๒๐It/Io+๐.๑๐Mt/Mo+๐.๒๐Et/Eo+๐.๑๐Ft/Fo

สูตรที่ ๔.๗ K = Ct/Co

สูตรที่ ๕.๑.๑ K = ๐.๕๐+๐.๒๕It/Io+๐.๒๕Mt/Mo

สูตรที่ ๕.๑.๒ K = ๐.๔๐+๐.๑๐It/Io+๐.๑๐Mt/Mo+๐.๔๐ACt/ACo

สูตรที่ ๕.๑.๓ K = ๐.๔๐+๐.๑๐It/Io+๐.๑๐Mt/Mo+๐.๔๐PVCt/PVCo

สูตรที่ ๕.๒.๑ K = ๐.๔๐+๐.๑๐It/Io+๐.๑๕Mt/Mo+๐.๒๐Et/Eo+๐.๑๕Ft/Fo

สูตรที่ ๕.๒.๒ K = ๐.๔๐+๐.๑๐It/Io+๐.๑๐Mt/Mo+๐.๑๐Et/Eo+๐.๓๐GIPt/GIPo

สูตรที่ ๕.๒.๓ K = ๐.๕๐+๐.๑๐It/Io+๐.๑๐Mt/Mo+๐.๓๐PEt/PEo

สูตรที่ ๕.๓ K = ๐.๔๐+๐.๑๐It/Io+๐.๑๕Et/Eo+๐.๓๕GIPt/GIPo

สูตรที่ ๕.๔ K=๐.๓๐+๐.๑๐It/Io+๐.๒๐Ct/Co+๐.๐๕Mt/Mo+๐.๐๕St/So +๐.๓๐PVCt/PVCo

สูตรที่ ๕.๕ K = ๐.๒๕+๐.๐๕It/Io+๐.๐๕Mt/Mo+๐.๖๕PVCt/PVCo

สูตรที่ ๕.๖ K = ๐.๒๕+๐.๒๕It/Io+๐.๕๐GIPt/GIPo

<u>ค. ดัชนีราคาที่ใช้คำนวณตามสูตรที่ใช้กับสัญญาแบบปรับราคาได้ จัดทำขึ้นโดยกระทรวงพาณิชย์</u>

K = ESCALATION FACTOR

It = ดัชนีราคาผู้บริโภคทั่วไปของประเทศ ในเดือนที่ส่งงานแต่ละงวด

Io = ดัชนีราคาผู้บริโภคทั่วไปของประเทศ ในเดือนที่ทำการประกวดราคา

Ct = ดัชนีราคาซีเมนต์ ในเดือนที่ส่งงานแต่ละงวด

Co = ดัชนีราคาซีเมนต์ ในเดือนที่ทำการประกวดราคา

Mt = ดัชนีราคาวัสดุก่อสร้าง (ไม่รวมเหล็กและซีเมนต์) ในเดือนที่ส่งงานแต่ละงวด
Mo = ดัชนีราคาวัสดุก่อสร้าง (ไม่รวมเหล็กและซีเมนต์) ในเดือนที่ทำการประกวดราคา
St = ดัชนีราคาเหล็ก ในเดือนที่ส่งงานแต่ละงวด
So = ดัชนีราคาเหล็ก ในเดือนที่ทำการประกวดราคา
Gt = ดัชนีราคาเหล็กแผ่นเรียบที่ผลิตในประเทศ ในเดือนที่ส่งงานแต่ละงวด
Go = ดัชนีราคาเหล็กแผ่นเรียบที่ผลิตในประเทศ ในเดือนที่ทำการประกวดราคา
At = ดัชนีราคาแอสฟัลท์ ในเดือนที่ส่งงานแต่ละงวด
Ao = ดัชนีราคาแอสฟัลท์ ในเดือนที่ทำการประกวดราคา
Et = ดัชนีราคาเครื่องจักรกลและบริภัณฑ์ ในเดือนที่ส่งงานแต่ละงวด
Eo = ดัชนีราคาเครื่องจักรกลและบริภัณฑ์ ในเดือนที่ทำการประกวดราคา
Ft = ดัชนีราคาน้ำมันดีเซลหมุนเร็ว ในเดือนที่ส่งงานแต่ละงวด
Fo = ดัชนีราคาน้ำมันดีเซลหมุนเร็ว ในเดือนที่ทำการประกวดราคา
ACt = ดัชนีราคาท่อซีเมนต์ใยหิน ในเดือนที่ส่งงานแต่ละงวด
ACo = ดัชนีราคาท่อซีเมนต์ใยหิน ในเดือนที่ทำการประกวดราคา
PVCt = ดัชนีราคาท่อ PVC ในเดือนที่ส่งงานแต่ละงวด
PVCo = ดัชนีราคาท่อ PVC ในเดือนที่ทำการประกวดราคา
GIPt = ดัชนีราคาท่อเหล็กอาบสังกะสี ในเดือนที่ส่งงานแต่ละงวด
GIPo = ดัชนีราคาท่อเหล็กอาบสังกะสี ในเดือนที่ทำการประกวดราคา
PET = ดัชนีราคาท่อ HYDENSITY POLY ETHYLENE ในเดือนที่ส่งงานแต่ละงวด
PEo = ดัชนีราคาท่อ HYDENSITY POLY ETHYLENE ในเดือนที่ทำการประกวดราคา
Wt = ดัชนีราคาสายไฟฟ้า ในเดือนที่ส่งงานแต่ละงวด
Wo = ดัชนีราคาสายไฟฟ้า ในเดือนที่ทำการประกวดราคา

ง. วิธีการคำนวณที่ใช้กับสัญญาแบบปรับราคาได้

๔.๑ การคำนวณค่า K จากสูตรตามลักษณะงานนั้นๆ ให้ใช้ตัวเลขดัชนีราคาวัสดุก่อสร้างของกระทรวงพาณิชย์ โดยใช้ฐานของปี ๒๕๓๐ เป็นเกณฑ์ในการคำนวณ

๔.๒ การคำนวณค่า K สำหรับกรณีที่มีงานก่อสร้างหลายประเภทรวมอยู่ในสัญญาเดียวกันจะต้องแยกค่างานก่อสร้างแต่ละประเภทให้ชัดเจนตามลักษณะของงานนั้นและให้สอดคล้องกับสูตรที่ได้กำหนดไว้

๔.๓ การคำนวณค่า K กำหนดให้ใช้เลขทศนิยม ๓ ตำแหน่งทุกขั้นตอนโดยไม่มีการปัดเศษและกำหนดให้ทำเลขสัมพันธ์ (เปรียบเทียบ) ให้เป็นผลสำเร็จก่อนแล้วจึงนำผลลัพธ์ไปคูณกับตัวเลขคงที่หน้าเลขสัมพันธ์นั้น

๔.๔ ให้พิจารณาเงินเพิ่มหรือลดราคาค่างาน จากราคาที่ผู้รับจ้างทำสัญญาตกลงกับผู้ว่าจ้าง เมื่อค่า K ตามสูตรสำหรับงานก่อสร้างนั้นๆ ในเดือนที่ส่งมอบงานมีค่าเปลี่ยนแปลงไปจากค่า K ในเดือนที่ทำการยื่นขอเสนอ

ประกวดราคาจ้างอิเล็กทรอนิกส์ มากกว่า ๔ % ขึ้นไป โดยนำเฉพาะส่วนที่เกิน ๔ % มาคำนวณปรับเพิ่มหรือลดค่างาน แล้วแต่กรณี (โดยไม่คิด ๔ % แรกให้)

๔.๕ ในกรณีที่ผู้รับจ้างไม่สามารถทำการก่อสร้างให้แล้วเสร็จตามระยะเวลาที่กำหนดในสัญญา โดยเป็นความผิดของผู้รับจ้าง ค่า K ตามสูตรต่าง ๆ ที่จะนำมาใช้ในการคำนวณค่างานให้ใช้ค่า K ของเดือนสุดท้ายตามอายุสัญญาหรือค่า K ของเดือนที่ส่งมอบงานจริงแล้วแต่ว่า ค่า K ตัวใดจะมีค่าน้อยกว่า

๔.๖ การจ่ายเงินแต่ละงวดจะจ่ายค่างานที่ผู้รับจ้างทำได้ในแต่ละงวดตามสัญญาไปก่อนส่วนค่างานเพิ่มหรือค่างานลดลงซึ่งจะคำนวณได้ต่อเมื่อทราบดัชนีราคาวัสดุก่อสร้าง ซึ่งนำมาคำนวณหาค่า K ของเดือนที่ส่งมอบงานงวดนั้นๆ เป็นที่แน่นอนแล้ว เมื่อคำนวณเงินเพิ่มได้ ผู้ว่าจ้างจะขอทำความตกลงกับสำนักงบประมาณต่อไป

ภาคผนวก ข.

ตารางสรุปคุณลักษณะวัสดุอุปกรณ์ตามข้อกำหนดขอบเขต (TOR) ของโครงการ

ลำดับที่	รายการ	ผู้เสนอราคา		เอกสารอ้างอิง			หมายเหตุ
		มาตรฐานโรงงาน/ผลิตภัณฑ์	ยี่ห้อ/รุ่น	มี	ไม่มี	หน้า	
๑. แผงเซลล์แสงอาทิตย์							
๑.๑	แผงเซลล์แสงอาทิตย์ต้องได้รับมาตรฐานผลิตภัณฑ์อุตสาหกรรม มอก.๖๑๒๑๕ และ มอก. ๒๕๘๐						
๑.๒	ผู้รับจ้างจะต้องติดตั้งแผงเซลล์แสงอาทิตย์ชนิด Mono Crystalline silicon ลักษณะการต่อเซลล์ภายในเป็นแบบต่ออนุกรม - ขนาน (Case PS) มีพิกัดกำลังไฟฟ้าขาออกสูงสุด (Maximum Power Output) ไม่น้อยกว่า ๖๐๐ วัตต์ต่อแผง และมีประสิทธิภาพในการทำงาน (Module efficiency) ไม่น้อยกว่า ๒๑ % หรือดีกว่าที่เงื่อนไขการทดสอบตามมาตรฐาน STC (Standard Test Condition) ได้แก่ ที่พลังงานแสงแดด (Irradiance condition) ๑,๐๐๐ วัตต์ต่อตารางเมตร ที่อุณหภูมิโดยรอบ ๒๕ องศาเซลเซียส และ ที่ค่าสเปกตรัมของแสงผ่านชั้นบรรยากาศหนา ๑.๕ เท่า (Air mass = ๑.๕) และแผงฯต้องมีค่าแรงดันไฟฟ้าสูงสุดในระบบเมื่อต่ออนุกรม (Maximum system voltage) ไม่น้อยกว่า ๑,๐๐๐ โวลต์						
๑.๓	กระจกแทมเปอร์ชนิด AR coating pattern tempered glass เป็นส่วนทับหน้าที่ใช้ทำแผงเซลล์แสงอาทิตย์เป็นมาตรฐานผลิตภัณฑ์อุตสาหกรรมแบบบังคับต้องได้รับการรับรองมาตรฐานมอก.๙๖๕-๒๕๖๐ โดยต้องแนบเอกสารมาตรฐานจาก สมอ.						
๑.๔	แผงเซลล์แสงอาทิตย์ภายในต้องมีการผนึกด้วยด้วยสารกันชื้น (Ethylene Vinyl Acetate: EVA) หรือวัสดุที่เทียบเท่าหรือดีกว่า ด้านหน้าแผงฯปิดทับด้วยกระจกนิรภัยแบบใส (Tempered glass) หรือวัสดุอื่นที่มีคุณสมบัติดีกว่าและทนต่อรังสี						

	อัลตราไวโอเลต (UV) ได้ตลอดอายุการใช้งานของแผงฯ ด้านหลังของแผงฯติดตั้งกล่องรวมสายไฟ (Junction Box หรือ Terminal Box) ที่มั่นคงแข็งแรงทนต่อสภาพอากาศและสภาวะแวดล้อมการใช้งานภายนอกอาคารได้ดี มีอายุการใช้งานยืนยาวเทียบเท่าแผงฯ และมีระดับมาตรฐานการป้องกันการซึมของน้ำ IP๖๗ ซึ่งผลิตพร้อมมาจากโรงงานผู้ผลิตแผงฯ กล่องรวมสายไฟจะต้องมีบายพาสไดโอดเบ็ดเสร็จ (Integrated Bypass Diode) ต่ออยู่ภายในเพื่อช่วยให้การไหลของกระแสไฟฟ้าเป็นปกติกรณีเกิดเงาบังทับเซลล์ใดเซลล์หนึ่ง (Hot spot) การประกอบขั้วต่อสายกล่องรวมสายไฟต้องมีการประกอบภายในขบวนการผลิตเดียวกันกับแผงฯตั้งแต่ต้นจนจบถึงขั้นตอนบรรจุหีบห่อกรอบของแผงฯต้องทำจากวัสดุโลหะปลอดสนิม (Anodized Aluminum) ความสูงขอบเฟรมไม่น้อยกว่า ๓๕ มิลลิเมตร และ แผงฯทุกแผงต้องแสดงชื่อ "กรมทรัพยากรน้ำ" สลักบนกรอบด้านบนซ้ายและด้านล่างขวา					
๑.๕	แผงเซลล์แสงอาทิตย์ทุกชุดที่เสนอราคาต้องเป็นผลิตภัณฑ์ที่มีเครื่องหมายการค้าเดียวกันมีรุ่นการผลิตเดียวกัน มีค่ากำลังไฟฟ้าสูงสุดเหมือนกันมีหนังสือรับรองคุณภาพแผงฯ (Product Warranty) ไม่น้อยกว่า ๑๐ ปี และมีหนังสือยืนยันการรับประกันกำลังผลิตไฟฟ้า (Linear performance warranty) ไม่น้อยกว่า ๘๐% ในช่วงเวลา ๒๕ ปี รับรองโดยโรงงานผู้ผลิตแผงฯ					
๑.๖	โรงงานผู้ผลิตแผงเซลล์แสงอาทิตย์จะต้องได้รับมาตรฐาน ISO ๙๐๐๑, ISO ๑๔๐๐๑ และ ISO ๔๕๐๐๑ พร้อมยื่นเอกสารแสดงข้อมูลดังกล่าวลงนามรับรองโดยผู้มีอำนาจพร้อมหนังสือรับรองนิติบุคคลที่ออกไม่เกิน ๖ เดือน					

ลำดับที่	รายการ	ผู้เสนอราคา		เอกสารอ้างอิง			หมายเหตุ
		มาตรฐานโรงงาน/ผลิตภัณฑ์	ยี่ห้อ/รุ่น	มี	ไม่มี	หน้า	
๒. เครื่องสูบน้ำ Vertical Multi-Stage Pump ขนาดไม่น้อยกว่า ๑๕ กิโลวัตต์ ระบบไฟฟ้า ๓ เฟส ๓๘๐ โวลท์							
๒.๑	เครื่องสูบน้ำผิวดิน Vertical Multi-Stage Pump ซึ่งได้รับเครื่องหมายมาตรฐานผลิตภัณฑ์อุตสาหกรรม มอก.๑๕๔๘ – ๒๕๕๑ มอเตอร์ของเครื่องสูบน้ำขนาดไม่น้อยกว่า ๑๕ กิโลวัตต์ ผู้รับจ้างจะต้องแนบหนังสือรับรองจากโรงงานผู้ผลิต หรือตัวแทนจำหน่ายที่ได้รับการแต่งตั้งจากผู้ผลิตเครื่องสูบน้ำด้วยว่าเครื่องสูบน้ำและมอเตอร์เมื่อประกอบกันเป็นชุดแล้วมีคุณสมบัติตรงตามข้อกำหนดของทางราชการโดยหนังสือรับรองจากโรงงานผู้ผลิตหรือตัวแทนจำหน่ายที่ได้รับการแต่งตั้งจากผู้ผลิต เอกสารรับรองสำเนาลงนามโดยผู้มีอำนาจครบถ้วนถูกต้องมาพร้อม						
๒.๒	เป็นเครื่องสูบน้ำชนิดสูบน้ำผิวดิน (Surface pump) ชนิด Vertical Multi-Stage Pump						
๒.๓	สามารถสูบน้ำได้ปริมาณ (Q) ไม่น้อยกว่า ๙๐ ลูกบาศก์เมตรต่อชั่วโมง ที่ความสูงส่งรวม(TDH) ไม่น้อยกว่า ๔๐ เมตร และรอบมอเตอร์ที่ไม่เกิน ๓,๐๐๐ รอบ / นาที						
๒.๔	ตัวเรือนเครื่องสูบน้ำทำจากวัสดุเหล็กหล่อ (Cast Iron) หรือดีกว่า						
๒.๕	ใบพัด (Impeller) ทำจาก STAINLESS STEEL หรือดีกว่า						
๒.๖	เพลา (Shaft) ทำจาก STAINLESS STEEL หรือดีกว่า						
๒.๗	เครื่องสูบน้ำสามารถทนอุณหภูมิได้ถึง ๗๐ องศาเซลเซียส						

๒.๘	ตัวมอเตอร์เป็นแบบ TEFC, Insulation Class F						
๒.๙	มอเตอร์สามารถใช้ได้ในอุณหภูมิภายนอกสูงถึง ๔๐ องศาเซลเซียส						
๒.๑๐	มอเตอร์ของปั๊มสูบน้ำขนาดไม่น้อยกว่า ๑๕ kW						
๒.๑๑	แรงดันไฟฟ้า เป็นชนิด ๓ เฟส ๓๘๐ V ความถี่ ๕๐ Hz						
๒.๑๒	มีระดับป้องกันไม่น้อยกว่า IP ๔๕						
๒.๑๓	ประสิทธิภาพของเครื่องสูบน้ำที่จุดทำงานไม่น้อยกว่า ๗๐%						

ลำดับที่	รายการ	ผู้เสนอราคา		เอกสารอ้างอิง			หมายเหตุ
		มาตรฐานโรงงาน/ผลิตภัณฑ์	ยี่ห้อ/รุ่น	มี	ไม่มี	หน้า	
๓. เครื่องแปลงกระแสไฟฟ้าสำหรับเครื่องสูบน้ำ (Solar Pump Inverter) ขนาดไม่น้อยกว่า ๑๘ กิโลวัตต์							
๓.๑	เป็นอุปกรณ์จ่ายพลังงาน ควบคุม ตัดต่อ ป้องกัน และแสดงผล ของระบบเครื่องสูบน้ำมอเตอร์ โดยใช้พลังงานไฟฟ้าจากแผงเซลล์แสงอาทิตย์ หรือใช้ไฟฟ้ากระแสสลับ AC ๓PH- ๓๘๐ โวลท์ ชุดควบคุมการทำงานของเครื่องสูบน้ำ (Solar Pump Inverter) ขนาดไม่น้อยกว่า ๑๘ กิโลวัตต์ กล่องควบคุม Inverter ต้องผลิตจากโรงงานที่ได้รับการรับรองคุณภาพตามมาตรฐาน ISO และผลิตภัณฑ์ต้องได้รับการรับรองคุณภาพมาตรฐาน CE หรือ UL หรือเทียบเท่าผู้เสนอราคาต้องแนบสำเนาแสดงเอกสารดังกล่าว ที่ลงนามโดยผู้ผลิตหรือตัวแทนจำหน่ายที่ได้รับการแต่งตั้งในประเทศไทย และประทับตรารับรอง พร้อมหนังสือรับรองนิติบุคคลของผู้ผลิตหรือตัวแทนจำหน่ายที่ออกไม่เกิน ๖ เดือน						
๓.๒	มีระบบฟังก์ชั่นแบบ MPPT (Maximum Power Point Tacking) สามารถทำงานได้อัตโนมัติ เมื่อมีพลังงานจากแผงเซลล์แสงอาทิตย์						
๓.๓	สามารถรับพลังงานไฟฟ้ากระแสสลับแบบ ๓ เฟส ที่แรงดัน ๓๘๐ VAC ได้						
๓.๔	มีจอแสดงค่าการทำงาน จำนวนรอบการทำงานของมอเตอร์ ค่ากระแสไฟฟ้า (A) ค่าแรงดันไฟฟ้ากระแสตรง (VDC) และค่าความถี่ของมอเตอร์ (Hz) ที่เป็นส่วนหนึ่งของชุดควบคุมการทำงาน ไม่ใช่เป็นอุปกรณ์แยกชิ้นส่วน						

๓.๕	ชุดควบคุมพร้อมจอแสดงค่าการทำงาน จะต้องมีระดับการป้องกันฝุ่นและน้ำไม่น้อยกว่า IP ๖๕					
๓.๖	มีฟังก์ชั่นการควบคุม (Voltage limits) ไม่ให้แรงดันขาเข้าเกิน หรือต่ำกว่ากำหนด (Over voltage/Under voltage) ป้องกันความเสียหาย สูงเกินค่ากำหนด					
๓.๗	มีระบบป้องกันกรณีน้ำไม่ไหลเข้าเครื่องสูบน้ำ (Dry run protection)					

ลำดับที่	รายการ	ผู้เสนอราคา		เอกสารอ้างอิง			
		มาตรฐานโรงงาน/ผลิตภัณฑ์	ยี่ห้อ/รุ่น	มี	ไม่มี	หน้า	หมายเหตุ
๔. ตู้ควบคุมการทำงานและอุปกรณ์ประกอบ							
๔.๑	ตู้โลหะ ทำจากแผ่นโลหะความหนาไม่น้อยกว่า ๑.๖ มม. ทาสีและพ่นสีพื้นกันสนิมเป็นสีเทาหรือโทนอ่อน ด้านหลังตู้เป็นโครงเหล็กเจาะรูสำหรับยึดติดตั้งกับผนัง ด้านหน้าตู้เป็นฝาเปิด-ปิด ด้านเดียวมีตัวล๊อคฝาปิดเป็นแบบกด พื้นฝาตัดเป็นช่องสัดส่วนเหมาะสมติดกรอบยางหรือวัสดุอื่นๆ อุปกรณ์มีคุณภาพดีกว่า หรือเทียบเท่า						
๔.๒	ตู้โลหะสามารถป้องกันน้ำ มีหลังคา กระจก ๒ ชั้น ได้พร้อมมีช่องระบายอากาศมีมาตรฐานป้องกันไม่ต่ำกว่า IP ๔๔ ขนาดตู้ ไม่น้อยกว่า ๙๐x๑๒๐x๓๐ cm						
๔.๓	ในตู้เหล็กประกอบไปด้วยอุปกรณ์ดังนี้ Inverter Solar Pump ,อุปกรณ์ป้องกันระบบ AC กระแสสลับ,อุปกรณ์ป้องกันระบบ DC กระแสตรง,พัดลมระบายอากาศ Ventilation Fan ๒๒๐/๓๘๐VAC ขนาดไม่น้อยกว่า ๔ นิ้ว อุปกรณ์มีคุณภาพดีกว่า หรือเทียบเท่า						
๔.๔	อุปกรณ์ป้องกันระบบ DC กระแสตรง สามารถรับแรงดันและกระแสไฟฟ้าไฟจากแผงเซลล์แสงอาทิตย์ได้ มีลักษณะแบบยกขึ้นลงหรือแบบมือบิด มีอุปกรณ์ป้องกันคลื่นไฟฟ้ากระโชก (Surge Protection) ผลิตตามมาตรฐานสากลอุปกรณ์ต้องได้รับมาตรฐานสากลมีคุณภาพดีกว่าหรือเทียบเท่า						
๔.๕	อุปกรณ์ป้องกันระบบ AC กระแสสลับ Control Water pump ๓ PH ๓๘๐ V อุปกรณ์ต้องได้รับมาตรฐานสากลมีคุณภาพดีกว่า หรือเทียบเท่า						

๔.๖	อุปกรณ์ป้องกันระบบ DC กระแสตรง Control Water pump ๓PH ๓๘๐V อุปกรณ์ต้องได้รับมาตรฐานสากล ต้องมีคุณภาพดีกว่า หรือเทียบเท่า						
๔.๗	สายไฟใช้ประกอบตู้ต้องมีมาตรฐานสากล เช่น ISO, IEC , EN,TUV หรือ มอก. อุปกรณ์ต้องได้รับมาตรฐานสากล ต้องมีคุณภาพดีกว่า หรือเทียบเท่า						

ลำดับที่	รายการ	ผู้เสนอราคา		เอกสารอ้างอิง			หมายเหตุ
		มาตรฐานโรงงาน/ผลิตภัณฑ์	ยี่ห้อ/รุ่น	มี	ไม่มี	หน้า	
๕. หอถังเหล็กเก็บน้ำชนิดเคลือบแก้วแบบถอดประกอบและเคลื่อนย้ายได้ ขนาดความจุไม่น้อยกว่า ๓๐๐ ลูกบาศก์เมตร มีความสูงของหอถังไม่น้อยกว่า ๑๔ เมตร							
๕.๑	มาตรฐาน ISO ๙๐๐๑:๒๐๑๕ , ISO ๑๔๐๐๑:๒๐๑๕ ISO ๔๕๐๐๑:๒๐๑๘ และสำเนาเอกสารใบอนุญาตประกอบกิจการโรงงาน (รง.๔)						
๕.๒	ถังเหล็กเก็บน้ำชนิดเคลือบแก้วแบบถอดประกอบและเคลื่อนย้ายได้ ต้องเป็นระบบที่สมบูรณ์ซึ่งสามารถทำการถอดประกอบและเคลื่อนย้ายได้ (ยกเว้นฐานราก) ด้วยการขันน็อตเคลือบผิวสำเร็จมาจากโรงงานผู้ผลิต						
	อุปกรณ์ถังเหล็กเก็บน้ำจะต้องมีคุณสมบัติ ดังนี้						
๕.๓	หน้าจานน้ำล้น ขนาดไม่น้อยกว่า ๑๕๐ มม. จำนวน ๑ ชุด						
๕.๔	หน้าจานน้ำเข้าถัง ขนาดไม่น้อยกว่า ๒๐๐ มม. จำนวน ๑ ชุด (ระดับบนถัง)						
๕.๕	หน้าจานน้ำออก ขนาดไม่น้อยกว่า ๑๕๐ มม. จำนวน ๒ ชุด						
๕.๖	หน้าจานระบายตะกอน ขนาดไม่น้อยกว่า ๑๕๐ มม. จำนวน ๑ ชุด						
๕.๗	ช่องสำหรับบำรุงรักษา ขนาดไม่น้อยกว่า ๖๐๐ มม. (Galvanized Mild Steel)						
๕.๘	ท่อระบายอากาศ (Roof Air Vent) ขนาด ๔ นิ้ว จำนวน ๑ ชุด						
๕.๙	ที่วัดระดับน้ำ จำนวน ๑ ชุด (ตามมาตรฐานผู้ผลิต)						
๕.๑๐	หลังคาปิด/คลอบถังเหล็กเก็บน้ำ (Roof) ต้องออกแบบให้สามารถรับน้ำหนักได้ ไม่น้อยกว่า ๗๕ กก./ตร.ม.						

๕.๑๑	บันไดครอบกันตกหลัง จำนวน ๑ ชุด						
๕.๑๒	มิติ และขนาด ของถังเหล็กเก็บน้ำแบบถอดประกอบและเคลื่อนย้ายได้เป็นรูปทรงกระบอกหรือทรงกลม						
๕.๑๓	ฐานรากรองรับถังเหล็กเก็บน้ำ เป็นฐานราก ค.ส.ล. ซึ่งสามารถรับน้ำหนักได้อย่างปลอดภัย และเป็นไปตามหลักวิศวกรรมโยธา						
๕.๑๔	ระยะ Freeboard ไม่น้อยกว่า ๓๐๐ มม.						
๕.๑๕	รอยต่อ (Joints) โครงสร้างถังเหล็ก ให้ใช้ สลักเกลียว/แป้นเกลียว (Tank Bolts/Nuts) เป็นวัสดุ Galvanized Bolt , Nut and Washer โดยมีค่า Ultimate Tensile Strength (Min UTS) ไม่น้อยกว่า ๗,๘๐๐ kg/cm^{๒} และ Bolt Head ต้องเคลือบ/ครอบด้วยวัสดุซึ่งป้องกันการกัดกร่อน อุปกรณ์กันการรั่วซึม (Sealant) ต้องเป็นชนิดสำหรับการใช้งาน Bolted Tank ผ่านการรับรองมาตรฐาน NSF/ANSI ๖๑ หรือ WRAS Certification หรือ FDA						
๕.๑๖	แผ่นเหล็กตัวถัง เป็นชนิด Hot Rolled Low Carbon Mild Steel Plates แผ่นถังมีขนาดไม่น้อยกว่า ๑.๒ x ๒.๔ เมตร ตามมาตรฐาน ASTM A๓๖ หรือ SRT ๓๙๐, SRT ๔๘๐, SRT ๕๕๐ etc. หรือ EN ๑๐๑๑๑:๒๐๐๘ Grade HR๔ หรือ EN ๑๐๐๒๕:๒๐๐๔ Grade S๒๗๕ หรือเทียบเท่าโดยต้องได้รับความเห็นชอบจากผู้ว่าจ้างหรือตัวแทนผู้ว่าจ้าง						
๕.๑๗	การเคลือบผิวถังเหล็กเก็บน้ำ (Coating) โครงสร้างเป็นแผ่นเหล็กเคลือบแก้ว หรือ Glass Fused to steel สำเร็จจากโรงงานผู้ผลิตทั้งภายในและภายนอก ความหนาผิวเคลือบอยู่ในช่วง ๒๕๐-๔๕๐ ไมครอน อบเคลือบด้วยอุณหภูมิ ๘๒๐ – ๙๓๐ องศาเซลเซียส ด้วยระบบ ๒ enameling and ๒ firing ซึ่งต้องผ่านการเทสต์ Holiday test ๑๕๐๐V และถังเหล็กเก็บน้ำต้องได้รับมาตฐาน NSF/ANSI ๖๑ หรือ WARS Certification						

๕.๑๘	โครงสร้างโครงหลังคาถัง ต้องเป็นเหล็กชุบด้วยกัลวาไนซ์ หลังคาเป็นอลูมิเนียม สกรู น็อตยึด ทำจากเหล็กชุบด้วยกัลวาไนซ์ พร้อมอุปกรณ์ประกอบ และโครงสร้างหลังคาต้องรับน้ำหนักได้ไม่น้อยกว่า ๗๕ กก./ตร.ม. สามารถรับแรงลมได้ไม่น้อยกว่า ๑๒๐ กม./ชม. และรองรับแรงสั่นสะเทือนจากแผ่นดินไหวได้					
๕.๑๙	ใบรับรองผลการทดสอบแผ่นเหล็ก (Mill Certificate) ตามมาตรฐาน ASTM A๓๖ หรือเทียบเท่า					
๕.๒๐	ใบรับรองผลการตรวจวัดความหนาผิวเคลือบ (Coating Thickness Test Data) ไม่น้อยกว่า ๒๕๐ - ๔๕๐ ไมครอน					
๕.๒๑	ใบรับรองผลการผ่านการทดสอบความสมบูรณ์ของผิวเคลือบ Pinholes/Holiday Test (เฉพาะผิวเคลือบภายใน)					
๕.๒๒	ใบรับรองผลการทดสอบการยึดเกาะของผิวเคลือบ (Adhesion Test)					
๕.๒๓	ใบรับรองผลิตภัณฑ์สามารถใช้กับน้ำดื่ม (WARS or NSF๖๑ Certified or FDA)					
๕.๒๔	หนังสือการรับประกันผลงานเป็นระยะเวลาไม่น้อยกว่า ๒ ปี และรับประกันถังเป็นระยะเวลาไม่น้อยกว่า ๑๐ ปี ที่ออกโดยโรงงานผู้ผลิตถังหรือตัวแทน โดยระบุชื่อโครงการอย่างชัดเจน					

ลำดับที่	รายการ	ผู้เสนอราคา		เอกสารอ้างอิง			หมายเหตุ
		มาตรฐานโรงงาน/ผลิตภัณฑ์	ยี่ห้อ/รุ่น	มี	ไม่มี	หน้า	
๖. ท่อ HDPE							
๖.๑	เป็นท่อ HDPE มีคุณสมบัติตามมาตรฐานผลิตภัณฑ์อุตสาหกรรม มอก. ๙๘๒-๒๕๕๖						
๖.๒	ท่อต้องผลิตจาก วัสดุพอลิเอทิลีน ชนิดความหนาแน่นสูง ชั้นคุณภาพ PE ๑๐๐ PN ๖ และจะต้องใช้เม็ดวัสดุใหม่ในการผลิตเท่านั้น ไม่อนุญาตให้นำวัสดุใช้ซ้ำมาร่วมในการผลิต						
๖.๓	ท่อชั้นในของท่อ HDPE ผนังหลายชั้นหรือของท่อพีอีมีเปลือกหุ้มต้องเป็นสีดำเคลือบน้ำเงินให้เป็นไปตามข้อกำหนด มาตรฐานผลิตภัณฑ์อุตสาหกรรม มอก. ๙๘๒-๒๕๕๖ โดยวัสดุที่ใช้ในการเคลือบสีน้ำเงินต้องเป็นวัสดุเดียวกันกับที่ใช้ทำท่อ HDPE ชั้นคุณภาพ PE ๑๐๐ PN ๖						
๖.๔	ผู้เสนอราคาต้องแนบเอกสารแคตตาล๊อคของท่อจากบริษัทผู้ผลิต สำเนาหนังสือรับรองมาตรฐานการผลิตและผลการทดสอบคุณสมบัติจากหน่วยงานที่เชื่อถือได้ (รับรองสำเนา) พร้อมหนังสือรับรองว่าจะส่งมอบสินค้าจากผู้ผลิตให้ผู้เสนอราคาโดยผู้มีอำนาจกระทำการของนิติบุคค แสดงในวันยื่นเสนอราคา						

กรมทรัพยากรน้ำ กระทรวงทรัพยากรธรรมชาติและสิ่งแวดล้อม

โครงการอนุรักษ์ฟื้นฟูแหล่งน้ำหนองบัวยามกา พร้อมระบบกระจายน้ำ หมู่ที่ 2 บ้านยามกาใหญ่ ตำบลบ้านธาตุ อำเภอเพ็ญ จังหวัดอุดรธานี

ปีงบประมาณ 2568

รหัสโครงการ อด.

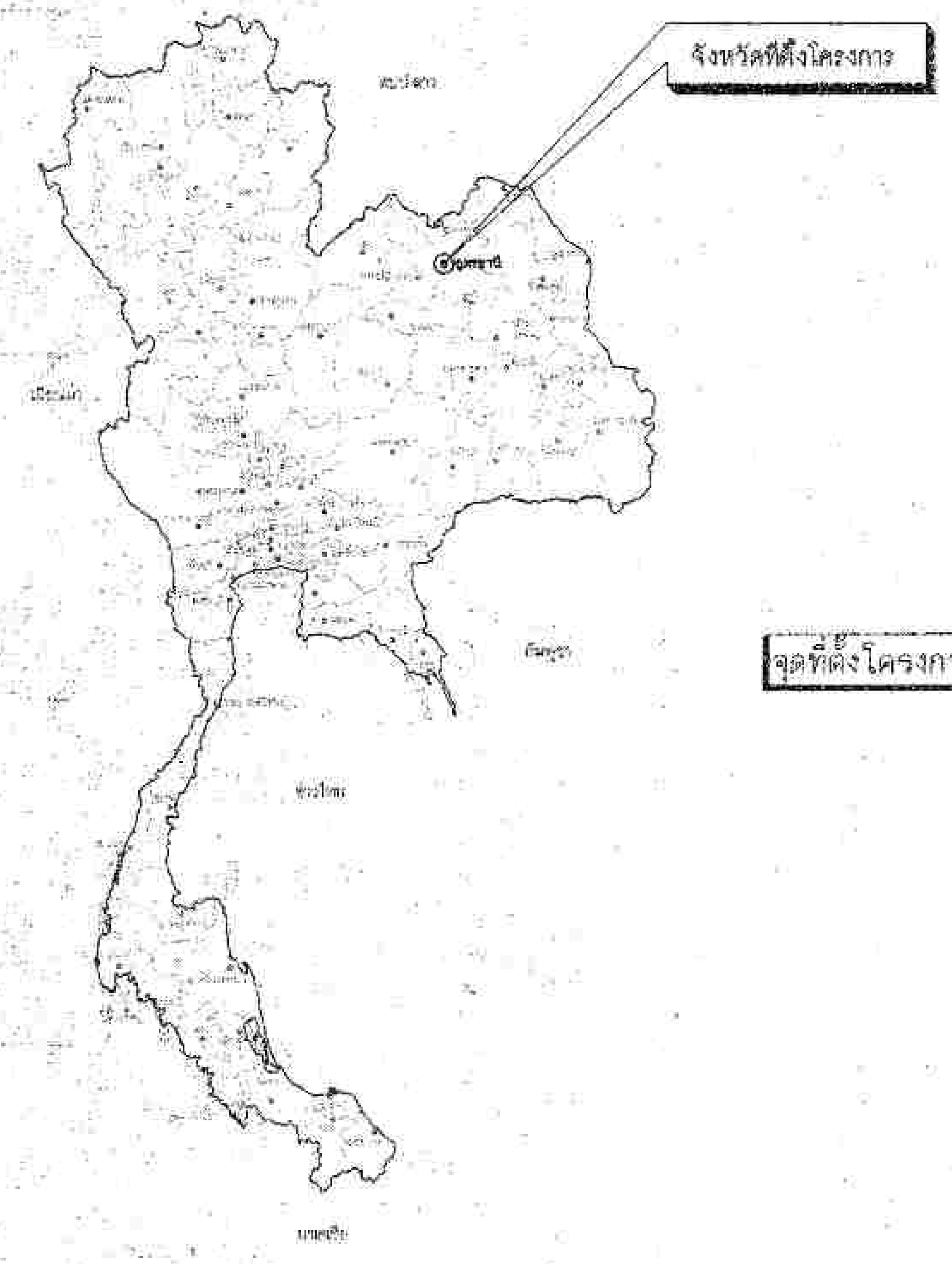

แผนที่แสดงจังหวัดที่ตั้งโครงการ

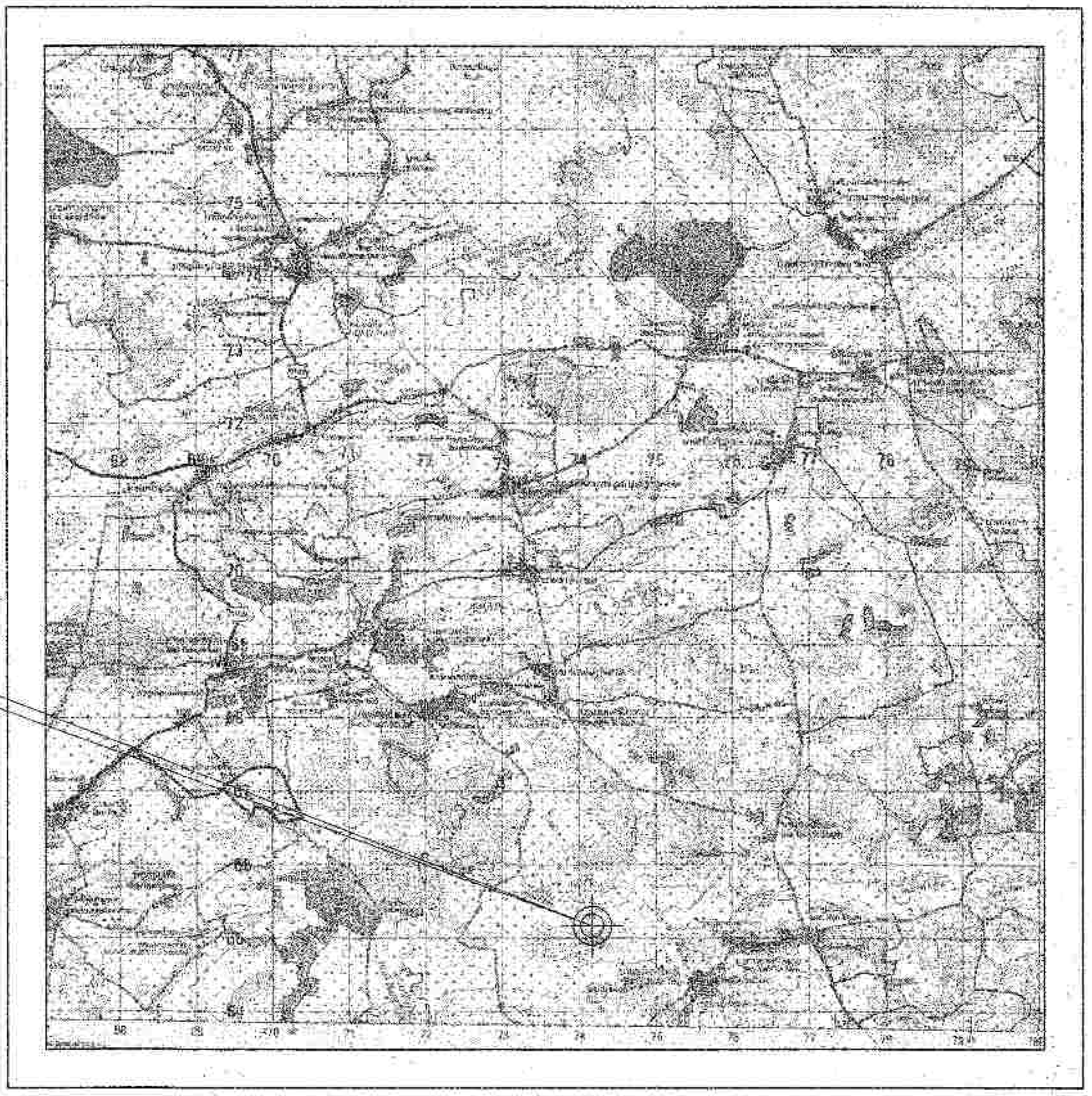

แผนที่แสดงที่ตั้งโครงการ

มาตราส่วน 1:50,000

สารบัญ

ลำดับที่	ชื่อแบบ	จำนวนแผ่น
1	สารบัญแบบ แผนที่แสดงที่ตั้งโครงการ	1
2	สัญลักษณ์, ลักษณะโครงการ, ข้อกำหนดเกี่ยวกับแบบแปลน	1
3	รายการก่อสร้าง ข้อกำหนดเกี่ยวกับระบบกระจายน้ำ	1
4	แปลนทั่วไป	1
5	รูปตัด ก1-ก1 , รูปตัด ข1-ข1	1
6–17	รูปตัดตามยาว	12
18	ผังแนวท่อส่งน้ำ	1
19	แปลนที่ตั้งสถานีสูบน้ำ	1
20	แบบโครงสร้างสถานีสูบน้ำ	1
21	แปลนอาคารโรงสูบน้ำ (เฉพาะแห่ง) รูปตัด ค – ค (ขยาย FW1 , FW2) , (แบบขยายพื้น ค.ส.ล. หนา 0.15 ม.) (ขยายเหล็กเสริมฐานราก ค.ส.ล. ผิวเรียบ ป้องกันการกัดเซาะ)	1
22	รูปตัด ก-ก , รูปตัด ง-ง อาคารโรงสูบน้ำ	1
23	แปลนแสดงการติดตั้งเครื่องสูบน้ำ	1
24	แปลนโครงสร้างชั้นเหล็กล่าง	1
25	แบบขยายรางระบายน้ำทางดินเข้าโรงสูบ , รูปตัด จ – จ (ขยายบันได)	1
26–31	แบบขยายถังเก็บน้ำชนิดถังเหล็กเคลือบแก้ว	6
32–33	แบบโครงสร้างรับแผงโซลาร์เซลล์	2
34–39	แบบประตูน้ำ	6
40–44	แบบระบบส่ง	5
45–53	แบบมาตรฐานอาคารโรงสูบ	9
54–55	แบบแสดงรูปตัดแสดงการวางท่อลวดตาข่าย ข้อกำหนดคุณสมบัติของวัสดุ	2
56	แสดง รูปขยายคานเหล็กกันตก	1
57	แบบแสดงการวางท่อระบายน้ำ	1
58	แบบแสดง หลักบอกศาลาท่าน้ำ	1
59–60	แบบป้าย (ป้ายโครงการ , ป้ายแนะนำ , ป้ายเตือน)	2
	รวม	60

อนุมัติ

(นายกนพ ชมภู)
ผู้อำนวยการสำนักงานทรัพยากรน้ำที่ ๓
ปฏิบัติราชการแทนอธิบดีกรมทรัพยากรน้ำ

คณะกรรมการจัดทำรูปแบบรายการก่อสร้าง		
ประธานกรรมการ	นายวีระ วิเชียรนิตย์	(ลงชื่อ)
กรรมการ	นายไพฑูรย์ ภูกาไสย	(ลงชื่อ)
กรรมการ	นายสมศักดิ์ พลเทพ	(ลงชื่อ)

กรมทรัพยากรน้ำ

โครงการอนุรักษ์ฟื้นฟูแหล่งน้ำหนองบัวยามกา พร้อมระบบกระจายน้ำ

หมู่ที่ 2 บ้านยามกาใหญ่ ตำบลบ้านธาตุ อำเภอเพ็ญ จังหวัดอุดรธานี

แผนที่แสดงที่ตั้งโครงการ, แผนที่แสดงอาณาเขตติดต่อ, สารบัญ

สำนักงานทรัพยากรน้ำที่ 3 อุดรธานี

สำรวจ	นายวีระ วิเชียรนิตย์	เสนอ	(ลงชื่อ)	หนก.
ออกแบบ	นายสุทธิโชค โคตรมี	ผ่าน	(ลงชื่อ)	ผอ.ส.
เขียนแบบ	นายสมศักดิ์ พลเทพ	เห็นชอบ	(ลงชื่อ)	ผอ.สทน.3
แบบเลขที่		แผ่นที่ 1	จำนวนแผ่น	60

คำย่อ

BASE LINE	℄
BENCH MARK	BM.
BRIDGE	BRDG.
CENTER LINE	℄
CROSS SECTION	X–SECTION
DEFLECTION ANGLE	Δ
EXTERNAL DISTANCE	E.
HIGH WATER LEVEL	H.W.L.
HUB & NAIL	H.& N.
LENGTH OF CIRCULAR CURVE	L.
POINT OF CURVATURE	P.C.
POINT OF TANGENCY	P.T.
POINT OF INTERSECTION	P.I.
POINT ON TANGENT	P.O.T.
PROPOSED GRADE	P.G.
RADIUS OF CURVE	R.
REFERENCE POINT	R.P.
STATION	STA.
TANGENT DISTANCE	T.
ORIGINAL GROUND LINE	O.G.L.
DEGREE OF CURVATURE	D.
ELEVATION	ELEV., EL.

สัญลักษณ์ชั้นดินและมวลวัสดุ

- ดินอ่อน, ดินผิวบน
- ดินเหนียว
- ดินตะกอน
- กรวด
- ทราย
- ผิวดิน
- ผิวหิน
- G.W.L. ระดับน้ำใต้ดิน
- หินที่ยังไม่แบ่งแยกชั้น
- หินทราย
- หินก้อนใหญ่และทราย
- หินเรียง
- หินเรียงยาแนว
- หินทิ้ง
- ไม้
- คอนกรีต

สัญลักษณ์ระบบคลองส่งน้ำ

- แนวคลองส่งน้ำ
- ท่อส่งน้ำเข้านา
- อาคารอัดน้ำ
- อาคารอัดน้ำลดระดับ
- อาคารลดระดับ
- อาคารลดระดับแบบรางเท
- อาคารท่อลดระดับ
- อาคารท่อลอดถนน
- อาคารท่อลอด
- อาคารรางรับ
- ท่อระบายน้ำลอดคลอง
- สะพานข้ามคลอง
- อาคารบังคับน้ำปากคลอง
- อาคารบังคับน้ำปลายคลอง

สัญลักษณ์ระบบท่อส่งน้ำ

- แนวท่อและขนาดท่อ
- ประตูน้ำ
- ท่อระบายอากาศ
- ประตูระบายตะกอน
- สามทาง
- ข้องอ
- ข้อโค้ง

สัญลักษณ์

เส้นฐาน , หมุดหลัก	แนวดินถม
หมุดหลักฐานการระดับ	แนวดินตัด
หมุดหลักฐานการระดับถาวร	แม่น้ำ , ลำธาร
หมุดหลักอ้างอิง	คลอง , คลองซอย
ต้นไม้	แนวท่อ , ขนาดท่อ (ø400mm)
เส้นชั้นความสูง (100.00)	บอกระดับ รูปแปลน (EL.123.00)
บ่อดินยืม (BORROW PIT)	บอกระดับ รูปตัด (123.00)
สะพาน	บอกระดับน้ำเก็บกัก , ระดับน้ำสูงสุด (ร.น.ก. , ร.น.ส. 000.00)
ท่อลอด	เชิงลาดหินทิ้งรูปแปลน
อาคาร	เชิงลาดหินทิ้งรูปตัด

ลักษณะโครงการ

1. ที่ตั้งโครงการ

โครงการอนุรักษ์ฟื้นฟูแหล่งน้ำหนองบัวยามกา พร้อมระบบกระจายน้ำ
หมู่ที่ 2 บ้านยามกาใหญ่ ตำบลบ้านธาตุ อำเภอเพ็ญ จังหวัดอุดรธานี
ระวางแผนที่ 5544 I พิกัด 293954 E 1978610 N

2. ด้านอุทกวิทยา

พื้นที่รับน้ำฝน	11.000	ตร.กม.
ปริมาณน้ำฝนเฉลี่ยรายปีในบริเวณพื้นที่รับน้ำฝน		มม.
ปริมาณน้ำเฉลี่ยทั้งปี		ล้าน ลบ.ม.
ปริมาณน้ำนองสูงสุด (รอบ 50 ปี)		ลบ.ม./วินาที

3. หนองน้ำ/สระน้ำ

ความกว้างก้นสระ/ขุดลอก	50.00	ม.
ความยาวก้นสระ/ขุดลอก	1,405.00	ม.
ความลึกก้นสระ/ขุดลอก	3.50	ม.
ความลึกของน้ำที่ระดับเก็บกัก	163.50	ม.
ระดับน้ำสูงสุดในหนองน้ำ/สระน้ำ	167.00	ม.
ระดับน้ำเก็บกักในหนองน้ำ/สระน้ำ	167.00	ม.
ความจุน้ำที่ระดับเก็บกัก	442,398.46 (เฉพาะที่ขุดลอก)	ลบ.ม.
พื้นที่ผิวน้ำในหนองน้ำ/สระน้ำที่ระดับน้ำเก็บกัก	84.95 (เฉพาะที่ขุดลอก)	ไร่

4. ชนิดของท่อส่งน้ำ

ท่อส่งน้ำ สาย 1 ท่อ HDPE ผนัง 2 ชั้น PE 100 PN 6 ขนาด Dia 110 มม.	ยาว	5,395.00	ม.
ท่อส่งน้ำ สาย 2 ท่อ HDPE ผนัง 2 ชั้น PE 100 PN 6 ขนาด Dia 110 มม.	ยาว	450.00	ม.
ท่อส่งน้ำ สาย 3 ท่อ HDPE ผนัง 2 ชั้น PE 100 PN 6 ขนาด Dia 110 มม.	ยาว	225.00	ม.
ท่อส่งน้ำ สาย 4 ท่อ HDPE ผนัง 2 ชั้น PE 100 PN 6 ขนาด Dia 110 มม.	ยาว	–	ม.
ท่อส่งน้ำ สาย 5 ท่อ HDPE ผนัง 2 ชั้น PE 100 PN 6 ขนาด Dia 110 มม.	ยาว	–	ม.
	รวมความยาว	6,070.00	ม.

5. ผลประโยชน์

ราษฎรได้รับประโยชน์	350	ครัวเรือน	1 หมู่บ้าน	1 ตำบล	
– ส่งน้ำให้แก่พื้นที่เพาะปลูกในเขตโครงการได้			220		ไร่

6. อื่นๆ

อาคารถังเก็บน้ำ 300 ลบ.ม.	1	ชุด
อาคารจุดปล่อยน้ำ	42	ชุด
อาคารท่อระบายอากาศ	3	ชุด
อาคารท่อระบายตะกอน	3	ชุด

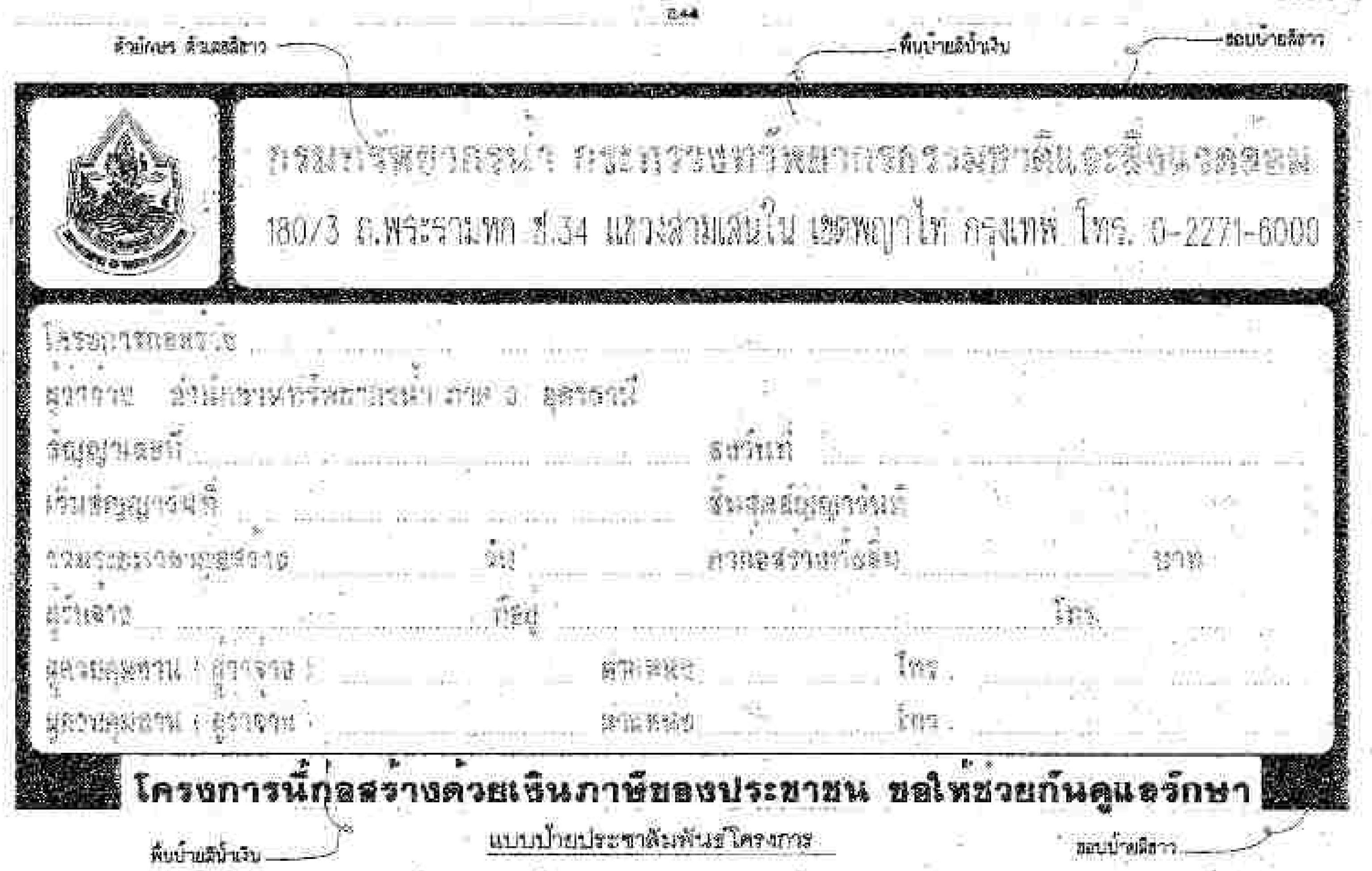

แบบป้ายประชาสัมพันธ์โครงการ

ป้ายประชาสัมพันธ์โครงการในกรณีวงเงินไม่เกิน 10 ล้านบาท
กรณีแสงเงาส่องดูงานเกิน 1 คน ให้ลงชื่อและตำแหน่งทุกคน
กรณีวงเงินค่าก่อสร้างเกิน 10 ล้านบาท ให้เพิ่มขนาดป้ายเป็น 2.44x4.88 ม.

ข้อกำหนดเกี่ยวกับแบบแปลน

1. งานถม
   1.1 ดินถมบดอัดแน่น เป็นดินทึบน้ำชนิด GC, SC, CL หรือ CH โดยบดอัดแน่นไม่ต่ำกว่า 95% ของความหนาแน่นสูงสุดของดินแห้งตามวิธีการทดลอง Standard Proctor
   1.2 ดินลูกรังถมบดอัดแน่นเป็นดินเหนียวผสมลูกรังโดยบดอัดแน่นไม่ต่ำกว่า 95% ของความหนาแน่นสูงสุดของดินแห้งตามวิธีการทดลอง Modified AASHTO
   1.3 วัสดุกรองบดอัดแน่นมีค่าความสัมพันธ์ (Relative Density) ไม่ต่ำกว่า 75% และมีความหนาแน่นสัมพัทธ์เฉลี่ยไม่ต่ำกว่า 90%
2. งานขุด
   2.1 ให้ขุดดินให้ได้ตามแนว ระดับ และความลาดตามแบบที่กำหนด
   2.2 ที่ทิ้งดินจะต้องได้รับความเห็นชอบจากคณะกรรมการตรวจการจ้าง
3. งานคอนกรีตต้องใช้ปูนซิเมนต์ปอร์ตแลนด์ประเภทที่ 1 มีคุณภาพตาม มอก.15 เล่ม 1–2532 และต้องรับแรงอัดสูงสุดได้ไม่น้อยกว่า 240 กก./ตร.ซม. โดยการทดสอบแท่งคอนกรีตมาตรฐานรูปทรงลูกบาศก์ ขนาด 15 x 15 x 15 ซม. ที่อายุ 28 วัน
4. งานเหล็กเสริม ต้องเป็นเหล็กเส้นกลมชั้นคุณภาพ SR 24 มาตรฐาน มอก.20–2527 หรือเหล็กข้ออ้อย ชั้นคุณภาพ SD 30 มาตรฐาน มอก.24–2536
5. การต่อเหล็กทาบ (LAPPED SPICES) ถ้าไม่แสดงไว้เป็นอย่างอื่น
   5.1 เหล็กเส้นกลมให้วางทาบกันไม่น้อยกว่า 48 เท่าของเส้นผ่านศูนย์กลางเหล็ก และ 62.5 เท่า ของเส้นผ่านศูนย์กลางเหล็ก เมื่อปลายไม่งอของมาตรฐาน
   5.2 เหล็กข้ออ้อยให้วางทาบกันไม่น้อยกว่า 30 เท่าของเส้นผ่านศูนย์กลางเหล็ก โดยปลายไม่งอของมาตรฐาน
6. งานหิน
   6.1 มีความแข็งแกร่งไม่ผุกร่อนและทนต่อการขัดสี (Abrasion) โดยส่วนที่สึกกร่อนสูญหายต้องไม่เกิน 40% ตามวิธีทดสอบ Los Angeles Abrasion Test
   6.2 มีความคงทน (Soundness) โดยส่วนที่สูญหายต้องไม่เกิน 12% ตามวิธีทดสอบ Sodium Sulphate
7. งานปลูกหญ้าต้องเป็นพันธุ์ที่ทนต่อสภาพดินฟ้าอากาศในท้องถิ่นโดยก่อนปลูกให้ทำการปูหน้าดิน (Top Soil) แล้วจึงปลูกแบบปูพรมติดต่อกัน (Block Sodding) และต้องดูแลบำรุงรักษาหญ้าจนเจริญงอกงามแพร่กระจายคลุมพื้นที่โดยสม่ำเสมอ
8. รายละเอียดใดๆ ที่ไม่ปรากฏชัดในแบบแปลน และไม่ชัดแจ้งในข้อกำหนดรายละเอียดประกอบการก่อสร้างผู้รับจ้างจะต้องทำแบบก่อสร้างจริง (Shop Drawing) เสนอต่อผู้ว่าจ้างเพื่อพิจารณา
9. การกำหนดตำแหน่งสิ่งปลูกสร้างทุกชนิดที่ไม่ได้ระบุไว้ในแบบแปลนให้ผู้ว่าจ้างเป็นผู้กำหนด เช่น อาคารสำนักงานสนาม ป้ายชื่อโครงการ และป้ายแนะนำโครงการ เป็นต้น
10. ข้อกำหนดอื่น ๆ ที่ไม่ได้ระบุไว้ในแบบแปลนให้ยึดถือตามข้อกำหนดรายละเอียดการก่อสร้างของกรมทรัพยากรน้ำ กระทรวงทรัพยากรธรรมชาติและสิ่งแวดล้อม
11. การดำเนินการผู้รับจ้างจะต้องกระทำด้วยความระมัดระวังมิให้กระทบต่อสิ่งก่อสร้างเดิมที่มีสภาพดีให้ได้รับความเสียหายหากเกิดความเสียหายผู้รับจ้างจะต้องรับผิดชอบซ่อมแซมให้อยู่ในสภาพดีดังเดิม

หมายเหตุ

1. งานดินขุดขนทิ้งให้ผู้ควบคุมงานเป็นผู้กำหนด โดยกำหนดให้ทิ้งดินภายในบริเวณโครงการหรือที่ดินสาธารณะ ทั้งนี้ต้องประสานหน่วยงาน องค์กรปกครองส่วนท้องถิ่น หรือผู้ใหญ่บ้านร่วมชี้จุดที่ทิ้งดิน
2. กรณีไม่สามารถหาจุดที่ทิ้งสาธารณะได้ ให้ผู้ควบคุมงานและผู้รับจ้าง พิจารณาหาแนวทางแก้ไขร่วมกับหน่วยงาน องค์กรปกครองส่วนท้องถิ่น หรือกำนันผู้ใหญ่บ้านร่วมชี้จุดที่พักดินและมอบมวลดินให้พื้นที่ดูแลต่อไป
3. กรณีผู้รับจ้างไม่ทิ้งดินตามที่ระบุไว้ในแบบแปลน ผู้ว่าจ้างสามารถปรับลดค่างานดินขุดทิ้งได้ โดยไม่มีเงื่อนไขใดๆ
4. จุดที่ทิ้งดินสามารถเปลี่ยนแปลงได้ ทั้งนี้ขึ้นอยู่กับดุลพินิจของคณะกรรมการตรวจการจ้างเห็นชอบ ห้ามผู้รับจ้างดำเนินการโดยพลการ โดยขาดความเห็นชอบจากคณะกรรมการตรวจการจ้าง
5. ก่อนดำเนินการก่อสร้าง ผู้รับจ้างต้องติดตั้งป้ายประชาสัมพันธ์โครงการ ไว้ที่โครงการ และสามารถมองเห็นได้ชัดเจน ตามรูปแบบข้อกำหนดของกรมทรัพยากรน้ำ

คณะกรรมการจัดทำรูปแบบรายการก่อสร้าง		
ประธานกรรมการ	นายวีระ วิเชียรนิตย์	(ลายมือชื่อ)
กรรมการ	นายไพฑูรย์ ศุภาไชย	(ลายมือชื่อ)
กรรมการ	นายสมศักดิ์ ทองเทพ	(ลายมือชื่อ)

กรมทรัพยากรน้ำ

โครงการอนุรักษ์ฟื้นฟูแหล่งน้ำหนองบัวยามกา พร้อมระบบกระจายน้ำ

หมู่ที่ 2 บ้านยามกาใหญ่ ตำบลบ้านธาตุ อำเภอเพ็ญ จังหวัดอุดรธานี

สัญลักษณ์ คำย่อ ลักษณะโครงการ ข้อกำหนดเกี่ยวกับแบบแปลน

สำนักงานทรัพยากรน้ำที่ 3 อุดรธานี

สำรวจ	นายวีระ วิเชียรนิตย์	ผ่าน			หนก.
ออกแบบ	นายสุทัศน์ โคตรแก้ว	ผ่าน			ผอ.ส.
เขียนแบบ	นายสมศักดิ์ ทองเทพ	เห็นชอบ			ผอ.สทน.3
แบบเลขที่		แผ่นที่	2	จำนวนแผ่น	60

1. รายการก่อสร้าง

1. งานถังเก็บน้ำชนิดถังเคลือบแก้ว ขนาดความจุ 300,000 ลิตร จำนวน 1 ชุด พร้อมอุปกรณ์ติดตั้ง
2. งานระบบกระจายน้ำโดยใช้ท่อส่งน้ำ พร้อมอุปกรณ์ข้อต่อตามแบบแปลนซึ่งต้องเป็นไปตามมาตรฐานของกรมทรัพยากรน้ำ
3. งานระบบเป็มสูบน้ำชนิด VERTICAL MULTISTAGE CENTRIFUGAL PUMP (ปั๊มที่มีมอเตอร์ติดกับตัวปั๊ม) สามารถสูบน้ำได้ไม่น้อยกว่า 90 ลบ.ม./ชม./ชุด จำนวน 3 ชุด
4. งานแผงพลังงานแสงอาทิตย์ชนิด Crystalline Silicon มีกำลังไฟฟ้า Output ไม่น้อยกว่า 600 วัตต์/แผง ที่พลังงานแสงแดด (Irradiance Condition) 1,000 วัตต์ต่อตารางเมตร อุณหภูมิ 25 องศา ที่ค่า Air mass 1.5
5. ชุดควบคุมการทำงานของเครื่องสูบน้ำแบบอัจฉริยะ มีเครื่องแปลงกระแสไฟฟ้าจากแผงเซลล์แสงอาทิตย์ จำนวน 3 ชุด ระบบไฟฟ้ากระแสตรง (DC) เป็นกระแสสลับ(AC) 3 เฟส 380–415 โวลต์ ขนาดไม่น้อยกว่า 18 กิโลวัตต์ เพื่อใช้กับเครื่องสูบน้ำ
6. ตู้ควบคุมระบบสูบน้ำ เป็นตู้โลหะทำจากแผ่นโลหะความหนาไม่น้อยกว่า 1.0 มม. พร้อมอุปกรณ์ภายในตู้ทาสีและพ่นสีพื้นกันสนิม
   - เบรกเกอร์ชนิดกระแสตรง (DC)
   - อุปกรณ์ป้องกันคลื่นไฟฟ้ากระโชก (Surge protector) ฝั่ง กระแสตรง (DC)
   - เบรกเกอร์ชนิดกระแสสลับ (AC)
7. ระบบฐานรากโดยใช้เสาเข็ม และฐานคอนกรีตเสริมเหล็ก
8. งานอาคารโรงสูบน้ำ
9. งานดินถมบดอัดความหนาแน่นไม่น้อยกว่า 85% (STANDARD PROCTOR COMPACTION TEST)
10. ผู้รับจ้างจะต้องจัดทำเอกสาร รวบรวมเอกสารต่าง ๆ ประกอบการส่งมอบงานอยู่ในรูปแบบ Digital File ใน Hard disk ดังนี้
    - แบบแปลนตามสัญญา และแบบแก้ไข
    - แบบ Asbuilt plan และแบบ Shop Drawing ต่างๆ
    - สัญญาก่อสร้าง สัญญาแก้ไขเพิ่มเติม และเอกสารขยายระยะเวลาก่อสร้าง
    - หนังสือยินยอมอุทิศที่ดิน (ถ้ามี)
    - รายงานความก้าวหน้าโครงการ (รายงานประจำวัน ประจำสัปดาห์ รายงานประจำเดือน)
    - รูปถ่ายหรือวิดีโอบันทึกภาพ ก่อนการก่อสร้าง ขณะก่อสร้าง และหลังก่อสร้างเสร็จ

2. ข้อกำหนดเกี่ยวแบบแปลน

1. มิติต่างๆกำหนดเป็นเมตร นอกจากระบุแสดงไว้เป็นอย่างอื่น
2. งานหิน
   - 2.1 มีความแข็งแกร่ง ไม่ผุกร่อน และทนต่อการขัดสี (Abrasion) โดยส่วนที่สึกหรอสูญหายต้องไม่เกิน 40% ตามวิธีทดสอบ Los Angeles Abrasion Test
   - 2.2 มีความคงทน (Soundness) โดยส่วนที่สูญหายต้องไม่เกิน 12% ตามวิธีทดสอบ Sodium Sulphate
3. ทราย

   ทรายต้องมีความสะอาดปราศจากสิ่งปนเปื้อนทุกชนิด ไม่ว่าจะเป็นวัชพืช ต่างๆหรือดินที่เจือปน ทรายที่ใช้ต้องเป็นผ่านตะแกรง No.100 ได้ไม่เกิน 10% ทรายรองพื้นต้องทำการบดอัดแน่น(C.B.R) ไม่น้อยกว่าร้อยละ 10 ที่ร้อยละ 95 ของค่าความแน่นแห้งสูงสุด โดยการฉีดน้ำหรือใช้เครื่องมือที่เหมาะสม บดอัดให้แน่น ทั้งนี้ให้อยู่ในดุลยพินิจของผู้ควบคุมงานก่อสร้าง
4. งานคอนกรีต ต้องใช้ปูนซีเมนต์ปอร์ตแลนด์ ประเภทที่ 1 มีคุณภาพตาม มอก.15 เล่ม 1–2532 และต้องรับแรงอัดสูงสุดได้ไม่น้อยกว่า 240 กก./ตร.ซม. โดยการทดสอบแท่งคอนกรีตมาตรฐานรูปทรงลูกบาศก์ ขนาด 15 x 15 ซม. ที่อายุบ่ม 28 วัน
5. เหล็กเสริมใช้เหล็กข้ออ้อย (DEFORMED BAR) ชั้นคุณภาพ SD–30 ตามมาตรฐาน มอก.24–2559
6. รายละเอียดใดๆที่ไม่ปรากฏชัดในแบบแปลน และไม่ชัดแจ้งในข้อกำหนดรายละเอียดประกอบการก่อสร้าง ผู้รับจ้างจะต้องทำแบบก่อสร้างจริง (Shop Drawing) เสนอต่อกรรมการตรวจรับพัสดุในงานก่อสร้าง เพื่อพิจารณาเห็นชอบก่อนการดำเนินการ
7. การกำหนดตำแหน่งสิ่งปลูกสร้างทุกชนิดที่ไม่ได้ระบุไว้ในแบบแปลน เช่น อาคารสำนักงานสนาม ป้ายชื่อโครงการ และป้ายแนะนำโครงการ จะต้องได้รับความเห็นชอบจากคณะกรรมการตรวจรับพัสดุในงานก่อสร้างเห็นชอบก่อนการดำเนินการ
8. ตำแหน่งของอาคารประกอบ สามารถเปลี่ยนแปลงได้ตามความเหมาะสมของสภาพภูมิประเทศ ทั้งนี้ต้องได้รับความเห็นชอบจากคณะกรรมการตรวจรับพัสดุในงานก่อสร้างก่อนการดำเนินการ
9. การดำเนินการใดๆ ที่ส่งผลกระทบต่อกรรมสิทธิ์ที่ดินของราษฎร ตลอดพื้นที่ทั้งโครงการให้ผู้รับจ้างแจ้งเป็นหนังสือต่อคณะกรรมการตรวจรับพัสดุในงานก่อสร้างเพื่อพิจารณาเห็นชอบก่อนการดำเนินการทุกครั้ง ทั้งนี้ห้ามผู้รับจ้างกระทำการใดๆโดยพลการ โดยเด็ดขาด
10. รายละเอียดอื่นๆที่มีการแก้ไขเปลี่ยนแปลงให้ผู้รับจ้างเสนอแบบ Shop Drawing พร้อมเปรียบเทียบราคาค่าก่อสร้างให้คณะกรรมการตรวจรับพัสดุในงานก่อสร้าง พิจารณาก่อนการดำเนินการ
11. รายการก่อสร้างที่ไม่ระบุไว้เป็นอย่างอื่น ให้ก่อสร้างตามข้อกำหนดรายละเอียดประกอบแบบที่กรมทรัพยากรน้ำ กำหนด
12. รายละเอียดใดๆที่ไม่ปรากฏชัดในแบบแปลนและไม่แจ้งชัดในข้อกำหนดรายการก่อสร้าง ให้ผู้รับจ้างแจ้งเป็นหนังสือต่อ คณะกรรมการตรวจรับพัสดุในงานก่อสร้างเป็นผู้ชี้ขาด ห้ามผู้รับจ้างกระทำโดยพลการ
13. การก่อสร้างฐานราก ชนิดฐานรากเสาเข็ม ต้องได้รับอนุมัติผลการทดสอบดินบริเวณที่ตั้งโครงการโดยดินต้องมีกำลังรับน้ำหนักบรรทุกปลอดภัย ตามข้อกำหนดที่ระบุไว้ในแบบ และความยาวเสาเข็มจากการทดสอบ ทั้งนี้ผู้รับจ้างต้องดำเนินการทดสอบความสามารถในการรับน้ำหนักบรรทุกของเข็มที่จะก่อสร้างถังเก็บน้ำขนาดความจุ 300,000 ลิตร โดยวิธี SEISMIC PILE TEST หรือดีกว่าจำนวนไม่น้อยกว่า : ต้น ณ ตำแหน่งที่จะก่อสร้าง ต้องเป็นไปตามมาตรฐานทางวิศวกรรม และได้รับความเห็นชอบจากคณะกรรมการตรวจรับพัสดุในงานก่อสร้าง ก่อนเริ่มทดสอบ โดยการวินิจฉัย และการรับรองผลการทดสอบต้องมีวิศวกรของผู้รับจ้างที่ได้รับใบอนุญาตให้เป็นผู้ประกอบวิชาชีพวิศวกรรมควบคุม สาขาวิศวกรรมโยธา ระดับ สามัญวิศวกรจากสภาวิศวกรตามพระราชบัญญัติวิศวกร พ.ศ. 2542 เป็นผู้เซ็นรับรองผลการทดสอบดิน และสรุปผลการรับน้ำหนักบรรทุกที่ปลอดภัยของเสาเข็ม ณ ระดับจุดก่อสร้าง ทั้งนี้บรรดาค่าใช้จ่ายในการทดสอบเป็นหน้าที่ของผู้รับจ้าง

3. สายไฟเชื่อมต่อระบบ

1) สายไฟที่ใช้เชื่อมต่อระบบจากแผงเซลล์แสงอาทิตย์เชื่อมต่อกับเครื่องควบคุมเป็นชนิด PV แบบไม่น้อยกว่า 1*4 ตร.มม. ในกรณีระยะห่างไม่เกิน 30 เมตร และแบบไม่น้อยกว่า 1*6 ตร.มม. ในกรณีระยะห่างเกิน 30 เมตร แต่ไม่เกิน 100 เมตร
2) สายไฟที่ใช้สำหรับตู้ควบคุมไปยังตัวปั๊มน้ำให้ใช้สายไฟ VCT แบบไม่น้อยกว่า 4*4 ตร.มม. ในกรณีระยะห่างไม่เกิน 30 เมตร และแบบไม่น้อยกว่า 4*6 ตร.มม. ในกรณีระยะห่างเกิน 30 เมตร แต่ไม่เกิน 100 เมตร โดยเดินท่อสายไฟให้มีความเรียบร้อยและสวยงาม

รายละเอียดข้อกำหนดการใช้ระบบกระจายน้ำด้วยพลังงานแสงอาทิตย์

3) สายไฟที่ใช้มีคุณภาพดี ทนต่อสภาพอากาศได้เป็นอย่างดี
1. สายไฟฟ้าที่ใช้ติดตั้งระบบกระจายน้ำด้วยพลังงานแสงอาทิตย์ต้องเป็นผลิตภัณฑ์ที่ได้รับ การรับรองมาตรฐาน มอก. 11–2531 หรือ มอก. เลขที่ 11–2553 หรือตามมาตรฐานเกี่ยวข้อง เช่น IEC 60502–1, UL 4703 เป็นต้น
2. ท่อร้อยสายไฟฟ้าให้เป็นชนิดพีอีความหนาแน่นสูง (High Density Polyethylene Pie, HDPE) ชั้นคุณภาพ PN 8 หรือดีกว่าเป็นผลิตภัณฑ์ที่ได้รับรองมาตรฐาน มอก.เลขที่ 982 โดยขนาดท่อและจำนวนสายไฟฟ้าที่ร้อยท่อเป็นไปตามหลักวิชาการ
3. การเดินสายไฟฟ้าระหว่างแผงเซลล์แสงอาทิตย์แต่ละแผง ให้ใช้สายไฟฟ้าที่ติดตั้งมาพร้อมกับ Treminal box ของแผงเซลล์แสงอาทิตย์ ต้องวางให้ถูกต้อง แข็งแรง หรือใช้สายไฟฟ้าที่ร้อยท่อแบบ ไปตามหลักวิชาการหรือสายชนิด 0.6 / 1.0 KV CV หรือ ดีกว่า ขนาดสายไม่น้อยกว่า 2.5 ตร.มม. หรือขนาดสายตามคู่มือของผู้ผลิตแผงเซลล์ (ถ้ามี) และการต่อสายไฟฟ้าให้ใช้ PV connector หรือแบบซึ่งดีกว่า
4. สายไฟฟ้าของชุดแผงเซลล์แสงอาทิตย์แต่ละสาขา (PV String) ให้ใช้สายไฟฟ้าชนิด Photovoltaic wire หรือสายชนิด 0.6 / 1.0 KV CV หรือดีกว่า ขนาดสายไม่น้อยกว่า 4 ตร.มม. และต้องแสดงสัญลักษณ์ขั้วของแผงเซลล์ฯ ก่อนต่อเข้ากับขั้วต่อสายของชุดฟิวส์ไฟฟ้ากระแสตรง โดยอ้างอิงรูปแบบ การติดตั้งให้เป็นไปตามมาตรฐาน มอก.เลขที่ 2572 กำหนดให้ชุดฟิวส์ไฟฟ้ากระแสตรงติดตั้งภายในกล่องอย่างถูกต้องปลอดภัยและยึดเข้ากับเสาโครงสร้างรองรับแผงเซลล์แสงอาทิตย์
5. ผู้รับจ้างต้องจัดหาติดตั้งสายไฟฟ้าเชื่อมต่อภายในระบบทั้งหมดให้สัมพันธ์กับพลังงานไฟฟ้าที่ได้พลังงานไฟฟ้าจากพลังงานแสงอาทิตย์ในระบบที่เกี่ยวข้องทั้งหมดระยะทางทั้งระบบไม่เกิน ๒๐๐ เมตรโดยให้รวมงานระบบสายไฟฟ้าไว้กับชุดพลังงานแสงอาทิตย์หากระยะทางระบบสายไฟฟ้าในโครงการหลักมีระยะทางเกิน ๒๐๐ เมตร ให้คิดเป็นตามระยะทางจริงส่วนที่เกิน ๒๐๐ เมตร

4. ถังเก็บน้ำชนิดเคลือบแก้ว (Glass fusion to steel) ขนาดไม่น้อยกว่า 300 ลูกบาศก์เมตร

1. ถังเก็บน้ำสามารถถอดประกอบได้ ด้วยวิธีการยึดด้วยน็อต (ยกเว้นฐานราก) มีวัสดุกันซึมน้ำอยู่ภายใน (Liner) ถังเก็บน้ำมีลักษณะเป็นถังทรงกระบอก โดยมีปริมาตรความจุ ไม่น้อยกว่า 300,000 ลิตร ความสูงไม่น้อยกว่า 9.0 เมตร
2. โรงงานผู้ผลิตชิ้นส่วนหรือแผ่นผนังของถังเก็บน้ำต้องได้รับมาตรฐาน ISO และ ใบอนุญาตประกอบกิจการโรงงาน (ร.ง. 4) ต้องนำสำเนาหนังสือรับรองนิติบุคคลที่ออกไม่เกิน 6 เดือน ลงนามโดยผู้มีอำนาจ พร้อมประทับตรารับรอง มาประกอบให้คณะกรรมการตรวจพิจารณาในวันที่ยื่นซองประกวดราคา
3. ผู้เสนอราคาต้องแนบสำเนาหนังสือรับรอง การให้บริการตรวจสอบแบบ Visual inspection จากโรงงานผู้ผลิต หรือตัวแทนจำหน่าย ปีละ 1 ครั้ง ตลอดระยะเวลาการรับประกัน 2 ปี ต้องนำสำเนาหนังสือรับรองนิติบุคคล ของผู้ออกใบรับรองที่ออกไม่เกิน 6 เดือน ลงนามโดยผู้มีอำนาจ พร้อมประทับตรารับรอง มาประกอบให้คณะกรรมการตรวจพิจารณาในวันที่ยื่นซองประกวดราคา
4. การออกแบบโครงสร้างถังเป็นไปตามรายการคำนวณโครงสร้างถังที่ลงนามโดยวิศวกร โดยมีอายุการใช้งานตามการออกแบบไม่น้อยกว่า 20 ปี (Design lifetime) ผู้เสนอราคาจะต้องแนบสำเนารายการคำนวณโครงสร้างถังที่ลงนามโดยวิศวกร ระดับสามัญวิศวกรโยธา พร้อมสำเนาบัตรประชาชน และใบประกอบวิชาชีพของวิศวกร แนบมาด้วย และต้องระบุชื่อโครงการ ตำแหน่งที่ตั้งของโครงการที่จะดำเนินก่อสร้าง
5. วัสดุที่ใช้ทำผนังผลิตด้วยเหล็กกล้าชนิด Hot Low Carbon Steel Plates หรือวัสดุอื่นที่มีคุณสมบัติดีกว่า หรือเทียบเท่า เผาเคลือบด้วยแก้ว (Enamel Glass) ความหนาในการเคลือบไม่น้อยกว่า 250 ไมครอน สำเร็จรูปจากโรงงานผู้ผลิต ทั้งผิวภายในและภายนอก การประกอบยึดติดด้วยน็อต ผนังถังที่นำมาใช้ต้องผ่านการทดสอบด้วย High Voltage ที่ไม่ต่ำกว่า 700 โวลต์ โดยมีผลการทดสอบตัวอย่างผนังถังจากหน่วยงานหรือสถาบันที่น่าเชื่อถือของรัฐ นำมาแสดงต่อคณะกรรมการในวันยื่นซองประกวดราคา และสามารถให้ทางคณะกรรมการตรวจการจ้าง หรือผู้แทนคณะกรรมการตรวจการจ้างเข้าตรวจสอบชิ้นงานตัวอย่างที่ผลิตแล้วเสร็จที่โรงงานผู้ผลิตเพื่อตรวจสอบความครบถ้วนสมบูรณ์ของแผ่นถังและวัสดุอุปกรณ์ (Factory Acceptance Test) ตามมาตรฐานการออกแบบและผลิต ในกรณีที่กรรมการเห็นสมควร
6. รอยต่อ (Joints) โครงสร้างถังเหล็ก ให้ใช้สลักเกลียว/แป้นเกลียว (Tank Bolts/Nuts) เป็นวัสดุ Galvanized หรือวัสดุอื่นที่มีคุณสมบัติเทียบเท่าหรือดีกว่า มีค่า Ultimate Tensile Strength (Min UTS) ไม่น้อยกว่า 7,800 kg/cm2 โดยมีผลการทดสอบตัวอย่างสลักเกลียว/แป้นเกลียว จากหน่วยงานหรือสถาบันที่น่าเชื่อถือของรัฐ นำมาแสดงต่อคณะกรรมการในวันยื่นซองประกวดราคา
7. ซิลิโคน (Mastic) สำหรับยึดป้องกันการรั่วซึมประเภท Polyurethane มีค่าความแข็ง Hardness Shore A อยู่ในช่วง 50 (+-5) ทนต่ออุณหภูมิอยู่ในช่วง –30 C ถึง 90 C ,ค่าการรับแรงดึงสูงสุด (Max tension) 1.65 N/mm2 ได้รับมาตรฐาน FDA ผู้เสนอราคาจะต้องส่งสำเนาหนังสือรับรองคุณภาพของผลิตภัณฑ์ ที่ลงนามรับรองเอกสารโดยผู้มีอำนาจของโรงงานผู้ผลิต ดังกล่าวยื่นต่อคณะกรรมการตรวจพิจารณาในวันที่ยื่นเอกสารเสนอราคา
8. วัสดุกันซึมน้ำ (Liner) ผลิตจาก PVC มีความหนาไม่น้อยกว่า 0.5 มม. หรือวัสดุอื่นที่มีคุณสมบัติดีกว่า หรือเทียบเท่า
9. ชุดอุปกรณ์ประกอบ
   - ชุดท่อ พร้อมหน้าจานน้ำเข้าชนิด PN10 จำนวน 1 ชุด
   - ชุดท่อ พร้อมหน้าจานน้ำล้นชนิด PN10 จำนวน 1 ชุด
   - ชุดท่อ พร้อมหน้าจานน้ำทิ้งชนิด PN10 จำนวน 1 ชุด
   - หน้าจานน้ำออกชนิด PN10 จำนวน 2 ชุด (ใช้จริง 1 ชุด สำรอง 1 ชุด)
   - ช่องเปิด ACCESS MANWAY, ชุดราวกันตกบนถัง และเหล็กเสริมกำลัง STIFFENER ตามมาตรฐานผู้ผลิต
   - บันไดครอบกันตกหลัง จำนวน 1 ชุด
   - อุปกรณ์บอกระดับน้ำ จำนวน 1 ชุด
   - ระบบป้องกันฟ้าผ่า จำนวน 1 ชุด
10. เอกสารประกอบดังกล่าวตามข้อที่ 1– 8 ต้องนำมาให้คณะกรรมการตรวจพิจารณาในวันที่ยื่นซองประกวดราคา

5. ชุดเซลล์แสงอาทิตย์

แผงเซลล์แสงอาทิตย์ต้องได้รับมาตรฐานผลิตภัณฑ์อุตสาหกรรม มอก.61215 และ มอก.2580

1. ผู้รับจ้างจะต้องติดตั้งแผงเซลล์แสงอาทิตย์ ชนิดผลึกซิลิคอน (Crystalline silicon) มีพิกัดกำลังไฟฟ้าขาออกสูงสุด (Maximum Power Output) ไม่น้อยกว่า 600 วัตต์ต่อแผง และมีประสิทธิภาพในการทำงาน (Module efficiency) ไม่น้อยกว่า 20% หรือดีกว่า ที่เงื่อนไขการทดสอบตามมาตรฐาน STC (Standard Test Condition) ได้แก่ ที่พลังงานแสงแดด (Irradiance condition) 1,000 วัตต์ต่อตารางเมตร ที่อุณหภูมิโดยรอบ 25 องศาเซลเซียส และ ที่ค่าสเปกตรัมของแสงผ่านชั้นบรรยากาศหนา 1.5 เท่า (Air mass – 1.5) และแผงต้องมีค่าแรงดันไฟฟ้าสูงสุดในระบบเมื่อต่ออนุกรม (Maximum system voltage) ไม่น้อยกว่า 1,000 โวลต์
2. แผงเซลล์แสงอาทิตย์ภายในต้องมีการผนึกด้วยวัสดุสารกันชื้น (Ethylene Vinyl Acetate: EVA) หรือวัสดุที่เทียบเท่าหรือดีกว่า ด้านหน้าแผงปิดทับด้วยกระจกนิรภัยแบบใส (Tempered glass) หรือวัสดุอื่นที่มีคุณสมบัติดีกว่าและทนต่อรังสีอัลตราไวโอเลต (UV) ได้ตลอดอายุการใช้งานของแผงฯ ด้านหลังของแผงฯติดตั้งกล่องรวมสายไฟ (Junction Box หรือ Terminal Box) ที่มั่นคงแข็งแรงทนต่อสภาพอากาศและสภาวะแวดล้อมการใช้งานภายนอกอาคารได้ดี มีอายุการใช้งานยืนยาวเทียบเท่าแผงฯ และ มีระดับมาตรฐานการป้องกันการซึมของน้ำ IP67 ซึ่งผลิตพร้อมมาจากโรงงานผู้ผลิตแผงฯ กล่องรวมสายไฟจะต้องมีบายพาสไดโอดเบ็ดเสร็จ (Integrated Bypass Diode) ติดอยู่ภายในเพื่อช่วยให้การไหลของกระแสไฟฟ้าเป็นปกติกรณีเกิดเงาบังทับเซลล์ใดเซลล์หนึ่ง (Hot spot) การประกอบขั้วต่อสายกล่องรวมสายไฟต้องมีการประกอบภายในขบวนการผลิตเดียวกันกับแผงฯตั้งแต่ต้นจนจบถึงขั้นตอนบรรจุหีบห่อ กรอบของแผงฯต้องทำจากวัสดุโลหะอลูมิเนียม (Anodized Aluminum) ความสูงขอบแผงไม่น้อยกว่า 35 มิลลิเมตร และ แผงฯทุกแผงต้องแสดงชื่อ 'กรมทรัพยากรน้ำ' สลักบนกรอบด้านบนซ้ายและด้านล่างขวา
3. แผงเซลล์แสงอาทิตย์ทุกชุดที่เสนอราคาต้องเป็นผลิตภัณฑ์ที่มีเครื่องหมายการค้าเดียวกัน มีรุ่นการผลิตเดียวกัน มีค่ากำลังไฟฟ้าสูงสุดเหมือนกัน มีหนังสือรับรองคุณภาพแผงฯ (Product Warranty) ไม่น้อยกว่า 10 ปี และ มีหนังสือยืนยันการรับประกันกำลังผลิตไฟฟ้า (Linear performance warranty) ไม่น้อยกว่า 80% ในช่วงเวลา 25 ปี รับรองโดยโรงงานผู้ผลิตแผงฯ เพื่อให้คณะกรรมการตรวจพิจารณาในวันที่ยื่นเอกสารพร้อมใบเสนอราคา
4. โรงงานผู้ผลิตแผงเซลล์แสงอาทิตย์จะต้องจดทะเบียนนิติบุคคลภายใต้กฎหมายไทย สถานที่ผลิตต้องอยู่ในประเทศไทย ต้องได้รับมาตรฐาน ISO9001, ISO14001 และ ISO45001 พร้อมยื่นเอกสารแสดงข้อมูลดังกล่าวลงนามรับรองโดยผู้มีอำนาจ พร้อมหนังสือรับรองนิติบุคคลที่ออกไม่เกิน 6 เดือน เพื่อให้คณะกรรมการตรวจพิจารณาในวันที่ยื่นเอกสารพร้อมใบเสนอราคา
5. แผงเซลล์แสงอาทิตย์ที่เสนอราคาต้องเป็นผลิตภัณฑ์ที่ได้รับการรับรองว่าผลิตในประเทศไทยและได้รับการรับรอง MIT (Made in Thailand) จากสภาอุตสาหกรรมแห่งประเทศไทย และผลิตจากโรงงานที่เป็นผู้ประกอบการวิสาหกิจขนาดกลางและขนาดย่อม (SMEs) ตามรายการสินค้าที่มีรายชื่อตามที่สำนักงานส่งเสริมวิสาหกิจขนาดกลางและขนาดย่อมได้ขึ้นบัญชีไว้ โดยต้องมีสำเนาเอกสารแสดงหนังสือรับรองดังกล่าว ลงนามโดยผู้มีอำนาจผลิตแผงฯ หรือตัวแทนจำหน่ายแผงฯที่ได้รับการแต่งตั้ง ส่งให้กรรมการตรวจพิจารณาในวันที่ยื่นเอกสารพร้อมใบเสนอราคา

6. ชุดเครื่องสูบน้ำ Vertical Multi–Stage Centrifugal ขนาดไม่น้อยกว่า 15 กิโลวัตต์

ผู้รับจ้างจะต้องติดตั้งเครื่องสูบน้ำผิวดินแบบ VERTICAL MULTISTAGE CENTRIFUGAL PUMP ซึ่งได้รับเครื่องหมายมาตรฐานผลิตภัณฑ์อุตสาหกรรม มอก. 1548–2551 สามารถสูบได้ไม่น้อยกว่า 90 ลบ.ม./ชม./ชุด จำนวน 3 ชุด ต้องมีประสิทธิภาพไม่น้อยกว่า 70% และระยะยกน้ำ (TDH) ไม่น้อยกว่า 40 ม. ที่ความเร็วรอบไม่เกิน 3,000 รอบต่อนาที ตัวเครื่องสูบน้ำทำจาก Stainless Steel ใบพัดทำจาก Stainless Steel เพลาทำจาก Stainless Steel มอเตอร์เป็นแบบเหนี่ยวนำไฟฟ้า แนวตั้ง Vertical ทรงกรงกระรอก (Squirrel–Cage Induction Motor) ตามมาตรฐาน TEFC ระดับกันฝุ่นและน้ำไม่น้อยกว่า IP45 มีแรงขับไม่น้อย 20 แรงม้า ระบบไฟฟ้า 380 โวลต์ 3 เฟส 50 เฮิรตซ์

7. ชุดควบคุมการทำงานของเครื่องสูบน้ำ (Solar Pump Inverter) ขนาดไม่น้อยกว่า 18 กิโลวัตต์

เป็นอุปกรณ์จ่ายพลังงาน ควบคุม ตัดต่อ ป้องกัน และแสดงผล ของระบบเครื่องสูบน้ำมอเตอร์ โดยใช้พลังงานไฟฟ้า จากแผงเซลล์แสงอาทิตย์ หรือใช้ไฟฟ้ากระแสสลับAC 3PH- 380 โวลต์ ชุดควบคุมการทำงานของเครื่องสูบน้ำ (Solar Pump Inverter) ขนาดไม่น้อยกว่า 18 กิโลวัตต์ กล่องควบคุม Inverter ต้องผลิตจากโรงงานที่ได้รับการรับรองคุณภาพตามมาตรฐาน ISO และผลิตภัณฑ์ต้องได้รับการรับรองคุณภาพมาตรฐาน CE หรือ UL ผู้เสนอราคาต้องแนบสำเนาแสดงเอกสารดังกล่าว ที่ลงนามโดยผู้ผลิตหรือตัวแทนจำหน่ายที่ได้รับการแต่งตั้งในประเทศไทย และประทับตรารับรอง

8. การทดสอบการใช้งาน

1. ผู้รับจ้างต้องทดสอบเก็บตัวรับน้ำหนักบรรทุกของเสาเข็มในที่ตั้งโครงการ และส่งผลการทดสอบเสนอคณะกรรมการตรวจรับพัสดุพิจารณาอนุมัติการดำเนินการ
2. ผู้รับจ้างต้องส่งผลทดสอบท่อ และ/หรือแคตตาล็อก เครื่องสูบน้ำ ชุดแผงเซลล์พลังงานแสงอาทิตย์ และชุดควบคุมการทำงานเครื่องสูบน้ำที่ใช้ในการก่อสร้างตามมาตรฐาน นำเสนอคณะกรรมการตรวจรับพัสดุพิจารณาก่อนดำเนินการ ทั้งนี้คณะกรรมการตรวจรับพัสดุมีอำนาจไปตรวจสอบการผลิตของโรงงานผลิตที่ผู้รับจ้างแจ้งเพื่อประกอบการอนุมัติและสามารถที่จะไม่พิจารณาอนุมัติใช้หากพบว่าข้อเท็จจริงไม่ตรงตามที่แจ้ง ในการก่อสร้างตามมาตรฐาน นำเสนอคณะกรรมการตรวจรับพัสดุพิจารณาก่อนดำเนินการ ทั้งนี้คณะกรรมการตรวจรับพัสดุมีอำนาจไปตรวจสอบ
3. ผู้รับจ้างต้องรับประกันคุณภาพวัสดุและอุปกรณ์ต่างๆที่ใช้ในการก่อสร้างที่เสียหรือเสื่อมคุณภาพ ภายในระยะเวลา 2 ปี นับถัดจากวันที่ส่งมอบงานงวดสุดท้าย
4. ผู้รับจ้างจะต้องรับประกันคุณสมบัติในการใช้งานของถังเก็บน้ำชนิดเคลือบแก้ว พร้อมอุปกรณ์ที่ต่อยึดท่อจากโรงงานผู้ผลิต โดยจะรับประกันความ เสียหายหรือชำรุดใดๆที่เกิดขึ้นจากการใช้งานปกติภายในระยะเวลา 10 ปี นับถัดจากวันที่ส่งมอบงานงวดสุดท้าย
5. ผู้รับจ้างจะต้องทำการทดสอบคุณสมบัติคอนกรีต เหล็กเสริมคอนกรีต และเสนอต่อคณะกรรมการตรวจรับพัสดุในงานก่อสร้าง พิจารณาก่อนดำเนินการ
6. ผู้รับจ้างจะต้องจัดการฝึกอบรม การใช้งานอุปกรณ์ระบบการเดินน้ำและจ่ายน้ำ ให้กับผู้ใช้งานและผู้เกี่ยวข้อง อย่างน้อย 20 คน และส่งมอบคู่มือการใช้งาน จำนวน ๕ ชุด พร้อมดีวีดีอกไฟล์จำนวน 1 ชุด ให้ผู้ว่าจ้างภายใน 7 วันภายหลังส่งงานงวดสุดท้าย

9. เงื่อนไขในการใช้แบบแปลน ของผู้รับจ้างดำเนินการ

1. พื้นที่ในการวางถังเก็บน้ำ ตำแหน่งอาคารโรงสูบ ตำแหน่งแผงเซลล์แสงอาทิตย์ และระบบท่อกระจายน้ำ สามารถเปลี่ยนแปลงได้ตามความเหมาะสมและของชุมชนโดยคำแนะนำของผู้ควบคุมงานก่อสร้างและคณะกรรมการตรวจรับพัสดุในงานก่อสร้าง โดยเงื่อนไขการหาตำแหน่งวางถังเก็บน้ำตรงตามวัตถุประสงค์ เพื่อใช้สำหรับการใช้งานให้เกิดประสิทธิผลสูงสุด ต้องมีพื้น และระยะความยาว ความกว้างและความสูงต้องไม่น้อยกว่าแบบมาตรฐานที่กำหนดไว้
2. ผู้รับจ้างจะต้องสำรวจภูมิประเทศและทดสอบคุณสมบัติของดินฐานรากที่เสาเข็มคอนกรีตสี่เหลี่ยมตัน 0.30x0.30 เมตร รับน้ำหนักบรรทุกปลอดภัยไม่น้อยกว่า 25 ตัน/ต้น และเสาเข็มคอนกรีตสี่เหลี่ยมตัน 0.15x0.15 เมตร รับน้ำหนักบรรทุกปลอดภัยไม่น้อยกว่า 10 ตัน/ต้น ถ้าไม่ได้ตามที่กำหนดให้หาจุดที่ตั้งโครงการใหม่
3. เงื่อนไขที่ระบุไว้ข้างต้นตามแบบมาตรฐานนี้ สามารถใช้ดุลพินิจ ปรับปรุง เปลี่ยนแปลง แก้ไข เพิ่มลดได้ตามความเหมาะสมตามสภาพภูมิประเทศทั้งนี้ต้องอยู่ภายใต้เงื่อนไขความมั่นคง ปลอดภัยทางด้านวิศวกรรมเป็นสำคัญ เพื่อให้เหมาะสมกับลักษณะเฉพาะของพื้นที่แต่ละโครงการและความต้องการของชุมชนนั้นๆทั้งนี้ต้องได้รับความเห็นชอบจากคณะกรรมการตรวจรับพัสดุในงานก่อสร้างก่อนดำเนินการ

ข้อกำหนดพนดเกี่ยวกับการใช้วัสดุก่อสร้างและครุภัณฑ์ตามสัญญาก่อสร้างเพื่อส่งเสริมการใช้ สินค้า/ผลิตภัณฑ์ ที่ผลิตในประเทศ

1. ผู้รับจ้างต้องใช้วัสดุก่อสร้างหรือครุภัณฑ์ที่เป็นส่วนหนึ่งของงานก่อสร้าง(ถ้ามี) ตามโครงการก่อสร้างนี้ โดยต้องเป็นวัสดุก่อสร้างหรือครุภัณฑ์ที่เป็นผลิตภัณฑ์ที่ผลิตภายใน ประเทศ ไม่น้อยกว่าร้อยละ 60 ของมูลค่าวัสดุก่อสร้างที่ใช้ในโครงการก่อสร้างนี้ ทั้งนี้หาก งานก่อสร้างมีวัสดุก่อสร้างที่เป็นเหล็ก จะต้องใช้วัสดุก่อสร้างที่เป็นเหล็กซึ่งเป็นสินค้าผลิตภายในประเทศ ไม่น้อยกว่าร้อยละ 90 ของปริมาณเหล็กที่ใช้ตามสัญญาก่อสร้างนี้
2. ผู้รับจ้างต้องเสนอแผนการใช้วัสดุก่อสร้างและครุภัณฑ์ ที่เป็นผลิตภัณฑ์ที่ผลิตภายในประเทศตามสัญญาจ้างก่อสร้างนี้ ตามเอกสาร ภาคผนวก 2 และ ภาคผนวก 3 (ภาค ผนวก 3 เฉพาะกรณีที่เป็นงานก่อสร้างที่มีวัสดุก่อสร้างที่เป็นเหล็ก) ให้ผู้ว่าจ้าง ตามระยะ เวลาที่กำหนดในสัญญาจ้างฯ(ถ้ามี) แต่ต้องไม่ช้ากว่า 60 วันหลังลงนามในสัญญาจ้างก่อสร้างหากผู้รับจ้างไม่เสนอ แผนตามเวลาที่กำหนดถือว่าผู้รับจ้างผิดสัญญา ผู้ว่าจ้างมี สิทธิยกเลิกสัญญาได้แผนการใช้วัสดุก่อสร้างฯ ที่ผู้รับจ้างเสนอ สามารถปรับเปลี่ยนได้ตามความจำเป็น เพื่อให้มูลค่า/ปริมาณ การใช้วัสดุก่อสร้างฯ ซึ่งเป็นผลิตภัณฑ์ที่ผลิตในประเทศไม่น้อยกว่าร้อย ละ 60 ทั้งนี้ผู้รับจ้างต้องแจ้งการปรับแผนให้ผู้ว่าจ้างก่อสร้างทราบก่อนดำเนินการนำวัสดุ ก่อสร้างฯ ตามแผนที่ปรับใหม่มาใช้ล่วงหน้าอย่างน้อย 7 วัน ทั้งนี้ต้องก่อนการส่งมอบงาน แต่ละงวด
3. ผู้รับจ้างต้องแสดงหลักฐานเพื่อประกอบการพิจารณาว่าวัสดุก่อสร้างหรือครุภัณฑ์เป็น ผลิตภัณฑ์ที่ผลิตภายในประเทศ อย่างใดอย่างหนึ่งแล้วแต่กรณีแสดงต่อผู้ว่าจ้างเมื่อผู้ว่าจ้างร้องขอ เพื่อประกอบการตรวจสอบของผู้ว่าจ้างว่าวัสดุก่อสร้าง/ครุภัณฑ์ ที่ผู้รับจ้างนำมาใช้เป็นผลิตภัณฑ์ที่ผลิตในประเทศหรือไม่ ดังนี้
   1) สำเนาใบรับรองสินค้าที่ผลิตในประเทศ Made in Thailand (MIT) ที่ออกโดย สภาอุตสาหกรรมแห่งประเทศไทย
   2) ฉลากสินค้าที่แสดงว่าเป็นสินค้า ที่ผลิตในประเทศไทย
   3) หลักฐานแสดงที่ตั้งของแหล่งผลิตที่สามารถแสดงได้ว่าเป็นวัสดุก่อสร้างที่ เป็นผลิตภัณฑ์ในประเทศ เช่นตำแหน่งที่ตั้งโรงโม่หินท่าทราย บ่อดิน เป็นต้น

			กรมทรัพยากรน้ำ โครงการอนุรักษ์ฟื้นฟูแหล่งน้ำหนองบัวยามกา พร้อมระบบกระจายน้ำ หมู่ที่ 2 บ้านยามกาใหญ่ ตำบลบ้านธาตุ อำเภอเพ็ญ จังหวัดอุดรธานี รายการก่อสร้าง ข้อกำหนดเกี่ยวกับระบบกระจายน้ำ				
			สำนักงานทรัพยากรน้ำที่ 3 อุดรธานี				
			สำรวจ	นายวีระ วิเชียรนิตย์	เสนอ		หนก.
คณะกรรมการจัดทำรูปแบบรายการก่อสร้าง			ออกแบบ	นายอุไมไน โกฏิ์	ผ่าน		ผอ.ส.
ประธานกรรมการ	นายวีระ วิเชียรนิตย์		เขียนแบบ	นายสมศักดิ์ ทองเทพ	เห็นชอบ		ผอ.สทน.3
กรรมการ	นายไพฑูรย์ สุภาโสม						
กรรมการ	นายสมศักดิ์ ทองเทพ		แบบเลขที่		แผ่นที่	3	จำนวนแผ่น 60

Curve Data No.	PI.STA.	Δ	D	R	T	E	L	PC.STA.	PT.STA.
1	0+259.00	24°-58'-00" LT.	227°-26'-52.89"	20.851 M.	4.572 M.	0.50 M.	4.572 M.	0+240.779	0+276.708
2	0+577.00	79°-40'-00" RT.	298°-36'-52.75"	19.852 M.	16.560 M.	6.00 M.	27.603 M.	0+560.461	0+586.044
3	0+625.00	61°-07'-00" LT.	201°-03'-26.47"	34.799 M.	14.842 M.	4.00 M.	26.453 M.	0+610.360	0+696.811
4	0+742.00	9°-45'-00" RT.	11°-09'-46.10"	513.974 M.	38.269 M.	1.50 M.	78.365 M.	0+703.731	0+781.116
5	1+069.00	61°-30'-00" RT.	471°-15'-35.86"	12.158 M.	7.255 M.	2.00 M.	13.082 M.	1+061.745	1+074.827
6	1+316.00	53°-06'-00" RT.	52°-01'-46.72"	110.122 M.	55.055 M.	13.00 M.	102.132 M.	1+260.936	1+363.067
7	1+715	87°-11'-00" RT.	1090°-43'-29.71"	6.263 M.	5.901 M.	2.00 M.	7.993 M.	1+709.099	1+717.092
8	2+190	45°-21'-00" LT.	39°-59'-47.36"	143.253 M.	59.860 M.	12.00 M.	113.386 M.	2+130.150	2+243.535
9	2+650	26°-24'-00" RT.	153°-29'-01.55"	36.650 M.	8.642 M.	1.00 M.	16.979 M.	2+641.357	2+658.336
10	2+969	72°-36'-00" RT.	172°-27'-46.12"	33.222 M.	24.404 M.	15.00 M.	42.093 M.	2+944.596	2+986.892

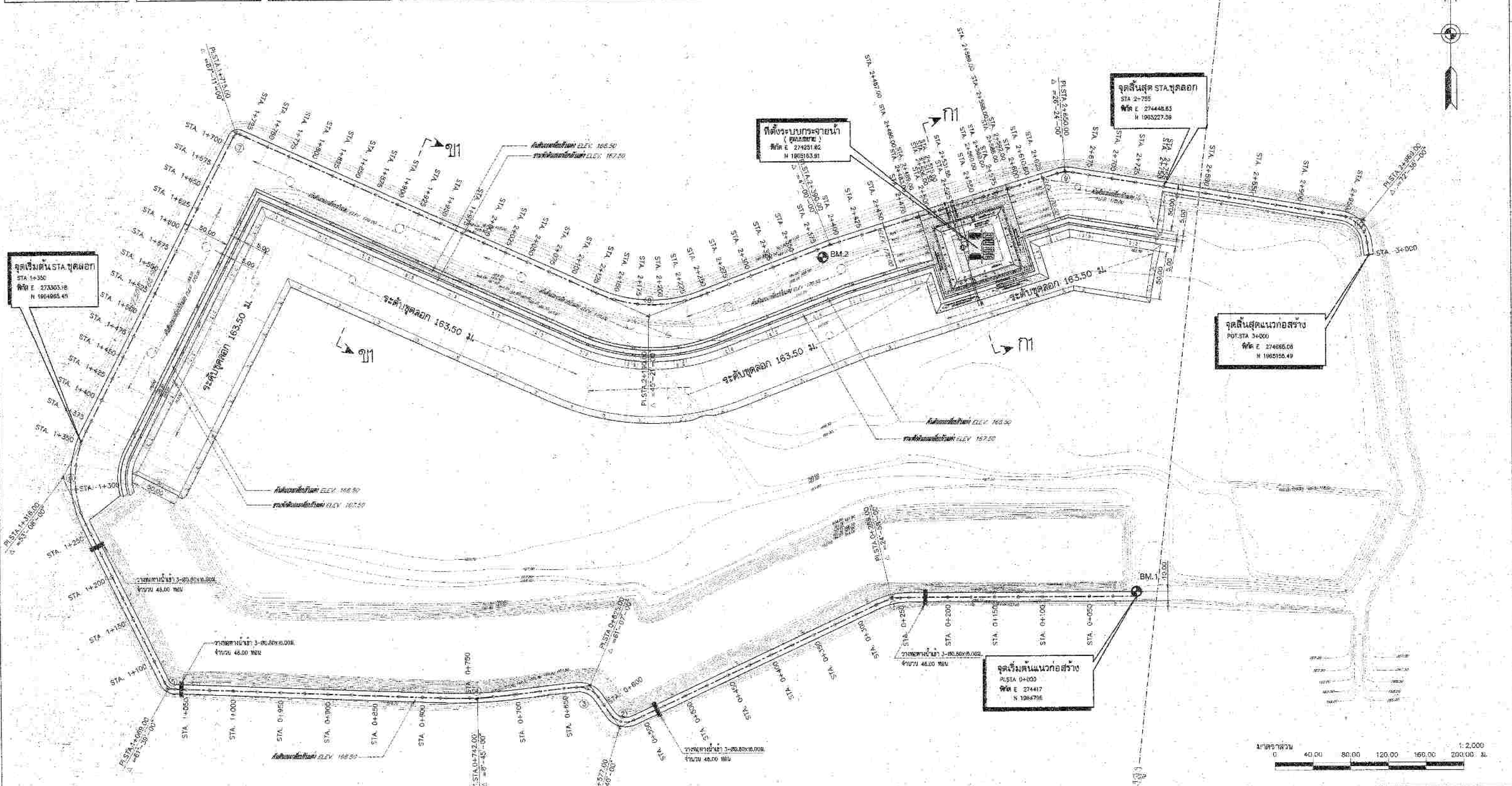

BM.1
หมุดหลักฐาน ค.ส.ล. ค่าระดับ 169.000 ม.รทก.
พิกัด E 274417
N 1964601

BM.2
หมุดหลักฐาน ค.ส.ล. ค่าระดับ 169.527 ม.รทก.
พิกัด E 274089.2
N 1965155

แปลนทั่วไป

มาตราส่วน 1:2,000

ข้อกำหนดเกี่ยวกับแบบแปลน

1. ที่ตั้งอาคารและแนวท่อส่งน้ำ สามารถเปลี่ยนแปลงได้ตามสภาพภูมิประเทศ ทั้งนี้ต้องได้รับความเห็นชอบจากผู้ควบคุมงาน
2. ตำแหน่งจุดปล่อยน้ำ และวาล์ว และอาคารระบายตะกอน สามารถกำหนดจุดใหม่และดำเนินการก่อสร้างได้
3. ให้ผู้รับจ้างนำเสนอผลิตภัณฑ์ต่างๆ ตามแบบมาตรฐานกรมทรัพยากรน้ำ ให้ผู้ควบคุมงานตรวจสอบก่อนติดตั้ง ห้ามติดตั้งก่อนได้รับความเห็นชอบจากผู้ควบคุมงาน
4. ครุภัณฑ์ อุปกรณ์ ผลิตภัณฑ์ต่างๆ สามารถใช้มาตรฐานเทียบเท่าได้ ทั้งนี้ต้องนำเสนอคณะกรรมการตรวจรับพัสดุเห็นชอบ ห้ามดำเนินการก่อนได้รับความเห็นชอบจากคณะกรรมการตรวจรับพัสดุ
5. รายการที่ขัดแย้ง คลาดเคลื่อนในแบบแปลน ผู้รับจ้างต้องนำเสนอคณะกรรมการตรวจรับพัสดุเพื่อพิจารณา ห้ามดำเนินการโดยปราศจากความเห็นชอบโดยคณะกรรมการตรวจรับพัสดุ

คณะกรรมการจัดทำรูปแบบรายการก่อสร้าง		
ประธานกรรมการ	นายพีระ วิเชียรนิตย์	
กรรมการ	นายไพฑูรย์ สุภาไสย	
กรรมการ	นายสมศักดิ์ ทองเทพ	

กรมทรัพยากรน้ำ

โครงการอนุรักษ์ฟื้นฟูแหล่งน้ำหนองบัวยามกา พร้อมระบบกระจายน้ำ

หมู่ที่ 2 บ้านยามกาใหญ่ ตำบลบ้านจาน อำเภอเพ็ญ จังหวัดอุดรธานี

แปลนทั่วไป

สำนักงานทรัพยากรน้ำที่ 3 อุดรธานี

สำรวจ	นายวีระ วิเชียรนิตย์	เสนอ		หมท.
ออกแบบ	นายสุนิไท โกเอี้ยว	ผ่าน		ผส.ส.
เขียนแบบ	นายสมศักดิ์ ทองเทพ	เห็นชอบ		ผอ.สทภ.3
แบบเลขที่		แผ่นที่ 4	จำนวนแผ่น 60	

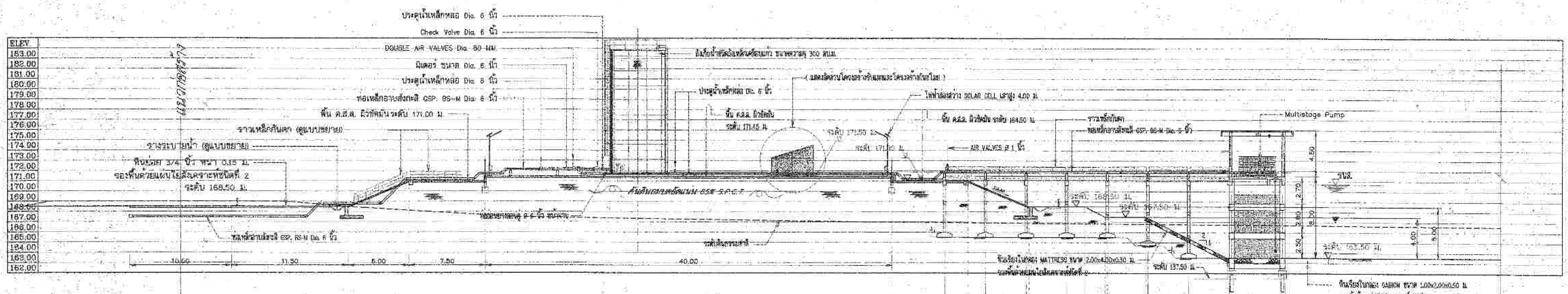

รูปตัด ก1 - ก1

มาตราส่วน 1:200

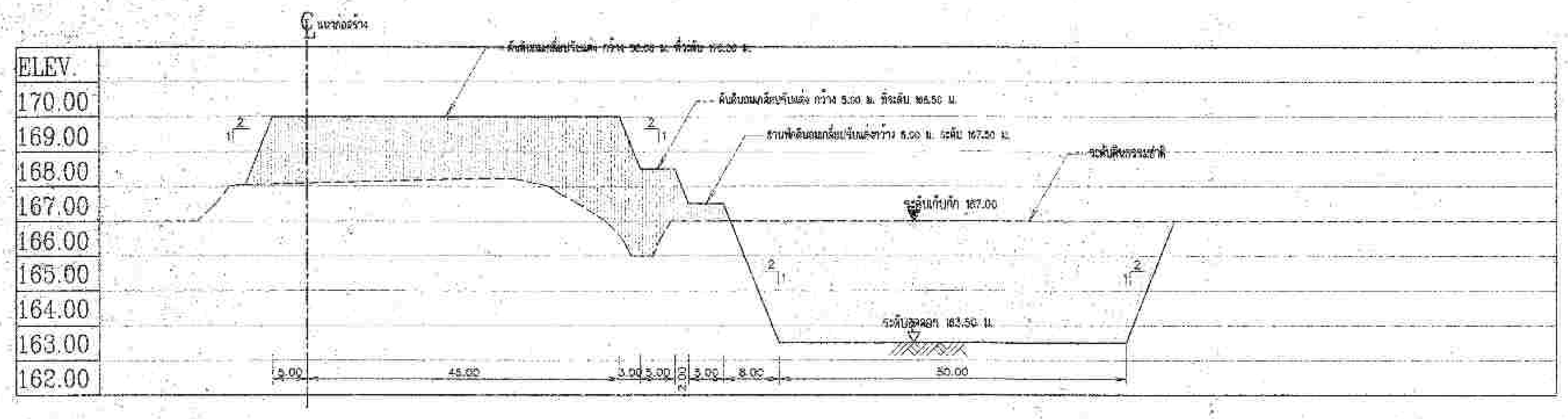

รูปตัด ข1 - ข1

มาตราส่วน — แนวดิ่ง 1:100, แนวนอน 1:500

กรมทรัพยากรน้ำ

โครงการอนุรักษ์ฟื้นฟูแหล่งน้ำหนองบัวยามกา พร้อมระบบกระจายน้ำ

หมู่ที่ 2 บ้านยามกาใหญ่ ตำบลบ้านธาตุ อำเภอเพ็ญ จังหวัดอุดรธานี

รูปตัด ก1–ก1, ข1–ข1

สำนักงานทรัพยากรน้ำที่ 3 อุดรธานี

คณะกรรมการจัดทำรูปแบบรายการก่อสร้าง		
ประธานกรรมการ	นายวีระ วิเชียรนิตย์	
กรรมการ	นายไพฑูลย์ สุภาไชย	
กรรมการ	นายสมศักดิ์ ทองเทพ	

สำรวจ	นายวีระ วิเชียรนิตย์	เสนอ			ผนภ.
ออกแบบ	จอมขุนไชย โพธิ์	ผ่าน			ผอ.ส.
เขียนแบบ	นายสมศักดิ์ ทองเทพ	เห็นชอบ			ผอ.สทน.3
แบบเลขที่	-	แผ่นที่	5	จำนวนแผ่น	60

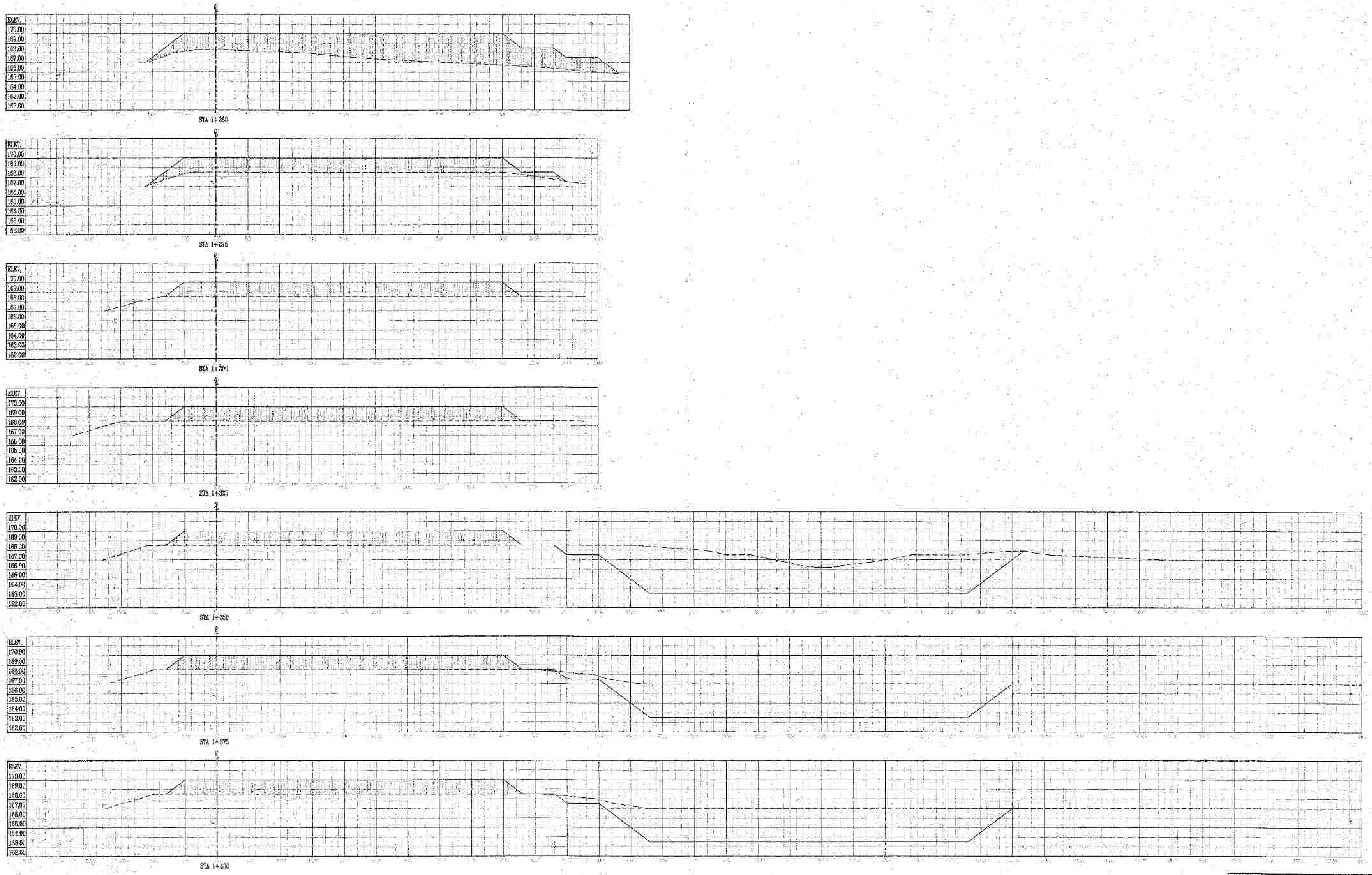

รูปตัดงานดิน

มาตราส่วน — แนวดิ่ง 1:200 / แนวนอน 1:300

0 1 3 5 10 20 M.
SCALE 1:200

0 1 5 10 15 30 M.
SCALE 1:300

กรมทรัพยากรน้ำ

โครงการอนุรักษ์ฟื้นฟูแหล่งน้ำหนองบัวยามกา พร้อมระบบกระจายน้ำ

หมู่ที่ 2 บ้านยามกาใหญ่ ตำบลบ้านธาตุ อำเภอเพ็ญ จังหวัดอุดรธานี

รูปตัดงานดิน

สำนักงานทรัพยากรน้ำที่ 3 อุดรธานี

คณะกรรมการจัดทำรูปแบบรายการก่อสร้าง		
ประธานกรรมการ	นายวีระ วิเชียรนิตย์	
กรรมการ	นายไพฑูลย์ สุภาโสะ	
กรรมการ	นายสมศักดิ์ ทองเทพ	

สำรวจ	นายวีระ วิเชียรนิตย์	เสนอ		หนภ.
ออกแบบ		ผ่าน		ผอ.ฝ.
เขียนแบบ	นายสมศักดิ์ ทองเทพ	เห็นชอบ		ผอ.สทน.3
แบบเลขที่		แผ่นที่ 6	จำนวนแผ่น	60

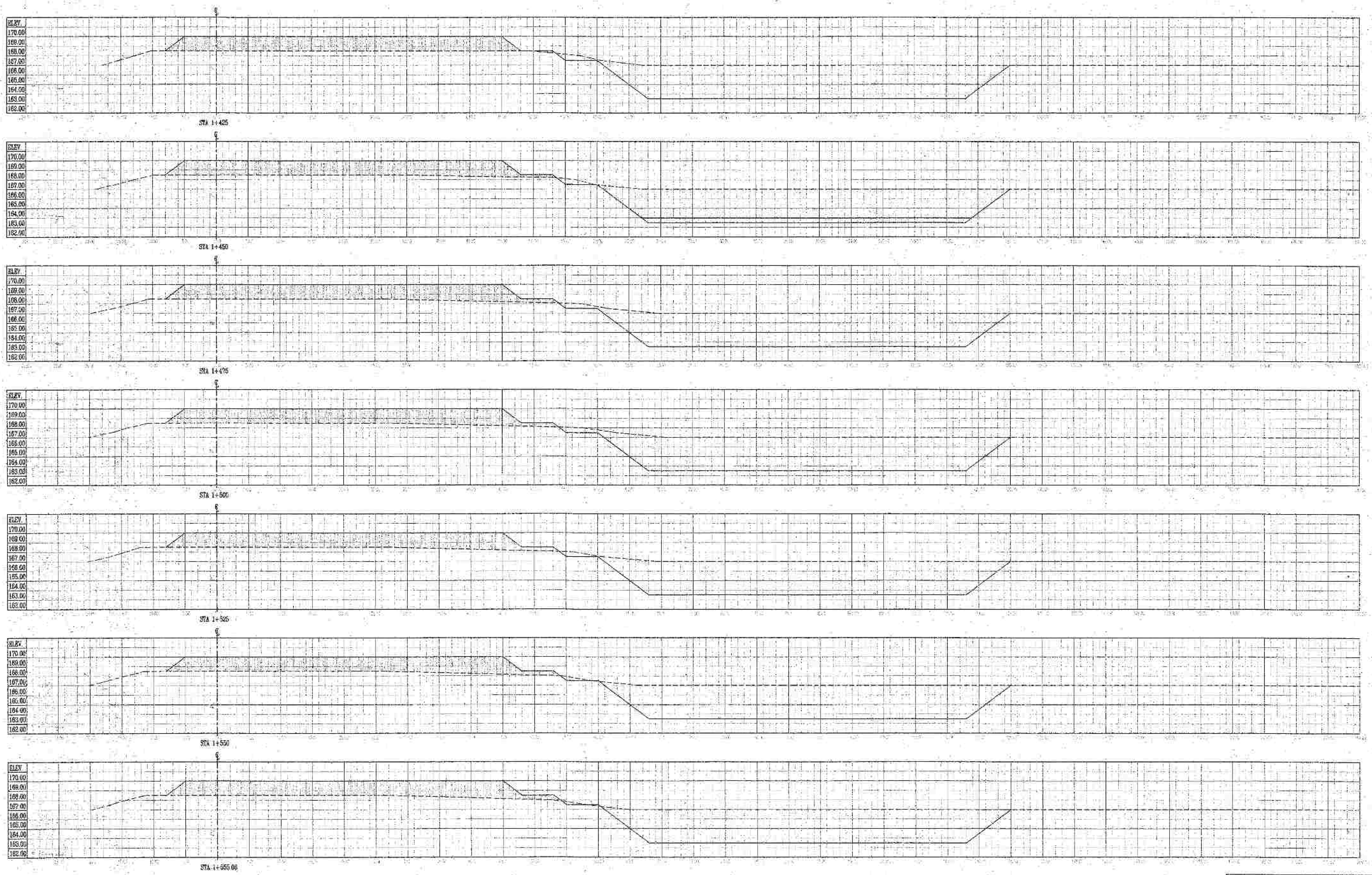

รูปตัดงานดิน

มาตราส่วน — แนวดิ่ง 1:200 / แนวนอน 1:300

0 1 3 5 10 20 M.
SCALE 1:200

0 1 5 10 15 30 M.
SCALE 1:300

คณะกรรมการจัดทำรูปแบบรายการก่อสร้าง	
ประธานกรรมการ	นายวิระ วิเชียรนิตย์
กรรมการ	นายไพรฑูลย์ สุภาโนช
กรรมการ	นายสมศักดิ์ ทองเทพ

กรมทรัพยากรน้ำ

โครงการอนุรักษ์ฟื้นฟูแหล่งน้ำหนองบัวยามกา พร้อมระบบกระจายน้ำ

หมู่ที่ 2 บ้านยามกาใหญ่ ตำบลบ้านธาตุ อำเภอเพ็ญ จังหวัดอุดรธานี

รูปตัดงานดิน

สำนักงานทรัพยากรน้ำที่ 3 อุดรธานี

สำรวจ	นายวิระ วิเชียรนิตย์	เสนอ		หนก.
ออกแบบ		ผ่าน		ผอ.ส.
เขียนแบบ	นายสมศักดิ์ ทองเทพ	เห็นชอบ		ผอ.สทน.3
แบบเลขที่		แผ่นที่	7	จำนวนแผ่น 60

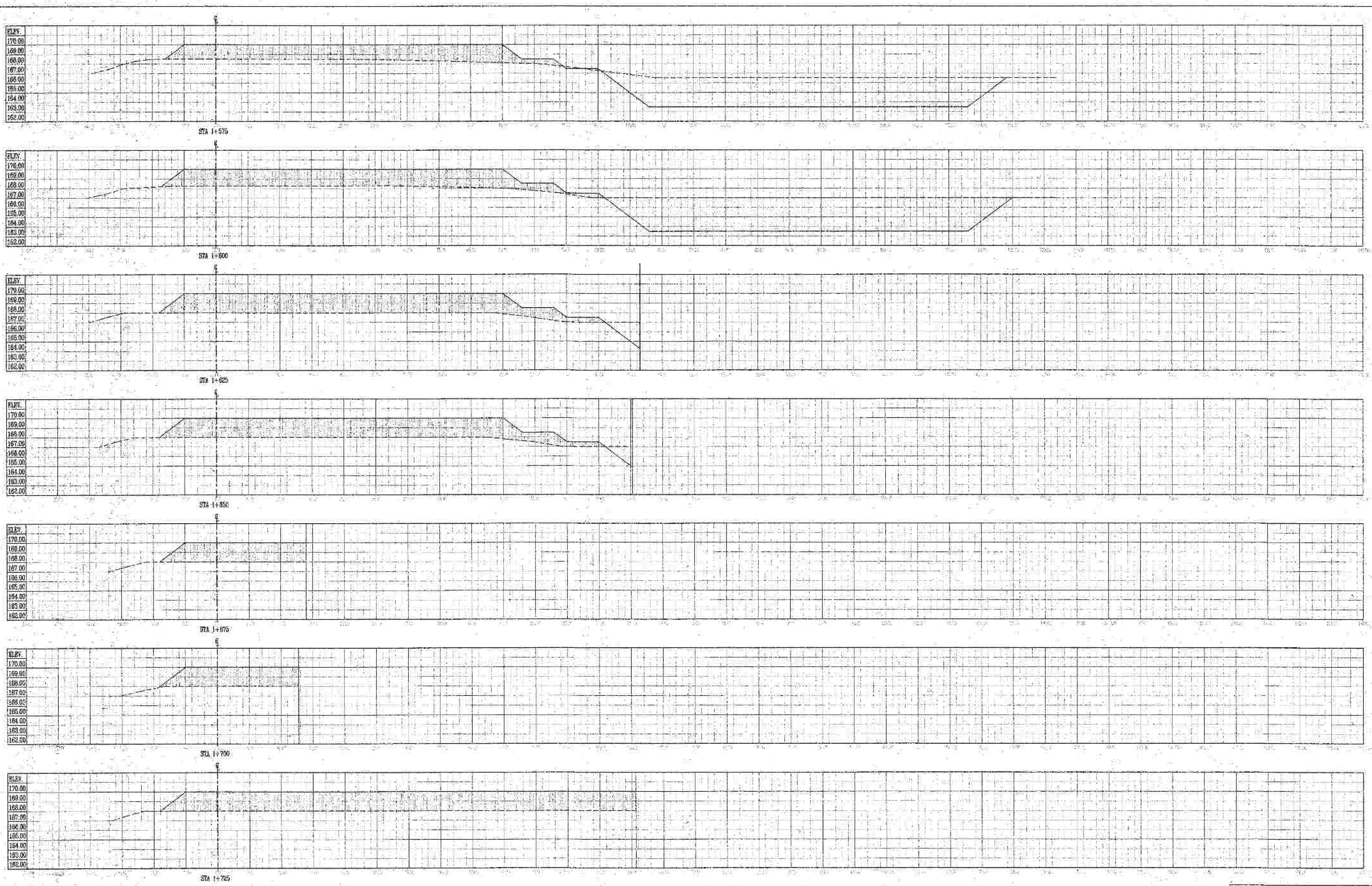

0 1 3 5 10 20 M.
SCALE 1:200

0 1 5 10 15 30 M.
SCALE 1:300

รูปตัดงานดิน

มาตราส่วน แนวตั้ง 1:200 แนวนอน 1:300

กรมทรัพยากรน้ำ

โครงการอนุรักษ์ฟื้นฟูแหล่งน้ำหนองบัวยามกา พร้อมระบบกระจายน้ำ

หมู่ที่ 2 บ้านยามกาใหญ่ ตำบลบ้านธาตุ อำเภอเพ็ญ จังหวัดอุดรธานี

รูปตัดงานดิน

สำนักงานทรัพยากรน้ำที่ 3 อุดรธานี

คณะกรรมการจัดทำรูปแบบรายการก่อสร้าง		
ประธานกรรมการ	นายวิระ วิเศียรนิตย์	
กรรมการ	นายไพฑูรย์ สุภาไตย	
กรรมการ	นายพงศ์ศักดิ์ ทองเทพ	

สำรวจ	นายวิระ วิเศียรนิตย์	เสนอ		หนก.
ออกแบบ		ผ่าน		ผอ.ส่
เขียนแบบ	นายพงศ์ศักดิ์ ทองเทพ	เห็นชอบ		ผอ.สทน.3
แบบเลขที่		แผ่นที่	8	จำนวนแผ่น 60

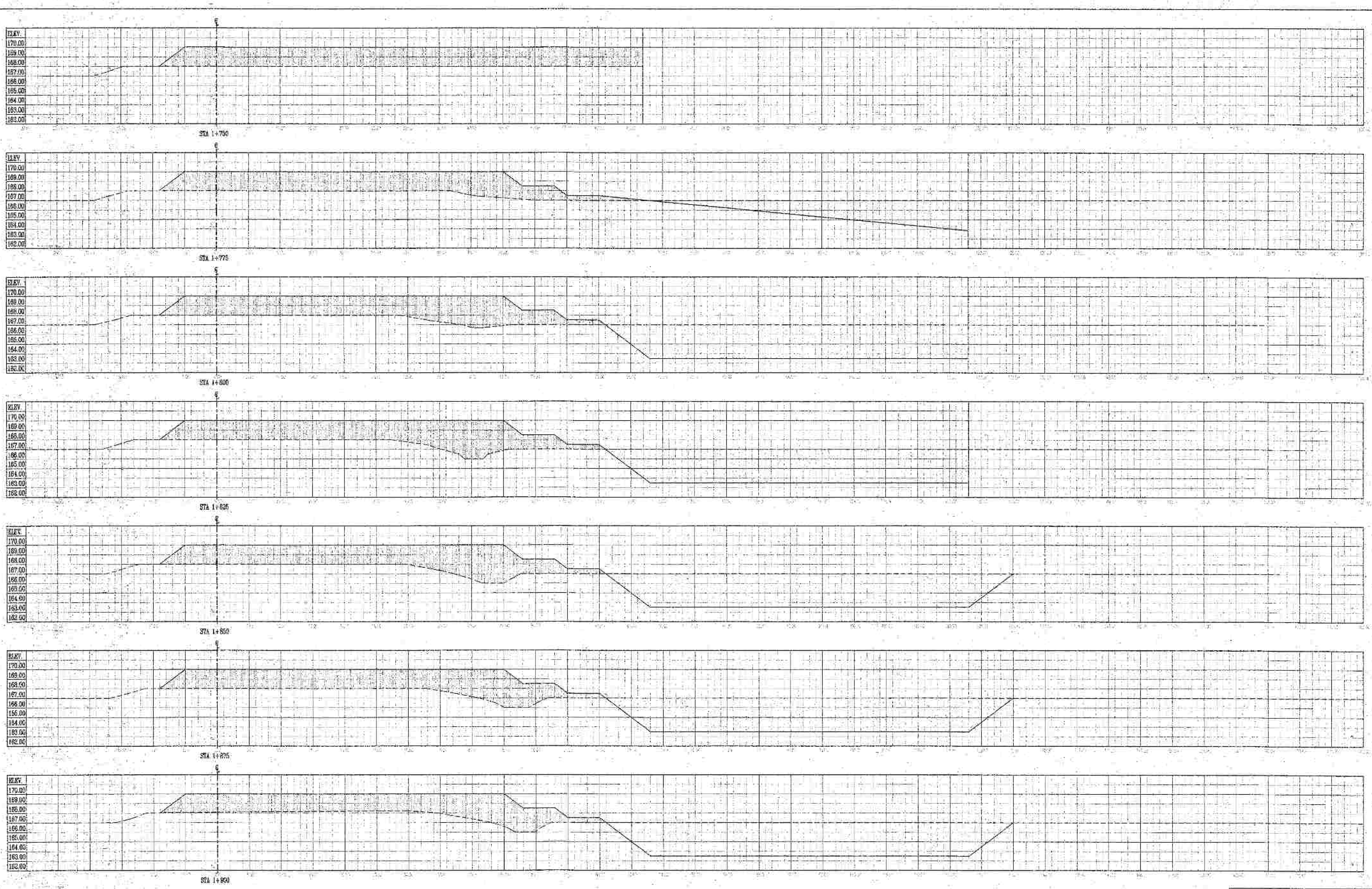

0 1 3 5 10 20 M.
SCALE 1:200

0 1 5 10 15 30 M.
SCALE 1:300

รูปตัดงานดิน

มาตราส่วน แนวตั้ง 1:200
แนวนอน 1:300

กรมทรัพยากรน้ำ

โครงการอนุรักษ์ฟื้นฟูแหล่งน้ำหนองบัวยามกา พร้อมระบบกระจายน้ำ

หมู่ที่ 2 บ้านยามกาใหญ่ ตำบลบ้านธาตุ อำเภอเพ็ญ จังหวัดอุดรธานี

รูปตัดงานดิน

สำนักงานทรัพยากรน้ำที่ 3 อุดรธานี

คณะกรรมการจัดทำรูปแบบรายการก่อสร้าง		
ประธานกรรมการ	นายวีระ วิเชียรนิตย์	
กรรมการ	นายไพฑูรย์ สุภาไสย	
กรรมการ	นายสมศักดิ์ ทองเทพ	

สำรวจ	นายวีระ วิเชียรนิตย์	เสนอ		หนก.
ออกแบบ		ผ่าน		ผส.ส.
เขียนแบบ	นายสมศักดิ์ ทองเทพ	เห็นชอบ		ผอ.สทน.3
แบบเลขที่		แผ่นที่	9 จำนวนแผ่น	60

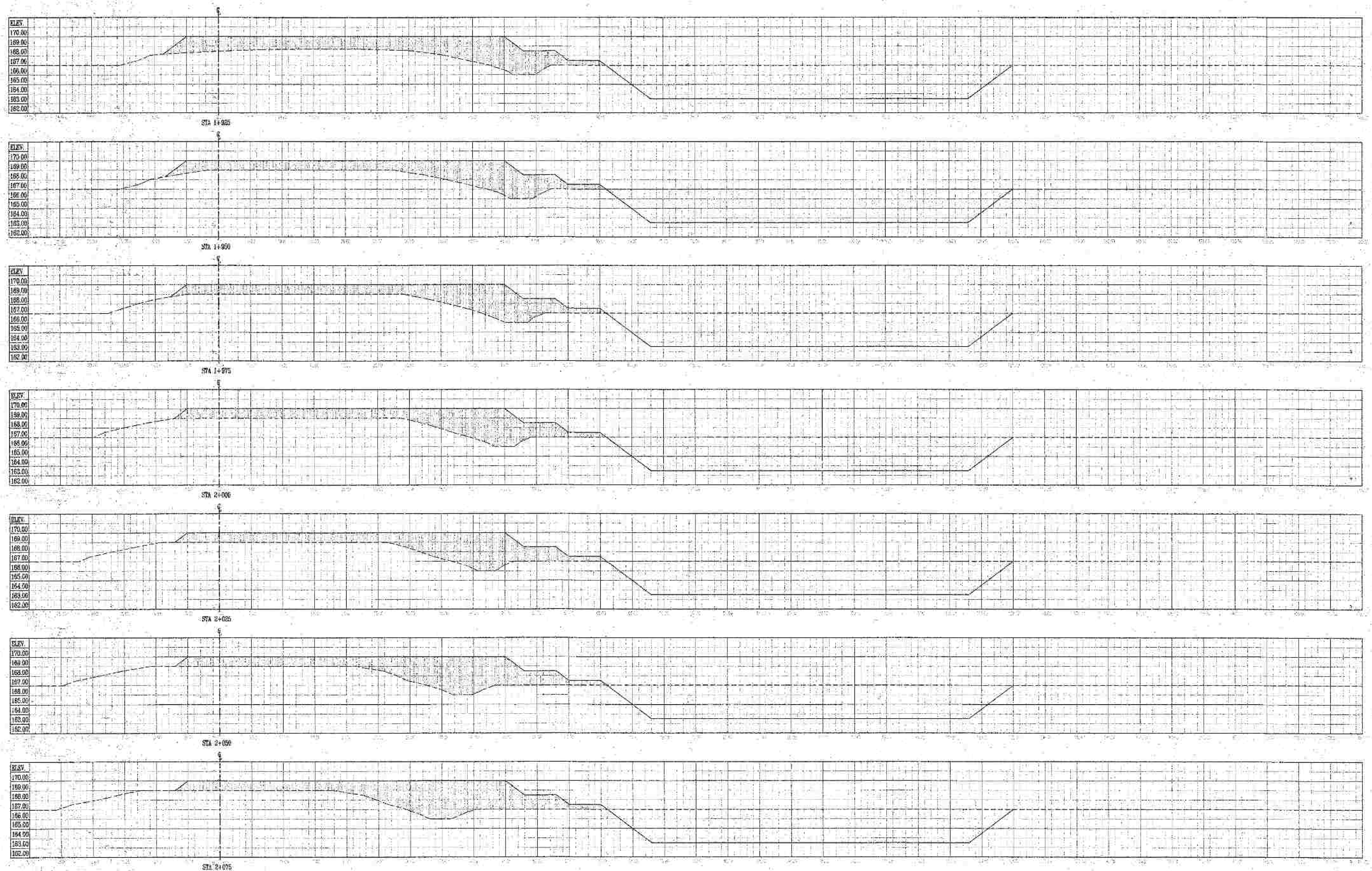

รูปตัดงานดิน

มาตราส่วน — แนวดิ่ง 1:200 / แนวนอน 1:300

0 1 3 5 10 20 M.
SCALE 1:200

0 1 5 10 15 30 M.
SCALE 1:300

กรมทรัพยากรน้ำ

โครงการอนุรักษ์ฟื้นฟูแหล่งน้ำหนองบัวยามกา พร้อมระบบกระจายน้ำ

หมู่ที่ 2 บ้านยามกาใหญ่ ตำบลบ้านธาตุ อำเภอเพ็ญ จังหวัดอุดรธานี

รูปตัดงานดิน

สำนักงานทรัพยากรน้ำที่ 3 อุดรธานี

คณะกรรมการจัดทำรูปแบบรายการก่อสร้าง		
ประธานกรรมการ	นายวิระ วิเชียรนิตย์	(signature)
กรรมการ	นายไพฑูรย์ สุภาไชย	(signature)
กรรมการ	นายสมศักดิ์ ทองเทพ	(signature)

สำรวจ	นายวิระ วิเชียรนิตย์ (signature)	เสนอ	(signature)		หนก.
ออกแบบ	[illegible] (signature)	ผ่าน	(signature)		ผอ.ส.
เขียนแบบ	นายสมศักดิ์ ทองเทพ (signature)	เห็นชอบ	(signature)		ผอ.สทน.3
แบบเลขที่		แผ่นที่	10	จำนวนแผ่น	60

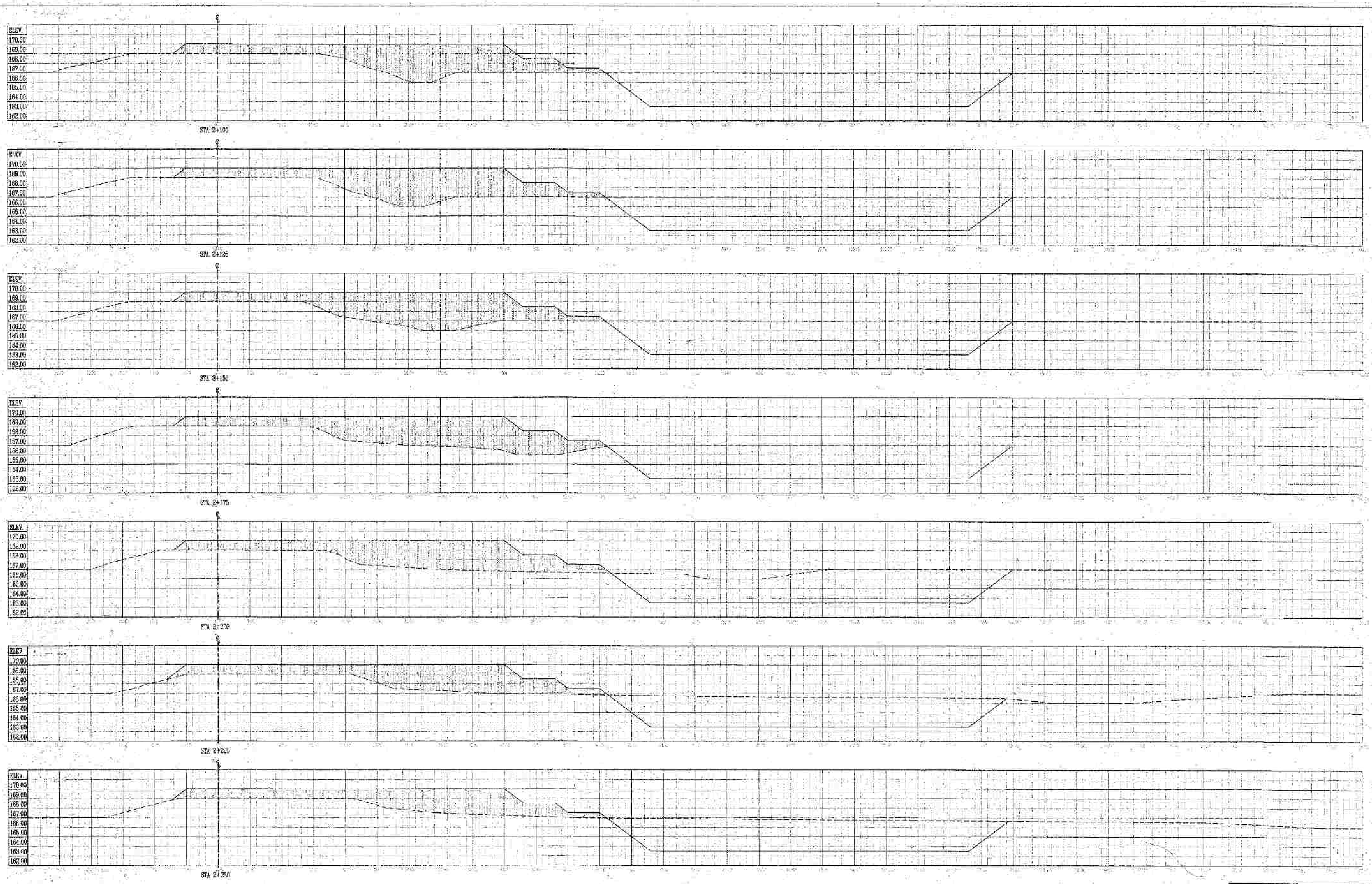

รูปตัดงานดิน

มาตราส่วน แนวดิ่ง 1:200 แนวราบ 1:300

SCALE 1:200 (0 1 3 5 10 20 M.)

SCALE 1:300 (0 1 5 10 15 30 M.)

กรมทรัพยากรน้ำ

โครงการอนุรักษ์ฟื้นฟูแหล่งน้ำหนองบัวยามกา พร้อมระบบกระจายน้ำ

หมู่ที่ 2 บ้านตามกาใหญ่ ตำบลบ้านธาตุ อำเภอเพ็ญ จังหวัดอุดรธานี

รูปตัดงานดิน

สำนักงานทรัพยากรน้ำที่ 3 อุดรธานี

คณะกรรมการจัดทำรูปแบบรายการก่อสร้าง	
ประธานกรรมการ	นายวีระ วิเศษนิตย์
กรรมการ	นายไพฑูลย์ สุดาโสย
กรรมการ	นายสมศักดิ์ ทองนาค

สำรวจ	นายวีระ วิเศษนิตย์	เสนอ		หนก.
ออกแบบ		ผ่าน		ผอ.ส
เขียนแบบ	นายสมศักดิ์ ทองนาค	เห็นชอบ		ผอ.สทภ.3
แบบเลขที่		แผ่นที่	11	จำนวนแผ่น 60

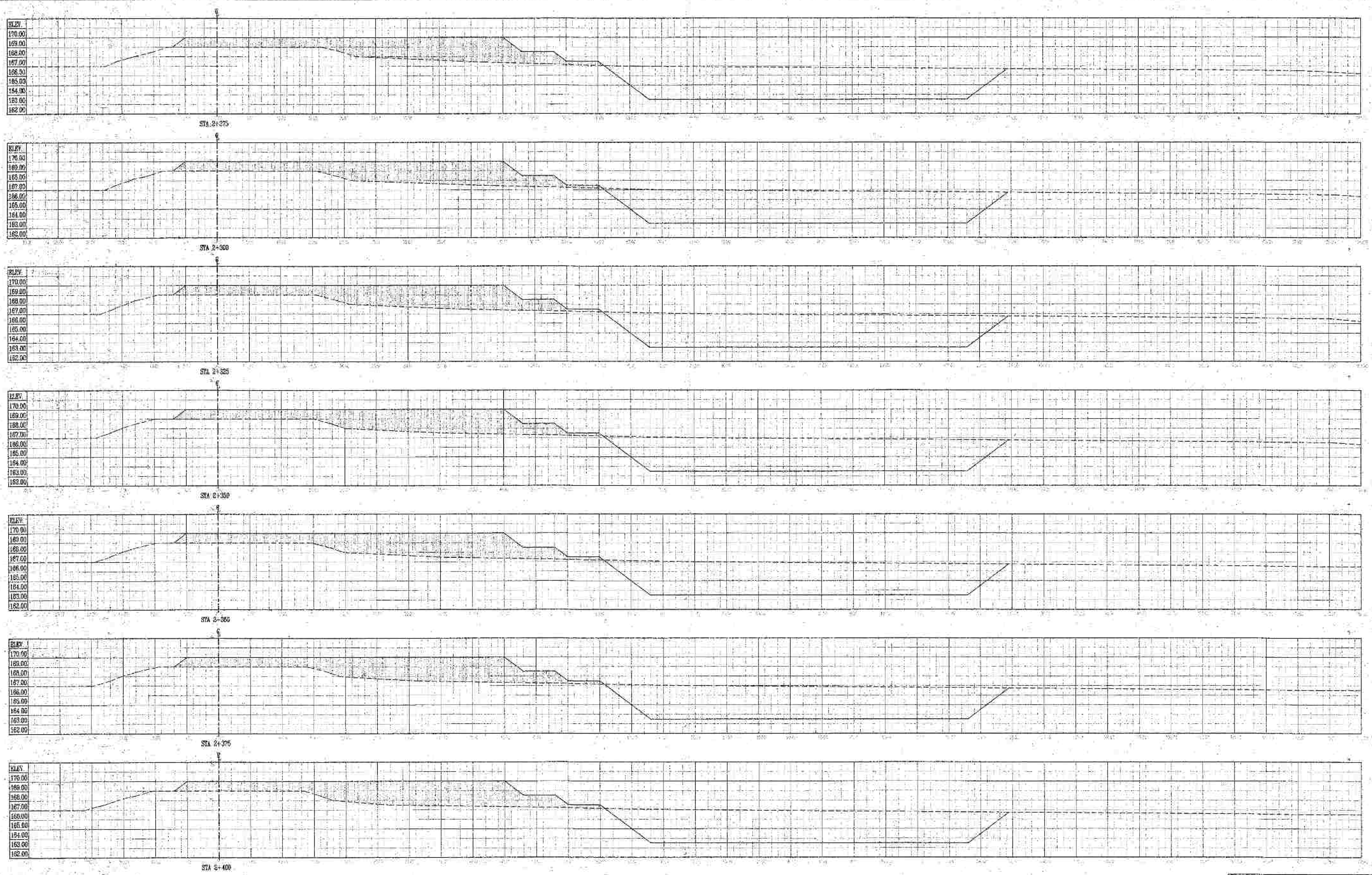

รูปตัดงานดิน

มาตราส่วน แนวดิ่ง 1:200 แนวนอน 1:300

0 1 3 5 10 20 M.
SCALE 1:200

0 1 5 10 15 30 M.
SCALE 1:300

กรมทรัพยากรน้ำ

โครงการอนุรักษ์ฟื้นฟูแหล่งน้ำหนองบัวยามกา พร้อมระบบกระจายน้ำ

หมู่ที่ 2 บ้านยามกาใหญ่ ตำบลบ้านธาตุ อำเภอเพ็ญ จังหวัดอุดรธานี

รูปตัดงานดิน

สำนักงานทรัพยากรน้ำที่ 3 อุดรธานี

สำรวจ	นายวิชระ วิเชียรนิตย์	เสนอ		หนภ.
ออกแบบ		ผ่าน		ผอ.ส.
เขียนแบบ	นายสมศักดิ์ ทองเทพ	เห็นชอบ		ผอ.สทน.3
แบบเลขที่		แผ่นที่	12	จำนวนแผ่น 60

คณะกรรมการจัดทำรูปแบบรายการก่อสร้าง		
ประธานกรรมการ	นายวิชระ วิเชียรนิตย์	
กรรมการ	นายไพฑูรย์ ศุภโสต	
กรรมการ	นายสมศักดิ์ ทองเทพ	

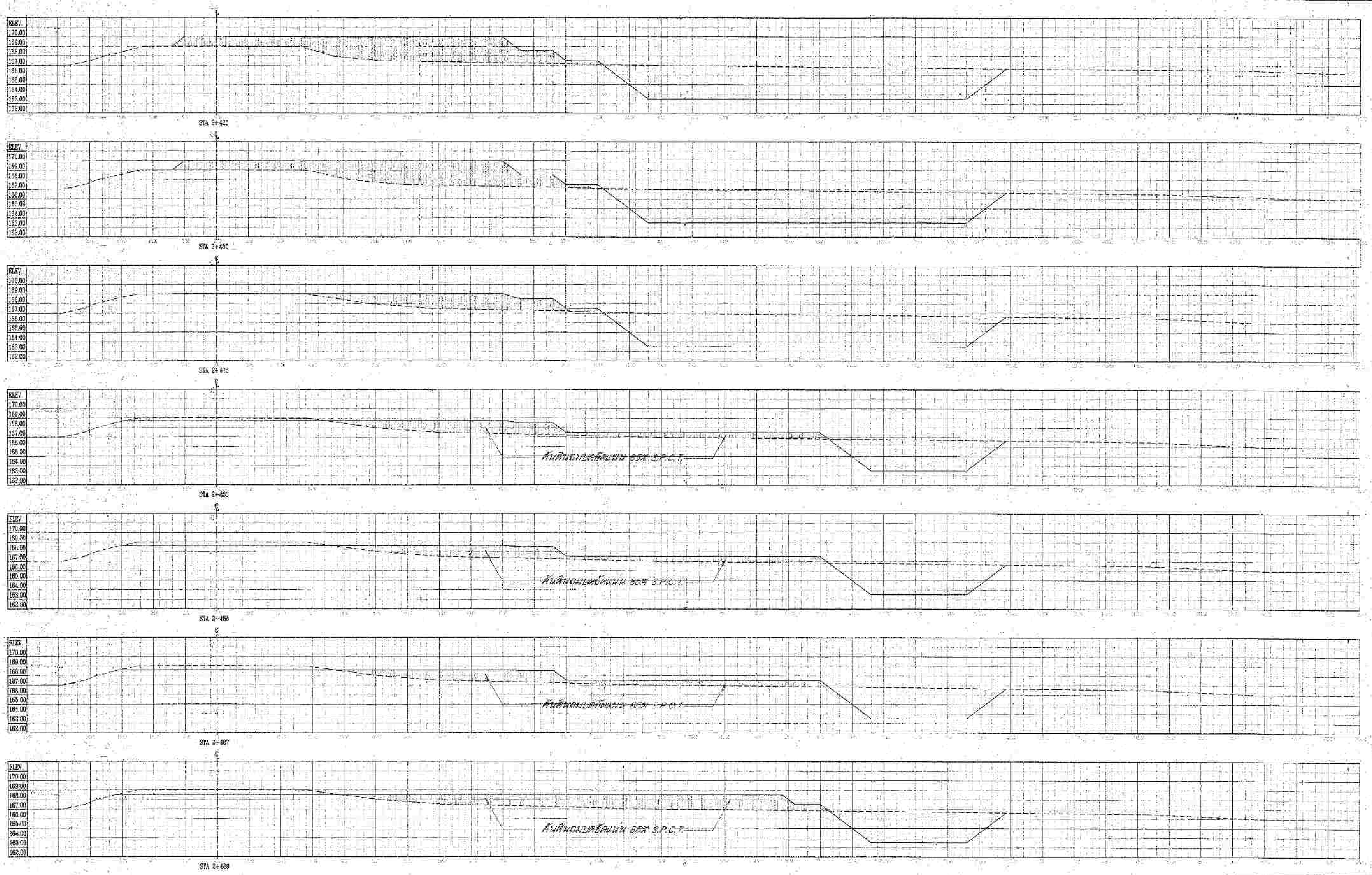

รูปตัดงานดิน

มาตราส่วน — แนวดิ่ง 1:200 / แนวนอน 1:300

0 1 3 5 10 20 M.
SCALE 1:200

0 1 5 10 15 30 M.
SCALE 1:300

กรมทรัพยากรน้ำ

โครงการอนุรักษ์ฟื้นฟูแหล่งน้ำหนองบัวยามกา พร้อมระบบกระจายน้ำ

หมู่ที่ 2 บ้านยามกาใหญ่ ตำบลบ้านธาตุ อำเภอเพ็ญ จังหวัดอุดรธานี

รูปตัดงานดิน

สำนักงานทรัพยากรน้ำที่ 3 อุดรธานี

สำรวจ	นายวีระ วิเชียรนิตย์	เสนอ		หนก.
ออกแบบ	นายสุทัศน์ โหมดี	ผ่าน		ผอ.ศ.
เขียนแบบ	นายสมศักดิ์ ทองมาก	เห็นชอบ		ผอ.สทน.3
แบบเลขที่		แผ่นที่	13	จำนวนแผ่น 60

คณะกรรมการจัดทำรูปแบบรายการก่อสร้าง		
ประธานกรรมการ	นายวีระ วิเชียรนิตย์	
กรรมการ	นายไพฑูรย์ สุภาโสม	
กรรมการ	นายสมศักดิ์ ทองเทพ	

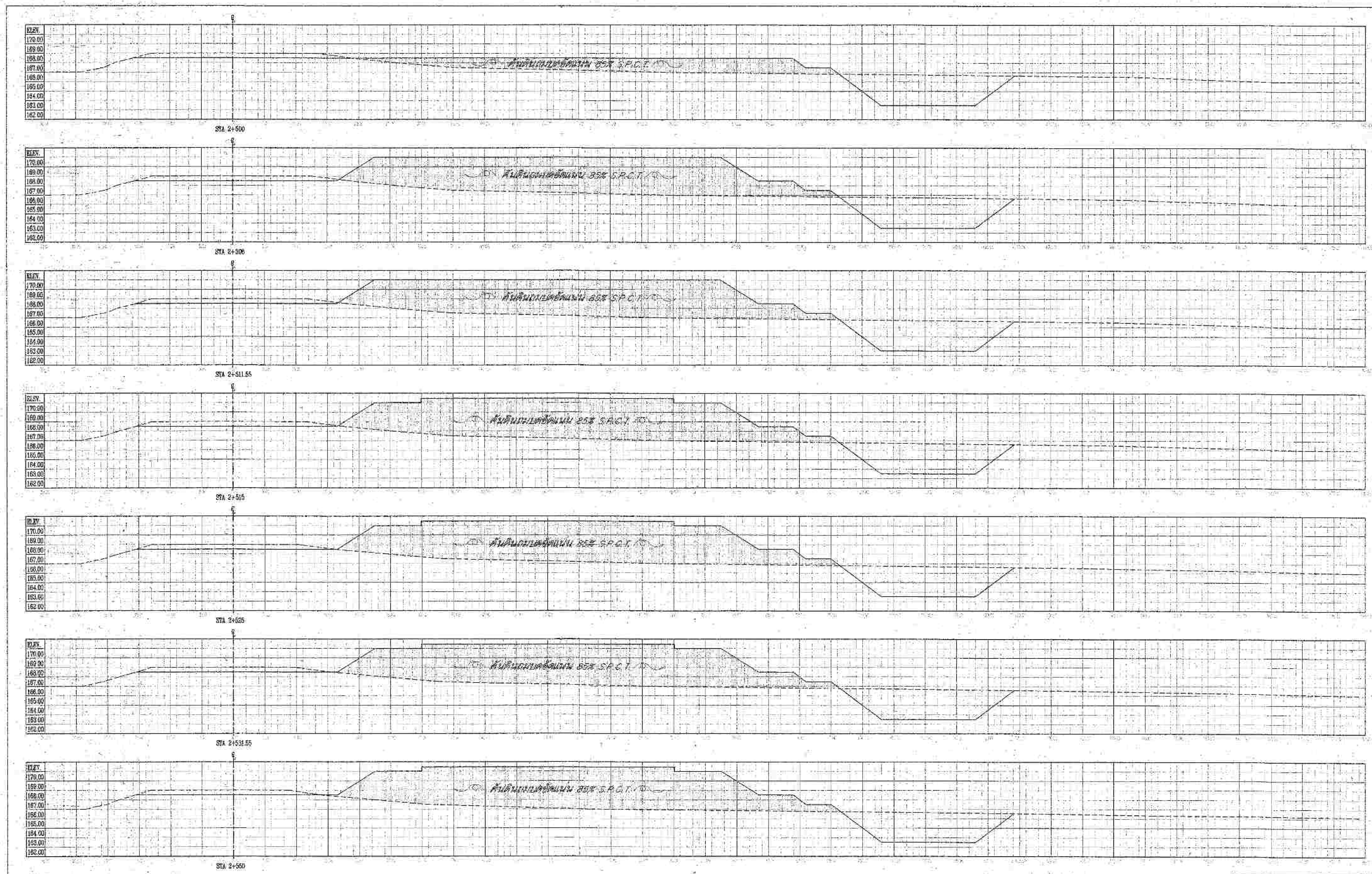

รูปตัดงานดิน

มาตราส่วน แนวดิ่ง 1:200 แนวนอน 1:300

SCALE 1:200 (0 1 3 5 10 20 M.)

SCALE 1:300 (0 1 5 10 15 30 M.)

กรมทรัพยากรน้ำ

โครงการอนุรักษ์ฟื้นฟูแหล่งน้ำหนองบัวยามกา พร้อมระบบกระจายน้ำ

หมู่ที่ 2 บ้านยามกาใหญ่ ตำบลบ้านธาตุ อำเภอเพ็ญ จังหวัดอุดรธานี

รูปตัดงานดิน

สำนักงานทรัพยากรน้ำที่ 3 อุดรธานี

คณะกรรมการจัดทำรูปแบบรายการก่อสร้าง		
ประธานกรรมการ	นายวีระ วิเชียรนิตย์	
กรรมการ	นายไพฑูรย์ ศุภาไชย	
กรรมการ	นายสมศักดิ์ ทองเทพ	

สำรวจ	นายวีระ วิเชียรนิตย์	เสนอ		หนก.
ออกแบบ	นายชูเกียรติ โกเสี้ยว	ผ่าน		ผจ.ส.
เขียนแบบ	นายสมศักดิ์ ทองเทพ	เห็นชอบ		ผอ.สทน.3
แบบเลขที่		แผ่นที่	14	จำนวนแผ่น 60

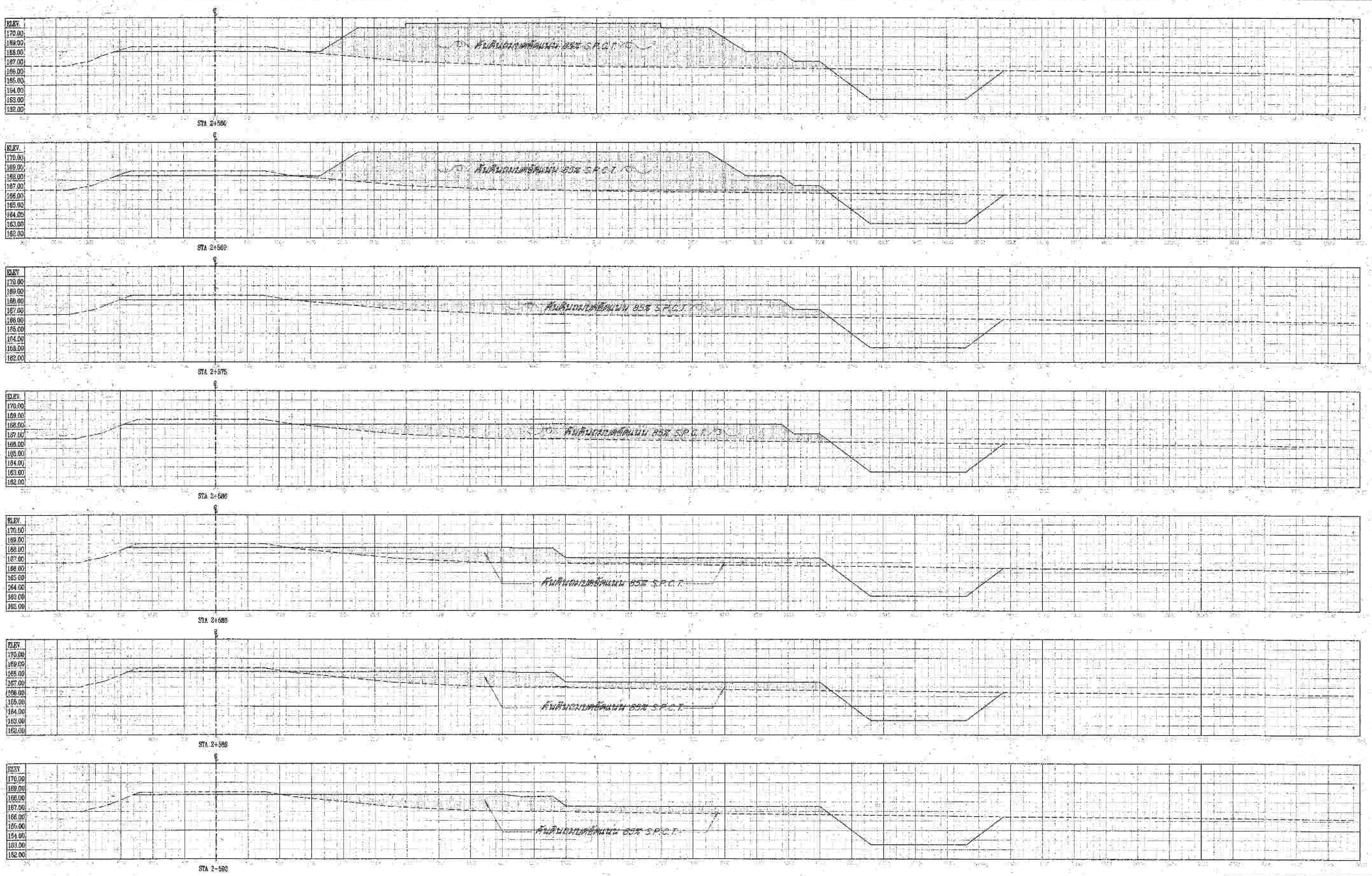

0 1 3 5 10 20 M.
SCALE 1: 200

0 1 5 10 15 30 M.
SCALE 1: 300

รูปตัดงานดิน

มาตราส่วน — แนวตั้ง 1:200 — แนวนอน 1:300

คณะกรรมการจัดทำรูปแบบรายการก่อสร้าง	
ประธานกรรมการ	นายวีระ วิเชียรนิตย์
กรรมการ	นายไพฑูรย์ ศุภาไสย
กรรมการ	นายสมศักดิ์ ทองเทพ

กรมทรัพยากรน้ำ

โครงการอนุรักษ์ฟื้นฟูแหล่งน้ำหนองบัวยามกา พร้อมระบบกระจายน้ำ

หมู่ที่ 2 บ้านยามกาใหญ่ ตำบลบ้านธาตุ อำเภอเพ็ญ จังหวัดอุดรธานี

รูปตัดงานดิน

สำนักงานทรัพยากรน้ำที่ 3 อุดรธานี

สำรวจ	นายวีระ วิเชียรนิตย์	เสนอ		หนก.
ออกแบบ		ผ่าน		ผอ.ส.
เขียนแบบ	นายสมศักดิ์ ทองเทพ	เห็นชอบ		ผอ.สทน.3
แบบเลขที่		แผ่นที่	15	จำนวนแผ่น 60

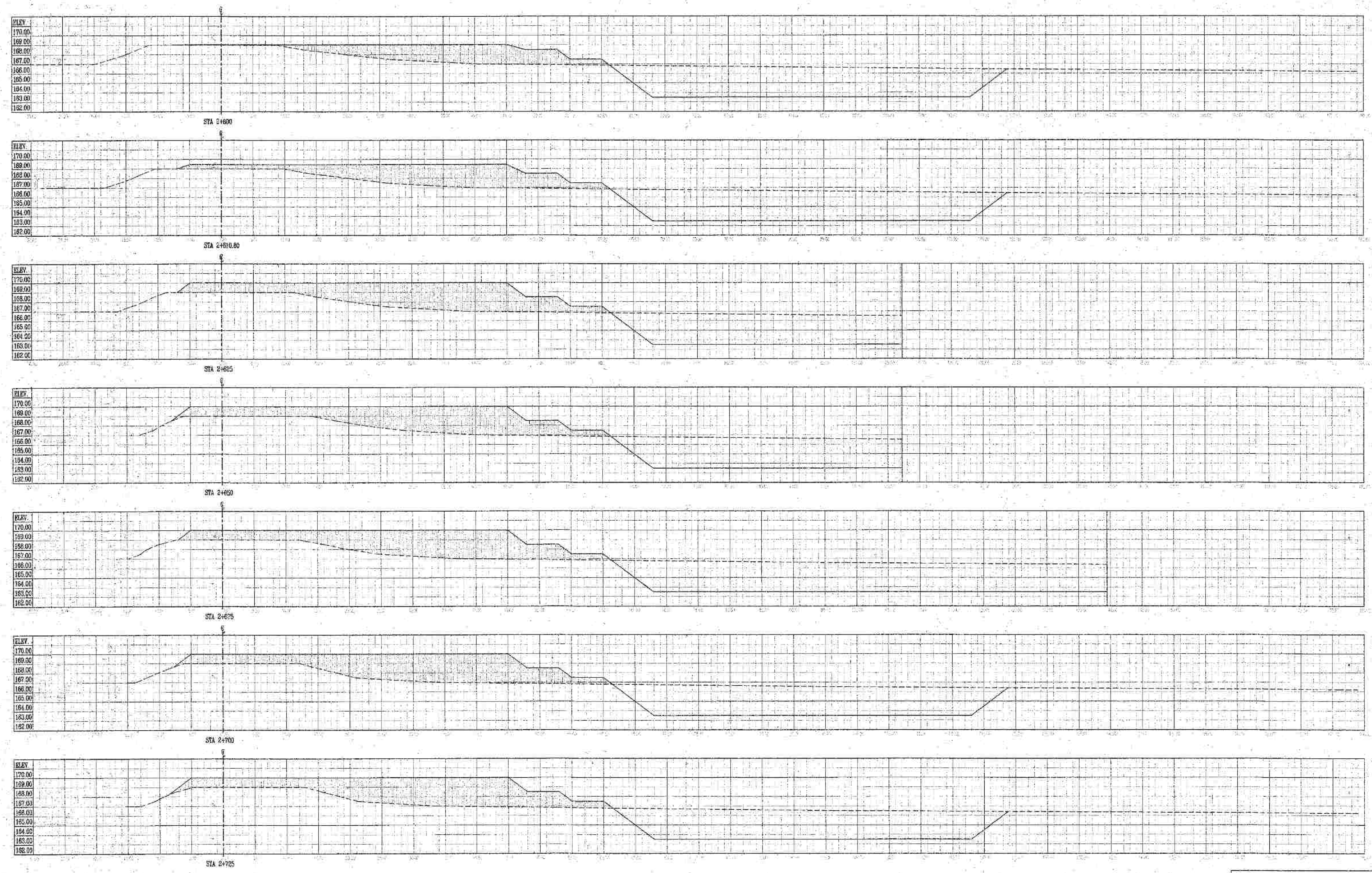

รูปตัดงานดิน

มาตราส่วน — แนวดิ่ง 1:200 — แนวนอน 1:300

0 1 3 5 10 20 M.
SCALE 1:200

0 1 5 10 15 30 M.
SCALE 1:300

กรมทรัพยากรน้ำ

โครงการอนุรักษ์ฟื้นฟูแหล่งน้ำหนองบัวยามกา พร้อมระบบกระจายน้ำ

หมู่ที่ 2 บ้านขามกาใหญ่ ตำบลบ้านธาตุ อำเภอเพ็ญ จังหวัดอุดรธานี

รูปตัดงานดิน

สำนักงานทรัพยากรน้ำที่ 3 อุดรธานี

สำรวจ	นายวีระ วิเชียรนิตย์	เสนอ		หนภ.
ออกแบบ	นายชูศิโล โคตพึ่ง	ผ่าน		ผอ.ส
เขียนแบบ	นายสมศักดิ์ ทองเทพ	เห็นชอบ		ผอ.สทน.3
แบบเลขที่		แผ่นที่	16	จำนวนแผ่น 60

คณะกรรมการจัดทำรูปแบบรายการก่อสร้าง		
ประธานกรรมการ	นายวีระ วิเชียรนิตย์	
กรรมการ	นายไพฑูลย์ ภูกาไชย	
กรรมการ	นายสมศักดิ์ ทองเทพ	

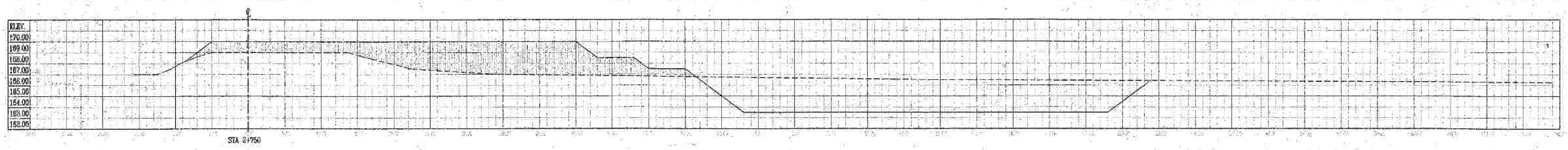

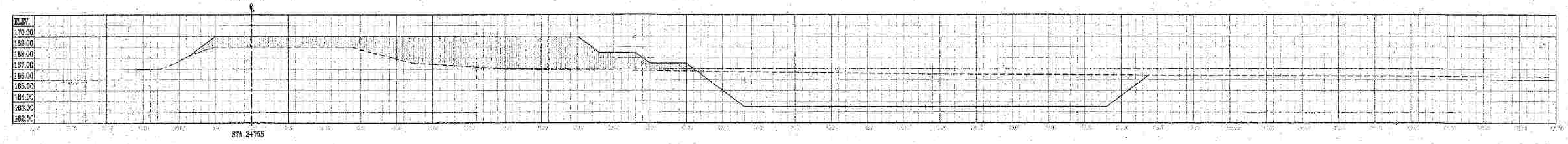

รูปตัดงานดิน

มาตราส่วน — แนวตั้ง 1:200 — แนวนอน 1:300

0 1 3 5 10 20 M.
SCALE 1:200

0 1 5 10 15 30 M.
SCALE 1:300

คณะกรรมการจัดทำรูปแบบรายการก่อสร้าง		
ประธานกรรมการ	นายวีระ วิเชียรนิตย์	
กรรมการ	นายไพฑูลย์ สุภาไลย	
กรรมการ	นายสมศักดิ์ ทองเทพ	

กรมทรัพยากรน้ำ

โครงการอนุรักษ์ฟื้นฟูแหล่งน้ำหนองบัวยามกา พร้อมระบบกระจายน้ำ

หมู่ที่ 2 บ้านยามกาใหญ่ ตำบลบ้านธาตุ อำเภอเพ็ญ จังหวัดอุดรธานี

รูปตัดงานดิน

สำนักงานทรัพยากรน้ำที่ 3 อุดรธานี

สำรวจ	นายวีระ วิเชียรนิตย์	เสนอ		หนก.
ออกแบบ		ผ่าน		ผอ.ส
เขียนแบบ	นายสมศักดิ์ ทองเทพ	เห็นชอบ		ผอ.สทน.3
แบบเลขที่		แผ่นที่	17	จำนวนแผ่น 60

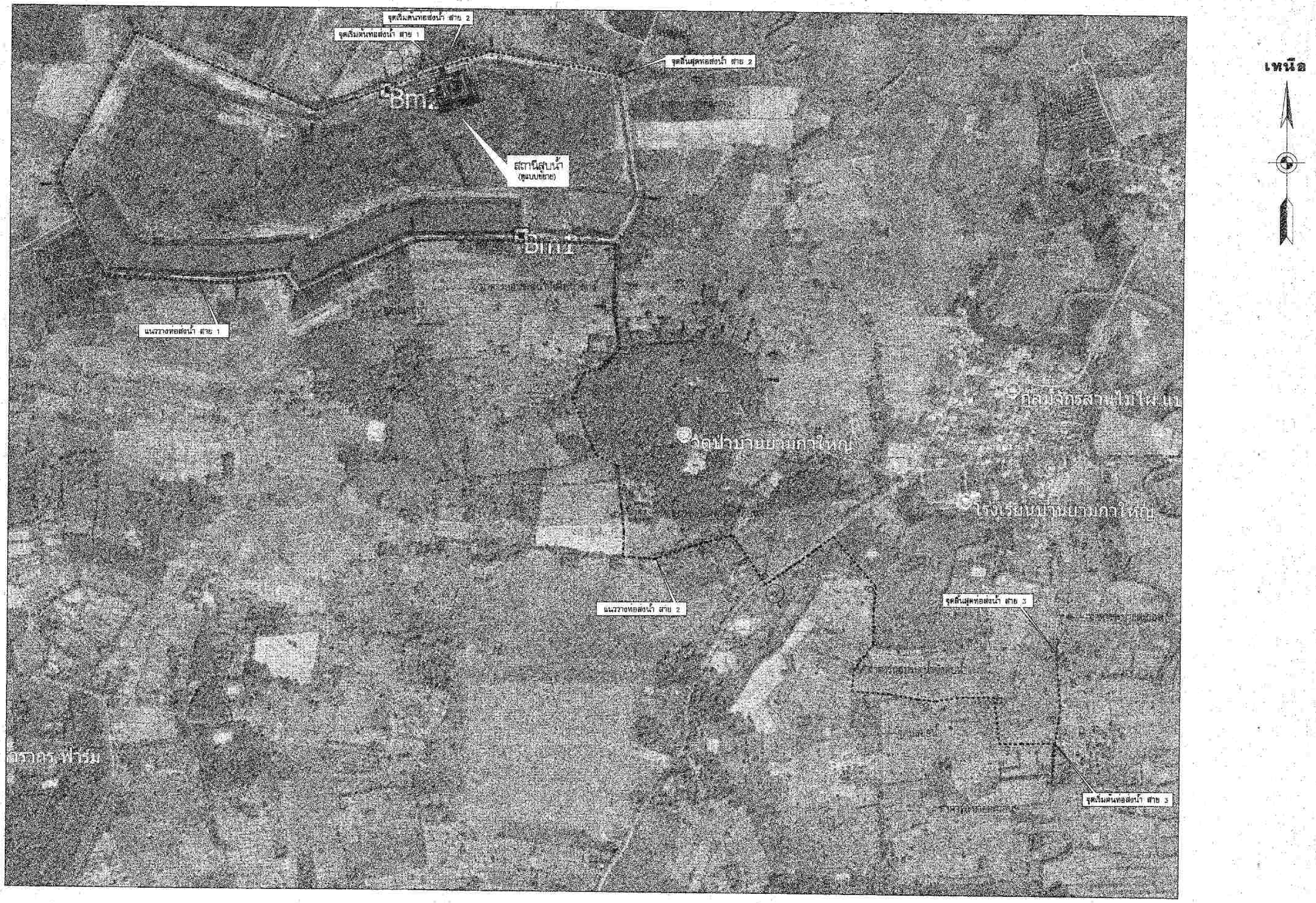

NOTE :

ลำดับที่	รายการ	ความยาว	จุดปล่อยน้ำ	ท่อระบายอากาศ	ท่อระบายตะกอน
1.	แนววางท่อส่งน้ำ สาย 1 ท่อ HDPE ผนัง 2 ชั้น PE 100 PN 6 ขนาด Dia 110 มม.	5,395.00 ม.	36 จุด	2 จุด	1 จุด
2.	แนววางท่อส่งน้ำ สาย 2 ท่อ HDPE ผนัง 2 ชั้น PE 100 PN 6 ขนาด Dia 110 มม.	450.00 ม.	4 จุด	1 จุด	1 จุด
3.	แนววางท่อส่งน้ำ สาย 3 ท่อ HDPE ผนัง 2 ชั้น PE 100 PN 6 ขนาด Dia 110 มม.	225.00 ม.	2 จุด	– จุด	1 จุด
	รวม	6,070.00 ม.	42 จุด	3 จุด	3 จุด

ข้อกำหนดเกี่ยวกับแบบแปลน

1. แนวท่อส่งน้ำ สามารถเปลี่ยนแปลงได้ ตามสภาพภูมิประเทศ ทั้งนี้ต้องได้รับความเห็นชอบจากผู้ควบคุมงาน
2. จุดปล่อยน้ำ และอาคารระบายตะกอน กำหนดจุดขณะก่อสร้าง ทั้งนี้ต้องอยู่ห่างไหล่ทางถนนสายหลัก ได้แก่ ทางหลวงชนบท ทางหลวงแผ่นดิน ทางหลวงหมู่บ้าน ที่ไม่กีดขวางการสัญจรไปมาของยานพาหนะ โดยไม่น้อยกว่า 1.00 ม.
3. ให้ผู้รับจ้างนำเสนอผลิตภัณฑ์ต่างๆ ตามแบบมาตรฐานกรมทรัพยากรน้ำ ให้ผู้ควบคุมงานตรวจสอบก่อนติดตั้ง ห้ามติดตั้งก่อนได้รับความเห็นชอบจากผู้ควบคุมงาน
4. ครุภัณฑ์ อุปกรณ์ ผลิตภัณฑ์ต่างๆ สามารถใช้มาตรฐานเทียบเท่าได้ ทั้งนี้ผู้รับจ้างต้องนำเสนอคณะกรรมการตรวจการจ้างเห็นชอบ ห้ามดำเนินการก่อนได้รับความเห็นชอบจากผู้ว่าจ้าง
5. รายการที่ขัดแย้ง คลาดเคลื่อนในแบบแปลน ผู้รับจ้างต้องนำเสนอคณะกรรมการตรวจการจ้างเพื่อพิจารณา ห้ามดำเนินการโดยปราศจากความเห็นชอบโดยคณะกรรมการตรวจรับพัสดุ

ผังแนวท่อส่งน้ำ

มาตราส่วน 1 : 5,000

คณะกรรมการจัดทำรูปแบบรายการก่อสร้าง		
ประธานกรรมการ	นายวีระ วิเชียรนิตย์	
กรรมการ	นายไพฑูรย์ สุภาไสย	
กรรมการ	นายสมศักดิ์ ทองเทพ	

กรมทรัพยากรน้ำ

โครงการอนุรักษ์ฟื้นฟูแหล่งน้ำหนองบัวยามกา พร้อมระบบกระจายน้ำ

หมู่ที่ 2 บ้านยามกาใหญ่ ตำบลบ้านธาตุ อำเภอเพ็ญ จังหวัดอุดรธานี

ผังแนวท่อส่งน้ำ

สำนักงานทรัพยากรน้ำที่ 3 อุดรธานี

สำรวจ	นายวีระ วิเชียรนิตย์	เสนอ		หนภ.
ออกแบบ	นายชูโชค โคตวงษ์	ผ่าน		ผอ.ส.
เขียนแบบ	นายสมศักดิ์ ทองเทพ	เห็นชอบ		ผอ.สทภ.3
แบบเลขที่		แผ่นที่	18	จำนวนแผ่น 60

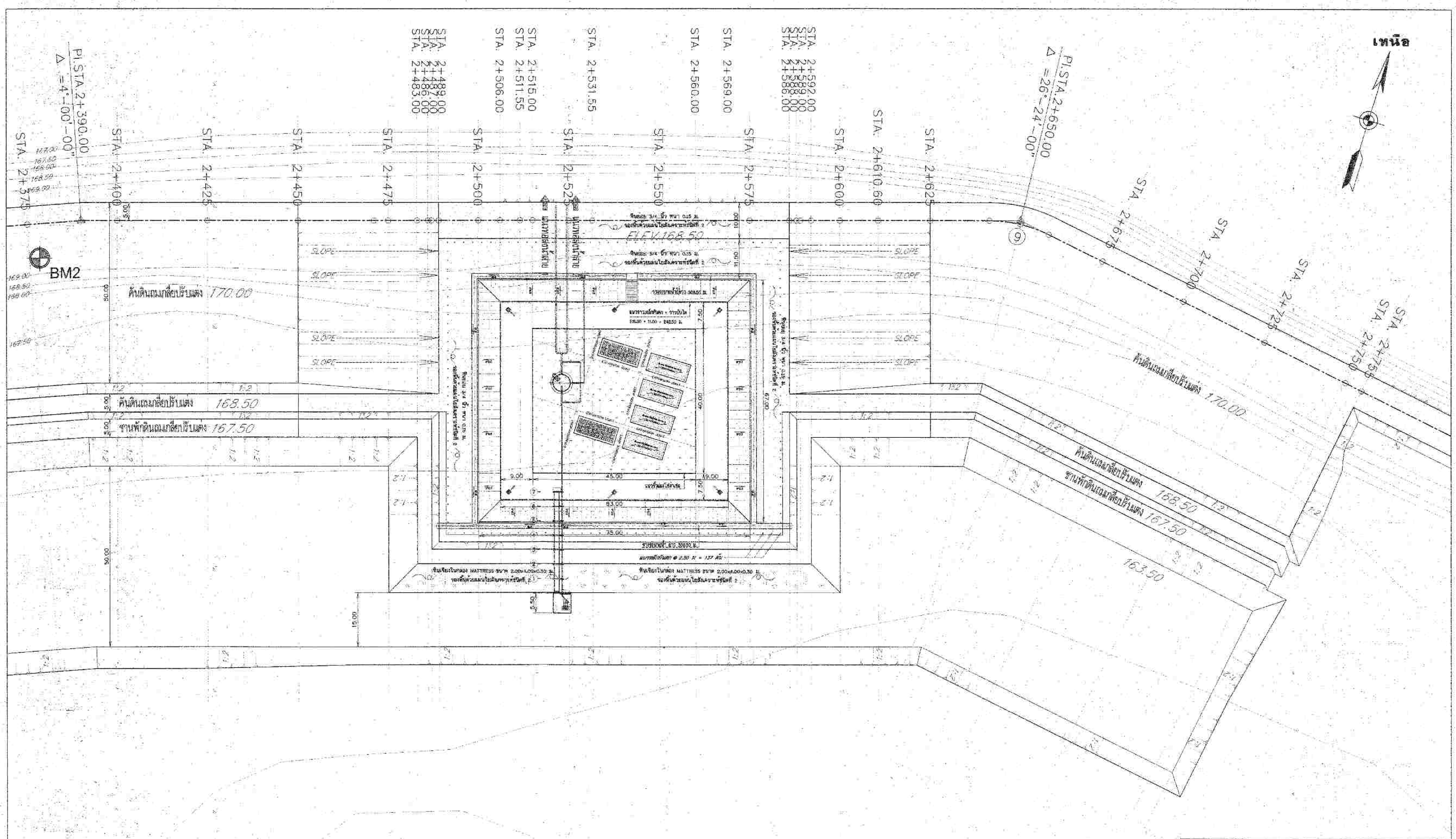

BM.2
บนหัวหมุดฐาน ค.ส.ล. ค่าระดับ 169.527 ม.รทก.
พิกัด E 274088.2
N 1965155

แปลนที่ตั้งสถานีสูบน้ำ

มาตราส่วน 1:500

คณะกรรมการจัดทำรูปแบบรายการก่อสร้าง		
ประธานกรรมการ	นายวิระ วิเชียรนิตย์	
กรรมการ	นายไพฑูรย์ สุภาไลย	
กรรมการ	นายสมศักดิ์ ทองทพ	

กรมทรัพยากรน้ำ

โครงการอนุรักษ์ฟื้นฟูแหล่งน้ำหนองบัวยามกา พร้อมระบบกระจายน้ำ

หมู่ที่ 2 บ้านยามกาใหญ่ ตำบลบ้านธาตุ อำเภอเพ็ญ จังหวัดอุดรธานี

แปลนที่ตั้งสถานีสูบน้ำ (เฉพาะแห่ง)

สำนักงานทรัพยากรน้ำที่ 3 อุดรธานี

สำรวจ	นายวิระ วิเชียรนิตย์	เสนอ		หนภ.
ออกแบบ		ผ่าน		ผอ.ส.
เขียนแบบ	นายสมศักดิ์ ทองทพ	เห็นชอบ		ผอ.สทน.3
แบบเลขที่		แผ่นที่	19	จำนวนแผ่น 60

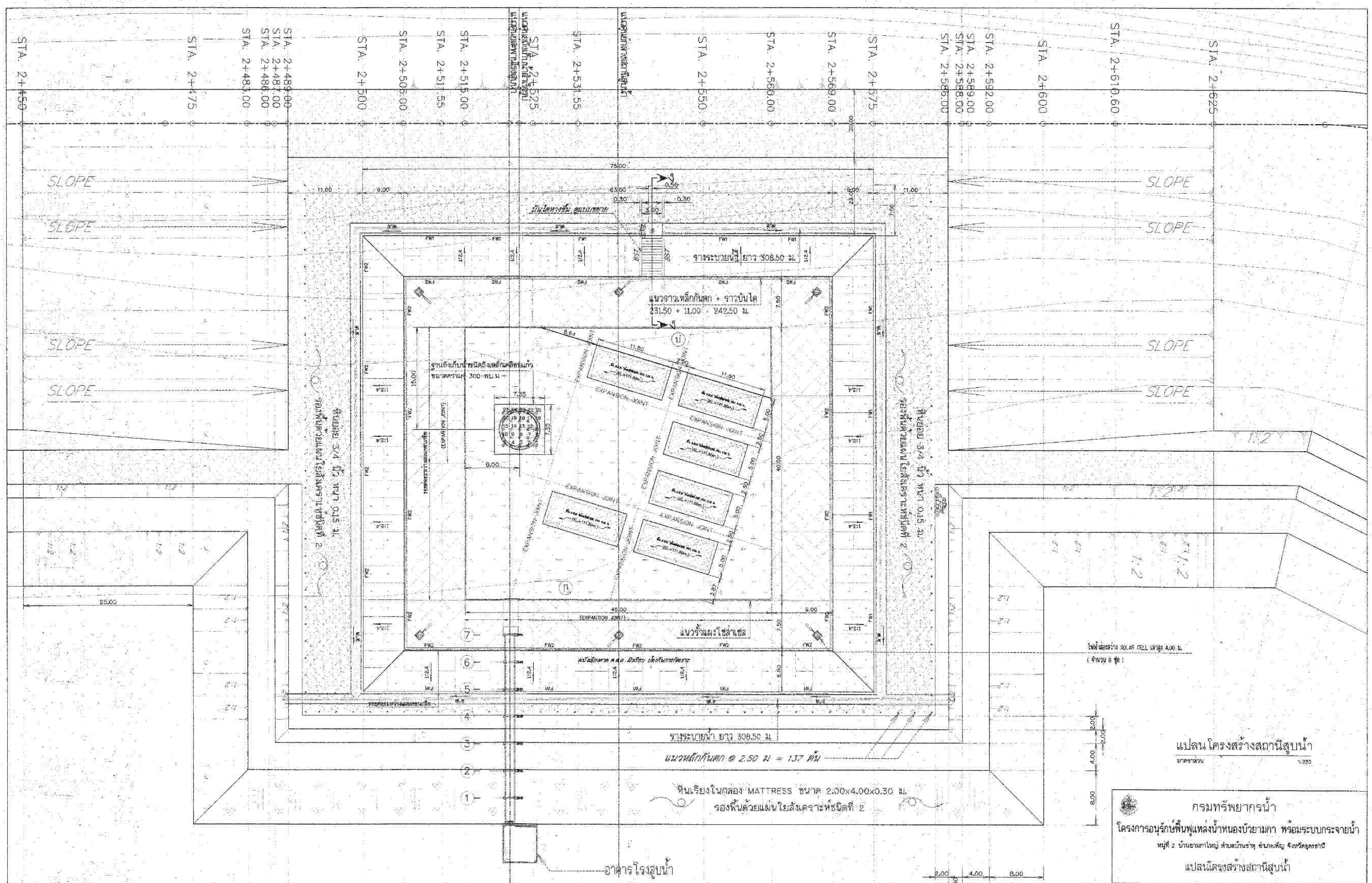

แปลนโครงสร้างสถานีสูบน้ำ

มาตราส่วน 1:250

กรมทรัพยากรน้ำ

โครงการอนุรักษ์ฟื้นฟูแหล่งน้ำหนองบัวยามกา พร้อมระบบกระจายน้ำ

หมู่ที่ 2 บ้านยามกาใหญ่ ตำบลบ้านธาตุ อำเภอเพ็ญ จังหวัดอุดรธานี

แปลนโครงสร้างสถานีสูบน้ำ

สำนักงานทรัพยากรน้ำที่ 3 อุดรธานี

คณะกรรมการจัดทำรูปแบบรายการก่อสร้าง		
ประธานกรรมการ	นายวีระ วิเชียรนิตย์	
กรรมการ	นายไพฑูลย์ สุภาไลย	
กรรมการ	นายสมศักดิ์ ทองเทพ	

สำรวจ	นายวีระ วิเชียรนิตย์	เสนอ		หนภ
ออกแบบ	นายสุรโชค โพธิ์ศรี	ผ่าน		ผอ.ส
เขียนแบบ	นายสมศักดิ์ ทองเทพ	เห็นชอบ		ผอ.สทน.3
แบบเลขที่		แผ่นที่	20	จำนวนแผ่น 60

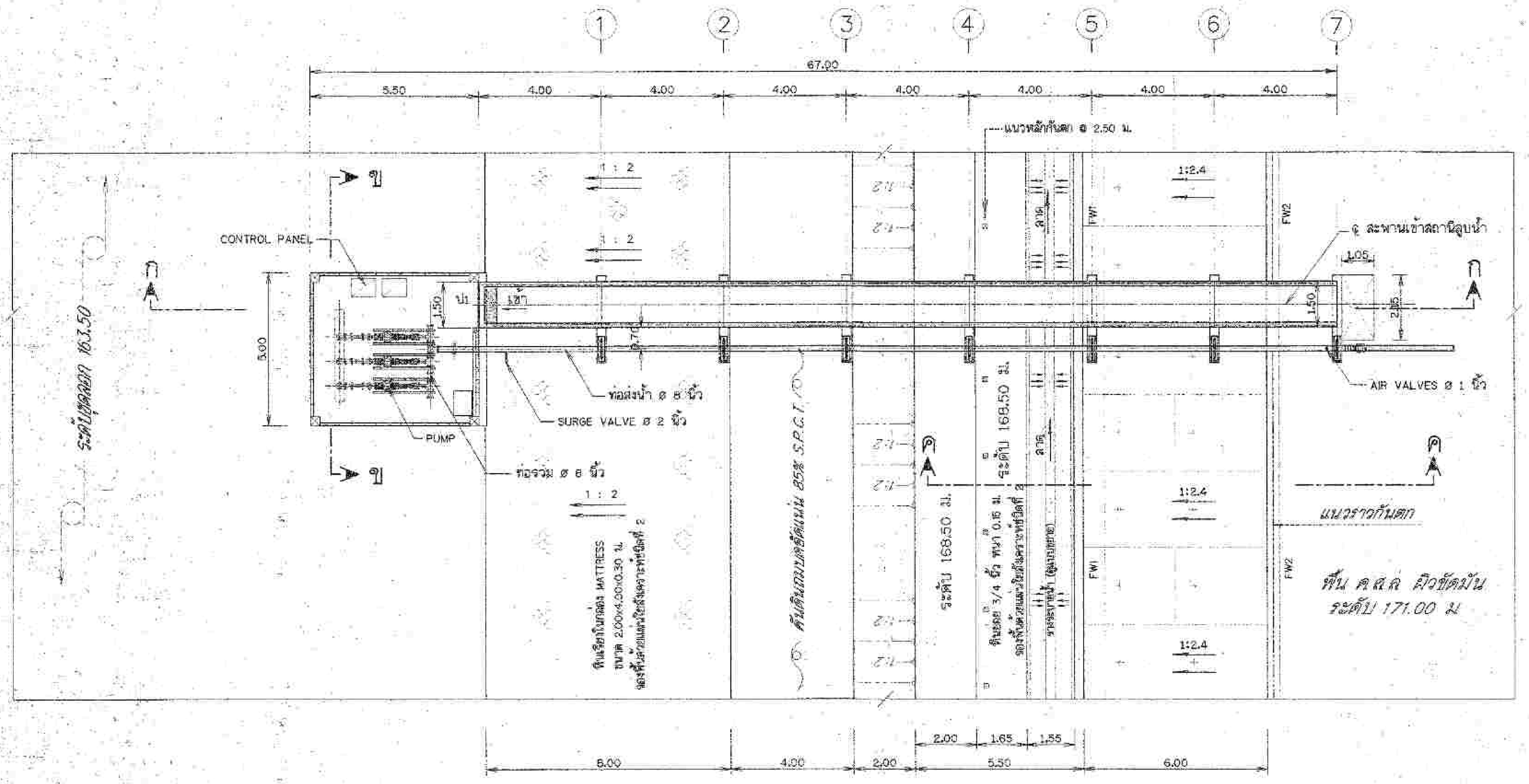

แปลนอาคารโรงสูบน้ำ (เฉพาะแห่ง)

มาตราส่วน 1:100

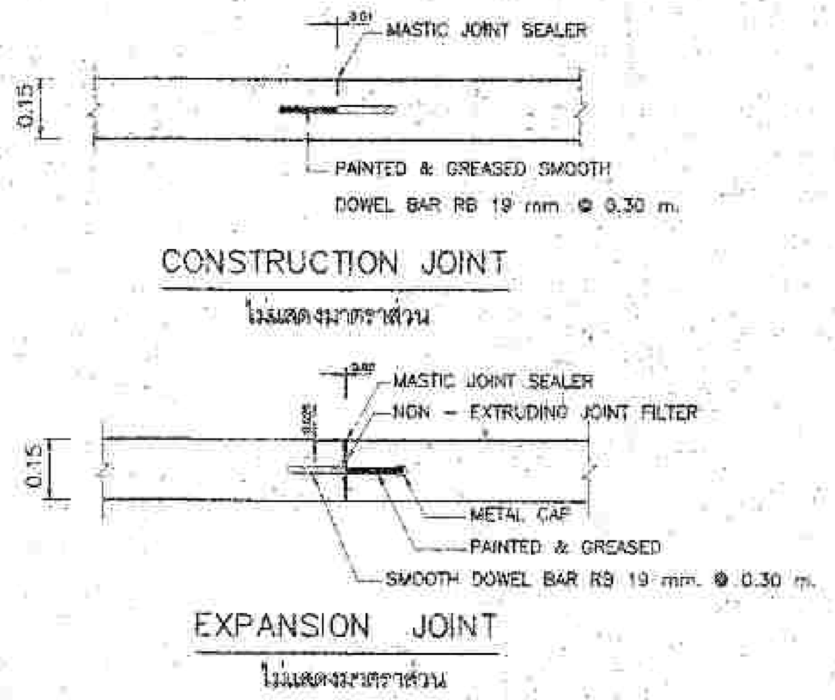

CONSTRUCTION JOINT

ไม่แสดงมาตราส่วน

EXPANSION JOINT

ไม่แสดงมาตราส่วน

(รอยต่อพื้นคอนกรีต)

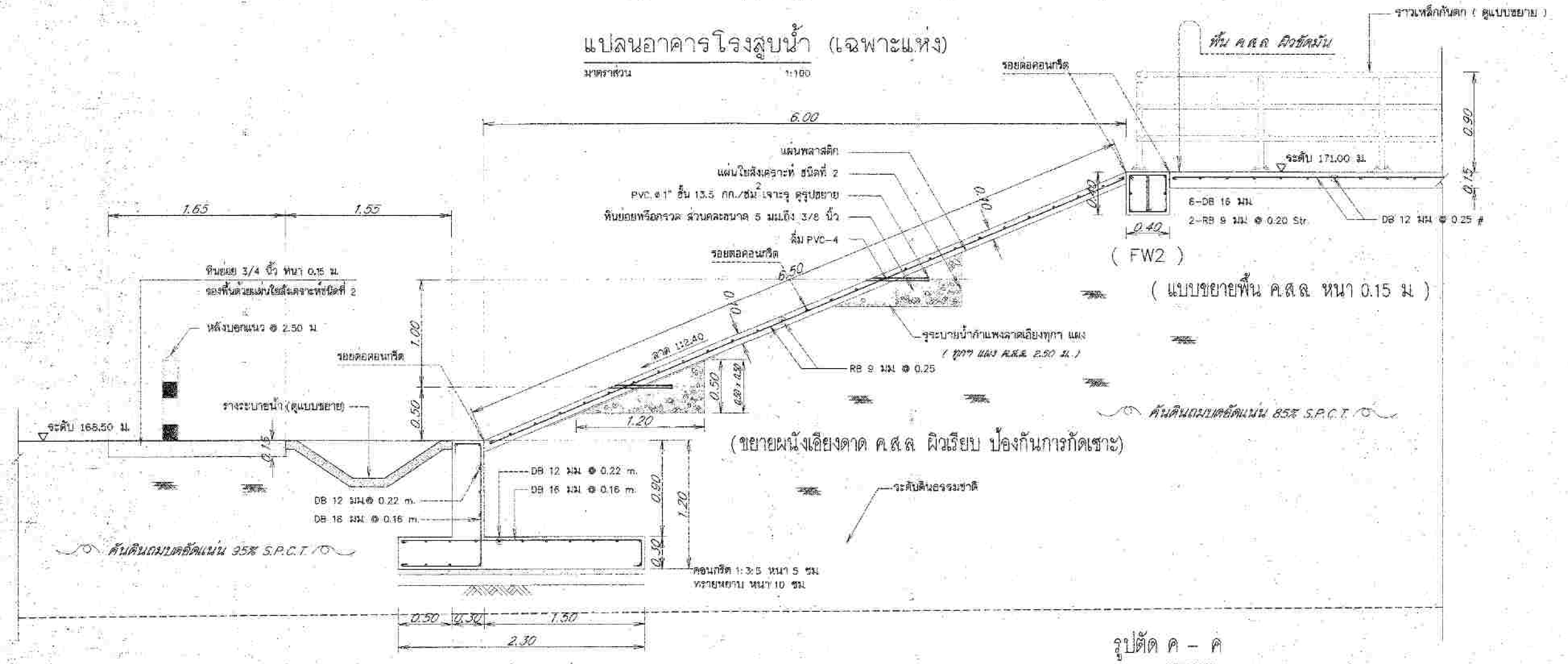

(ขยายผนังเอียงลาด ค.ส.ล. ผิวเรียบ ป้องกันการกัดเซาะ)

รูปตัด ค – ค

มาตราส่วน 1:25

มาตราส่วน 1:25: 0, 0.50, 1.00, 1.50, 2.00, 2.50 ม.

มาตราส่วน 1:100: 0, 2.00, 4.00, 6.00, 8.00, 10.00 ม.

กรมทรัพยากรน้ำ

โครงการอนุรักษ์ฟื้นฟูแหล่งน้ำหนองบัวยามกา พร้อมระบบกระจายน้ำ

หมู่ที่ 2 บ้านยามกาใหญ่ ตำบลบ้านธาตุ อำเภอเพ็ญ จังหวัดอุดรธานี

แปลนอาคารโรงสูบน้ำ (เฉพาะแห่ง)

รูปตัด ค – ค (ขยาย FW1 , FW2) , (แบบขยายพื้น ค.ส.ล. หนา 0.15 ม.)

(ขยายผนังเอียงลาด ค.ส.ล. ผิวเรียบ ป้องกันการกัดเซาะ)

สำนักงานทรัพยากรน้ำที่ 3 อุดรธานี

คณะกรรมการจัดทำรูปแบบรายการก่อสร้าง		
ประธานกรรมการ	นายวิระ วิเชียรนิตย์	
กรรมการ	นายไพฑูลย์ สุภาไสย	
กรรมการ	นายสมศักดิ์ ทองเทพ	

สำรวจ	นายวิระ วิเชียรนิตย์	เสนอ		หนก.
ออกแบบ		ผ่าน		ผอ.ส
เขียนแบบ	นายสมศักดิ์ ทองเทพ	เห็นชอบ		ผอ.สทน.3
แบบเลขที่		แผ่นที่	21	จำนวนแผ่น 60

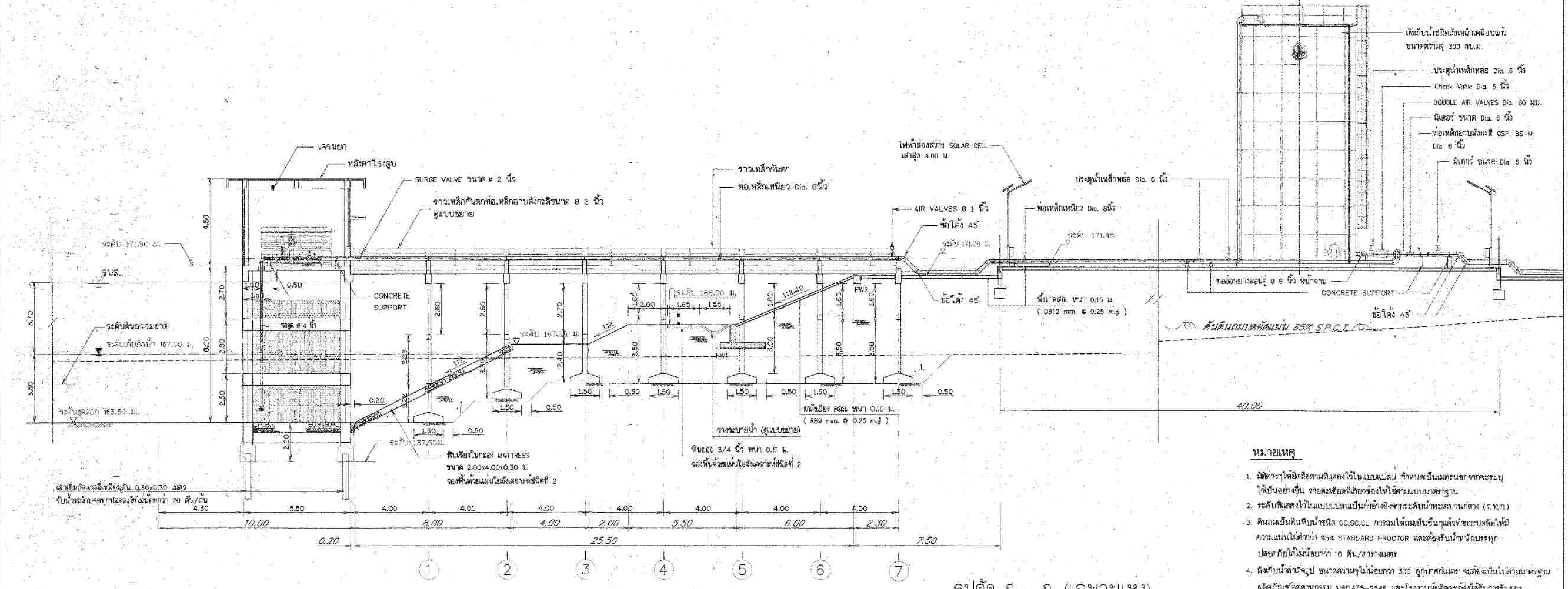

รูปตัด ก - ก (เฉพาะแห่ง)

มาตราส่วน 1:100

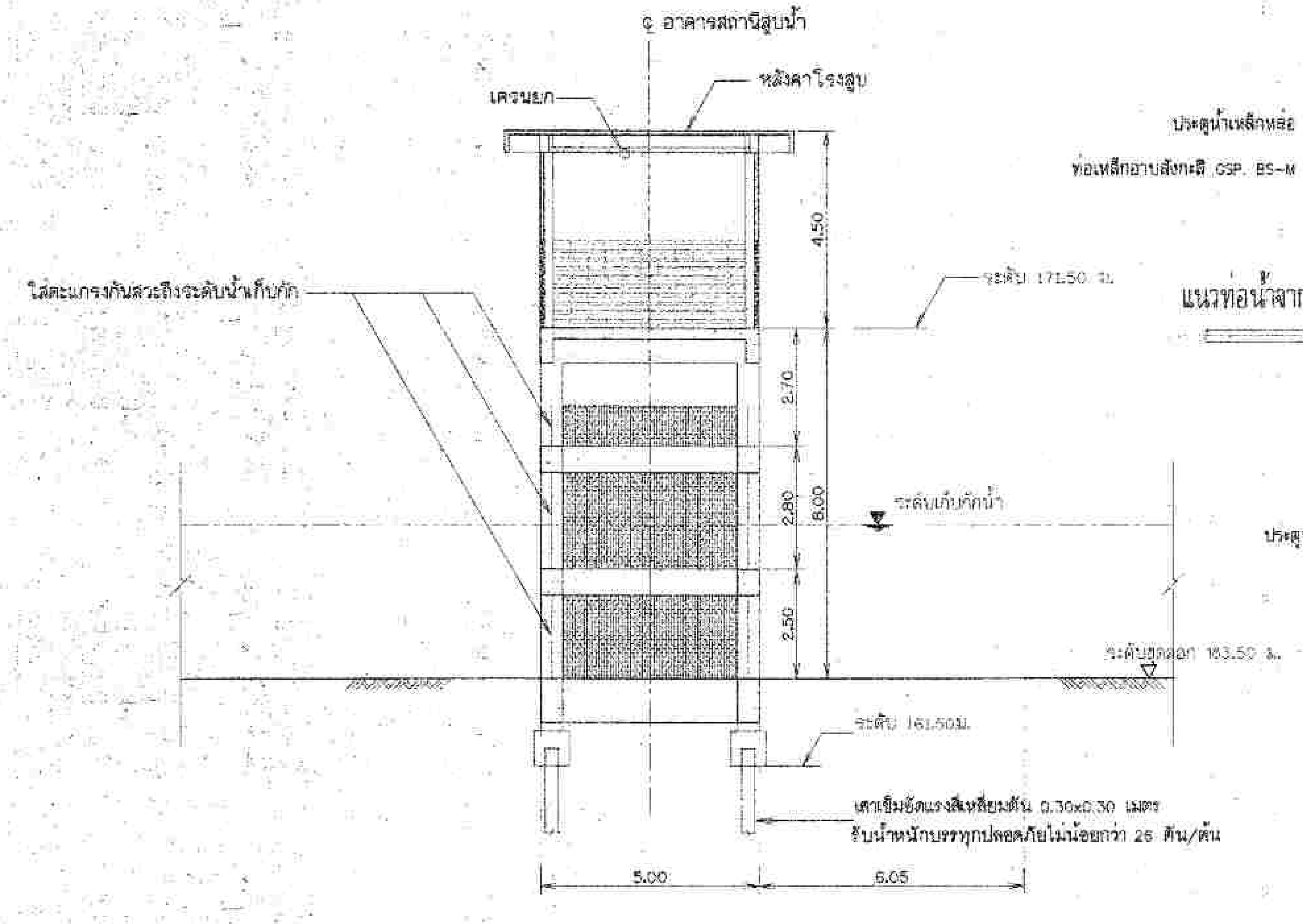

รูปตัด ข - ข (เฉพาะแห่ง)

มาตราส่วน 1:100

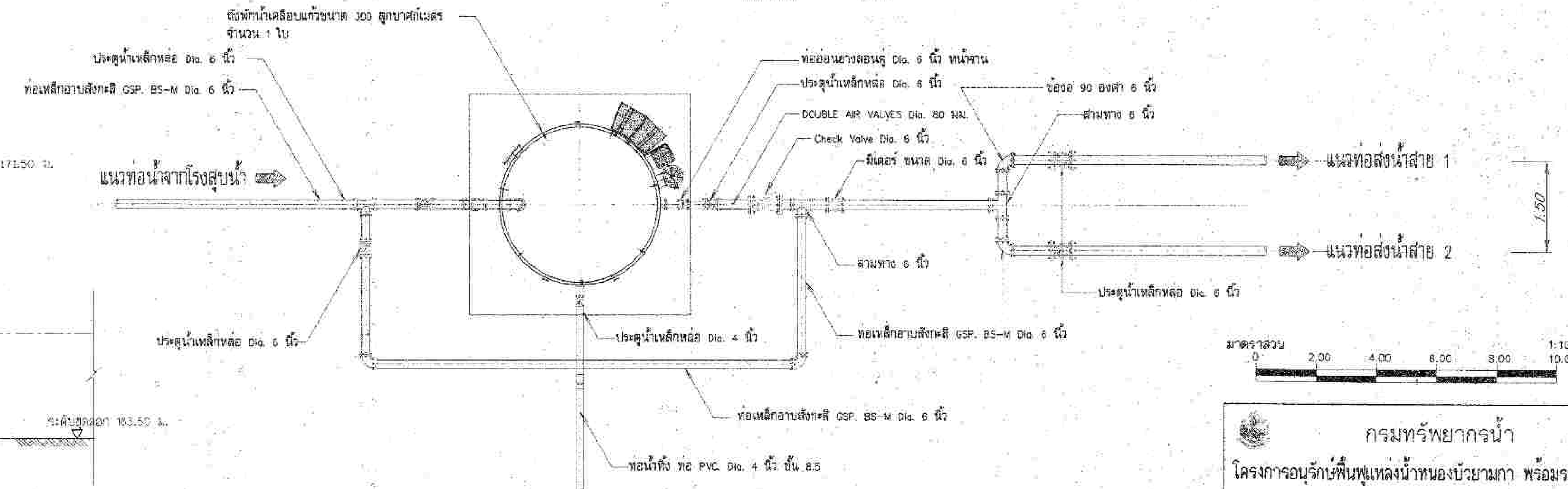

แปลนระบบท่อถังเก็บน้ำ

มาตราส่วน 1:100

หมายเหตุ

1. มิติต่างๆให้ยึดถือตามที่แสดงไว้ในแบบแปลน กำหนดเป็นเมตรนอกจากจะระบุไว้เป็นอย่างอื่น รายละเอียดที่เกี่ยวข้องให้ใช้ตามแบบมาตรฐาน
2. ระดับที่แสดงไว้ในแบบแปลนเป็นค่าอ้างอิงจากระดับน้ำทะเลปานกลาง (ร.ท.ก)
3. ดินถมเป็นดินทึบน้ำชนิด GC,SC,CL การถมให้ถมเป็นชั้นๆแล้วทำการบดอัดให้มีความแน่นไม่ต่ำกว่า 95% STANDARD PROCTOR และต้องรับน้ำหนักบรรทุกปลอดภัยได้ไม่น้อยกว่า 10 ตัน/ตารางเมตร
4. ถังเก็บน้ำสำเร็จรูป ขนาดความจุไม่น้อยกว่า 300 ลูกบาศก์เมตร จะต้องเป็นไปตามมาตรฐานผลิตภัณฑ์อุตสาหกรรม มอก.435-2548 และโรงงานผู้ผลิตจะต้องได้รับการรับรองมาตรฐาน ISO 9001:2015

มาตราส่วน 1:100
0 2.00 4.00 6.00 8.00 10.00 ม.

กรมทรัพยากรน้ำ

โครงการอนุรักษ์ฟื้นฟูแหล่งน้ำหนองบัวยามกา พร้อมระบบกระจายน้ำ

หมู่ที่ 2 บ้านยามกาใหญ่ ตำบลบ้านธาตุ อำเภอเพ็ญ จังหวัดอุดรธานี

รูปตัด ก-ก , รูปตัด ข-ข อาคารโรงสูบ

สำนักงานทรัพยากรน้ำที่ 3 อุดรธานี

คณะกรรมการจัดทำรูปแบบรายการก่อสร้าง		
ประธานกรรมการ	นายวีระ วิเชียรนิตย์	
กรรมการ	นายไพฑูลย์ ศุภาไลย	
กรรมการ	นายสมศักดิ์ ทองเทพ	

สำรวจ	นายวีระ วิเชียรนิตย์	เสนอ		หนภ.
ออกแบบ		ผ่าน		ผอ.ส.
เขียนแบบ	นายสมศักดิ์ ทองเทพ	เห็นชอบ		ผส.สทน.3
แบบเลขที่		แผ่นที่	22	จำนวนแผ่น 60

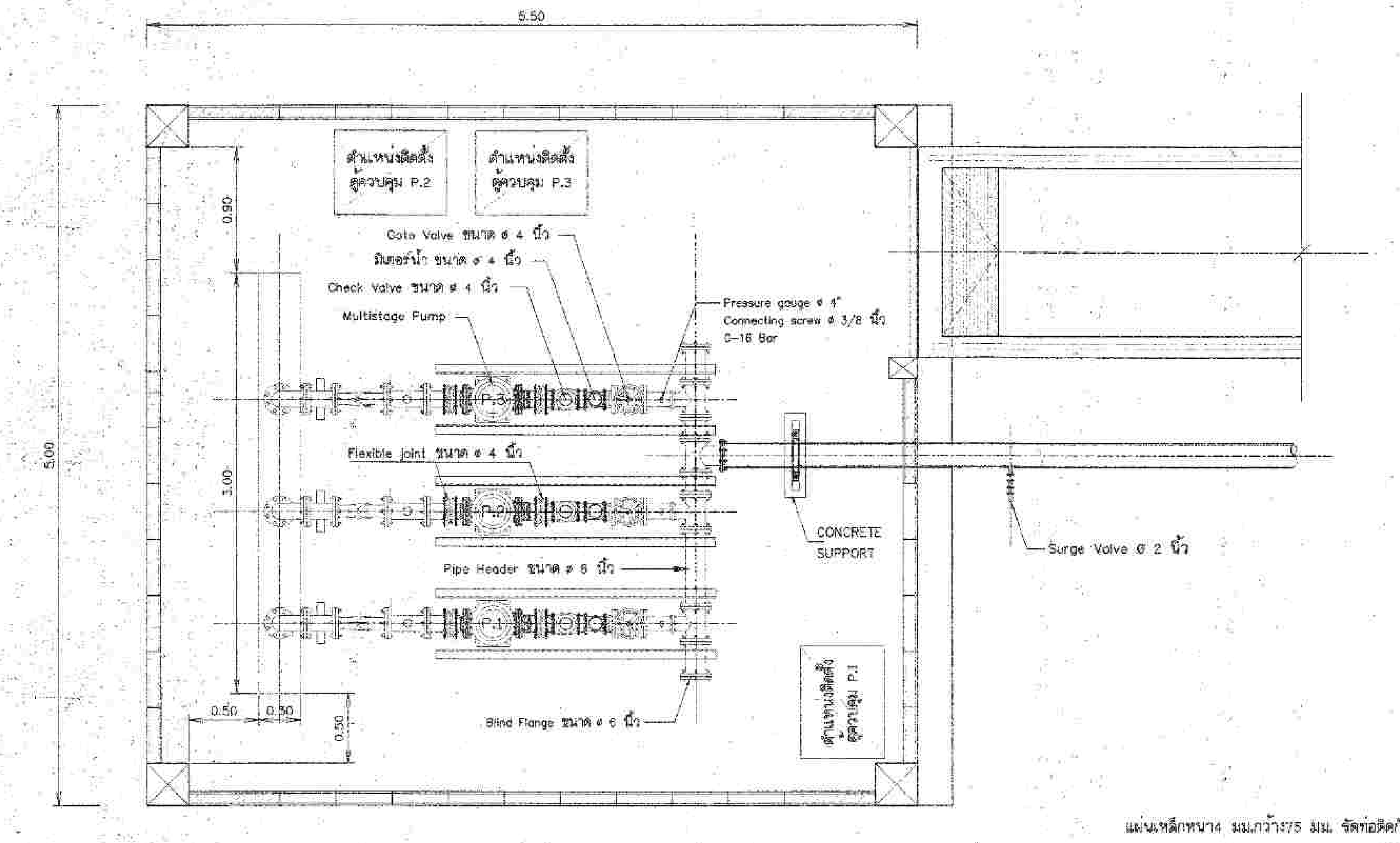

แปลนแสดงการติดตั้งเครื่องสูบน้ำ

มาตราส่วน 1:25

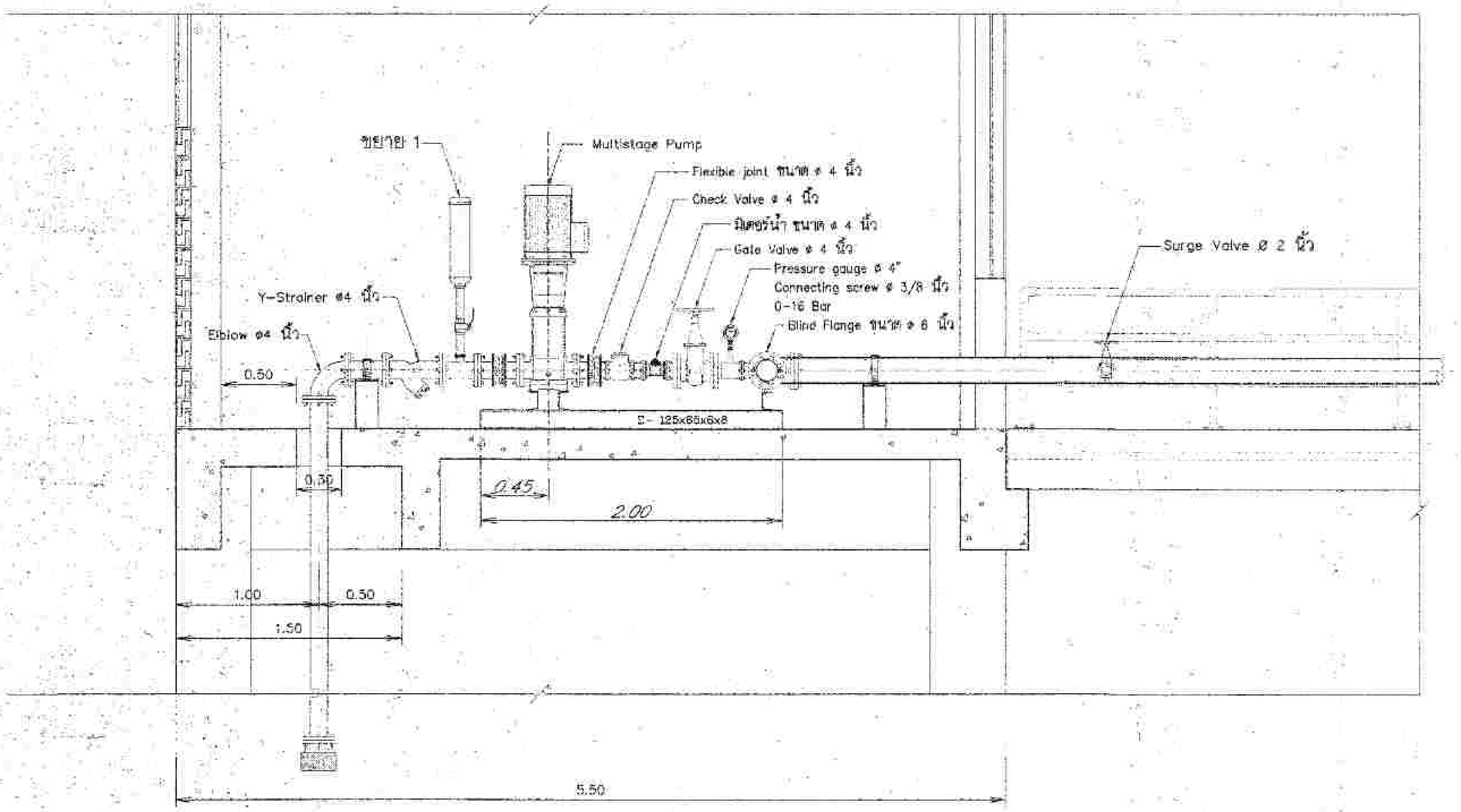

รูปด้านข้าง

มาตราส่วน 1:25

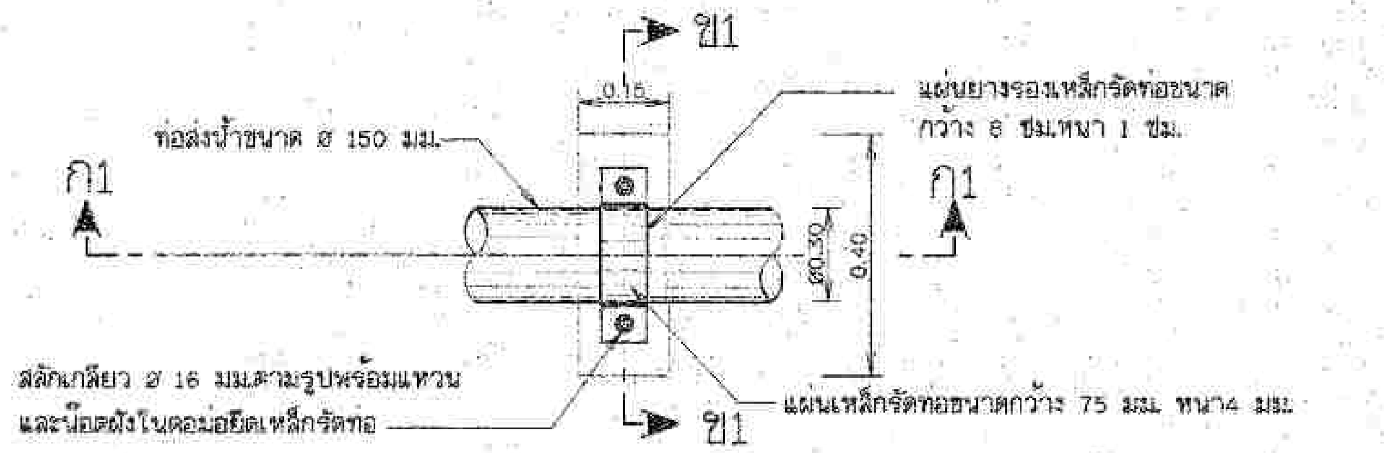

แปลนการยึดท่อ 1 : 10

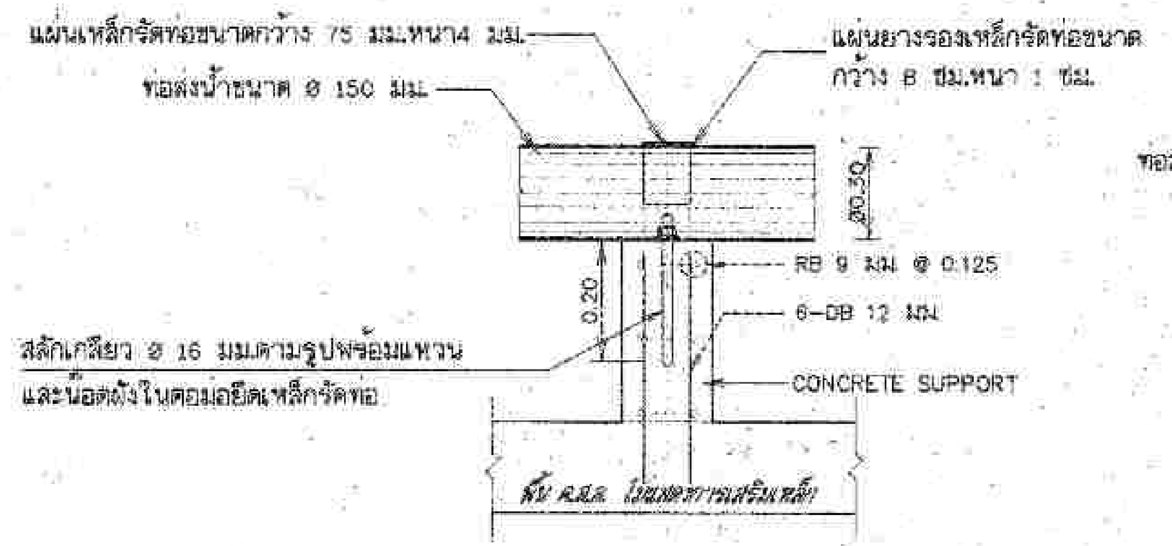

รูปตัด ก1 - ก1 1 : 10

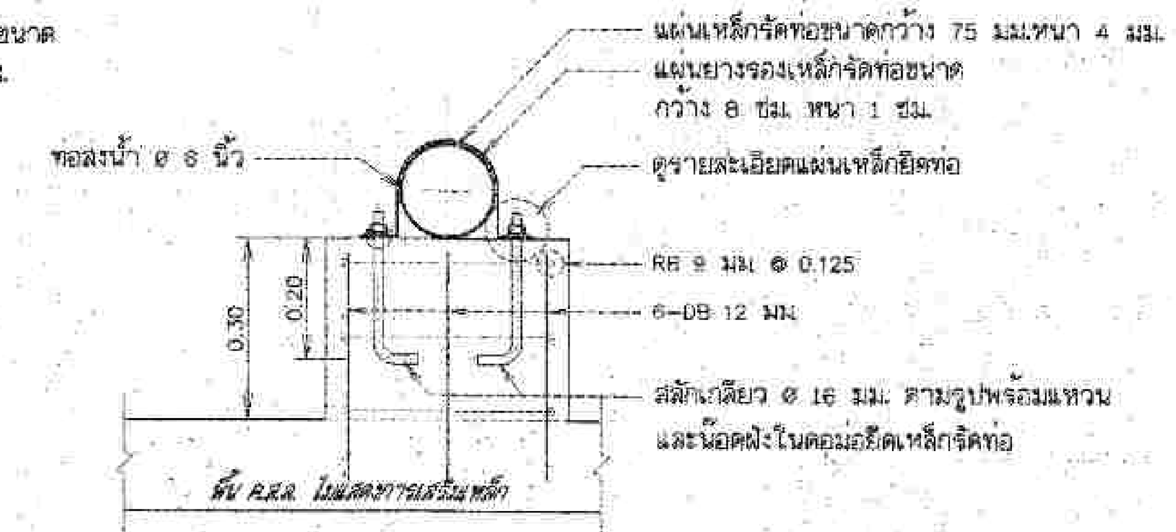

รูปตัด ข1 - ข1 1 : 10

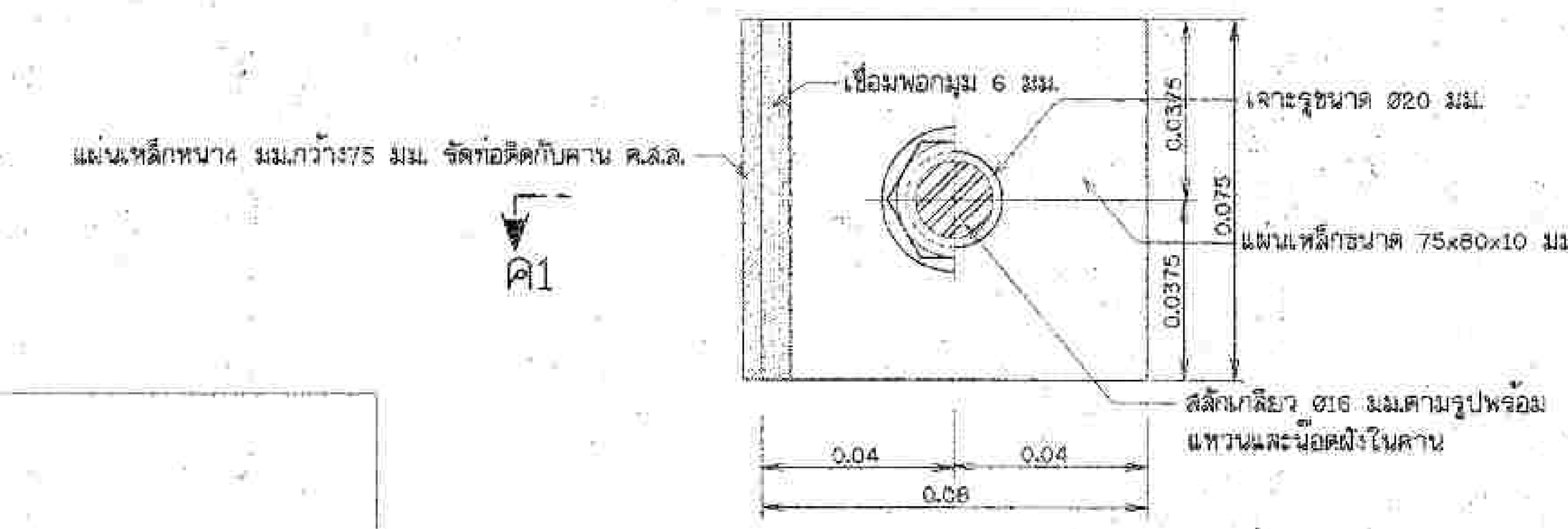

แปลนแผ่นเหล็กยึดท่อ 1 : 10

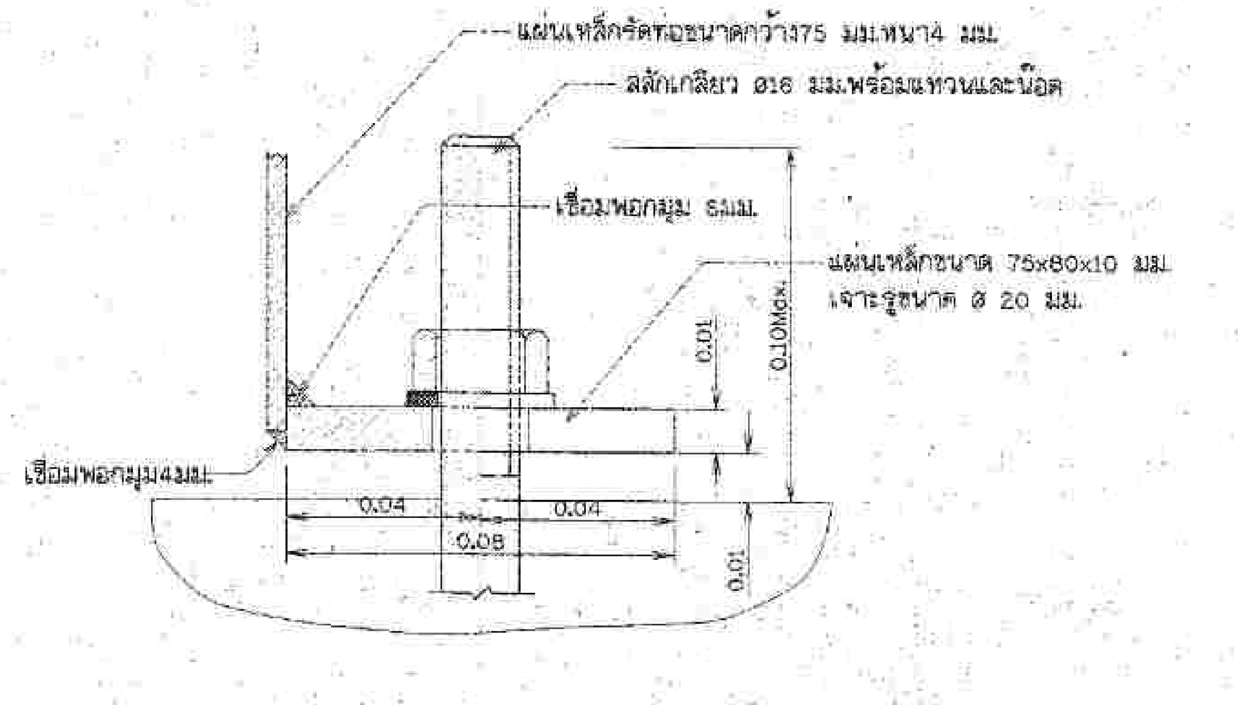

รูปตัด ค1 - ค1 1 : 10

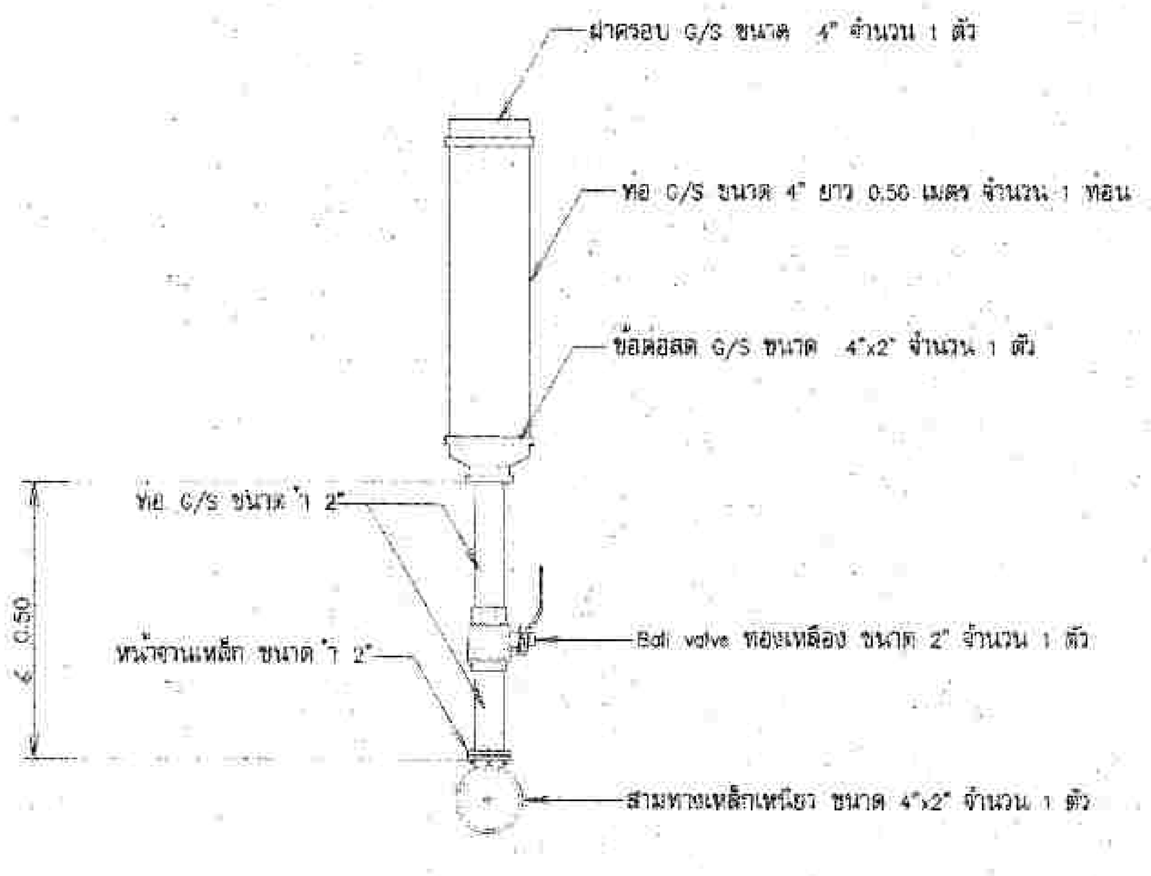

ขยาย 1

ไม่แสดงมาตราส่วน

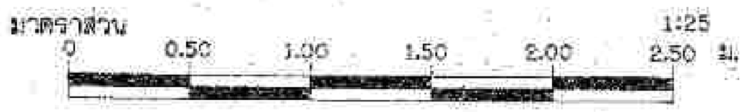

กรมทรัพยากรน้ำ

โครงการอนุรักษ์ฟื้นฟูแหล่งน้ำหนองบัวยามกา พร้อมระบบกระจายน้ำ

หมู่ที่ 2 บ้านกุดกาใหญ่ ตำบลบ้านธาตุ อำเภอเพ็ญ จังหวัดอุดรธานี

แปลนแสดงการติดตั้งเครื่องสูบน้ำ

สำนักงานทรัพยากรน้ำที่ 3 อุดรธานี

คณะกรรมการจัดทำรูปแบบรายการก่อสร้าง		
ประธานกรรมการ	นายวีระ วิเชียรนิตย์	
กรรมการ	นายไพฑูรย์ สุภาไสย	
กรรมการ	นายสมศักดิ์ ทองมาก	

สำรวจ	นายวีระ วิเชียรนิตย์	เสนอ		หนก.
ออกแบบ		ผ่าน		ผอ.ส.
เขียนแบบ	นายสมศักดิ์ ทองมาก	เห็นชอบ		ผอ.สทน.3
แบบเลขที่		แผ่นที่	23	จำนวนแผ่น 60

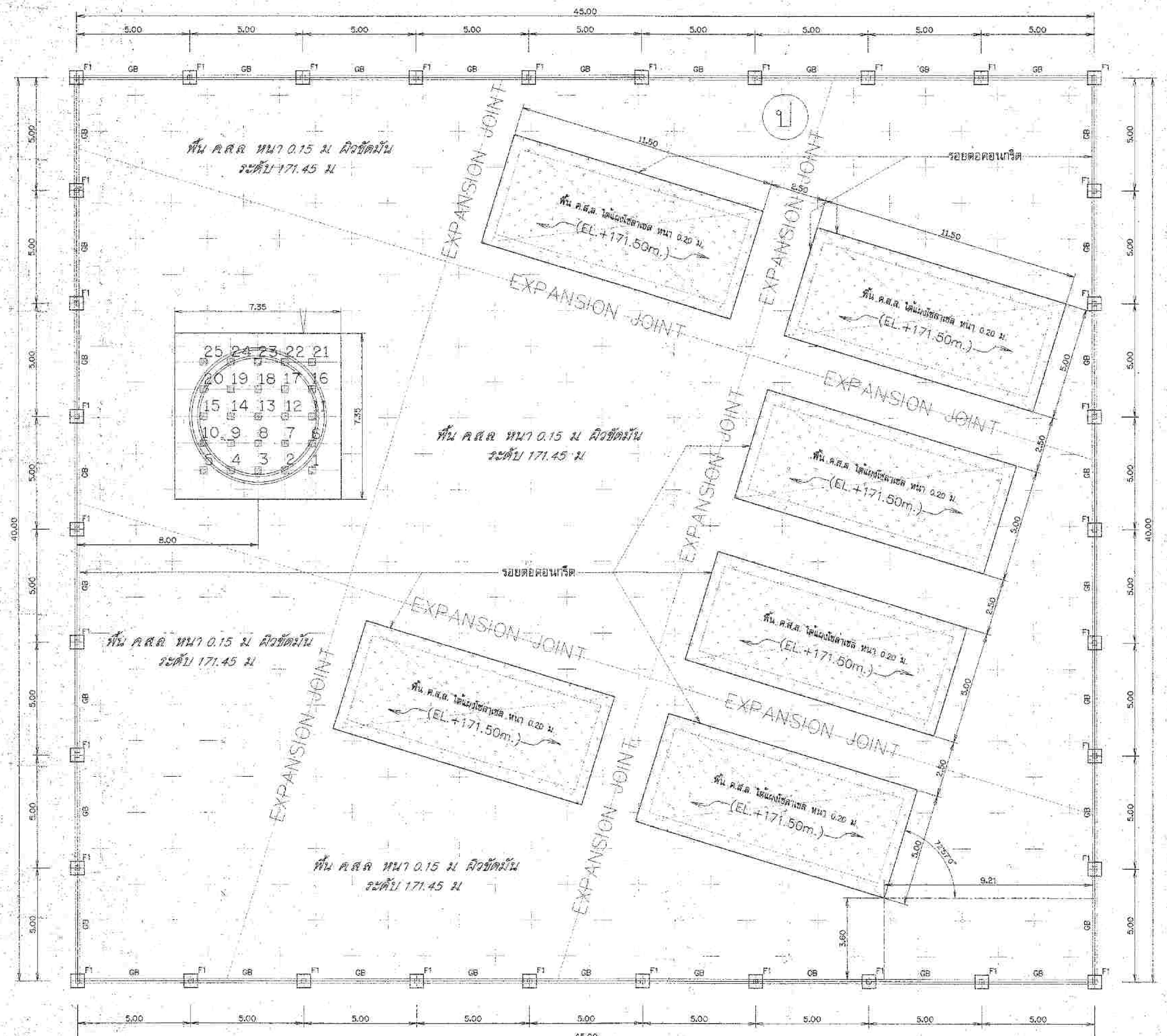

แปลนโครงสร้างรั้วแผงโซล่าเซล

มาตราส่วน 1:100

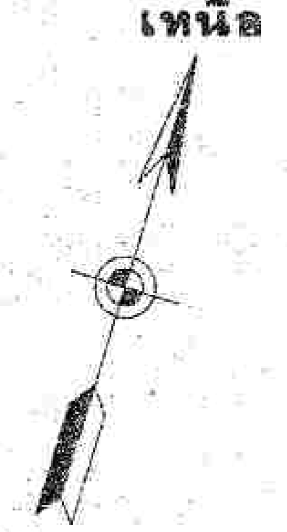

หมายเหตุ

1. กรณีใช้ฐานรากเสาเข็มบนชั้นดินที่มีคุณสมบัติทางปฐพีกลศาสตร์ การรับน้ำหนัก น้อยกว่า 10 ตัน ต่อ ตารางเมตร
2. กรณีใช้ฐานรากแผ่บนชนิดดินที่มีคุณสมบัติทางปฐพีกลศาสตร์ การรับน้ำหนักต้องมากกว่า 10 ตัน ต่อ ตารางเมตร
3. ผู้รับจ้างต้องทดสอบชั้นดินที่จะใช้ก่อสร้างฐานราก เพื่อหาคุณสมบัติการรับน้ำหนักทาง ปฐพีกลศาสตร์ให้คณะกรรมการเห็นชอบ ผ่านผู้ควบคุมงาน ก่อนดำเนินการก่อสร้างฐานราก โดยผู้รับจ้างเป็นผู้รับผิดชอบค่าใช้จ่ายในการทดสอบ
4. มิติต่างๆกำหนดเป็นเมตร นอกจากแสดงไว้เป็นอย่างอื่น
5. อาคารต้องสร้างบนดินเดิมหรือดินถมบดอัดแน่นไม่น้อยกว่า 95% STANDARD PROCTOR COMPACTION TEST.
6. ดินฐานรากของอาคารต้องรับน้ำหนักบรรทุกปลอดภัยไม่น้อยกว่าตัน ต่อ ตารางเมตร
7. อาคารก่อสร้างบนดินหรือหินให้เทคอนกรีตหยาบปรับผิวดินหรือผิวหิน อย่างน้อย 0.10 เมตร คอนกรีตหยาบรองพื้นใช้ส่วนผสม 1:3:5 เมตร โดยปริมาตร หรือรองทรายหยาบอย่างน้อย 0.10 เมตร
8. ก่อนทำการถม บดอัดแน่นดิน ให้ขุดลอกหน้าดินเดิมออกจนพ้นรากวัชพืช และดินอ่อนลึกไม่น้อยกว่า 0.30 เมตร หรือตามคำแนะนำผู้ควบคุมโครงการ และดินถมจะต้องถมเป็นชั้นๆ บดอัดให้มีความแน่นไม่น้อยกว่า 95% STANDARD PROCTOR COMPACTION TEST. โดยแต่ละชั้นหนาไม่มากกว่า 0.15 เมตร
9. กำลังอัดคอนกรีตโครงสร้างต้องไม่น้อยกว่า 280 ksc. ทรงกระบอก 150x300 mm. ที่อายุไม่น้อยกว่า 28 วัน และผสมน้ำยากันซึม
10. ขนาดของเหล็กเสริมกำหนดไว้เป็นมิลลิเมตร นอกจากแสดงไว้เป็นอย่างอื่น
11. เหล็กเสริมใช้เหล็กข้ออ้อย (DEFORMED BAR) ชั้นคุณภาพ SD-40 ตามมาตรฐาน มอก.24-2559 และเสริมเส้นกลม (ROUND BAR) ชั้นคุณภาพ SR-24 ตามมาตรฐาน มอก.20-2559 สำหรับเหล็กเสริมขนาด 10 มิลลิเมตร ขึ้นไปเป็นเหล็กข้ออ้อย กรณีใช้เหล็กชั้นคุณภาพอื่นๆ ต้องได้รับการเห็นชอบจากคณะกรรมการตรวจรับพัสดุ
12. คอนกรีตหุ้มเหล็กเสริมให้เป็นไปตามเกณฑ์ ดังนี้
    - 12.1 เหล็กเสริมชั้นเดียวถ้าไม่แสดงไว้เป็นอย่างอื่นให้วางกึ่งกลางความหนา
    - 12.2 เหล็กเสริมสองชั้นระยะระหว่างผิวเหล็กกับผิวคอนกรีตที่ติดกับแบบให้ใช้ 7.5 เซนติเมตร นอกจากแสดงไว้เป็นอย่างอื่น
13. การต่อเหล็กทาบ (LARPED SPICES) ถ้าไม่แสดงไว้เป็นอย่างอื่น
    - 12.1 เหล็กเส้นกลมให้วางห่างกันไม่น้อยกว่า 48 เท่า ของเส้นผ่านศูนย์กลางเหล็กเมื่อปลายงอมาตรฐาน และ 62.50 เท่า ของเส้นผ่านศูนย์กลางเหล็กเมื่อปลายไม่งอมาตรฐาน
    - 12.2 เหล็กข้ออ้อยให้วางทาบกันไม่น้อยกว่า 30 เท่าของเส้นผ่านศูนย์กลางเหล็ก เมื่อปลายงอมาตรฐาน และ 50 เท่า ของเส้นผ่านศูนย์กลางเหล็กเมื่อปลายไม่งอมาตรฐาน
14. ระยะระหว่างเหล็กเสริมที่แสดงไว้เป็นระยะระหว่างศูนย์กลางเหล็ก ถึง ศูนย์กลางเหล็ก
15. เหล็กรูปพรรณทุกขนาด ให้ใช้ชั้นคุณภาพ เทียบเท่า มาตรฐาน STKR 400 ของ มอก.TIS107-2561 หรือ ความต้านทานแรงดึงต้องไม่น้อยกว่า 400MPa หรือเทียบเท่า ชั้นคุณภาพของเหล็กกำลังสูง ของมอก.
16. รายละเอียดเสาเข็มในแบบ สามารถปรับเปลี่ยนตามความเหมาะสมของพื้นที่หน้างาน

กรมทรัพยากรน้ำ

โครงการอนุรักษ์ฟื้นฟูแหล่งน้ำหนองบัวยามกา พร้อมระบบกระจายน้ำ

หมู่ที่ 2 บ้านยามกาใหญ่ ตำบลบ้านธาตุ อำเภอเพ็ญ จังหวัดอุดรธานี

แปลนโครงสร้างรั้วแผงโซล่าเซล

สำนักงานทรัพยากรน้ำที่ 3 อุดรธานี

คณะกรรมการจัดทำรูปแบบรายการก่อสร้าง		
ประธานกรรมการ	นายวิระ วิเชียรนิตย์	(ลงชื่อ)
กรรมการ	นายไพฑูลย์ สุภาไสย	(ลงชื่อ)
กรรมการ	นายสมศักดิ์ ทองเทพ	(ลงชื่อ)

สำรวจ	นายวิระ วิเชียรนิตย์	เสนอ		หนก.
ออกแบบ	[illegible]	ผ่าน		ผส.ส.
เขียนแบบ	นายสมศักดิ์ ทองเทพ	เห็นชอบ		ผอ.สทน.3
แบบเลขที่		แผ่นที่ 24	จำนวนแผ่น	60

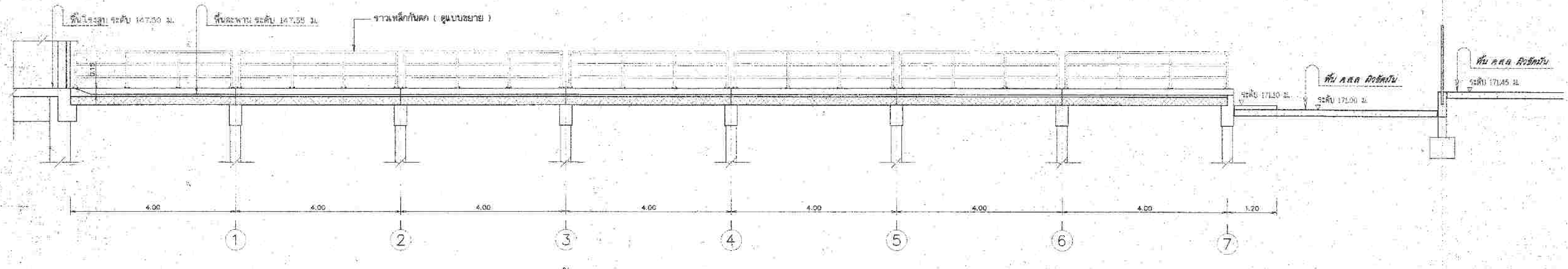

แบบขยายราวสะพานทางดินเข้าโรงสูบ

มาตราส่วน 1:50

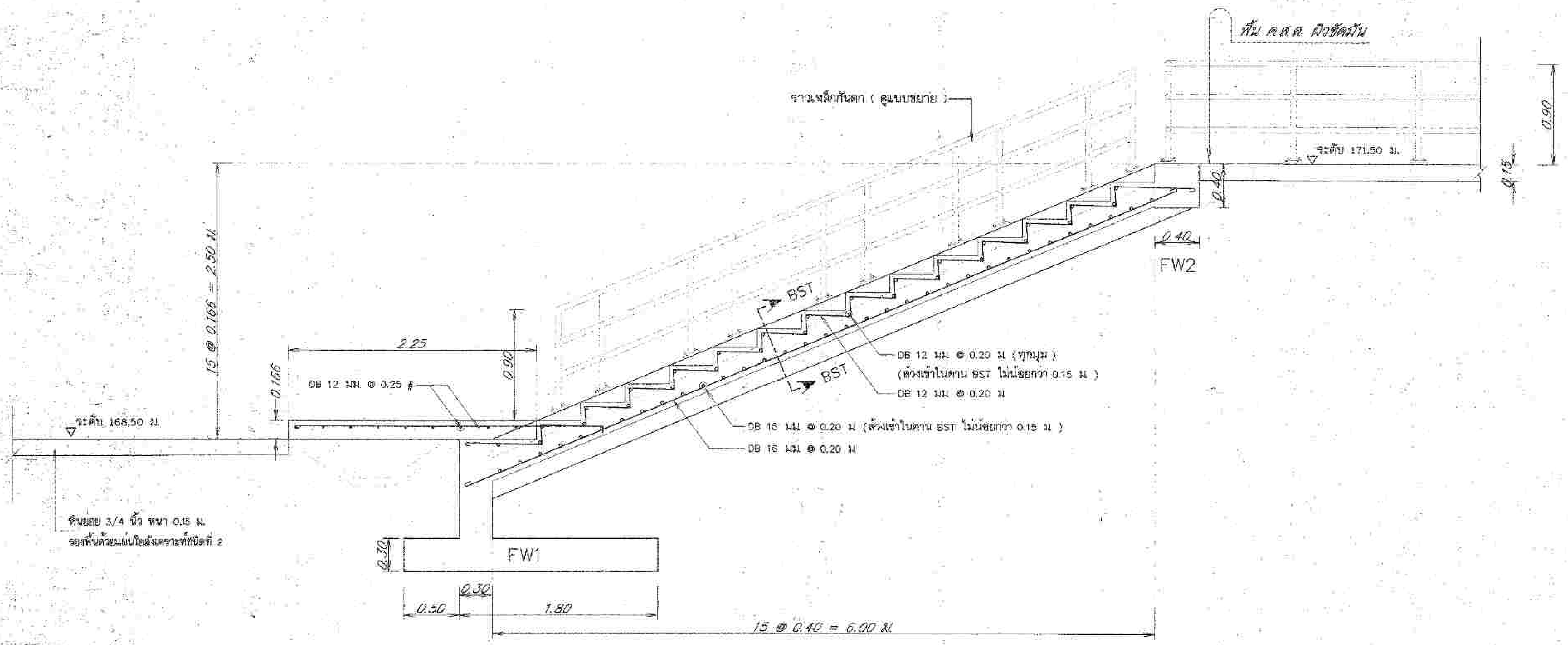

รูปตัด ง – ง (ขยายบันได)

มาตราส่วน 1:25

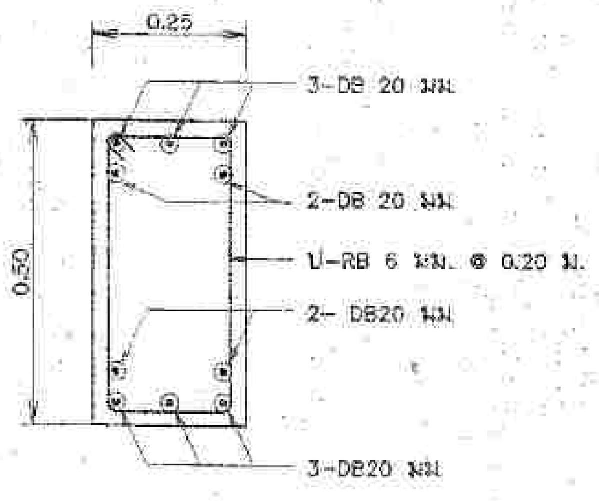

รูปตัด BST

มาตราส่วน 1:10

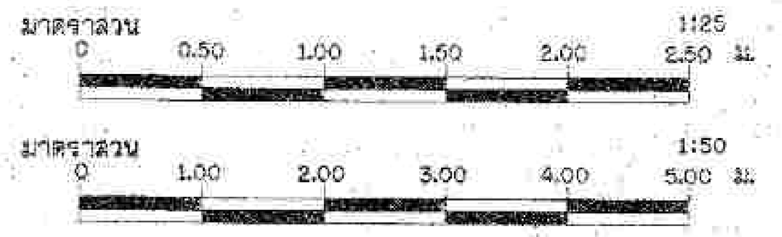

หมายเหตุ

1. มิติและระดับต่างๆ เป็น รทก. กำหนดเป็นเมตร นอกจากแสดงไว้เป็นอย่างอื่น
2. ท่อเหล็กอาบสังกะสี ต้องไม่ต่ำกว่า มอก.๒๗๖–๒๕๓๒

คณะกรรมการจัดทำรูปแบบรายการก่อสร้าง		
ประธานกรรมการ	นายวีระ วิเชียรนิตย์	
กรรมการ	นายไพฑูลย์ ดุภาไลย	
กรรมการ	นายสมศักดิ์ ทองเทพ	

กรมทรัพยากรน้ำ

โครงการอนุรักษ์ฟื้นฟูแหล่งน้ำหนองบัวยามกา พร้อมระบบกระจายน้ำ

หมู่ที่ 2 บ้านยามกาใหญ่ ตำบลบ้านธาตุ อำเภอเพ็ญ จังหวัดอุดรธานี

รูปตัด ง – ง (ขยายบันได)

สำนักงานทรัพยากรน้ำที่ 3 อุดรธานี

สำรวจ	นายวีระ วิเชียรนิตย์	เสนอ		หนภ.
ออกแบบ	นายชูศิลป์ โคมนิล	ผ่าน		ผอ.ส
เขียนแบบ	นายสมศักดิ์ ทองเทพ	เห็นชอบ		ผอ.สทภ.3
แบบเลขที่		แผ่นที่	25	จำนวนแผ่น 60

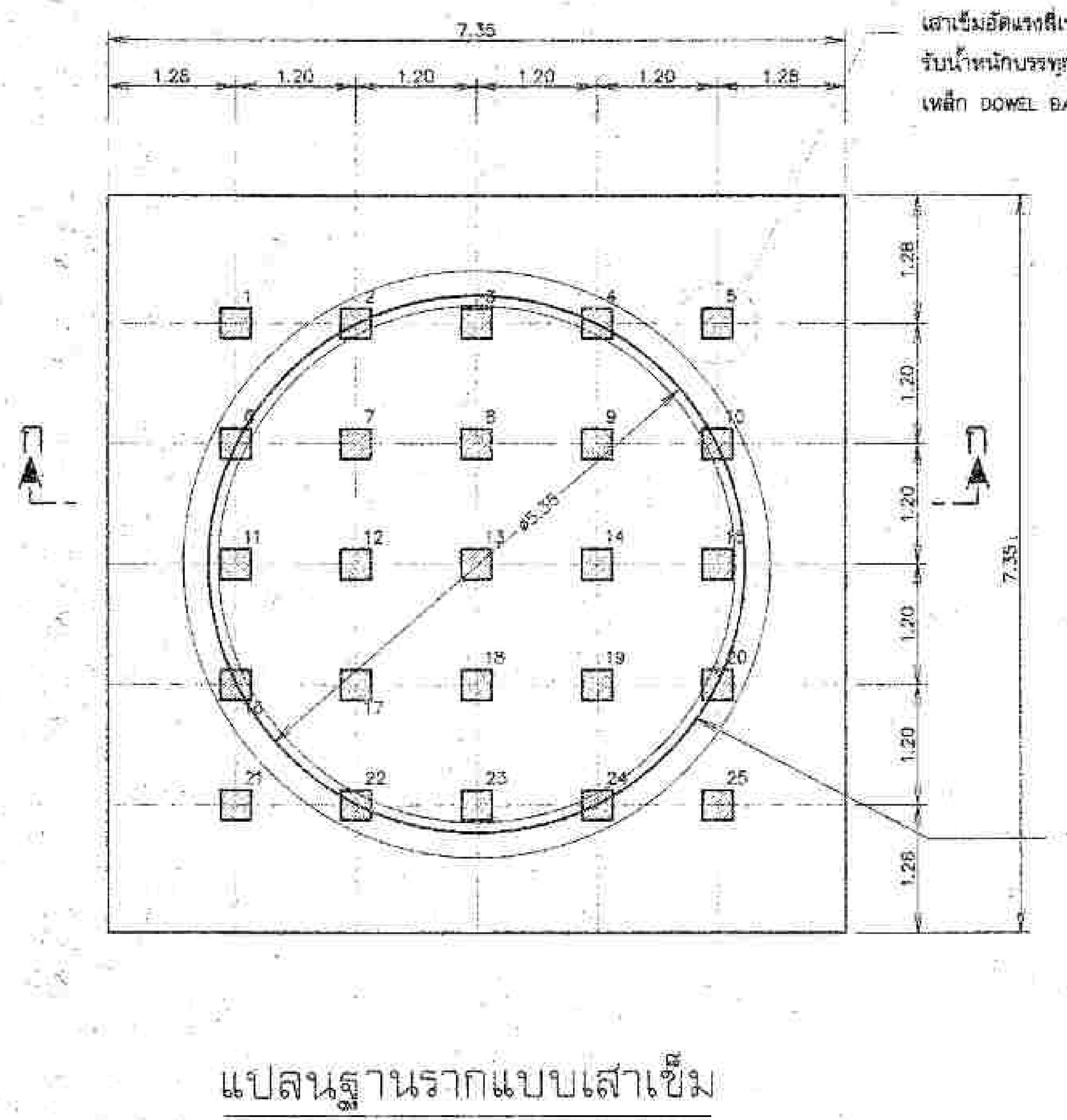

แปลนฐานรากแบบเสาเข็ม

มาตราส่วน 1:50

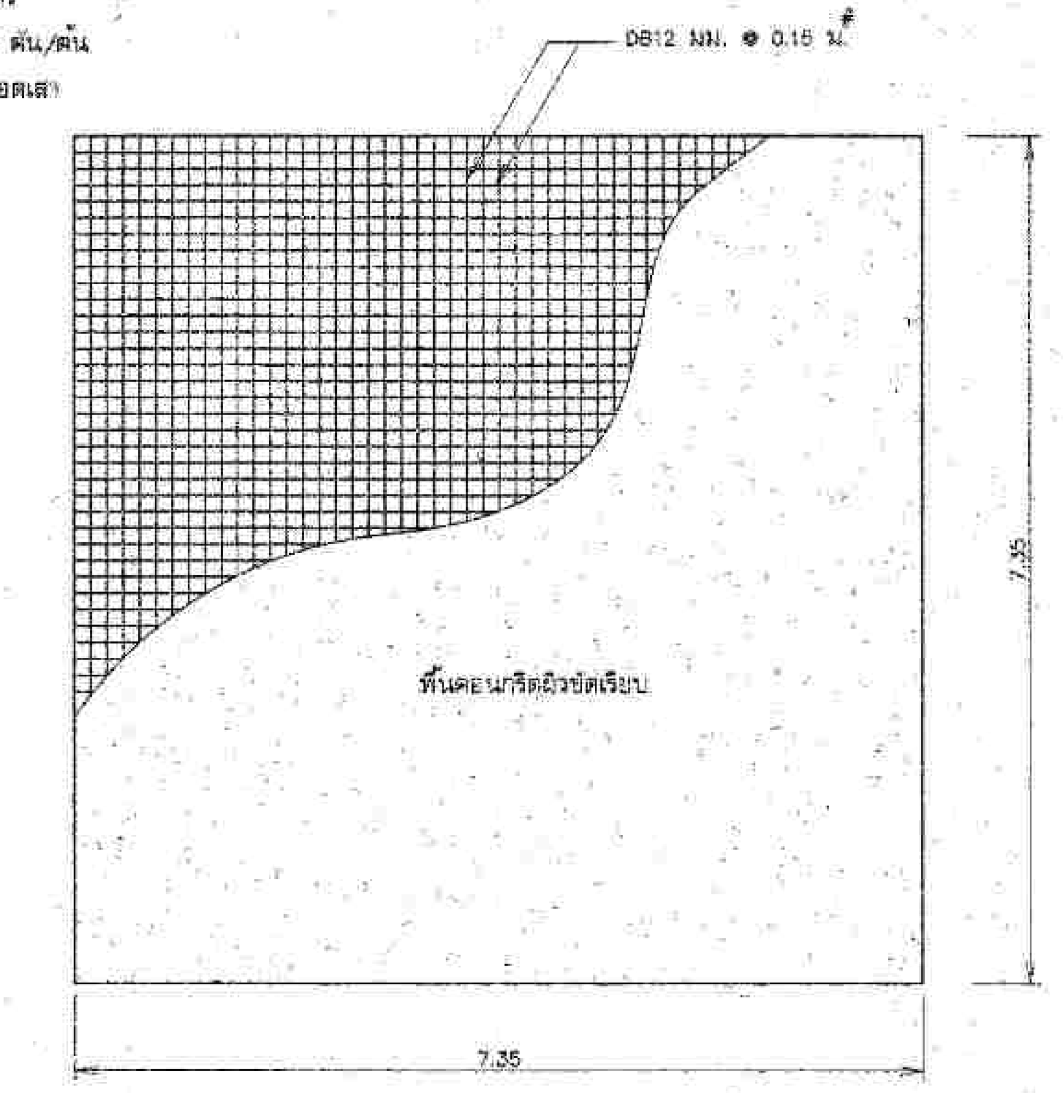

แปลนพื้น

มาตราส่วน 1:50

หมายเหตุ

1. กรณีใช้ฐานรากเสาเข็มบนชั้นดินที่มีคุณสมบัติทางปฐพีกลศาสตร์ การรับน้ำหนัก น้อยกว่า 10 ตัน ต่อ ตารางเมตร
2. กรณีใช้ฐานรากแผ่บนชนิดดินที่มีคุณสมบัติทางปฐพีกลศาสตร์ การรับน้ำหนักต้องมากกว่า 10 ตัน ต่อ ตารางเมตร
3. ผู้รับจ้างต้องทดสอบชั้นดินที่จะใช้ก่อสร้างฐานราก เพื่อหาคุณสมบัติการรับน้ำหนักทางปฐพีกลศาสตร์ให้คณะกรรมการเห็นชอบ ผ่านผู้ควบคุมงาน ก่อนดำเนินการก่อสร้างฐานราก โดยผู้รับจ้างเป็นผู้รับผิดชอบค่าใช้จ่ายในการทดสอบ
4. มิติต่างๆกำหนดเป็นเมตร นอกจากแสดงไว้เป็นอย่างอื่น
5. อาคารต้องสร้างบนดินเดิมหรือดินถมบดอัดแน่นไม่น้อยกว่า 95% STANDARD PROCTOR COMPACTION TEST.
6. ดินฐานรากของอาคารต้องรับน้ำหนักบรรทุกปลอดภัยไม่น้อยกว่าสิบ ต่อ ตารางเมตร
7. อาคารก่อสร้างบนดินหรือหินให้เทคอนกรีตหยาบปรับผิวดินหรือผิวหิน อย่างน้อย 0.10 เมตร คอนกรีตหยาบรองพื้นใช้ส่วนผสม 1:3:5 เมตร โดยปริมาตร หรือรองทรายหยาบอย่างน้อย 0.10 เมตร
8. ก่อนทำการถม บดอัดแน่นดิน ให้ขุดลอกหน้าดินเดิมออกจนพ้นรากวัชพืช และลึกอย่างน้อยไม่น้อยกว่า 0.30 เมตร หรือตามคำแนะนำผู้ควบคุมโครงการ และดินถมจะต้องถมเป็นชั้นๆ บดอัดให้มีความแน่นไม่น้อยกว่า 95% STANDARD PROCTOR COMPACTION TEST. โดยแต่ละชั้นหนาไม่มากกว่า 0.15 เมตร
9. กำลังอัดคอนกรีตโครงสร้างต้องไม่น้อยกว่า 280 ksc. ทรงกระบอก 150x300 mm. ที่อายุไม่น้อยกว่า 28 วัน และผสมน้ำยากันซึม
10. ขนาดของเหล็กเสริมกำหนดไว้เป็นมิลลิเมตร นอกจากแสดงไว้เป็นอย่างอื่น
11. เหล็กเสริมใช้เหล็กข้ออ้อย (DEFORMED BAR) ชั้นคุณภาพ SD-40 ตามมาตรฐาน มอก.24-2559 และเสริมเส้นกลม (ROUND BAR) ชั้นคุณภาพ SR-24 ตามมาตรฐาน มอก.20-2559 สำหรับเหล็กเสริมขนาด 10 มิลลิเมตร ขึ้นไปเป็นเหล็กข้ออ้อย กรณีใช้เหล็กชั้นคุณภาพอื่นๆ ต้องได้รับการเห็นชอบจากคณะกรรมการตรวจรับพัสดุ
12. คอนกรีตหุ้มเหล็กเสริมให้เป็นไปตามเกณฑ์ ดังนี้
    12.1 เหล็กเสริมชั้นเดียวถ้าไม่แสดงไว้เป็นอย่างอื่นให้วางกึ่งกลางความหนา
    12.2 เหล็กเสริมสองชั้นระยะระหว่างผิวเหล็กกับผิวคอนกรีตที่ติดกับแบบให้ใช้ 7.5 เซนติเมตร นอกจากแสดงไว้เป็นอย่างอื่น
13. การต่อเหล็กทาบ (LARPED SPICES) ถ้าไม่แสดงไว้เป็นอย่างอื่น
    12.1 เหล็กเส้นกลมให้วางทาบกันไม่น้อยกว่า 48 เท่า ของเส้นผ่านศูนย์กลางเหล็กเมื่อปลายงอมาตรฐาน และ 62.50 เท่า ของเส้นผ่านศูนย์กลางเหล็กเมื่อปลายไม่งอมาตรฐาน
    12.2 เหล็กข้ออ้อยให้วางทาบกันไม่น้อยกว่า 30 เท่าของเส้นผ่านศูนย์กลางเหล็ก เมื่อปลายงอมาตรฐาน และ 50 เท่า ของเส้นผ่านศูนย์กลางเหล็กเมื่อปลายไม่งอของมาตรฐาน
14. ระยะระหว่างเหล็กเสริมที่แสดงไว้เป็นระยะระหว่างศูนย์กลางเหล็ก ถึง ศูนย์กลางเหล็ก
15. เหล็กรูปพรรณทุกขนาด ให้ใช้ชั้นคุณภาพ เทียบเท่า มาตรฐาน STKR 400 ของ มอก.TIS107-2561 หรือ ความต้านทานแรงดึงต้องไม่น้อยกว่า 400MPa หรือเทียบเท่า ชั้นคุณภาพของเหล็กกำลังสูง ของมอก.
16. รายละเอียดเสาเข็มในแบบ สามารถปรับเปลี่ยนตามความเหมาะสมของพื้นที่หน้างาน

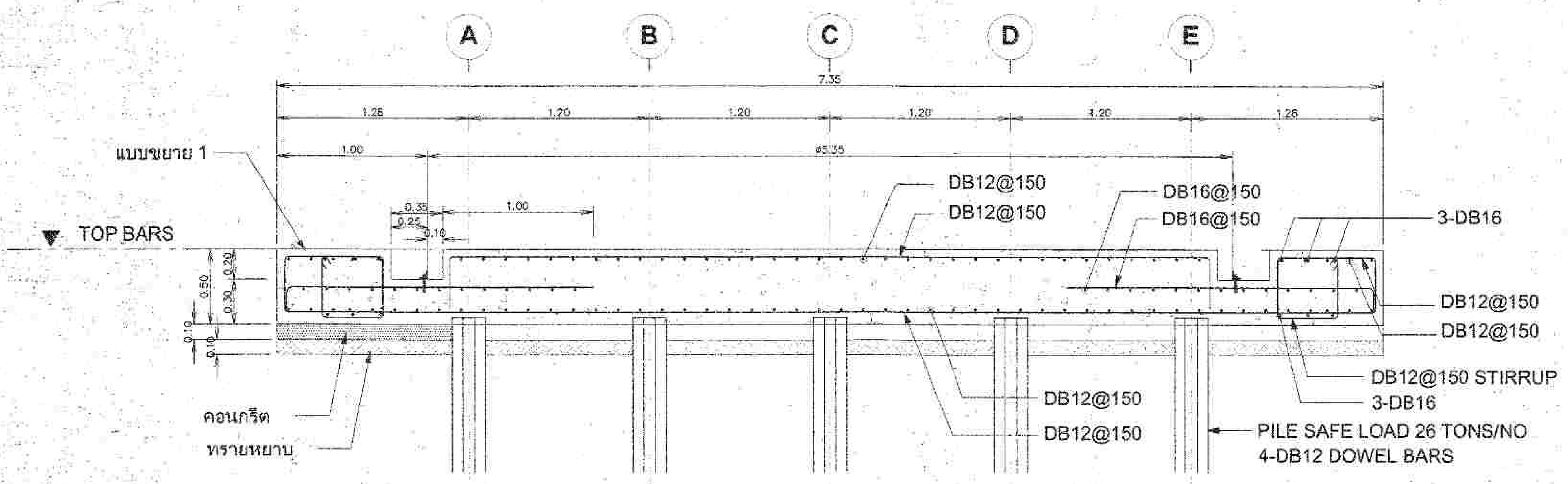

รูปตัด ก – ก

มาตราส่วน 1:20

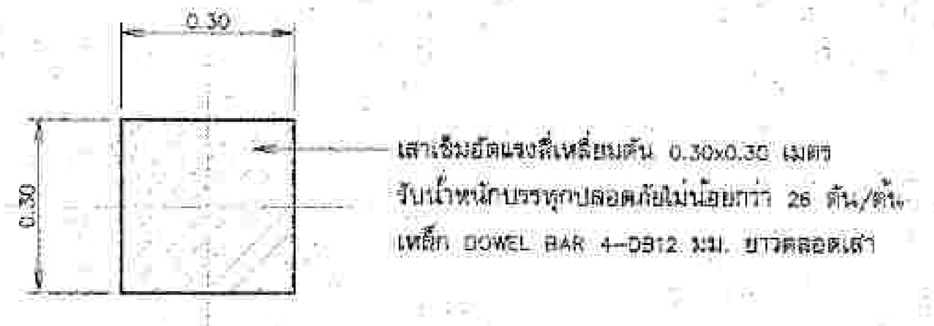

แบบขยายหน้าตัดเสาเข็ม

มาตราส่วน 1:10

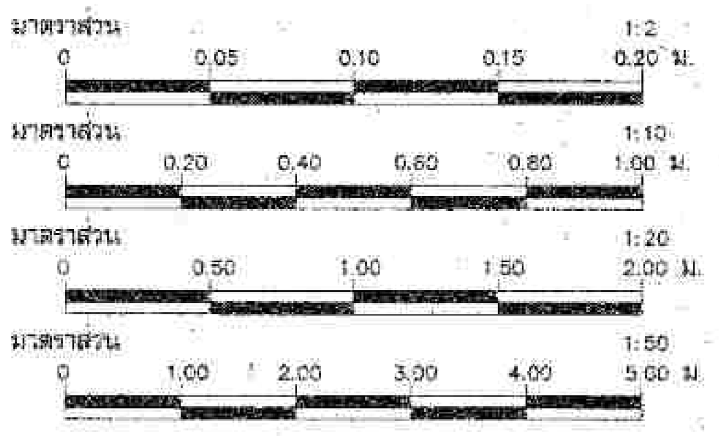

กรมทรัพยากรน้ำ

โครงการอนุรักษ์ฟื้นฟูแหล่งน้ำหนองบัวยามกา พร้อมระบบกระจายน้ำ

หมู่ที่ 2 บ้านยามกาใหญ่ ตำบลบ้านธาตุ อำเภอเพ็ญ จังหวัดอุดรธานี

แปลนฐานรากแบบเสาเข็ม ,แปลนพื้น ,รูปตัด ก – ก ,แบบขยายหน้าตัดเสาเข็ม ,แบบขยาย 1

สำนักงานทรัพยากรน้ำที่ 3 อุดรธานี

คณะกรรมการจัดทำรูปแบบรายการก่อสร้าง		
ประธานกรรมการ	นายวีระ วิเชียรนิตย์	
กรรมการ	นายไพฑูรย์ สุภาไสย	
กรรมการ	นายสมศักดิ์ หมู่เทพ	

สำรวจ	นายวีระ วิเชียรนิตย์	เสนอ		ผนภ.
ออกแบบ		ผ่าน		ผอ.ส.
เขียนแบบ	นายสมศักดิ์ หมู่เทพ	เห็นชอบ		ผอ.สทภ.3
แบบเลขที่		แผ่นที่	26	จำนวนแผ่น 60

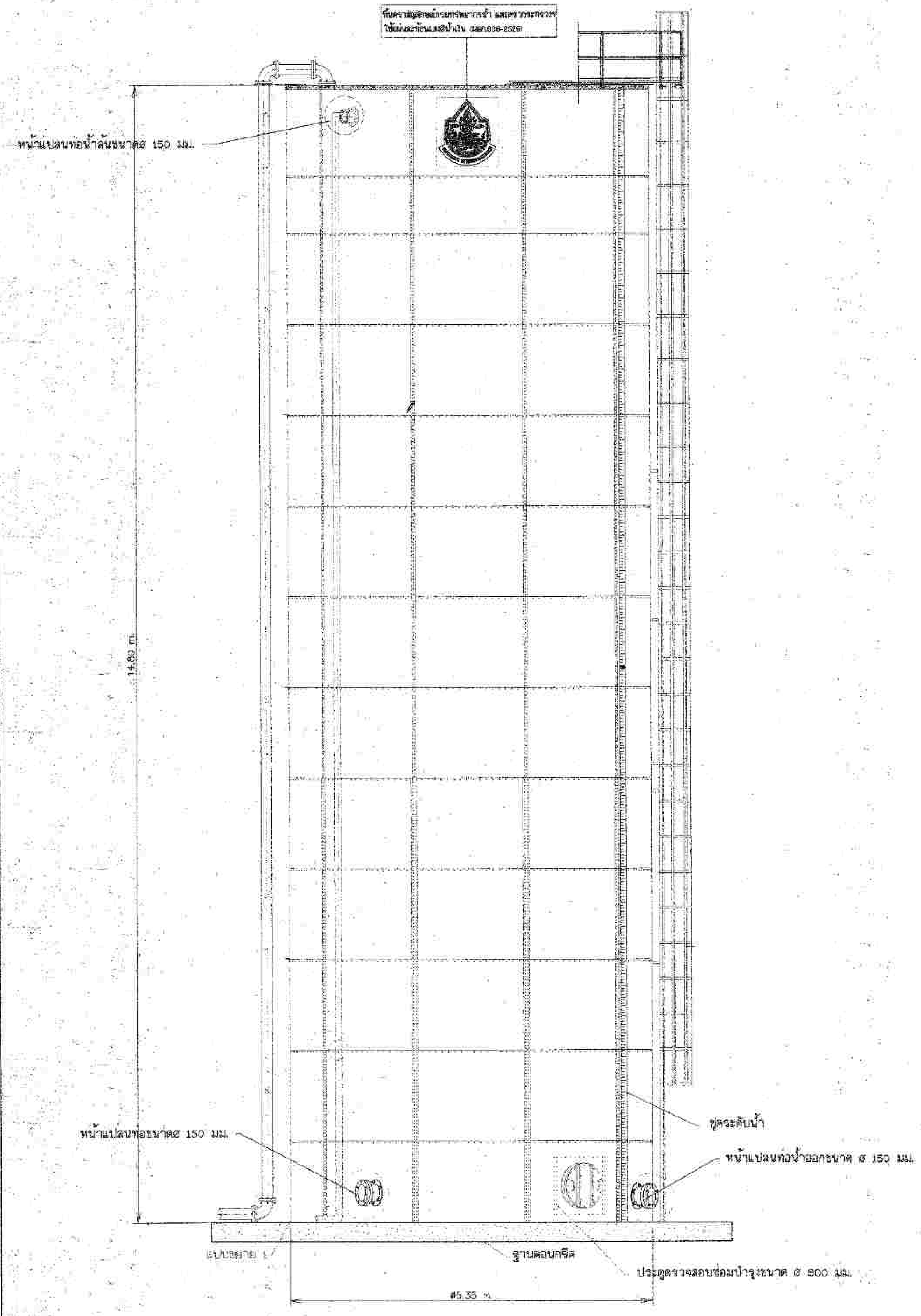

ด้านหน้าถัง

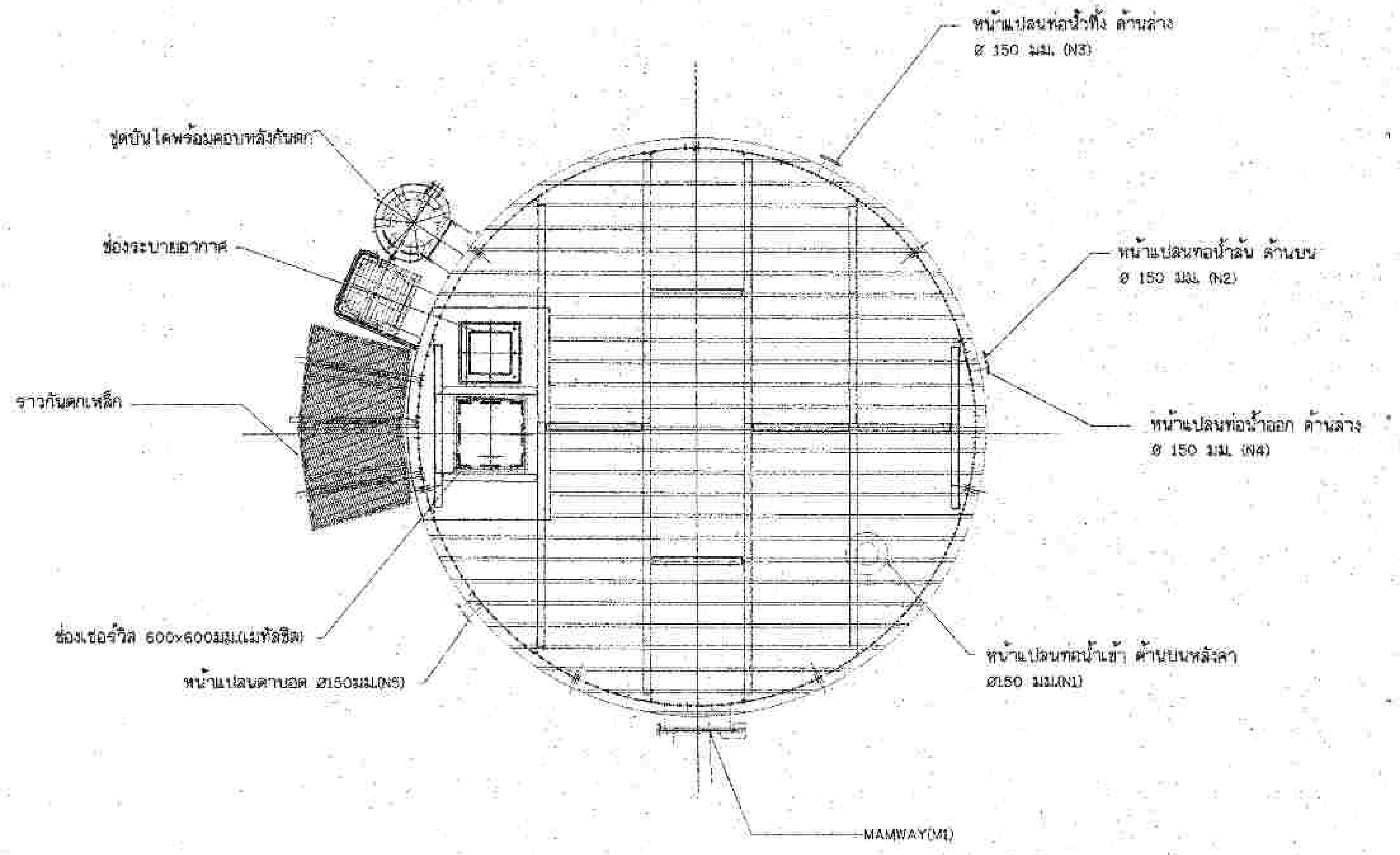

ด้านบนหลังคา

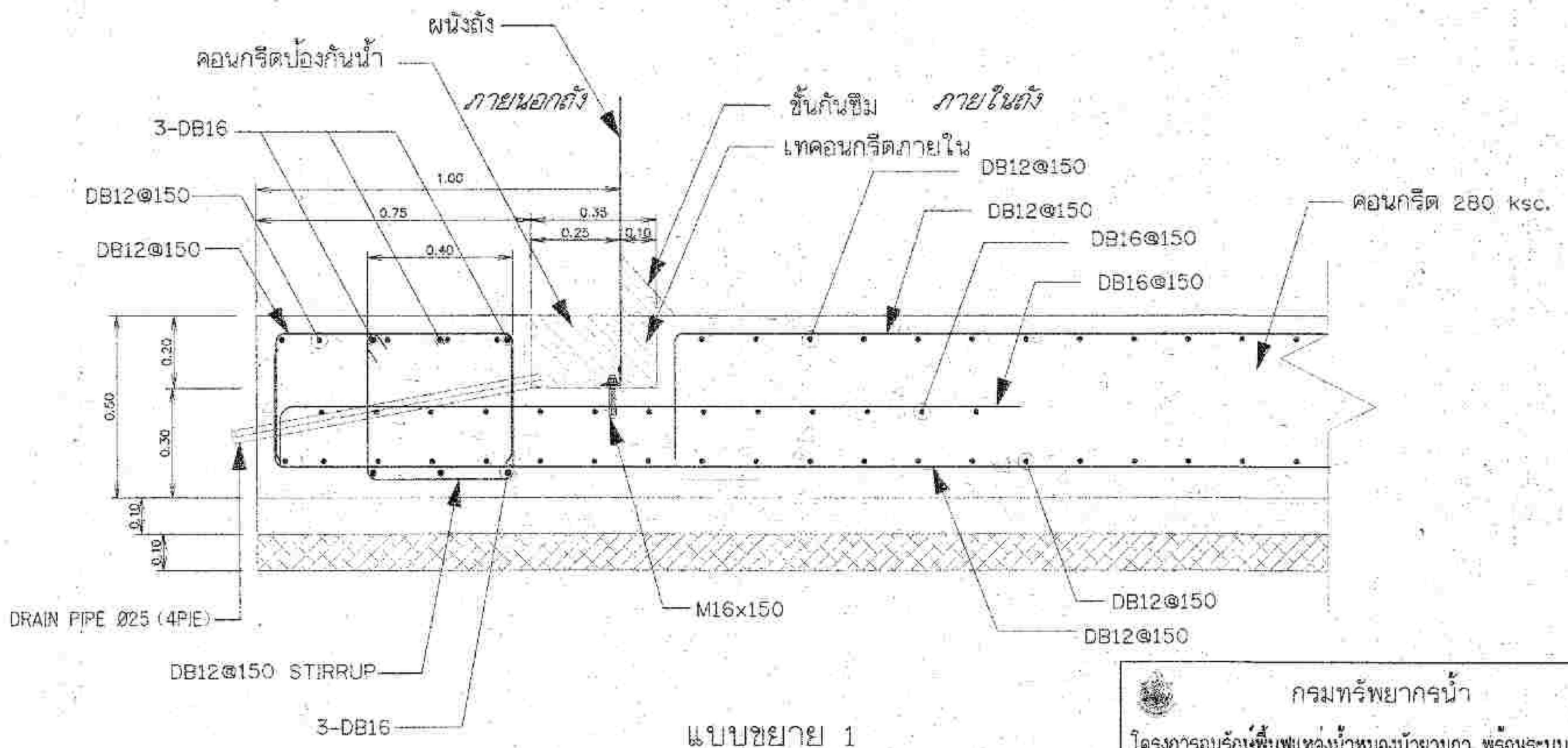

แบบขยาย 1

มาตราส่วน 1:10

กรมทรัพยากรน้ำ					
โครงการอนุรักษ์ฟื้นฟูแหล่งน้ำหนองบัวยามกา พร้อมระบบกระจายน้ำ					
หมู่ที่ 2 บ้านยามกาใหญ่ ตำบลบ้านจาน อำเภอเพ็ญ จังหวัดอุดรธานี					
ถังเก็บน้ำชนิดถังเหล็กเคลือบแก้ว 2/6					
ด้านหน้า , ด้านบนหลังคา					
สำนักงานทรัพยากรน้ำที่ 3 อุดรธานี					
สำรวจ	นายวีระ วิเชียรนิตย์	เสนอ			ผนก.
ออกแบบ	นายสุริโชน โพธิ์	ผ่าน			ผอ.ส.
เขียนแบบ	นายสมศักดิ์ ทองเทพ	เห็นชอบ			ผอ.สทน.3
แบบเลขที่		แผ่นที่	27	จำนวนแผ่น	60

คณะกรรมการจัดทำรูปแบบรายการก่อสร้าง		
ประธานกรรมการ	นายวีระ วิเชียรนิตย์	
กรรมการ	นายไพฑูรย์ ฐากาไสย	
กรรมการ	นายสมศักดิ์ ทองเทพ	

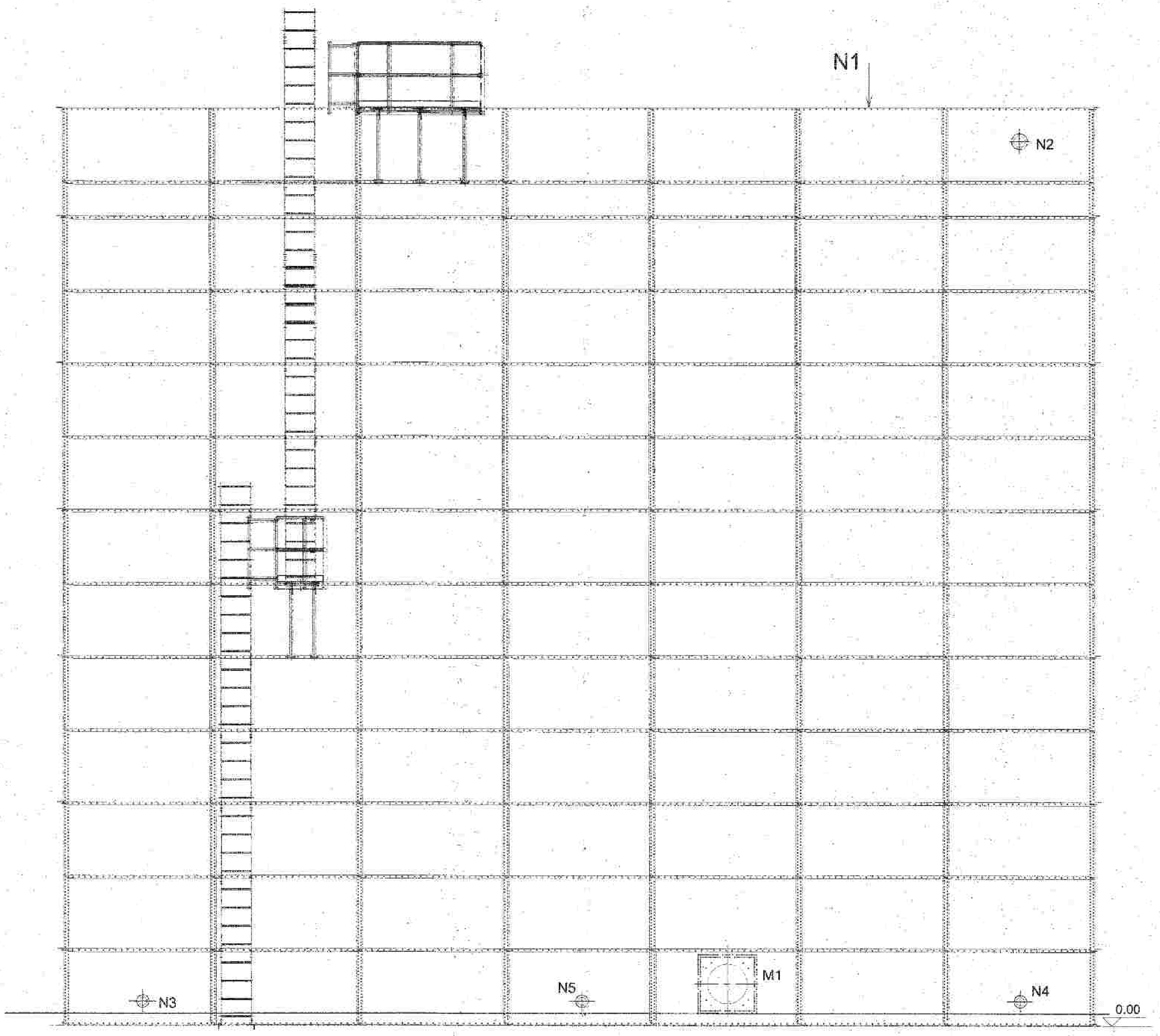

ถังเก็บน้ำ 300 Q

คณะกรรมการจัดทำรูปแบบรายการก่อสร้าง		
ประธานกรรมการ	นายวีระ วินิจธรนิตย์	
กรรมการ	นายไพฑูรย์ สุภาไชย	
กรรมการ	นายสมศักดิ์ ทองเทพ	

กรมทรัพยากรน้ำ

โครงการอนุรักษ์ฟื้นฟูแหล่งน้ำหนองบัวยามกา พร้อมระบบกระจายน้ำ

หมู่ที่ 2 บ้านยามกาใหญ่ ตำบลบ้านธาตุ อำเภอเพ็ญ จังหวัดอุดรธานี

ถังเก็บน้ำชนิดถังเหล็กเคลือบแก้ว 3/6

สำนักงานทรัพยากรน้ำที่ 3 อุดรธานี

สำรวจ	นายวีระ วิจิตรนิตย์	เสนอ		หนก.
ออกแบบ	นายสุริโยน โยธี	ผ่าน		ผอ.ส.
เขียนแบบ	นายสมศักดิ์ ทองเทพ	เห็นชอบ		ผอ.สทน.3
แบบเลขที่		แผ่นที่	28	จำนวนแผ่น 60

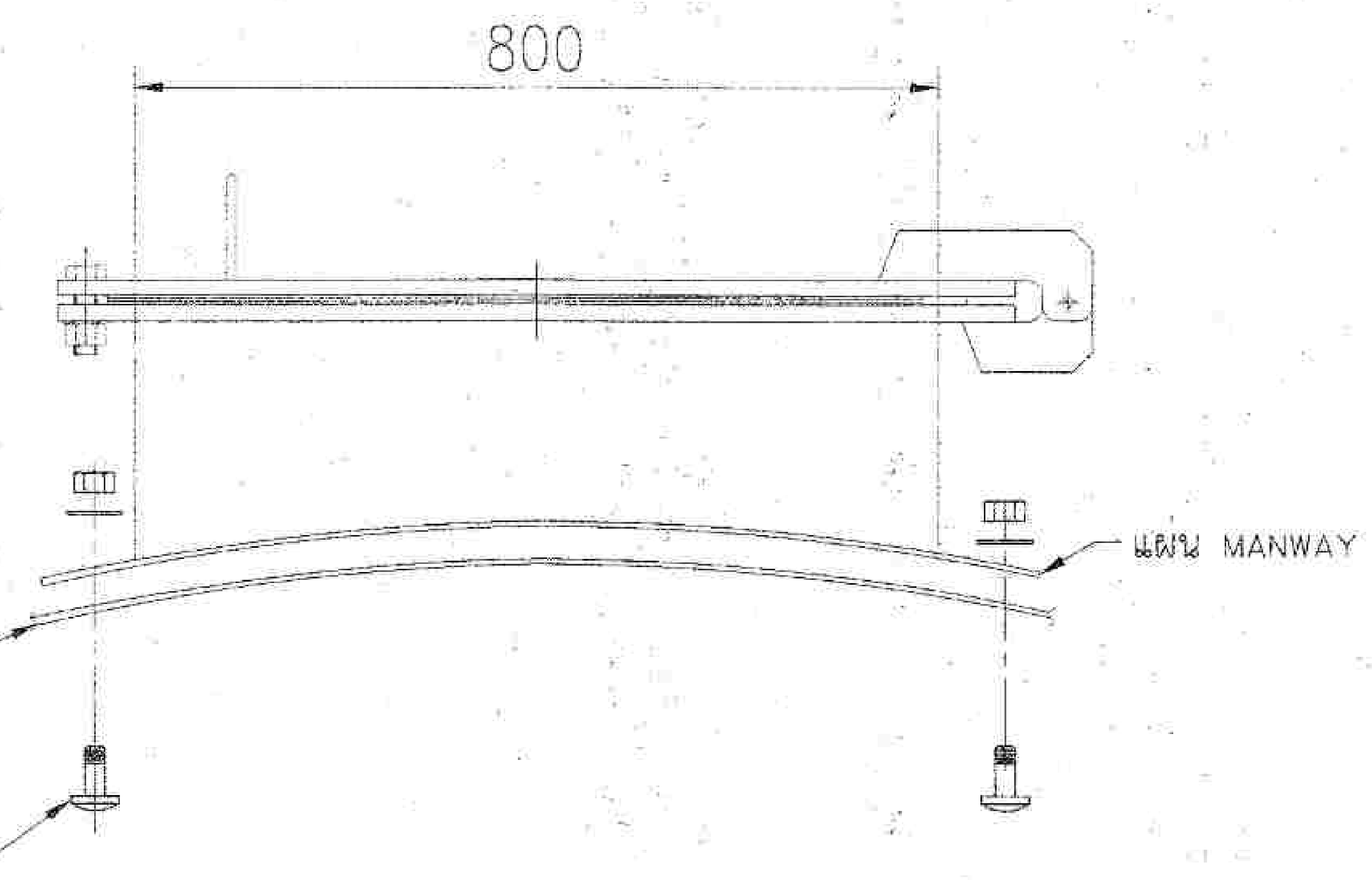

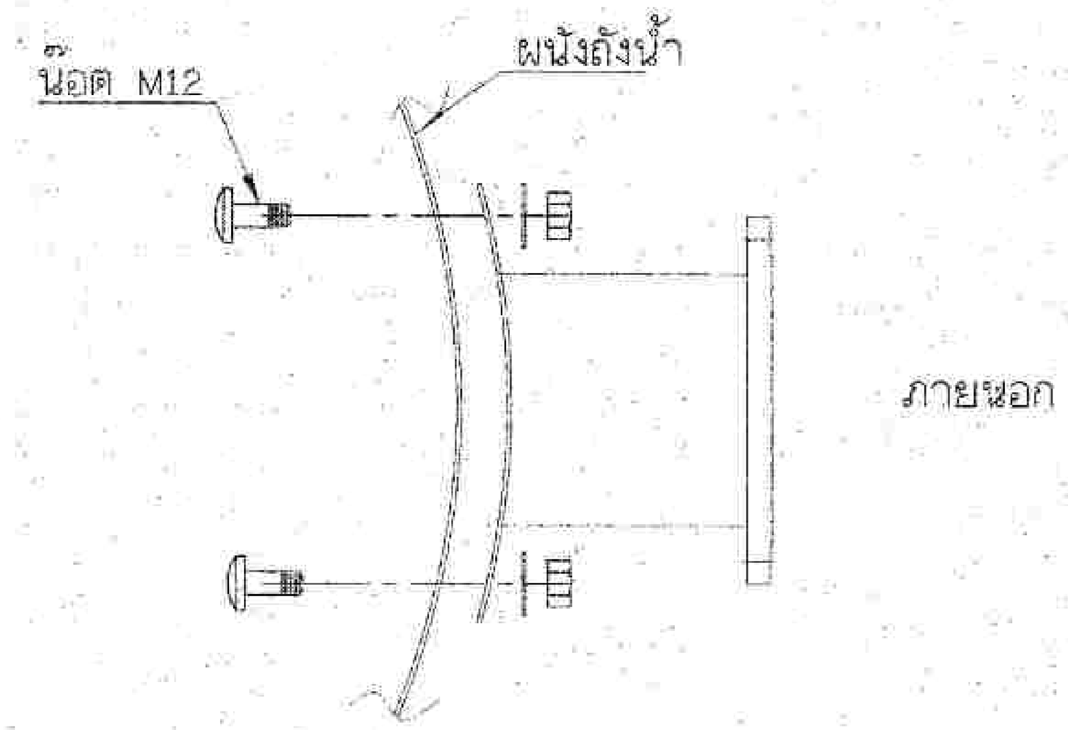

หน้าแปลน

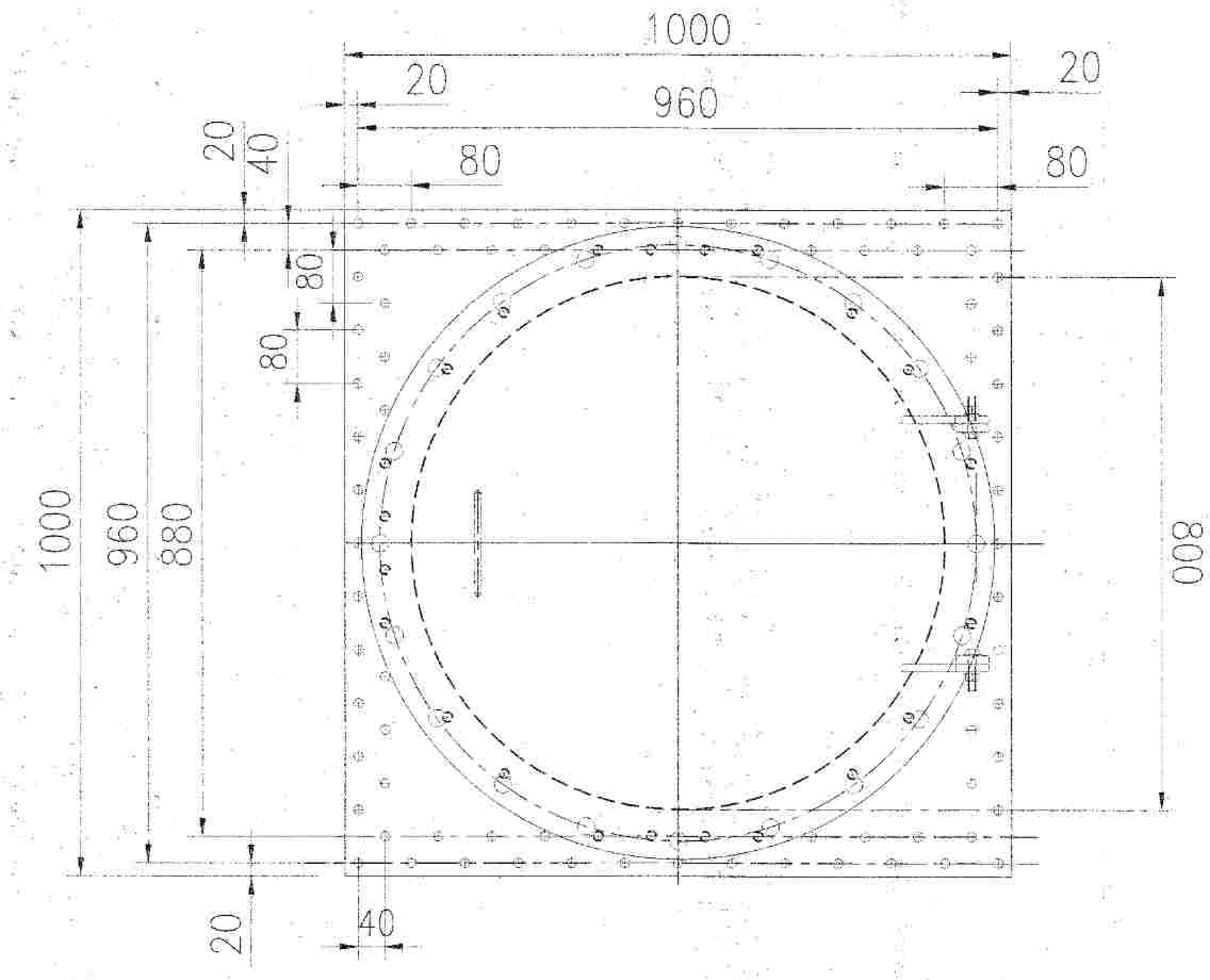

ประตูตรวจสอบซ่อมบำรุง 800 มม.(MANWAY)

คณะกรรมการจัดทำรูปแบบรายการก่อสร้าง			
ประธานกรรมการ	นายวีระ วิเชียรนิตย์		
กรรมการ	นายไพฑูรย์ สุภาไลย		
กรรมการ	นายสมศักดิ์ ทองเทพ		

กรมทรัพยากรน้ำ

โครงการอนุรักษ์ฟื้นฟูแหล่งน้ำหนองบัวยามกา พร้อมระบบกระจายน้ำ

หมู่ที่ 2 บ้านยามกาใหญ่ ตำบลบ้านธาตุ อำเภอเพ็ญ จังหวัดอุดรธานี

ถังเก็บน้ำชนิดถังเหล็กเคลือบแก้ว 4/6

แบบขยายประตูตรวจสอบบำรุงรักษา , แบบขยายหน้าแปลนตาบอด

สำนักงานทรัพยากรน้ำที่ 3 อุดรธานี

สำรวจ	นายวีระ วิเชียรนิตย์	เสนอ			พชภ.
ออกแบบ		ผ่าน			ผอ.ส.
เขียนแบบ	นายสมศักดิ์ ทองเทพ	เห็นชอบ			ผอ.สทน.3
แบบเลขที่		แผ่นที่	29	จำนวนแผ่น	60

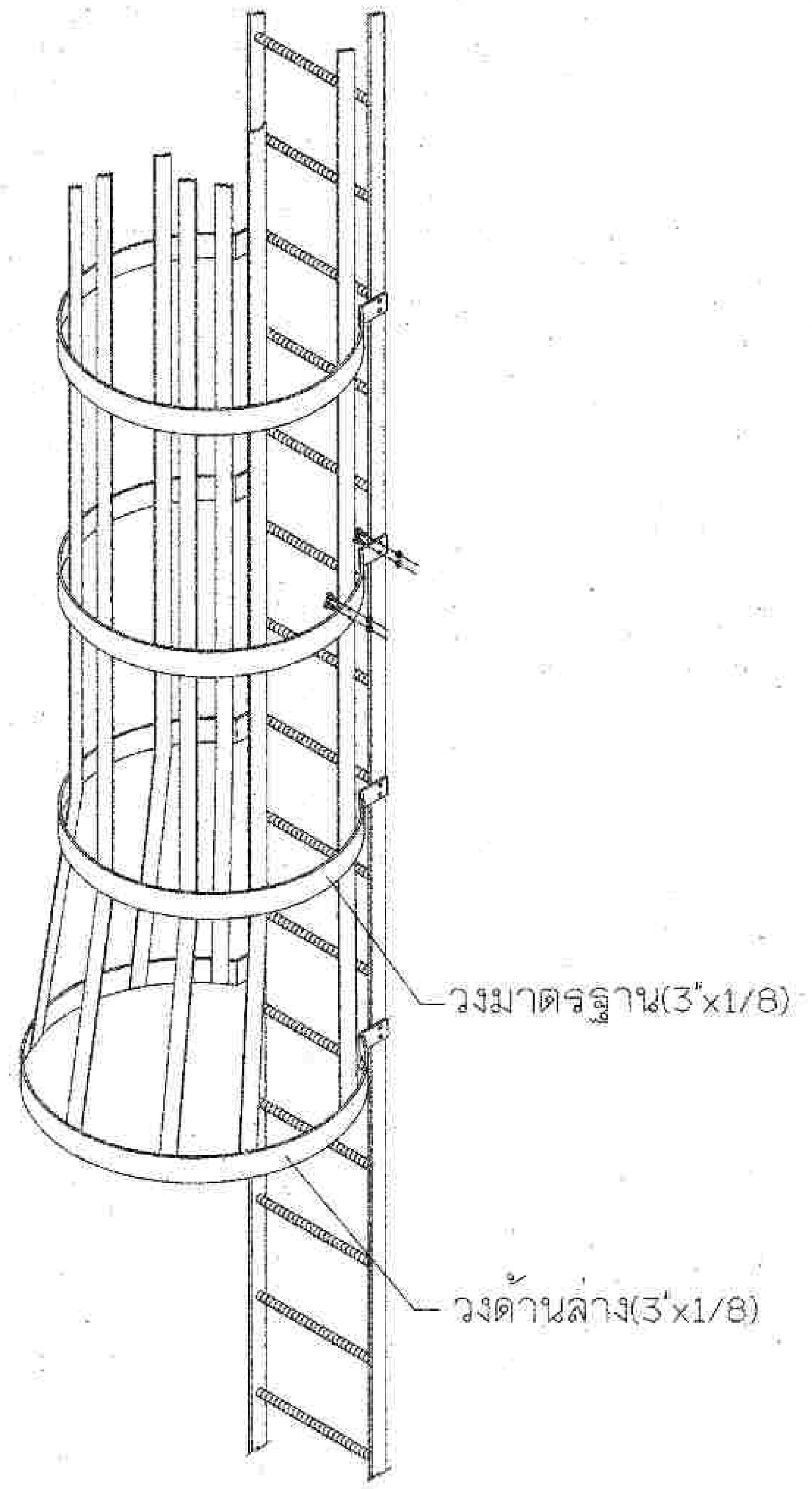

แบบบันไดและครอบหลัง

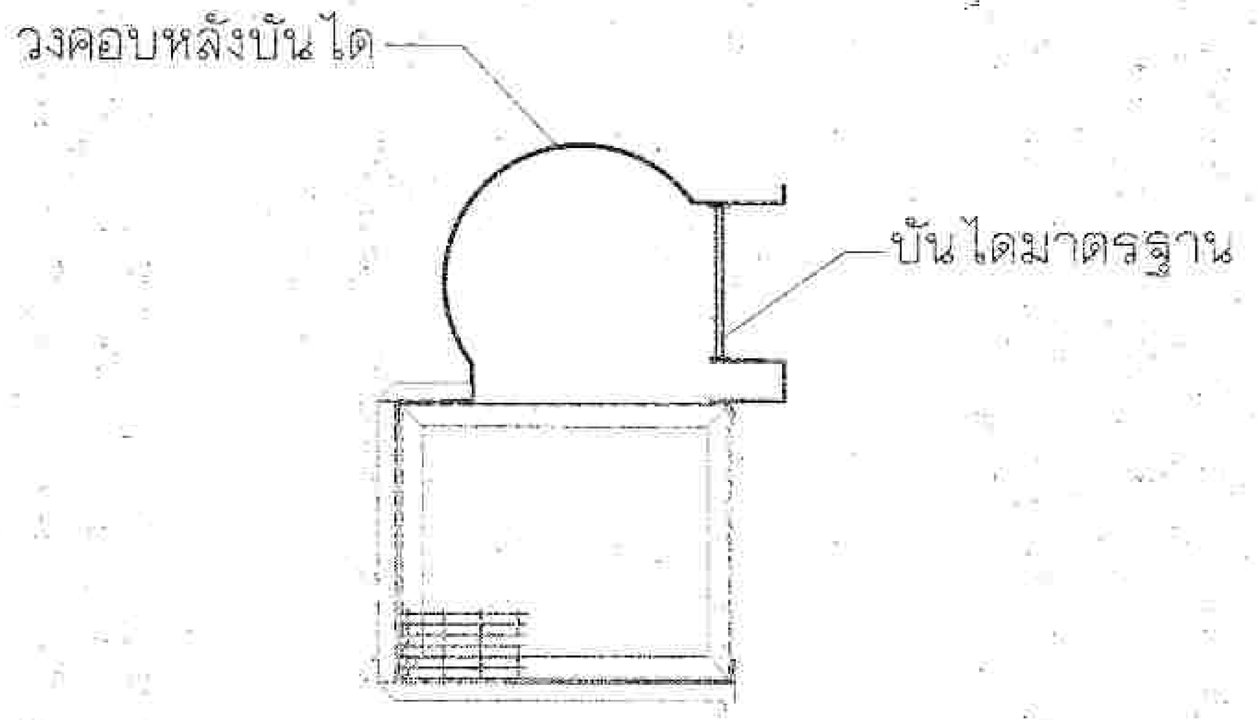

ด้านบน-บันได

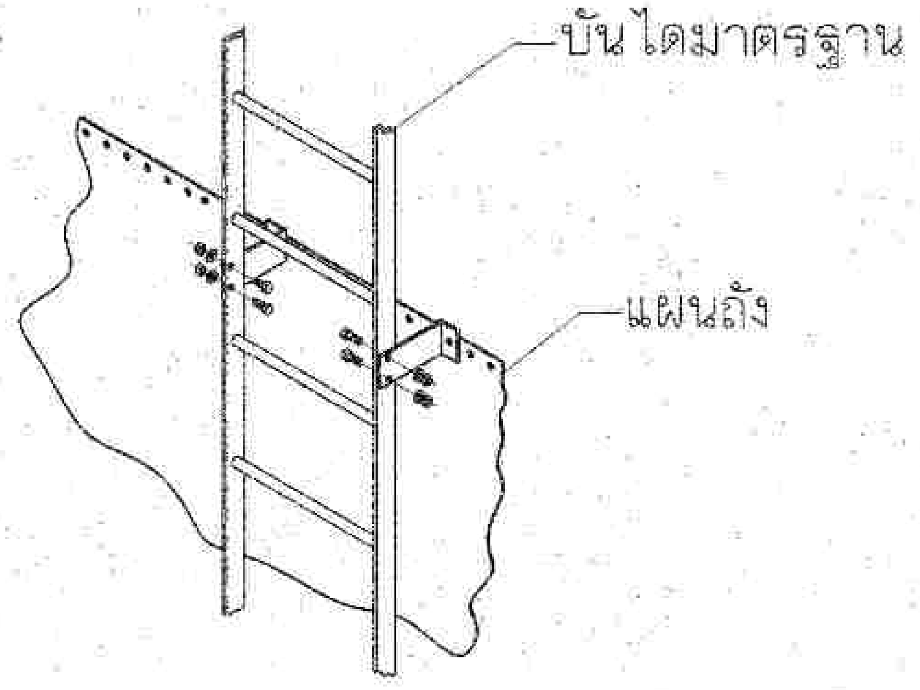

ภาพขยาย-บันได

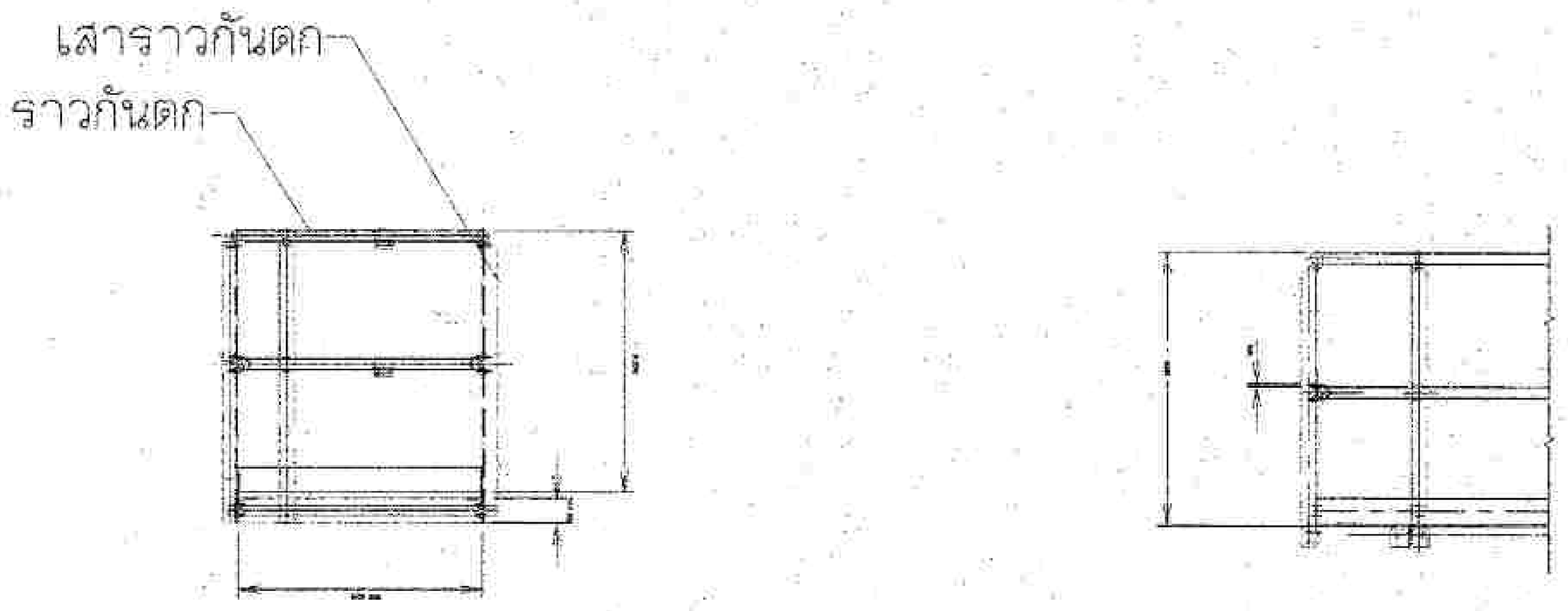

จุดพักด้านบน

กรมทรัพยากรน้ำ

โครงการอนุรักษ์ฟื้นฟูแหล่งน้ำหนองบัวยามกา พร้อมระบบกระจายน้ำ

หมู่ที่ 2 บ้านยามกาใหญ่ ตำบลบ้านธาตุ อำเภอเพ็ญ จังหวัดอุดรธานี

ถังเก็บน้ำชนิดถังเหล็กเคลือบแก้ว 5/6

แบบบันได , จุดพักด้านบน

สำนักงานทรัพยากรน้ำที่ 3 อุดรธานี

คณะกรรมการจัดทำรูปแบบรายการก่อสร้าง		
ประธานกรรมการ	นายวีระ วิเชียรบัติย์	
กรรมการ	นายไพฑูรย์ สุภาไสย	
กรรมการ	นายสมศักดิ์ ทองแทน	

สำรวจ	นายวีระ วิเชียรบัติย์	เสนอ		ผนภ.
ออกแบบ	[illegible]	ผ่าน		ผส.ส.
เขียนแบบ	นายสมศักดิ์ ทองแทน	เห็นชอบ		ผอ.สทน.3
แบบเลขที่		แผ่นที่	30	จำนวนแผ่น 60

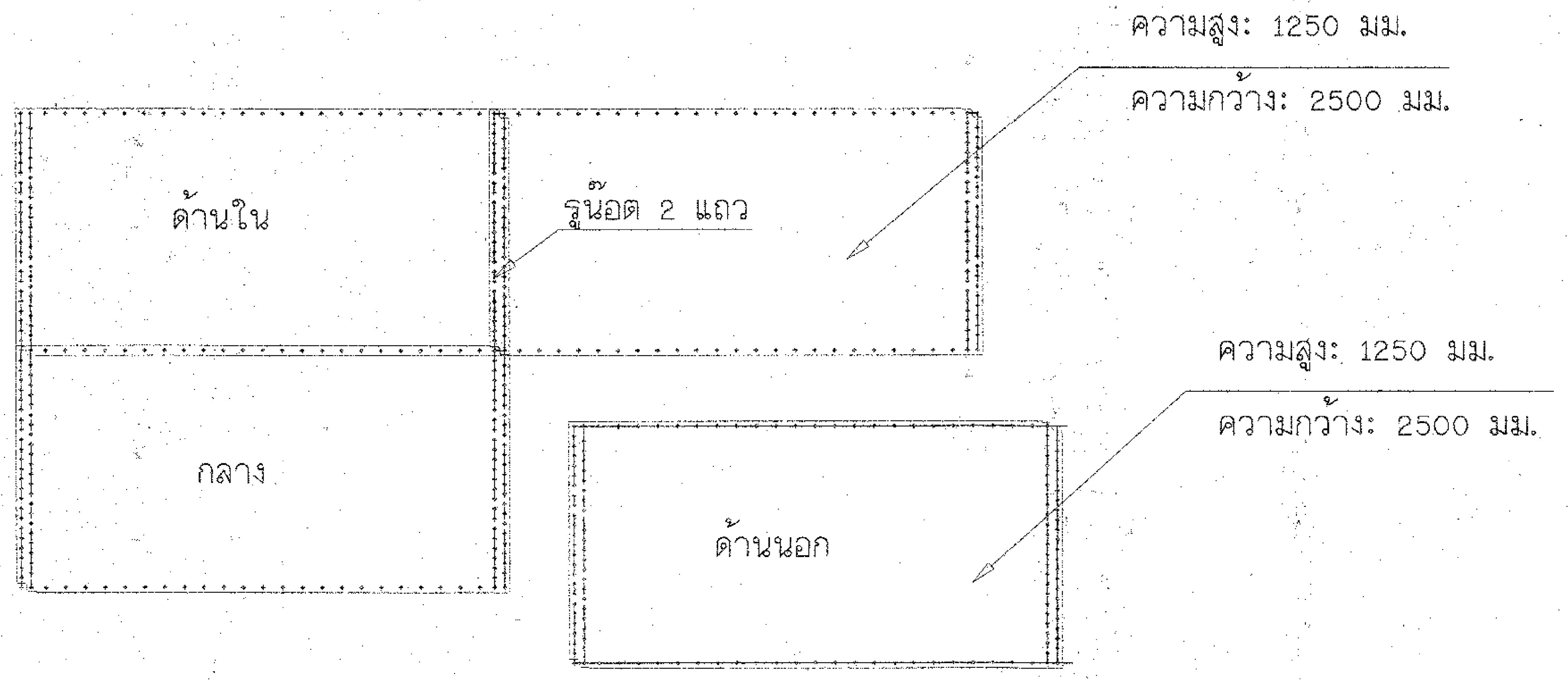

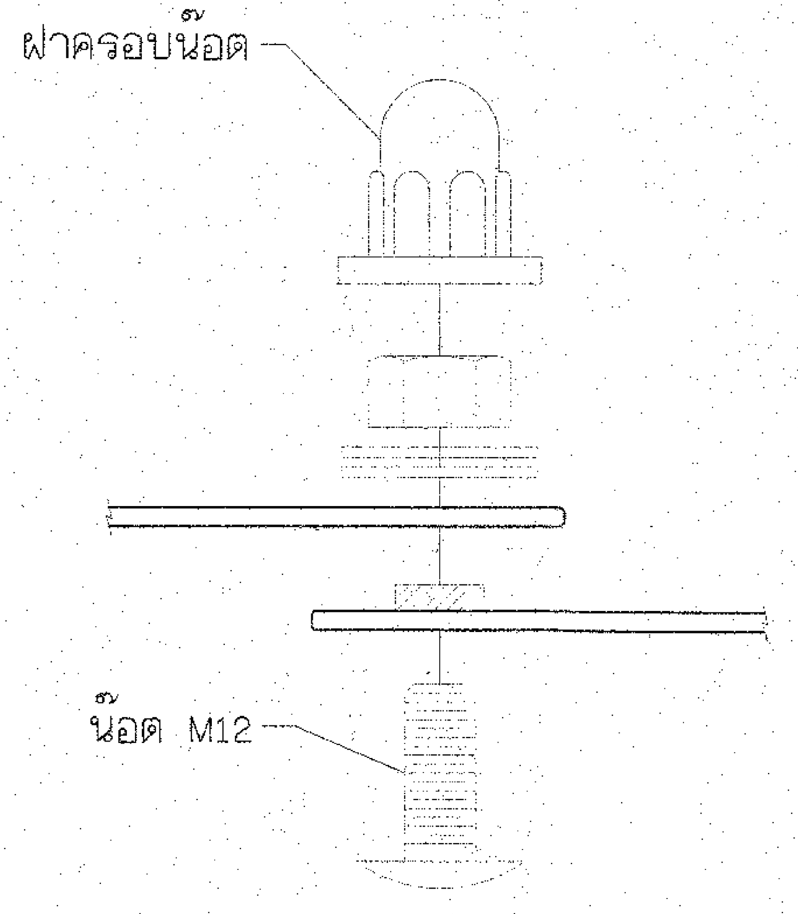

ภาพขยาย

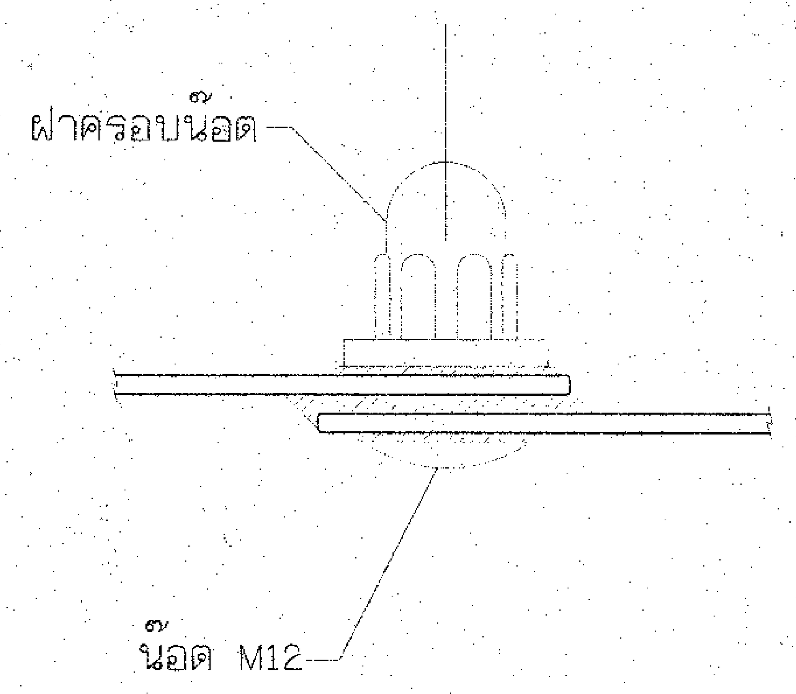

ภาพประกอบ

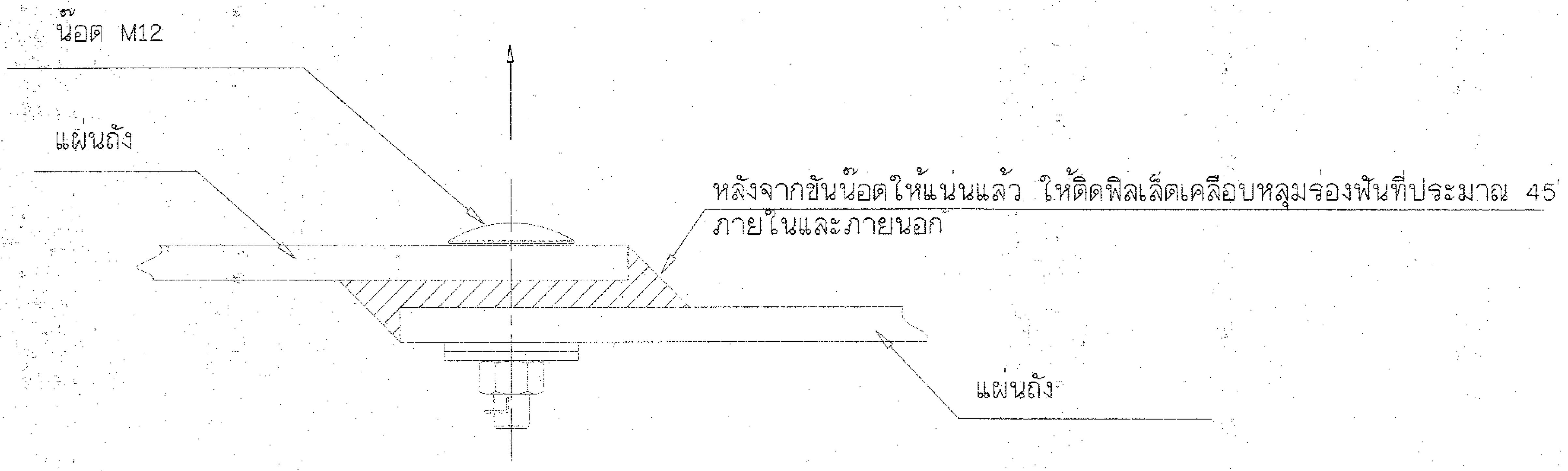

รายละเอียดยาแนวผนังด้านข้าง

กรมทรัพยากรน้ำ

โครงการอนุรักษ์ฟื้นฟูแหล่งน้ำหนองบัวยามกา พร้อมระบบกระจายน้ำ

หมู่ที่ 2 บ้านยามกาใหญ่ ตำบลบ้านธาตุ อำเภอเพ็ญ จังหวัดอุดรธานี

ถังเก็บน้ำชนิดถังเหล็กเคลือบแก้ว 6/6

สำนักงานทรัพยากรน้ำที่ 3 อุดรธานี

สำรวจ	นายวิระ วิเชียรนิตย์ [signature]	เสนอ	[signature]		หนก.
ออกแบบ	[illegible] [signature]	ผ่าน	[signature]		ผอ.ส.
เขียนแบบ	นายสมศักดิ์ ทองเทพ [signature]	เห็นชอบ	[signature]		ผอ.สทน.3
แบบเลขที่		แผ่นที่	31	จำนวนแผ่น	60

คณะกรรมการจัดทำรูปแบบรายการก่อสร้าง		
ประธานกรรมการ	นายวิระ วิเชียรนิตย์	[signature]
กรรมการ	นายไพฑูรย์ สุภาไสย	[signature]
กรรมการ	นายสมศักดิ์ ทองเทพ	[signature]

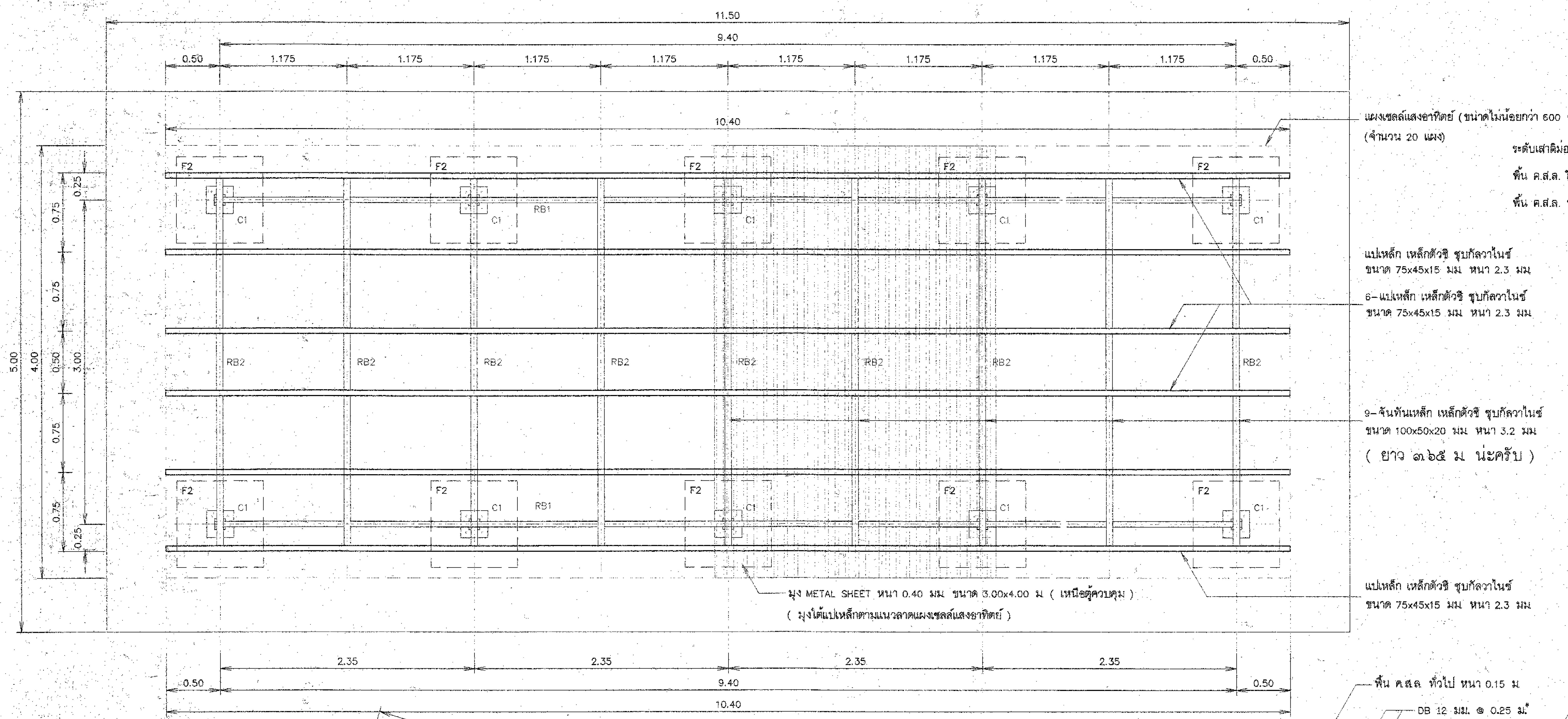

แปลนฐานรากและโครงหลังคา

ไม่แสดงมาตราส่วน

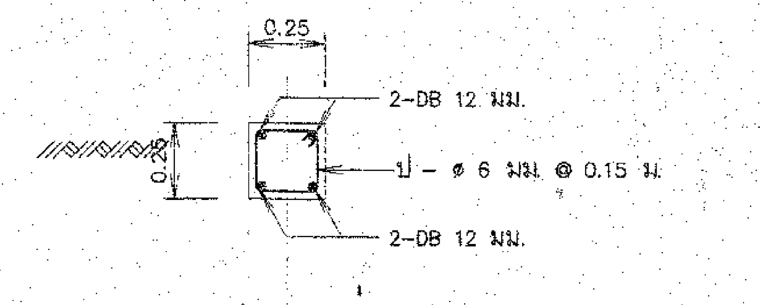

เสาตอม่อ

มาตราส่วน 1:20

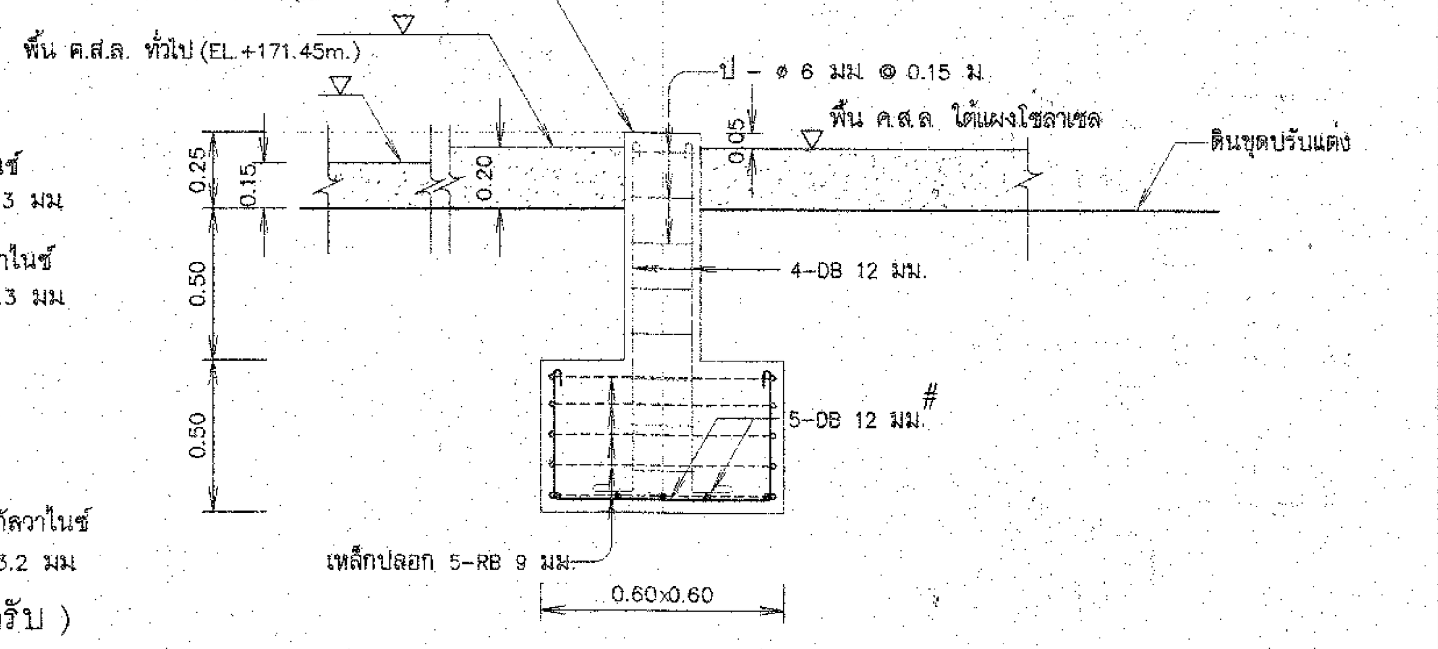

ขยายฐานราก F2

มาตราส่วน 1:20

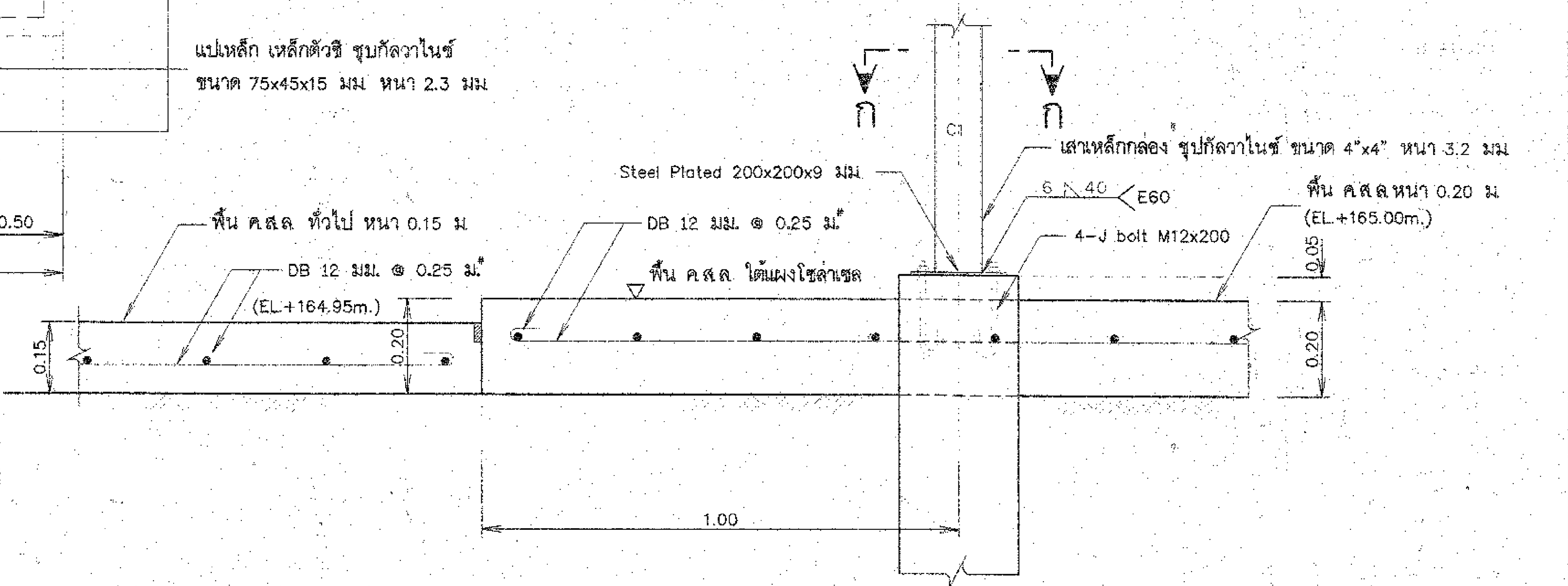

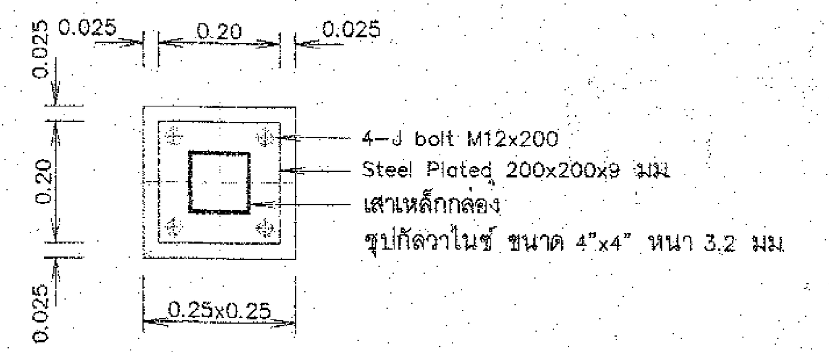

รูปตัด ก–ก

มาตราส่วน 1:20

0 0.40 0.80 1.20 1.60 2.00 ม.

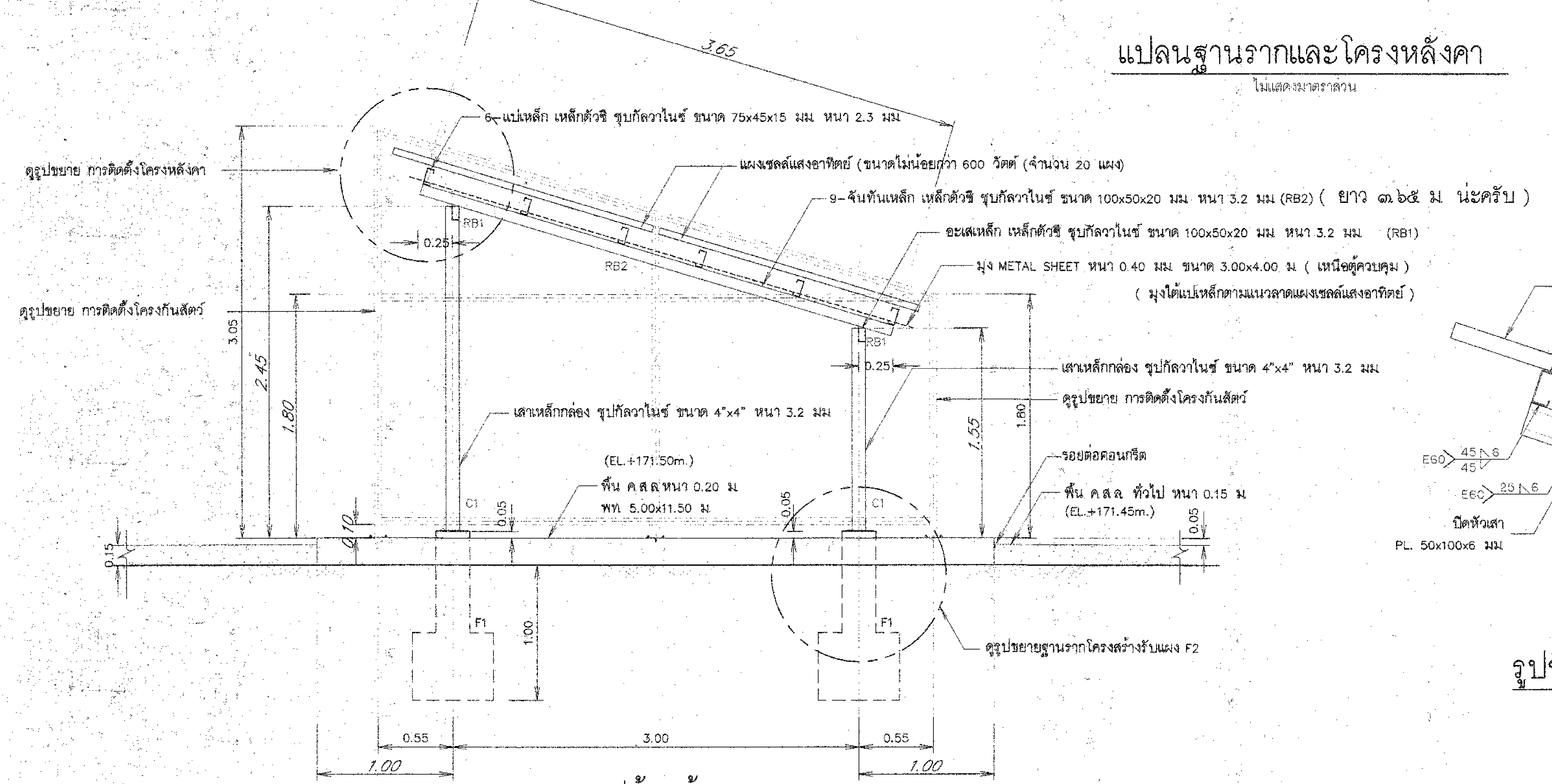

รูปด้านข้าง

ไม่แสดงมาตราส่วน

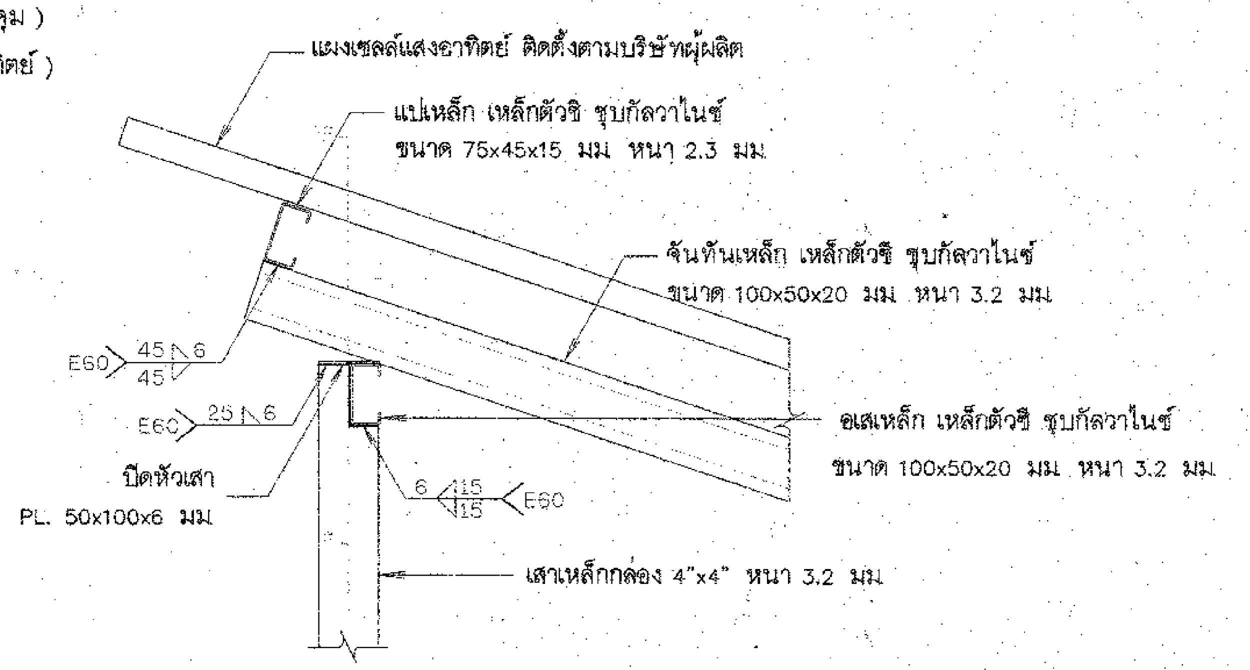

รูปขยาย การติดตั้งโครงหลังคา

ไม่แสดงมาตราส่วน

หมายเหตุ

1. มิติต่างๆกำหนดเป็นเมตร นอกจากแสดงไว้เป็นอย่างอื่น
2. แบบการติดตั้งโครงสร้างรับแผงเซลล์แสงอาทิตย์สามารถปรับขนาดและระยะห่างได้ตามความเหมาะสม
3. ผู้รับจ้างต้องส่งแบบ โดยความเห็นชอบจากผู้ควบคุมงาน รายละเอียดในการติดตั้งซึ่งเป็นไปตามขนาดมาตรฐานแผงเซลล์แสงอาทิตย์ และต้องติดตั้งในที่แจ้งไม่มีเงาจาก หอถังสูง , เสาไฟ , ต้นไม้ หรือสิ่งอื่นๆ ที่ทำให้ประสิทธิภาพของแผงเซลล์แสงอาทิตย์ลดน้อยลง
4. เหล็กรูปพรรณเป็นเหล็กชุบกัลวาไนซ์
5. เหล็กรูปพรรณ ตามมาตรฐาน มอก 107–2533 และ มอก 1228–2549
6. แผงเซลล์แสงอาทิตย์ทำมุมองศาประมาณ 17° กับแนวราบ

กรมทรัพยากรน้ำ

โครงการอนุรักษ์ฟื้นฟูแหล่งน้ำหนองบัวยามกา พร้อมระบบกระจายน้ำ

หมู่ที่ 2 บ้านยามกาใหญ่ ตำบลบ้านธาตุ อำเภอเพ็ญ จังหวัดอุดรธานี

(แบบขยายแผง)

รายละเอียดการติดตั้งโครงสร้างรับแผง

สำนักงานทรัพยากรน้ำที่ 3 อุดรธานี

คณะกรรมการจัดทำรูปแบบรายการก่อสร้าง		
ประธานกรรมการ	นายวิระ วิเชียรนิตย์	[signature]
กรรมการ	นายไพฑูรย์ สุภาไสย	[signature]
กรรมการ	นายสมศักดิ์ ทองเทพ	[signature]

สำรวจ	นายวิระ วิเชียรนิตย์ [signature]	เสนอ	[signature]	หนก.
ออกแบบ		ผ่าน		ผอ.ส
เขียนแบบ	นายสมศักดิ์ ทองเทพ [signature]	เห็นชอบ	[signature]	ผอ.สทน.3
แบบเลขที่		แผ่นที่	32	จำนวนแผ่น 60

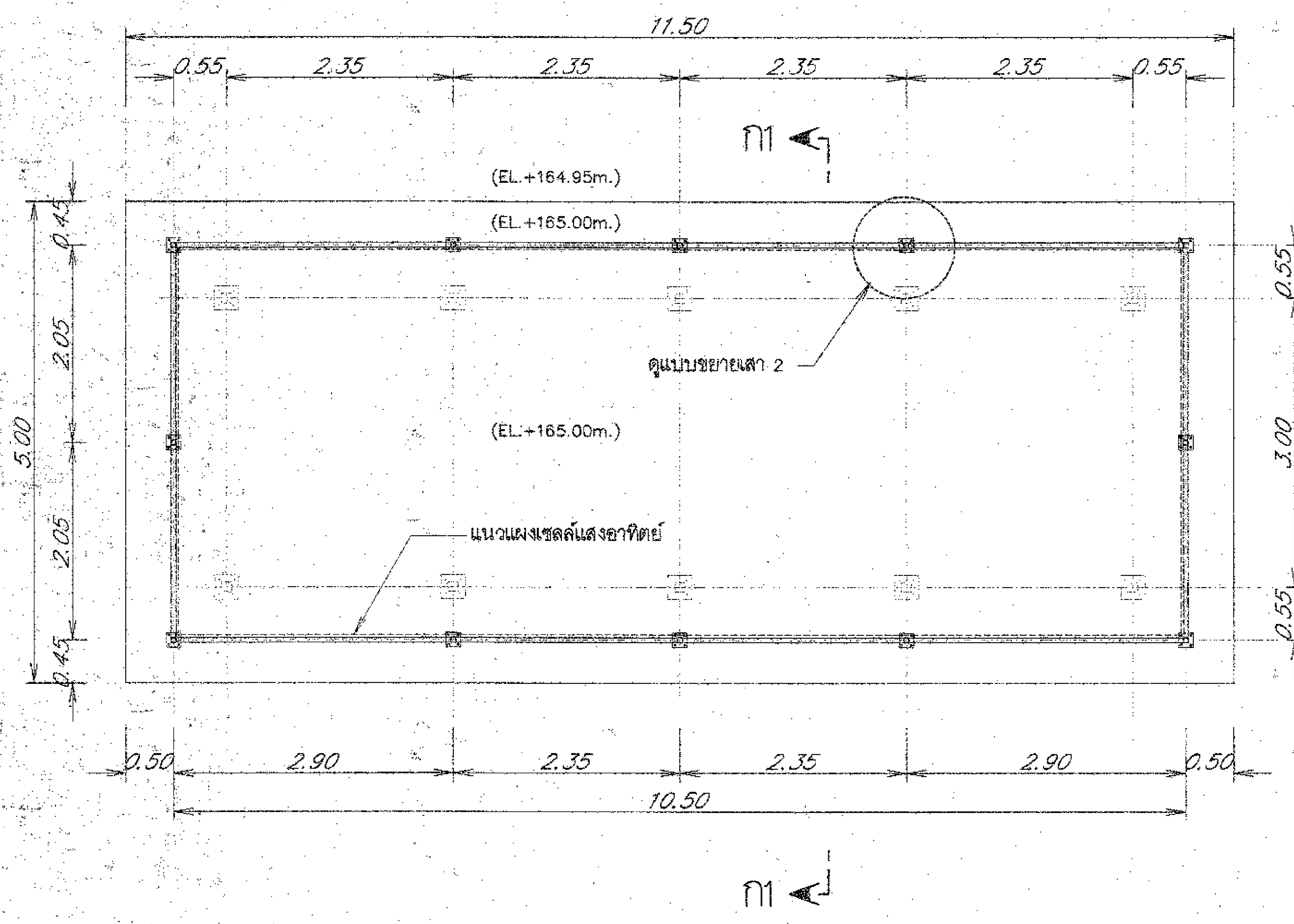

แปลนติดตั้งโครงกันขโมย

มาตราส่วน 1:50

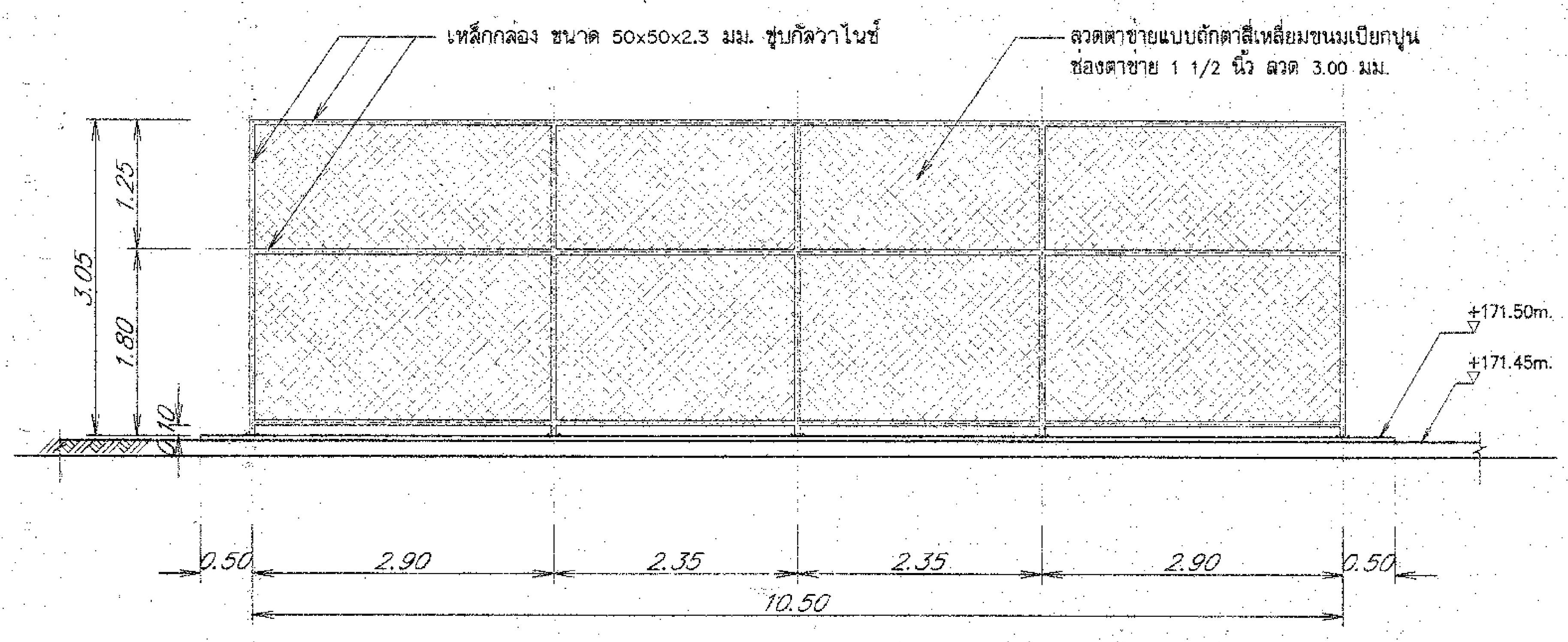

รูปด้าน 1

มาตราส่วน 1:50

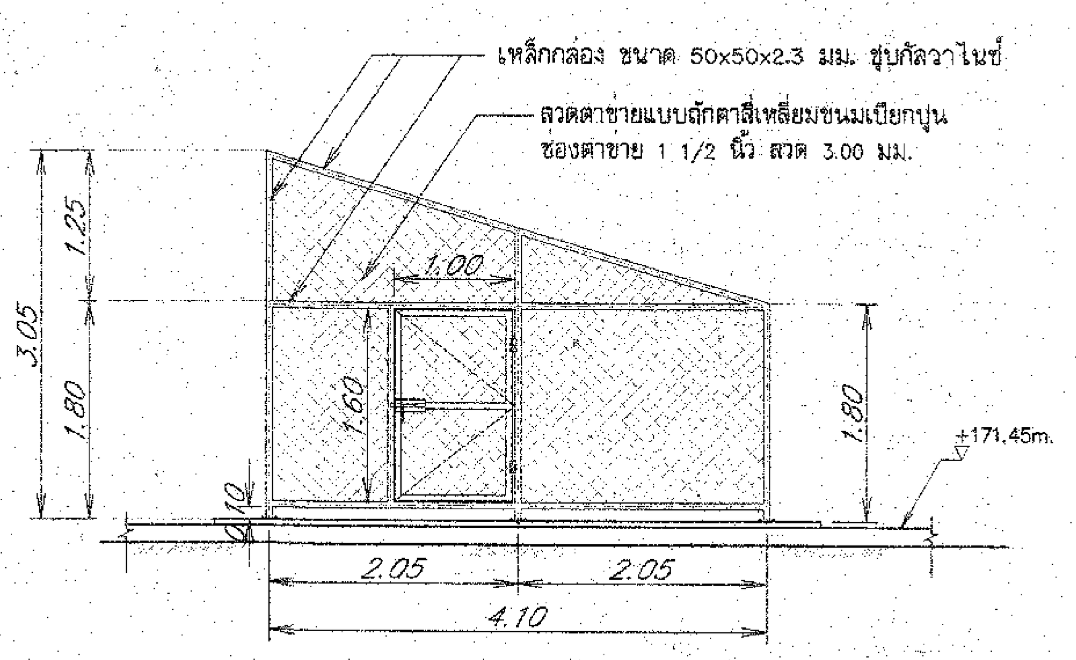

รูปด้าน 2 , 4

มาตราส่วน 1:50

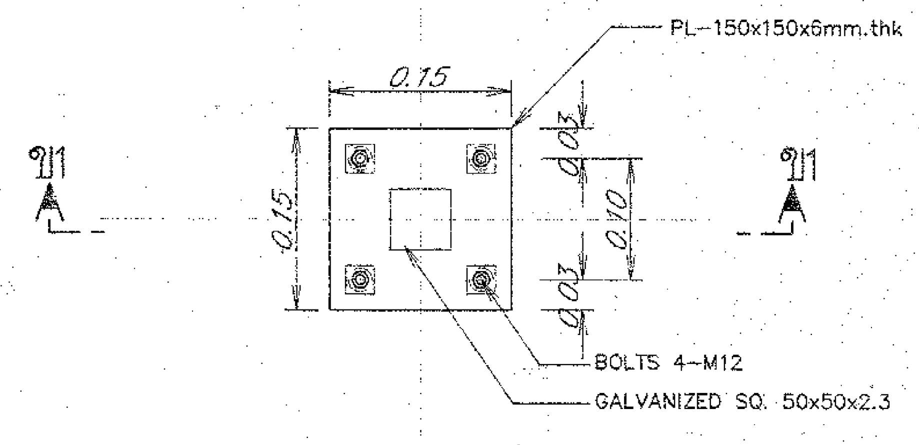

แบบขยายเสา 2

มาตราส่วน 1:5

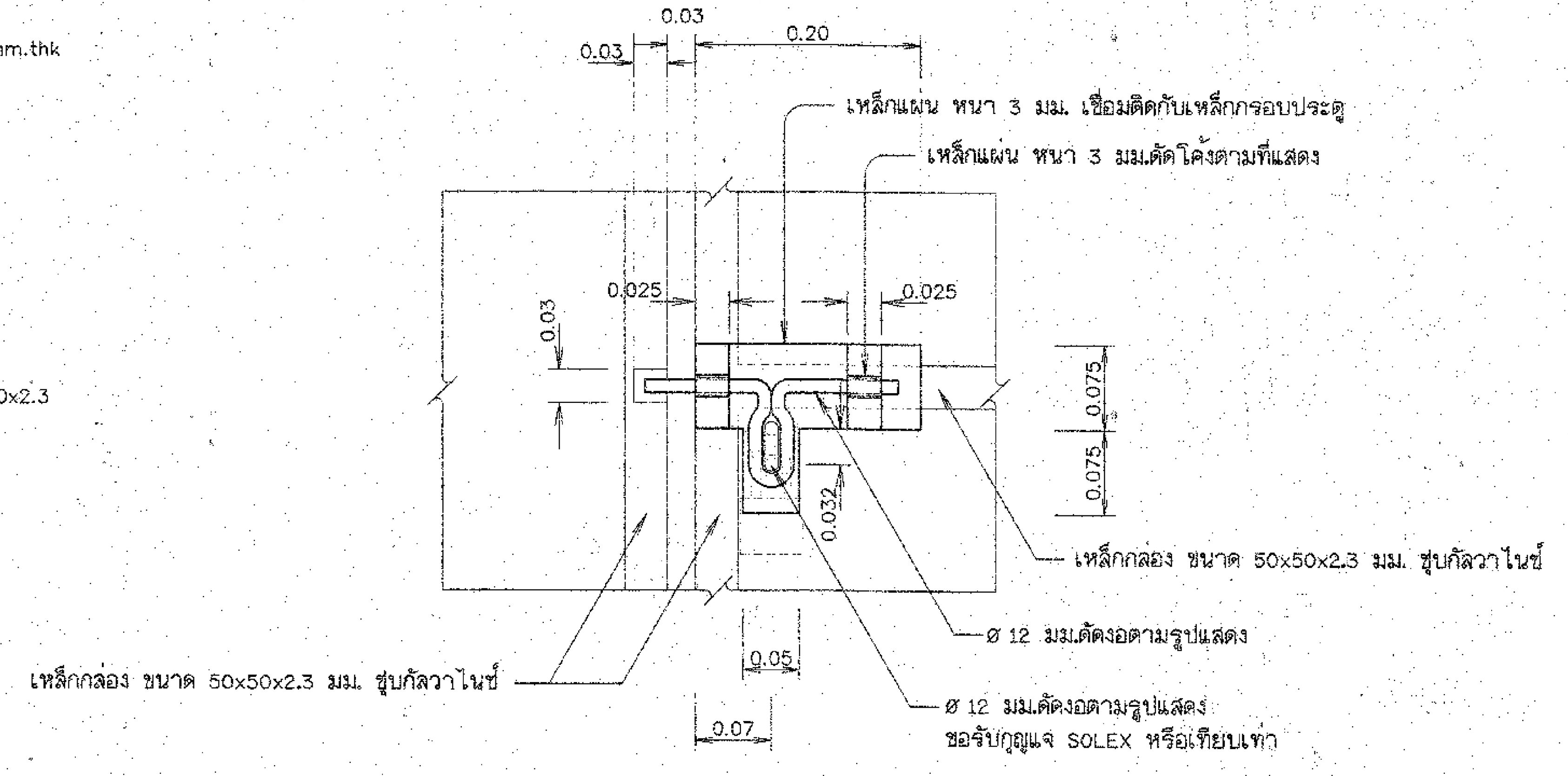

รูปขยาย 1

มาตราส่วน 1:5

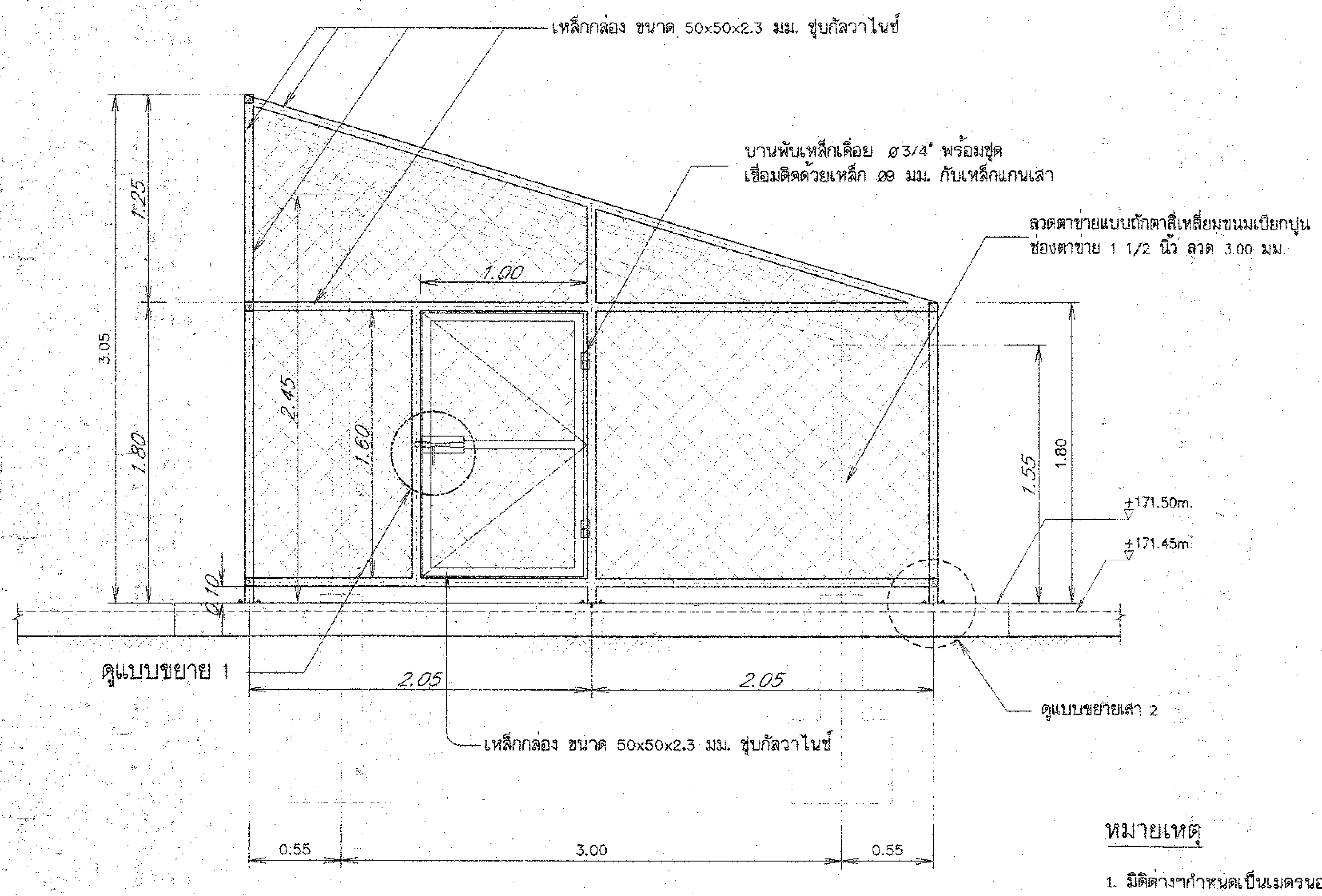

รูปตัด ก1 – ก1

มาตราส่วน 1:25

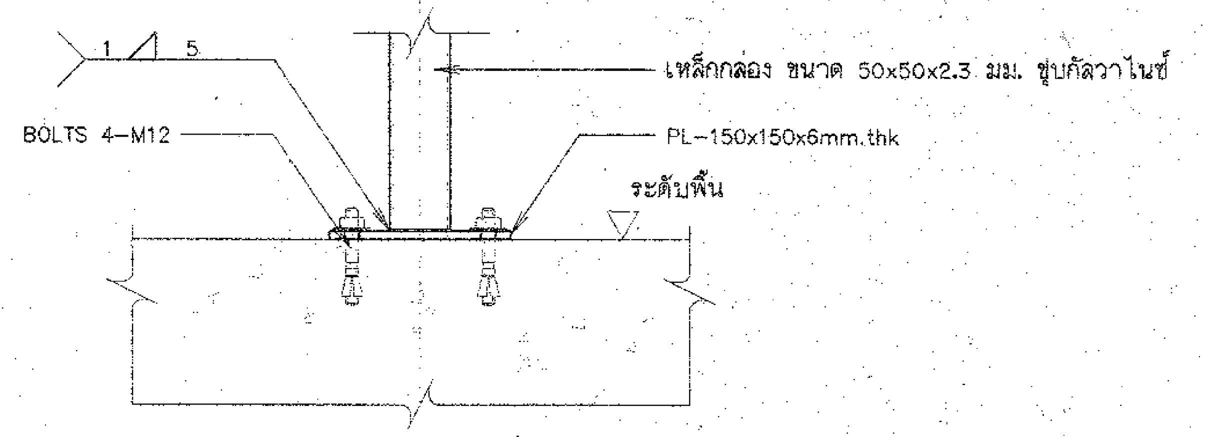

รูปตัด ข1 – ข1

มาตราส่วน 1:5

หมายเหตุ

1. มิติต่างๆกำหนดเป็นเมตรนอกจากแสดงไว้เป็นอย่างอื่น
2. อาคารต้องสร้างบนดินเดิม หรือดินถมบดอัดแน่นไม่น้อยกว่า 95% ของความหนาแน่น สูงสุดของดินแห้งตามวิธีทดสอบ STANDARD PROCTOR และต้องรับน้ำหนักบรรทุกปลอดภัยได้ไม่น้อยกว่า 10 ตัน/ตารางเมตร
3. ไม่แสดงการเสริมเหล็ก

กรมทรัพยากรน้ำ

โครงการอนุรักษ์ฟื้นฟูแหล่งน้ำหนองบัวยามกา พร้อมระบบกระจายน้ำ

หมู่ที่ 2 บ้านยามกาใหญ่ ตำบลบ้านธาตุ อำเภอเพ็ญ จังหวัดอุดรธานี

(แบบขยายแผง)

รายละเอียดการติดตั้งโครงสร้างกันขโมย

สำนักงานทรัพยากรน้ำที่ 3 อุดรธานี

คณะกรรมการจัดทำรูปแบบรายการก่อสร้าง		
ประธานกรรมการ	นายวิระ วิเชียรนิตย์	
กรรมการ	นายไพฑูรย์ สุภาไสย	
กรรมการ	นายสมศักดิ์ ทองเทพ	

สำรวจ	นายวิระ วิเชียรนิตย์	เสนอ		หนก.
ออกแบบ		ผ่าน		ผอ.ส.
เขียนแบบ	นายสมศักดิ์ ทองเทพ	เห็นชอบ		ผอ.สทน.3
แบบเลขที่		แผ่นที่	33	จำนวนแผ่น 60

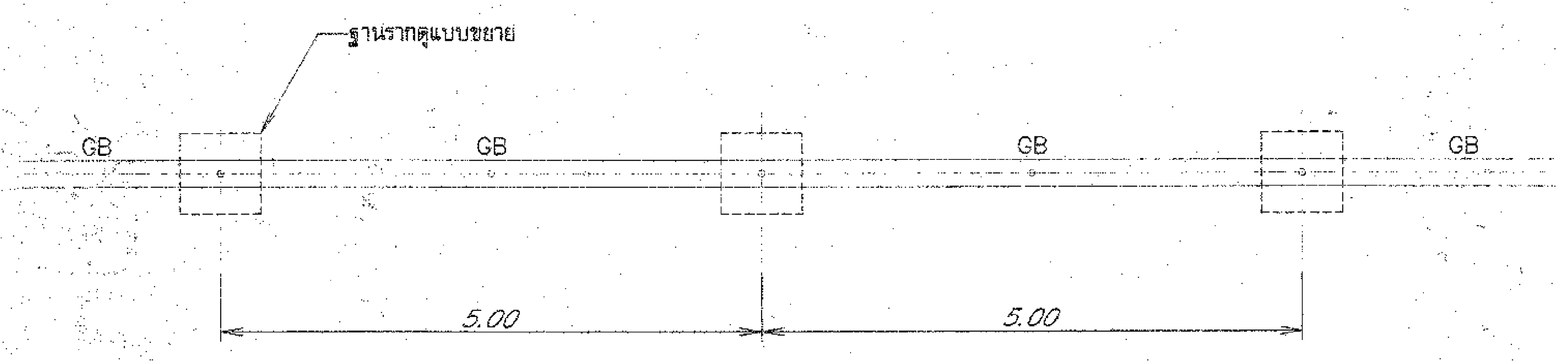

แปลนฐานรากรั้ว
มาตราส่วน 1:50

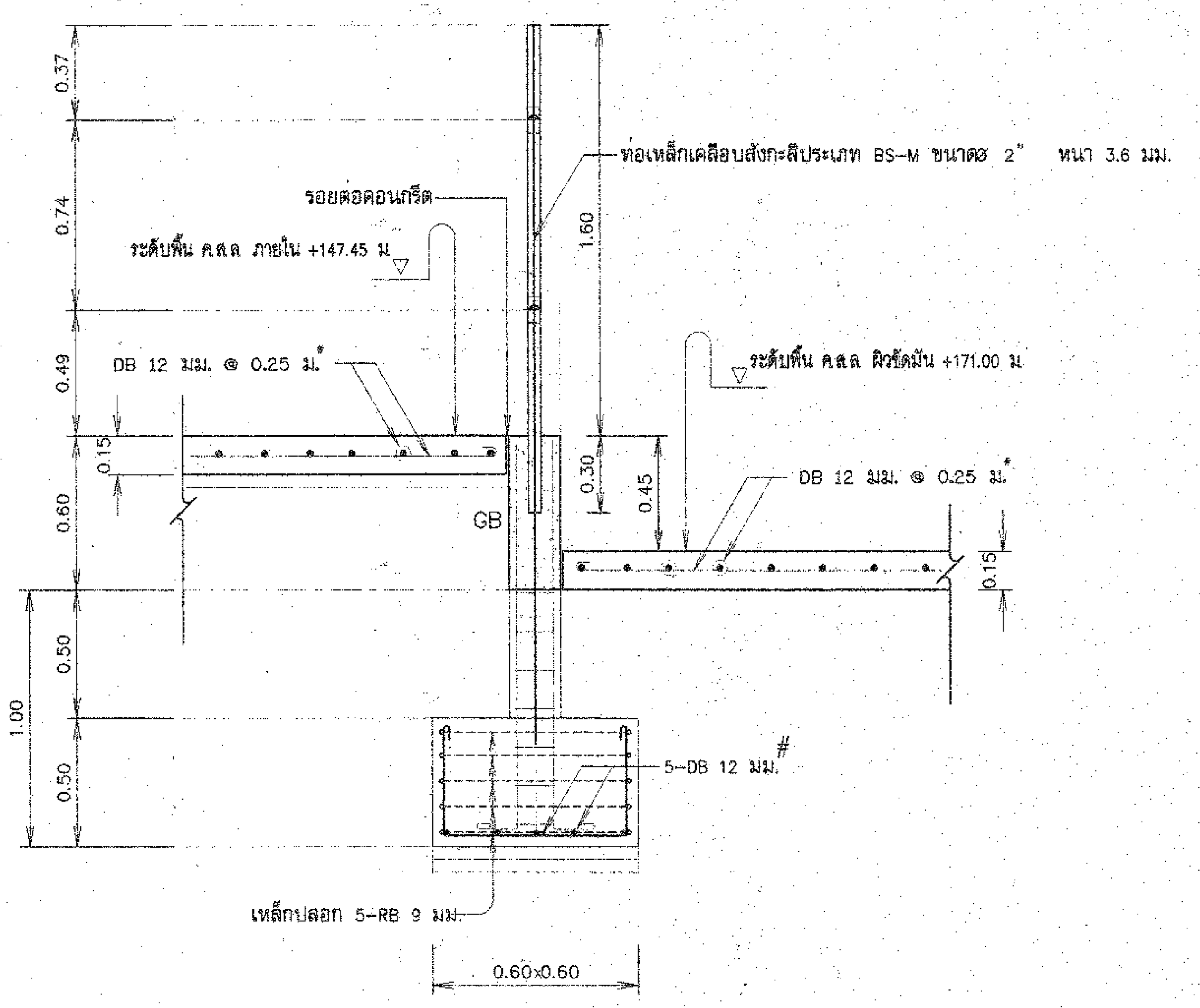

ขยายฐานรากรั้ว
มาตราส่วน 1:20

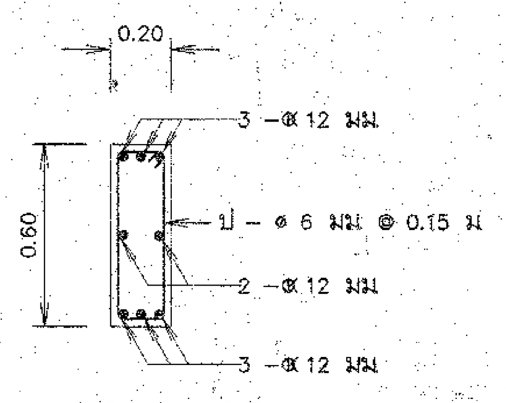

คาน GB
มาตราส่วน 1:20

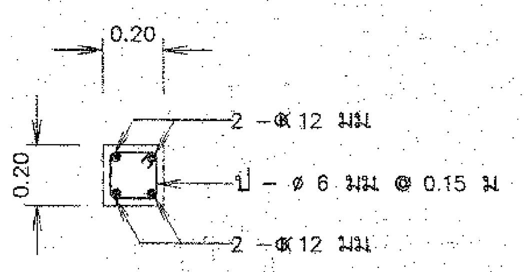

เสาตอม่อ
มาตราส่วน 1:20

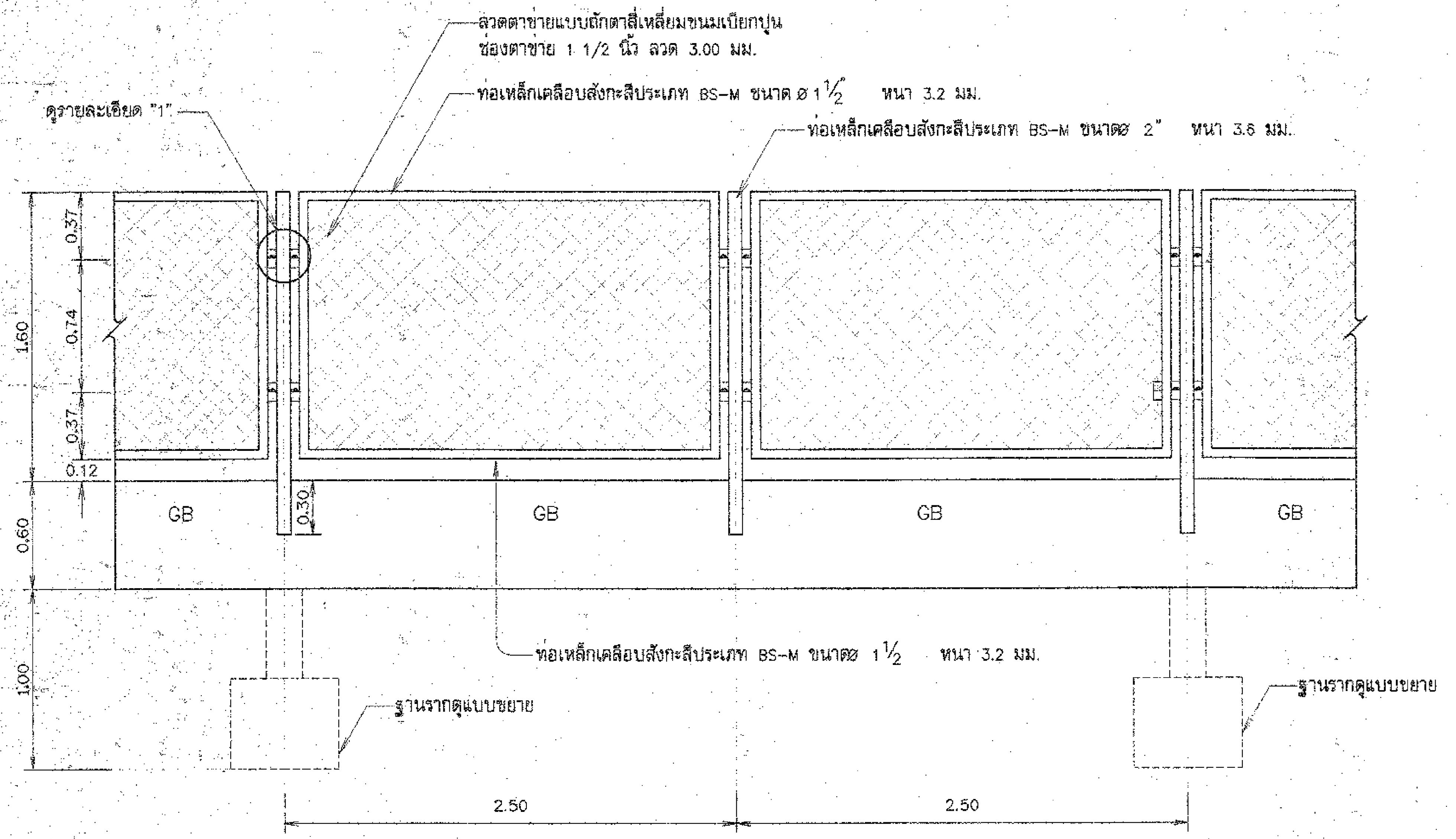

รูปแสดงแบบขยายรั้ว
มาตราส่วน 1:25

มาตราส่วน 1:20
0 0.40 0.80 1.20 1.60 2.00 ม.

มาตราส่วน 1:25
0 0.50 1.00 1.50 2.00 2.50 ม.

หมายเหตุ

1. มิติและระดับต่างๆ เป็น รทก. กำหนดเป็นเมตร นอกจากแสดงไว้เป็นอย่างอื่น
2. ท่อเหล็กอาบสังกะสี ต้องไม่ด้อยกว่า มอก.๒๖-๒๕๑๖

กรมทรัพยากรน้ำ

โครงการอนุรักษ์ฟื้นฟูแหล่งน้ำหนองบัวยามกา พร้อมระบบกระจายน้ำ

หมู่ที่ 2 บ้านยามกาใหญ่ ตำบลบ้านธาตุ อำเภอเพ็ญ จังหวัดอุดรธานี

(แบบประกอบ)
แบบรั้ว

สำนักงานทรัพยากรน้ำที่ 3 อุดรธานี

คณะกรรมการจัดทำรูปแบบรายการก่อสร้าง		
ประธานกรรมการ	นายวิระ วิเชียรนิตย์	
กรรมการ	นายไพฑูรย์ สุภาไสย	
กรรมการ	นายสมศักดิ์ ทองเทพ	

สำรวจ	นายวิระ วิเชียรนิตย์	เสนอ		หนก.
ออกแบบ		ผ่าน		ผอ.ส.
เขียนแบบ	นายสมศักดิ์ ทองเทพ	เห็นชอบ		ผอ.สทน.3
แบบเลขที่		แผ่นที่	34	จำนวนแผ่น 60

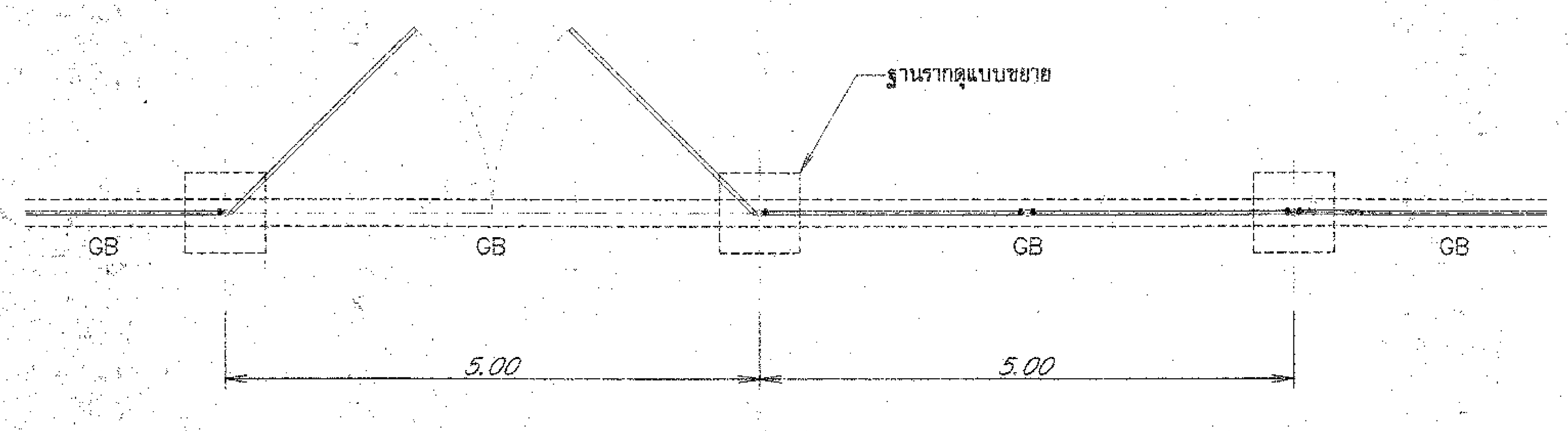

แปลนประตูรั้ว

มาตราส่วน 1:50

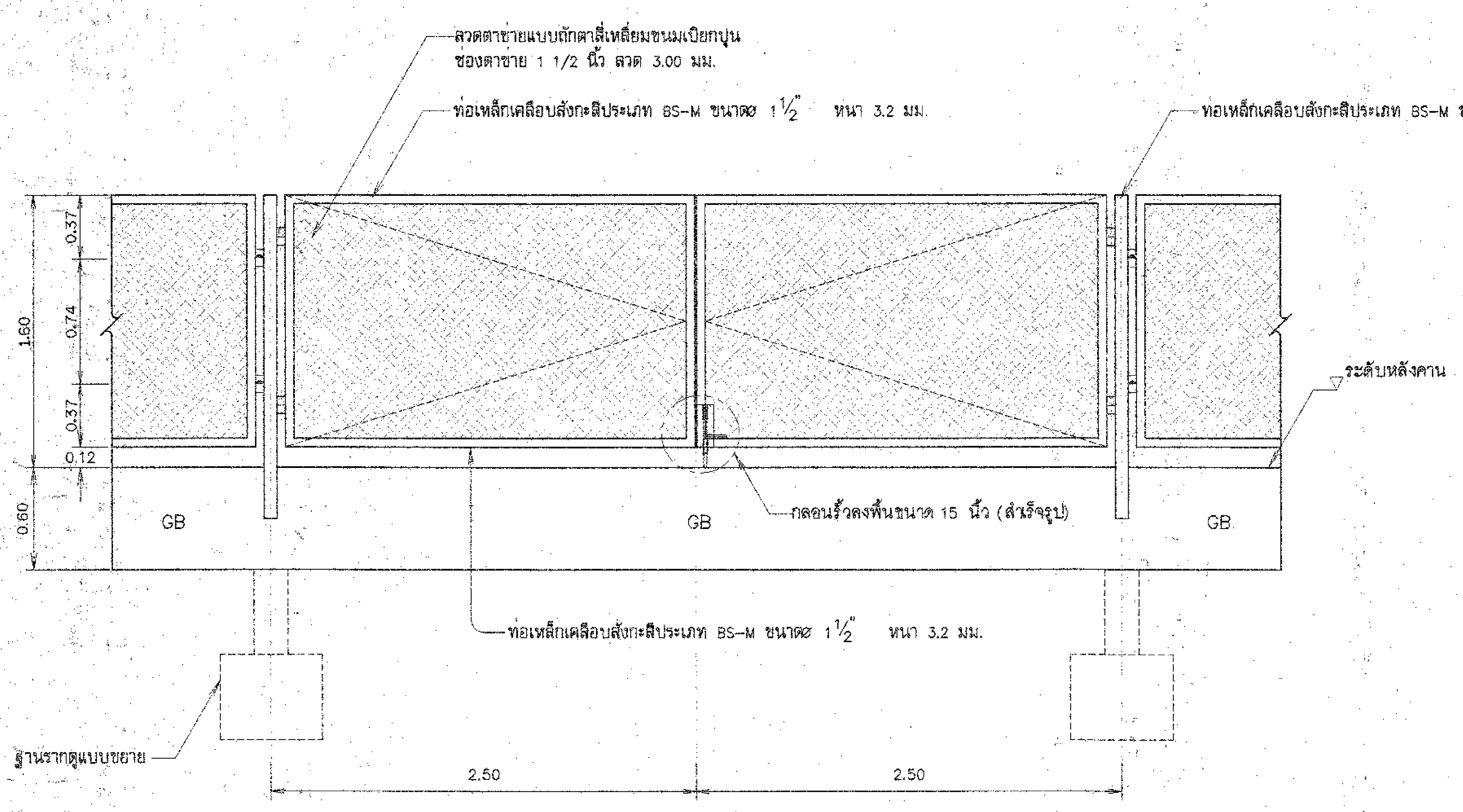

แบบขยายประตูรั้ว

มาตราส่วน 1:25

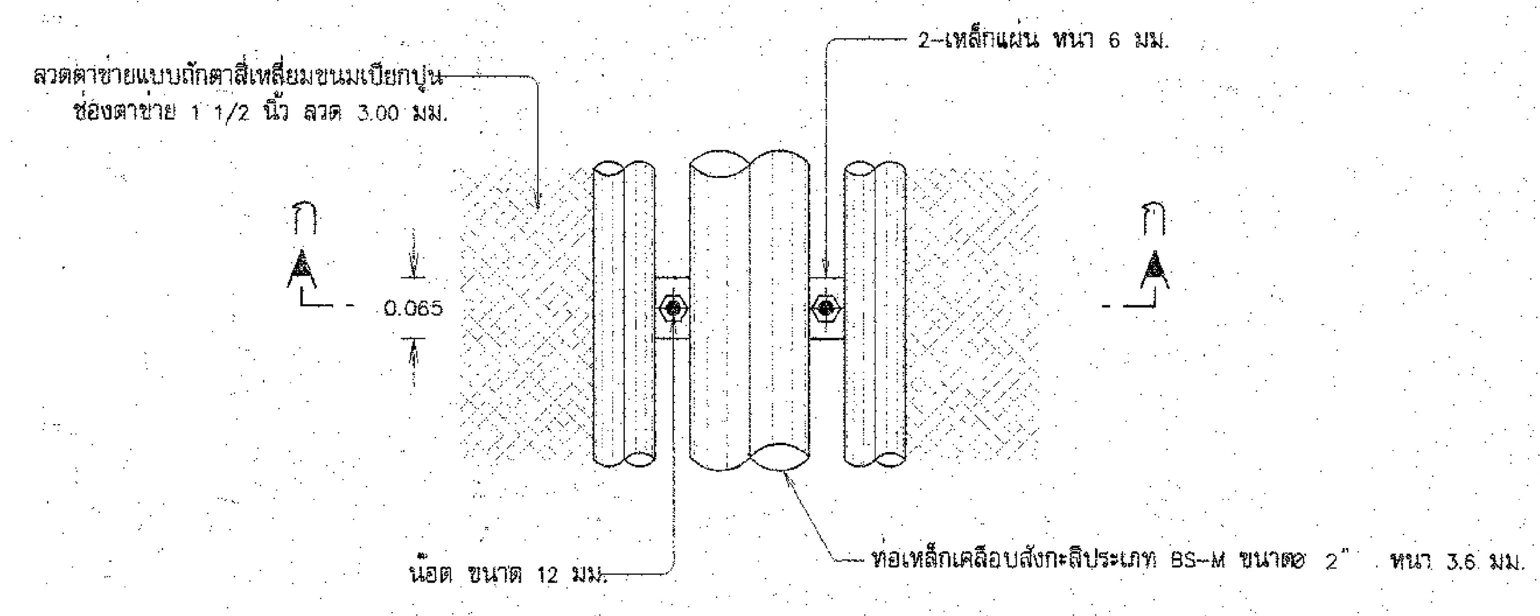

รายละเอียด 1

มาตราส่วน 1:10

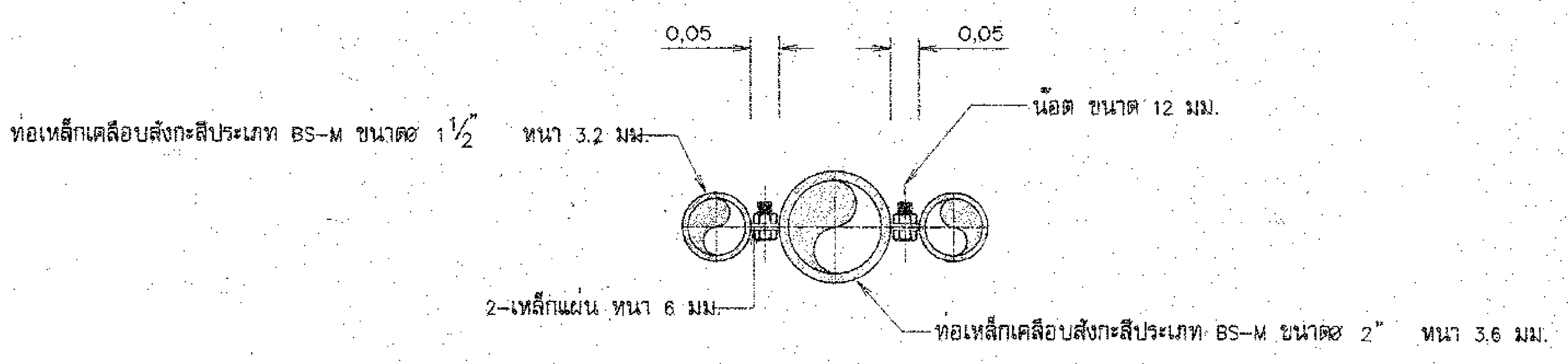

รูปตัด ก-ก

มาตราส่วน 1:10

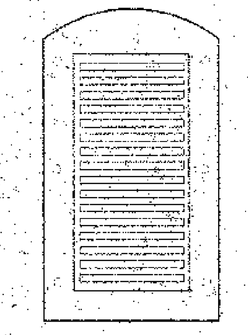

TOP VIEW

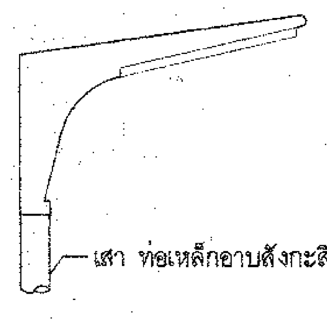

FRONT VIEW

รายละเอียดเสาไฟโซล่าเซลล์

- LED ไม่น้อยกว่า 30 วัตต์
- แผงเซลล์แสงอาทิตย์ ไม่น้อยกว่า 45 วัตต์
- ความสว่าง 160 ลูเมนวัตต์
- แบตเตอรี่ ลิเธียมไอออน ไม่น้อยกว่า 20 AH
- ความสูงเสา 4 เมตร

รายละเอียดโคมไฟ

1. ผู้รับจ้างต้องติดตั้งไฟฟ้าแสงสว่าง (หลอด LED) ที่ใช้ระบบ Solar cell จำนวน 1 ชุด บริเวณสถานที่ก่อสร้างที่เหมาะสมและไม่บังแสงอาทิตย์ต่อแผงเซลล์
2. ตู้บรรจุแผงวงจรและอุปกรณ์ต่างๆ จะต้องเป็นชนิดที่ติดตั้งกลางแจ้งได้สามารถกันน้ำ พร้อมมีพัดลมระบายอากาศขนาด 6 นิ้ว จำนวน 2 ชุด (ดูดเข้า-เป่าออก)

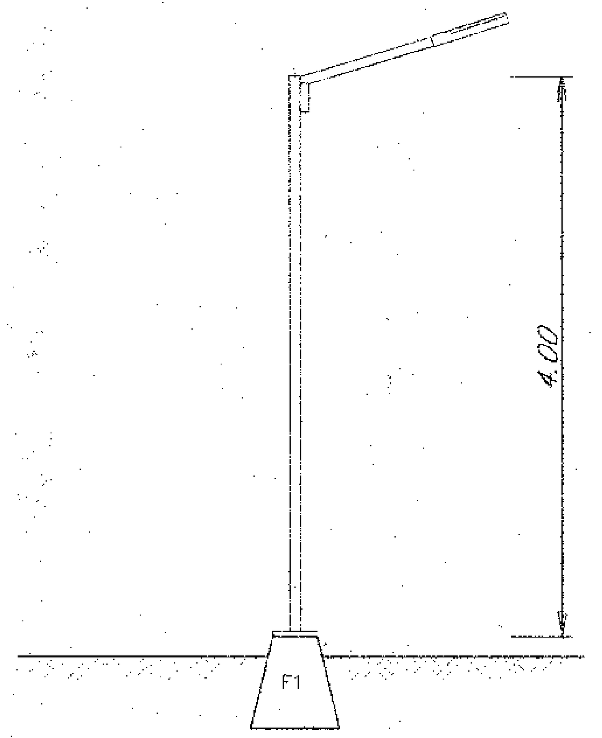

แบบเสาไฟ

หมายเหตุ

1. มิติและระดับต่างๆ เป็น รทก. กำหนดเป็นเมตร นอกจากแสดงไว้เป็นอย่างอื่น
2. ท่อเหล็กอาบสังกะสี ต้องไม่ด้อยกว่า มอก.๒๖-๒๕๑๖

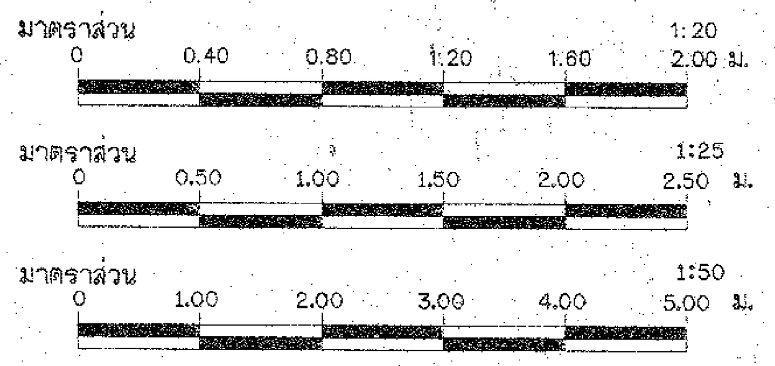

คณะกรรมการจัดทำรูปแบบรายการก่อสร้าง		
ประธานกรรมการ	นายวิระ วิเชียรนิตย์	
กรรมการ	นายไพฑูรย์ สุภาไสย	
กรรมการ	นายสมศักดิ์ ทองเทพ	

กรมทรัพยากรน้ำ

โครงการอนุรักษ์ฟื้นฟูแหล่งน้ำหนองบัวยามกา พร้อมระบบกระจายน้ำ

หมู่ที่ 2 บ้านยามกาใหญ่ ตำบลบ้านธาตุ อำเภอเพ็ญ จังหวัดอุดรธานี

(แบบประกอบ)

แบบประตูรั้ว เสาไฟโซล่าเซลล์

สำนักงานทรัพยากรน้ำที่ 3 อุดรธานี

สำรวจ	นายวิระ วิเชียรนิตย์	เสนอ			หนก.
ออกแบบ		ผ่าน			ผอ.ส.
เขียนแบบ	นายสมศักดิ์ ทองเทพ	เห็นชอบ			ผอ.สทน.3
แบบเลขที่		แผ่นที่	35	จำนวนแผ่น	60

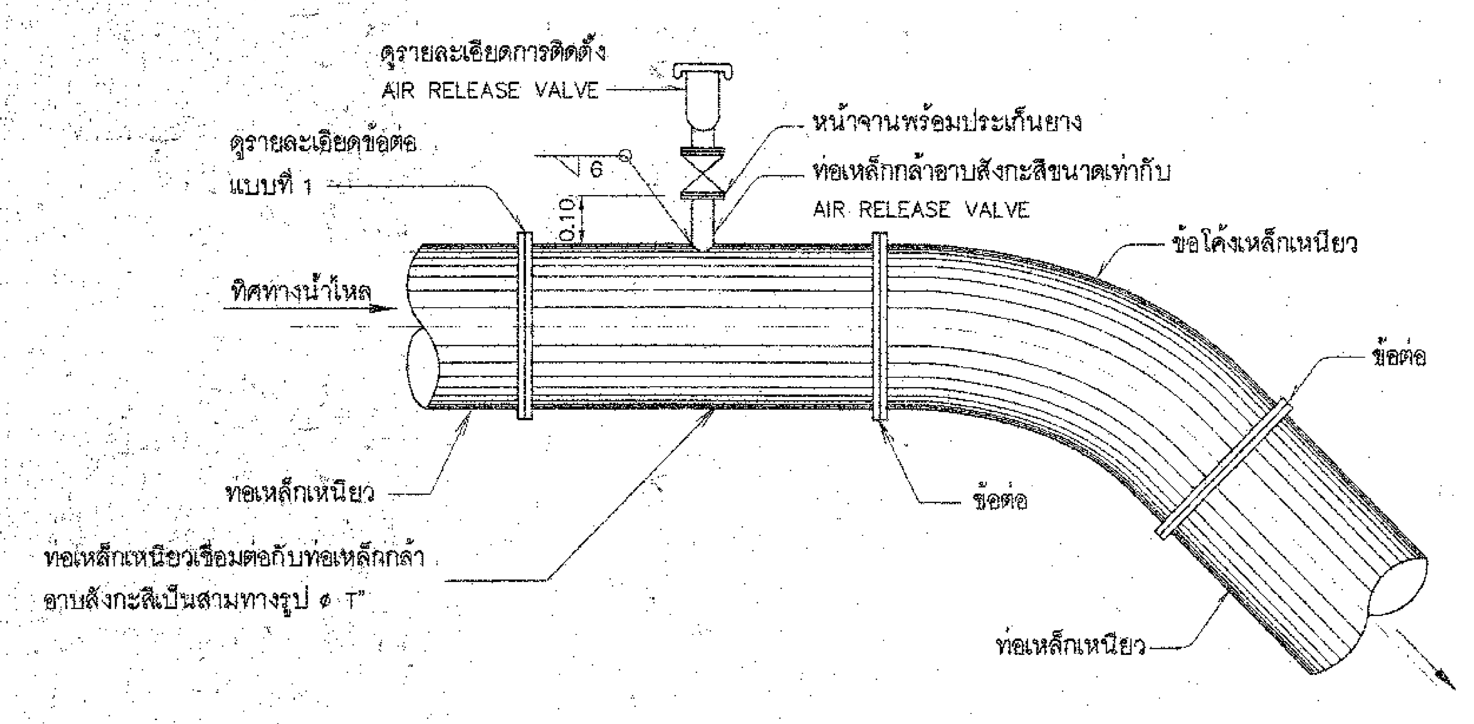

AIR RELEASE VALVE บนท่อส่งน้ำข้ามห้วย

ไม่แสดงมาตราส่วน

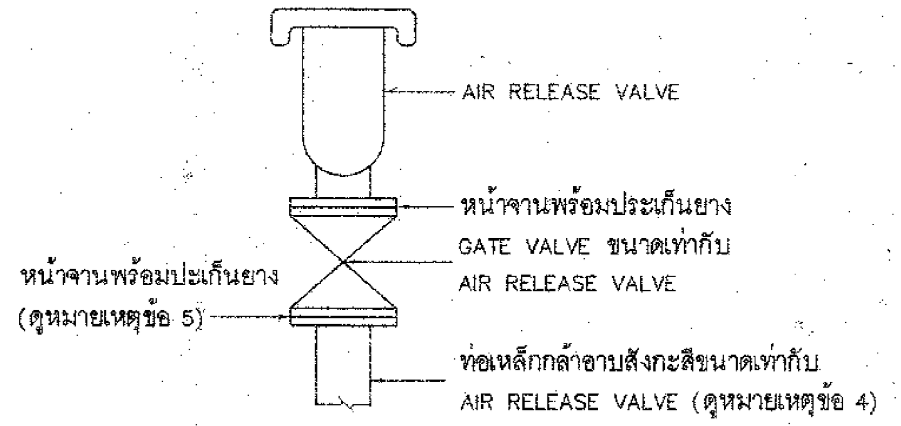

การติดตั้ง AIR RELEASE VALVE

ไม่แสดงมาตราส่วน

ตารางแสดงการใช้ขนาดของ AIR RELEASE VALVE

ขนาดท่อส่งน้ำ (มม.)	AIR RELEASE VALVE		
	ขนาด (มม)	แบบ	ชนิดข้อต่อ
100	25	SINGLE ORIFICE VALVE	เกลียว
150	25	SINGLE ORIFICE VALVE	เกลียว
200	50	DOUBLE ORIFICE VALVE	หน้าจาน
250	80	DOUBLE ORIFICE VALVE	หน้าจาน
300	80	DOUBLE ORIFICE VALVE	หน้าจาน
400	100	DOUBLE ORIFICE VALVE	หน้าจาน
500	100	DOUBLE ORIFICE VALVE	หน้าจาน
600	100	DOUBLE ORIFICE VALVE	หน้าจาน
700	100	DOUBLE ORIFICE VALVE	หน้าจาน

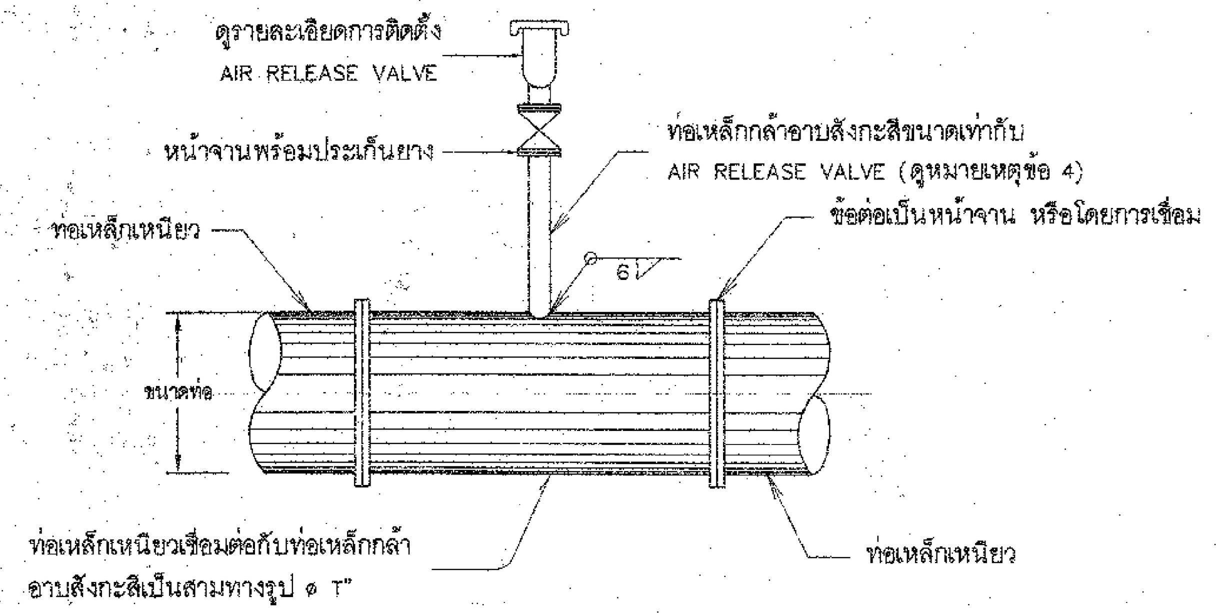

รายละเอียดข้อต่อแบบที่ 1

(กรณีท่อส่งน้ำเป็นท่อเหล็กเหนียว)

ไม่แสดงมาตราส่วน

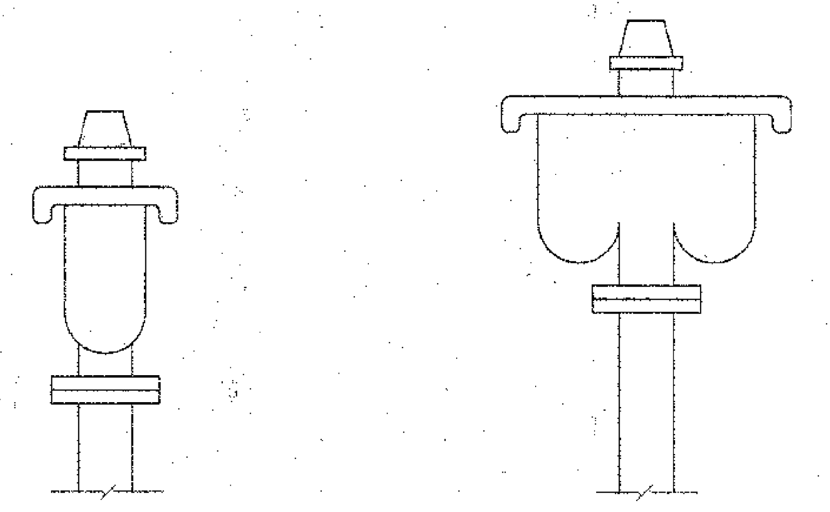

แบบ SINGLE ORIFICE   แบบ DOUBLE ORIFICE

รายละเอียด AIR RELEASE VALVE

ไม่แสดงมาตราส่วน

หมายเหตุ

1. มิติต่างๆ กำหนดไว้เป็นเมตร ขนาดของเหล็กเสริมเป็นมิลลิเมตร นอกจากระบุไว้เป็นอย่างอื่น
2. ตำแหน่งการติดตั้ง AIR RELEASE VALVE ดูจากแบบแปลนและรูปตัดตามยาวท่อส่งน้ำ
3. AIR RELEASE VALVE และ GATE VALVE ให้ยึดถือตามข้อกำหนดต่อไปนี้
   - 3.1 AIR RELEASE VALVE ที่ใช้จะต้องเป็นไปตามมาตรฐาน มอก.1368–2539 ความดันใช้งานไม่น้อยกว่า 10 กก./ตารางเซนติเมตร
   - 3.2 GATE VALVE ซึ่งทำหน้าที่เป็น ISOLATING VALVE นั้นต้องเป็นไปตามมาตรฐาน มอก.256–2540 ความดันใช้งานไม่น้อยกว่า 10 กก./ซม^2
   - 3.3 ข้อกำหนดและรายละเอียดเกี่ยวกับ AIR RELEASE VALVE และ GATE VALVE ให้ดูจากรายการรายละเอียดด้านวิศวกรรม (TECHNICAL SPECIFICATIONS)
4. ท่อเหล็กกล้าอาบสังกะสีที่ใช้ในการประกอบการติดตั้ง AIR RELEASE VALVE ต้องเป็นไปตามมาตรฐาน มอก.277–2532
5. สำหรับ AIR RELEAS VALVE ขนาดระบุ 25 มม ให้ใช้ข้อต่อแบบเกลียว
6. วิธีการเชื่อมต่อท่อและการทดสอบ ระหว่างท่อส่งน้ำ MAIN PIPE LINE กับ AIR RELEASE VALVE ให้เป็นไปตามรายการรายละเอียดด้านวิศวกรรม โดยความเห็นชอบจากหัวหน้าโครงการหรือคณะกรรมการตรวจการจ้าง
7. ตำแหน่งของ AIR RELEASE VALVE จะติดตั้งในจุดที่สูงสุดของระดับท่อส่งน้ำ การเปลี่ยนแปลงต้องได้รับความเห็นชอบจากหัวหน้าโครงการหรือคณะกรรมการตรวจการจ้าง

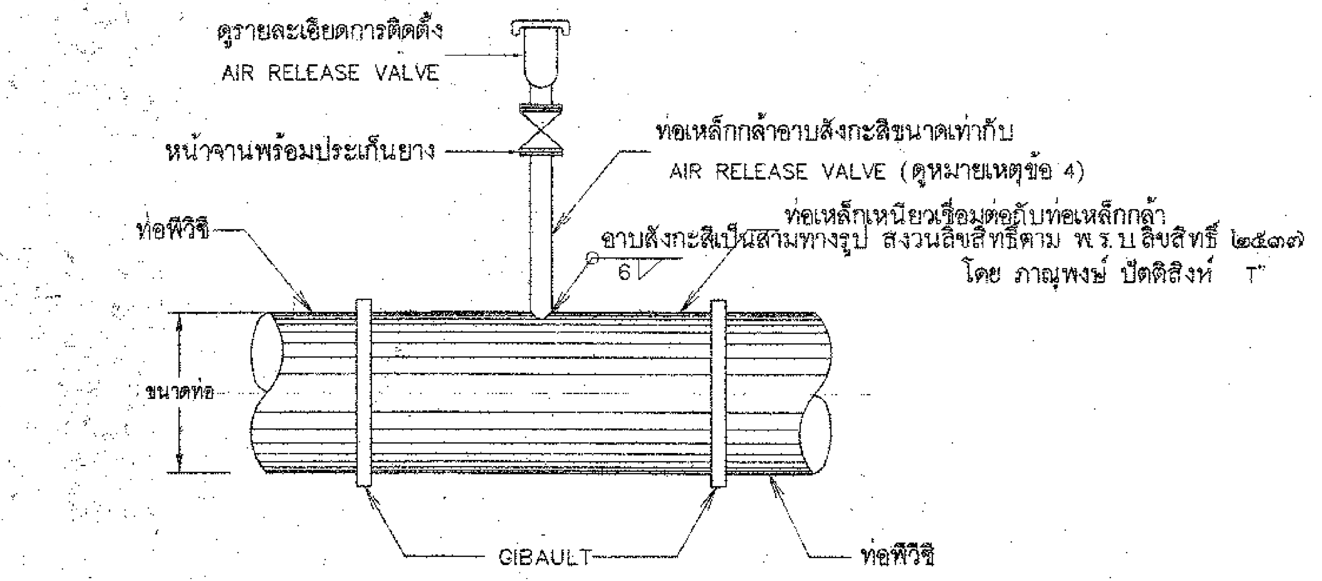

รายละเอียดข้อต่อแบบที่ 2

(กรณีท่อส่งน้ำเป็นท่อพีวีซี)

ไม่แสดงมาตราส่วน

กรมทรัพยากรน้ำ

โครงการอนุรักษ์ฟื้นฟูแหล่งน้ำหนองบัวยามกา พร้อมระบบกระจายน้ำ

หมู่ที่ 2 บ้านยามกาใหญ่ ตำบลบ้านธาตุ อำเภอเพ็ญ จังหวัดอุดรธานี

(แบบประกอบ)

รายละเอียดท่อระบายอากาศ

สำนักงานทรัพยากรน้ำที่ 3 อุดรธานี

คณะกรรมการจัดทำรูปแบบรายการก่อสร้าง		
ประธานกรรมการ	นายวิระ วิเชียรนิตย์	
กรรมการ	นายไพฑูรย์ สุภาไสย	
กรรมการ	นายสมศักดิ์ ทองเทพ	

สำรวจ	นายวิระ วิเชียรนิตย์	เสนอ		หนก.
ออกแบบ		ผ่าน		ผอ.ส.
เขียนแบบ	นายสมศักดิ์ ทองเทพ	เห็นชอบ		ผอ.สทน.3
แบบเลขที่		แผ่นที่ 36	จำนวนแผ่น	60

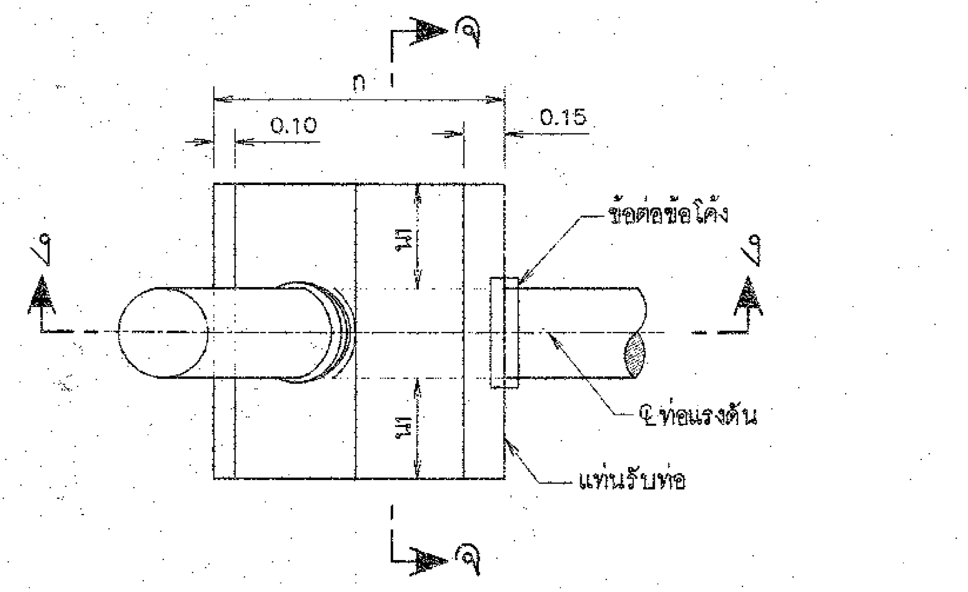

แปลน

มาตราส่วน 1:10

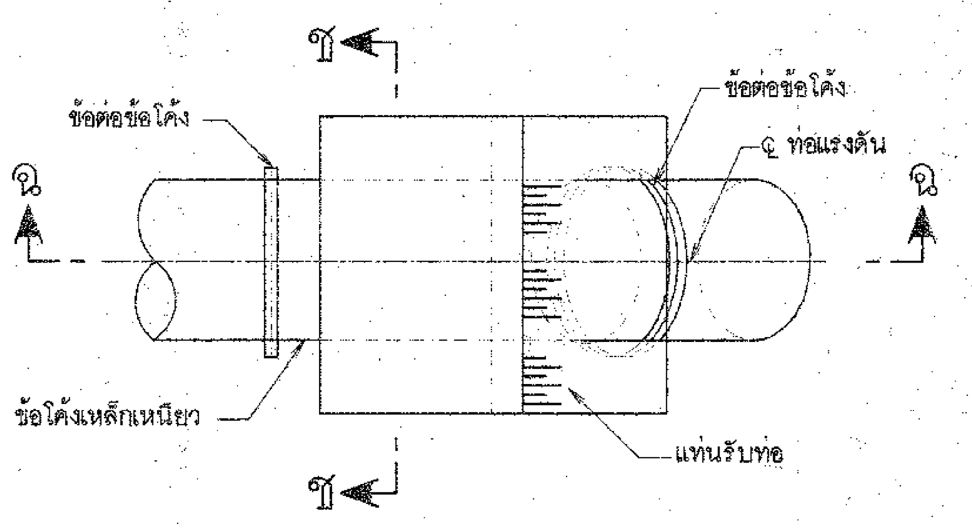

แปลน

มาตราส่วน 1:10

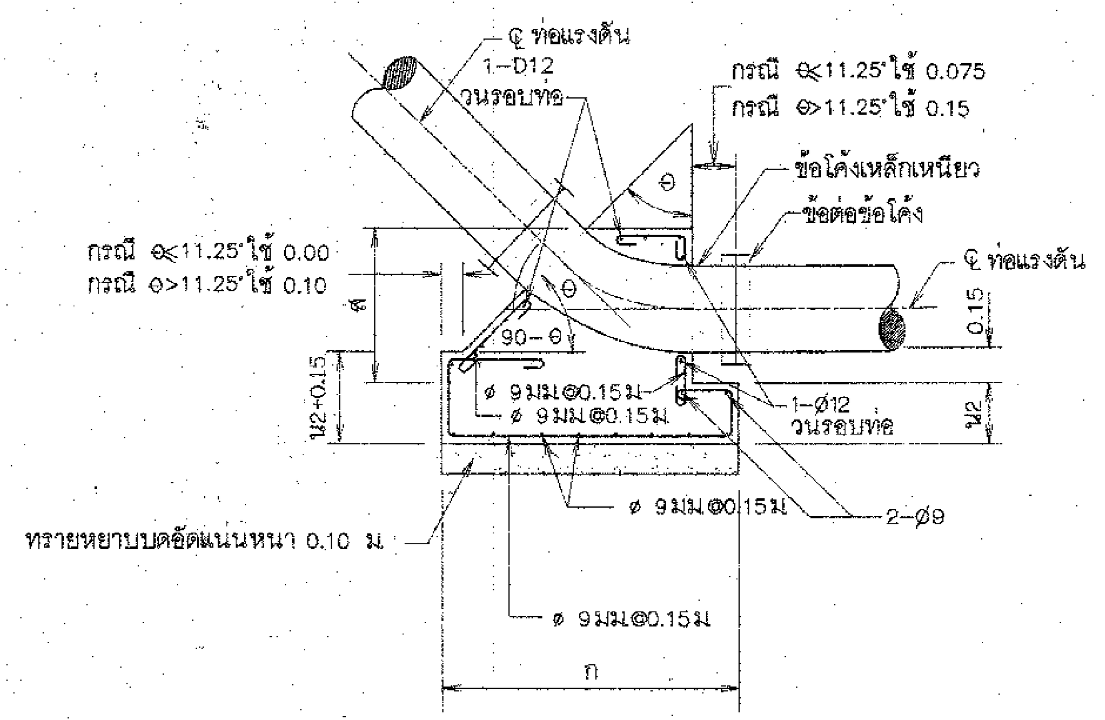

รูปตัด ง–ง

มาตราส่วน 1:10

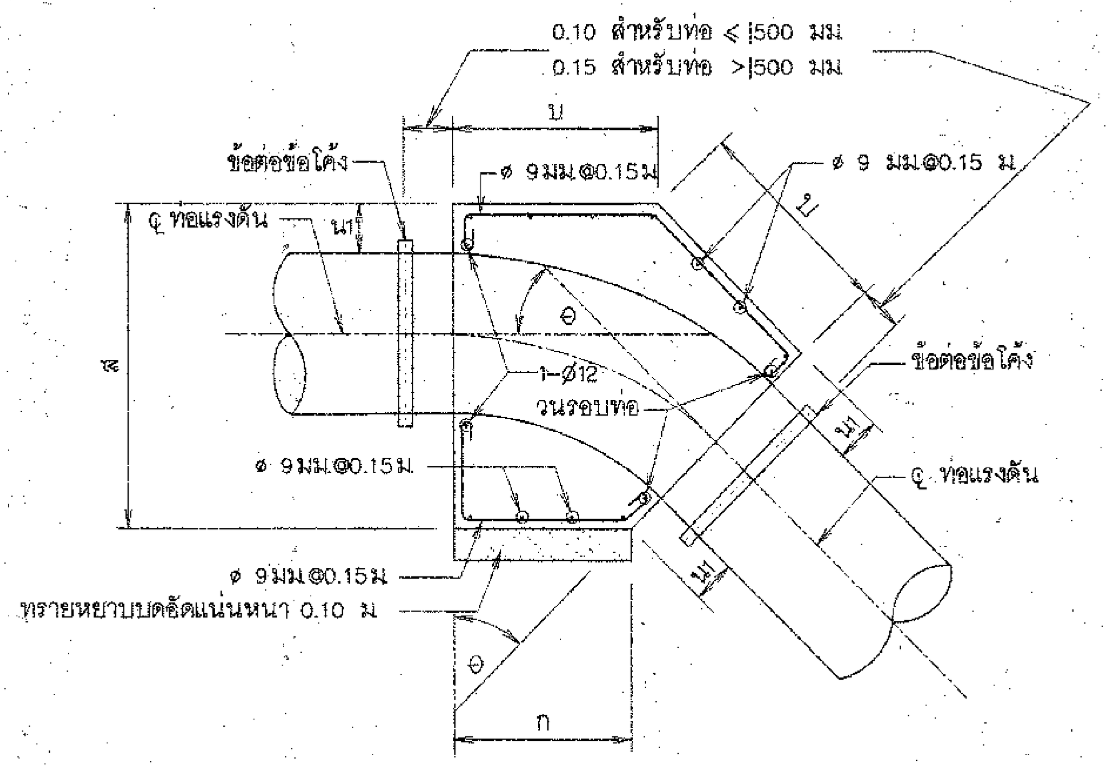

รูปตัด ฉ–ฉ

มาตราส่วน 1:10

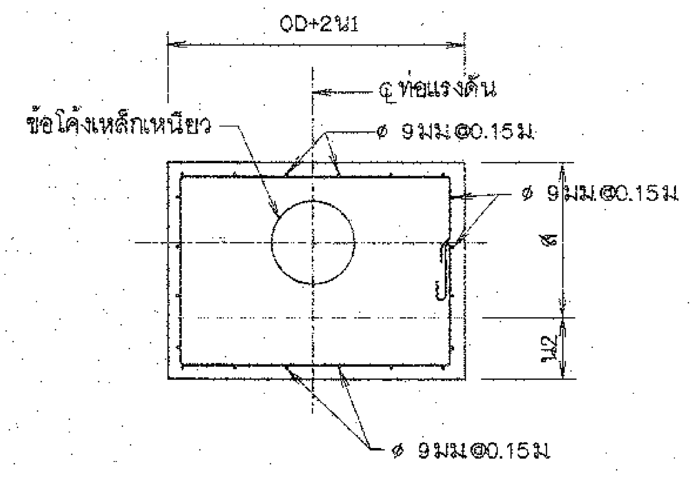

รูปตัด จ–จ

มาตราส่วน 1:10

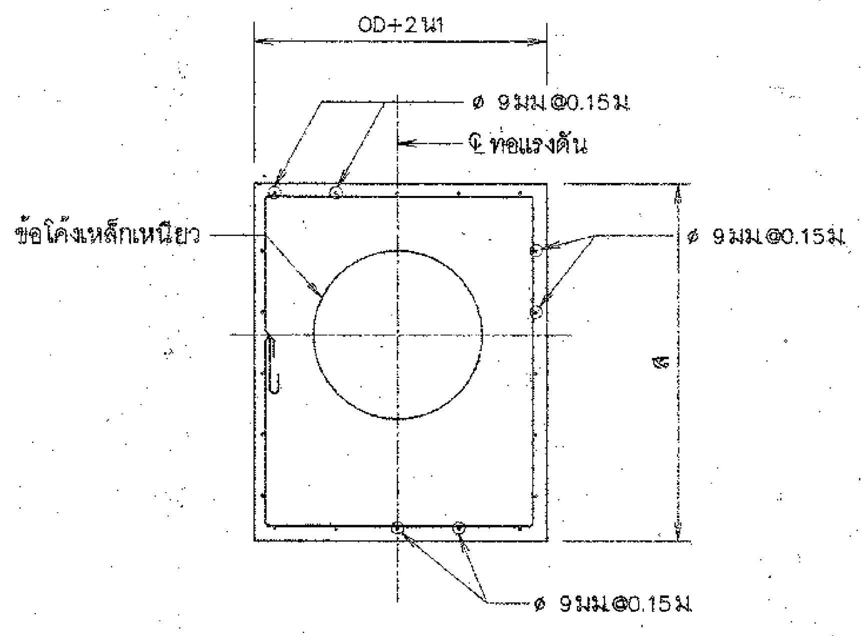

รูปตัด ช–ช

มาตราส่วน 1:10

หมายเหตุ

1. มิติต่างๆกำหนดเป็นเมตร นอกจากแสดงไว้เป็นอย่างอื่น
2. คอนกรีตต้องรับแรงกดสูงสุดได้ไม่น้อยกว่า 210 กก./ตารางเซนติเมตร โดยการทดสอบแท่งคอนกรีตมาตรฐานรูปทรงกระบอก ø 15x30 ซม เมื่ออายุได้ 28 วัน
3. ขนาดของเหล็กเสริม กำหนดไว้เป็นมิลลิเมตร นอกจากแสดงไว้เป็นอย่างอื่น
4. เหล็กเสริมใช้เหล็กเส้นกลม (ROUND BARS) ชั้นคุณภาพ SR 24 ตาม มอก. 20–2559
5. เหล็กเสริมใช้เหล็กข้ออ้อย (DEFORMED BARS) ชั้นคุณภาพ SD 40 ตาม มอก. 24–2559
6. คอนกรีตหุ้มเหล็กเสริมให้เป็นไปตามเกณฑ์ดังนี้
   - 5.1 เหล็กเสริมชั้นเดียวถ้าไม่แสดงไว้เป็นอย่างอื่นให้วางกึ่งกลางความหนา
   - 5.2 เหล็กเสริมสองชั้นระยะระหว่างผิวเหล็กกับผิวคอนกรีตที่ติดกับแบบ ให้ใช้ 5 ซม นอกจากแสดงไว้เป็นอย่างอื่น
7. ระยะระหว่างเหล็กเสริมที่แสดงไว้เป็นระยะระหว่างศูนย์กลางเหล็กถึงศูนย์กลางเหล็ก
8. OD = เส้นผ่านศูนย์กลางภายนอก
   ID = เส้นผ่านศูนย์กลางภายใน

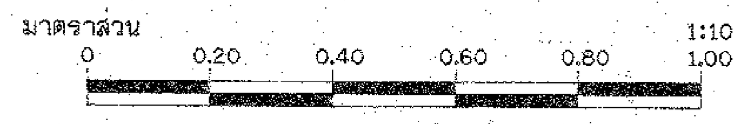

กรมทรัพยากรน้ำ

โครงการอนุรักษ์ฟื้นฟูแหล่งน้ำหนองบัวยามกา พร้อมระบบกระจายน้ำ

หมู่ที่ 2 บ้านยามกาใหญ่ ตำบลบ้านธาตุ อำเภอเพ็ญ จังหวัดอุดรธานี

(แบบประกอบ)

แปลนขยายการยึดท่อ (concrete thrust block)

สำนักงานทรัพยากรน้ำที่ 3 อุดรธานี

คณะกรรมการจัดทำรูปแบบรายการก่อสร้าง		
ประธานกรรมการ	นายวิระ วิเชียรนิตย์	
กรรมการ	นายไพฑูรย์ สุภาไสย	
กรรมการ	นายสมศักดิ์ ทองเทพ	

สำรวจ	นายวิระ วิชียรนิตย์	เสนอ		หนก.
ออกแบบ		ผ่าน		ผอ.ส
เขียนแบบ	นายสมศักดิ์ ทองเทพ	เห็นชอบ		ผอ.สทน.3
แบบเลขที่		แผ่นที่	37	จำนวนแผ่น 60

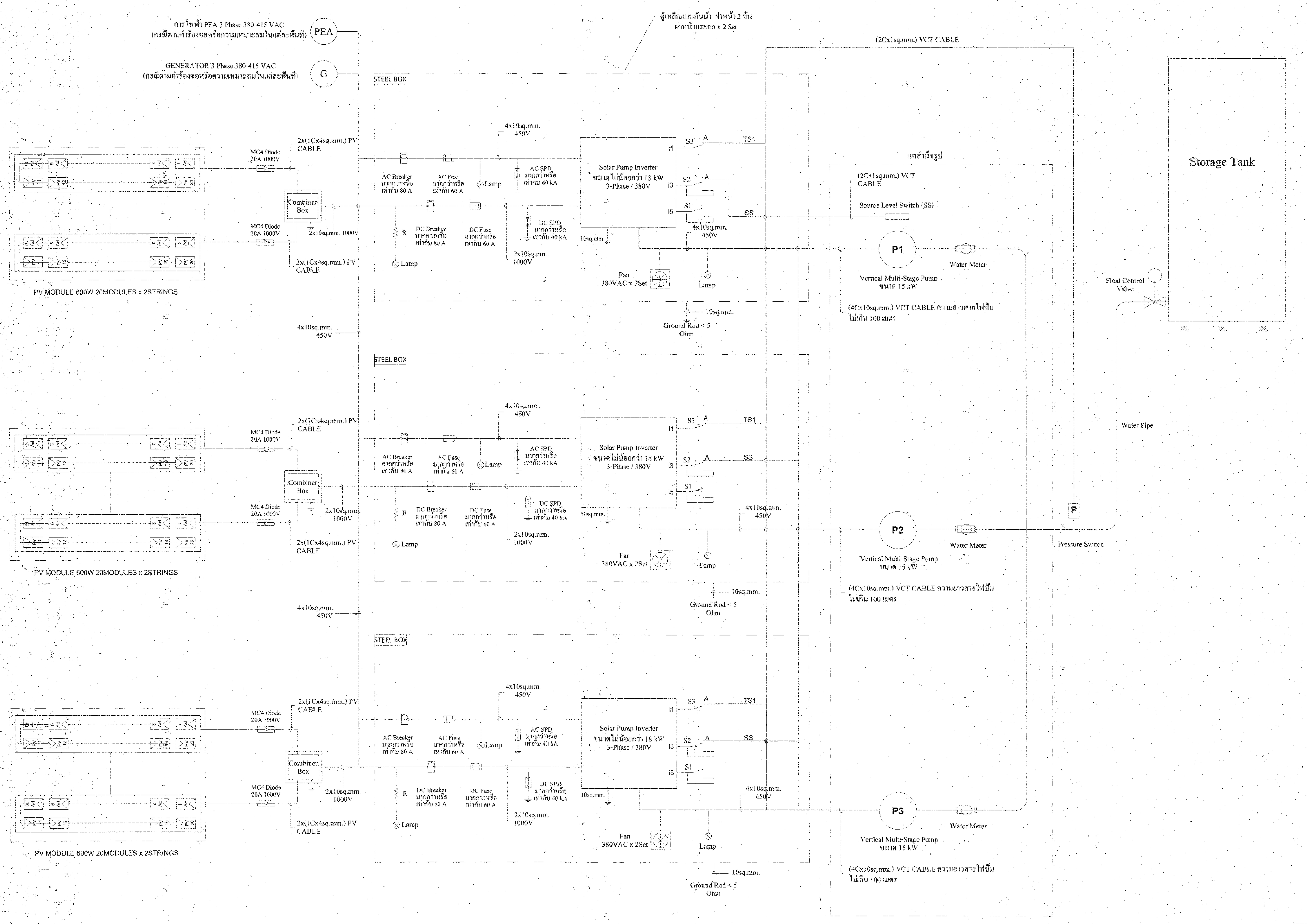

SINGLE LINE DIAGRAM
(15kW-Pump x 3Units)

กรมทรัพยากรน้ำ

โครงการอนุรักษ์ฟื้นฟูแหล่งน้ำหนองบัวยามกา พร้อมระบบกระจายน้ำ

หมู่ที่ 2 บ้านยามกาใหญ่ ตำบลบ้านธาตุ อำเภอเพ็ญ จังหวัดอุดรธานี

(แบบประกอบ)

SINGLE LINE DIAGRAM (15KW x 4Units)

สำนักงานทรัพยากรน้ำที่ 3 อุดรธานี

สำรวจ	นายวิระ วิเชียรนิตย์	เสนอ		หนก.
ออกแบบ		ผ่าน		ผล.ส
เขียนแบบ	นายสมศักดิ์ ทองเทพ	เห็นชอบ		ผอ.สทน.3
แบบเลขที่		แผ่นที่	38	จำนวนแผ่น 60

คณะกรรมการจัดทำรูปแบบรายการก่อสร้าง	
ประธานกรรมการ	นายวิระ วิเชียรนิตย์
กรรมการ	นายไพฑูรย์ สุภาไสย
กรรมการ	นายสมศักดิ์ ทองเทพ

สัญลักษณ์

1. ชุดแผงเซลล์แสงอาทิตย์ ขนาดไม่น้อยกว่า 600 วัตต์/แผง
2. ชุดโครงสร้างรองรับแผงเซลล์แสงอาทิตย์
3. Circuit breaker DC
4. Solar Pump Inverter ขนาดไม่น้อยกว่า 18 Kw 3 เฟส
5. Surge protection DC
6. Circuit breaker AC
7. วาล์ว เปิด- ปิด น้ำ
8. เครื่องสูบน้ำเป็นชนิด VERTICAL MULTISTAGE CENTRIFUGAL PUMP ขนาด 15 Kw
   สามารถสูบได้ไม่น้อยกว่า 90 ลบ.ม./ชม./ชุด จำนวน 3 ชุด
   มีแรงขับไม่น้อยกว่า 20 แรงม้าระบบไฟฟ้า 380 โวลต์ 3 เฟส 50 เฮิรท
9. Teminal
10. Diode Bridge Rectifier
11. พัดลมดูดอากาศเข้า-ออก
12. ท่อส่งน้ำ ขนาด 3 นิ้ว
13. ท่อจ่ายน้ำ ท่อ Main ขนาด 6 นิ้ว
14. Level Sensor
15. ถังเก็บน้ำขนาด 300 ลูกบาศก์เมตร

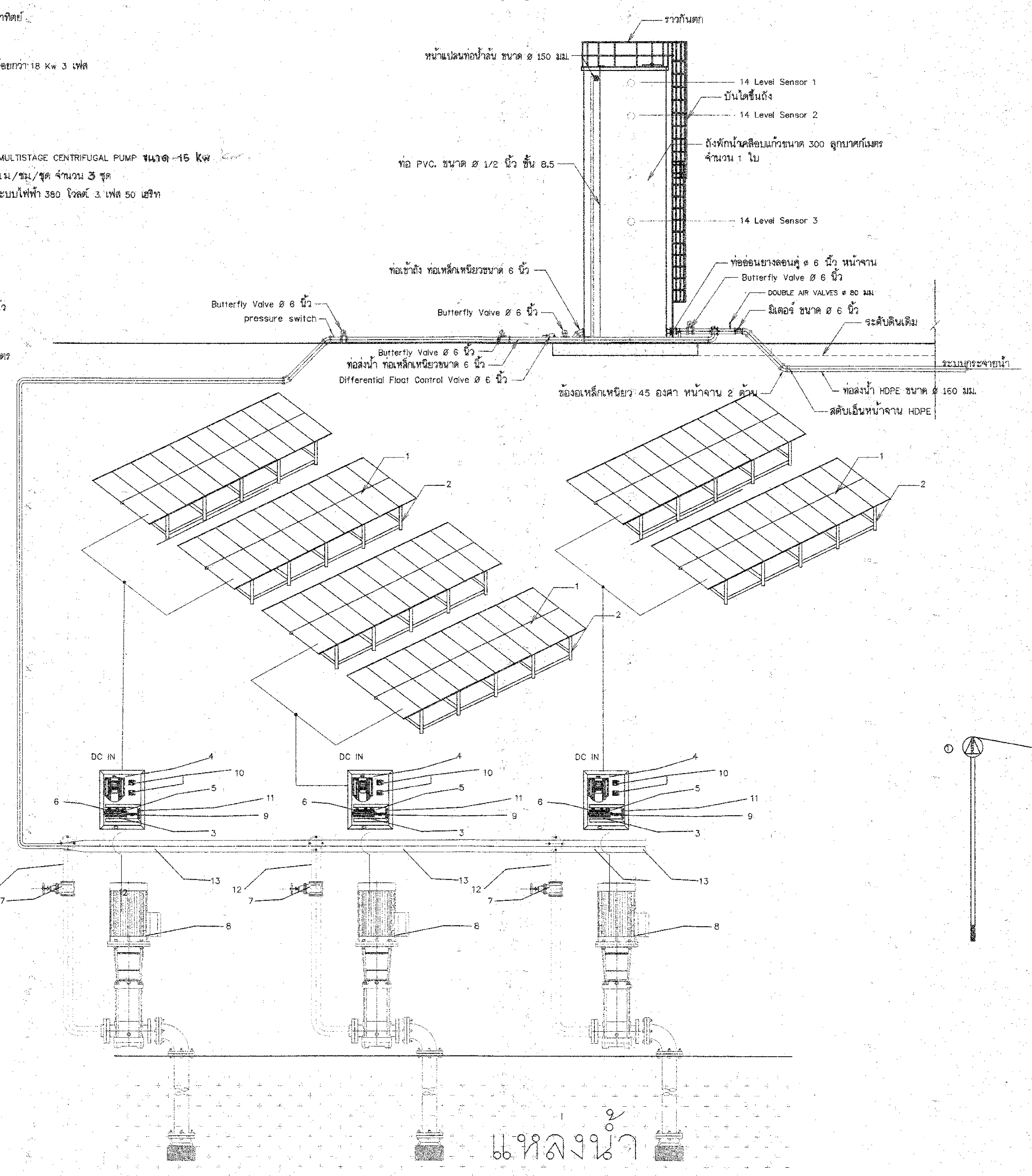

แบบระบบกระจายน้ำด้วยพลังงานแสงอาทิตย์

มาตราส่วน ไม่แสดงมาตราส่วน

หมายเหตุ

1. มาตรฐานการผลิต คุณสมบัติและรายละเอียดต่างๆ ให้ใช้ตามที่กำหนดในรายการรายละเอียดด้านวิศวกรรม (TECHNICAL SPECIFICATIONS)
2. การตรวจสอบผลิตภัณฑ์ระบบกระจายน้ำด้วยพลังงานแสงอาทิตย์ จำนวน 15 รายการนี้ ให้ผู้รับจ้างจัดทำและเสนอคณะกรรมการตรวจรับพัสดุ และผู้ควบคุมงานก่อนดำเนินการก่อสร้าง
   - จัดส่งแคตตาล็อคของบริษัทผู้ผลิตที่แสดงชื่อผลิตภัณฑ์และรุ่นที่ผลิต
   - จัดส่งสำเนาหนังสือรับรองมาตรฐานการผลิต และหรือผลการทดสอบจากหน่วยงานที่เชื่อถือได้
   - หนังสือรับรองการส่งมอบสินค้าจากผู้ผลิตหรือตัวแทนจำหน่ายตัวจริง
3. รายละเอียดใดที่ไม่ชัดเจนหรือไม่ได้ระบุในแบบ ให้ผู้รับจ้างจัดทำและเสนอ Shop Drawing เพื่อประกอบการพิจารณาจากคณะกรรมการตรวจรับพัสดุก่อนดำเนินการก่อสร้าง
4. บ่อติดตั้งประตูน้ำและบ่อควบคุมพลังงานน้ำ (ก่อนลงรางระบายน้ำฝน ถ้ามี) ให้ผู้รับจ้างจัดทำและเสนอ Shop Drawing เพื่อประกอบการพิจารณาจากคณะกรรมการตรวจรับพัสดุก่อนดำเนินการก่อสร้าง

รายละเอียดอุปกรณ์เครื่องสูบน้ำ

(1) เครื่องสูบน้ำเป็นชนิด VERTICAL MULTISTAGE CENTRIFUGAL PUMP จำนวน 3 ชุด
(2) ท่อส่ง Pipe ขนาด ø 6 นิ้ว
(3) Flexible joint ขนาด ø 4 นิ้ว จำนวน 3 ชุด
(4) Pressure gauge Ø 1/2 นิ้ว 0-16 Bar จำนวน 3 ชุด
(5) Check Valve ขนาด ø 4 นิ้ว จำนวน 3 ชุด
(6) มิเตอร์น้ำ ขนาด Ø 4 นิ้ว จำนวน 3 ชุด
(7) Gate Valve ø 4 นิ้ว จำนวน 3 ชุด
(8) Pipe Header ขนาด ø 6 นิ้ว
(9) SURGE VALVE ขนาด ø 2 นิ้ว จำนวน 1 ชุด
(10) AIR VALVES ขนาด ø 1 นิ้ว จำนวน 1 ชุด

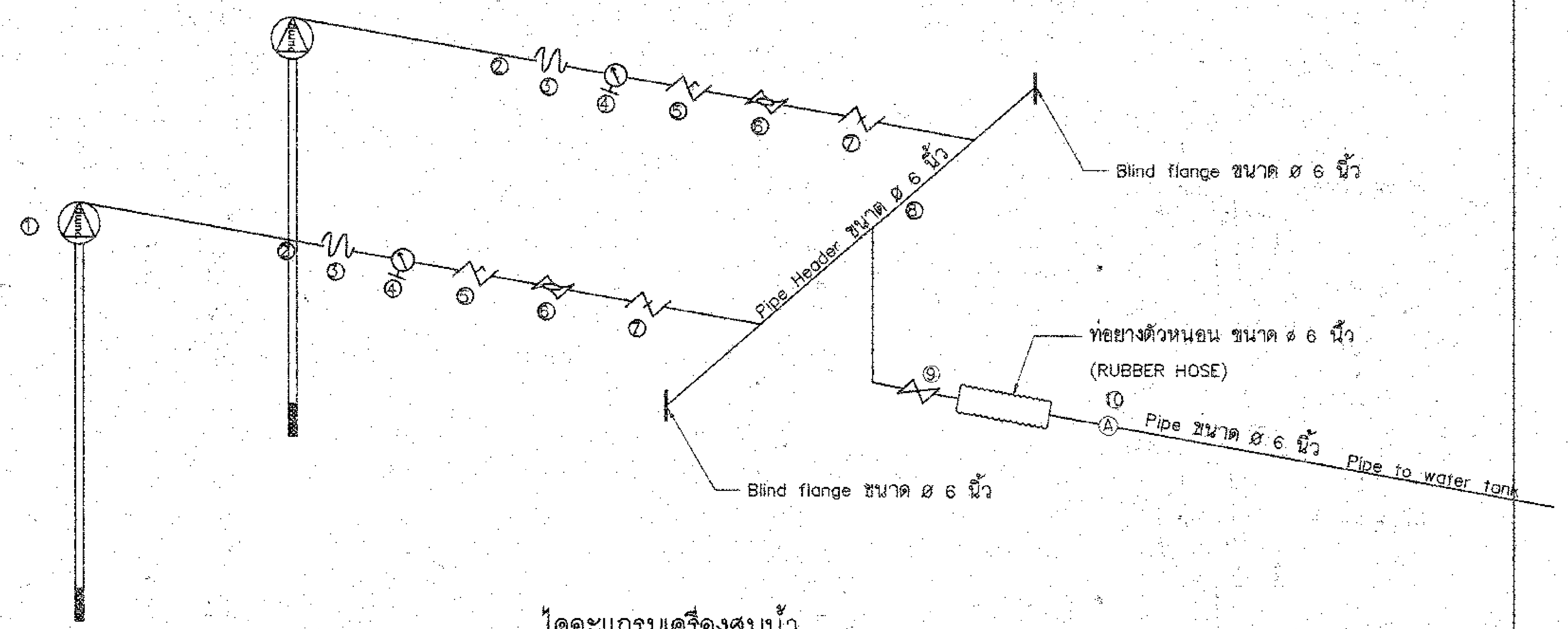

ไดอะแกรมเครื่องสูบน้ำ

กรมทรัพยากรน้ำ

โครงการอนุรักษ์ฟื้นฟูแหล่งน้ำหนองบัวยามกา พร้อมระบบกระจายน้ำ

หมู่ที่ 2 บ้านยามกาใหญ่ ตำบลบ้านธาตุ อำเภอเพ็ญ จังหวัดอุดรธานี

(แบบประกอบ)

แบบระบบกระจายน้ำด้วยพลังงานแสงอาทิตย์

สำนักงานทรัพยากรน้ำที่ 3 อุดรธานี

คณะกรรมการจัดทำรูปแบบรายการก่อสร้าง		
ประธานกรรมการ	นายวิระ วิเชียรนิตย์	(ลงชื่อ)
กรรมการ	นายไพฑูรย์ สุภาไสย	(ลงชื่อ)
กรรมการ	นายสมศักดิ์ ทองเทพ	(ลงชื่อ)

สำรวจ	นายวิระ วิเชียรนิตย์ (ลงชื่อ)	เสนอ	(ลงชื่อ)	หนก
ออกแบบ	(ลงชื่อ)	ผ่าน	(ลงชื่อ)	ผธ.ส
เขียนแบบ	นายสมศักดิ์ ทองเทพ (ลงชื่อ)	เห็นชอบ	(ลงชื่อ)	ผอ.สทน.3
แบบเลขที่		แผ่นที่	39	จำนวนแผ่น 60

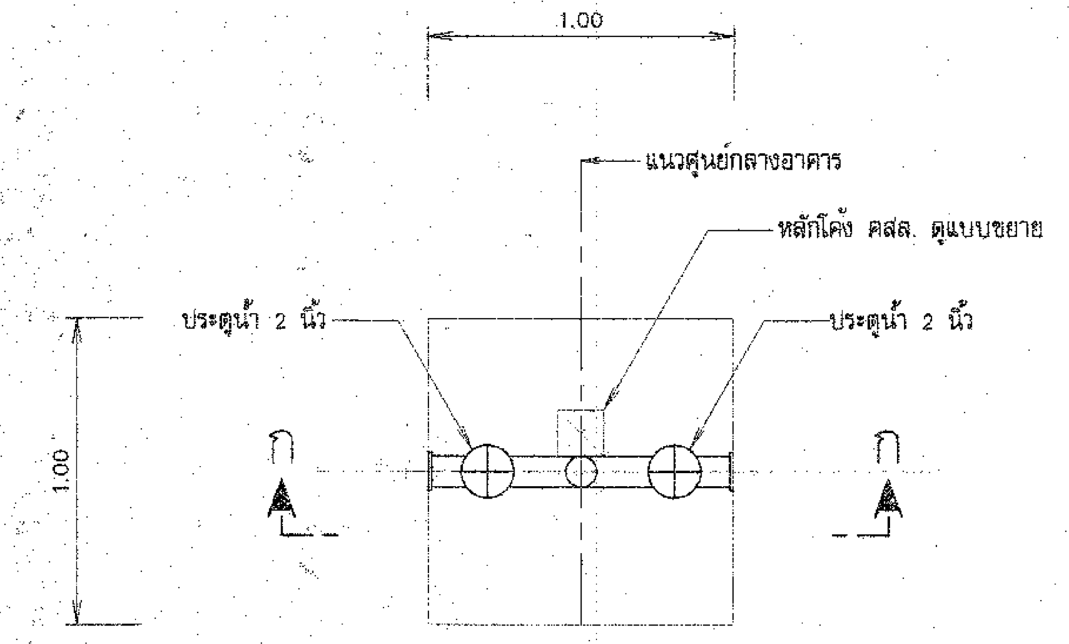

แปลนอาคารจุดปล่อยน้ำ

มาตราส่วน 1:20

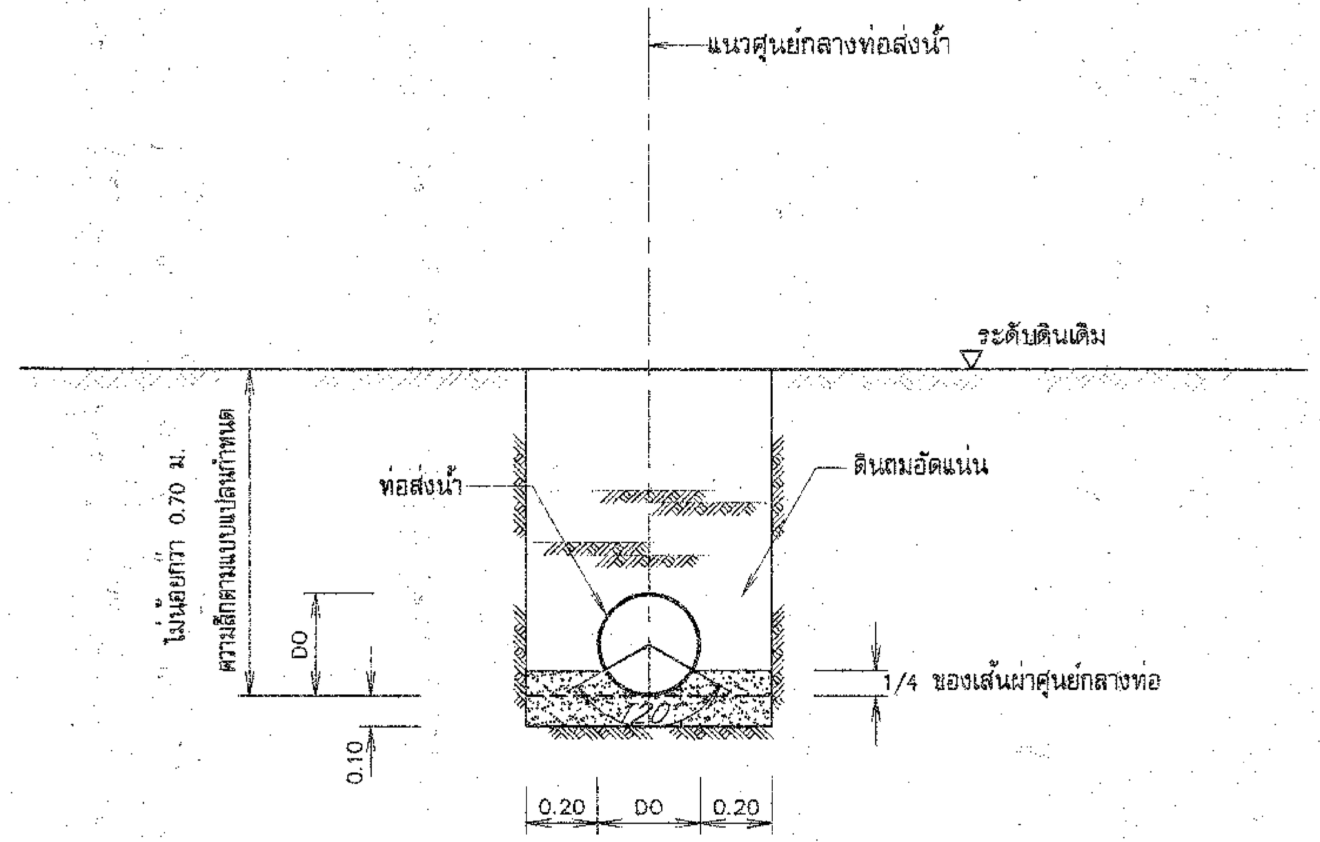

รูปตัดขวางการฝังท่อน้ำดิบ

ไม่แสดงมาตราส่วน

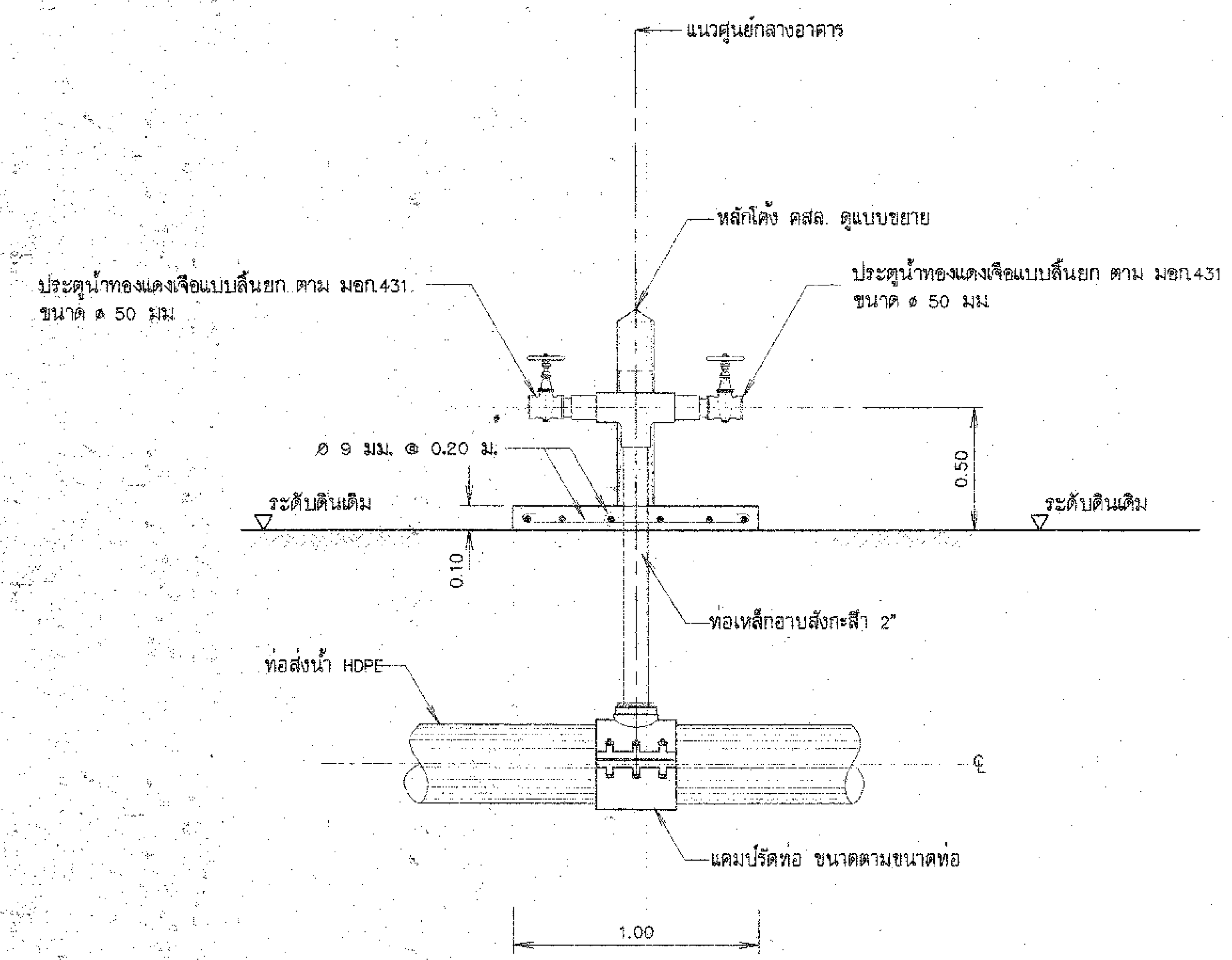

รูปตัด ก – ก

มาตราส่วน 1:20

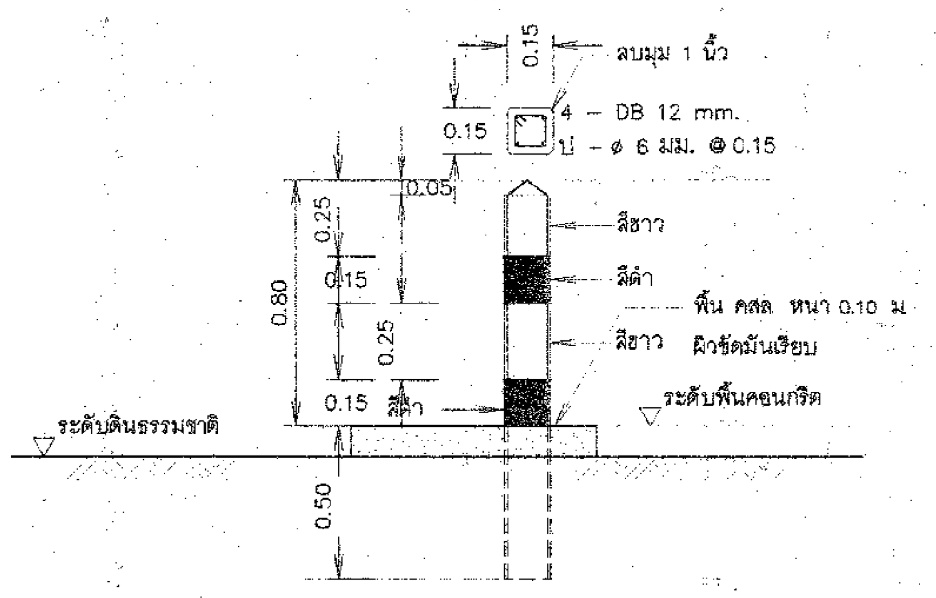

แบบขยาย หลักโค้ง คสล.

มาตราส่วน 1:20

หมายเหตุ

1. มิติต่างๆ กำหนดไว้เป็นเมตร นอกจากแสดงไว้เป็นอย่างอื่น

หมายเหตุ

1. มิติต่างๆกำหนดเป็นเมตร นอกจากแสดงไว้เป็นอย่างอื่น
2. เหล็กเสริมใช้เหล็กเส้นกลม (ROUND BARS) ชั้นคุณภาพ SD 24 ตาม มอก. ฉบับล่าสุด
3. คอนกรีตหุ้มเหล็กเสริมให้เป็นไปตามเกณฑ์ดังนี้
   - 4.1 เหล็กเสริมชั้นเดียวถ้าไม่แสดงไว้เป็นอย่างอื่นให้วางกึ่งกลางความหนา
   - 4.2 เหล็กเสริมสองชั้นระยะระหว่างผิวเหล็กกับผิวคอนกรีตที่ติดกับแบบ ให้ใช้ 5 ซม. นอกจากแสดงไว้เป็นอย่างอื่น
4. แนวก่อสร้างระบบส่งน้ำอาจเปลี่ยนแปลงได้ตามความเหมาะสมในระหว่างก่อสร้าง ให้ผู้รับจ้างแจ้งแก่วิศวกรผู้ควบคุมงานเป็นผู้ชี้ขาดเมื่อมีการเปลี่ยนแปลงจะต้องทำ ASBUILT PLAN และแจ้งให้ผู้ว่าจ้างทราบ
5. อาคารต้องสร้างบนดินเดิม หรือดินถมบดอัดแน่นไม่น้อยกว่า 95% ของความหนาแน่นสูงสุดของดินแห้งตามวิธีทดสอบ STANDARD PROCTOR และต้องรับน้ำหนักบรรทุกปลอดภัยได้ไม่น้อยกว่า 10 ตัน/ตารางเมตร

มาตราส่วน 1:20

0 0.40 0.80 1.20 1.60 2.00 ม.

กรมทรัพยากรน้ำ

โครงการอนุรักษ์ฟื้นฟูแหล่งน้ำหนองบัวยามกา พร้อมระบบกระจายน้ำ

หมู่ที่ 2 บ้านยามกาใหญ่ ตำบลบ้านธาตุ อำเภอเพ็ญ จังหวัดอุดรธานี

(แบบระบบส่ง)

แบบอาคารจุดปล่อยน้ำ

สำนักงานทรัพยากรน้ำที่ 3 อุดรธานี

คณะกรรมการจัดทำรูปแบบรายการก่อสร้าง		
ประธานกรรมการ	นายวิระ วิเชียรนิตย์	
กรรมการ	นายไพฑูรย์ สุภาไสย	
กรรมการ	นายสมศักดิ์ ทองเทพ	

สำรวจ	นายวิระ วิชัยรนิตย์	เสนอ		หนภ.
ออกแบบ		ผ่าน		ผอ.ส
เขียนแบบ	นายสมศักดิ์ ทองเทพ	เห็นชอบ		ผอ.สทน.3
แบบเลขที่		แผ่นที่	40	จำนวนแผ่น 60

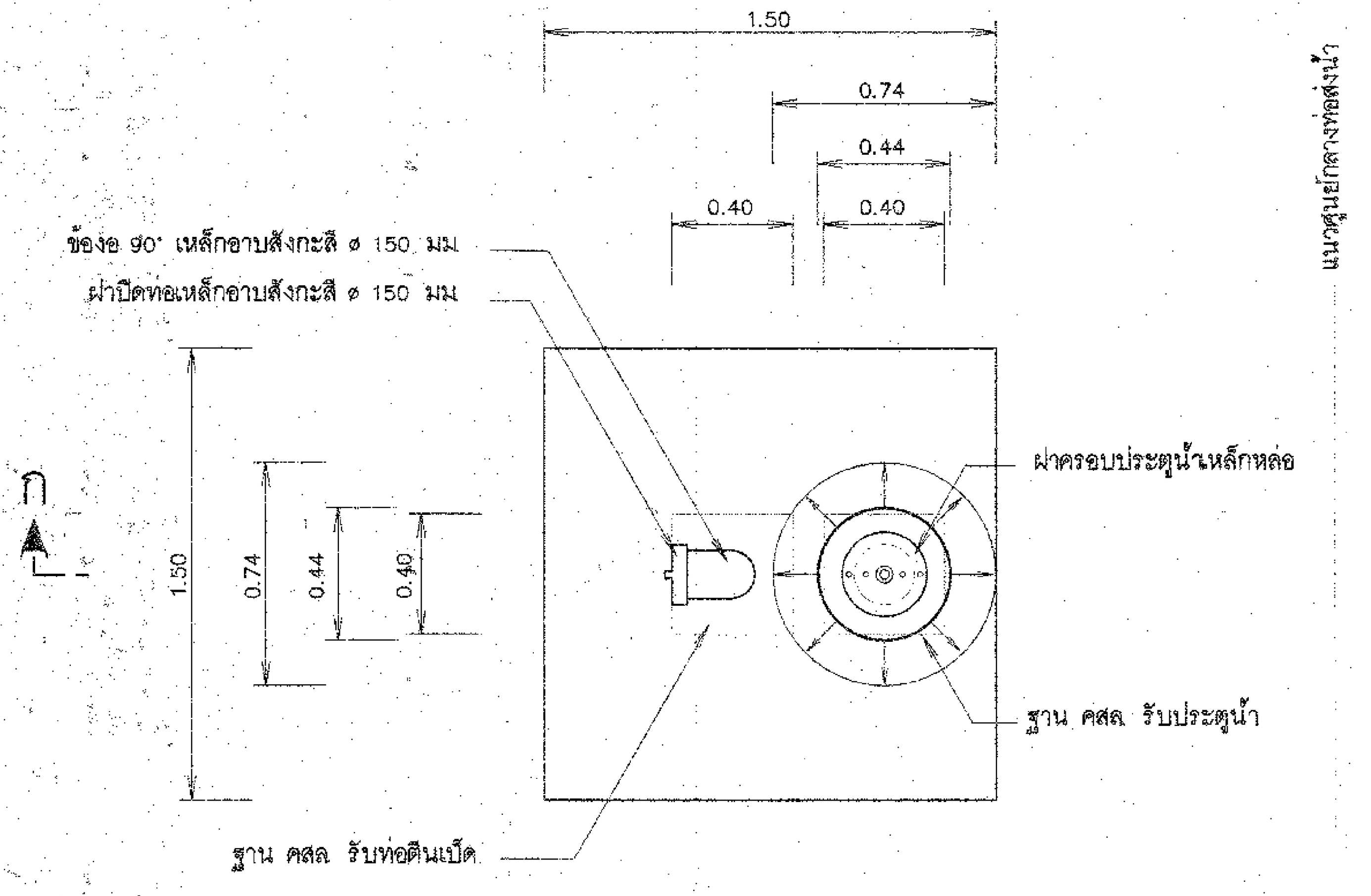

แปลนอาคารประตูระบายตะกอน

มาตราส่วน 1:20

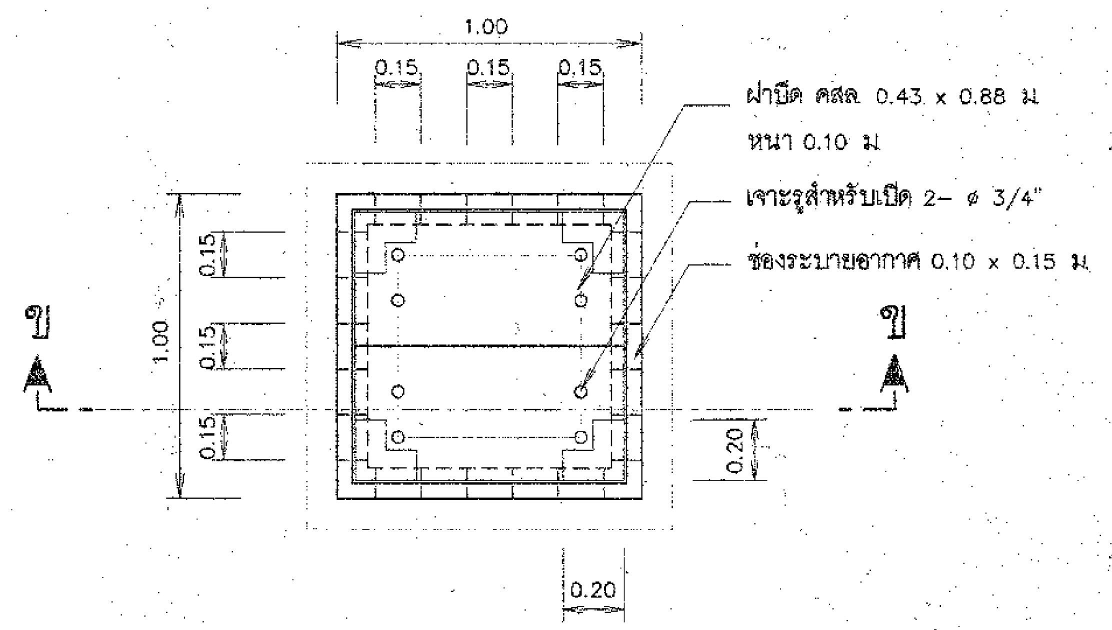

แปลนอาคารท่อระบายอากาศ

มาตราส่วน 1:20

หมายเหตุ

1. มิติต่างๆกำหนดเป็นเมตร นอกจากแสดงไว้เป็นอย่างอื่น
2. เหล็กเสริมใช้เหล็กเส้นกลม (ROUND BARS) ชั้นคุณภาพ SD 24 ตาม มอก. ฉบับล่าสุด
3. คอนกรีตหุ้มเหล็กเสริมให้เป็นไปตามเกณฑ์ดังนี้
    - 4.1 เหล็กเสริมชั้นเดียวถ้าไม่แสดงไว้เป็นอย่างอื่นให้วางกึ่งกลางความหนา
    - 4.2 เหล็กเสริมสองชั้นระยะระหว่างผิวเหล็กกับผิวคอนกรีตที่ติดกับแบบ ให้ใช้ 5 ซม. นอกจากแสดงไว้เป็นอย่างอื่น
4. แนวก่อสร้างระบบส่งน้ำอาจเปลี่ยนแปลงได้ตามความเหมาะสมในระหว่างก่อสร้าง ให้ผู้รับจ้างแจ้งแก่วิศวกรผู้ควบคุมงานเป็นผู้ชี้ขาดเมื่อมีการเปลี่ยนแปลงจะต้องทำ ASBUILT PLAN และแจ้งให้ผู้ว่าจ้างทราบ
5. อาคารต้องสร้างบนดินเดิม หรือดินถมบดอัดแน่นไม่น้อยกว่า 95% ของความหนาแน่นสูงสุดของดินแห้งตามวิธีทดสอบ STANDARD PROCTOR และต้องรับน้ำหนักบรรทุกปลอดภัยได้ไม่น้อยกว่า 10 ตัน/ตารางเมตร

แบบประกอบ

1. สัญลักษณ์ คำย่อ ข้อกำหนดเกี่ยวกับแบบแปลน แบบเลขที่ ก3 – 01/01

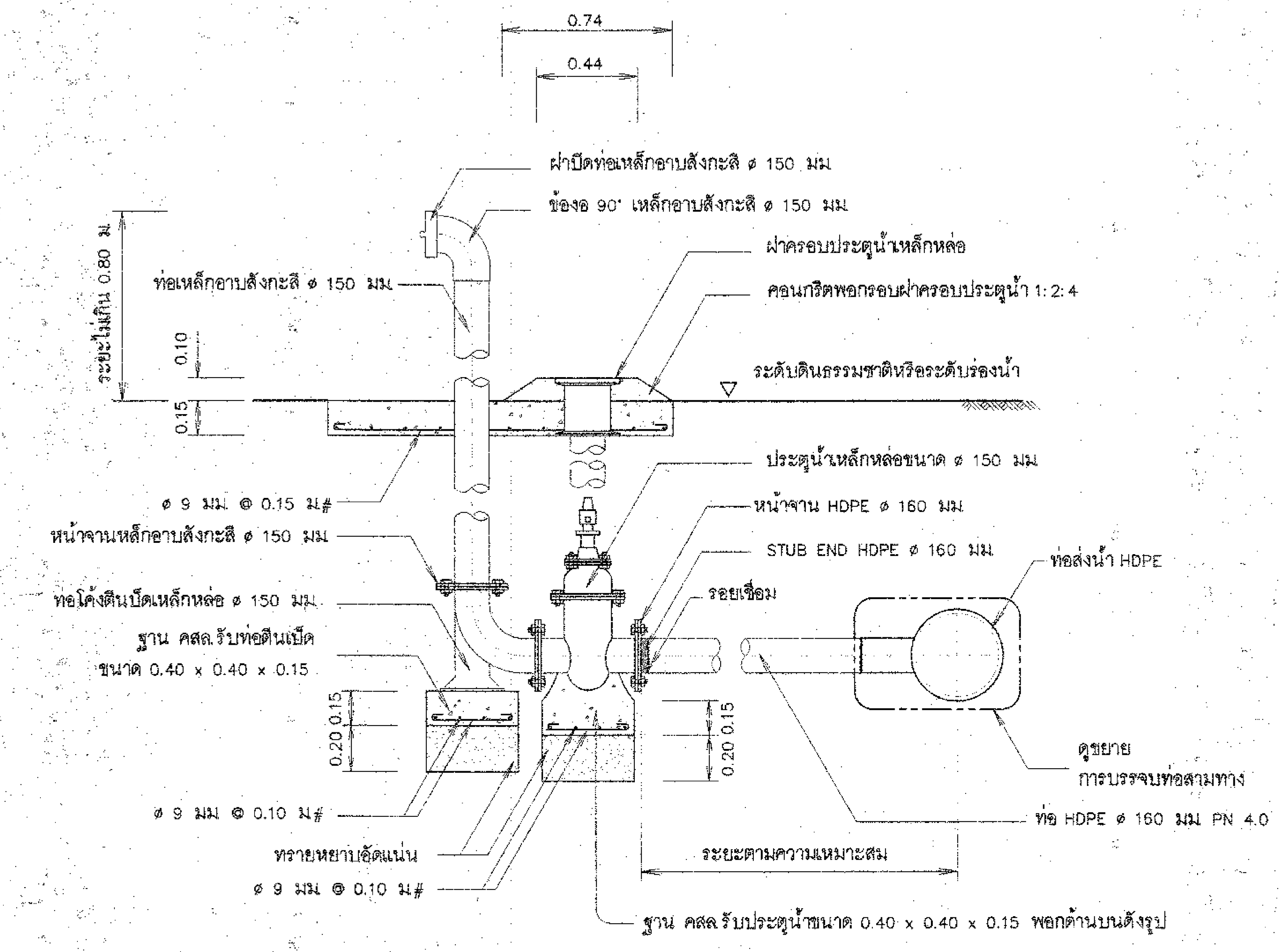

รูปตัด ก – ก แสดงการติดตั้งประตูระบายตะกอน

มาตราส่วน 1:20

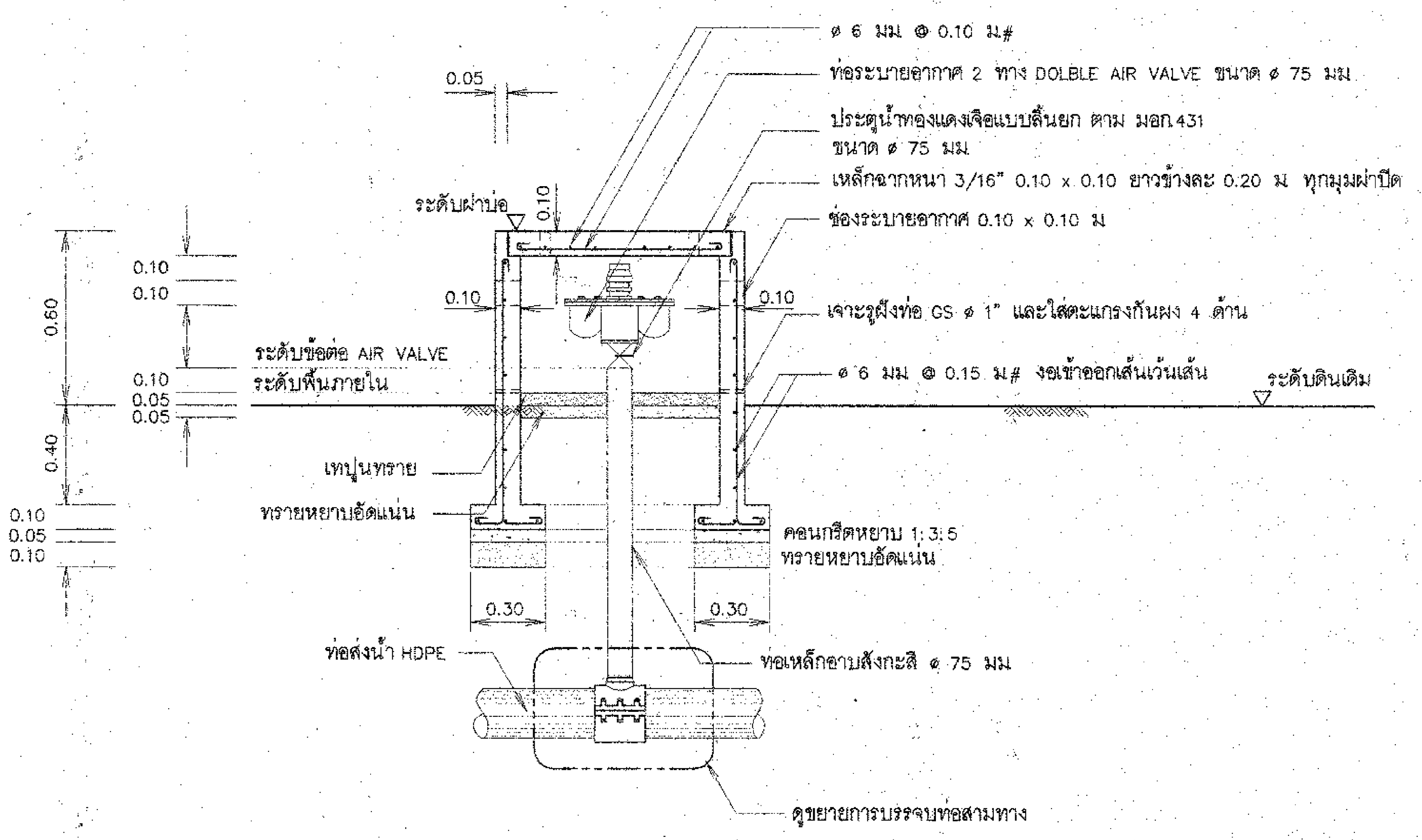

รูปตัด ข – ข แสดงการติดตั้งท่อระบายอากาศ

มาตราส่วน 1:20

มาตราส่วน 1:20 — 0 0.50 1.00 1.50 2.00 ม.

กรมทรัพยากรน้ำ

โครงการอนุรักษ์ฟื้นฟูแหล่งน้ำหนองบัวยามกา พร้อมระบบกระจายน้ำ

หมู่ที่ 2 บ้านยามกาใหญ่ ตำบลบ้านธาตุ อำเภอเพ็ญ จังหวัดอุดรธานี

อาคารระบายตะกอน ระบายอากาศ

แปลนและรูปตัดประตูระบายตะกอน ระบายอากาศ

สำนักงานทรัพยากรน้ำที่ 3 อุดรธานี

สำรวจ	นายวีระ วิเชียรนิตย์	เสนอ		หนก.	
ออกแบบ		ผ่าน		ผอ.ส.	
เขียนแบบ	นายสมศักดิ์ ทองเทพ	เห็นชอบ		ผอ.สทน.3	
แบบเลขที่		แผ่นที่	41	จำนวนแผ่น	60

คณะกรรมการจัดทำรูปแบบรายการก่อสร้าง		
ประธานกรรมการ	นายวีระ วิเชียรนิตย์	
กรรมการ	นายไพฑูรย์ สุภาไสย	
กรรมการ	นายสมศักดิ์ ทองเทพ	

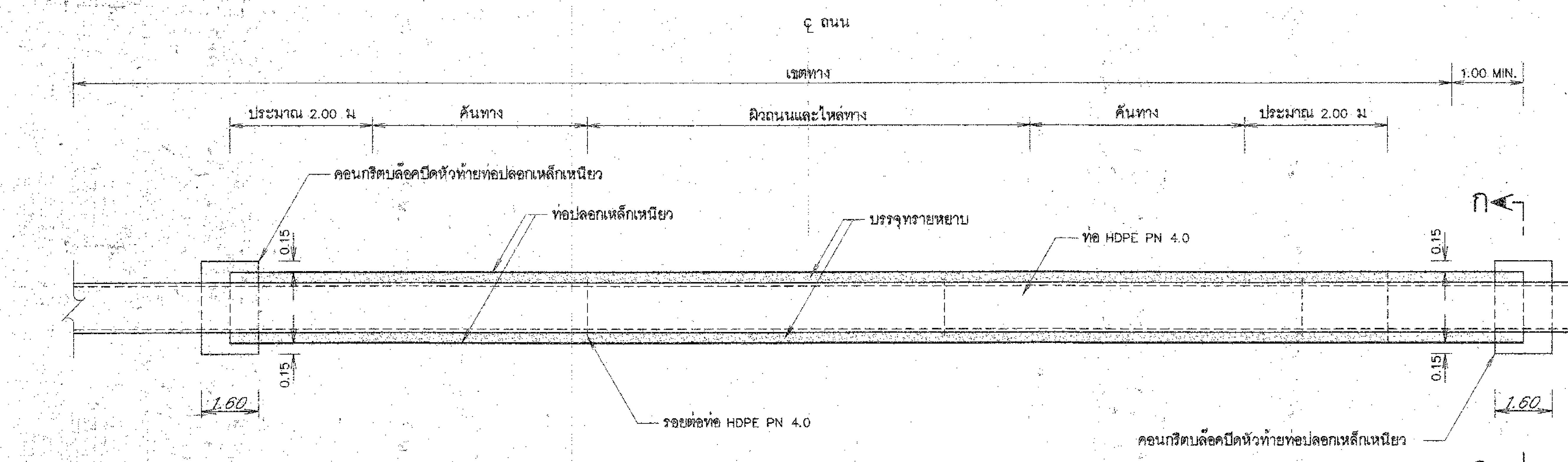

แปลนท่อลอดถนน

มาตราส่วน 1:50

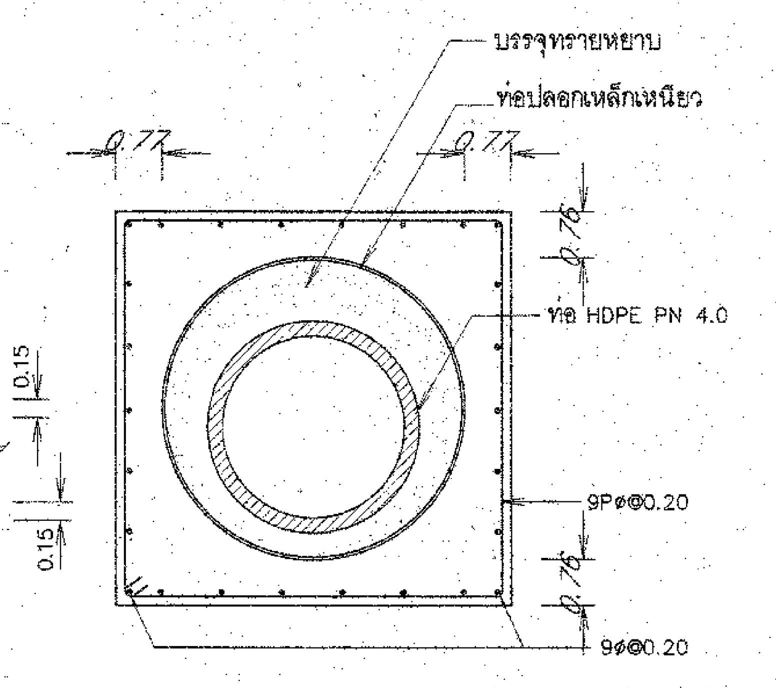

รูปตัด ก–ก

มาตราส่วน 1:20

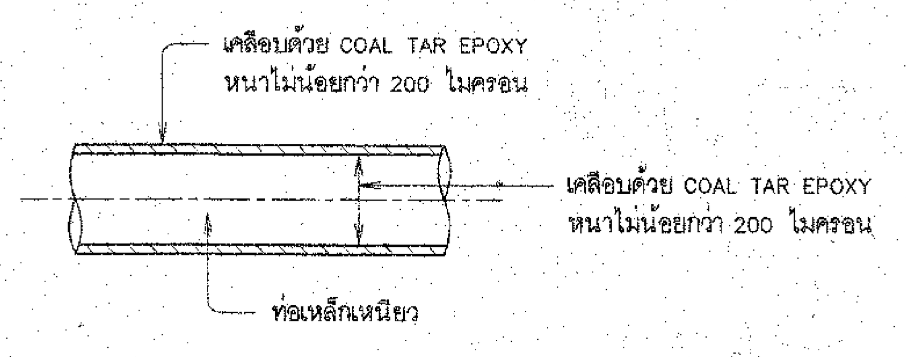

การเคลือบผิวท่อเหล็ก

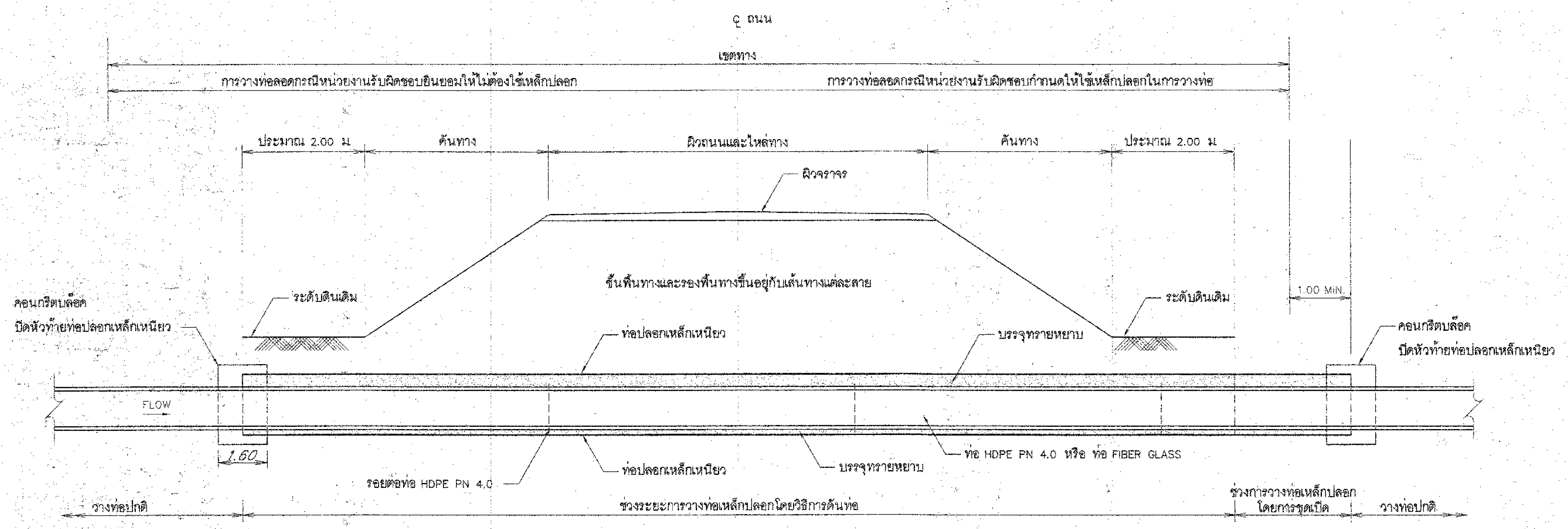

แสดงการวางท่อลอดใต้ผิวจราจร

มาตราส่วน 1:50

การขออนุญาตวางท่อผ่านที่ดินของสถานที่ราชการ

การวางท่อผ่านที่ดินในเขตทางหลวง เขตเทศบาล หรือส่วนราชการใด ๆ อันจำเป็นต้องได้รับอนุญาตก่อนจึงจะดำเนินการได้ ผู้ว่าจ้างจะช่วยประสานงานในการติดต่อขออนุญาต ทั้งนี้ หากมีค่าใช้จ่ายใด ๆ เกิดขึ้นอันเนื่องมาจากการขออนุญาตวางท่อ ผู้รับจ้างจะต้องรับผิดชอบเองทั้งสิ้น การดันท่อลอดถนนให้ใช้ท่อตามที่ปรากฏในแบบแปลนและต้องปฏิบัติตามข้อบังคับว่าด้วยการวางท่อในเขตที่ดินของสถานที่ราชการนั้น ๆ เช่น พระราชบัญญัติทางหลวง พ.ศ 2535

การดันท่อปลอกลอดทางหลวง

1. ผู้รับจ้างจะต้องตรวจสอบความถูกต้องของตำแหน่งและระยะต่าง ๆ ตามแบบว่าถูกต้อง สามารถทำการก่อสร้างได้หรือไม่ โดยต้องกำหนดความกว้าง ความยาวและตำแหน่งของหลุมทำงาน และหลุมรับหัวเจาะให้เหมาะสมกับสภาพพื้นที่

2. ให้ตรวจสอบสภาพดินบริเวณหลุมทำงาน (Jacking Pit) และเตรียมการป้องกันดินพังขณะขุด หรือในขณะที่กำลังทำงาน โดยการปรับความลาดเอียงปากหลุมหรือการใช้ Sheet Pile เพื่อเพิ่มเสถียรภาพของดินให้มั่นคง

3. หลุมทำงาน (Jacking Pit) จะต้องห่างจากค้นลาดค้นทาง (Toe Slope) ไม่น้อยกว่า 2 เท่า ของความลึกของบ่อ เว้นแต่จะใช้ Sheet Pile เหล็ก ความยาวไม่น้อยกว่า 3 เท่าของความลึกของบ่อตอกให้เสมอขอบบ่อเพื่อป้องกันการพังทลาย โดยผู้รับจ้างต้องเสนอวิธีการก่อสร้างและรายการคำนวณประกอบเพื่อการขออนุญาตด้วย

4. ทำการขุดหลุมทำงาน เพื่อนำเครื่องมือและหัวเจาะพร้อมท่อปลอกลงได้ พร้อมขุดหลุมรับ ซึ่งอาจขุดภายหลังได้ เพื่อนำหัวเจาะขึ้นเมื่อทำงานเสร็จ โดยปกติมีความกว้างระหว่าง 3 – 5 เมตร ความยาว 5 – 7 เมตร โดยขนาดหลุมขึ้นอยู่กับสภาพหน้างาน พิจารณาประกอบกับขนาดท่อและความยาวของท่อแต่ละท่อนที่จะทำการดัน ความลึกของหลุมพิจารณาโดยให้ผิวบนของท่อปลอกอยู่ลึกลงไปจากผิวจราจรไม่น้อยกว่า 2.50 เมตร และต่ำกว่าดินเดิมไม่น้อยกว่า 1.00 เมตร

5. ดำเนินการติดตั้งเครื่อง Hydraulic Jack สำหรับดันท่อพร้อม Bucket สำหรับนำดินจากท่อปลอกออกมาภายนอกพร้อม Pump สำหรับทำการ Dewatering ให้หลุมทำงานไม่มีน้ำขัง

6. นำท่อปลอกลงสู่หลุมทำงาน พร้อมทำการดันท่อด้วยเครื่อง Hydraulic Jack ซึ่งติดตั้งไว้แล้ว โดยเพิ่มกำลังในการดันทีละน้อย พร้อมตรวจสอบระดับของท่อและการพังทลายของดิน ซึ่งอาจเกิดขึ้นในขณะทำงาน หากมีความผิดปกติ เช่น การพังทลายของดินหรือการบวมขึ้นของดิน ให้หยุดทันทีและทำการซ่อมแซม หรือเสริมกำลังของดินให้มั่นคงเสียก่อน

7. ทำการดันท่อทีละน้อยพร้อมนำดินในท่อปลอกออก ถ้าท่อปลอกเป็นท่อสั้นหลายท่อน ให้ดันท่อทีละท่อน โดยนำท่อท่อนต่อไปมาเชื่อมต่อจากท่อที่ได้ดันไปแล้ว จนได้ความยาวตามแบบกำหนด แล้วจึงนำหัวเจาะออกทางหลุมรับ

8. ทำการร้อยท่อจริงเข้าในท่อปลอก พร้อมอัดทรายเข้าระหว่างท่อจริงกับท่อปลอกเพื่อป้องกันการขยับตัวของท่อส่งน้ำ โดยใช้เครื่องพ่นทราย (Air Pressure)

9. ทำการกลบหลุม โดยบดอัดให้มีความแน่นไม่น้อยกว่า 95% Standard Proctor test และทำการตรวจสอบความเรียบร้อยของบริเวณที่ทำงาน หรือความเสียหายของถนนซึ่งอาจเกิดขึ้น โดยจะต้องทำการซ่อมแซมให้ดีดังเดิม

หมายเหตุ

1. มิติต่างๆกำหนดเป็นเมตร นอกจากแสดงไว้เป็นอย่างอื่น

แบบประกอบ

1. สัญลักษณ์ คำย่อ ข้อกำหนดเกี่ยวกับแบบแปลน แบบเลขที่ ก3 – 01/01

ตารางแสดงขนาดของท่อปลอกที่ใช้ร่วมกับส่งน้ำ

ขนาด ø ท่อส่งน้ำ (มม)	ขนาดø ท่อปลอกเหล็กเหนียว (มม)	ความหนาท่อปลอกเหล็กเหนียว (มม)	
		ช่วงการดันท่อ	ช่วงการวางท่อโดยการขุดเปิด
200	300	6.00	6.00
250	400	7.90	6.00
315	500	7.90	6.00
400	500	7.90	6.00
500	600	11.10	7.90

มาตราส่วน 1:50 — 0 1.00 2.00 3.00 4.00 5.00 ม

มาตราส่วน 1:20 — 0 0.50 1.00 1.50 2.00 ม

คณะกรรมการจัดทำรูปแบบรายการก่อสร้าง		
ประธานกรรมการ	นายวิระ วิเชียรนิตย์	
กรรมการ	นายไพฑูรย์ สุภาไสย	
กรรมการ	นายสมศักดิ์ ทองเทพ	

กรมทรัพยากรน้ำ

โครงการอนุรักษ์ฟื้นฟูแหล่งน้ำหนองบัวยามกา พร้อมระบบกระจายน้ำ

หมู่ที่ 2 บ้านยามกาใหญ่ ตำบลบ้านธาตุ อำเภอเพ็ญ จังหวัดอุดรธานี

ท่อลอดถนน

แปลนและรูปตัดตามยาวท่อลอดถนน

สำนักงานทรัพยากรน้ำที่ 3 อุดรธานี

สำรวจ	นายวิระ วิเชียรนิตย์	เสนอ		หนภ.
ออกแบบ		ผ่าน		ผอ.ส
เขียนแบบ	นายสมศักดิ์ ทองเทพ	เห็นชอบ		ผอ.สทน.3
แบบเลขที่		แผ่นที่	42	จำนวนแผ่น 60

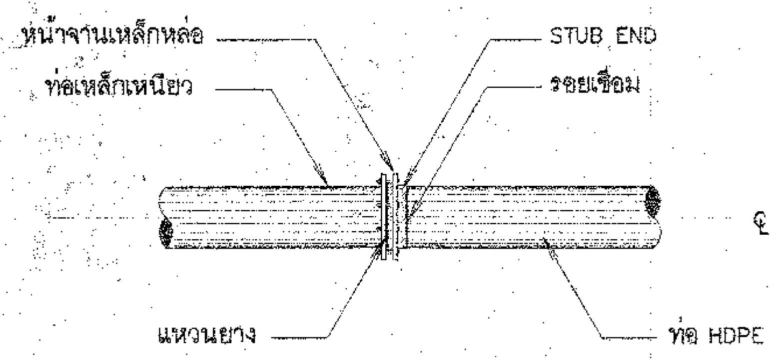

การบรรจบท่อเหล็กเหนียวกับท่อ HDPE

ไม่แสดงมาตราส่วน

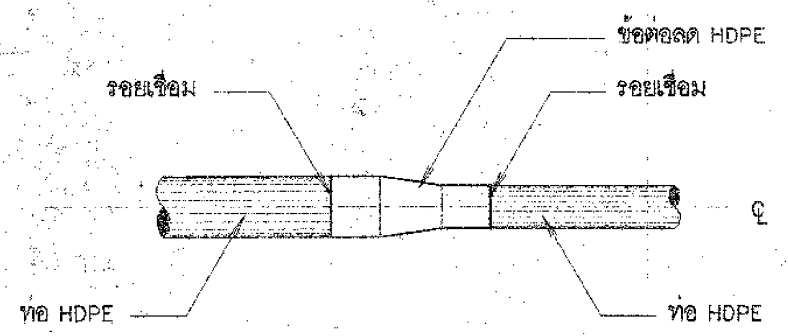

การบรรจบท่อ HDPE กับข้อลดท่อ HDPE

ไม่แสดงมาตราส่วน

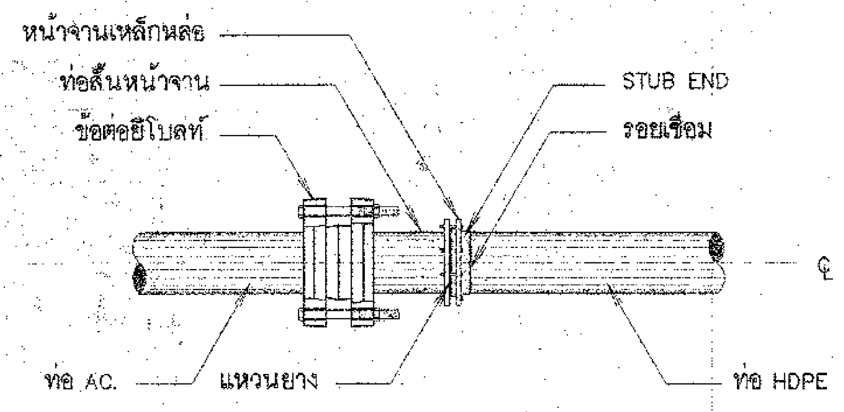

การบรรจบท่อ AC. กับท่อ HDPE

ไม่แสดงมาตราส่วน

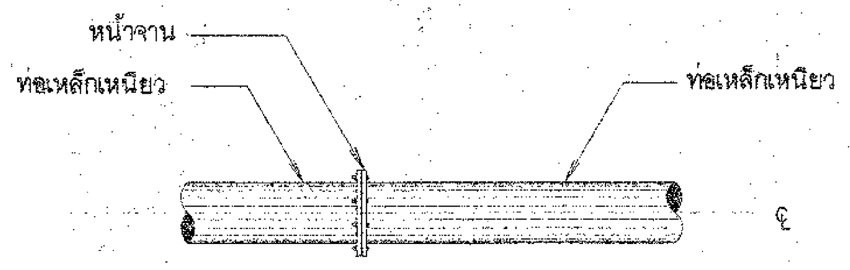

การบรรจบท่อเหล็กเหนียวกับท่อเหล็กเหนียว

ไม่แสดงมาตราส่วน

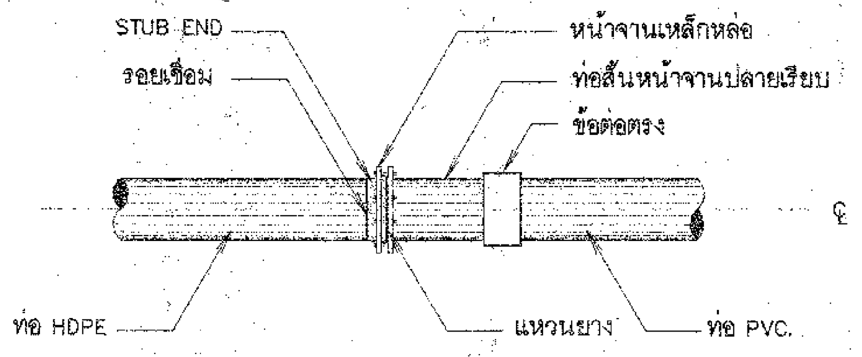

การบรรจบท่อ HDPE กับท่อ PVC.

ไม่แสดงมาตราส่วน

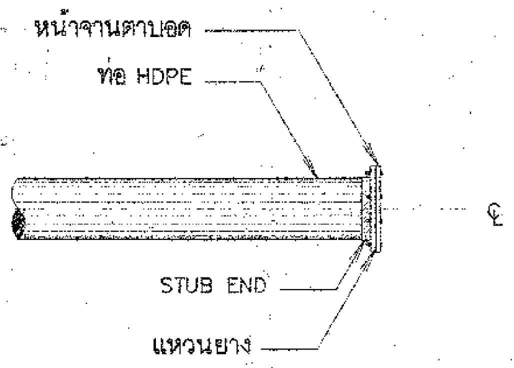

การปิดปลายท่อ

ไม่แสดงมาตราส่วน

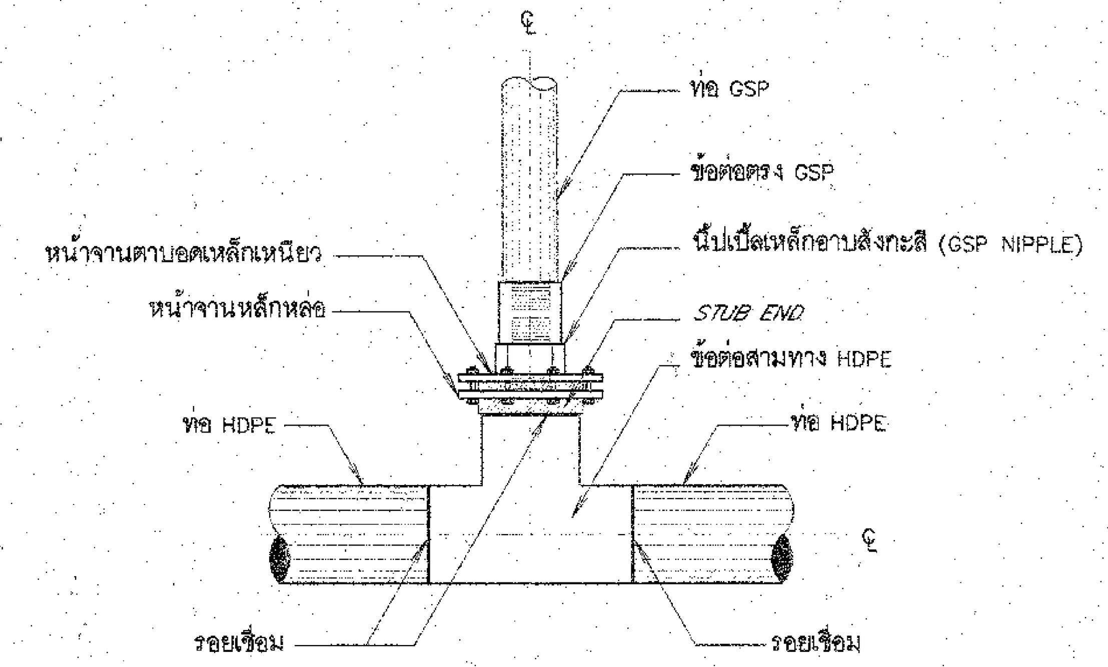

การบรรจบท่อสามทาง HDPE กับท่อ GSP แบบข้อต่อ

(สำหรับอาคารจุดปล่อยน้ำ อาคารประตูระบายตะกอน อาคารท่อระบายอากาศ
กรณีท่อส่งน้ำขนาดเส้นผ่าศูนย์กลางมากกว่า 315 มม.)

ไม่แสดงมาตราส่วน

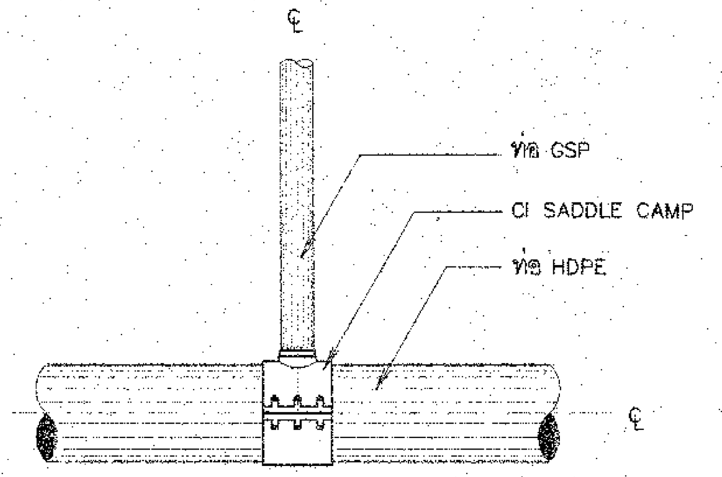

การบรรจบท่อสามทาง HDPE กับท่อ GSP
แบบ CI SADDLE CLAMP

(สำหรับอาคารจุดปล่อยน้ำ อาคารประตูระบายตะกอน อาคารท่อระบายอากาศ
กรณีท่อส่งน้ำขนาดเส้นผ่าศูนย์กลางน้อยกว่าหรือเท่ากับ 315 มม)

ไม่แสดงมาตราส่วน

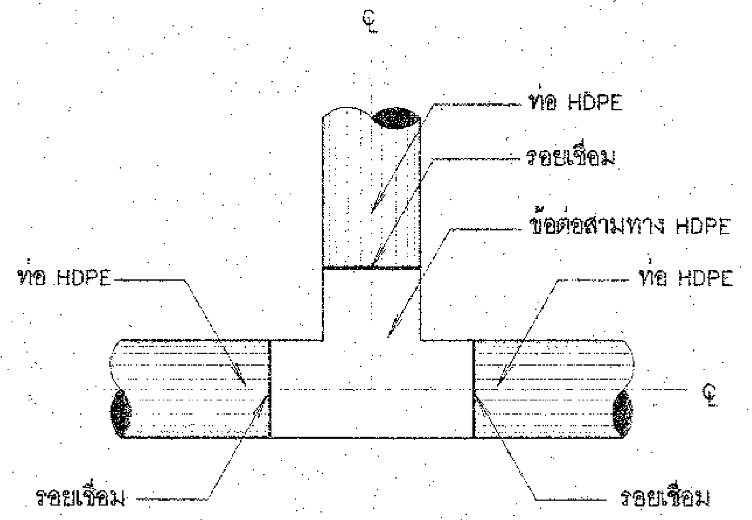

การบรรจบท่อสามทาง HDPE กับท่อ HDPE

ไม่แสดงมาตราส่วน

หมายเหตุ

1. รายละเอียดต่างๆเกี่ยวกับ THRUST BLOCK ให้ดูในแบบมาตรฐานท่อใน แบบหมายเลข DWR12-PPC-02
2. รายละเอียดข้อต่อแบบต่างๆให้ดูใน แบบหมายเลข DWR12-PPC-05
3. รายละเอียดข้อต่อต่างๆ ที่แสดงไว้เป็นแนวทางกำหนดเบื้องต้นเท่านั้น ก่อนที่ผู้รับจ้างจะทำการก่อสร้าง กับมาตรฐานของผู้ผลิตและจะต้องได้รับความเห็นชอบจากหัวหน้าโครงการหรือคณะกรรมการตรวจการจ้างก่อนนำมาประกอบใช้งาน

กรมทรัพยากรน้ำ

โครงการอนุรักษ์ฟื้นฟูแหล่งน้ำหนองบัวยามกา พร้อมระบบกระจายน้ำ

หมู่ที่ 2 บ้านยามกาใหญ่ ตำบลบ้านธาตุ อำเภอเพ็ญ จังหวัดอุดรธานี

แสดงการบรรจบท่อ และข้อต่อท่อ ต่างชนิดกัน

สำนักงานทรัพยากรน้ำที่ 3 อุดรธานี

คณะกรรมการจัดทำรูปแบบรายการก่อสร้าง		
ประธานกรรมการ	นายวิระ วิเชียรนิตย์	
กรรมการ	นายไพฑูรย์ สุภาไสย	
กรรมการ	นายสมศักดิ์ ทองเทพ	

สำรวจ	นายวิระ วิเชียรนิตย์	เสนอ		หนก
ออกแบบ		ผ่าน		ผอ.ส
เขียนแบบ	นายสมศักดิ์ ทองเทพ	เห็นชอบ		ผอ.สทน.3
แบบเลขที่		แผ่นที่	43	จำนวนแผ่น 60

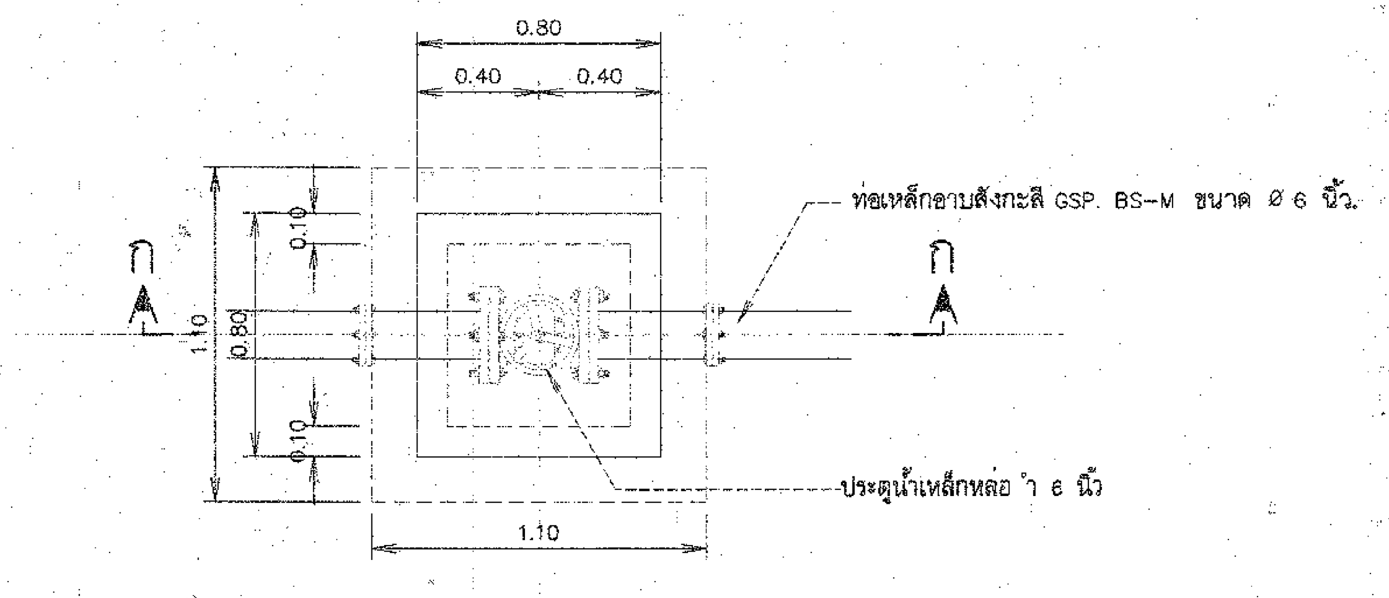

อาคารบ่อประตูบังคับน้ำ

มาตราส่วน 1:20

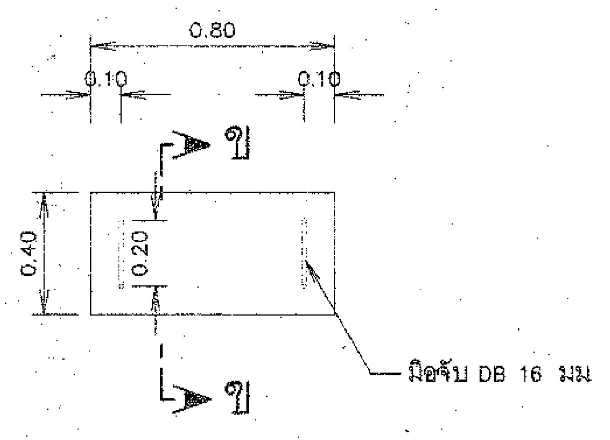

แปลนฝาปิด

มาตราส่วน 1:20

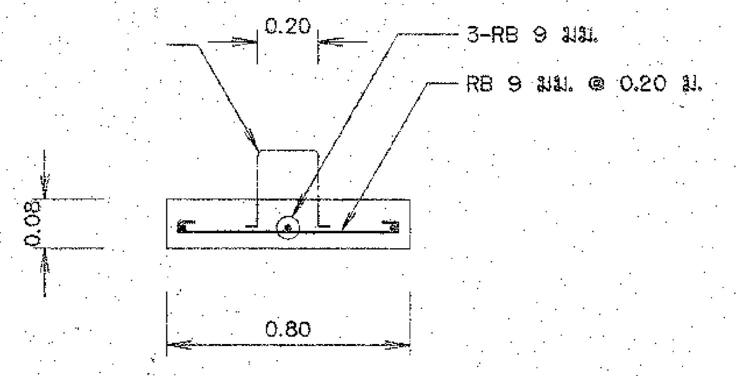

รูปตัด ข – ข

มาตราส่วน 1:10

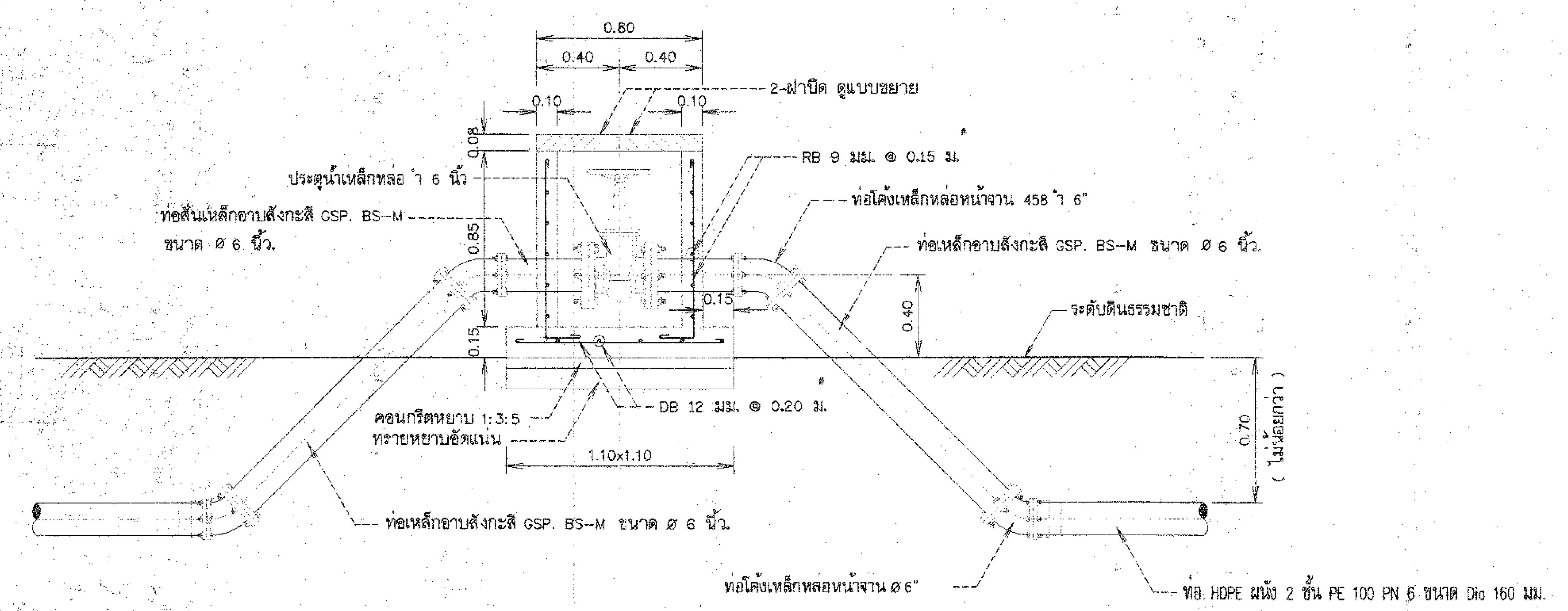

รูปตัด ก – ก

มาตราส่วน 1:20

ข้อกำหนดเกี่ยวกับแบบแปลน

1. แนวท่อส่งน้ำ สามารถเปลี่ยนแปลงได้ ตามสภาพภูมิประเทศ ทั้งนี้ต้องได้รับความเห็นชอบจากผู้ควบคุมงาน
2. จุดปล่อยน้ำ , อาคารประตูบังคับน้ำและอาคารระบายตะกอน กำหนดจุดขณะก่อสร้าง ทั้งนี้ต้องอยู่ห่างไหล่ทางถนนสายหลัก ได้แก่ ทางหลวงชนบท ทางหลวงหมู่บ้าน ยกเว้นทางหลวงแผ่นดิน ที่ไม่กีดขวางการสัญจรไปมาของยานพาหนะ โดยไม่น้อยกว่า 1.00 ม
3. ให้ผู้รับจ้างนำเสนอผลิตภัณฑ์ต่างๆ ตามแบบมาตรฐานกรมทรัพยากรน้ำ ให้ผู้ควบคุมงานตรวจสอบก่อนติดตั้ง ห้ามติดตั้งก่อนได้รับความเห็นชอบจากผู้ควบคุมงาน
4. ครุภัณฑ์ อุปกรณ์ ผลิตภัณฑ์ต่างๆ สามารถใช้มาตรฐานเทียบเท่าได้ ทั้งนี้ผู้รับจ้างต้องนำเสนอคณะกรรมการตรวจการจ้างเห็นชอบ ห้ามดำเนินการก่อนได้รับความเห็นชอบจากผู้ว่าจ้าง
5. รายการที่ขัดแย้ง คลาดเคลื่อนในแบบแปลน ผู้รับจ้างต้องนำเสนอคณะกรรมการตรวจการจ้างเพื่อพิจารณา ห้ามดำเนินการโดยปราศจากความเห็นชอบโดยคณะกรรมการตรวจการจ้าง
6. ให้ผู้รับจ้าง เสนอรูปแบบแท่นรับท่อจากแหล่งน้ำดิบ ให้ผู้ควบคุมงานพิจารณาก่อนดำเนินการก่อสร้าง
7. ให้ผู้รับจ้าง โรยหินย่อย ปรับสภาพพื้นที่ให้ดูสวยงาน ปริมาณ 10 ลบ.ม. พิจารณารูปแบบขณะก่อสร้าง

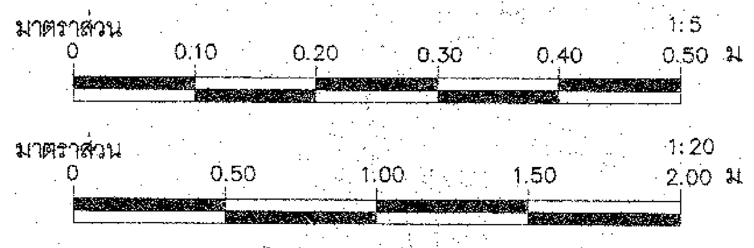

กรมทรัพยากรน้ำ

โครงการอนุรักษ์ฟื้นฟูแหล่งน้ำหนองบัวยามกา พร้อมระบบกระจายน้ำ

หมู่ที่ 2 บ้านยามกาใหญ่ ตำบลบ้านธาตุ อำเภอเพ็ญ จังหวัดอุดรธานี

อาคารบ่อประตูบังคับน้ำ

สำนักงานทรัพยากรน้ำที่ 3 อุดรธานี

คณะกรรมการจัดทำรูปแบบรายการก่อสร้าง		
ประธานกรรมการ	นายวิระ วิเชียรนิตย์	
กรรมการ	นายไพฑูรย์ สุภาไสย	
กรรมการ	นายสมศักดิ์ ทองเทพ	

สำรวจ	นายวิระ วิเชียรนิตย์	เสนอ		หนก.
ออกแบบ		ผ่าน		ผอ.ส
เขียนแบบ	นายสมศักดิ์ ทองเทพ	เห็นชอบ		ผอ.สทน.3
แบบเลขที่		แผ่นที่	44 จำนวนแผ่น	60

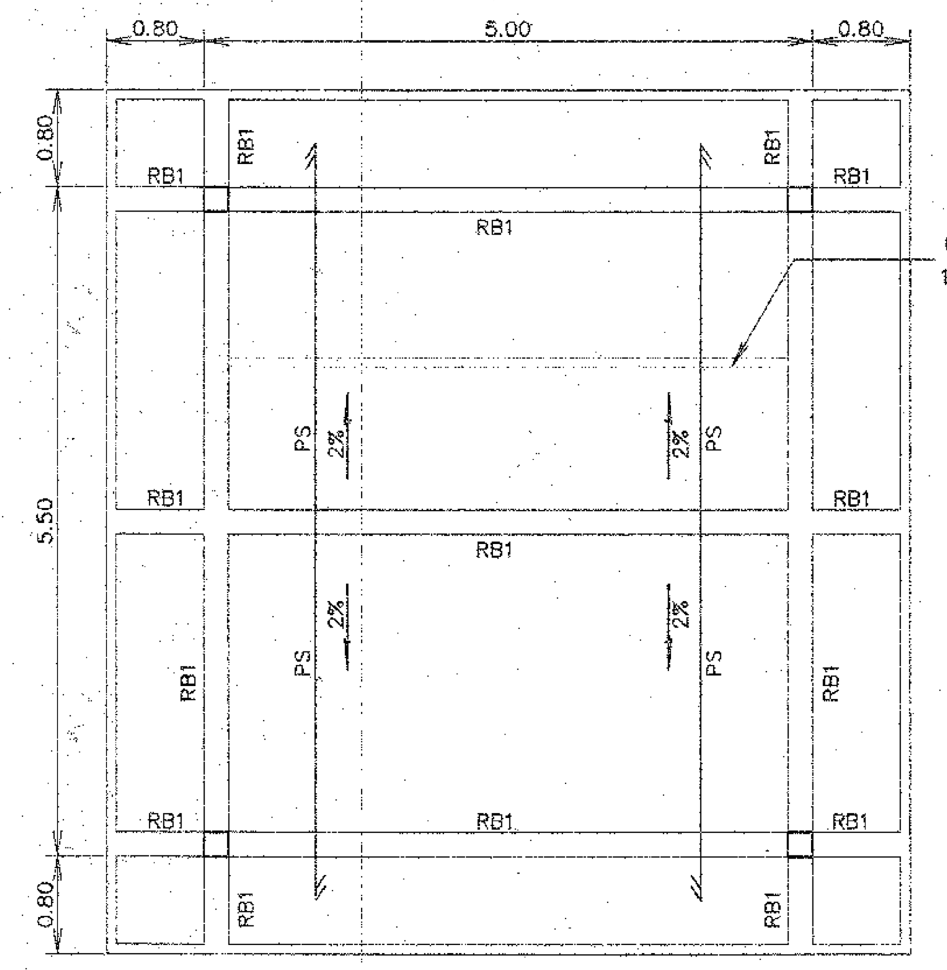

แปลนคาน พื้นหลังคา
มาตราส่วน 1:50

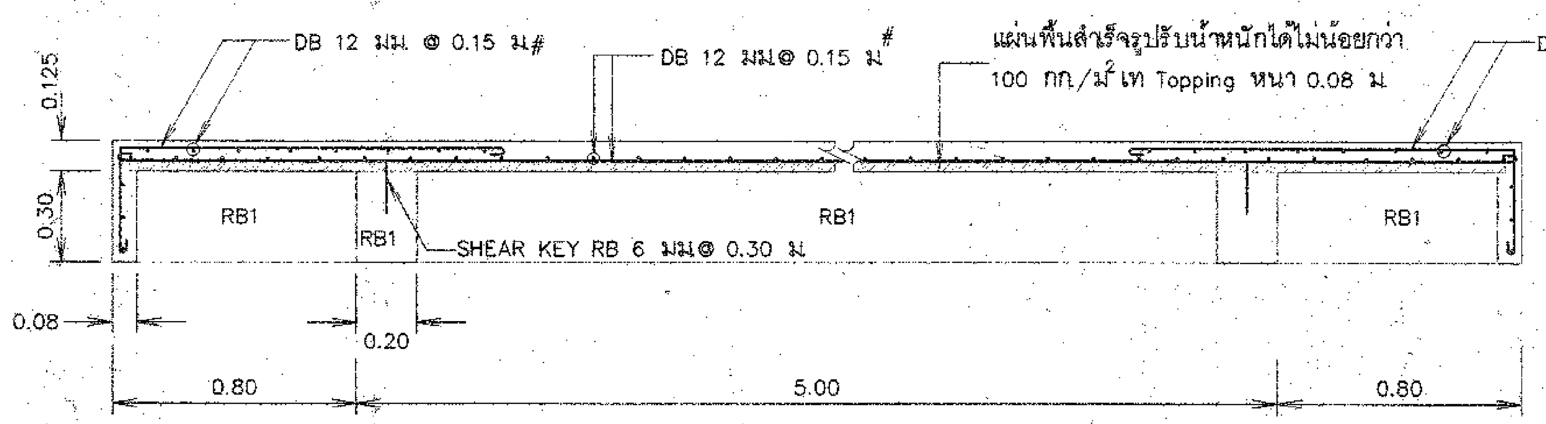

รูปตัดหลังคา คสล.
มาตราส่วน 1:20

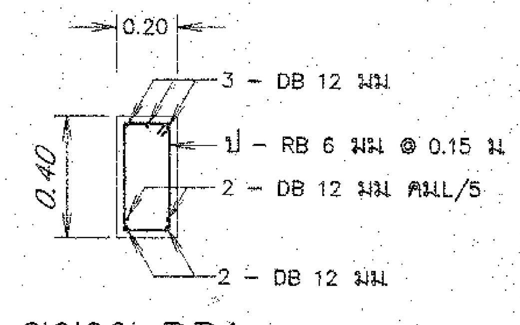

ขยาย RB1
มาตราส่วน 1:20

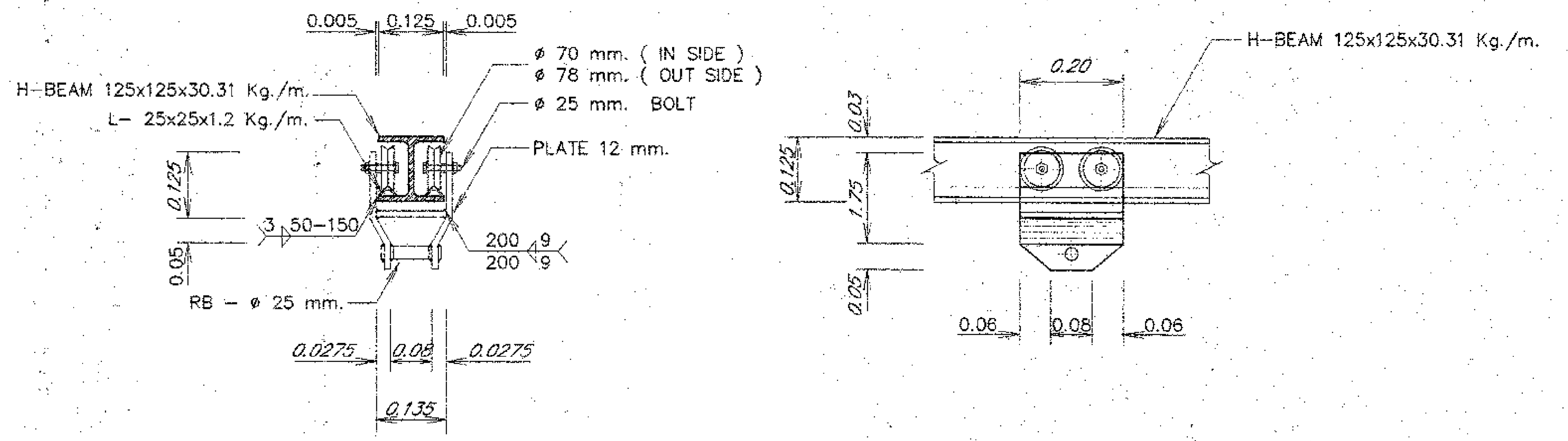

รูปขยาย 1
มาตราส่วน 1:10

หมายเหตุ

1. ระดับและมิติต่างๆกำหนดเป็นเมตร นอกจากแสดงไว้เป็นอย่างอื่น
2. การเชื่อมประกอบโครงเหล็กหลังคา ให้รอยเชื่อมทั้งหมดใช้ 6 มม.
3. โครงหลังคาเหล็กเมื่อประกอบเสร็จจะต้องทาสีกันสนิมทันทีหนาอย่างน้อย 2 ครั้ง และเมื่อนำมาประกอบเป็นโครงหลังคาเสร็จเรียบร้อยแล้วให้ทาสีกันสนิมหนาอย่างน้อยอีก 2 ครั้งก่อนมุงกระเบื้องหลังคา
4. DO= ขนาดøของท่อสูบน้ำ

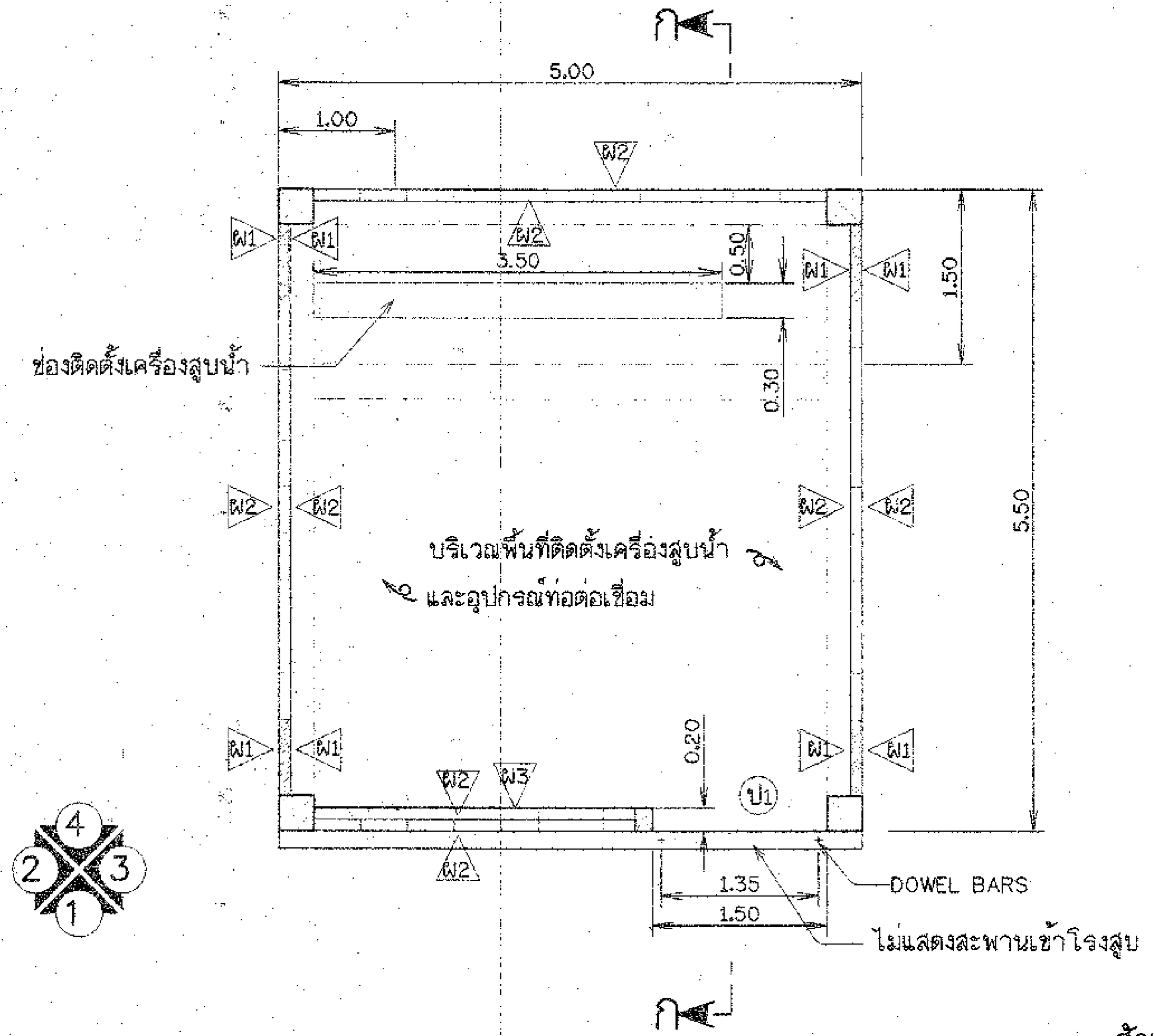

แปลนพื้น
มาตราส่วน 1:50

สัญลักษณ์และความหมาย

- ผ1 ผนังก่ออิฐครึ่งแผ่นฉาบปูนเรียบ
- ผ2 ผนังก่อคอนกรีตบล็อคช่องลมขนาด 0.20x0.40 ชนิดกันฝนได้
- ผ3 ผนังคอนกรีตเสริมเหล็กหนา 0.20 ม. สูง 1.00 ม.
- พ1 พื้นคอนกรีตเสริมเหล็ก ผิวขัดมัน
- ป1 ประตูเหล็กม้วนบานทึบ ลอนคู่ แบบม้วนเก็บขนาดช่อง 1.50x2.25 ม. ใช้เหล็กเคลือบสี เบอร์ 22 หนา0.7 มม. (ระบบมือดึง)

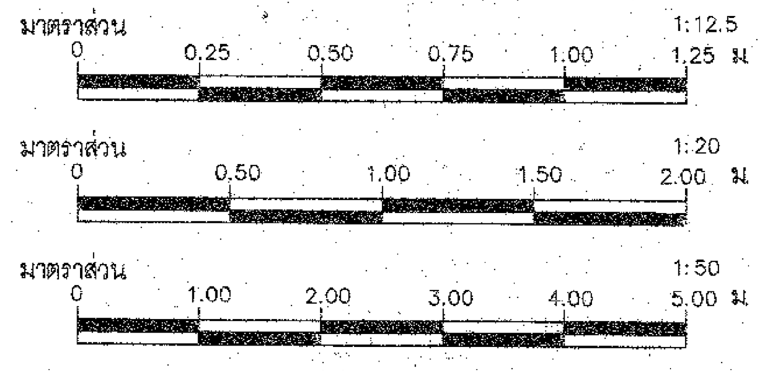

กรมทรัพยากรน้ำ

โครงการอนุรักษ์ฟื้นฟูแหล่งน้ำหนองบัวยามกา พร้อมระบบกระจายน้ำ
หมู่ที่ 2 บ้านยามกาใหญ่ ตำบลบ้านธาตุ อำเภอเพ็ญ จังหวัดอุดรธานี
อาคารโรงสูบน้ำ

สำนักงานทรัพยากรน้ำที่ 3 อุดรธานี

คณะกรรมการจัดทำรูปแบบรายการก่อสร้าง		
ประธานกรรมการ	นายวิระ วิเชียรนิตย์	
กรรมการ	นายไพฑูรย์ สุภาไสย	
กรรมการ	นายสมศักดิ์ ทองเทพ	

สำรวจ	นายวิระ วิเชียรนิตย์	เสนอ		หนภ.
ออกแบบ		ผ่าน		ผอ.ส
เขียนแบบ	นายสมศักดิ์ ทองเทพ	เห็นชอบ		ผอ.สทน.3
แบบเลขที่		แผ่นที่	45	จำนวนแผ่น 60

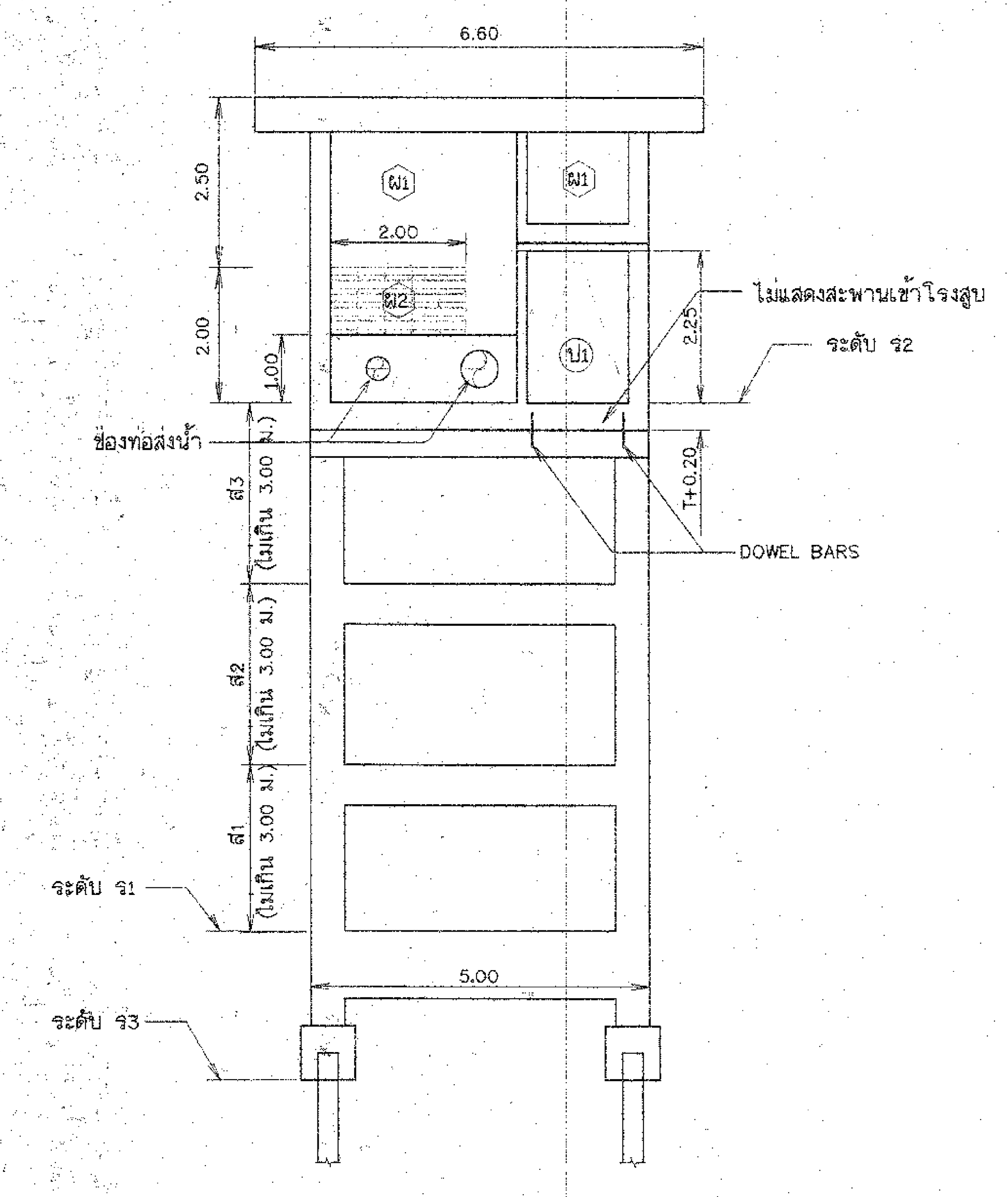

รูปด้าน (1)
มาตราส่วน 1:75

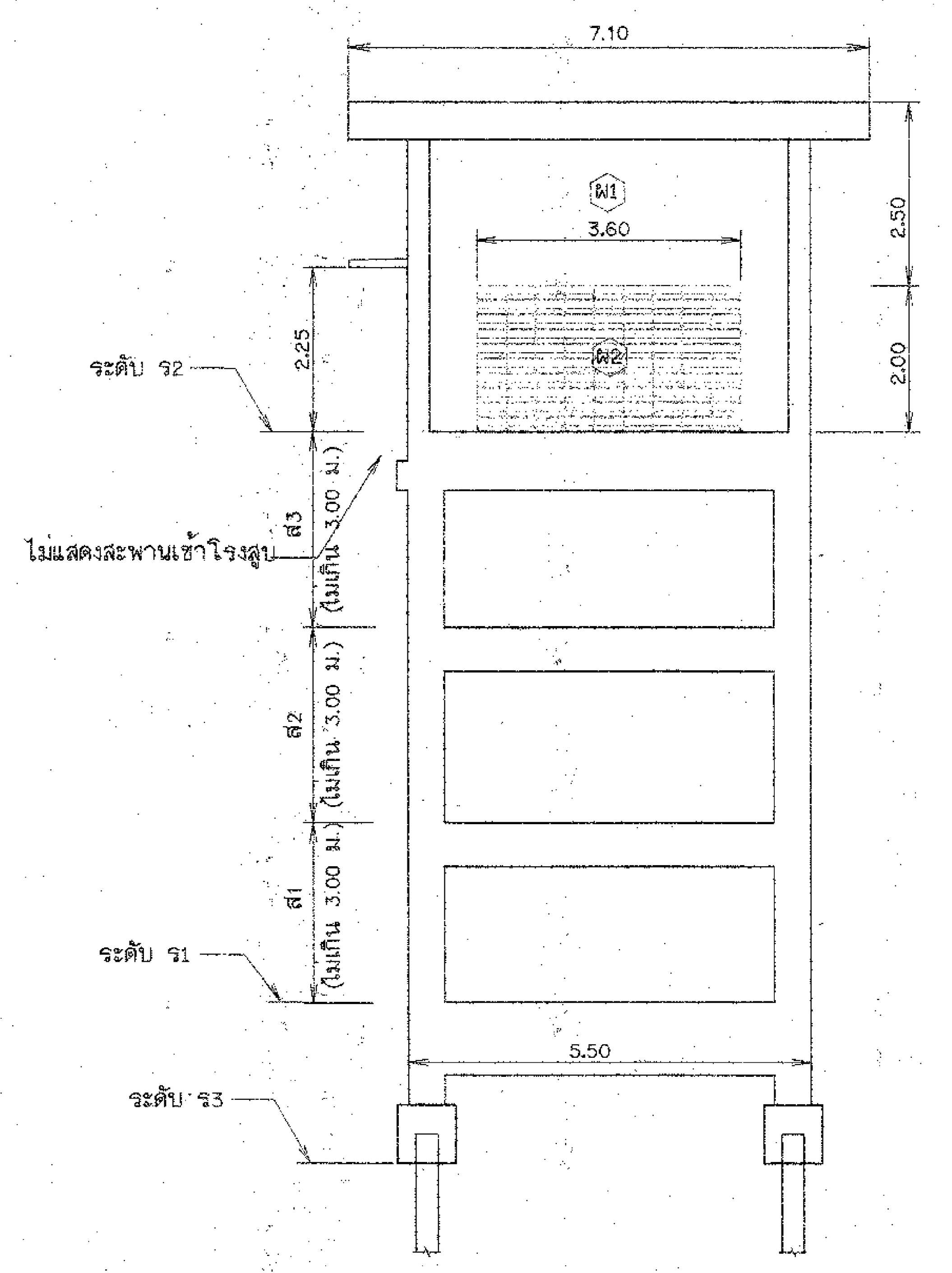

รูปด้าน (3)
มาตราส่วน 1:75

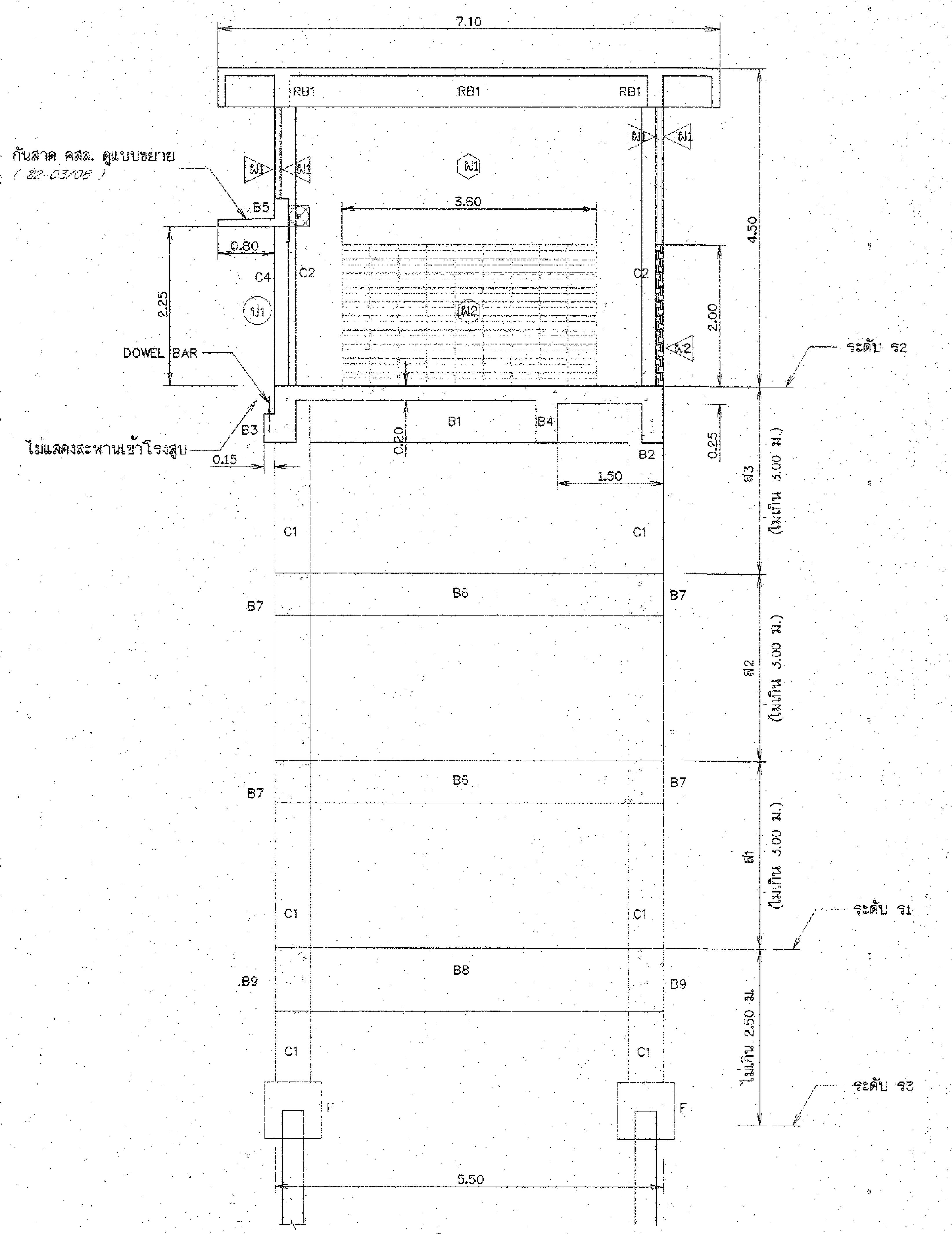

รูปตัด ก - ก
มาตราส่วน 1:50

มาตราส่วน 1:50 — 0, 1.00, 2.00, 3.00, 4.00, 5.00 ม.

มาตราส่วน 1:75 — 0, 2.00, 4.00, 5.00, 7.50 ม.

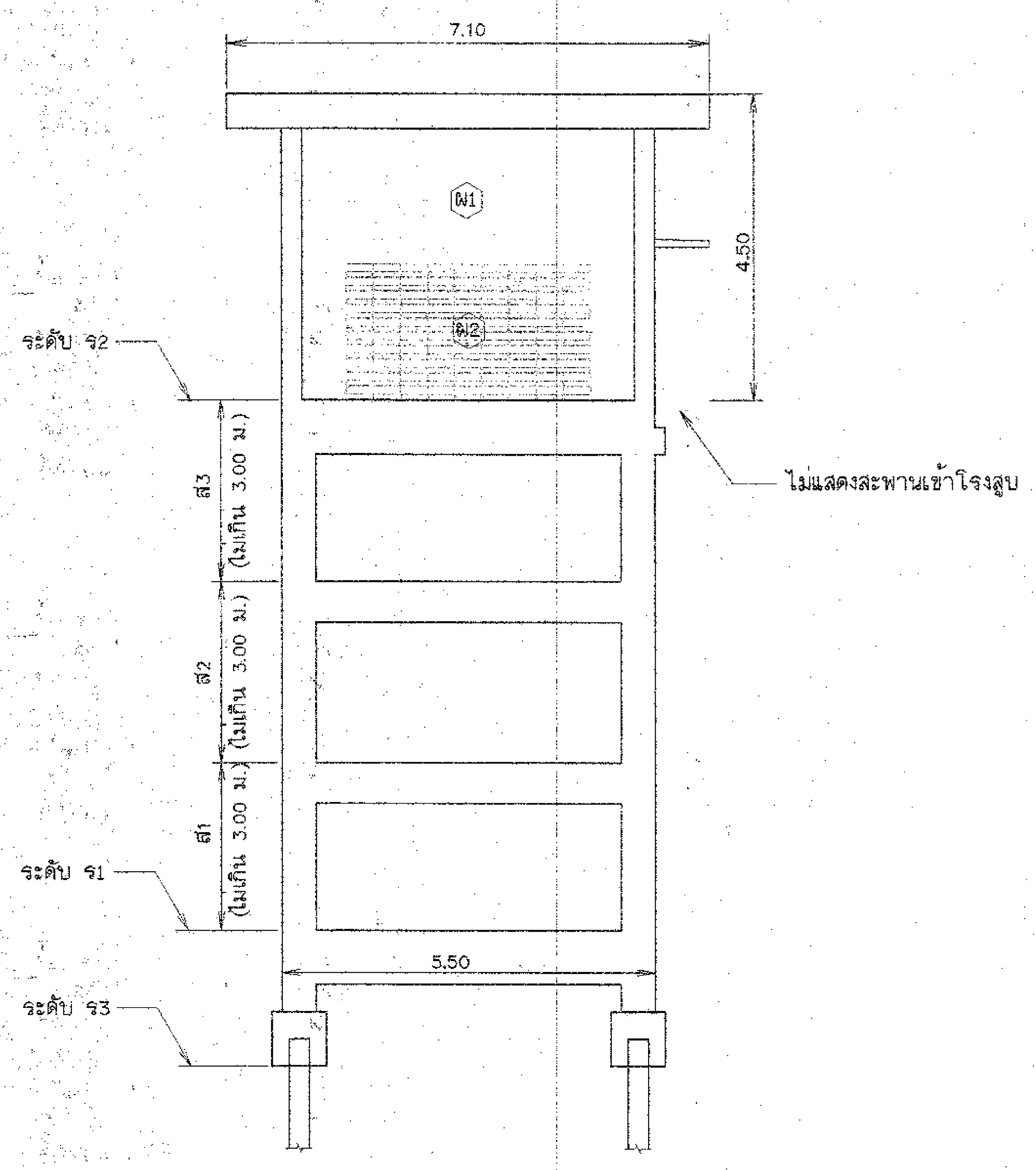

รูปด้าน (2)
มาตราส่วน 1:75

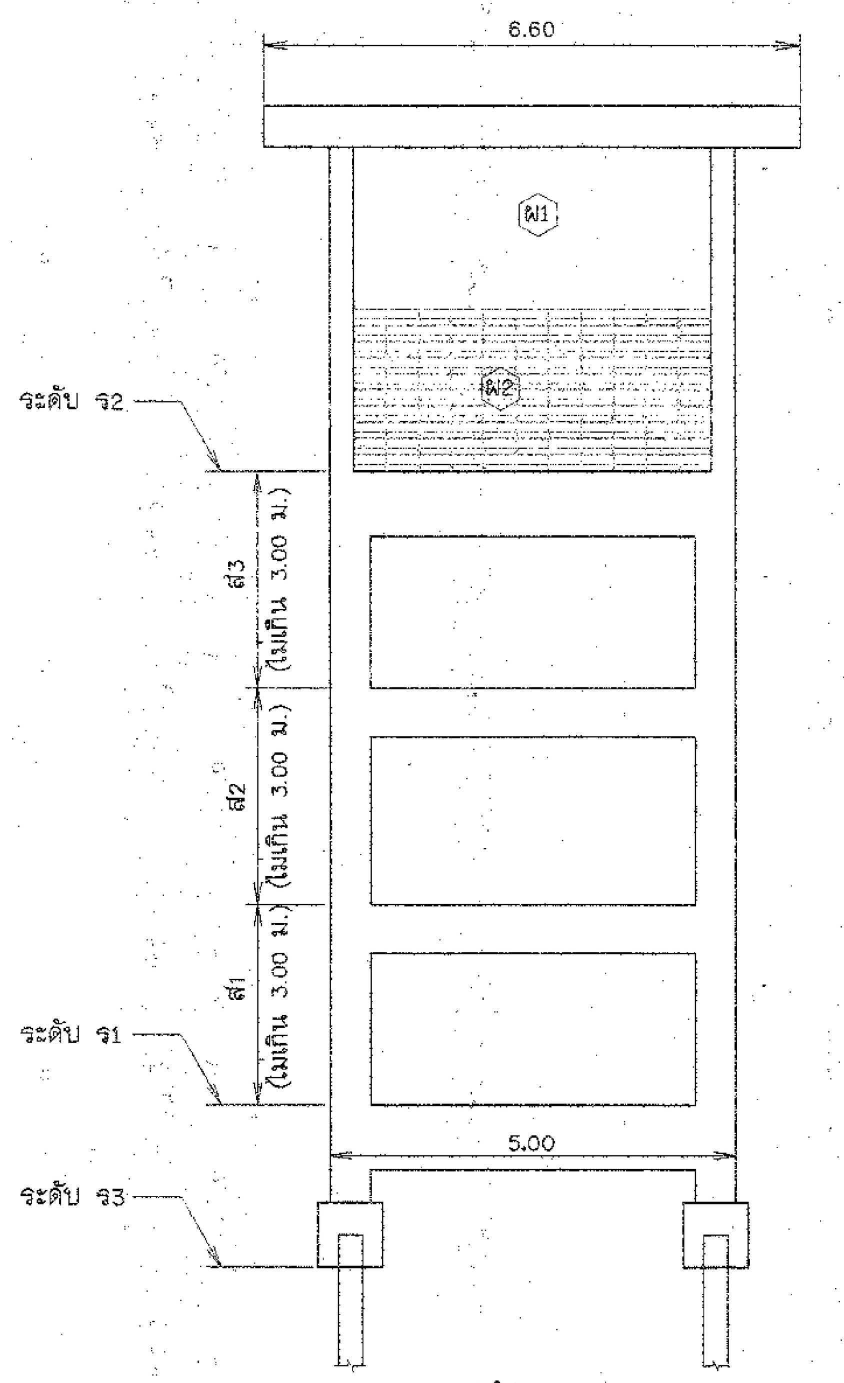

รูปด้าน (4)
มาตราส่วน 1:75

หมายเหตุ

1. ระดับและมิติต่างๆกำหนดเป็นเมตร นอกจากแสดงไว้เป็นอย่างอื่น

กรมทรัพยากรน้ำ

โครงการอนุรักษ์ฟื้นฟูแหล่งน้ำหนองบัวยามกา พร้อมระบบกระจายน้ำ

หมู่ที่ 2 บ้านยามกาใหญ่ ตำบลบ้านธาตุ อำเภอเพ็ญ จังหวัดอุดรธานี

อาคารโรงสูบน้ำ

แปลน รูปด้านและรูปตัด

สำนักงานทรัพยากรน้ำที่ 3 อุดรธานี

คณะกรรมการจัดทำรูปแบบรายการก่อสร้าง		
ประธานกรรมการ	นายวิระ วิเชียรนิตย์	[signature]
กรรมการ	นายไพฑูรย์ สุภาใสย	[signature]
กรรมการ	นายสมศักดิ์ ทองเทพ	[signature]

สำรวจ	นายวิระ วิเชียรนิตย์	เสนอ	[signature]		หนก
ออกแบบ	[signature]	ผ่าน	[signature]		ผอ.ส
เขียนแบบ	นายสมศักดิ์ ทองเทพ	เห็นชอบ	[signature]		ผอ.สทน.3
แบบเลขที่		แผ่นที่	46	จำนวนแผ่น	60

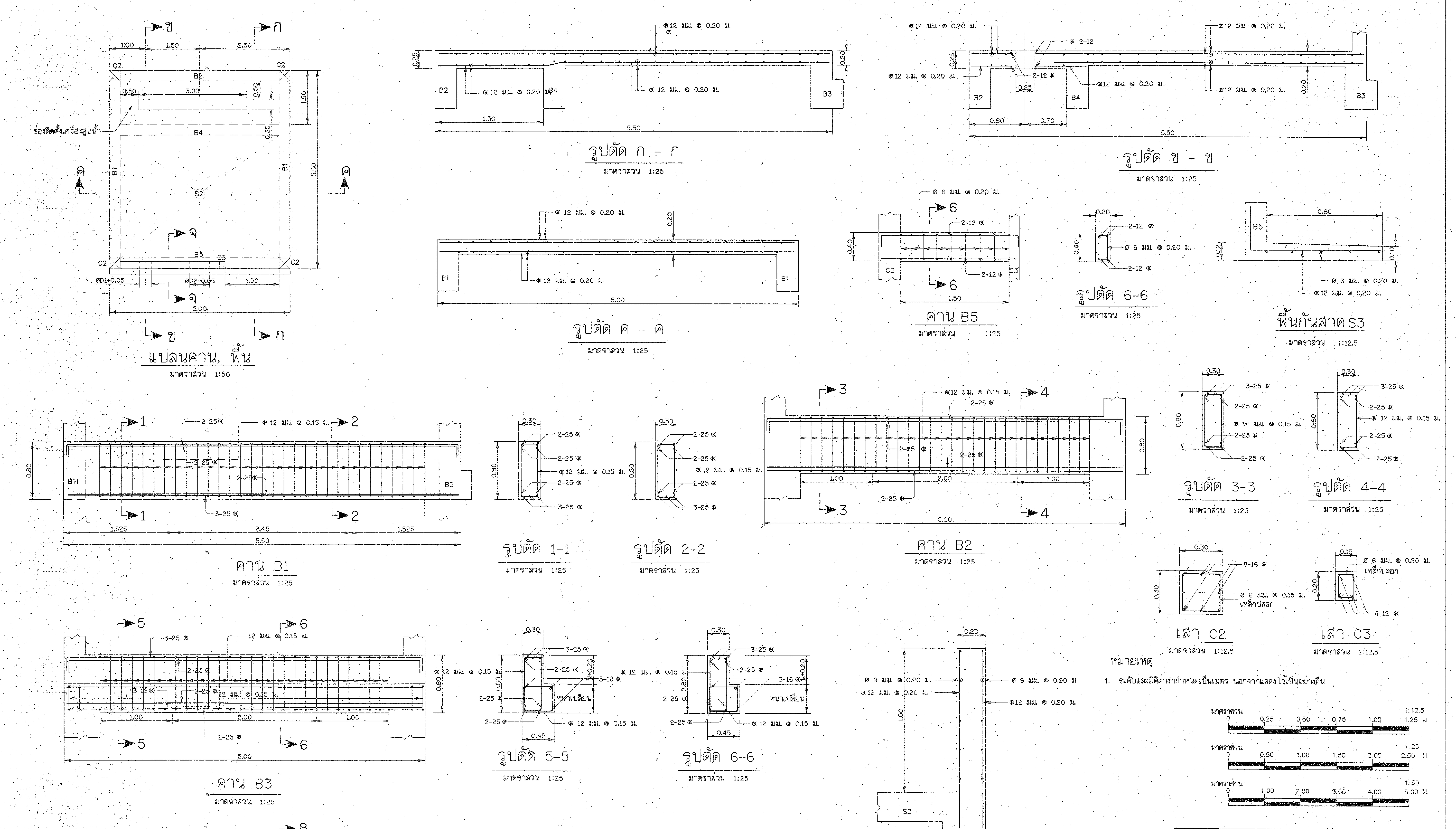

หมายเหตุ

1. ระดับและมิติต่างๆกำหนดเป็นเมตร นอกจากแสดงไว้เป็นอย่างอื่น

คณะกรรมการจัดทำรูปแบบรายการก่อสร้าง	
ประธานกรรมการ	นายวิระ วิเชียรนิตย์
กรรมการ	นายไพฑูรย์ สุภาไสย
กรรมการ	นายสมศักดิ์ ทองเทพ

กรมทรัพยากรน้ำ

โครงการอนุรักษ์ฟื้นฟูแหล่งน้ำหนองบัวยามกา พร้อมระบบกระจายน้ำ

หมู่ที่ 2 บ้านยามกาใหญ่ ตำบลบ้านธาตุ อำเภอเพ็ญ จังหวัดอุดรธานี

อาคารโรงสูบน้ำ

แสดง รายละเอียดโครงสร้าง เสา,คานและพื้น

สำนักงานทรัพยากรน้ำที่ 3 อุดรธานี

สำรวจ	นายวิระ วิเชียรนิตย์	เสนอ		หนก.
ออกแบบ	นายชุติโชน โกฒิอ	ผ่าน		ผอ.ส.
เขียนแบบ	นายสมศักดิ์ ทองเทพ	เห็นชอบ		ผอ.สทน.3
แบบเลขที่		แผ่นที่	47	จำนวนแผ่น 60

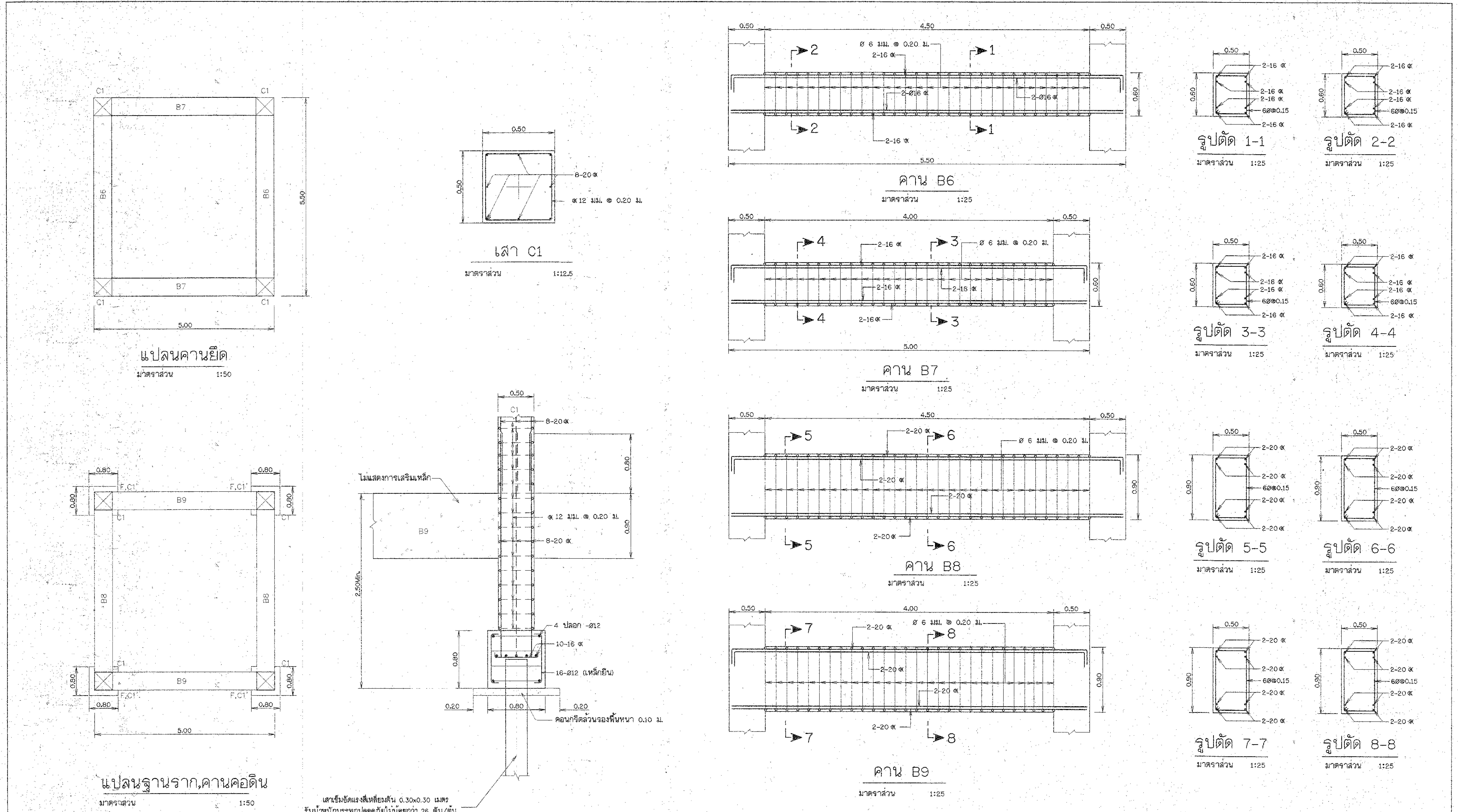

รูปตัดฐานราก F,C1'
มาตราส่วน 1:25

หมายเหตุ

1. ระดับและมิติต่างๆกำหนดเป็นเมตร นอกจากแสดงไว้เป็นอย่างอื่น

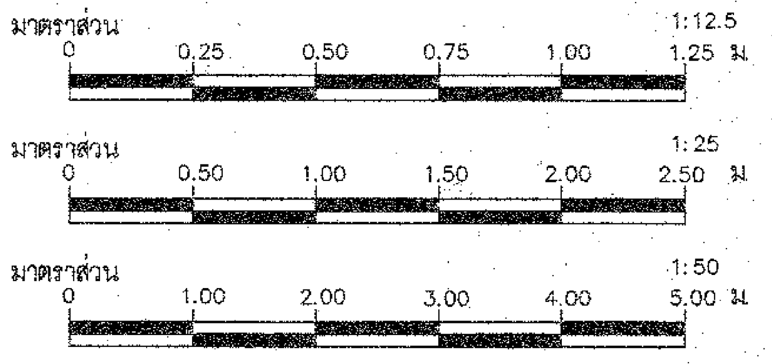

คณะกรรมการจัดทำรูปแบบรายการก่อสร้าง	
ประธานกรรมการ	นายวิระ วิเชียรนิตย์
กรรมการ	นายไพฑูรย์ สุภาไสย
กรรมการ	นายสมศักดิ์ ทองเทพ

กรมทรัพยากรน้ำ

โครงการอนุรักษ์ฟื้นฟูแหล่งน้ำหนองบัวยามกา พร้อมระบบกระจายน้ำ

หมู่ที่ 2 บ้านยามกาใหญ่ ตำบลบ้านธาตุ อำเภอเพ็ญ จังหวัดอุดรธานี

อาคารโรงสูบน้ำ

แสดง รายละเอียดโครงสร้าง ฐานราก คาน เสาและคานยึด

สำนักงานทรัพยากรน้ำที่ 3 อุดรธานี

สำรวจ	นายวิระ วิชียรนิตย์	เสนอ		หนก
ออกแบบ	นายสุรไล โหม่	ผ่าน		ผอ.ส
เขียนแบบ	นายสมศักดิ์ ทองเทพ	เห็นชอบ		ผอ.สทน.3
แบบเลขที่		แผ่นที่	48	จำนวนแผ่น 60

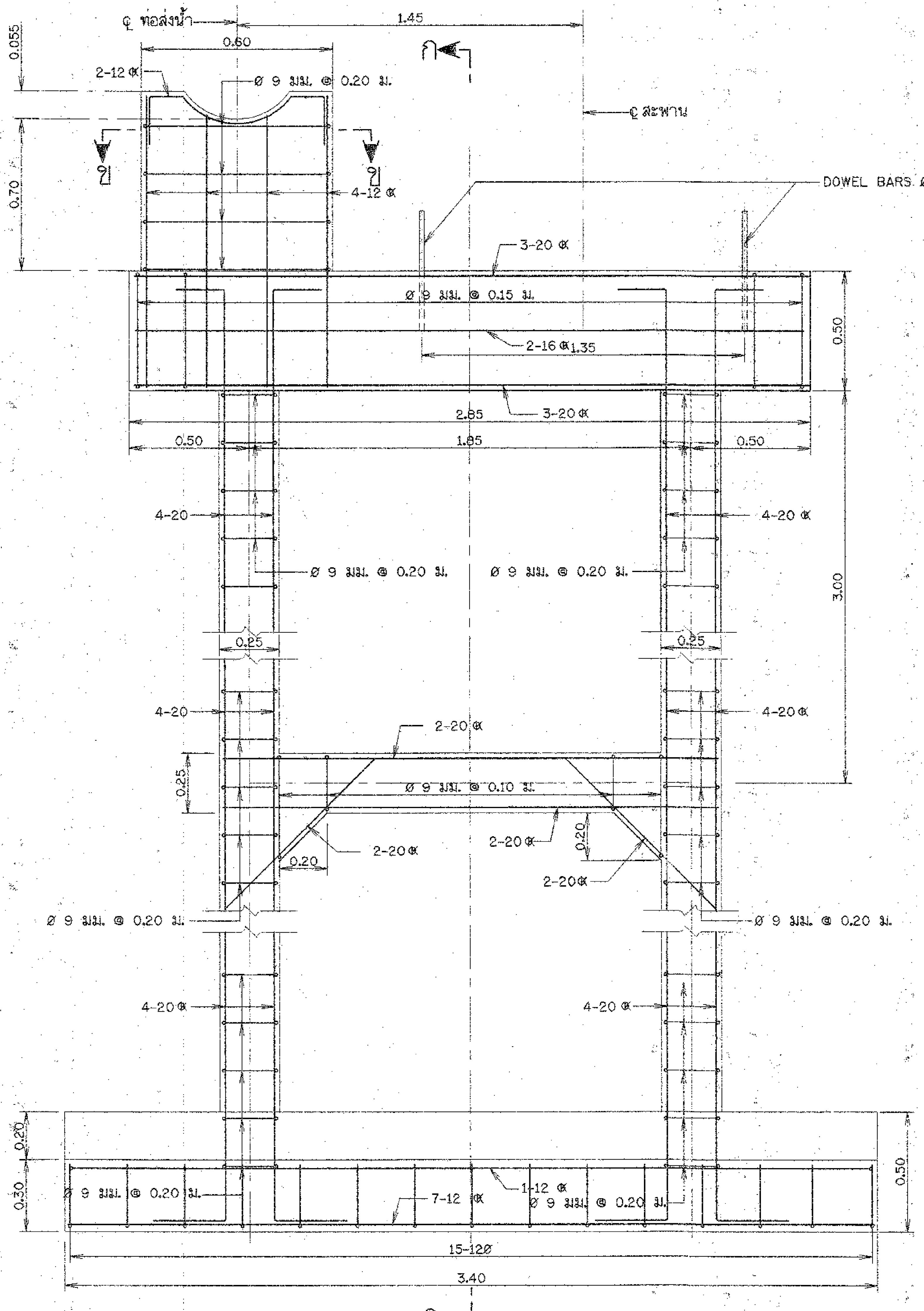

รูปตัด

มาตราส่วน 1:15

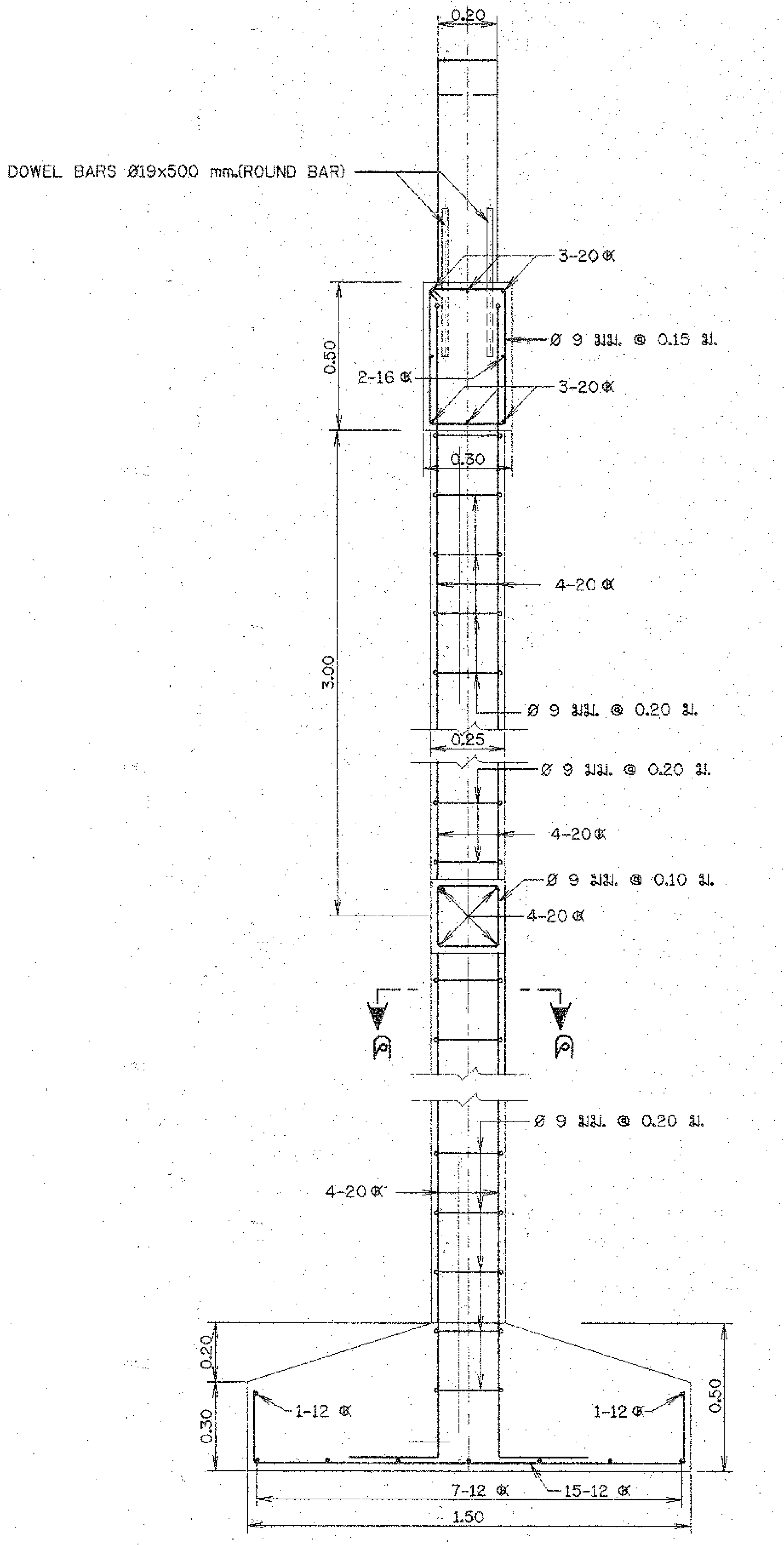

รูปตัด ก - ก

มาตราส่วน 1:15

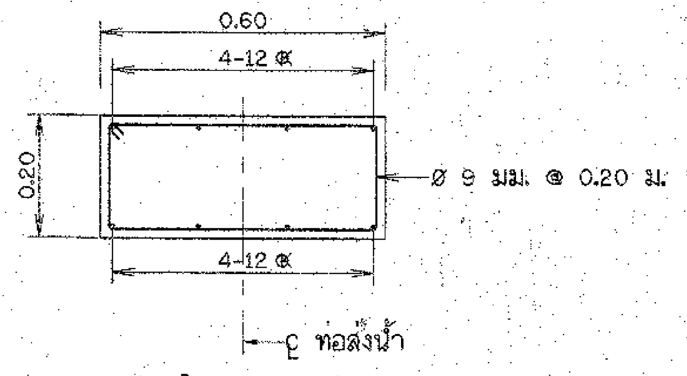

รูปตัด ข - ข

มาตราส่วน 1:15

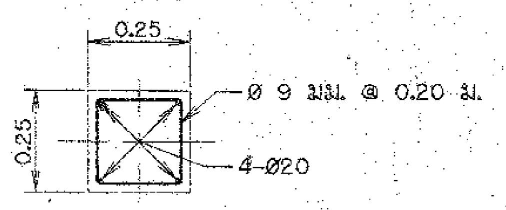

รูปตัด ค - ค

มาตราส่วน 1:15

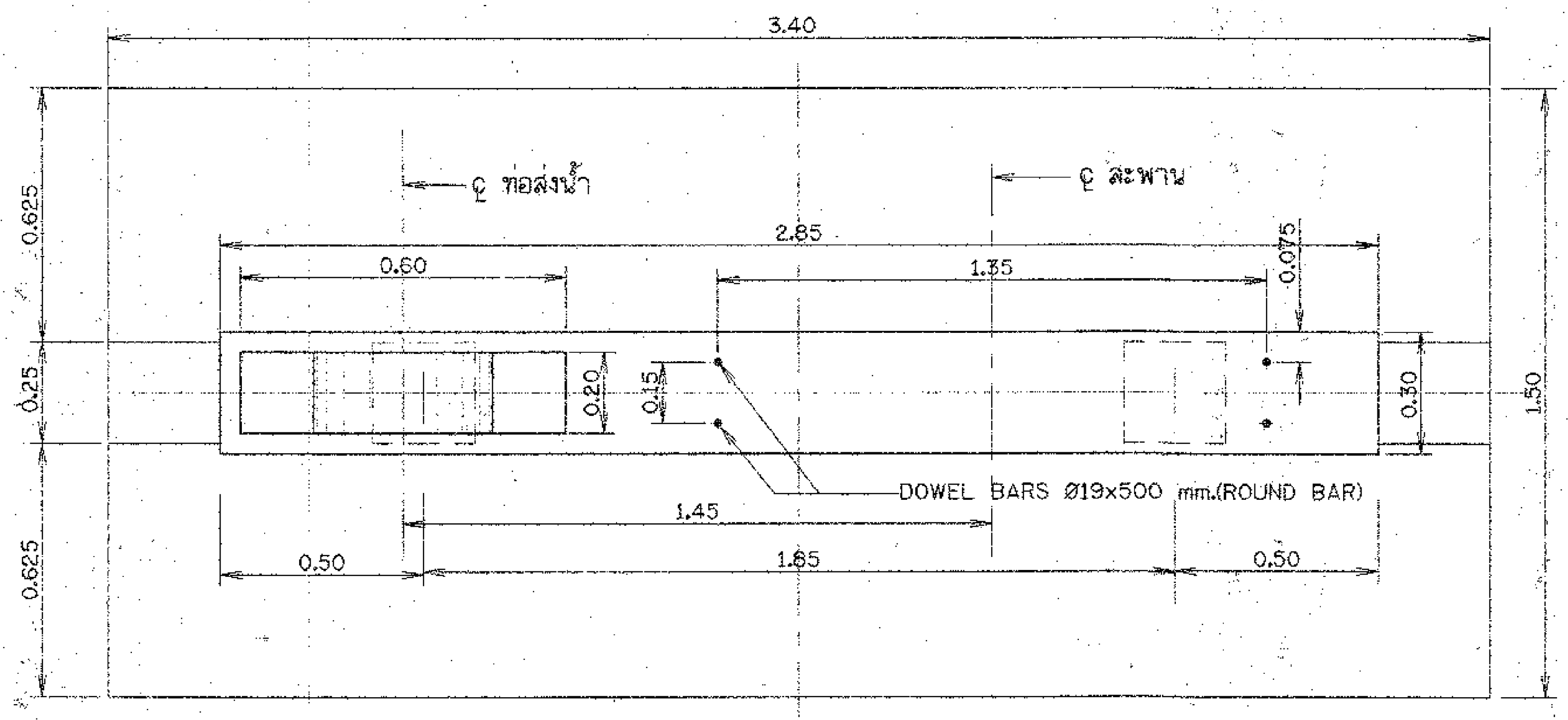

แปลน (รายละเอียดตอม่อกลาง)

มาตราส่วน 1:15

หมายเหตุ

1. ระดับและมิติต่างๆกำหนดเป็นเมตร นอกจากแสดงไว้เป็นอย่างอื่น

มาตราส่วน 1:15 — 0, 0.20, 0.40, 0.60, 0.80, 1.00, 1.20 ม.

กรมทรัพยากรน้ำ

โครงการอนุรักษ์ฟื้นฟูแหล่งน้ำหนองบัวยามกา พร้อมระบบกระจายน้ำ

หมู่ที่ 2 บ้านยามกาใหญ่ ตำบลบ้านธาตุ อำเภอเพ็ญ จังหวัดอุดรธานี

อาคารโรงสูบน้ำ

แสดง สะพาน ค.ส.ล.เข้าโรงสูบ แสดงการเสริมเหล็กเสาตอม่อ

สำนักงานทรัพยากรน้ำที่ 3 อุดรธานี

สำรวจ	นายวิระ วิริยะนิตย์	เสนอ		หนก.
ออกแบบ	[illegible]	ผ่าน		ผอ.ส.
เขียนแบบ	นายสมศักดิ์ ทองเทพ	เห็นชอบ		ผอ.สทน.3
แบบเลขที่		แผ่นที่	49	จำนวนแผ่น 60

คณะกรรมการจัดทำรูปแบบรายการก่อสร้าง		
ประธานกรรมการ	นายวิระ วิเชียรนิตย์	
กรรมการ	นายไพฑูรย์ สุภาไสย	
กรรมการ	นายสมศักดิ์ ทองเทพ	

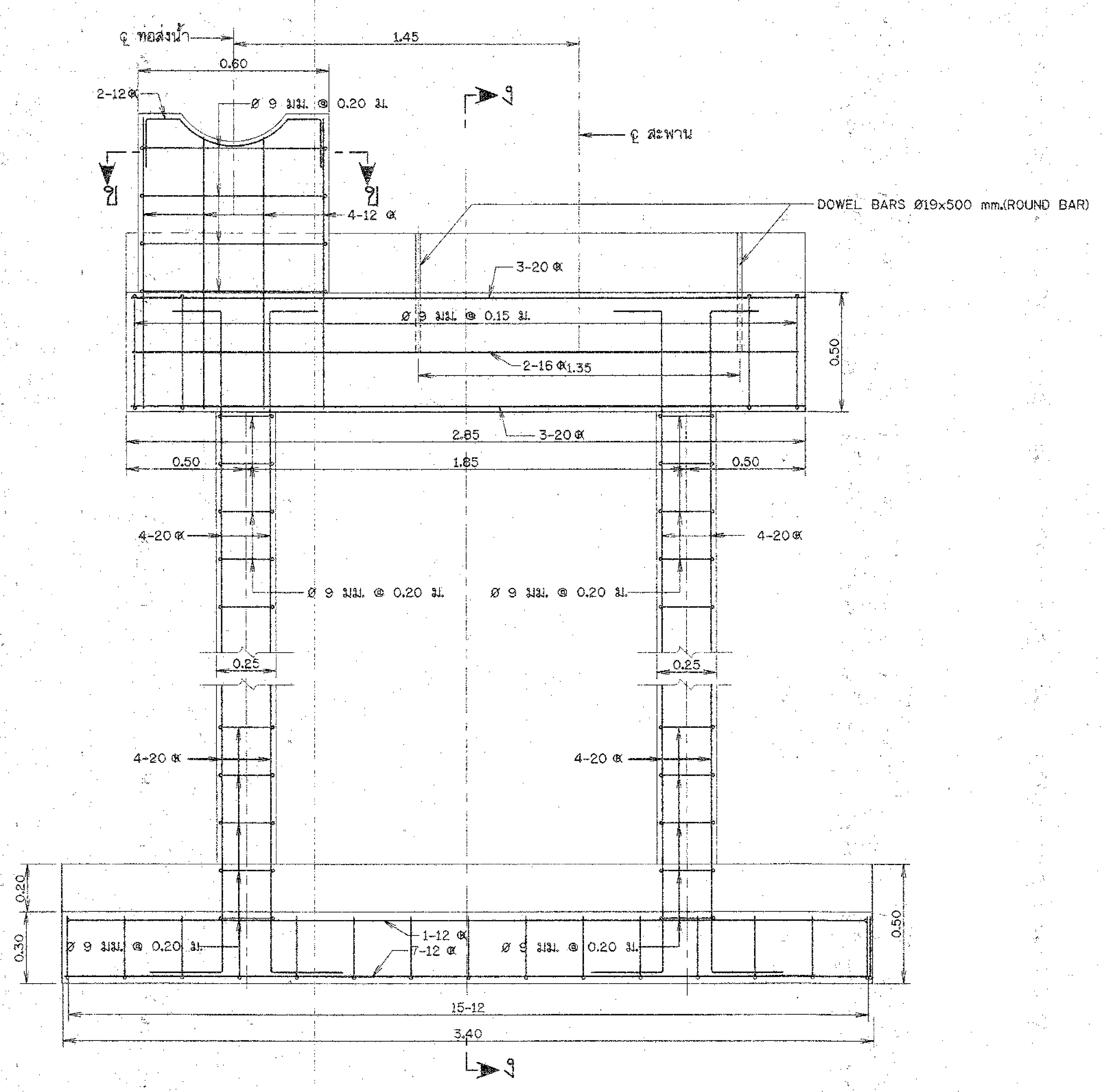

รูปตัด

มาตราส่วน 1:15

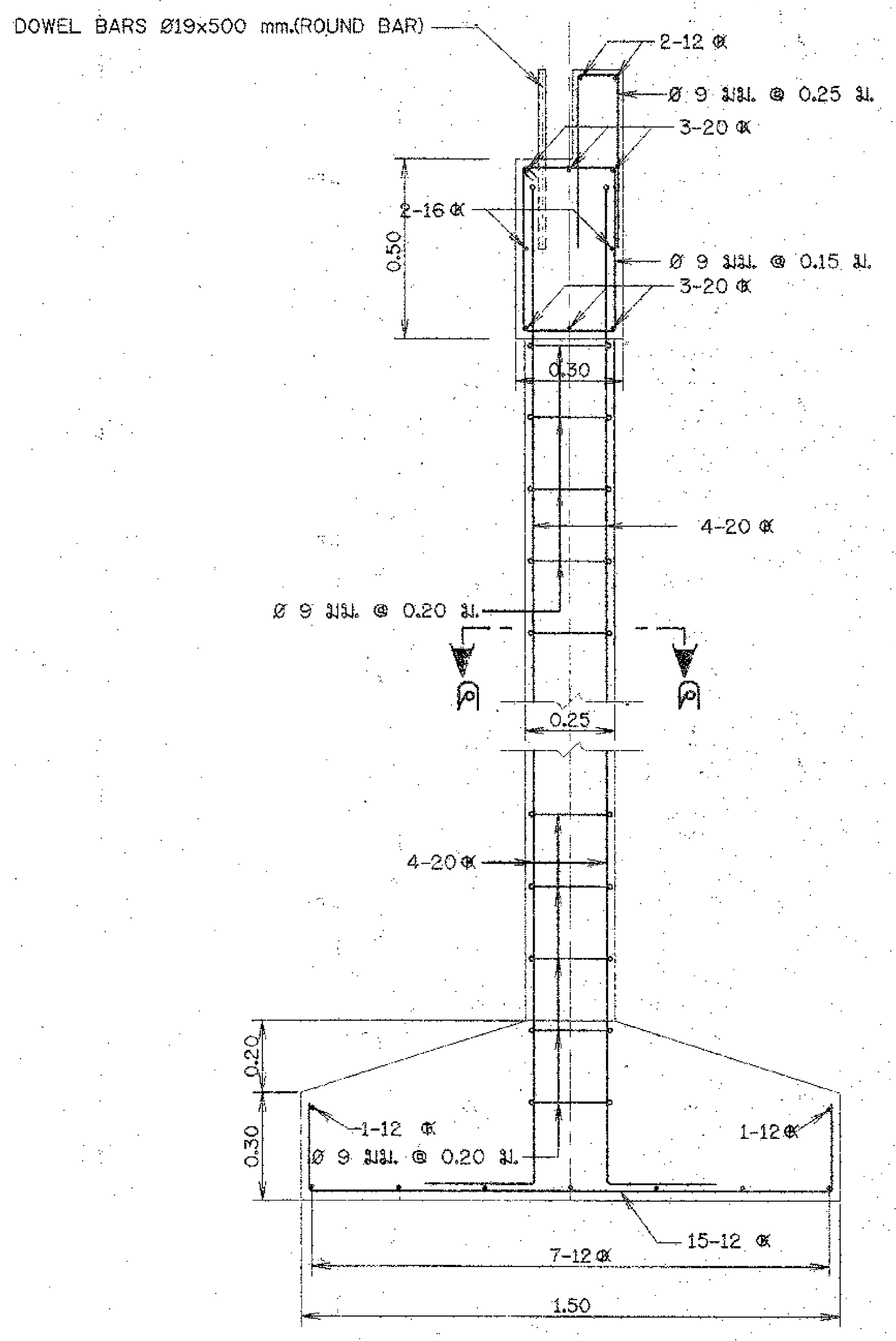

รูปตัด ง - ง

มาตราส่วน 1:15

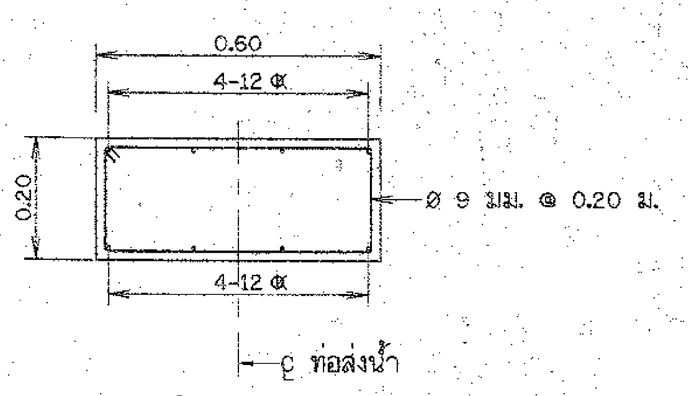

รูปตัด ข - ข

มาตราส่วน 1:15

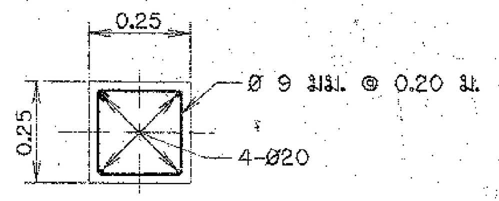

รูปตัด ค - ค

มาตราส่วน 1:15

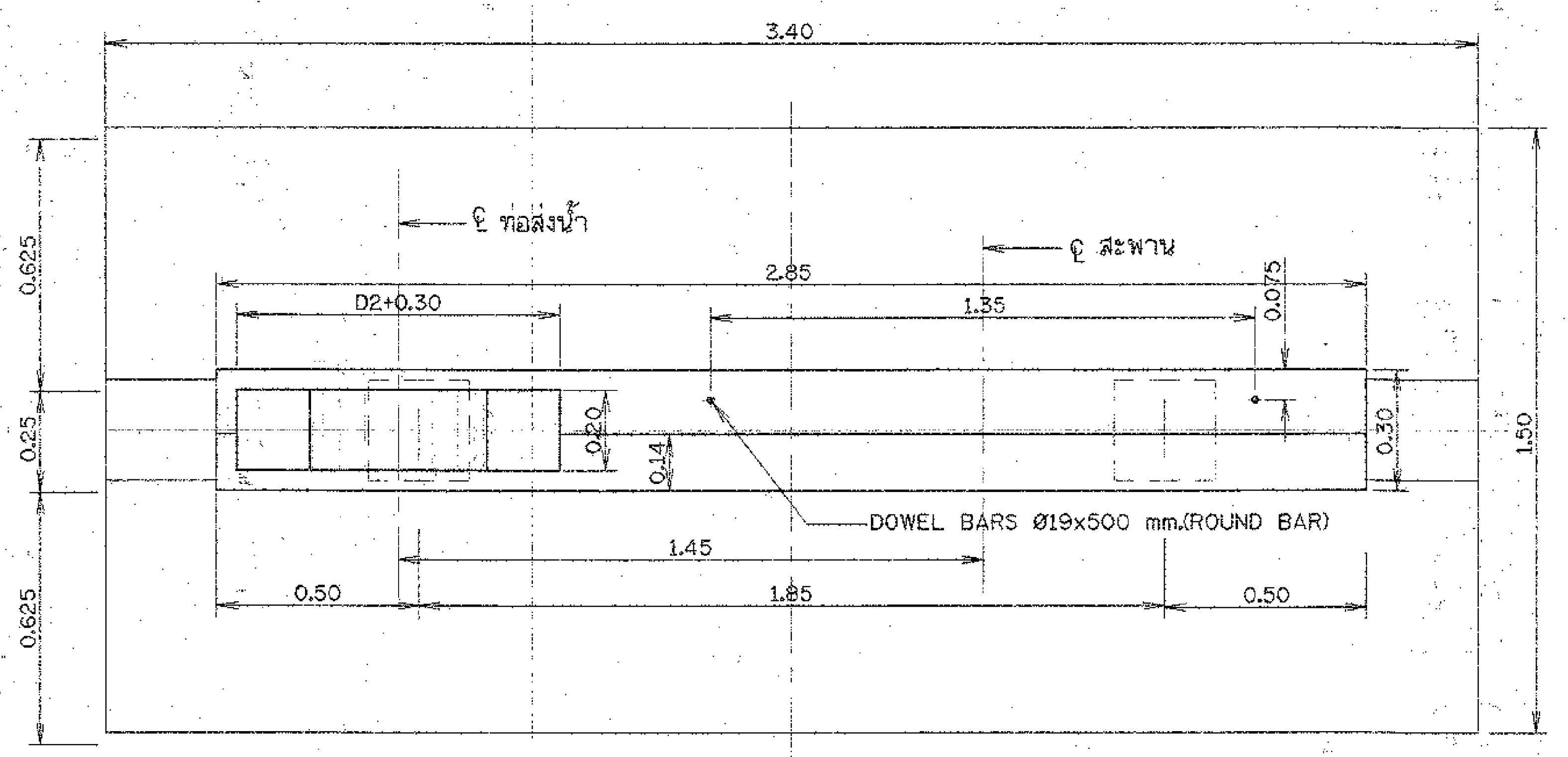

แปลน (รายละเอียดตอม่อริม)

มาตราส่วน 1:15

หมายเหตุ

1. ระดับและมิติต่างๆกำหนดเป็นเมตร นอกจากแสดงไว้เป็นอย่างอื่น

มาตราส่วน 1:15

0 0.20 0.40 0.60 0.80 1.00 1.20 ม.

คณะกรรมการจัดทำรูปแบบรายการก่อสร้าง		
ประธานกรรมการ	นายวิระ วิเชียรนิตย์	
กรรมการ	นายไพฑูรย์ สุภาไสย	
กรรมการ	นายสมศักดิ์ ทองเทพ	

กรมทรัพยากรน้ำ

โครงการอนุรักษ์ฟื้นฟูแหล่งน้ำหนองบัวยามกา พร้อมระบบกระจายน้ำ

หมู่ที่ 2 บ้านยามกาใหญ่ ตำบลบ้านธาตุ อำเภอเพ็ญ จังหวัดอุดรธานี

อาคารโรงสูบน้ำ

แสดง สะพาน ค.ส.ล.เข้าโรงสูบ แสดงการเสริมเหล็กเสาตอม่อ

สำนักงานทรัพยากรน้ำที่ 3 อุดรธานี

สำรวจ	นายวิระ วิเชียรนิตย์	เสนอ			หนก
ออกแบบ		ผ่าน			ผอ.ส
เขียนแบบ	นายสมศักดิ์ ทองเทพ	เห็นชอบ			ผอ.สทน.3
แบบเลขที่		แผ่นที่	50	จำนวนแผ่น	60

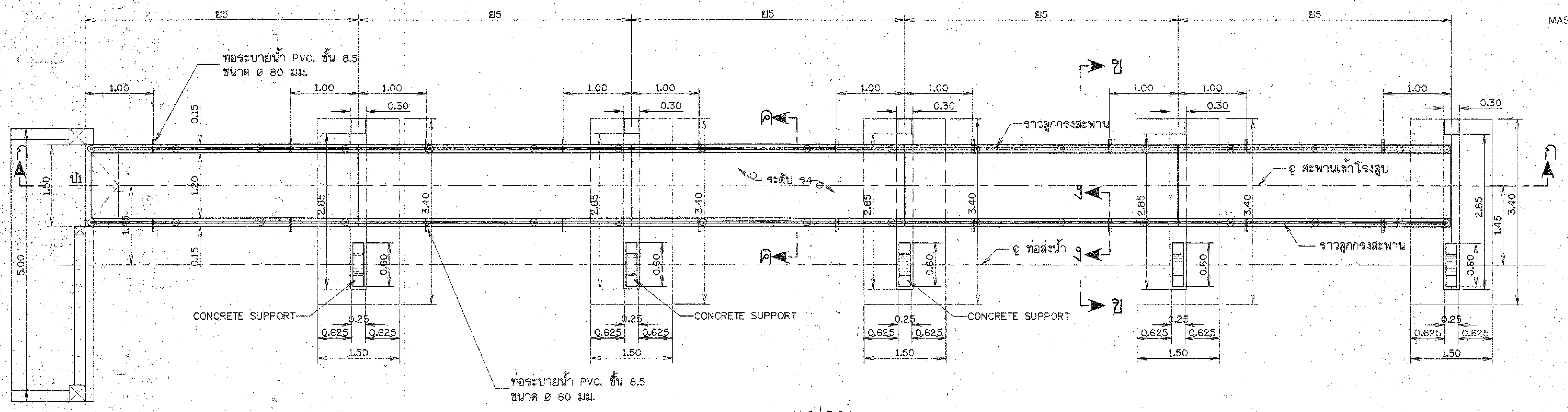

แปลน

มาตราส่วน 1:50

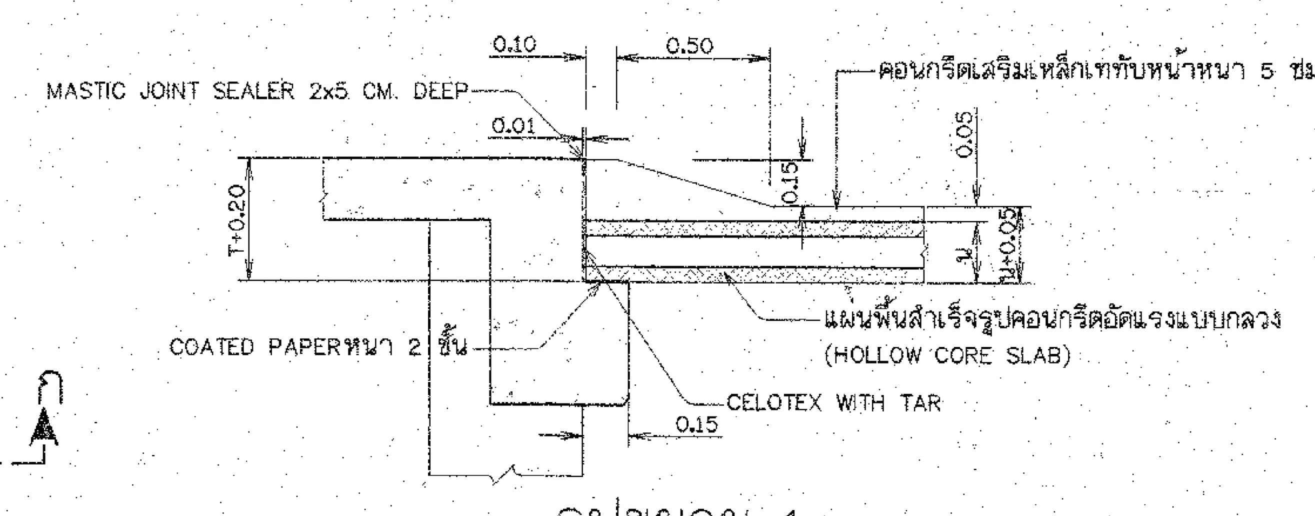

รูปขยาย 1

ไม่แสดงมาตราส่วน

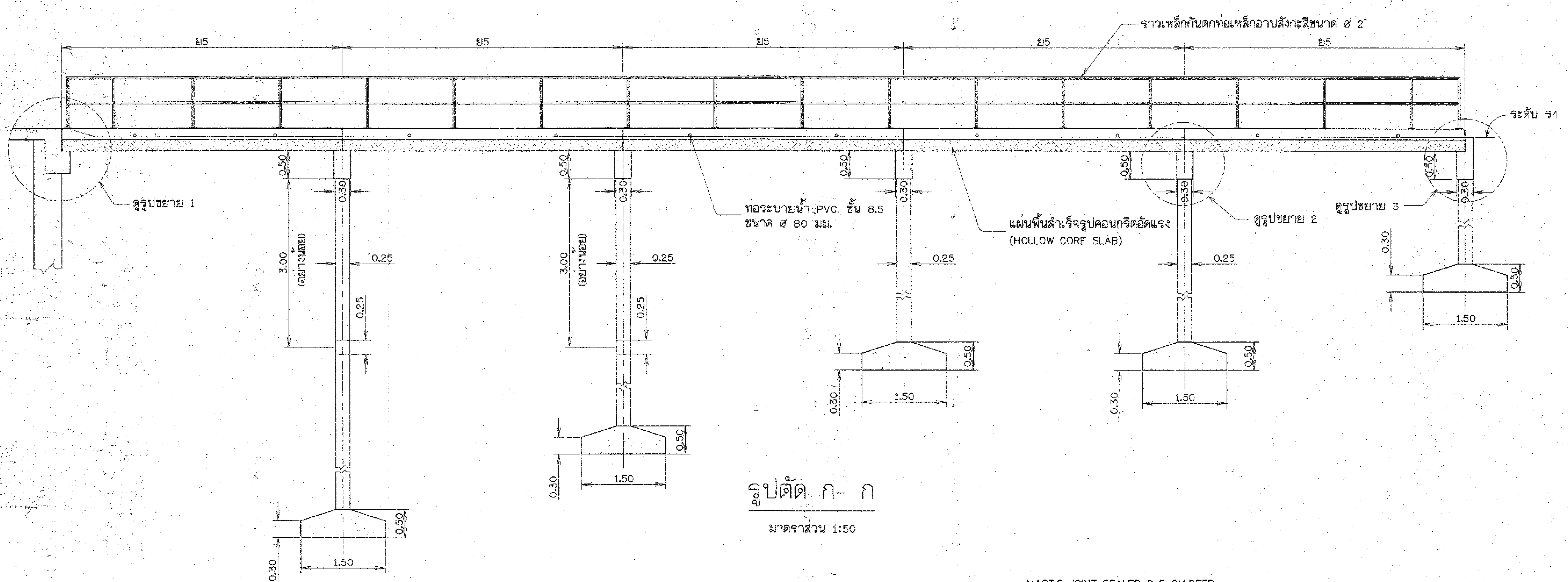

รูปตัด ก- ก

มาตราส่วน 1:50

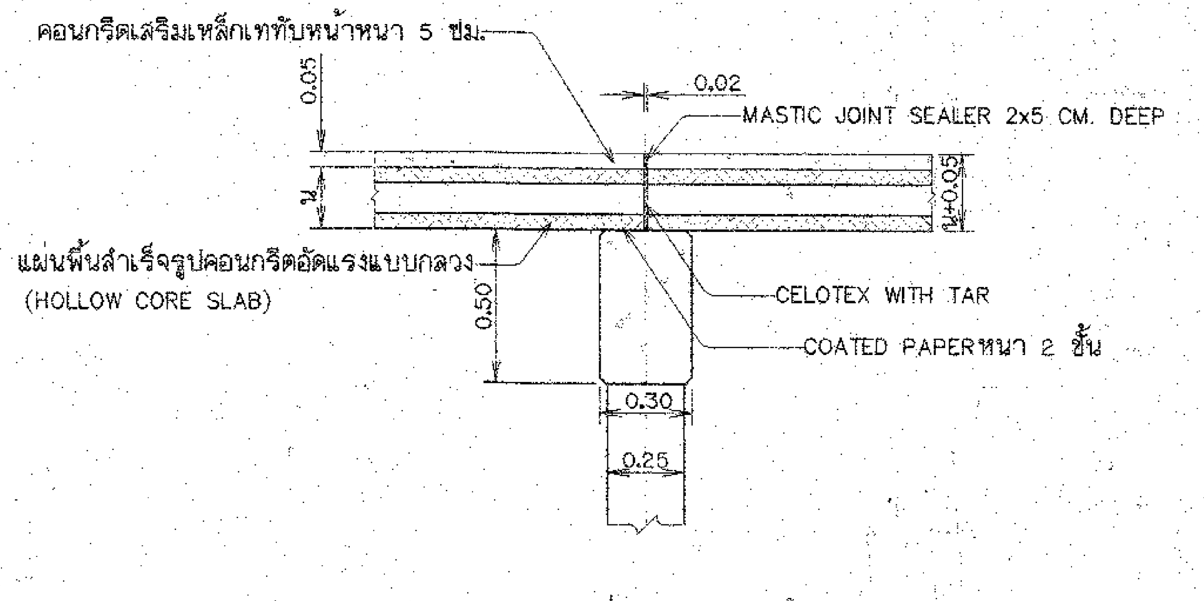

รูปขยาย 2

ไม่แสดงมาตราส่วน

หมายเหตุ

1. ระดับ(ร.ท.ก.)และมิติต่างๆกำหนดเป็นเมตร นอกจากแสดงไว้เป็นอย่างอื่น
2. แผ่นพื้นคอนกรีตอัดแรงแบบกลวง (HOLLOW CORE SLAB) ขนาด 200x1,200 มม.
   ช่วงยาว 4.00 รับน้ำหนักบรรทุกปลอดภัยเมื่อไม่เทคอนกรีตทับหน้า ได้ไม่น้อยกว่า 1,300 กก./ตร.ม.
3. ท่อระบายน้ำใช้ท่อพีวีซีชั้นคุณภาพ 8.5 ตามมาตรฐาน มอก. 17-2532

มาตราส่วน 1:20 (0, 0.50, 1.00, 1.50, 2.00 ม.)

มาตราส่วน 1:50 (0, 1.00, 2.00, 3.00, 4.00, 5.00 ม.)

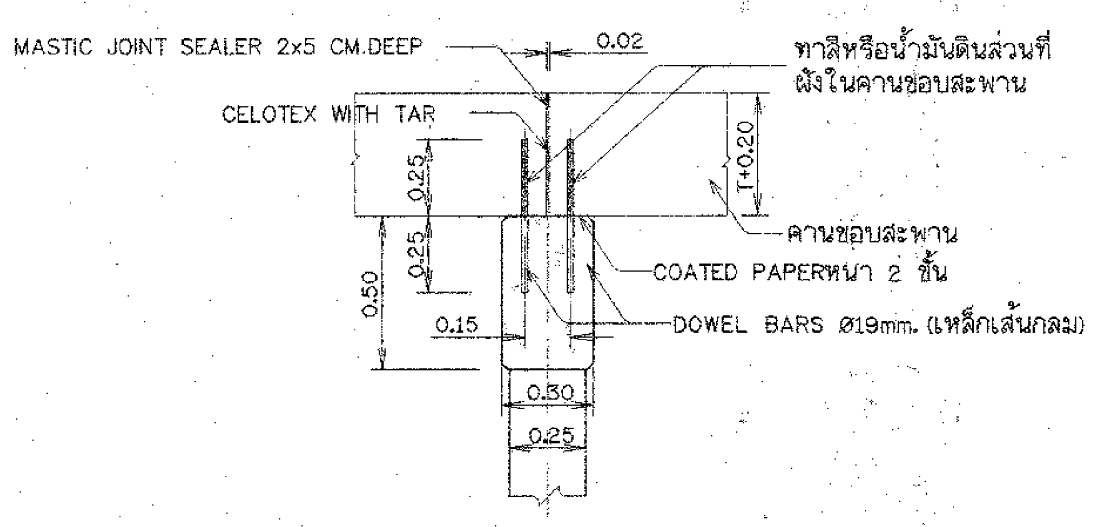

รูปขยายDOWEL BARS

ไม่แสดงมาตราส่วน

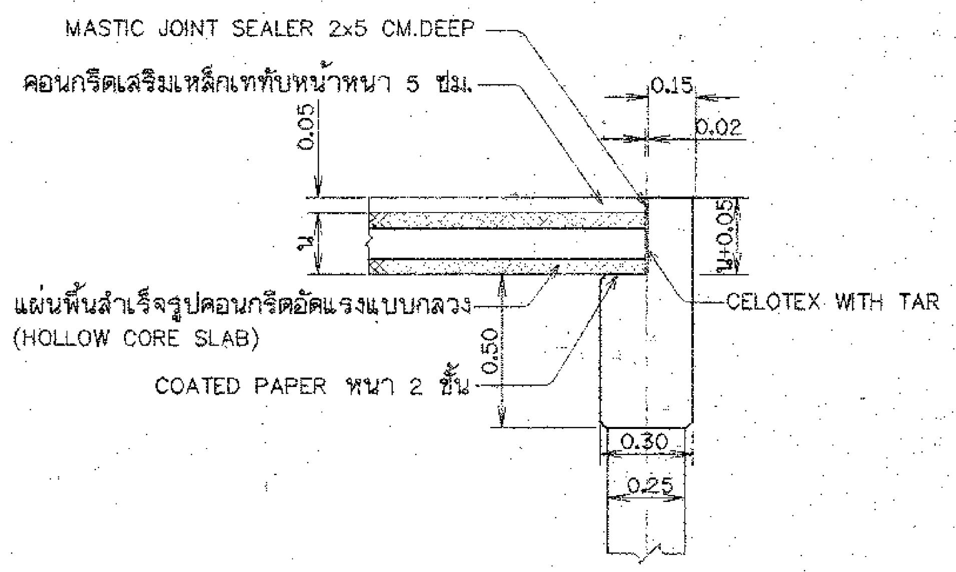

รูปขยาย 3

ไม่แสดงมาตราส่วน

คณะกรรมการจัดทำรูปแบบรายการก่อสร้าง		
ประธานกรรมการ	นายวิระ วิเชียรนิตย์	
กรรมการ	นายไพฑูรย์ สุภาไสย	
กรรมการ	นายสมศักดิ์ ทองเทพ	

กรมทรัพยากรน้ำ

โครงการอนุรักษ์ฟื้นฟูแหล่งน้ำหนองบัวยามกา พร้อมระบบกระจายน้ำ

หมู่ที่ 2 บ้านยามกาใหญ่ ตำบลบ้านธาตุ อำเภอเพ็ญ จังหวัดอุดรธานี

อาคารโรงสูบน้ำ

แสดง สะพาน ค.ส.ล.เข้าโรงสูบ แสดงการเสริมเหล็กเสาตอม่อ

สำนักงานทรัพยากรน้ำที่ 3 อุดรธานี

สำรวจ	นายวิระ วิเชียรนิตย์	เสนอ		หนก
ออกแบบ		ผ่าน		ผอ.ส
เขียนแบบ	นายสมศักดิ์ ทองเทพ	เห็นชอบ		ผอ.สทน.3
แบบเลขที่		แผ่นที่	51	จำนวนแผ่น 60

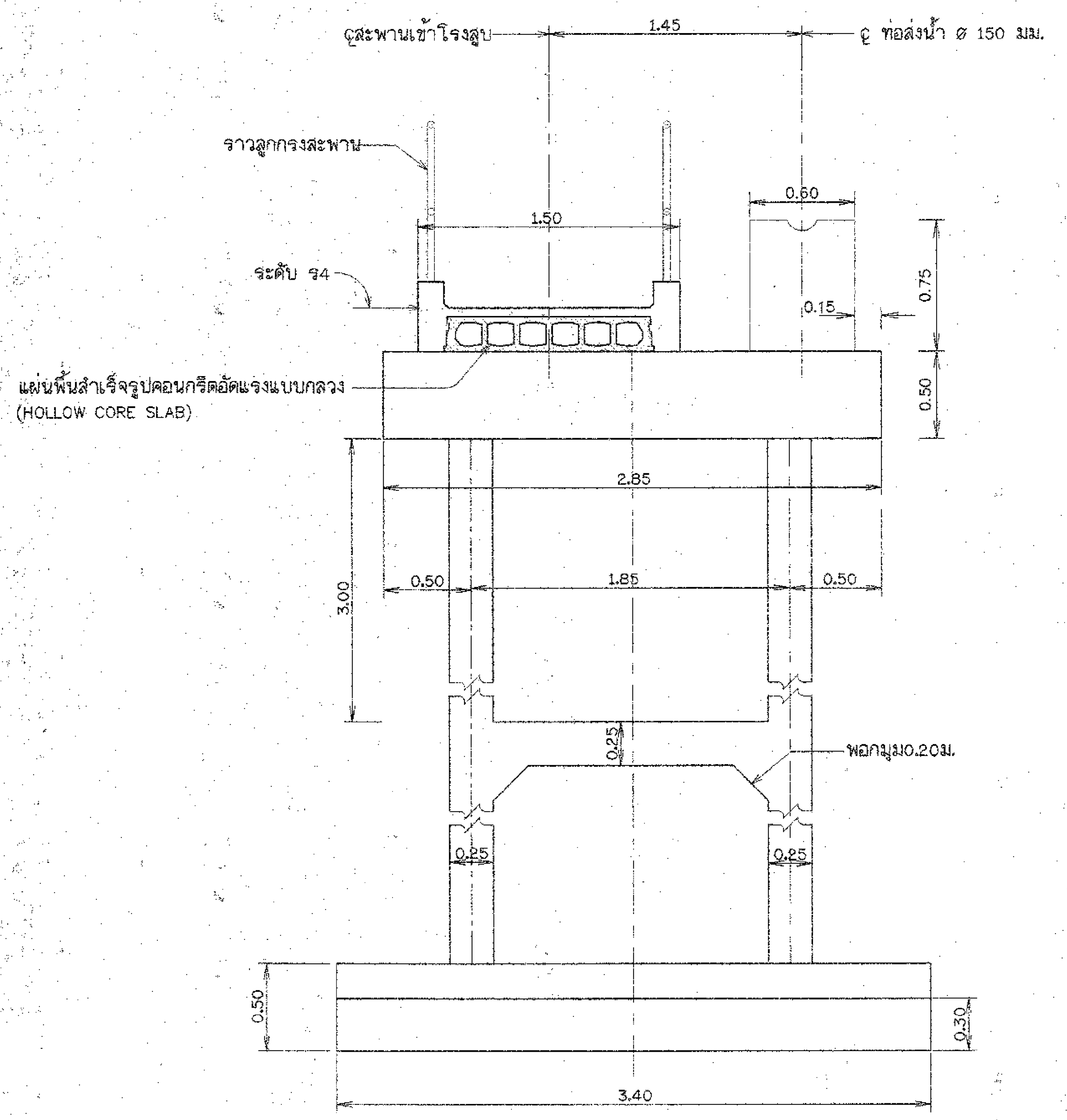

รูปตัด ข - ข

มาตราส่วน 1:25

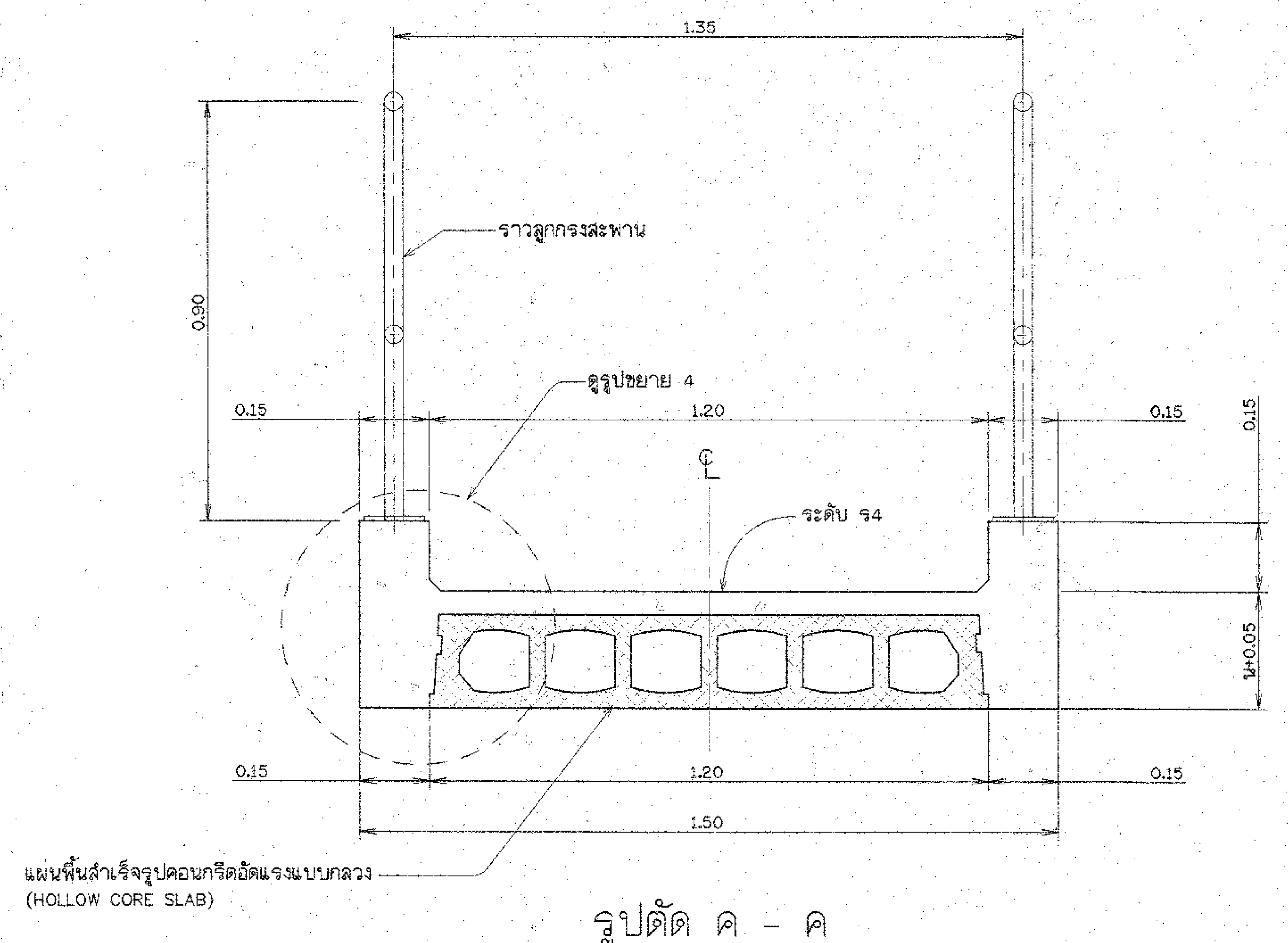

รูปตัด ค - ค

มาตราส่วน 1:10

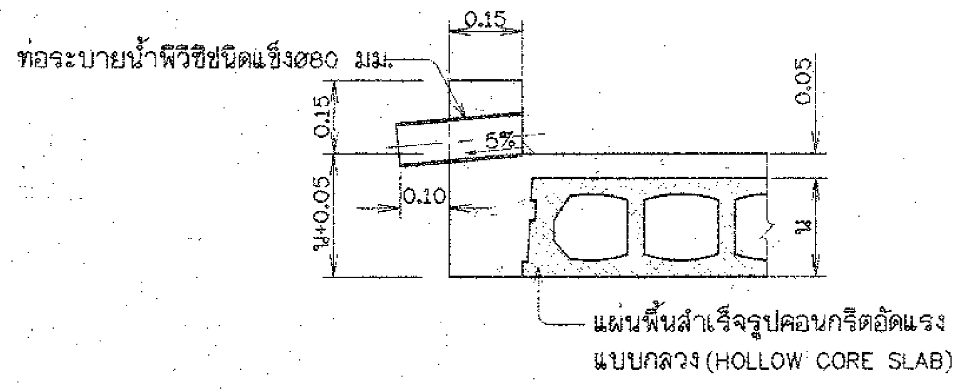

รูปตัด ง - ง

ไม่แสดงมาตราส่วน

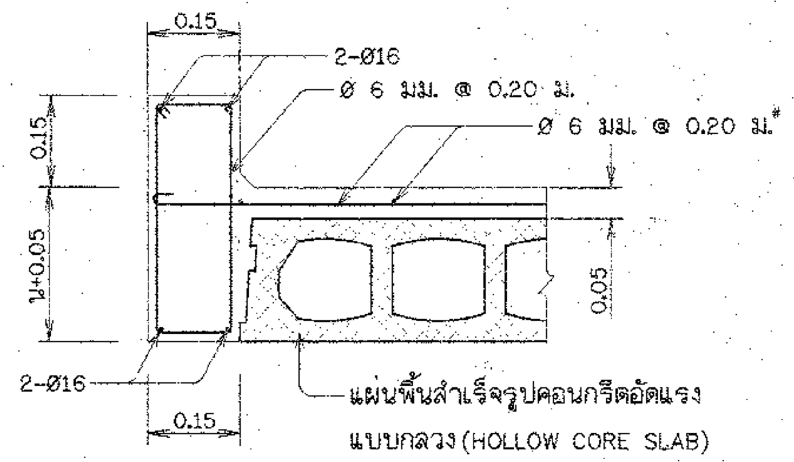

รูปขยาย 4

ไม่แสดงมาตราส่วน

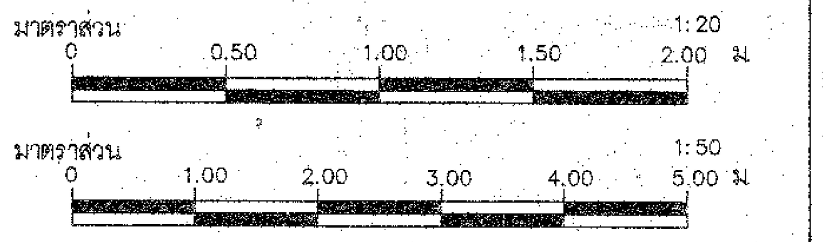

กรมทรัพยากรน้ำ

โครงการอนุรักษ์ฟื้นฟูแหล่งน้ำหนองบัวยามกา พร้อมระบบกระจายน้ำ

หมู่ที่ 2 บ้านยามกาใหญ่ ตำบลบ้านธาตุ อำเภอเพ็ญ จังหวัดอุดรธานี

อาคารโรงสูบน้ำ

แสดง ตารางแสดงมิติอาคารโรงสูบน้ำ และตารางแสดงปริมาณงาน

สำนักงานทรัพยากรน้ำที่ 3 อุดรธานี

คณะกรรมการจัดทำรูปแบบรายการก่อสร้าง		
ประธานกรรมการ	นายวีระ วิเชียรนิตย์	
กรรมการ	นายไพฑูรย์ สุภาไสย	
กรรมการ	นายสมศักดิ์ ทองเทพ	

สำรวจ	นายวีระ วิเชียรนิตย์	เสนอ		หนภ.
ออกแบบ		ผ่าน		ผอ.ส
เขียนแบบ	นายสมศักดิ์ ทองเทพ	เห็นชอบ		ผอ.สทน.3
แบบเลขที่		แผ่นที่	52	จำนวนแผ่น 60

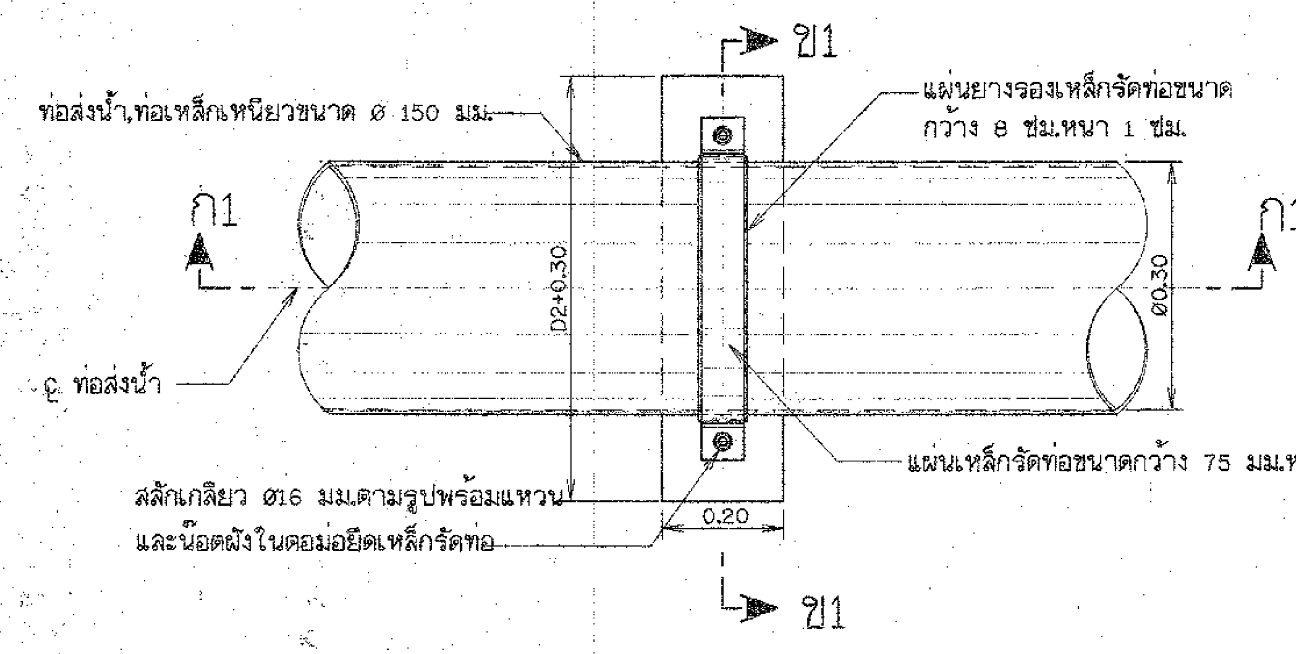

แปลนการยึดท่อ

ไม่แสดงมาตราส่วน

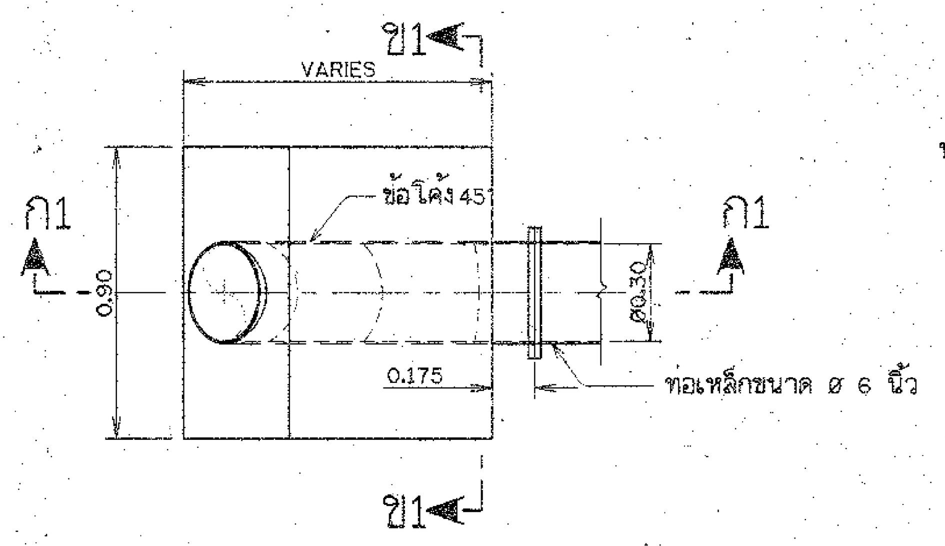

แปลน THRUST BLOCK

ไม่แสดงมาตราส่วน

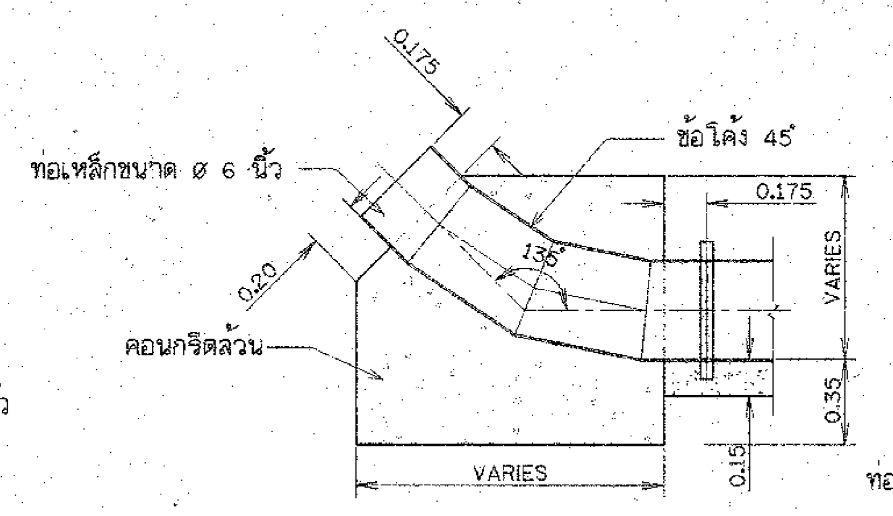

รูปตัด ก1 - ก1

ไม่แสดงมาตราส่วน

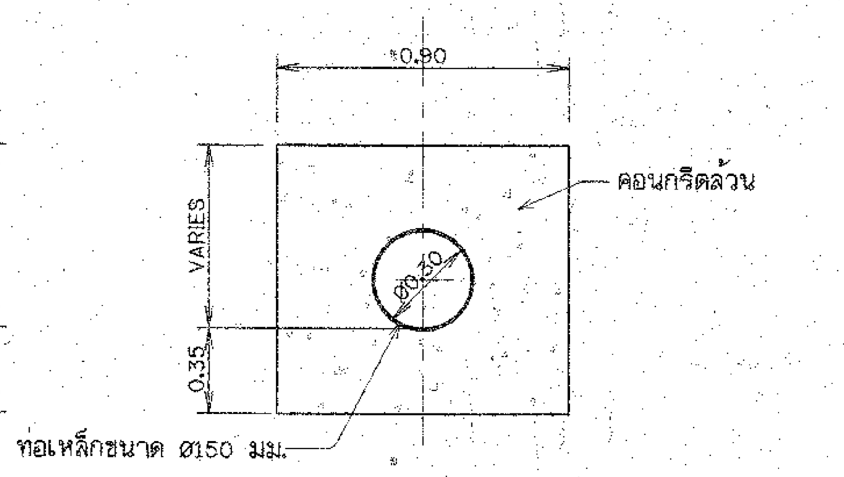

รูปตัด ข1 - ข1

ไม่แสดงมาตราส่วน

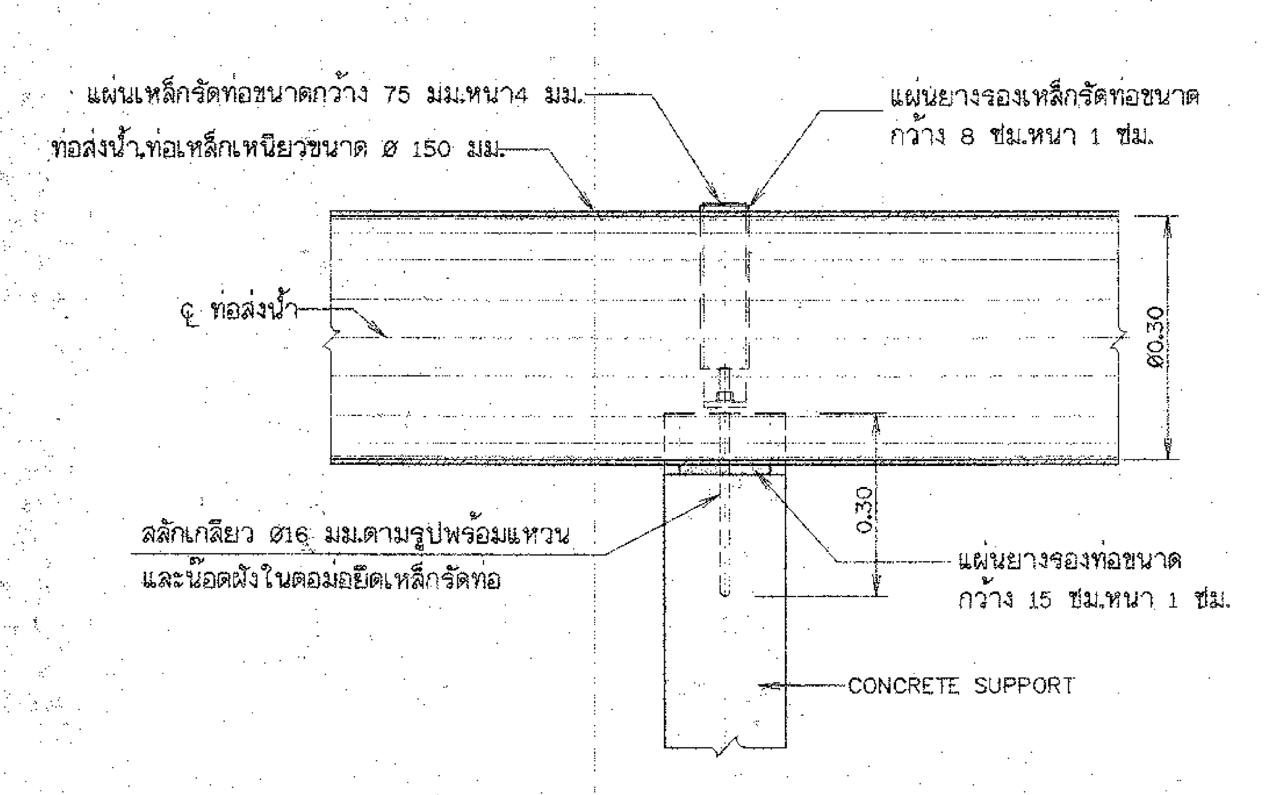

รูปตัด ก1 - ก1

ไม่แสดงมาตราส่วน

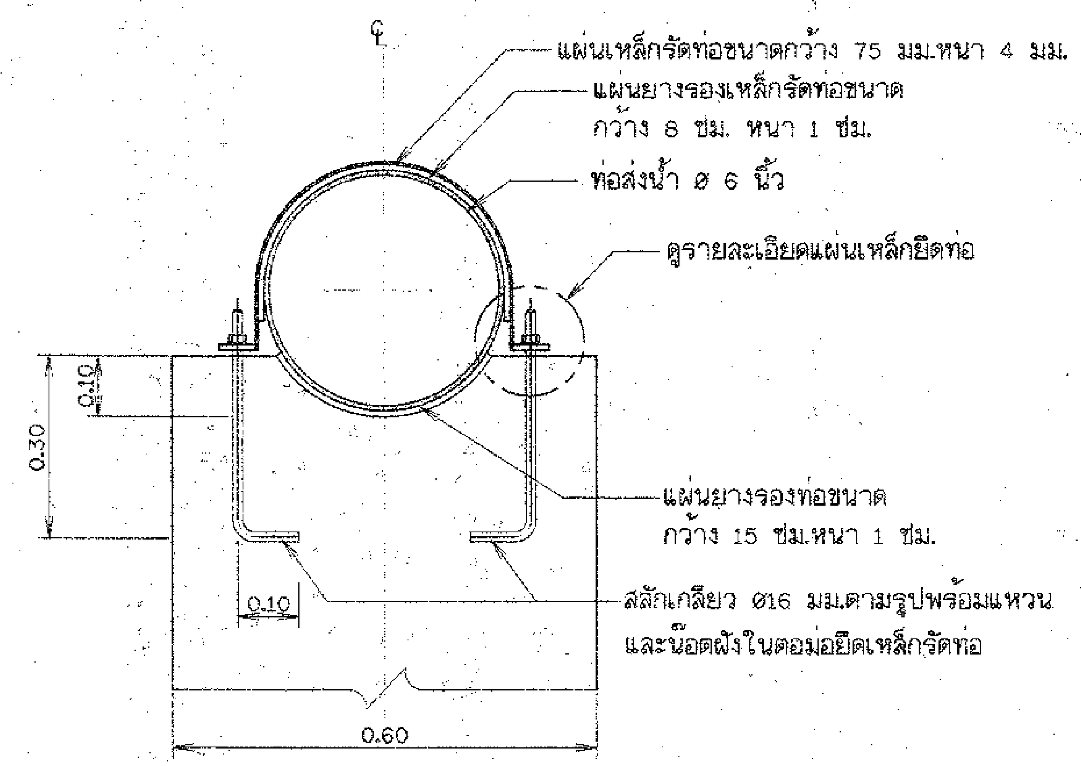

รูปตัด ข1 - ข1

ไม่แสดงมาตราส่วน

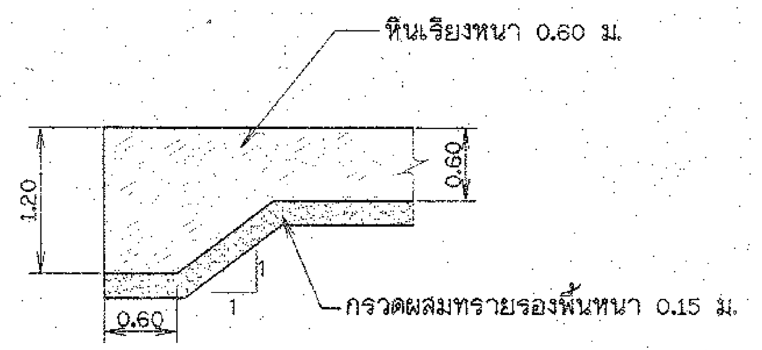

รูปขยาย 1

ไม่แสดงมาตราส่วน

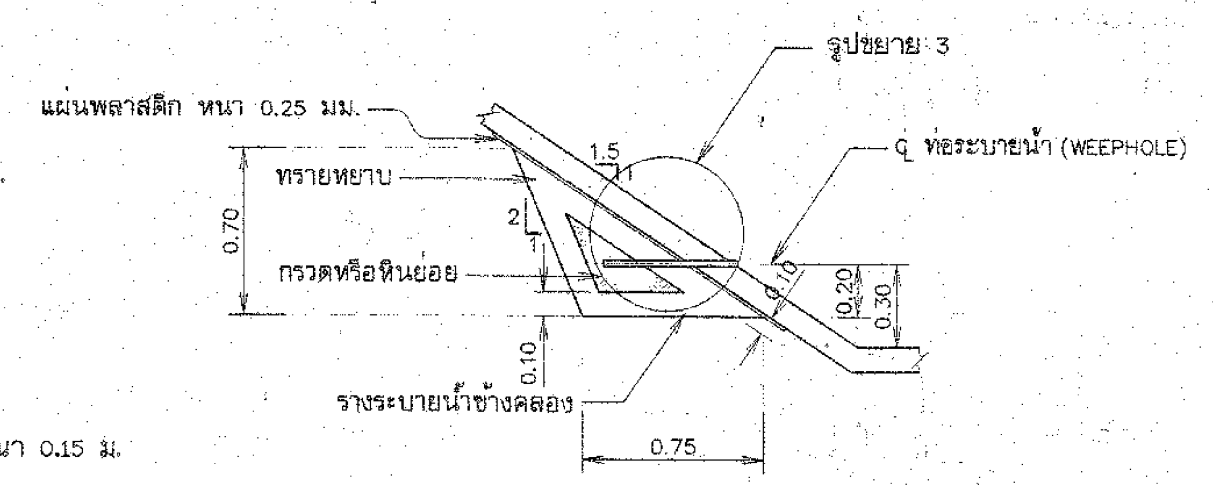

รูปขยาย 2

ระบบระบายน้ำข้างคลอง

ไม่แสดงมาตราส่วน

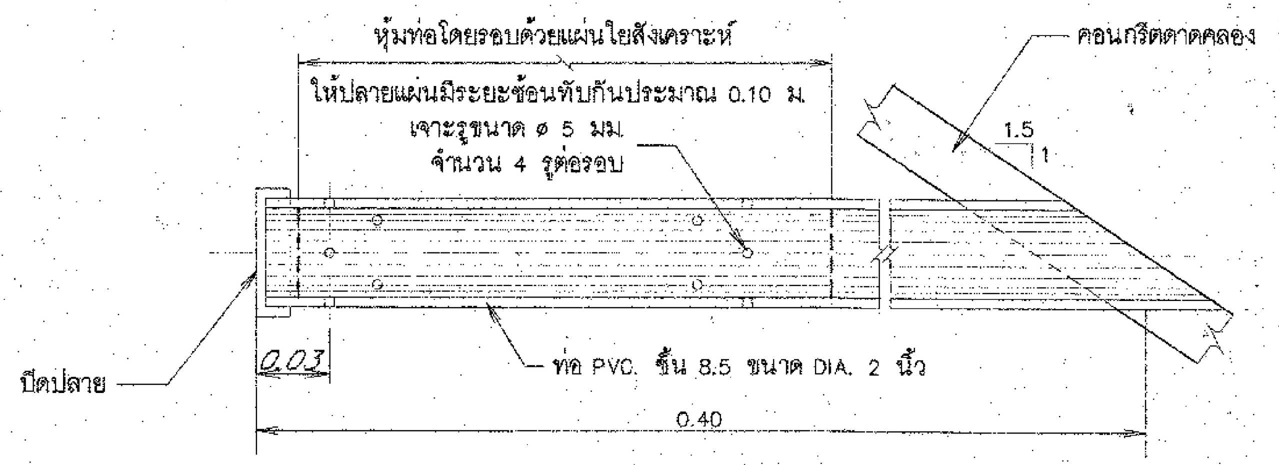

รูปขยาย 3

ท่อระบายน้ำ WEEPHOLE

ไม่แสดงมาตราส่วน

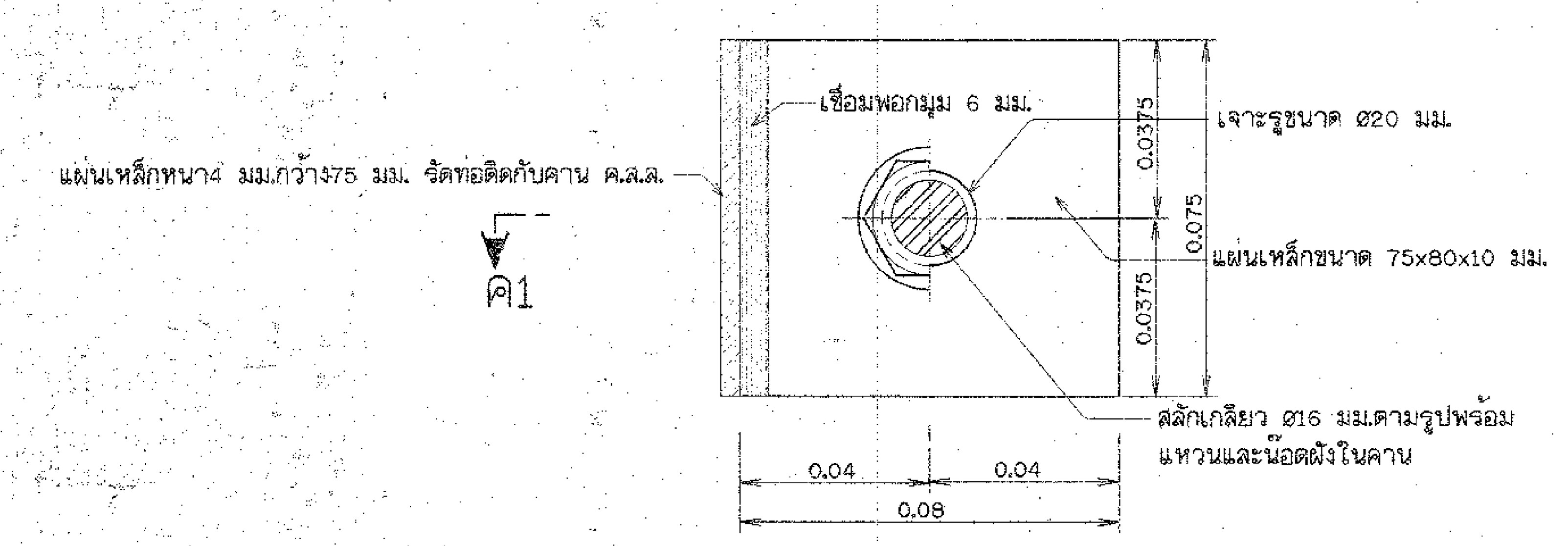

แปลนแผ่นเหล็กยึดท่อ

ไม่แสดงมาตราส่วน

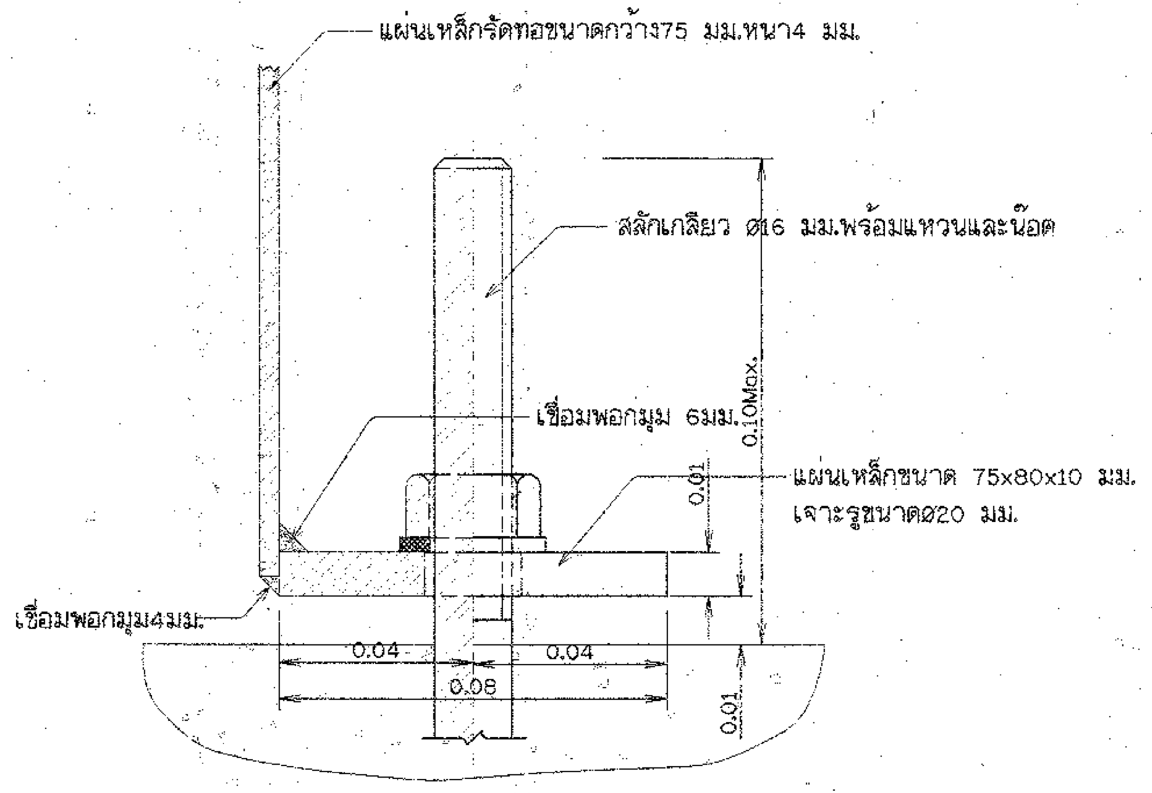

รูปตัด ค1 - ค1

ไม่แสดงมาตราส่วน

มาตราส่วน 0 2.50 5.00 7.50 10.00 ม. 1:100

หมายเหตุ

1. ระดับและมิติต่างๆกำหนดเป็นเมตร นอกจากแสดงไว้เป็นอย่างอื่น
2. ระดับดินธรรมชาติที่แสดงในแบบเป็นการสมมติขึ้นเพื่อความสมบูรณ์ของแบบ

กรมทรัพยากรน้ำ

โครงการอนุรักษ์ฟื้นฟูแหล่งน้ำหนองบัวยามกา พร้อมระบบกระจายน้ำ

หมู่ที่ 2 บ้านยามกาใหญ่ ตำบลบ้านธาตุ อำเภอเพ็ญ จังหวัดอุดรธานี

สถานีสูบน้ำ

แสดง รูปตัดและรูปขยาย

สำนักงานทรัพยากรน้ำที่ 3 อุดรธานี

คณะกรรมการจัดทำรูปแบบรายการก่อสร้าง		
ประธานกรรมการ	นายวิระ วิเชียรนิตย์	
กรรมการ	นายไพฑูรย์ สุภาไสย	
กรรมการ	นายสมศักดิ์ ทองเทพ	

สำรวจ	นายวิระ วิเชียรนิตย์	เสนอ		หนก.
ออกแบบ		ผ่าน		ผอ.ส
เขียนแบบ	นายสมศักดิ์ ทองเทพ	เห็นชอบ		ผอ.สทน.3
แบบเลขที่		แผ่นที่	53 จำนวนแผ่น	60

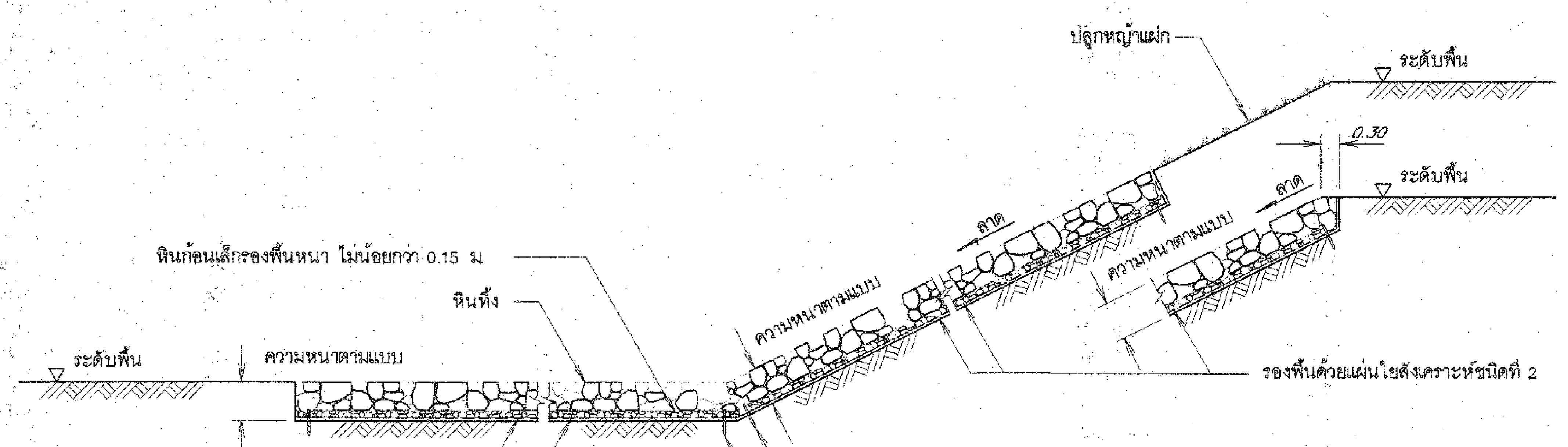

รูปตัดทั่วไปแสดงการเรียงหิน

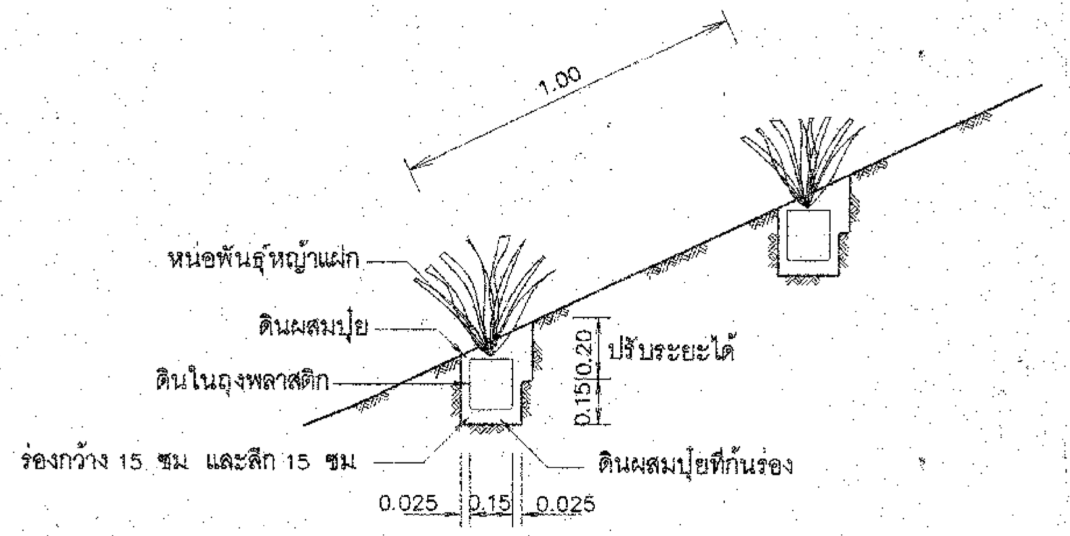

รูปขยายการปลูกหญ้าแฝก

ข้อกำหนดเกี่ยวกับแผ่นใยสังเคราะห์

1. ลักษณะทั่วไป

แผ่นใยสังเคราะห์ต้องเป็นชนิด Non-Woven ที่มีกรรมวิธีการผลิตแบบ Needle-punch ที่ผลิตจากเส้นใย Polypropylene ที่มีความยาวต่อเนื่องกันทั้งผืน (Continuous F: lament) หรือแบบ Thermally bonded ซึ่งใช้วัสดุที่ผลิตขึ้นใหม่ทั้งหมด

2. คุณสมบัติ

ชนิดที่ 1 ใช้กับงานปูวัสดุกรองและท่อระบายน้ำซึมท้ายเขื่อน

1. ค่า CBR. PUNCTURE (EN ISO 12236, BS 6906 : PART 4, ASTM D 6241)	ไม่น้อยกว่า	1,450	N
2. ค่า MASS PER UNIT AREA	ไม่น้อยกว่า	130	g/m^2
3. ค่า WATER FLOW RATE (BS 6906 : PART 3, ASTM D 4491)	ไม่น้อยกว่า	85	l/m^2sec (10 cm-head)
4. ค่า TENSILE STRENGTH (EN ISO 10319, BS 6906 : PART 1, ASTM D 4595)	ไม่น้อยกว่า	7.5	k N/m. (WIDTH)
5. ค่า PORE SIZE (O 90)w หรือ (O 95)d(EN ISO 12956, BS 6906 PART 2, ASTM D 4751)	ไม่มากกว่า	110	μm.

ชนิดที่ 2 ใช้กับงานหินเรียงและหินทิ้ง

1. ค่า CBR. PUNCTURE (EN ISO 12236, BS 6906 : PART 4, ASTM D 6241)	ไม่น้อยกว่า	2,200	N
2. ค่า MASS PER UNIT AREA	ไม่น้อยกว่า	180	g/m^2
3. ค่า WATER FLOW RATE (BS 6906 : PART 3, ASTM D 4491)	ไม่น้อยกว่า	50	l/m^2sec (10 cm-head)
4. ค่า TENSILE STRENGTH (EN ISO 10319, BS 6906 : PART 1, ASTM D 4595)	ไม่น้อยกว่า	12.5	k N/m. (WIDTH)
5. ค่า PORE SIZE (O 90)w หรือ (O 95)d (EN ISO 12956 , BS 6906 PART 2, ASTM D 4751)	ไม่มากกว่า	90	um.

3. การปูแผ่นใยสังเคราะห์

3.1 ขั้นตอนการวางให้เป็นไปตามคำแนะนำของบริษัทผู้ผลิต

3.2 ขณะวางหินลงบนแผ่นใยสังเคราะห์จะต้องไม่ทำให้เกิดการฉีกขาด หรือเกิดการเคลื่อนตัวของแผ่นใยสังเคราะห์ จนทำให้เคลื่อนตัวออกจากบริเวณที่ต้องการระบุ ด้านมุมของการปูแผ่นใยให้พับขึ้น ครึ่งเท่าของความหนาหินหรือคาน คสล

3.3 ไม่อนุญาตให้สิ่งขับเคลื่อนทุกชนิดผ่านไปบนแผ่นใยสังเคราะห์ หลังจากการเรียงหินแล้ว

3.4 ก่อนวางหินบนแผ่นใยสังเคราะห์ จะต้องตอกหมุดยึดให้แน่นและเรียง หินเริ่มจากบริเวณที่อยู่ด้านล่างก่อน

3.5 การเรียงหินห้ามยกก้อนหินสูงกว่า 0.50 ม ถ้าหากมีการปู หินด้วยเครื่องจักรโดยตรง จะต้องมีหินก้อนเล็กปูรองรับหนาไม่น้อยกว่า 0.15 ม

3.6 การต่อเชื่อมแผ่นใยสังเคราะห์ ทำได้ 2 วิธี ดังนี้

- การต่อโดยให้แผ่นเหลื่อมกัน (Overlapping) ระยะทาบของแผ่นใยไม่น้อยกว่า 0.50 ม
- การเย็บ (Sewing) ให้ทำการเย็บแบบต่อเนื่อง โดยใช้ ด้าย Polyester หรือ Nylon ทำการเย็บแบบต่อเนื่อง

3.7 การทำเครื่องหมาย แผ่นใยสังเคราะห์ทุกม้วนจะต้องแสดงคุณลักษณะ ดังต่อไปนี้

- ชื่อผลิตภัณฑ์ , รุ่น , ชื่อโรงงานหรือแหล่งผลิต , ปีที่ผลิต

4. การตรวจสอบผลิตภัณฑ์

แผ่นใยสังเคราะห์ให้ผู้รับจ้างจัดส่งเอกสารให้ผู้ว่าจ้าง เพื่อให้ กรมทรัพยากรน้ำ ตรวจสอบก่อนนำไปใช้งาน ดังนี้

- ต้นฉบับแคตตาล็อกของบริษัทผู้ผลิตและหนังสือแต่งตั้งเป็นตัวแทนจำหน่าย
- สำเนาหนังสือรับรองมาตรฐานการผลิต และหรือผลการทดสอบจากหน่วยงานที่เชื่อถือได้
- ตัวอย่างผลิตภัณฑ์ ที่แสดงชื่อผลิตภัณฑ์และรุ่นที่ผลิต
- หนังสือรับรองการส่งมอบสินค้าจากผู้ผลิต หรือตัวแทนจำหน่าย

ข้อกำหนดเกี่ยวกับงานหินใหญ่

1. คุณสมบัติ

1.1 เป็นหินที่แข็งแกร่ง ไม่ผุกร่อน และทนต่อการขัดสี (Abrasion) เมื่อทดสอบโดยวิธี Los Angeles Abrasion Test แล้วส่วนที่สึกหรอสูญหายไม่เกิน 40%

1.2 เป็นหินที่มีความคงทน (Soundness) เมื่อทดสอบด้วยวิธี Sodium Sulphate แล้วส่วนสูญหายต้องไม่เกิน 12% โดยน้ำหนัก

1.3 เป็นหินที่มีความถ่วงจำเพาะไม่ต่ำกว่า 2.6 และเป็นหินที่ผลิตมาจากแหล่งโรงโม่หิน

2. หินทิ้ง (Riprap) หมายถึง หินขนาดเล็กใหญ่มีขนาดคละกัน นำไปปู ทิ้ง ด้วยเครื่องจักรหรือแรงงานคน และตบแต่งผิวหน้าครั้งสุดท้ายให้มองดูเรียบร้อยด้วยแรงคน มีความหนาเฉลี่ยเท่าที่ระบุไว้ในแบบ หินก้อนใหญ่สุดต้องมีขนาดไม่โตกว่าความหนาของชั้นหินทิ้งและมีส่วนยาวไม่เกิน 3 เท่าของส่วนแบน มีขนาดคละกัน ดังนี้

2.1 หินทิ้งหนา 0.90 ม. มีขนาดของก้อนหินโตสุดเส้นผ่าศูนย์กลางไม่เกิน 0.400 ม

น้ำหนักของก้อนหิน (กก)	ขนาด ø ของก้อนหิน (ม)	% แต่ละขนาดโดยน้ำหนัก
50 - 100	0.325 - 0.400	มากกว่า 40
10 - 50	0.200 - 0.325	50 - 60
ต่ำกว่า 5	ต่ำกว่า 0.150	น้อยกว่า 10
หินย่อยและหินฝุ่น	หินย่อยและหินฝุ่น	น้อยกว่า 5

2.2 หินทิ้งหนา 0.60 ม มีขนาดของก้อนหินโตสุดเส้นผ่าศูนย์กลางไม่เกิน 0.370 ม

น้ำหนักของก้อนหิน (กก)	ขนาด ø ของก้อนหิน (ม)	% แต่ละขนาดโดยน้ำหนัก
25 - 75	0.270 - 0.370	มากกว่า 40
5 - 25	0.150 - 0.270	20 - 40
ต่ำกว่า 5	ต่ำกว่า 0.150	น้อยกว่า 20
หินย่อยและหินฝุ่น	หินย่อยและหินฝุ่น	น้อยกว่า 5

2.3 หินทิ้งหนา 0.45 ม มีขนาดของก้อนหินโตสุดเส้นผ่าศูนย์กลางไม่เกิน 0.270 ม

น้ำหนักของก้อนหิน (กก)	ขนาด ø ของก้อนหิน (ม)	% แต่ละขนาดโดยน้ำหนัก
10 - 25	0.200 - 0.270	มากกว่า 55
5 -10	0.150 - 0.200	35 - 45
ต่ำกว่า 5	ต่ำกว่า 0.150	ต่ำกว่า 10
หินย่อยและหินฝุ่น	หินย่อยและหินฝุ่น	น้อยกว่า 5

3. หินเรียง (Rockfill) หมายถึง หินที่มีขนาดประมาณ 0.200 - 0.250 เมตร และมีคุณสมบัติตามที่กำหนด นำมาเรียงให้ได้รูปร่างตามที่แสดงในแบบ ความหนาไม่เกิน 0.30 ม ก่อนเรียงหิน ต้องทำการบดอัดพื้นให้แน่นบริเวณที่จะเรียงหิน แล้วนำหินใหญ่มาเรียงให้ชิดที่สุด โดยให้หินก้อนใหญ่กว่าอยู่ข้างบนหินก้อนเล็ก พร้อมทั้งแต่งผิวหน้าเรียบเสมอกันกับหินก้อนข้างเคียงทั่วพื้นที่ ให้ได้ความหนาตามที่ต้องการด้วยแรงคน และถมช่องว่างระหว่างหินใหญ่ให้ใช้หินย่อยและหินฝุ่นให้แน่น

รายละเอียดการปลูกหญ้าแฝก

1. หน่อพันธุ์หญ้าแฝก : ให้ใช้พันธุ์หญ้าแฝกหอม (VETIVERIA ZIZANIOIDES NASH) หน่อพันธุ์หญ้าแฝกหอม 1-2 หน่อพันธุ์ ที่จะปลูกควรอยู่ในถุงพลาสติก ซึ่งมีเส้นผ่าศูนย์กลาง 3 นิ้ว และความยาว 7 นิ้ว (ด้านข้าง - พับ) เป็นเวลา 1 1/2 - 2 เดือนก่อนนำไปปลูกในร่องดิน
2. การขุดร่องและการเตรียมดินหลังทำงาน side slope และ back slope เสร็จสิ้นลงตามรูปแบบ การเตรียมดินสำหรับปลูกหญ้าแฝกหอมให้เริ่มโดยด้วยการขุดร่องกว้าง 15 ซม และลึก 15 - 20 ซม ควรทำร่องตามแนวหญ้าแฝกหอมและก้นร่องควรเทดินเดิมที่ผสมด้วยปุ๋ยคอกหรือปุ๋ยหมักหนา 8 - 10 ซม อัตราส่วนของดินและปุ๋ย 1:1 โดยปริมาตรและจะต้องคลุกเคล้าให้ดี
3. การปลูกช่องว่างระหว่างแถวห่างกัน 1.00 ม ระยะระหว่างหน่อพันธุ์ 20 ซม ตัดใบให้เหลือยาว 20 ซม ก่อนปลูก ตัดก้นถุงออกและปล่อยให้รากยาวออกประมาณ 10 ซม ดึงถุงออกและวางหน่อพันธุ์หญ้าแฝกหอมลงบนร่องที่เตรียมไว้ด้วยดินที่กำหนดตามแบบที่แสดงไว้ด้วยรูปขยาย "ก" หลังจากปลูกได้ 15 - 20 วัน ให้เติมปุ๋ยแอมโมเนียซัลเฟต (21:0:0) ครึ่งช้อนชา หรือปุ๋ยยูเรีย (46:0:0) 1/4 ช้อนชาแต่ละร่องและช่องว่างระหว่างต้นใส่ดินเดิมลงไปและบดอัดแต่งให้ได้ความลาดชันตามผิวเดิมและรดน้ำ
4. ระยะเวลาที่ปลูก : เวลาที่เหมาะสมควรเป็น 1 - 3 สัปดาห์ ก่อนฤดูฝน การปลูกสำหรับดินถมควรปลูกช่วงระดับน้ำลด หากปลูกในฤดูกาลอื่นให้รดน้ำบำรุงหน่อพันธุ์อยู่เสมอ
5. การบำรุง อัตราการรอดของหญ้าแฝกหอมไม่น้อยกว่าร้อยละ 95 หลังจากที่ปลูก 2 เดือน ถ้าน้อยกว่านี้จะต้องปลูกเพิ่มแซมภายใน 15 วัน หน่อพันธุ์ที่ปลูกใหม่จะต้องตรวจสอบหลังจากนั้น 2 เดือน อาจยกเว้นสำหรับการสูญเสียที่หลีกเลี่ยงไม่ได้ การปลูกหญ้าแฝกหอมสำหรับการป้องกันการกัดเซาะบน side slope และ back slope ตามลำน้ำ พื้นที่ของการปลูก

กรมทรัพยากรน้ำ

โครงการอนุรักษ์ฟื้นฟูแหล่งน้ำหนองบัวยามกา พร้อมระบบกระจายน้ำ

หมู่ที่ 2 บ้านยามกาใหญ่ ตำบลบ้านธาตุ อำเภอเพ็ญ จังหวัดอุดรธานี

แบบแสดงรูปตัดแสดงการวางกล่องลวดตาข่าย ข้อกำหนดคุณสมบัติของวัสดุ

สำนักงานทรัพยากรน้ำที่ 3 อุดรธานี

คณะกรรมการจัดทำรูปแบบรายการก่อสร้าง		
ประธานกรรมการ	นายวิระ วิเชียรนิตย์	(ลงชื่อ)
กรรมการ	นายไพฑูรย์ สุภาไสย	(ลงชื่อ)
กรรมการ	นายสมศักดิ์ ทองเทพ	(ลงชื่อ)

สำรวจ	นายวิระ วิเชียรนิตย์ (ลงชื่อ)	เสนอ	(ลงชื่อ)	หนก
ออกแบบ	(ลายมือชื่อ)	ผ่าน	(ลงชื่อ)	ผอ.ส
เขียนแบบ	นายสมศักดิ์ ทองเทพ (ลงชื่อ)	เห็นชอบ	(ลงชื่อ)	ผอ.สทน.3
แบบเลขที่		แผ่นที่ 54	จำนวนแผ่น	60

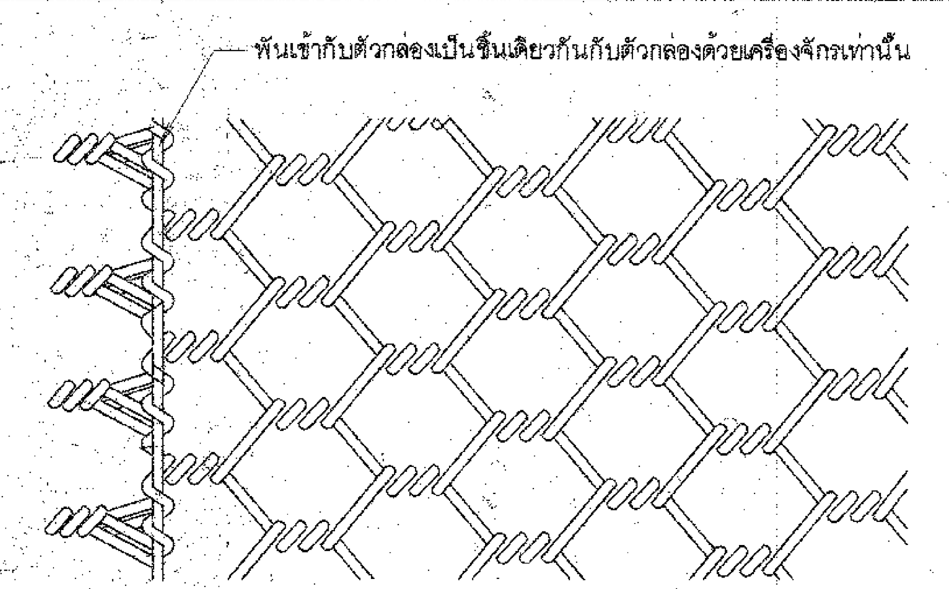

รูปขยายแผงข้าง 2 ข้าง

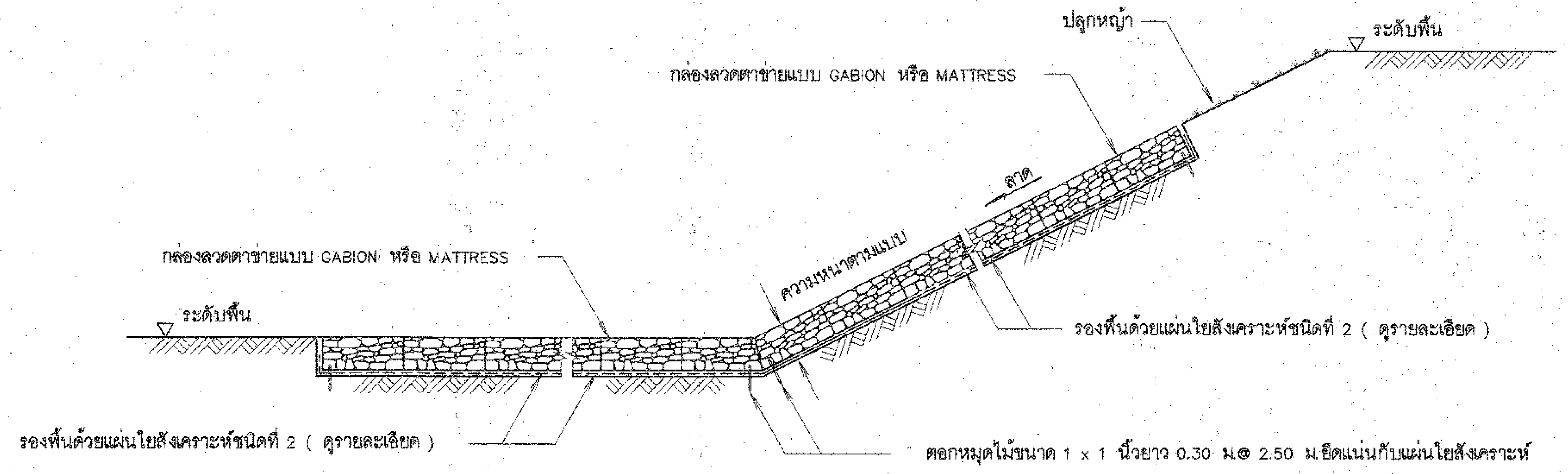

รูปตัดแสดงการวางกล่องลวดตาข่าย

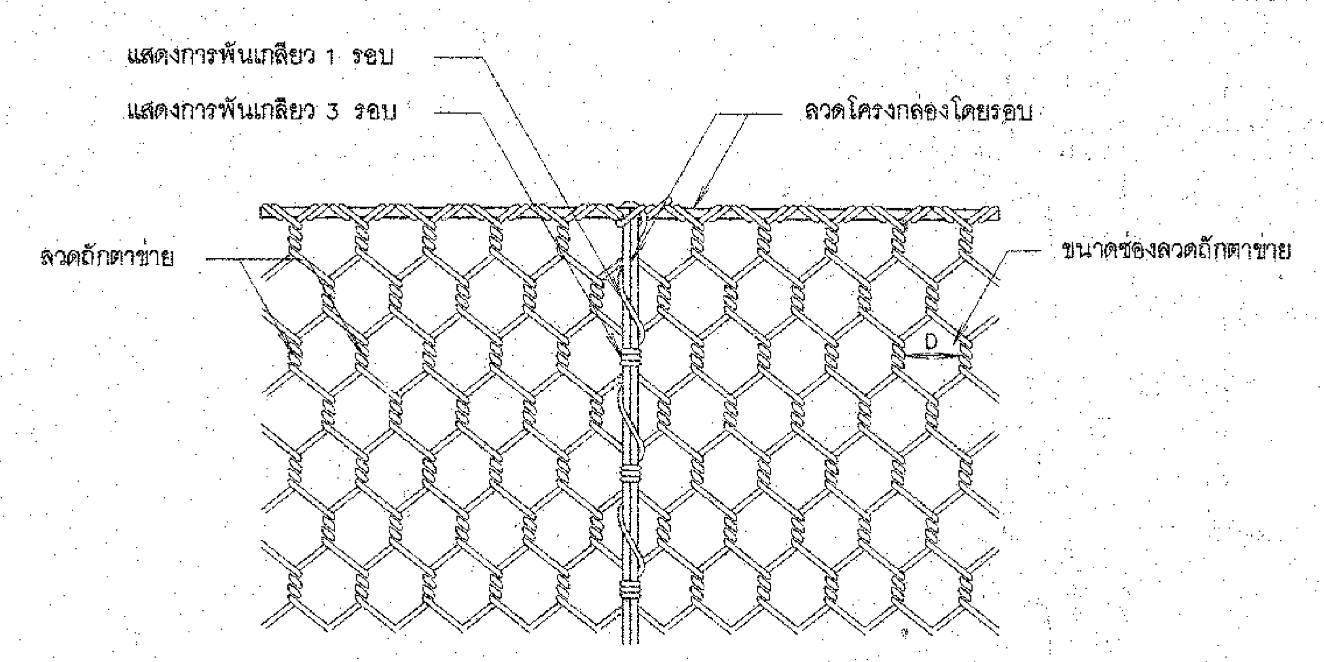

รูปแสดงการพันลวดระหว่างกล่องลวดตาข่ายและฝาปิด

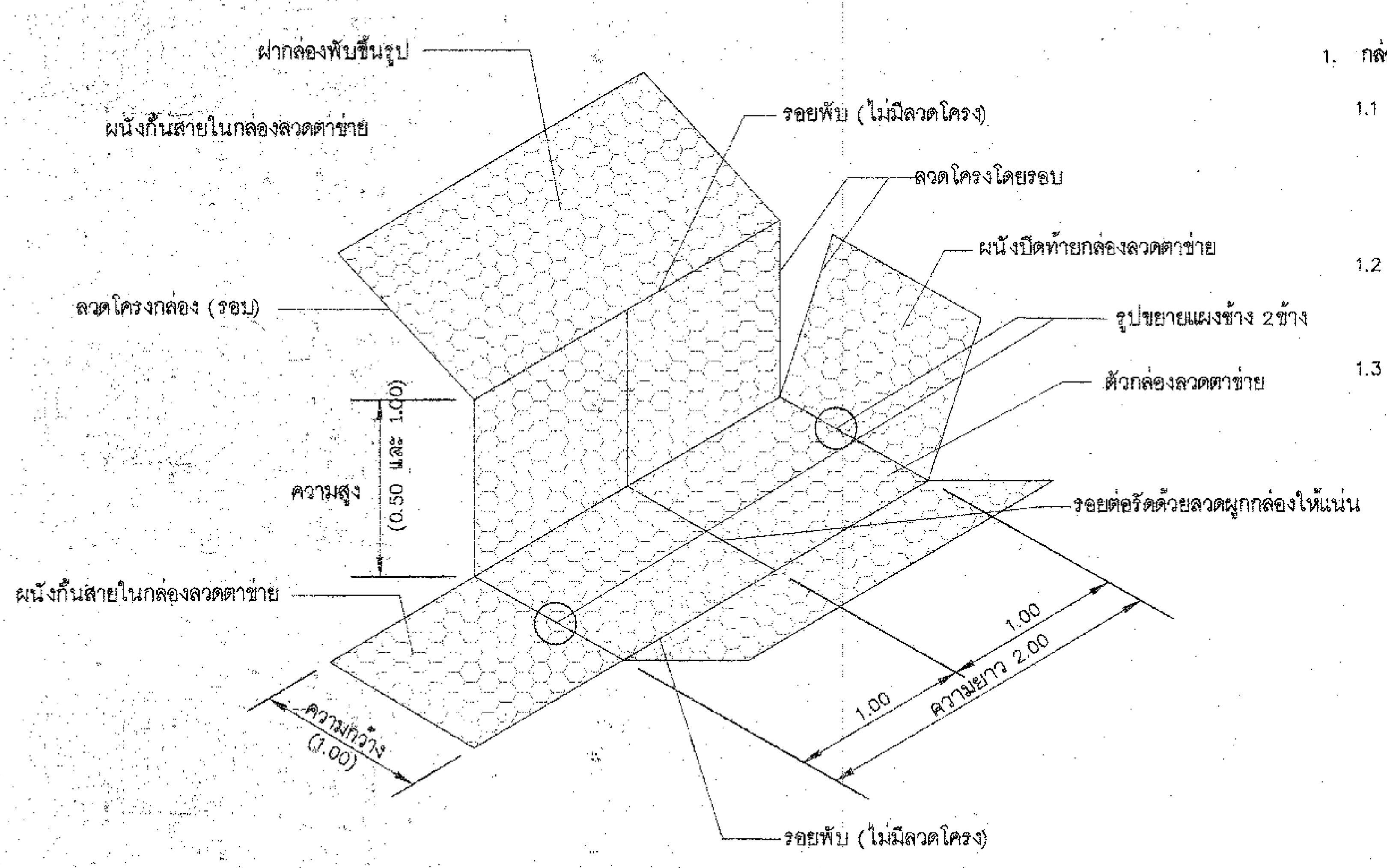

กล่องลวดตาข่ายแบบ GABION

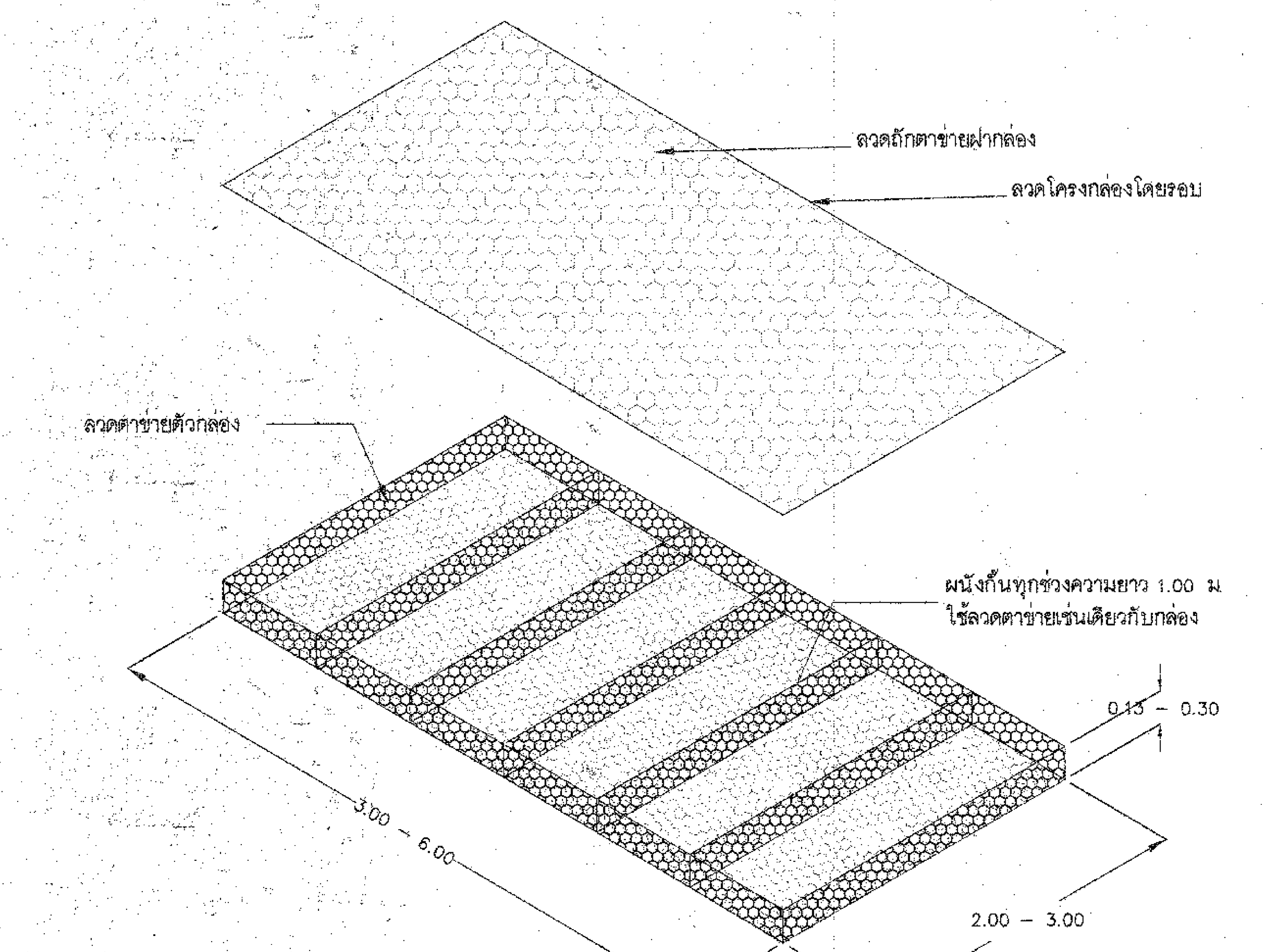

กล่องลวดตาข่ายแบบ MATTRESS

ข้อกำหนดคุณสมบัติของวัสดุ (SPECIFICATION)

1. กล่องลวดตาข่าย

1.1 กล่องลวดตาข่าย เป็นชนิดเคลือบสังกะสี (Hot dip galvanised) ประกอบขึ้นจากลวดตาข่ายถักเป็นรูปหกเหลี่ยมชนิดพันเกลียว 3 รอบ มี 2 แบบ คือ

1) กล่องลวดตาข่ายแบบ GABION มีขนาดสัดส่วนตามแบบโดยมีขนาดช่องตาข่ายจากระยะพันเกลียว "D" ไม่มากกว่า 10x13 ซม

2) กล่องลวดตาข่ายแบบ MATTRESS มีขนาดสัดส่วนตามแบบ โดยมีขนาดช่องตาข่ายจากระยะพันเกลียว "D" ไม่มากกว่า 6x8 ซม

1.2 การขึ้นโครงรูปกล่องเป็นสี่เหลี่ยมโดยเครื่องจักรให้ได้ขนาดและสัดส่วนตามแบบ และมีผนังกั้นภายในทุก 1 เมตร มีฝาปิด–เปิดได้ และต้องผ่านการตรวจสอบคุณภาพและหีบห่อที่ดีจากโรงงานผู้ผลิต และต้องติดฉลากระบุขนาดมิติต่าง ๆ ชื่อผลิตภัณฑ์ให้สามารถตรวจสอบได้

1.3 คุณลักษณะของลวด (Wire) ที่ใช้ประกอบเป็นกล่องลวดตาข่ายจะต้องมีค่าความต้านทานแรงดึง (Tensile Strength) ไม่น้อยกว่า 38 กก./ตร.มม ตามวิธีการทดสอบ มอก.71 "ลวดเหล็กเคลือบสังกะสี" และมีขนาดลวดและการเคลือบสังกะสี ดังนี้

1) กล่องลวดตาข่ายแบบ GABION

ชนิดของลวด	เส้นผ่าศูนย์กลาง (มม.)	น้ำหนักขั้นต่ำของสังกะสีที่เคลือบ (กรัม/ตร.ม.)
ลวดโครง	3.5	275
ลวดถัก	2.7	260
ลวดพัน	2.2	240

2) กล่องลวดตาข่ายแบบ MATTRESS

ชนิดของลวด	เส้นผ่าศูนย์กลาง (มม.)	น้ำหนักขั้นต่ำของสังกะสีที่เคลือบ (กรัม/ตร.ม.)
ลวดโครง	2.7	260
ลวดถัก	2.2	240
ลวดพัน	2.2	240

1.4 การยึดและพันกล่อง ระหว่างกล่องลวดตาข่ายและฝาปิดกล่องให้ใช้ลวดพันขนาด เส้นผ่าศูนย์กลาง 2.2 มม.พันยึดกับลวดโครงกล่อง โดยพันเกลียว 3 รอบและ 1 รอบสลับกันในแต่ละช่วงตาข่าย ดังแสดงในรูป

1.5 ลวดโครงกล่องต้องหุ้มด้วยวัสดุที่ไม่เป็นสนิมและพิมพ์ชื่อผู้ผลิตบนลวดโครงกล่องโดยให้เห็นเด่นชัดทุกด้าน

1.6 ในกรณีกล่องเกเบี้ยนแผงข้าง 2 ข้าง ต้องพันเข้ากับตัวกล่องเป็นชิ้นเดียวกับตัวกล่องด้วยเครื่องจักรเท่านั้นห้ามแยกชิ้นส่วนประกอบเข้ากับตัวกล่อง แยกเว้นแผงกั้นกลาง

1.7 ผู้รับจ้างจะต้องจัดเตรียมเอกสารหนังสือรับรองระบบคุณภาพมาตรฐาน ISO 9001 และ ISO 14001 จากผู้ผลิตและ เอกสารรับรองโรงงานอุตสาหกรรมระบบ Green Ssystem ระดับ 3 เอกสารรับรอง Made in Thailand (MIT) ของสภาอุตสาหกรรมแห่งประเทศไทยที่ได้จัดส่งมาใช้ในหน่วยงานก่อสร้างเพื่อให้สามารถตรวจสอบได้

2. แผ่นใยสังเคราะห์

2.1 คุณสมบัติทางกายภาพ

1) แผ่นใยสังเคราะห์จะต้อง มีลักษณะเป็นแบบไม่ถักทอ (Nonwoven Geotextile) ที่ประกอบกันโดยกรรมวิธีการผลิตด้วยเข็มอัด (Needle punched) ผลิตจากวัสดุ Polypropylene 100% ที่เส้นใยมีความยาวต่อเนื่อง (Continuous filament) แผ่นใยสังเคราะห์ที่ผลิตขึ้นจากเส้นใยที่เส้นใยมีความยาวไม่ต่อเนื่อง (Staple fiber) จะไม่อนุญาตให้ใช้

2) วัสดุสังเคราะห์ต้องมีความทนทานต่อความเป็นแสงอาทิตย์ได้เป็นระยะเวลานาน โดยมีค่า ค่า UV Resistance at 500 hrs (ASTM D4335) ไม่ต่ำกว่า 70 %

2.2 คุณสมบัติ

ชนิดที่ 2 ใช้กับงานปูรองกล่อง GABION , MATTRESS

1. ค่า CBR. PUNCTURE (EN ISO 12236, BS 6906 : PART 4, ASTM D 6241) ไม่น้อยกว่า 2200 N

2. ค่า MASS PER UNIT AREA ไม่น้อยกว่า 180 g/m^2

3. ค่า WATER FLOW RATE (BS 6906 : PART 3, ASTM D 4491) ไม่น้อยกว่า 50 l/m^2.sec (10 cm–head)

4. ค่า TENSILE STRENGTH (EN ISO 10319, BS 6906 : PART 1, ASTM D 4595) ไม่น้อยกว่า 12.5 k N/m. (WIDTH)

5. ค่า PORE SIZE O_{90}(BS 6906 PART 2 , ASTM D 4751) ไม่มากกว่า 80 um.

2.3 การทำเครื่องหมาย

แผ่นใยสังเคราะห์ทุกม้วนจะต้องแสดงคุณลักษณะ ดังต่อไปนี้

– ชื่อผลิตภัณฑ์ , รุ่น , ชื่อโรงงานหรือแหล่งผลิต , ปีที่ผลิต

3. หินเรียงด้วยมือในกล่องลวดตาข่าย

3.1 เป็นหินที่แข็งแกร่ง ไม่ผุกร่อน และทนต่อการขัดสี (Abrasion) เมื่อทดสอบโดยวิธี Los Angles Abrasion Test แล้วส่วนที่สึกหรอสูญหายไม่เกิน 40 %

3.2 เป็นหินที่มีความคงทน (Soundness) เมื่อทดสอบด้วยวิธี Sodium Sulphate แล้ว ส่วนสูญหายต้องไม่เกิน 12 % โดยน้ำหนัก

3.3 เป็นหินเนื้อแน่น มีความถ่วงจำเพาะไม่ต่ำกว่า 2.6 โดยนำมาจากแหล่งโรงโม่หิน หรือจากแหล่งที่ได้รับความเห็นชอบจากคณะกรรมการตรวจการจ้าง

3.4 ขนาดของหินอยู่ระหว่าง 15–25 ซม. สำหรับ GABION และ 7.5–15 ซม. สำหรับ MATTRESS

รายละเอียดการก่อสร้าง

1. ทำการปรับระดับบริเวณที่จะวางกล่องลวดตาข่ายให้เรียบปราศจากวัชพืช

2. ปูแผ่นใยสังเคราะห์แบบที่ 2 ดังนี้

2.1 ขั้นตอนการวางให้เป็นไปตามคำแนะนำของบริษัทผู้ผลิต

2.2 ในขณะวางกล่องลวดตาข่ายลงบนแผ่นใยสังเคราะห์จะต้องไม่ทำให้เกิดการฉีกขาด หรือเกิดการเคลื่อนตัวของแผ่นใยสังเคราะห์ออกจากบริเวณที่ต้องการระบุ ด้านมุมของการปูแผ่นใยให้พับขึ้นครึ่งเท่าของความหนาของกล่องลวดตาข่าย

2.3 ไม่อนุญาตให้สิ่งขับเคลื่อนทุกชนิดผ่านไปบนแผ่นใยสังเคราะห์ หลังจากการปูแผ่นใยสังเคราะห์แล้ว

2.4 การต่อเชื่อมแผ่นใยสังเคราะห์ ทำได้ 2 วิธี ดังนี้

– การต่อโดยให้แผ่นเหลื่อมกัน (Overlapping) ระยะทาบของแผ่นใยสังเคราะห์ไม่น้อยกว่า 0.50 ม.

– การเย็บ (Sewing) ให้ทำการเย็บแบบต่อเนื่อง โดยใช้ด้าย Polyester หรือ Nylon ทำการเย็บแบบต่อเนื่อง

3. วางกล่องลวดตาข่ายและทำการโยงยึดให้อยู่ในรูปสี่เหลี่ยม

4. บรรจุหินลงในกล่องลวดตาข่าย ต้องวางเรียงให้คละกันอย่างหนาแน่น เหลี่ยมมุมต้องเข้ากันและมีความสวยงาม

การตรวจสอบผลิตภัณฑ์

ให้ผู้รับจ้างจัดส่งเอกสารให้ผู้ว่าจ้าง เพื่อให้กรมทรัพยากรน้ำ ตรวจสอบก่อนนำไปใช้งาน ดังนี้

– ต้นฉบับแคตตาล็อกของบริษัทผู้ผลิตและหนังสือแต่งตั้งเป็นตัวแทนจำหน่าย

– สำเนาหนังสือรับรองมาตรฐานการผลิต และหรือผลการทดสอบจากหน่วยงานที่เชื่อถือได้

– ตัวอย่างผลิตภัณฑ์ ที่แสดงชื่อผลิตภัณฑ์และรุ่นที่ผลิต (เฉพาะแผ่นใยสังเคราะห์)

– หนังสือรับรองการส่งมอบปริมาณงานสินค้าจากผู้ผลิต หรือตัวแทนจำหน่าย

คณะกรรมการจัดทำรูปแบบรายการก่อสร้าง		
ประธานกรรมการ	นายวิระ วิเชียรนิตย์	
กรรมการ	นายไพฑูรย์ สุภาไตย	
กรรมการ	นายสมศักดิ์ ทองเทพ	

กรมทรัพยากรน้ำ

โครงการอนุรักษ์ฟื้นฟูแหล่งน้ำหนองบัวยามกา พร้อมระบบกระจายน้ำ

หมู่ที่ 2 บ้านยามกาใหญ่ ตำบลบ้านธาตุ อำเภอเพ็ญ จังหวัดอุดรธานี

แบบแสดงรูปตัดแสดงการวางกล่องลวดตาข่าย ข้อกำหนดคุณสมบัติของวัสดุ

สำนักงานทรัพยากรน้ำที่ 3 อุดรธานี

สำรวจ	นายวิระ วิเชียรนิตย์	เสนอ		หนก.
ออกแบบ		ผ่าน		ผอ.ส.
เขียนแบบ	นายสมศักดิ์ ทองเทพ	เห็นชอบ		ผอ.สทน.3
แบบเลขที่		แผ่นที่	55	จำนวนแผ่น 60

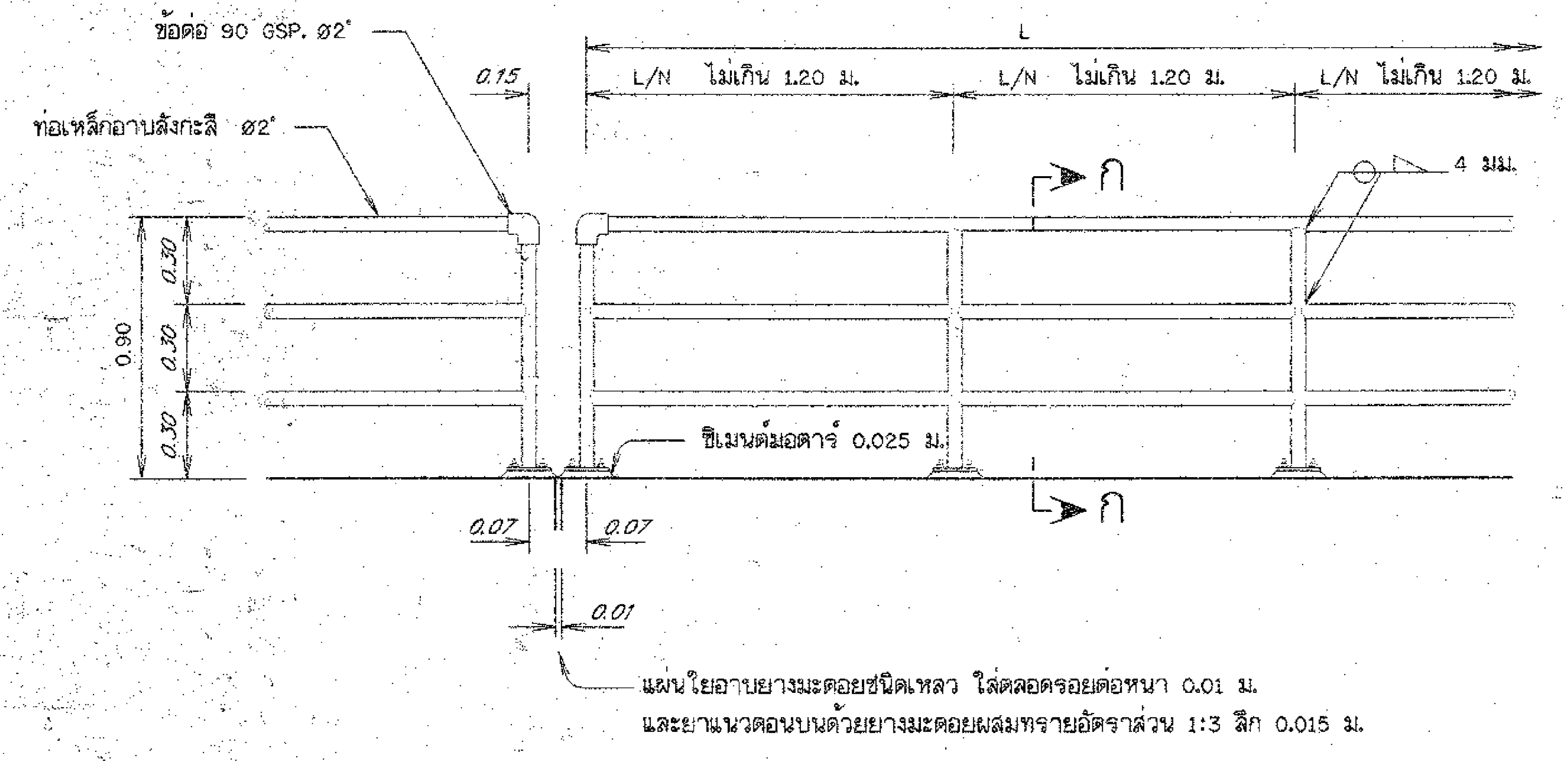

รูปขยายราวเหล็กกันตก

มาตราส่วน 1:20

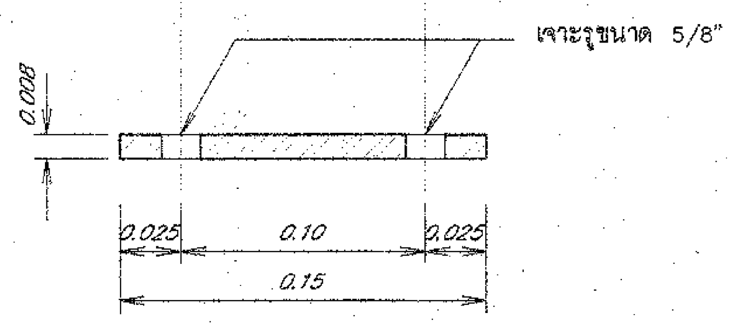

รูปตัด ข – ข

มาตราส่วน

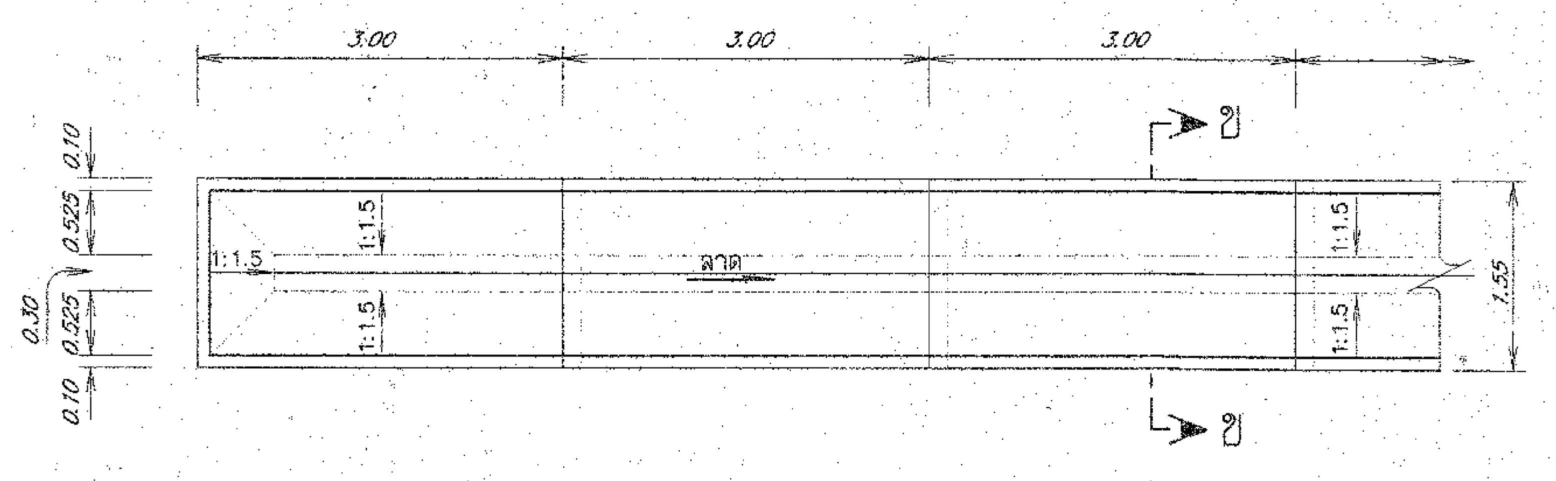

แปลนรางระบายน้ำ

มาตราส่วน 1:50

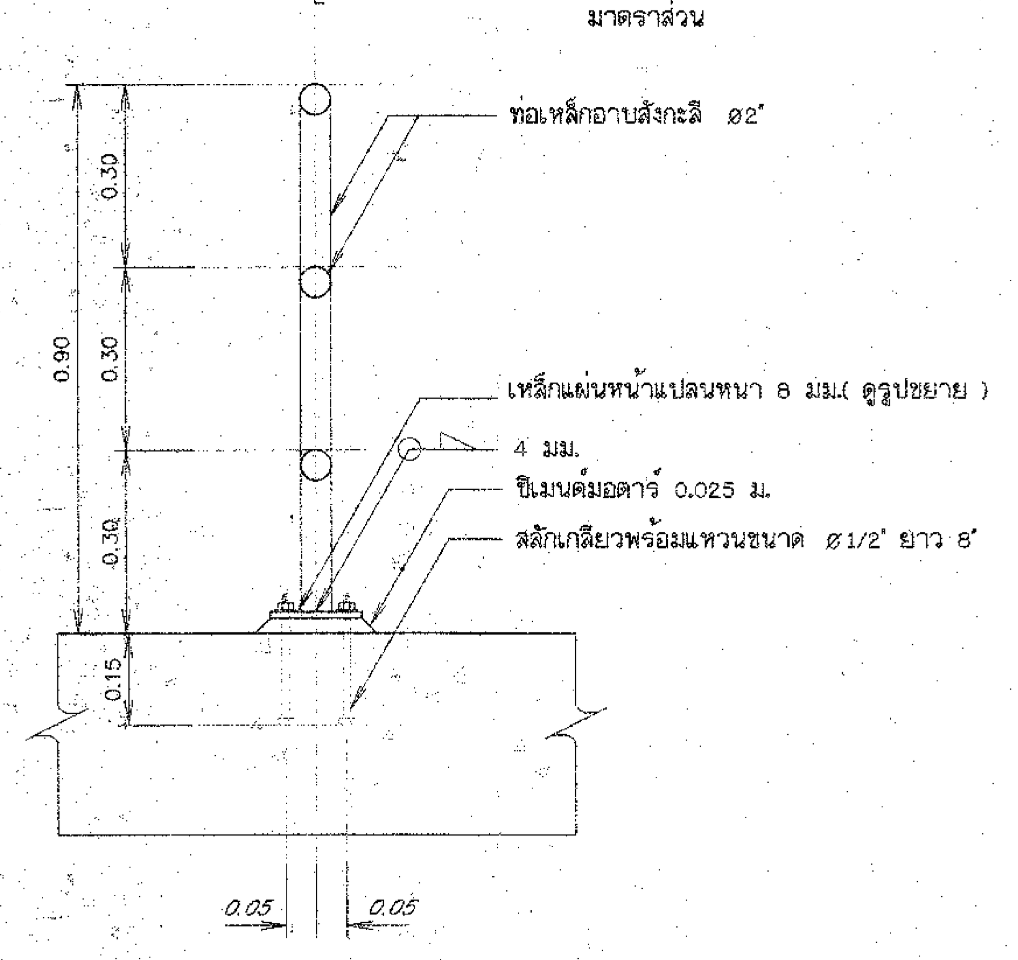

รูปตัด ก – ก

มาตราส่วน 1:10

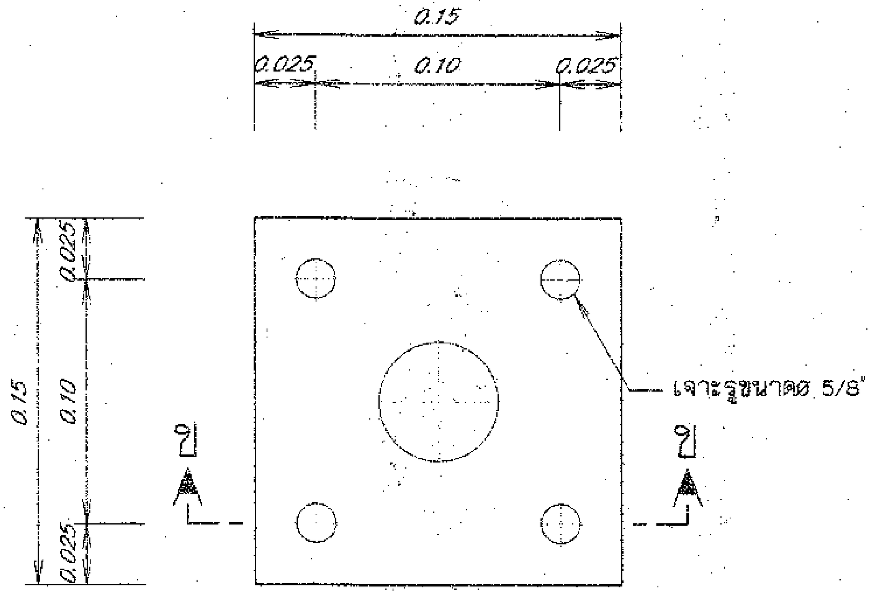

รูปขยายแผ่นเหล็กหน้าแปลน

มาตราส่วน 1:2.5

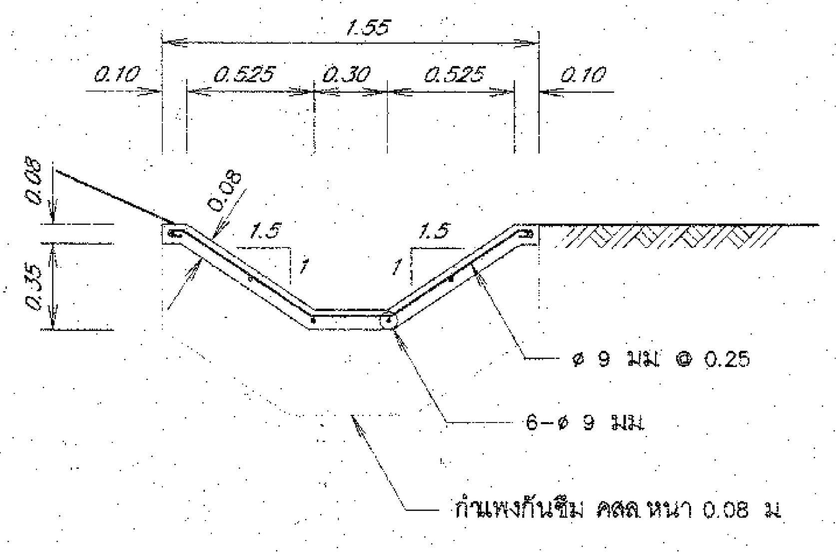

รูปตัด ข – ข

มาตราส่วน 1:25

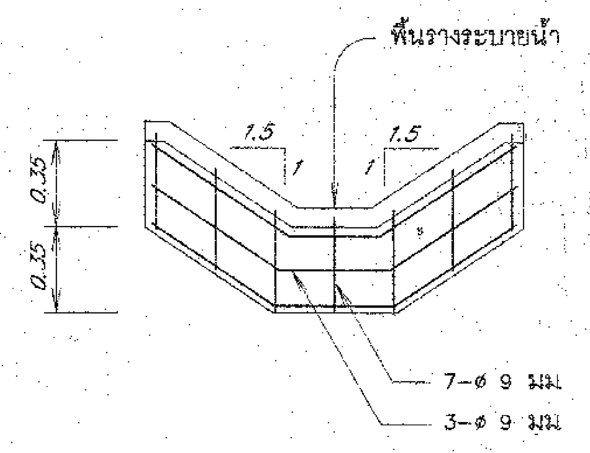

แสดงการเสริมเหล็กกำแพงกันซึม คสล.

มาตราส่วน 1:25

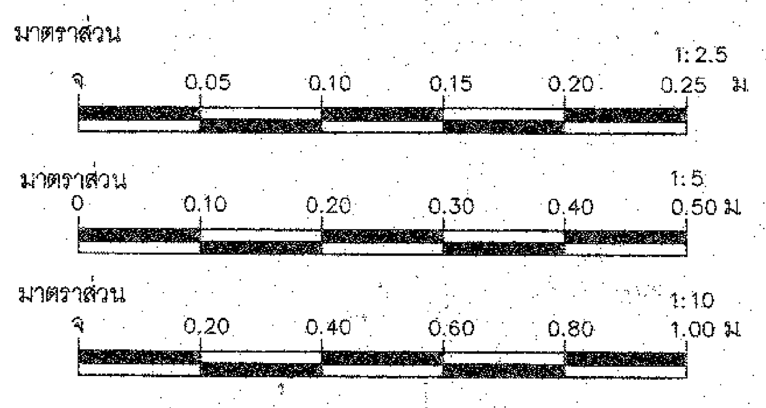

หมายเหตุ

1. มิติต่างๆกำหนดเป็นเมตร นอกจากแสดงไว้เป็นอย่างอื่น
2. ท่อเหล็กอาบสังกะสีและอุปกรณ์ต่างๆ ใช้ตามมาตรฐาน มอก.277 ประเภทที่ 2 สีน้ำเงิน
3. ส่วนที่เป็นเหล็กให้ทาสี EPOXY 2 ชั้นและทาทับด้วยสีที่ผู้ว่าจ้างกำหนด
4. การเชื่อมท่อโดยรอบ หนา 4 มม
5. เหล็กเสริมใช้เหล็กเส้นกลม (ROUND BARS) ชั้นคุณภาพ SR 24 ตาม มอก. 20–2543

กรมทรัพยากรน้ำ

โครงการอนุรักษ์ฟื้นฟูแหล่งน้ำหนองบัวยามกา พร้อมระบบกระจายน้ำ

หมู่ที่ 2 บ้านยามกาใหญ่ ตำบลบ้านธาตุ อำเภอเพ็ญ จังหวัดอุดรธานี

แสดง รูปขยายราวเหล็กกันตก

สำนักงานทรัพยากรน้ำที่ 3 อุดรธานี

สำรวจ	นายวิระ วิเชียรนิตย์	เสนอ		หนก.
ออกแบบ	นายชุติโฉม โคนลี้	ผ่าน		ผอ.ส
เขียนแบบ	นายสมศักดิ์ ทองเทพ	เห็นชอบ		ผอ.สทน.3
แบบเลขที่		แผ่นที่ 56	จำนวนแผ่น	60

คณะกรรมการจัดทำรูปแบบรายการก่อสร้าง		
ประธานกรรมการ	นายวิระ วิเชียรนิตย์	
กรรมการ	นายไพฑูรย์ สุภาไลย	
กรรมการ	นายสมศักดิ์ ทองเทพ	

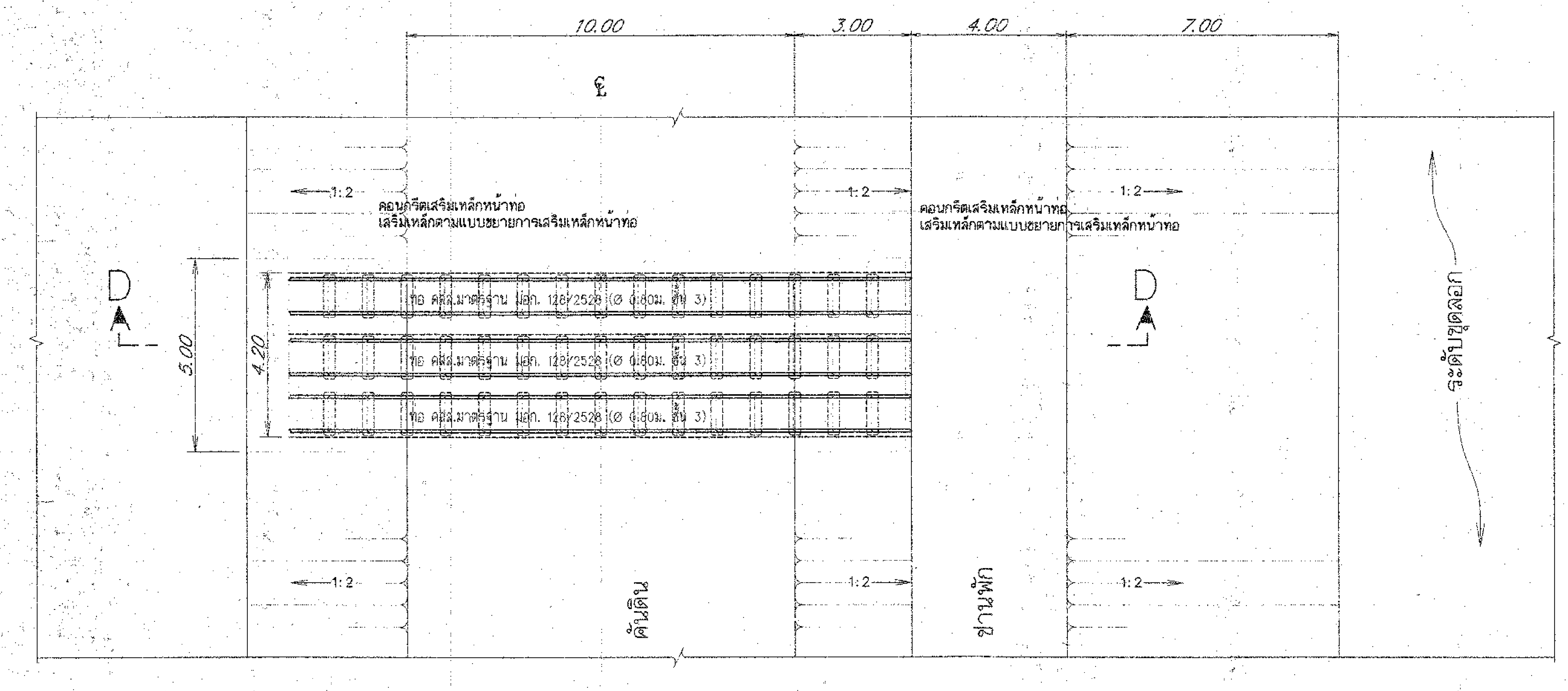

รูปแปลนคันดิน แสดงการวางท่อแบบ 2 แถว

มาตราส่วน 1:100

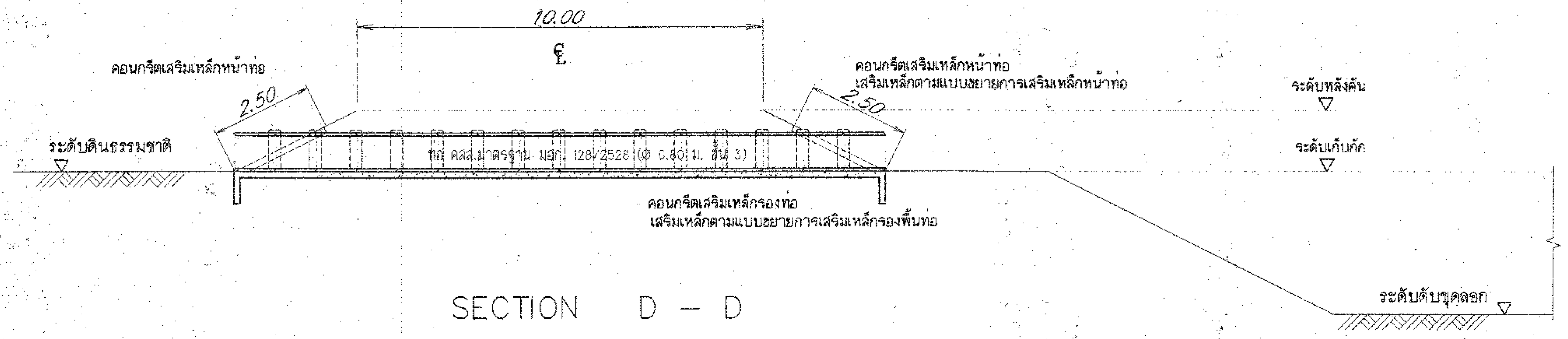

SECTION D – D

รูปตัดคันดิน แสดงการวางท่อแบบ 2 แถว

มาตราส่วน 1:100

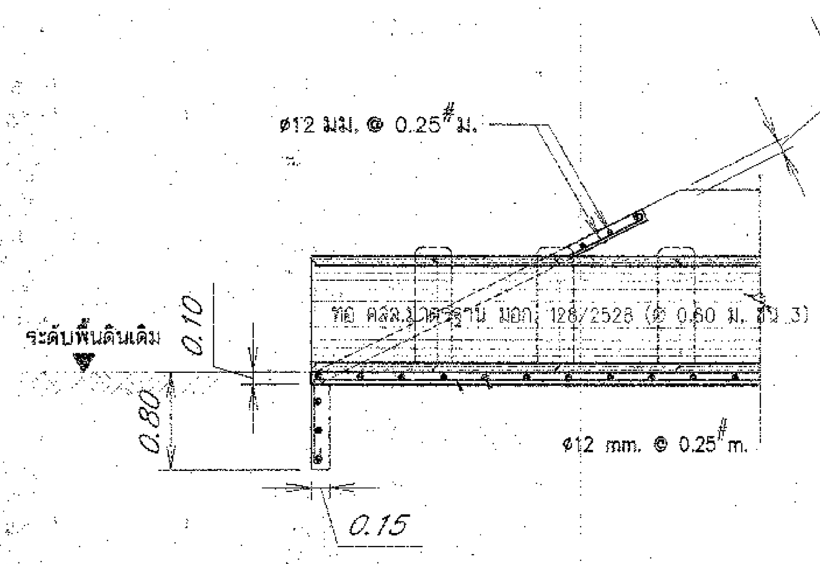

รูปขยาย ①

มาตราส่วน 1:50

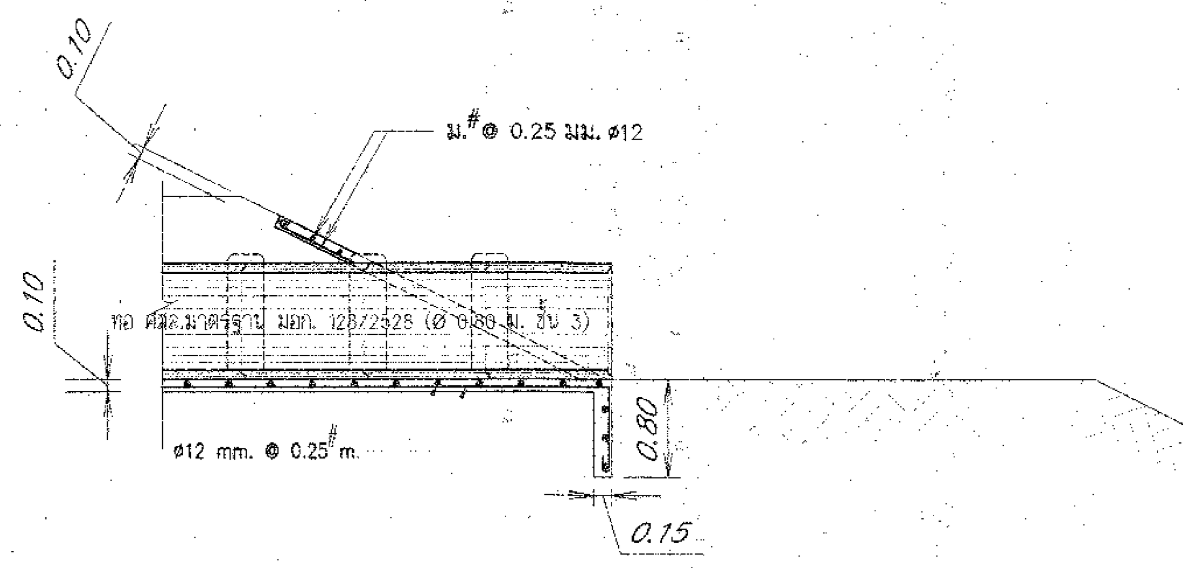

รูปขยาย ②

มาตราส่วน 1:50

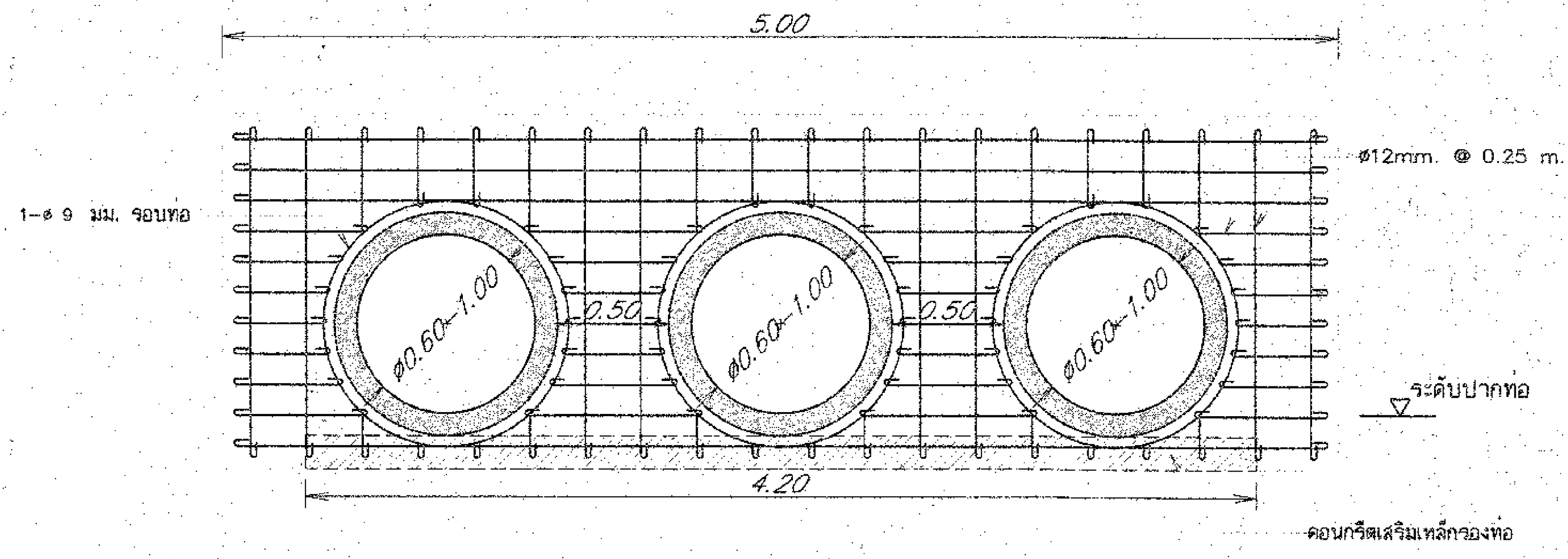

แบบขยายเหล็กเสริมคอนกรีตปากท่อ

มาตราส่วน NOT TO SCALE

หมายเหตุ

- อาคารระบายน้ำ ใช้กับท่อ คสล ขนาด ø0.60, 0.80, 1.00 ม.
- อาคารระบายน้ำสามารถเปลี่ยนแปลงตำแหน่งได้ตามความเหมาะสม แต่ต้องได้รับความเห็นชอบจากช่างควบคุมงานของผู้ว่าจ้าง

กรมทรัพยากรน้ำ

โครงการอนุรักษ์ฟื้นฟูแหล่งน้ำหนองบัวยามกา พร้อมระบบกระจายน้ำ

หมู่ที่ 2 บ้านยามกาใหญ่ ตำบลบ้านธาตุ อำเภอเพ็ญ จังหวัดอุดรธานี

แบบแสดงการวางท่อระบายแบบ 3 แถว

สำนักงานทรัพยากรน้ำที่ 3 อุดรธานี

สำรวจ	นายวิระ วิเชียรนิตย์	เสนอ		หนก
ออกแบบ	นายสุโชน โคมนี้	ผ่าน		ผอ.ส.
เขียนแบบ	นายสมศักดิ์ ทองเทพ	เห็นชอบ		ผอ.สทน.3
แบบเลขที่		แผ่นที่	57	จำนวนแผ่น 60

คณะกรรมการจัดทำรูปแบบรายการก่อสร้าง		
ประธานกรรมการ	นายวิระ วิเชียรนิตย์	
กรรมการ	นายไพฑูลย์ สุภาไสย	
กรรมการ	นายสมศักดิ์ ทองเทพ	

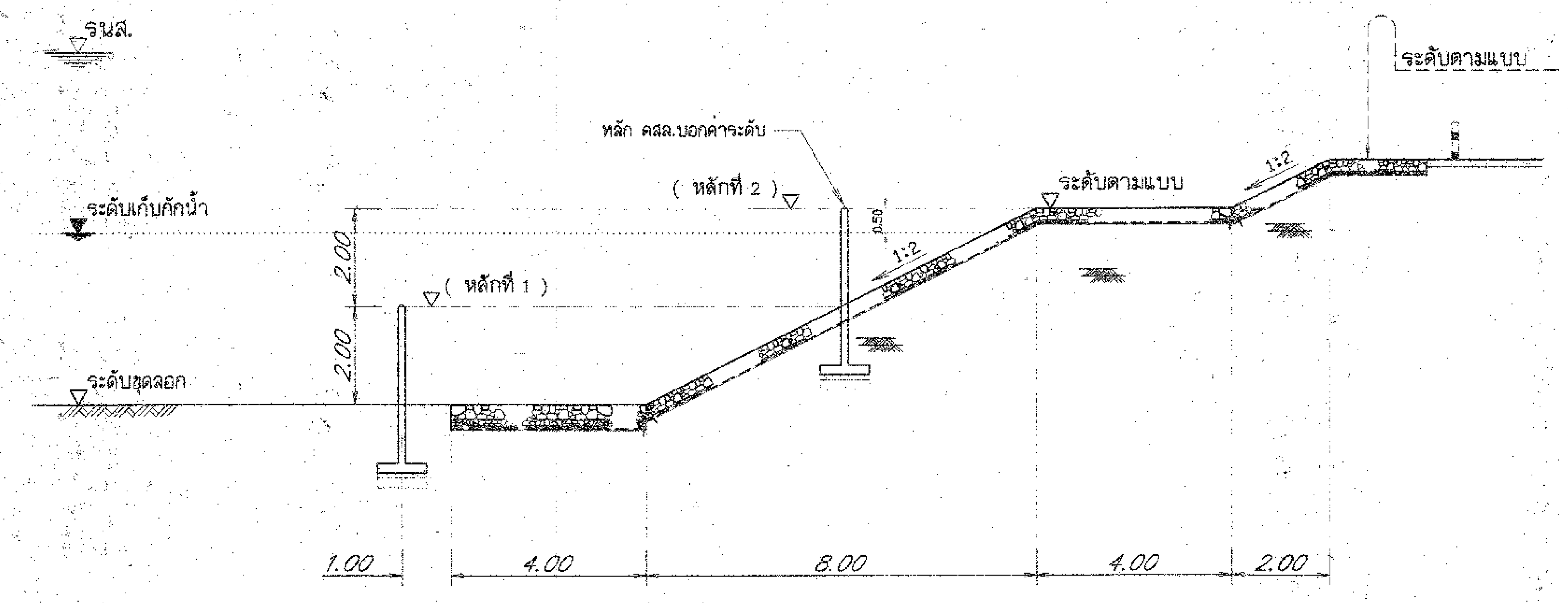

รูปตัดทั่วไปแสดงตำแหน่งหลักบอกค่าระดับน้ำ

มาตราส่วน 1:100

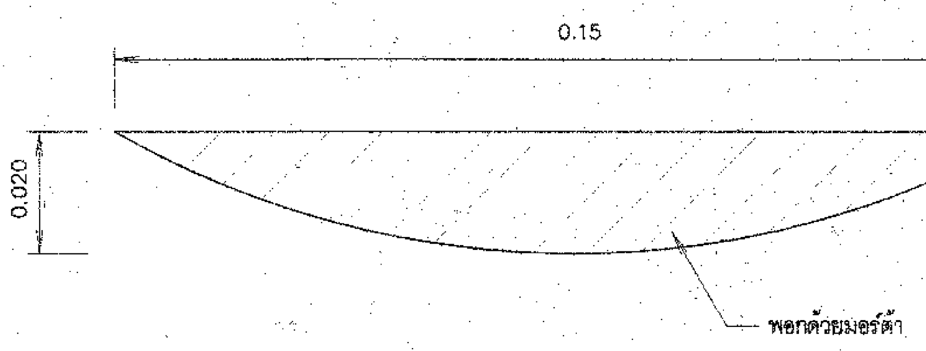

รูปตัด ก - ก

มาตราส่วน 1:1

ตารางแสดงระยะห่างหลักบอกค่าระดับน้ำ

ลาดเขื่อนดิน	ระยะห่าง (L) ม.	หมายเหตุ
1:2	4.00	
1:2½	5.00	
1:3	6.00	
1:3½	7.00	
1:4	8.00	

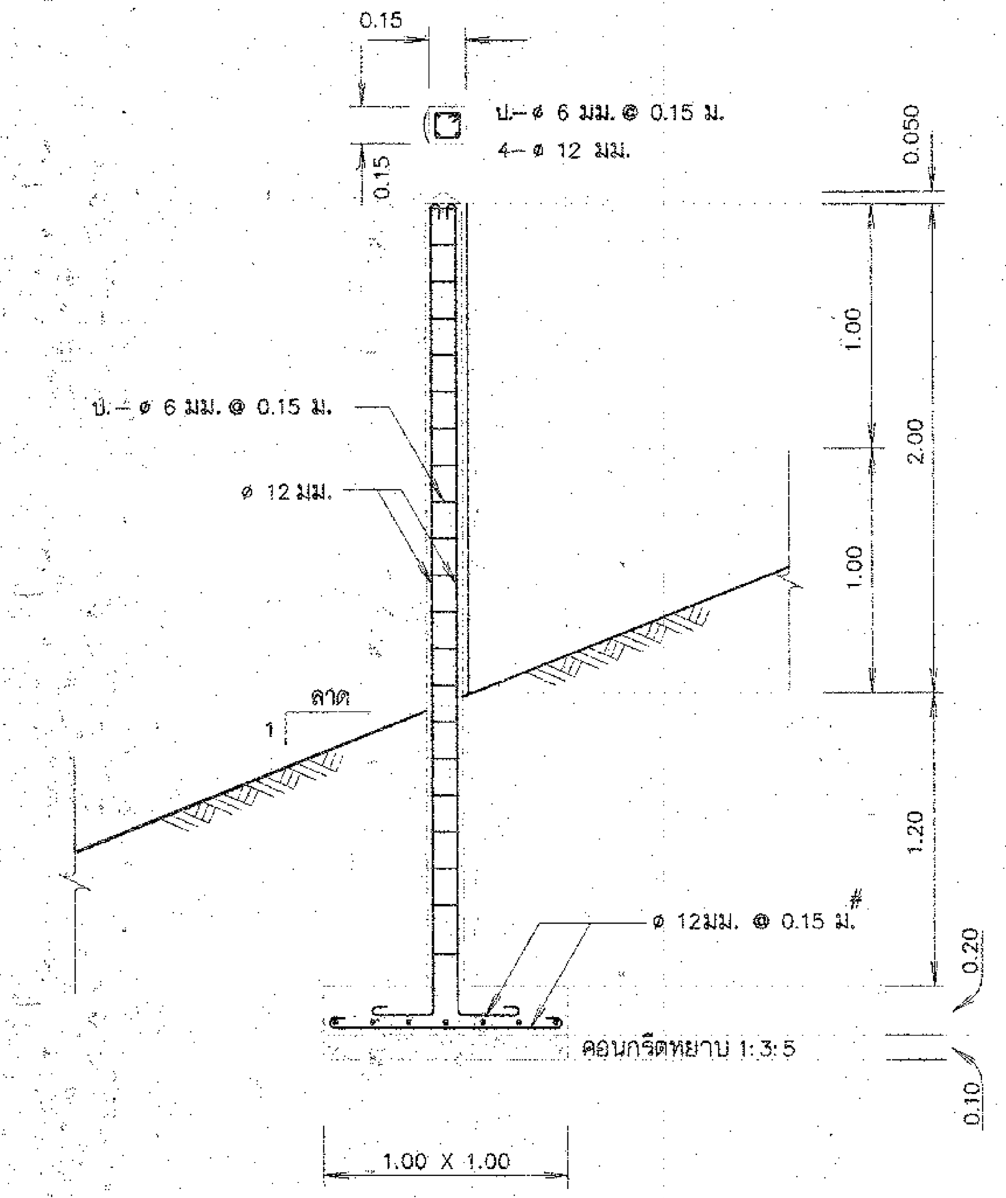

ขยายหลัก คสล.บอกค่าระดับ

มาตราส่วน 1:25

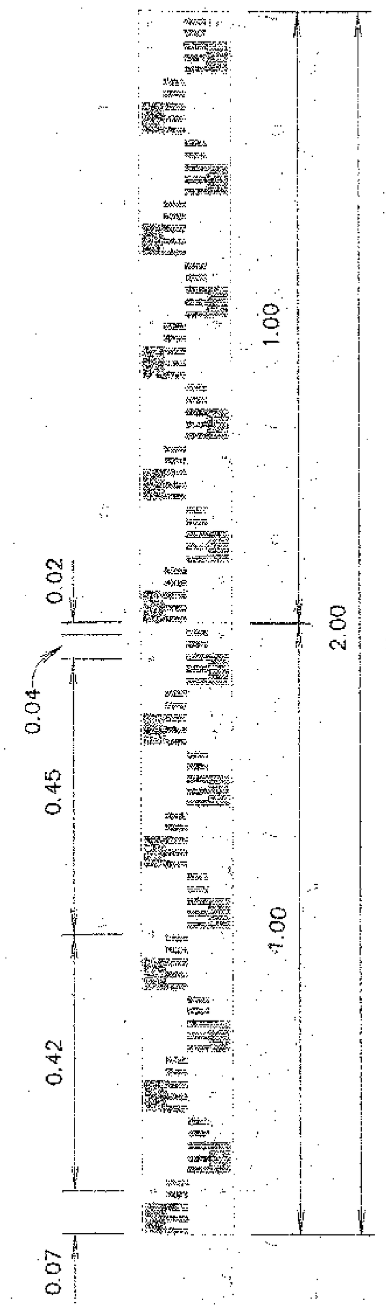

แผ่นเหล็กบอกค่าระดับ

มาตราส่วน 1:10

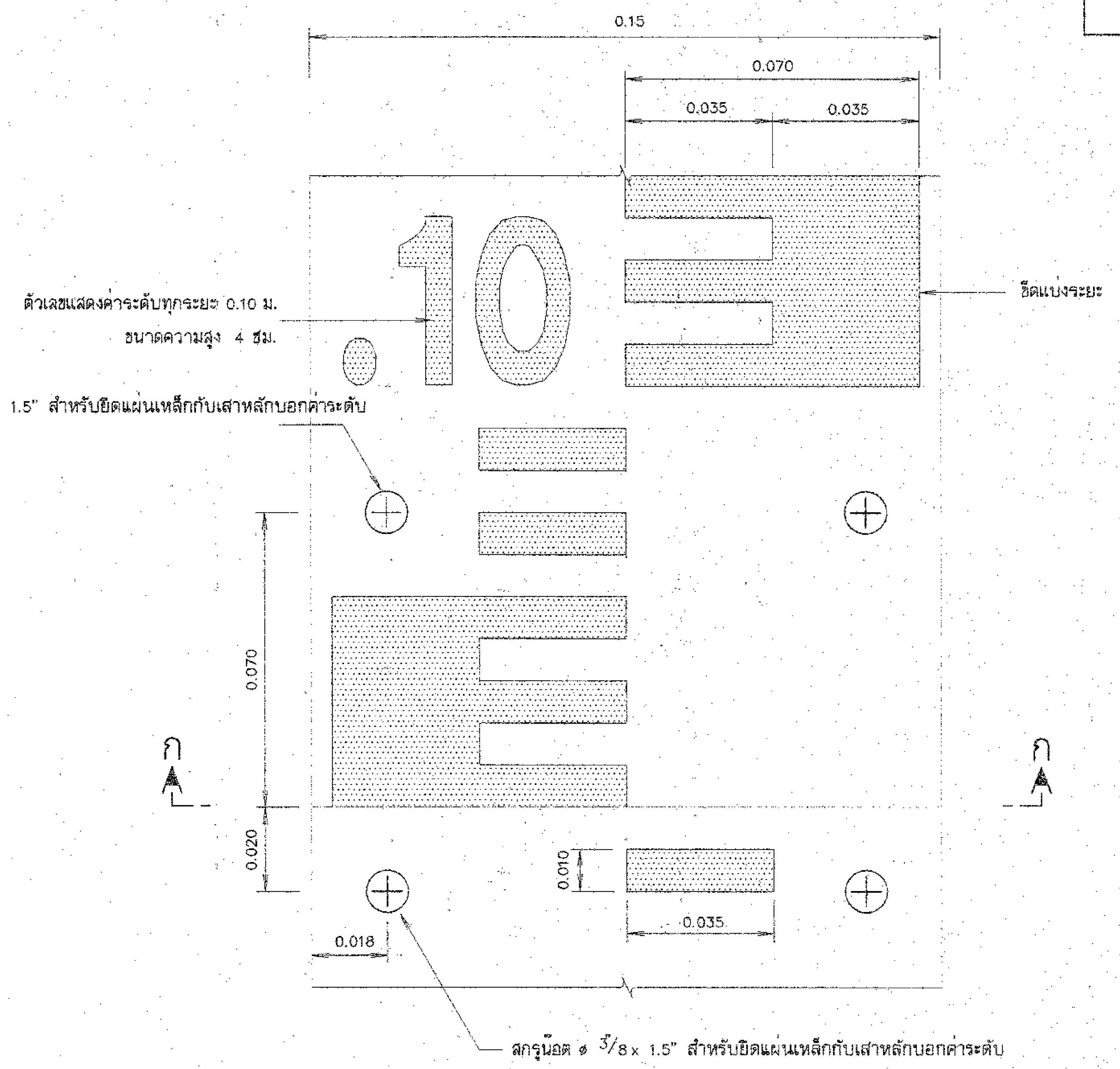

ขยายแผ่นเหล็กบอกค่าระดับ

มาตราส่วน 1:1

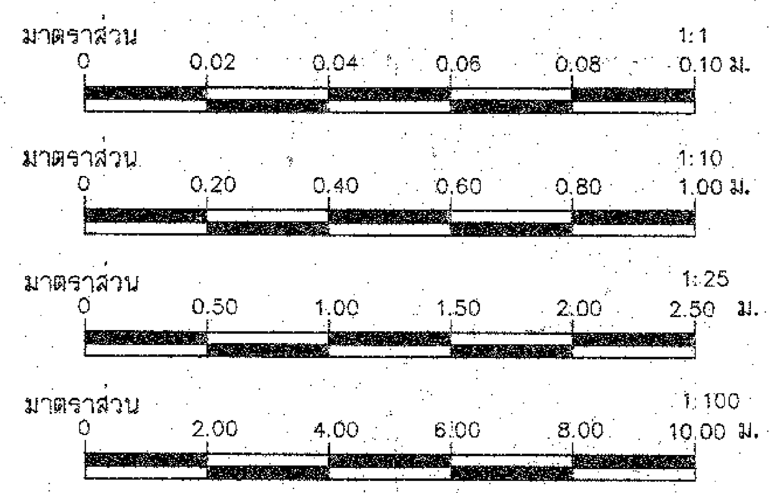

หมายเหตุ

1. มิติต่างๆกำหนดเป็นเมตร นอกจากจะแสดงไว้เป็นอย่างอื่น
2. รายระเอียดแถบบอกค่าระดับน้ำ
   - 2.1 แถบบอกค่าระดับน้ำทำด้วยแผ่นเหล็กเคลือบสี ขนาด 100 ซม.กว้าง 15 ซม.หนา 0.20 ซม. ความโค้งของแผ่นป้ายให้ดูจากรูปตัด ก–ก
   - 2.2 ด้านหน้าของแถบป้ายเหล็ก จะต้องเคลือบด้วยสีเหลือง ช่องมาตราส่วนและตัวเลขเคลือบด้วยสีน้ำเงินแก่ ด้านหลังแผ่นป้ายเคลือบสีดำทั้งหมด
   - 2.3. ขนาดและมาตราส่วนที่ระบุเป็นเซนติเมตร เว้นแต่จะระบุไว้เป็นอย่างอื่น
   - 2.4. แผ่นป้ายเหล็กและสีเคลือบที่นำมาใช้ทำเป็นแถบบอกค่าระดับน้ำจะต้องมีคุณภาพที่ดี สีไม่ร่อนหรือกระเทาะออกง่าย และจะต้องทำด้วยความปราณีต เรียบร้อยมีขนาดและมาตราส่วนถูกต้องตามแบบกำหนด

กรมทรัพยากรน้ำ

โครงการอนุรักษ์ฟื้นฟูแหล่งน้ำหนองบัวยามกา พร้อมระบบกระจายน้ำ

หมู่ที่ 2 บ้านยามกาใหญ่ ตำบลบ้านธาตุ อำเภอเพ็ญ จังหวัดอุดรธานี

แบบแสดง หลักบอกค่าระดับน้ำ

สำนักงานทรัพยากรน้ำที่ 3 อุดรธานี

คณะกรรมการจัดทำรูปแบบรายการก่อสร้าง		
ประธานกรรมการ	นายวิระ วิเชียรนิตย์	
กรรมการ	นายไพฑูรย์ สุภาไสย	
กรรมการ	นายสมศักดิ์ ทองเทพ	

สำรวจ	นายวิระ วิเชียรนิตย์	เสนอ		หนก.
ออกแบบ	นายชุมโชค โกเฮ้า	ผ่าน		ผอ.ส
เขียนแบบ	นายสมศักดิ์ ทองเทพ	เห็นชอบ		ผอ.สทน.3
แบบเลขที่		แผ่นที่	58	จำนวนแผ่น 60

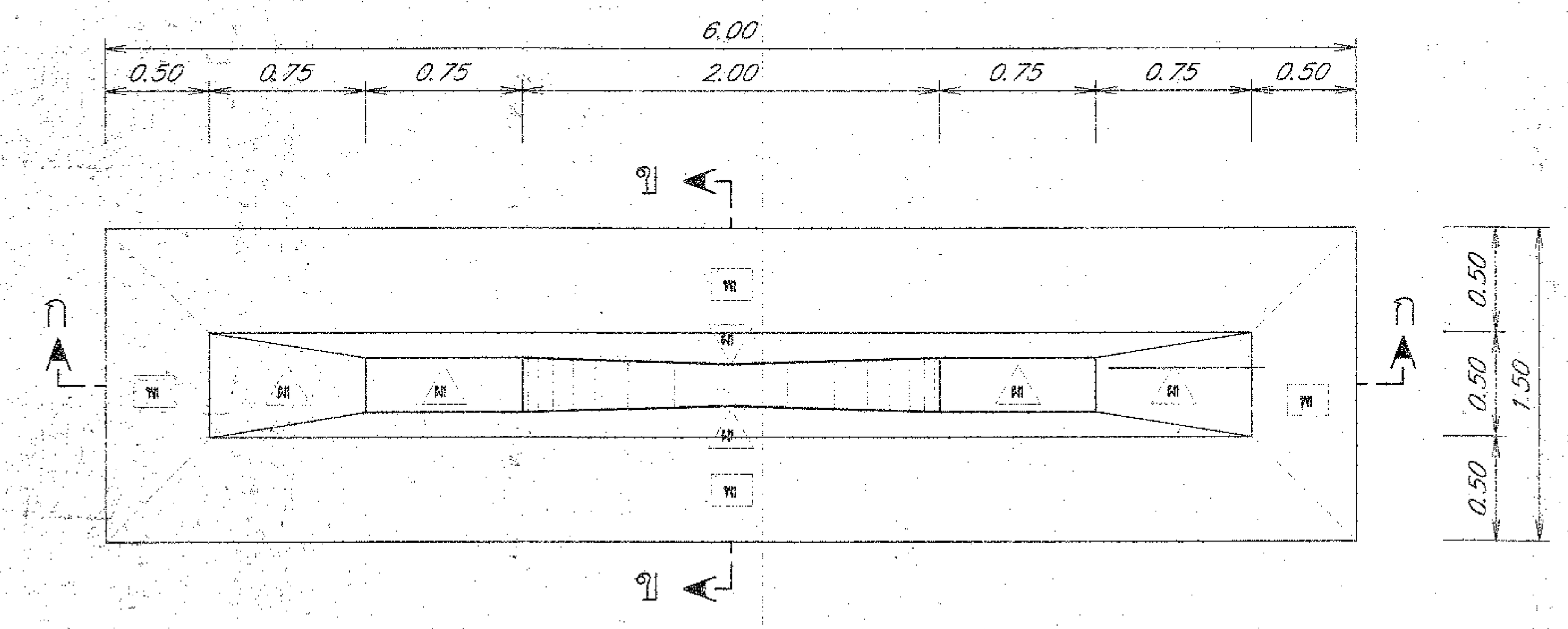

แปลน

มาตราส่วน 1:25

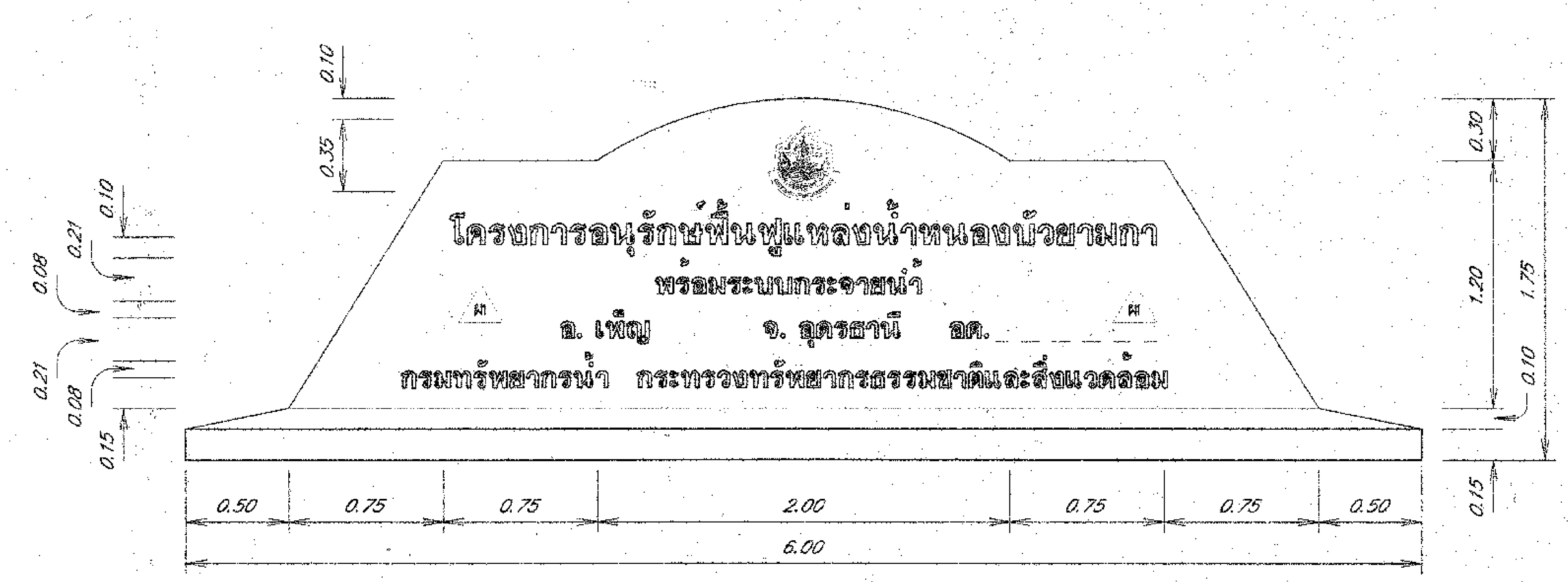

รูปด้านหน้า

มาตราส่วน 1:25

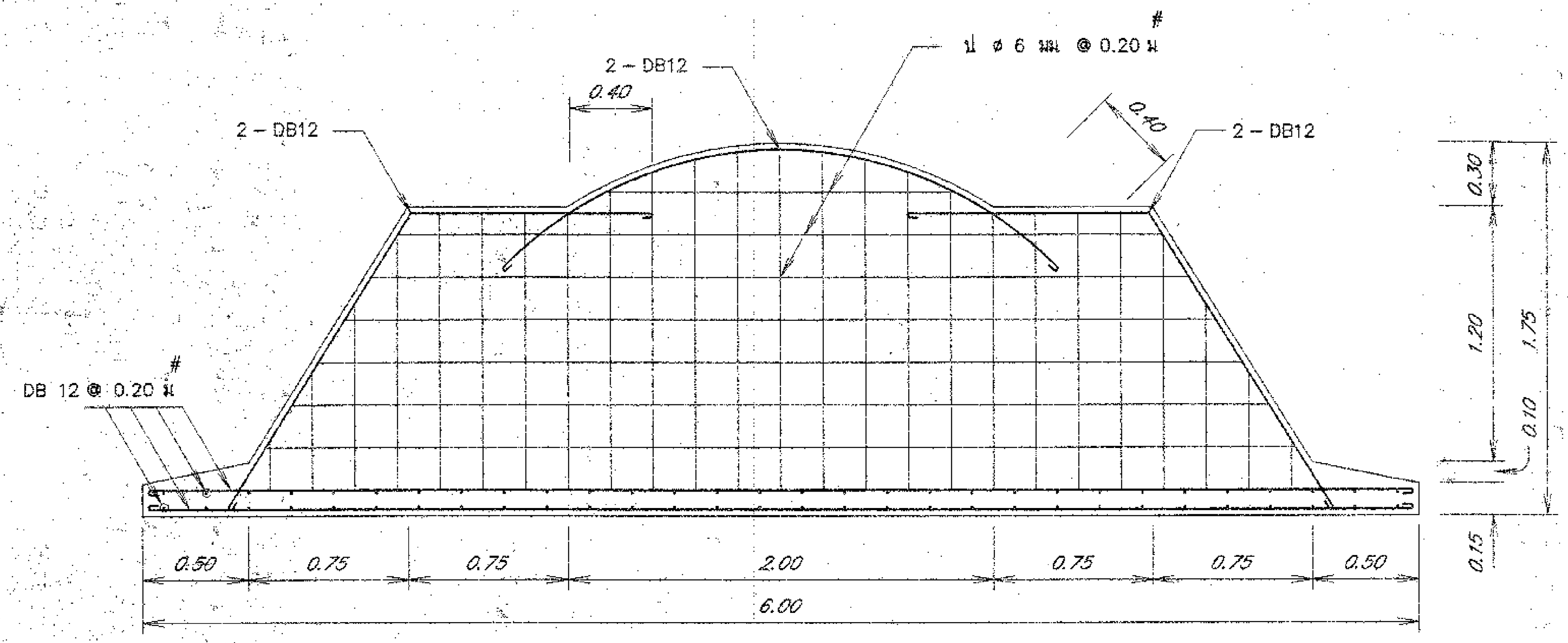

รูปตัด ก - ก

มาตราส่วน 1:25

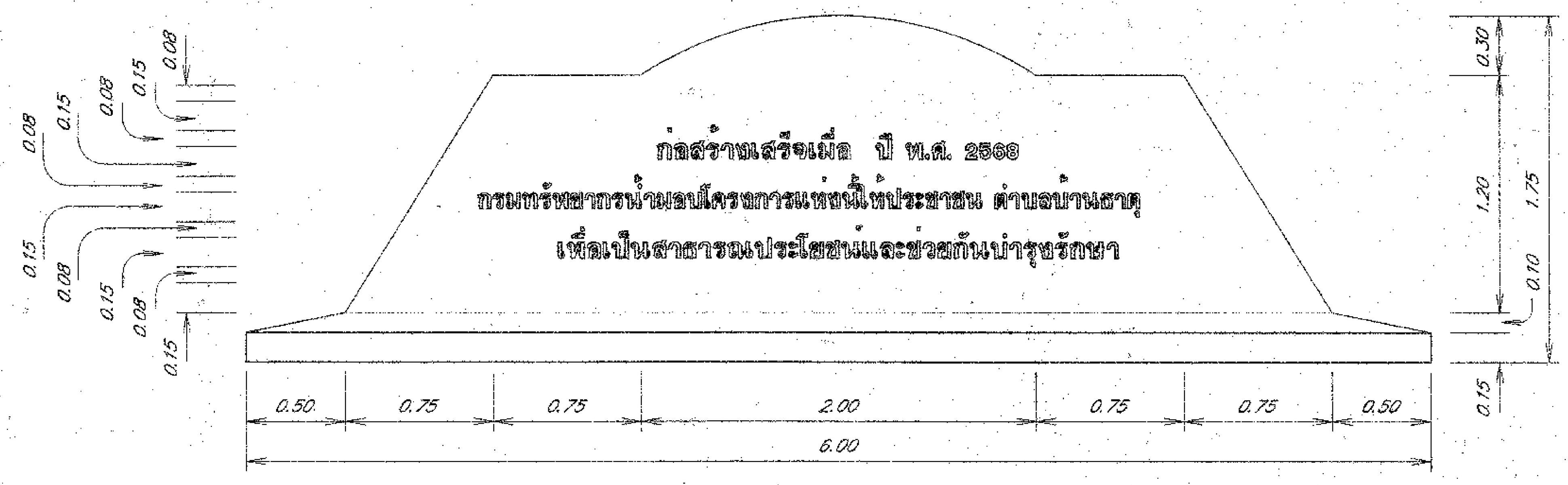

รูปด้านหลัง

มาตราส่วน 1:25

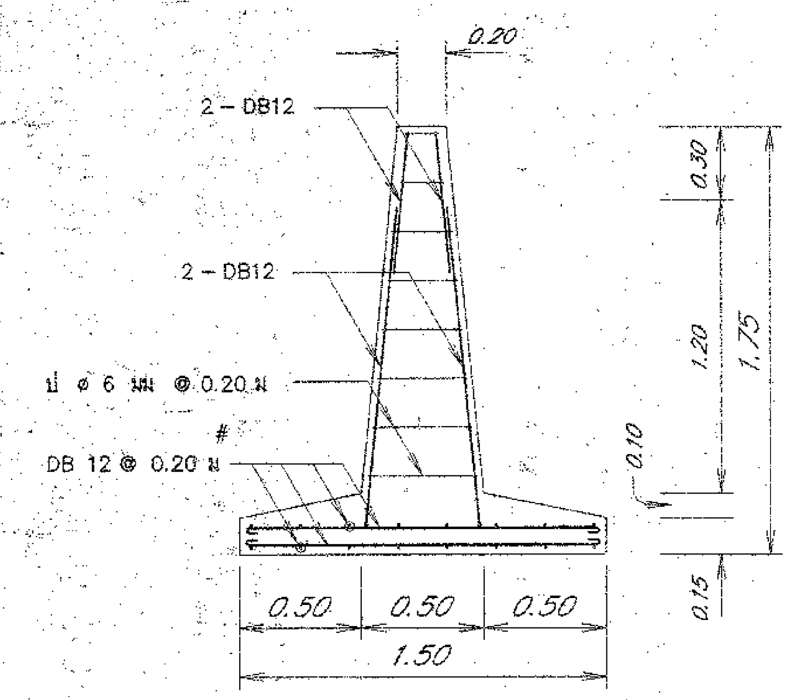

รูปตัด ข - ข

มาตราส่วน 1:25

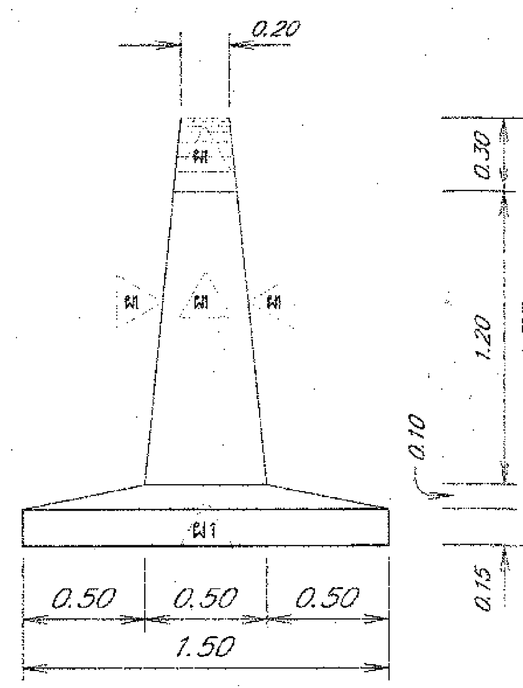

รูปด้านข้าง

มาตราส่วน 1:25

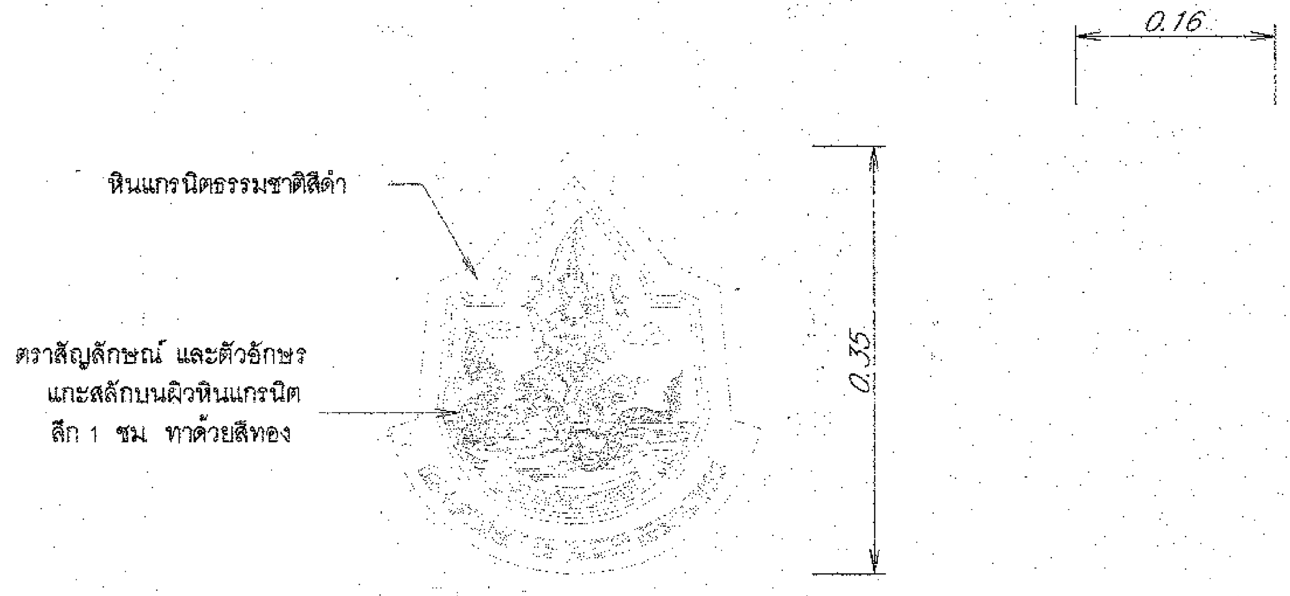

รูปขยาย ตราสัญลักษณ์

มาตราส่วน 1:5

หมายเหตุ

1. มิติต่างๆกำหนดเป็นเมตรนอกจากแสดงไว้เป็นอย่างอื่น
2. โครงสร้างทั่วไปเป็นโครงสร้าง คสล.ที่มีกำลังอัดประลัย 175 กก./ตร. ซม. ที่อายุ 28 วัน
3. เหล็กที่นำมาใช้งานจะต้องได้มาตรฐาน มอก. 20-2527
4. ป้ายชื่อโครงการ ให้วางอยู่บนดินเดิม หรือดินถมบดอัดแน่นไม่น้อยกว่า 95 % (SPCT) และสามารถรับน้ำหนักปลอดภัยได้ไม่น้อยกว่า 1.5 ตัน/ตารางเมตร
5. ตัวอักษรที่ใช้ทำป้าย ให้มีความสูงตามที่ระบุไว้ในแบบแปลนโดยการเซาะร่องลึก 2.5 ซม. ภายในทาทับด้วยสีน้ำมันสีดำ
6. ตราสัญลักษณ์กรมทรัพยากรน้ำ ตามที่ระบุไว้ในแบบแปลน การติดตั้งตราสัญลักษณ์กับแผ่นป้ายชื่อโครงการ จะต้องยึดติดให้มั่นคงแข็งแรง ด้านหน้าตราสัญลักษณ์จะต้องเสมอกับผิวหน้าของแผ่นป้ายชื่อฯ
7. พ1 พื้น คสล.ฉาบผิวกรวดล้างสีน้ำตาล(ใช้กรวด ขนาดเบอร์ 4)
8. ผ1 ผนัง คสล.ฉาบผิวทรายล้างสีน้ำตาล
9. สถานที่ตั้งป้าย ให้ติดตั้งจุดที่สามารถมองเห็นได้อย่างชัดเจนและน้ำท่วมไม่ถึง การกำหนดจุดให้ผู้ว่าจ้างเป็นผู้กำหนด

แบบประกอบ

1. สัญลักษณ์ คำย่อ ลักษณะโครงการ ข้อกำหนดเกี่ยวกับแบบแปลน แบบแผ่นที่ ก3-01/001
2. แปลนทั่วไปและรูปตัดตามยาวแสดงระดับดิน แบบแผ่นที่ ข1-01/002

มาตราส่วน 1:25

0 0.50 1.00 1.50 2.00 2.50 ม.

คณะกรรมการจัดทำรูปแบบรายการก่อสร้าง		
ประธานกรรมการ	นายวีระ วิเชียรนิตย์	
กรรมการ	นายไพฑูรย์ สุภาไสย	
กรรมการ	นายสมศักดิ์ ทองเทพ	

กรมทรัพยากรน้ำ

โครงการอนุรักษ์ฟื้นฟูแหล่งน้ำหนองบัวยามกา พร้อมระบบกระจายน้ำ

หมู่ที่ 2 บ้านยามกาใหญ่ ตำบลบ้านธาตุ อำเภอเพ็ญ จังหวัดอุดรธานี

แปลนและรูปขยาย ป้ายชื่อโครงการ

สำนักงานทรัพยากรน้ำที่ 3 อุดรธานี

สำรวจ	นายวีระ วิเชียรนิตย์	เสนอ			หนก.
ออกแบบ		ผ่าน			ผอ.ส.
เขียนแบบ	นายสมศักดิ์ ทองเทพ	เห็นชอบ			ผอ.สทน.3
แบบเลขที่		แผ่นที่	59	จำนวนแผ่น	60

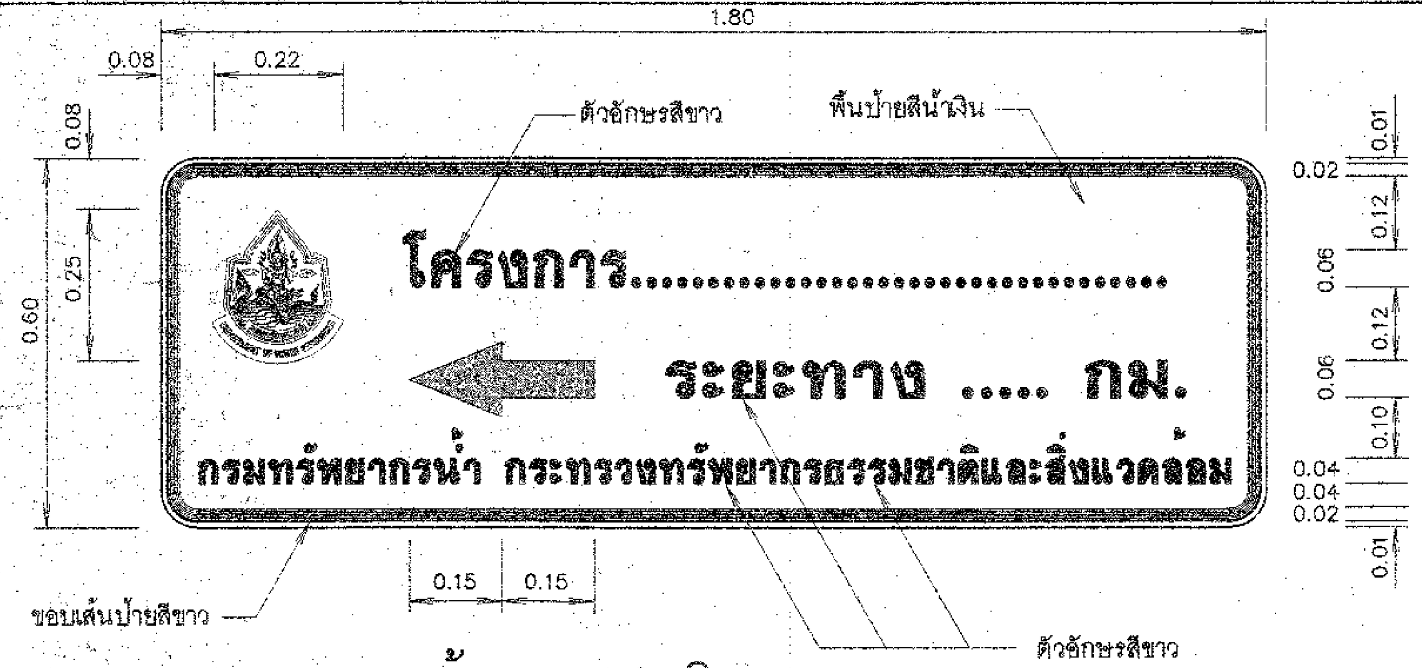

ป้ายแนะนำโครงการ

มาตราส่วน 1:10

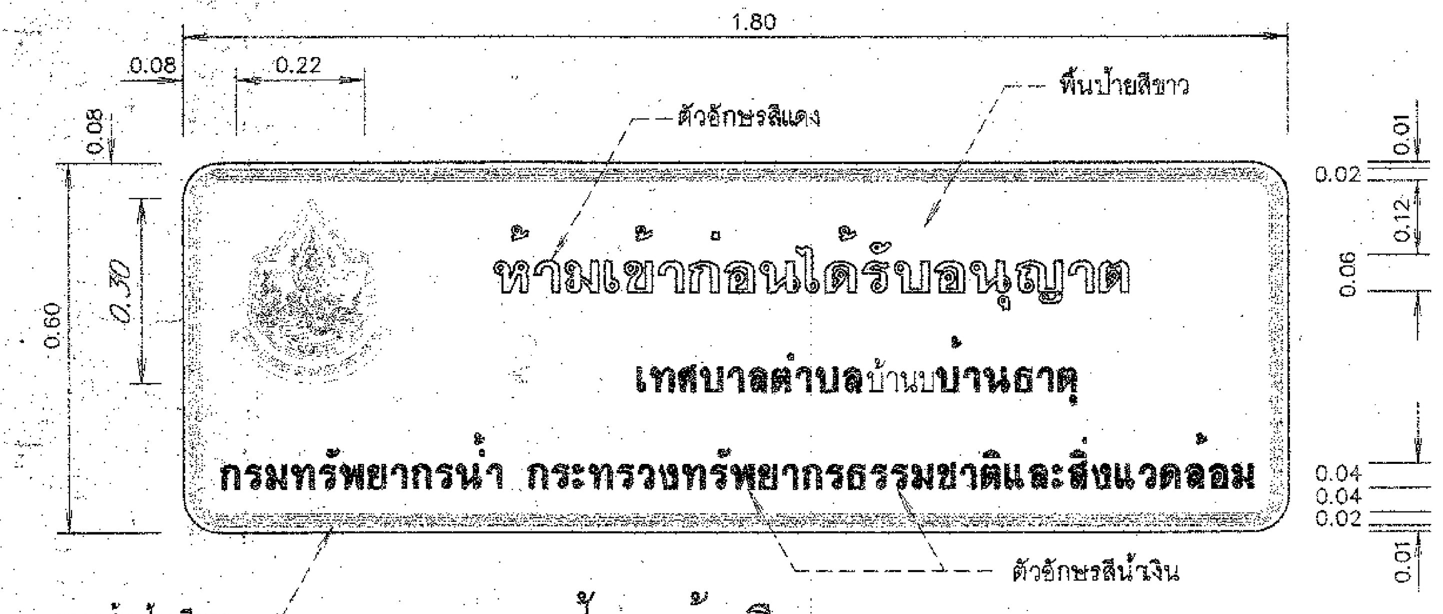

ป้ายแจ้งเตือน

มาตราส่วน 1:10

รูปขยายตราสัญลักษณ์

มาตราส่วน 1:5

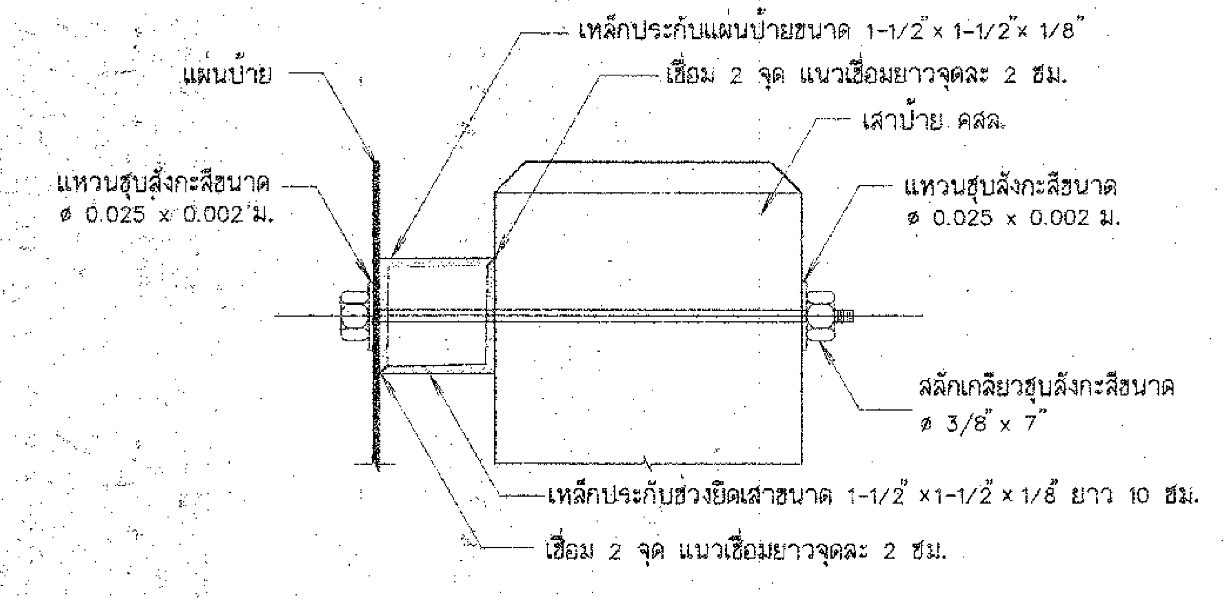

รูปตัดขยายการยึดแผ่นป้ายและเสา

มาตราส่วน 1:20

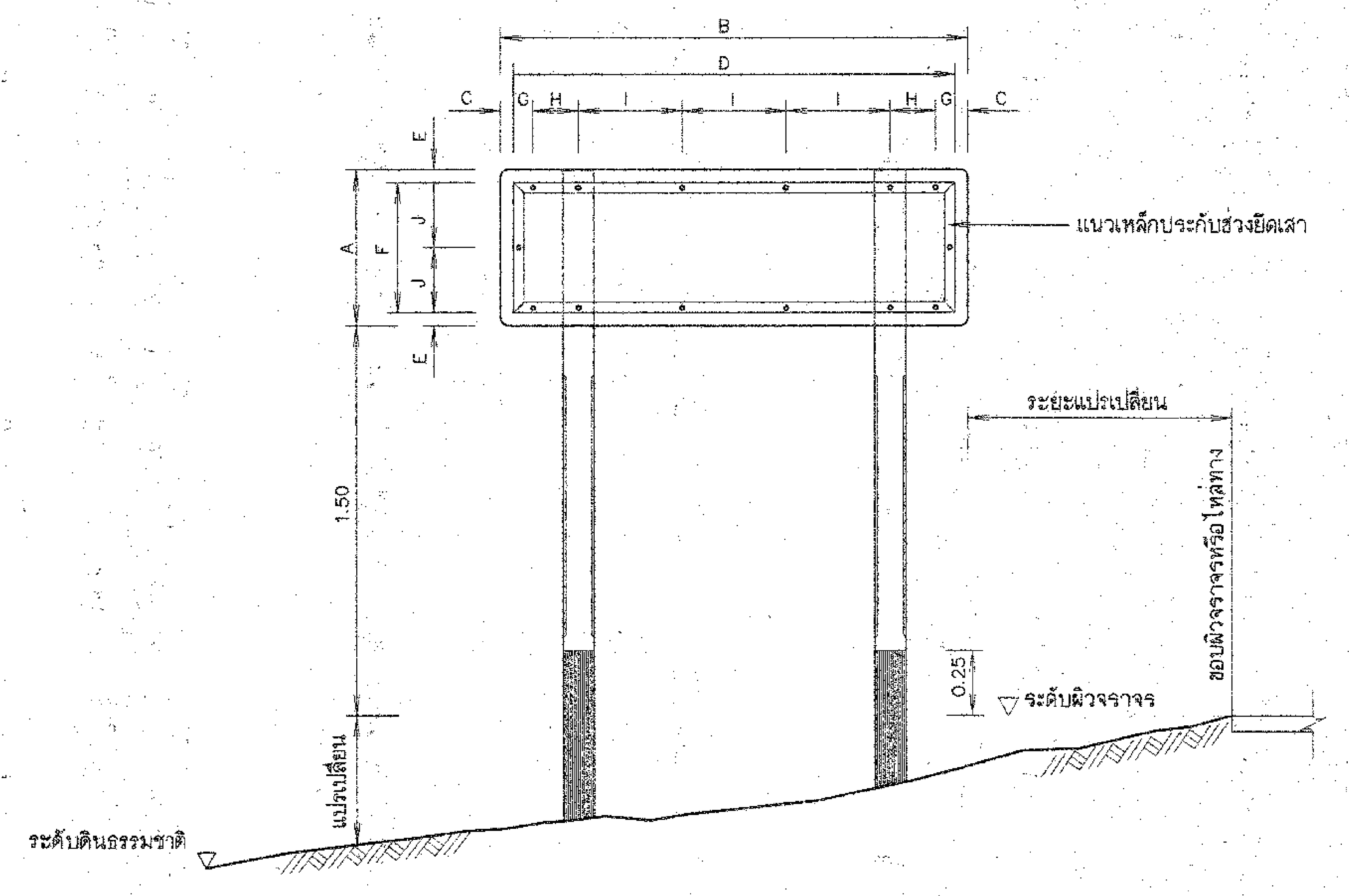

รูปแสดงการประกอบแผ่นป้าย

มาตราส่วน 1:20

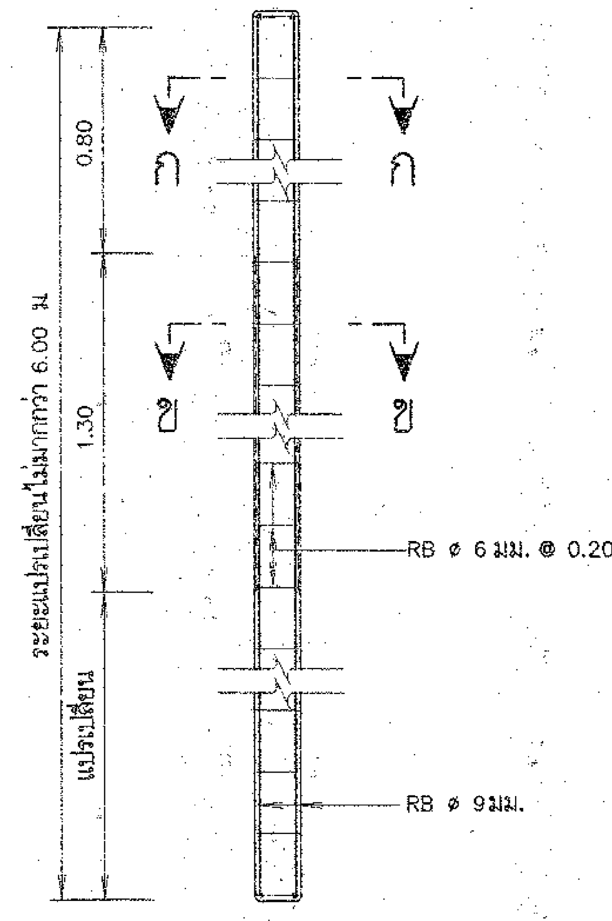

รายละเอียดเสาป้าย คสล.

มาตราส่วน 1:20

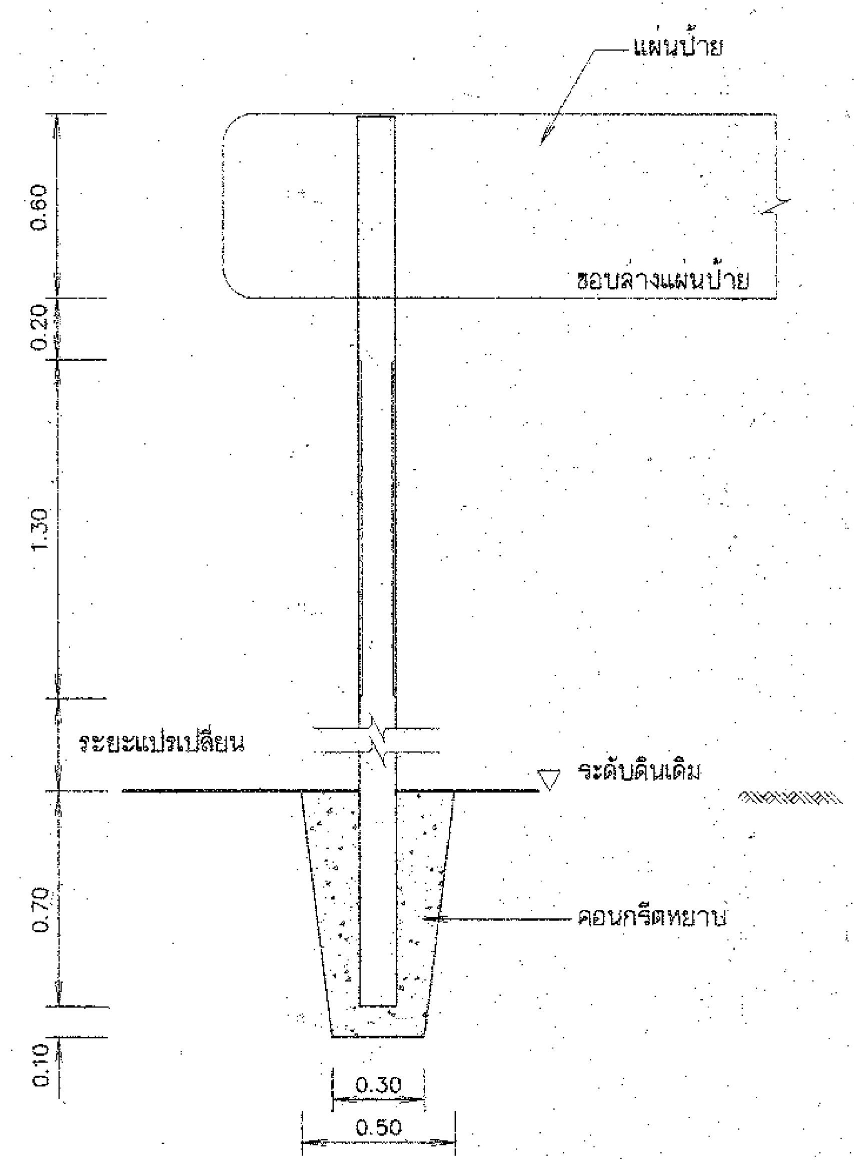

รายละเอียดการติดตั้งเสาป้าย

มาตราส่วน 1:20

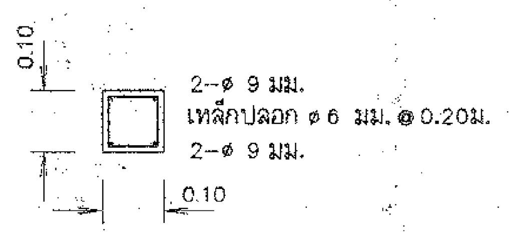

รูปตัด ก – ก

มาตราส่วน 1:10

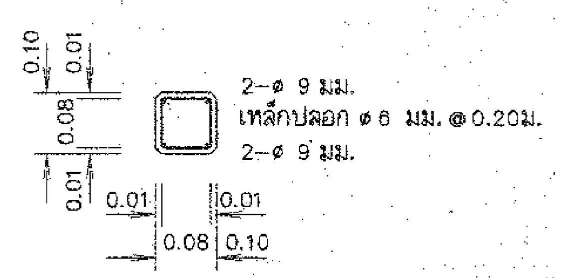

รูปตัด ข – ข

มาตราส่วน 1:10

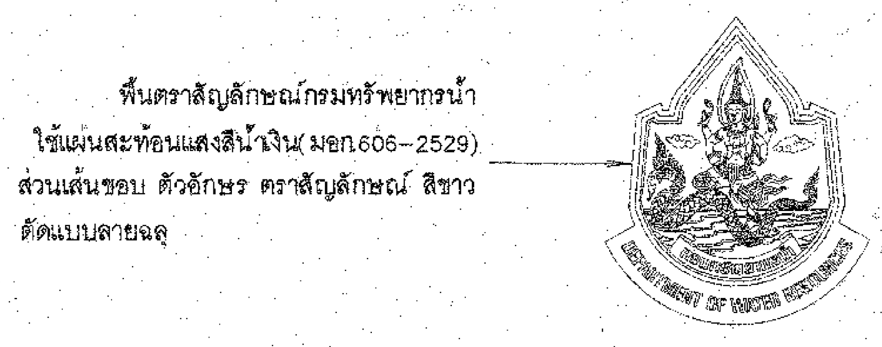

ตราสัญลักษณ์

มาตราส่วน 1:5

หมายเหตุ

1. ป้ายแนะนำโครงการใช้แผ่นเหล็กอาบสังกะสีตาม มอก.50 ความหนา 1.20 มม.
2. การยึดแผ่นป้ายกับเสาป้าย ให้เป็นไปตามตารางดังนี้

ชนิดป้าย (ซม.)	ขนาดป้าย (ซม.)		ระยะต่างๆ (ซม.)							
	กว้าง A	ยาว B	C	D	E	F	G	H	I	J
ป้ายแนะนำโครงการ	60	180	5	170	5	50	7.5	1.75	40	25

3. เหล็กประกับแผ่นป้ายเป็นชนิดเหล็กฉาก ขนาด 1-1/2" x 1-1/2" x 1/8" ซึ่งทาสีตาม มอก. 389 และทาสีเทา
4. เสาป้ายเป็นเสาคอนกรีตเสริมเหล็ก ใช้ส่วนผสมคอนกรีต 1 : 2 : 4 โดยน้ำหนัก และคอนกรีต 1 $ม.^3$ ต้องใช้ปูนซีเมนต์ไม่น้อยกว่า 300 กก.
5. เหล็กเสริมต้องเป็นเหล็กกลม มีคุณภาพตาม มอก. 20 ชั้น SR-24 หรือ มอก. 20-2527
6. สี
   6.1 พื้นป้ายแนะนำโครงการ ใช้สีน้ำเงินโดยใช้แผ่นสะท้อนแสงตาม มอก. 606
   6.2 ตัวเลข ตัวอักษร สัญลักษณ์ และเส้นขอบป้าย ใช้สีขาวโดยใช้แผ่นสะท้อนแสงตาม มอก. 606
   6.3 ด้านหลังแผ่นป้ายพ่นสีรองพื้นจับเหล็กแล้วพ่นสีเทาแห้งเร็วทับอีก 1 ชั้น
7. เสาป้าย คสล.ขนาด 0.10 x 0.10 ท่อนบนทาสีขาว ท่อนล่างทาสีดำ ส่วนที่ฝังดินเทคอนกรีตหยาบ ส่วนผสม 1 : 3 : 5 โดยปริมาตร ซึ่งมีส่วนยุบตัว (SLUMP) ไม่เกิน 10 ซม. และสีเสาป้ายใช้สีตาม มอก. 327
8. ข้อความ ให้จัดระยะของข้อความอยู่บนกึ่งกลางบรรทัด
   8.1 บรรทัดแรกด้านบนของแผ่นป้าย เป็นข้อความบอกชื่อโครงการ
   8.2 บรรทัดที่2 เป็นข้อความบอกระยะทาง โดยคิดระยะทางประมาณ จากจุดที่ตั้งแผ่นป้ายถึงที่ตั้งโครงการ
9. ป้ายแนะนำโครงการ ให้ติดตั้งจุดเริ่มต้นบริเวณทางเข้าโครงการ และทางแยกเข้าโครงการ ที่สามารถเห็นได้อย่างเด่นชัด โดยได้รับความเห็นชอบจากผู้ควบคุมงาน
10. มิติต่างๆระบุไว้เป็นเมตร นอกจากจะระบุไว้เป็นอย่างอื่น

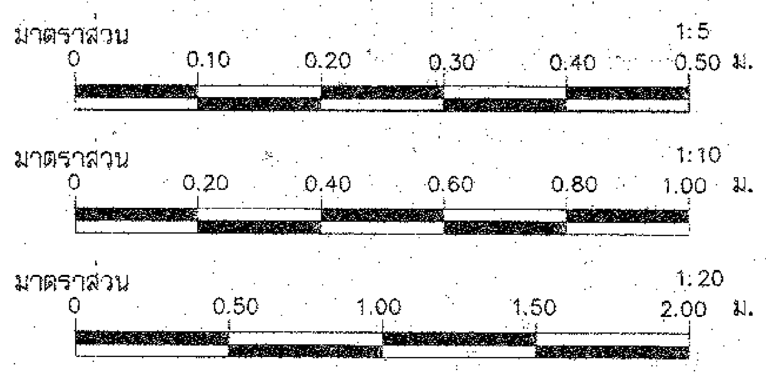

กรมทรัพยากรน้ำ

โครงการอนุรักษ์ฟื้นฟูแหล่งน้ำหนองบัวยามกา พร้อมระบบกระจายน้ำ

หมู่ที่ 2 บ้านยามกาใหญ่ ตำบลบ้านธาตุ อำเภอเพ็ญ จังหวัดอุดรธานี

ป้ายเตือนโครงการ

ป้ายแนะนำโครงการ

สำนักงานทรัพยากรน้ำที่ 3 อุดรธานี

คณะกรรมการจัดทำรูปแบบรายการก่อสร้าง							
			สำรวจ	นายวีระ วิเชียรนิตย์	เสนอ		หนก.
			ออกแบบ	นายชุติโชน โกเม่	ผ่าน		ผอ.ส
ประธานกรรมการ	นายวีระ วิเชียรนิตย์		เขียนแบบ	นายสมศักดิ์ ทองเทพ	เห็นชอบ		ผอ.สทน.3
กรรมการ	นายไพฑูรย์ สุภาไตย						
กรรมการ	นายสมศักดิ์ ทองเทพ		แบบเลขที่		แผ่นที่ 60	จำนวนแผ่น	60

เอกสารแนบท้ายเอกสารประกวดราคาอิเล็กทรอนิกส์

๑.๙ แผนการใช้พัสดุที่ผลิตภายในประเทศและแผนการใช้เหล็กที่ผลิตภายในประเทศ

ภาคผนวก ๑

ตารางการจัดทำแผนการใช้พัสดุที่ผลิตภายในประเทศ

โครงการ ....

รายการพัสดุหรือครุภัณฑ์ที่ใช้ในโครงการ
แผนการใช้พัสดุที่ผลิตภายในประเทศ

ลำดับ	รายการ	หน่วย	ปริมาณ	ราคาต่อหน่วย (บาท)	เป็นเงิน (รวม)	พัสดุ ในประเทศ	พัสดุ ต่างประเทศ
๑	ปูนซีเมนต์						
๒	กระเบื้อง						
๓	ฝ้าเพดาน						
๔	หลอดไฟ						
๕	โคมไฟ						
รวม					xxx	xxx	xxx
อัตรา (ร้อยละ)					๑๐๐	๗๐	๓๐

ลงชื่อ .... (คู่สัญญาฝ่ายผู้รับจ้าง)
( )

ตารางการจัดทำแผนการใช้เหล็กที่ผลิตภายในประเทศ

โครงการ ....

รายการพัสดุหรือครุภัณฑ์ที่ใช้ในโครงการ
แผนการใช้เหล็กที่ผลิตภายในประเทศ
ปริมาณเหล็กทั้งโครงการ xxx (ตัน)

ลำดับ	รายการ	หน่วย	ปริมาณ	เหล็ก ในประเทศ	เหล็ก ต่างประเทศ
๑	เหล็กเส้น	ตัน			
๒	เหล็กข้องอ	ตัน			
๓	เหล็กเส้นกรม	ตัน			
๔					
๕					
รวม			xxx	xxx	xxx
อัตรา (ร้อยละ)			๑๐๐	๙๐	๑๐

ลงชื่อ .... (คู่สัญญาฝ่ายผู้รับจ้าง)
( )

ตัวอย่างการคำนวณและการประเมินการดำเนินการตามแผนการทำงาน

ที่	รายการ	หน่วย	ปริมาณงาน	ราคาต่อหน่วย	เป็นเงิน	%	1 ตค	2 พย	3 ธค	4 มค	5 กพ	6 มีค	7 เมย	8 พค
1	งานรื้อโครงสร้างเดิม													
	a1	ลบ.ม.	100	5,000	500,000	16%	25	25	25	25				
	a2	ลบ.ม.	120	2,000	240,000	8%		50	50					
2	งานผิวทาง				-									
	b1	ตร.ม.	400	2,000	800,000	26%				20	20	20	20	20
	b2	ตร.ม.	300	5,000	1,500,000	49%					25	25	25	25
				รวม	3,040,000	100%								

(500,000 X 25) / 100 = 125,000

125,000 / 3,040,000 X 100= 4.1 %

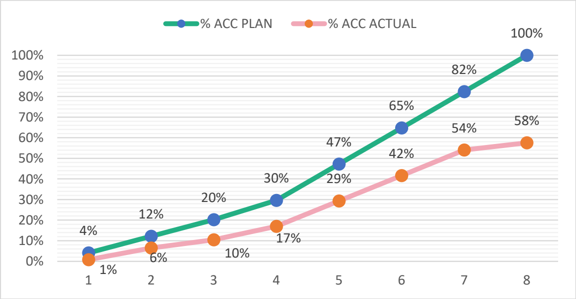

	1	2	3	4	5	6	7	8
Money	125,000	245,000	245,000	285,000	535,000	535,000	535,000	535,000
AccMoney	125,000	370,000	615,000	900,000	1,435,000	1,970,000	2,505,000	3,040,000
% PLAN	4%	8%	8%	9%	18%	18%	18%	18%
% ACC PLAN	4%	12%	20%	30%	47%	65%	82%	100%
% ACTUAL	1%	6%	4%	7%	12%	12%	12%	4%
% ACC ACTUAL	1%	6%	10%	17%	29%	42%	54%	58%
% ACC DIFF	3%	6%	10%	13%	18%	23%	28%	42%
% PLAN/2	2%	4%	4%	5%	9%	9%	9%	9%
% PLAN/2 DIFF	1%	-2%	0%	-2%	-4%	-4%	-4%	5%

หมายเหตุ:

1) กรณีตัวอย่าง กำหนดระยะเวลาการก่อสร้างตามแผนดำเนินงานทั้งสัญญา จำนวน 8 เดือน

2) (แถบสีเขียว) หมายถึง ระยะเวลาการก่อสร้างตามแผนดำเนินงานของแต่ละรายการก่อสร้าง เช่น งานรื้อโครงสร้างเดิม กำหนดระยะเวลาก่อสร้าง จำนวน 4 เดือน (ไม่รวมระยะเวลาการก่อสร้างผิวทาง)

3) 25 หมายถึง ร้อยละของงานที่ผู้รับจ้างต้องดำเนินการก่อสร้างตามแผนงานประจำเดือนของแต่ละรายการก่อสร้าง (แต่ละรายการก่อสร้าง รวมกัน 100 %)

4) Money มูลค่างานแต่ละรายการ คำนวณจากร้อยละตามแผนงานเทียบกับมูลค่างานของแต่ละรายการ

5) % PLAN ร้อยละของแผนดำเนินงาน คำนวณจากมูลค่าของงานตามแผนดำเนินการ เมื่อเทียบกับมูลค่าของงานทั้งโครงการ

ตัวอย่างวิธีการจัดทำแผนการทำงาน

ที่	รายการ	หน่วย	ปริมาณงาน	ราคาต่อหน่วย	เป็นเงิน	%		1 ตค	2 พย	3 ธค	4 มค	5 กพ	6 มีค	7 เมย	8 พค
1	งานรื้อโครงสร้างเดิม														
	a1	ลบ.ม.	100	5,000	500,000	16%		25	25	25	25				
	a2	ลบ.ม.	120	2,000	240,000	8%			50	50					
2	งานผิวทาง				-										
	b1	ตร.ม.	400	2,000	800,000	26%					20	20	20	20	20
	b2	ตร.ม.	300	5,000	1,500,000	49%						25	25	25	25
				รวม	3,040,000	100%									
							Money								
							AccMoney								
							% PLAN								
							% ACC PLAN								
							% ACTUAL								
							% ACC ACTUAL								
							% ACC DIFF								
							% PLAN/2								
							% PLAN/2 DIFF								

หมายเหตุ:

1) กรณีตัวอย่าง กำหนดระยะเวลาการก่อสร้างตามแผนดำเนินงานทั้งสัญญา จำนวน 8 เดือน

2) [แถบสีเขียว] หมายถึง ระยะเวลาการก่อสร้างตามแผนดำเนินงานของแต่ละรายการก่อสร้าง เช่น 1. งานรื้อโครงสร้างเดิม กำหนดระยะเวลาก่อสร้าง จำนวน 4 เดือน 2. งานก่อสร้างผิวทาง กำหนดระยะเวลาก่อสร้าง 5 เดือน

3) 25 หมายถึง ร้อยละของงานที่ผู้รับจ้างต้องดำเนินการก่อสร้างตามแผนงานประจำเดือนของแต่ละรายการก่อสร้าง ซึ่งแต่ละรายการก่อสร้าง คิดเป็นร้อยละ 100 ตามตัวอย่าง งานรื้อโครงสร้างเดิม ถือเป็นร้อยละ 100 ของรายการนี้

4) Money มูลค่างานแต่ละรายการ คำนวณจากร้อยละตามแผนงานเทียบกับมูลค่างานของแต่ละรายการ

5) % PLAN ร้อยละของแผนดำเนินงาน คำนวณจากมูลค่าของงานตามแผนดำเนินการ เมื่อเทียบกับมูลค่าของงานทั้งโครงการ

ตัวอย่างแบบการจัดทำแผนการทำงาน

ที่	รายการ	หน่วย	ปริมาณงาน	ราคาต่อหน่วย	เป็นเงิน	%
1	**งานรื้อโครงสร้างเดิม**					
	รายการ....	ลบ.ม.				
	รายการ....	ลบ.ม.				
2	**งานผิวทาง**					
	รายการ....	ตร.ม.				
	รายการ....	ตร.ม.				
				รวม	-	0%

1	2	3	4	5	6	7	8
เดือน...	เดือน...	เดือน...	เดือน...	เดือน...	เดือน...	เดือน...	เดือน...

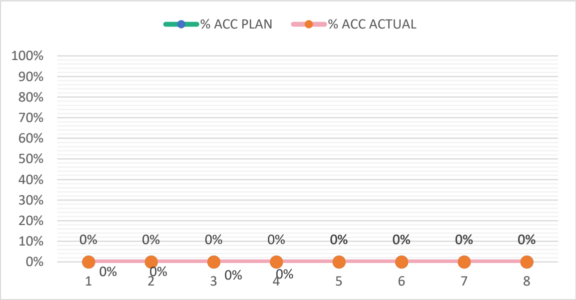

Money								
AccMoney								
% PLAN								
% ACC PLAN								
% ACTUAL								
% ACC ACTUAL								
% ACC DIFF								
% PLAN/2								
% PLAN/2 DIFF								

หมายเหตุ:
1) กรณีตัวอย่าง กำหนดระยะเวลาการก่อสร้างตามแผนดำเนินงานทั้งสัญญา จำนวน 8 เดือน
2) [ช่องสีเขียว] หมายถึง ระยะเวลาการก่อสร้างตามแผนดำเนินงานของแต่ละรายการก่อสร้าง เช่น งานรื้อโครงสร้างเดิม กำหนดระยะเวลาก่อสร้าง จำนวน 4 เดือน (ไม่รวมระยะเวลาการก่อสร้างผิวทาง)
3) 25 หมายถึง ร้อยละของงานที่ผู้รับจ้างต้องดำเนินการก่อสร้างตามแผนงานประจำเดือนของแต่ละรายการก่อสร้าง ซึ่งแต่ละรายการก่อสร้าง คิดเป็น 100 %
4) Money มูลค่างานแต่ละรายการ คำนวณจากร้อยละตามแผนงานเทียบกับมูลค่างานของแต่ละรายการ
5) % PLAN ร้อยละของแผนดำเนินงาน คำนวณจากมูลค่าของงานตามแผนดำเนินการ เมื่อเทียบกับมูลค่าของงานทั้งโครงการ

(สำเนา)

ที่ นร 0203/ว 109

สำนักเลขาธิการคณะรัฐมนตรี
ทำเนียบรัฐบาล กทม. 10300

24 สิงหาคม 2532

เรื่อง การพิจารณาช่วยเหลือผู้ประกอบอาชีพงานก่อสร้าง

เรียน

อ้างถึง หนังสือสำนักเลขาธิการคณะรัฐมนตรี ที่ นร 0203/ว 81 ลงวันที่ 30 มิถุนายน 2532

สิ่งที่ส่งมาด้วย สำเนาหนังสือสำนักงบประมาณ ที่ กพส 7/2532 ลงวันที่ 4 สิงหาคม 2532 และเอกสารประกอบ

ตามที่ได้ยืนยันมติคณะรัฐมนตรี เรื่อง การพิจารณาช่วยเหลือผู้ประกอบอาชีพงานก่อสร้างมาเพื่อถือปฏิบัติต่อไป นั้น

บัดนี้ คณะกรรมการเฉพาะกิจพิจารณาแก้ไขปัญหาการก่อสร้างได้เสนอเงื่อนไข หลักเกณฑ์ ประเภทงานก่อสร้าง สูตร และวิธีการคำนวณที่ใช้กับสัญญาแบบปรับราคาได้ รวม 6 ข้อ มาเพื่อคณะรัฐมนตรีพิจารณาอนุมัติ ความละเอียดปรากฏตามสิ่งที่ส่งมาด้วย

คณะรัฐมนตรีได้ประชุมปรึกษาเมื่อวันที่ 22 สิงหาคม 2532 ลงมติอนุมัติตามที่คณะกรรมการเฉพาะกิจพิจารณาแก้ไขปัญหาการก่อสร้าง เสนอ ทั้ง 6 ข้อ โดยข้อ 1 ให้ตัดคำว่า "ก่อนหรือ" ออก และให้ส่วนราชการ รัฐวิสาหกิจ หน่วยงานตามกฎหมายว่าด้วยการบริหารราชการส่วนท้องถิ่น หน่วยงานอื่นที่มีกฎหมายบัญญัติให้มีฐานะเป็นราชการบริหารส่วนท้องถิ่น และหน่วยงานอื่นของรัฐถือปฏิบัติต่อไป

จึงเรียนยืนยันมา และขอได้โปรดแจ้งให้ส่วนราชการ รัฐวิสาหกิจ หน่วยงานตามกฎหมายว่าด้วยการบริหารราชการส่วนท้องถิ่น หน่วยงานอื่นที่มีกฎหมายบัญญัติให้มีฐานะเป็นราชการบริหารส่วนท้องถิ่น และหน่วยงานอื่นของรัฐถือปฏิบัติต่อไปด้วย

ขอแสดงความนับถือ

อนันต์ อนันตกูล
(นายอนันต์ อนันตกูล)
เลขาธิการคณะรัฐมนตรี

กองนิติธรรม
โทร. 2828149

(สำเนา)

ที่ กพส 7/2532

สำนักงบประมาณ
ถนนพระรามที่ 6 กทม. 10400

4 สิงหาคม 2532

เรื่อง การพิจารณาช่วยเหลือผู้ประกอบอาชีพงานก่อสร้าง

เรียน เลขาธิการคณะรัฐมนตรี

อ้างถึง หนังสือสำนักเลขาธิการคณะรัฐมนตรี ที่ นร 0203/ว 81 ลงวันที่ 30 มิถุนายน 2532

สิ่งที่ส่งมาด้วย 1. เอกสารผนวก ก จำนวน 13 แผ่น
2. เอกสารผนวก ข จำนวน 11 แผ่น

ตามหนังสือที่อ้างถึง คณะรัฐมนตรีมีมติวันที่ 27 มิถุนายน 2532 เห็นชอบตามข้อเสนอของคณะกรรมการเฉพาะกิจพิจารณาแก้ไขปัญหาการก่อสร้าง ในเรื่องสัญญาแบบปรับราคาได้ (ค่า K) ดังนี้

1. เห็นชอบในหลักการที่จะให้นำสัญญาแบบปรับราคาได้มาใช้กับสัญญาที่ลงนามหลังวันที่ 28 มิถุนายน 2531 ในการพิจารณาจ่ายเงินชดเชยค่างานก่อสร้างให้แก่ผู้รับเหมาก่อสร้างของทางราชการ

2. เห็นควรนำสัญญาแบบปรับราคาได้มาใช้เป็นการถาวร

3. ให้ตั้งคณะอนุกรรมการเพื่อพิจารณากำหนดเงื่อนไข หลักเกณฑ์ ประเภทงานก่อสร้าง สูตรและวิธีการคำนวณในการพิจารณาจ่ายเงินชดเชยให้สอดคล้องกับวิกฤตการณ์และลักษณะงานก่อสร้าง แล้วนำเสนอคณะรัฐมนตรีพิจารณาต่อไป

คณะกรรมการเฉพาะกิจพิจารณาแก้ไขปัญหาการก่อสร้าง พิจารณาเงื่อนไข หลักเกณฑ์ ประเภทงานก่อสร้าง สูตรและวิธีการคำนวณที่ใช้กับสัญญาแบบปรับราคาได้ ตามที่คณะอนุกรรมการเฉพาะกิจพิจารณาการใช้สัญญาแบบปรับราคาได้นำเสนอตามมติคณะรัฐมนตรีแล้วเห็นว่า การนำสัญญาแบบปรับราคาได้มาใช้เพื่อเป็นการช่วยเหลือผู้รับจ้างไทยที่ได้รับความ

เดือดร้อน ....

เดือดร้อนและสามารถที่จะประกอบกิจการต่อไปได้ในช่วงที่เกิดภาวะวัสดุก่อสร้างขาดแคลนและขึ้นราคา ตลอดจนเป็นการช่วยลดความเสี่ยงของผู้รับจ้างและป้องกันมิให้ผู้รับจ้างบวกราคาเผื่อการเปลี่ยนแปลงราคาวัสดุไว้ล่วงหน้ามาก ๆ รวมทั้งเกิดความเป็นธรรมต่อคู่สัญญาทั้งสองฝ่ายด้วย จึงเห็นควรนำเงื่อนไข หลักเกณฑ์ ประเภทงานก่อสร้าง สูตรและวิธีการคำนวณที่ใช้กับสัญญาแบบปรับราคาได้ ตลอดจนตัวอย่างการแก้ไขเพิ่มเติมสัญญาเดิม มาใช้เพื่อช่วยเหลือผู้ประกอบอาชีพงานก่อสร้างตามมติคณะรัฐมนตรีดังกล่าว และเห็นควรนำเสนอคณะรัฐมนตรีเพื่อขออนุมัติดังนี้

1. ให้นำสัญญาแบบปรับราคาได้มาใช้กับสัญญาที่ลงนาม หลังวันที่ 28 มิถุนายน 2531 โดยมีเงื่อนไข หลักเกณฑ์ ประเภทงานก่อสร้าง สูตรและวิธีการคำนวณที่ใช้กับสัญญาแบบปรับราคาได้ (ดังเอกสารผนวก ก).

2. ให้นำสัญญาแบบปรับราคาได้มาใช้เป็นการถาวร โดยมีเงื่อนไข หลักเกณฑ์ ประเภทงานก่อสร้าง สูตรและวิธีการคำนวณที่ใช้กับสัญญาแบบปรับราคาได้ (ดังเอกสารผนวก ข)

3. งานจ้างเหมาก่อสร้างของรัฐวิสาหกิจ หน่วยงานตามกฎหมายว่าด้วยการบริหารราชการส่วนท้องถิ่น หน่วยงานอื่นที่มีกฎหมายบัญญัติให้มีฐานะเป็นราชการบริหารส่วนท้องถิ่นหรือหน่วยงานอื่นของรัฐ ก็ให้นำเงื่อนไข หลักเกณฑ์ ประเภทงานก่อสร้าง สูตรและวิธีการคำนวณที่ใช้กับสัญญาแบบปรับราคาได้ไปใช้ด้วย ในกรณีที่จำเป็นต้องเพิ่มเงิน ให้ใช้เงินจากงบประมาณของรัฐวิสาหกิจ หน่วยงานตามกฎหมายว่าด้วยการบริหารราชการส่วนท้องถิ่น หน่วยงานอื่นที่มีกฎหมายบัญญัติให้มีฐานะเป็นราชการบริหารส่วนท้องถิ่น หรือหน่วยงนอื่นของรัฐนั้นเองหรือจ่ายตามสัดส่วนแหล่งที่มาของเงินค่าก่อสร้างนั้น หรือตามที่สำนักงบประมาณพิจารณาวินิจฉัยแล้วแต่กรณี

4. เมื่อให้มีการนำสัญญาแบบปรับราคาได้มาใช้แล้ว มีผลทำให้ผู้ว่าจ้างต้องจ่ายเงินชดเชยเพิ่ม จนทำให้เกินวงเงินงบประมาณที่ได้รับอนุมัติ ก็ให้ถือว่าได้รับอนุมัติจากคณะรัฐมนตรีให้ก่อหนี้ผูกพันเกินกว่างบประมาณ ตามนัยมาตรา 23 แห่งพระราชบัญญัติว่าด้วยการงบประมาณ และให้ส่วนราชการเจ้าของสัญญานั้น ๆ ขอทำความตกลงเรื่องการเงินกับสำนักงบประมาณ

5. การพิจารณาคำนวณเงินเพิ่มหรือลด และการจ่ายเงินเพิ่มหรือเรียกเงินคืนจากผู้รับจ้างตามเงื่อนไขของสัญญาแบบปรับราคาได้ ต้องได้รับการตรวจสอบและเห็นชอบจากสำนักงบประมาณ และให้ถือการพิจารณาวินิจฉัยของสำนักงบประมาณเป็นที่สิ้นสุด

/6. เพื่อความ ....

6. เพื่อความรวดเร็วในการดำเนินงาน และเพื่อให้การปฏิบัติเกี่ยวกับการใช้สัญญาจ้างแบบปรับราคาได้เป็นมาตรฐานเดียวกัน จึงมอบอำนาจให้สำนักงบประมาณทำการวินิจฉัยปัญหาข้อหารือและกำหนดแนวทางปฏิบัติที่เหมาะสมได้ตามความจำเป็นด้วย

จึงเรียนมาเพื่อนำเสนอคณะรัฐมนตรีพิจารณาต่อไป

ขอแสดงความนับถือ

พงส์ สารสิน

(นายพงส์ สารสิน)

รองนายกรัฐมนตรี

ประธานคณะกรรมการเฉพาะกิจพิจารณาแก้ไขปัญหาการก่อสร้าง

กองกลาง

โทร. 2710092 ต่อ 245

เงื่อนไข หลักเกณฑ์ ประเภทงานก่อสร้าง สูตรและวิธีการคำนวณที่ใช้กับสัญญาแบบปรับราคาได้

ก. เงื่อนไขและหลักเกณฑ์

1. สัญญาแบบปรับราคาได้นี้ให้ใช้กับงานก่อสร้างทุกประเภท รวมถึงงานปรับปรุงและซ่อมแซมซึ่งเบิกจ่ายค่างานในลักษณะหมวดค่าครุภัณฑ์ ที่ดินและสิ่งก่อสร้าง หมวดเงินอุดหนุนและหมวดรายจ่ายอื่นที่เบิกจ่ายในลักษณะค่าที่ดินและสิ่งก่อสร้าง ที่อยู่ในเงื่อนไขและหลักเกณฑ์ตามที่ได้กำหนดนี้

2. สัญญาแบบปรับราคาได้นี้ให้ใช้ทั้งในกรณีเพิ่มหรือลดค่างานจากค่างานเดิมตามสัญญา เมื่อดัชนีราคาซึ่งจัดทำขึ้นโดยกระทรวงพาณิชย์ มีการเปลี่ยนแปลงสูงขึ้นหรือลดลงจากเดิม ขณะเมื่อวันเปิดซองประกวดราคา สำหรับกรณีที่จัดจ้างโดยวิธีอื่น ให้ใช้วันเปิดซองราคาแทน

3. การนำสัญญาแบบปรับราคาได้ไปใช้นั้น ผู้ว่าจ้างต้องแจ้งและประกาศให้ผู้รับจ้างทราบ เช่น ในประกาศประกวดราคาฯ และต้องระบุในสัญญาจ้างด้วยว่างานจ้างเหมานั้น ๆ จะใช้สัญญาแบบปรับราคาได้ พร้อมทั้งกำหนดประเภทของงานก่อสร้าง สูตรและวิธีการคำนวณที่ให้มีการปรับเพิ่มหรือลดค่างานไว้ให้ชัดเจน

ในกรณีที่มีงานก่อสร้างหลายประเภทในงานจ้างคราวเดียวกัน จะต้องแยกประเภทงานก่อสร้างแต่ละประเภทให้ชัดเจนตามลักษณะของงานก่อสร้างนั้น ๆ และให้สอดคล้องกับสูตรที่กำหนดไว้

4. การขอเงินเพิ่มค่างานก่อสร้างตามสัญญาแบบปรับราคาได้นี้ เป็นหน้าที่ของผู้รับจ้างที่จะต้องเรียกร้องภายในกำหนด 90 วัน นับตั้งแต่วันที่ผู้รับจ้างได้ส่งมอบงานงวดสุดท้าย หากพ้นกำหนดนี้ไปแล้ว ผู้รับจ้างไม่มีสิทธิที่จะเรียกร้องเงินเพิ่มค่างานก่อสร้างจากผู้ว่าจ้างได้อีกต่อไป และในกรณีที่ผู้ว่าจ้างจะต้องเรียกเงินคืนจากผู้รับจ้าง ให้ผู้ว่าจ้างที่เป็นคู่สัญญารีบเรียกเงินคืนจากผู้รับจ้างโดยเร็ว หรือให้หักค่างานของงวดต่อไป หรือให้หักเงินจากหลักประกันสัญญาแล้วแต่กรณี

5. การพิจารณาคำนวณเงินเพิ่มหรือลด และการจ่ายเงินเพิ่มหรือเรียกเงินคืนจากผู้รับจ้างตามเงื่อนไขของสัญญาแบบปรับราคาได้ ต้องได้รับการตรวจสอบและเห็นชอบจากสำนักงบประมาณและให้ถือการพิจารณาวินิจฉัยของสำนักงบประมาณเป็นที่สิ้นสุด

ข. ประเภทงานก่อสร้างและสูตรที่ใช้กับสัญญาแบบปรับราคาได้

ในการพิจารณาเพิ่มหรือลดราคาค่างานจ้างเหมาก่อสร้างให้คำนวณตามสูตรดังนี้

	P	=	(Po) x (K)
กำหนดให้	P	=	ราคาค่างานต่อหน่วยหรือราคาค่างานเป็นงวดที่จะต้องจ่ายให้ผู้รับจ้าง
	Po	=	ราคาค่างานต่อหน่วยที่ผู้รับจ้างประมูลได้ หรือราคาค่างานเป็นงวดซึ่งระบุไว้ในสัญญาแล้วแต่กรณี
	K	=	ESCALATION FACTOR ที่หักด้วย 4% เมื่อต้องเพิ่มค่างาน หรือบวกเพิ่ม 4% เมื่อต้องเรียกค่างานคืน

ESCALATION FACTOR K หาได้จากสูตร ซึ่งแบ่งตามประเภทและลักษณะงานดังนี้

หมวดที่ 1 งานอาคาร

งานอาคาร หมายถึง ตัวอาคาร เช่น ที่ทำการ โรงเรียน โรงพยาบาล หอพัก ที่พักอาศัย หอประชุม อัฒจันทร์ ยิมเนเซียม สระว่ายน้ำ โรงอาหาร คลังพัสดุ โรงงาน รั้ว เป็นต้น และให้หมายความรวมถึง

1.1 ไฟฟ้าของอาคารบรรจบถึงสายเมนจำหน่าย แต่ไม่รวมถึงหม้อแปลงและระบบไฟฟ้าภายในบริเวณ

1.2 ประปาของอาคารบรรจบถึงท่อเมนจำหน่าย แต่ไม่รวมถึงระบบประปาภายในบริเวณ

1.3 ระบบท่อหรือระบบสายต่าง ๆ ที่ติดหรือฝังอยู่ในส่วนของอาคาร เช่น ท่อปรับอากาศ ท่อก๊าซ สายไฟฟ้าสำหรับเครื่องปรับอากาศ สายล่อฟ้า ฯลฯ

1.4 ทางระบายน้ำของอาคารจนถึงทางระบายน้ำภายนอก

1.5 ส่วนประกอบที่จำเป็นสำหรับอาคาร เฉพาะส่วนที่ติดกับอาคารโดยต้องสร้างหรือประกอบพร้อมกับการก่อสร้างอาคาร แต่ไม่รวมถึงเครื่องจักรหรือเครื่องมือกลที่นำมาประกอบหรือติดตั้ง เช่น ลิฟท์ เครื่องคอมพิวเตอร์ เครื่องสูบน้ำ เครื่องปรับอากาศ พัดลม ฯลฯ

1.6 ทางเท้ารอบอาคาร ดินถม ดินตัก ห่างจากอาคารโดยรอบไม่เกิน 3 เมตร

ใช้สูตร K = $0.25 + 0.15\ It/Io + 0.10\ Ct/Co + 0.40\ Mt/Mo + 0.10\ St/So$

หมวดที่ 2 งานดิน

2.1 งานดิน หมายถึง การขุดดิน การตักดิน การบดอัดดิน การขุดเปิดหน้าดิน การเกลี่ยบดอัดดิน การขุด – ถมบดอัดแน่นเขื่อน คลอง คันคลอง คันกั้นน้ำ คันทาง ซึ่งต้องใช้เครื่องจักรเครื่องมือกลปฏิบัติงาน

สำหรับการถมดินให้หมายความถึงการถมดินหรือทรายหรือวัสดุอื่นที่มีการควบคุมคุณสมบัติของวัสดุนั้น และมีข้อกำหนดวิธีการถม รวมทั้งมีการบดอัดแน่นโดยใช้เครื่องจักรเครื่องมือกล เพื่อให้ได้มาตรฐานตามที่กำหนดไว้ เช่นเดียวกับงานก่อสร้างถนนหรือเขื่อนชลประทาน

ทั้งนี้ ให้รวมถึงงานประเภท EMBANKMENT, EXCAVATION, SUBBASE, SELECTED MATERIAL, UNTREATED BASE และ SHOULDER

ใช้สูตร K = $0.30 + 0.10\ It/Io + 0.40\ Et/Eo + 0.20\ Ft/Fo$

2.2 งานหินเรียง หมายถึง งานหินขนาดใหญ่นำมาเรียงกันเป็นชั้นให้เป็นระเบียบจนได้ความหนาที่ต้องการ โดยในช่องว่างระหว่างหินใหญ่จะแซมด้วยหินย่อยหรือกรวดขนาดต่าง ๆ และทรายให้เต็มช่องว่าง มีการควบคุมคุณสมบัติของวัสดุและมีข้อกำหนดวิธีปฏิบัติโดยใช้เครื่องจักร เครื่องมือกล หรือแรงคน และให้หมายความรวมถึงงานหินทิ้ง งานหินเรียงยาแนว หรืองานหินใหญ่ที่มีลักษณะคล้ายคลึงกัน เพื่อการป้องกันการกัดเซาะพังทลายของลาดตลิ่งและท้องลำน้ำ

ใช้สูตร K = $0.40 + 0.20\ It/Io + 0.20\ Mt/Mo + 0.20\ Ft/Fo$

2.3 งานเจาะระเบิดหิน หมายถึง งานเจาะระเบิดหินทั่ว ๆ ไป ระยะทางขนย้ายไป-กลับ ประมาณไม่เกิน 2 กิโลเมตร ยกเว้นงานเจาะระเบิดอุโมงค์ซึ่งต้องใช้เทคนิคชั้นสูง

ใช้สูตร K = $0.45 + 0.15\ It/Io + 0.10\ Mt/Mo + 0.20\ Et/Eo + 0.10\ Ft/Fo$

หมวดที่ 3 งานทาง

3.1 งานผิวทาง PRIME COAT, TACK COAT, SEAL COAT

ใช้สูตร K = $0.30 + 0.40\ At/Ao + 0.20\ Et/Eo + 0.10\ Ft/Fo$

3.2 งานผิวทาง SURFACE TREATMENT SLURRY SEAL

ใช้สูตร K = 0.30 + 0.10 Mt/Mo + 0.30 At/Ao + 0.20 Et/Eo + 0.10 Ft/Fo

3.3 งานผิวทาง ASPHALTIC CONCRETE, PENETRATION MACADAM

ใช้สูตร K = 0.30 + 0.10 Mt/Mo + 0.40 At/Ao + 0.10 Et/Eo + 0.10 Ft/Fo

3.4 งานผิวถนนคอนกรีตเสริมเหล็ก หมายถึง ผิวถนนคอนกรีตที่ใช้เหล็กเสริม ซึ่งประกอบด้วยตะแกรงเหล็กเส้นหรือตะแกรงลวดเหล็กกล้าเชื่อมติด (WELDED STEEL WIRE FARRIC) เหล็กเดือย (DOWEL BAR) เหล็กยึด (DEFORMED TIE BAR) และรอยต่อต่าง ๆ (JOINT) ทั้งนี้ ให้หมายความรวมถึงแผ่นพื้นคอนกรีตเสริมเหล็กบริเวณคอสะพาน (R.C. BRIDGE APPROACH) ด้วย

ใช้สูตร K = 0.30 + 0.10 It/Io + 0.35 Ct/Co + 0.10 Mt/Mo + 0.15 St/So

3.5 งานท่อระบายน้ำคอนกรีตเสริมเหล็กและงานบ่อพัก หมายถึง ท่อคอนกรีตเสริมเหล็กสำหรับงานระบายน้ำ (PRECAST REINFORCED CONCRETE DRAINAGE PIPE) งานรางระบายน้ำคอนกรีตเสริมเหล็ก งานดาดคอนกรีตเสริมเหล็กรางระบายน้ำและบริเวณลาดคอสะพาน รวมทั้งงานบ่อพักคอนกรีตเสริมเหล็กและงานคอนกรีตเสริมเหล็กอื่นที่มีรูปแบบและลักษณะงานคล้ายคลึงกัน เช่น งานบ่อพัก (MANHOLE) ท่อร้อยสายโทรศัพท์ ท่อร้อยสายไฟฟ้า เป็นต้น

ใช้สูตร K = 0.35 + 0.20 It/Io + 0.15 Ct/Co + 0.15 Mt/Mo + 0.15 St/So

3.6 งานโครงสร้างคอนกรีตเสริมเหล็กและงานเขื่อนกันตลิ่ง หมายถึง สะพานคอนกรีตเสริมเหล็ก โครงสร้างฐานรากคอนกรีตเสริมเหล็กคอสะพาน (R.C. BEARING UNIT) ท่อเหลี่ยมคอนกรีตเสริมเหล็ก (R.C. BOX CULVERT) หอถังน้ำโครงสร้างคอนกรีตเสริมเหล็ก เขื่อนกันตลิ่งคอนกรีตเสริมเหล็ก ท่าเทียบเรือคอนกรีตเสริมเหล็กและสิ่งก่อสร้างอื่นที่มีลักษณะคล้ายคลึงกัน

ใช้สูตร K = 0.30 + 0.10 It/Il + 0.15 Ct/Co + 0.20 Mt/Mo + 0.25 St/So

3.7 งานโครงสร้างเหล็ก หมายถึง สะพานเหล็กสำหรับคนเดินข้ามถนน โครงเหล็กสำหรับติดตั้งป้ายจราจรชนิดแขวนสูง เสาไฟฟ้าแรงสูง เสาวิทยุ เสาโทรทัศน์ หรืองานโครงเหล็กอื่นที่มีลักษณะคล้ายคลึงกัน แต่ไม่รวมถึงงานติดตั้งเสาโครงเหล็กสายส่งของการไฟฟ้าฝ่ายผลิตแห่งประเทศไทย

ใช้สูตร K = 0.25 + 0.10 It/Io + 0.05 Ct/Co + 0.20 Mt/Mo + 0.40 St/So

หมวดที่ 4 งานชลประทาน

4.1 งานอาคารชลประทานไม่รวมบานเหล็ก หมายถึง อาคารคอนกรีตเสริมเหล็กชนิดต่าง ๆ ที่ก่อสร้างในแนวคลองส่งน้ำหรือคลองระบายน้ำ เพื่อควบคุมระดับและหรือปริมาณน้ำ ได้แก่ ท่อระบายน้ำ น้ำตก รางเท สะพานน้ำ ท่อลอด ไซฟอน และอาคารชลประทานชนิดอื่น ๆ ที่ไม่มีบานระบายเหล็ก แต่ไม่รวมถึงงานอาคารชลประทานขนาดใหญ่ เช่น ฝายทางระบายน้ำล้น หรืออาคารชลประทานประกอบของเขื่อน เป็นต้น

ใช้สูตร K = 0.40 + 0.20 It/Io + 0.10 Ct/Co + 0.10 Mt/Mo + 0.20 St/So

4.2 งานอาคารชลประทานรวมบานเหล็ก หมายถึง อาคารคอนกรีตเสริมเหล็กชนิดต่าง ๆ ที่ก่อสร้างในแนวคลองส่งน้ำหรือคลองระบายน้ำ เพื่อควบคุมระดับและหรือปริมาณน้ำ ได้แก่ ท่อส่งน้ำเข้านา ท่อระบายน้ำ ประตูระบายน้ำ อาคารอัดน้ำ ท่อลอดและอาคารชลประทานชนิดต่าง ๆ ที่มีบานระบายน้ำ แต่ไม่รวมถึงงานอาคารชลประทานขนาดใหญ่ เช่น ฝายทางระบายน้ำล้น หรืออาคารชลประทานประกอบของเขื่อน เป็นต้น

ใช้สูตร K = 0.35 + 0.20 It/Io + 0.10 Ct/Co + 0.10 Mt/Mo + 0.25 St/So

4.3 งานบานระบาย TRASHRACK และ STEEL LINER หมายถึง บานระบายเหล็กเครื่องกว้านและโครงยก รวมทั้ง BULK HEAD GATE และงานท่อเหล็ก

ใช้สูตร K = 0.35 + 0.20 It/Io + 0.45 Gt/Go

4.4 งานเหล็กเสริมคอนกรีต และ ANCHOR BAR หมายถึง เหล็กเส้นที่ใช้เสริมในงานคอนกรีตและเหล็ก ANCHOR BAR ของงานฝาย ทางระบายน้ำล้น หรืออาคารชลประทานประกอบของเขื่อน ซึ่งมีสัญญาแยกจ่ายเฉพาะงานเหล็กดังกล่าวเท่านั้น

ใช้สูตร K = 0.25 + 0.15 It/Io + 0.60 St/So

4.5 งานคอนกรีตไม่รวมเหล็กและคอนกรีตดาดคลอง หมายถึง งานคอนกรีตเสริมเหล็กที่หักส่วนของเหล็กออกมาแยกคำนวณต่างหากของงานฝาย ทางระบายน้ำล้นหรืออาคารชลประทานประกอบของเขื่อน ซึ่งมีสัญญาแยกจ่ายเฉพาะงานคอนกรีตดังกล่าวเท่านั้น

ใช้สูตร K = 0.40 + 0.15 It/Io + 0.25 Ct/Co + 0.20 Mt/Mo

4.6 งานเจาะ หมายถึง การเจาะพร้อมทั้งฝังท่อกรุขนาดรูในไม่น้อยกว่า 48 มิลลิเมตร ในชั้นดิน หินผุหรือหินที่แตกหัก เพื่ออัดฉีดน้ำปูน และให้รวมถึงงานซ่อมแซมฐานรากอาคารชลประทาน ถนนและอาคารต่าง ๆ โดยการอัดฉีดน้ำปูน

ใช้สูตร K = 0.40 + 0.20 It/Io + 0.10 Mt/Mo + 0.20 Et/Eo + 0.10 Ft/Fo

4.7 งานอัดฉีดน้ำปูน ค่าอัดฉีดน้ำปูนจะเพิ่มหรือลด ให้เฉพาะราคาซีเมนต์ที่เปลี่ยนแปลงตามดัชนีราคาของซีเมนต์ที่กระทรวงพาณิชย์จัดทำขึ้น ในเดือนที่ส่งงานแต่ละงวดกับเดือนที่เปิดซองประกวดราคา

หมวดที่ 5 งานระบบสาธารณูปโภค

5.1 งานวางท่อ AC และ PVC

5.1.1 ในกรณีที่ผู้ว่าจ้างเป็นผู้จัดหาท่อและหรืออุปกรณ์ให้

ใช้สูตร K = 0.50 + 0.25 It/Io + 0.25 Mt/Mo

5.1.2 ในกรณีที่ผู้รับจ้างเป็นผู้จัดหาท่อ AC และหรืออุปกรณ์

ใช้สูตร K = 0.40 + 0.10 It/Io + 0.10 Mt/Mo + 0.40 ACt/ACo

5.1.3 ในกรณีที่ผู้รับจ้างเป็นผู้จัดหาท่อ PVD และหรืออุปกรณ์

ใช้สูตร K = 0.40 + 0.10 It/Io + 0.10 Mt/Mo + 0.40 PVCt/PVCo

5.2 งานวางท่อเหล็กเหนียวและท่อ HYDENSITY POLYETHYLENE

5.2.1 ในกรณีที่ผู้ว่าจ้างเป็นผู้จัดหาท่อและหรืออุปกรณ์ให้

ใช้สูตร K = 0.40 + 0.10 It/Io + 0.15 Mt/Mo + 0.20 Et/Eo + 0.15 Ft/Fo

5.2.2 ในกรณีที่ผู้รับจ้างเป็นผู้จัดหาท่อเหล็กเหนียวและหรืออุปกรณ์และให้รวมถึงงาน TRANSMISSION CONDUIT

ใช้สูตร K = 0.40 + 0.10 It/Io + 0.10 Mt/Mo + 0.10 Et/Eo + 0.30 GIPt/GIPo

5.2.3 ในกรณีที่ผู้รับจ้างเป็นผู้จัดหาท่อ HYDENSITY POLYETHYLENE และหรืออุปกรณ์

ใช้สูตร K = 0.50 + 0.10 It/Io + 0.10 Mt/Mo + 0.30 PEt/PEo

5.3 งานปรับปรุงระบบอุโมงค์ส่งน้ำและงาน SECONDARY LINING

ใช้สูตร K = 0.40 + 0.10 It/Io + 0.15 Et/Eo + 0.35 GIPt/GIPo

5.4 งานวางท่อ PVC หุ้มด้วยคอนกรีต

ใช้สูตร K = 0.30+0.10It/Io+0.20Ct/Co+0.05Mt/Mo+0.05St/So+0.30PVCt/PVCo

5.5 งานวางท่อ PVC กลบทราย

ใช้สูตร K = 0.25 + 0.05 It/Io + 0.05 Mt/Mo + 0.65 PVCt/PVCo

5.6 งานวางท่อเหล็กอาบสังกะสี

ใช้สูตร K = 0.25 + 0.25 It/Io + 0.50 GIPt/GIPo

ประเภทงานและสูตรต่อไปนี้ใช้เฉพาะงานก่อสร้างของการไฟฟ้าฝ่ายผลิตแห่งประเทศไทยเท่านั้น

5.7 งานก่อสร้างระบบสายส่งแรงสูงและสถานีไฟฟ้าย่อย

5.7.1 งานติดตั้ง เสา โครงเหล็กสายส่งและอุปกรณ์ รวมทั้งงานติดตั้งอุปกรณ์ไฟฟ้าสถานีไฟฟ้าย่อย

สำหรับงานติดตั้ง เสา โครงเหล็กสายส่งและอุปกรณ์ ประกอบด้วย ลักษณะงานดังนี้คือ PRELIMINARY WORK (ยกเว้น BOUNDARY POST), TOWERS, INSULATOR STRING AND OVERHEAD GROUND WIRE ASSEMBLIES, CONDUCTOR AND OVERHEAD GROUND WIRE STRINGING, LINE ACCESSORIES, GROUNDING MATERIALS

สำหรับงานติดตั้งอุปกรณ์ไฟฟ้าสถานีไฟฟ้าย่อย หมายถึง เฉพาะการติดตั้งอุปกรณ์ไฟฟ้าเท่านั้น

ใช้สูตร K = 0.60 + 0.25 It/Io + 0.15 Ft/Fo

5.7.2 งานก่อสร้างฐานรากเสาไฟฟ้า (TOWER FOUNDATION) และงานติดตั้ง BOUNDARY POST

ใช้สูตร K = 0.35 + 0.20 It/Io + 0.20 Ct/Co + 0.10 St/So + 0.15 Ft/Fo

5.7.3 งานก่อสร้างฐานรากอุปกรณ์ไฟฟ้าสถานีไฟฟ้าย่อย

ใช้สูตร K = 0.50 + 0.20 It/Io + 0.15 CT/Co + 0.15 St/So

5.8 งานหล่อและตอกเสาเข็มคอนกรีตอัดแรง

5.8.1 งานเสาเข็มคอนกรีตอัดแรง

ใช้สูตร K = 0.35 + 0.15 It/Io + 0.20 Ct/Co + 0.30 St/So

5.8.2 งานเสาเข็มแบบ CAST IN PLACE

ใช้สูตร K = 0.30 + 0.10 It/Io + 0.25 Ct/Co + 0.35 St/So

ประเภทงานและสูตรต่อไปนี้ใช้เฉพาะงานก่อสร้างของการไฟฟ้าส่วนภูมิภาคเท่านั้น

5.9 งานก่อสร้างสายส่งแรงสูงระบบแรงดัน 69 – 115 KV.

5.9.1 ในกรณีที่ผู้ว่าจ้างเป็นผู้จัดหาวัสดุและหรืออุปกรณ์ให้

ใช้สูตร K = 0.80 + 0.05 It/Io + 0.10 Mt/Mo + 0.05 Ft/Fo

5.9.2 ในกรณีที่ผู้รับจ้างเป็นผู้จัดหาวัสดุหรืออุปกรณ์

ใช้สูตร K = 0.45 + 0.05 It/Io + 0.20 Mt/Mo + 0.05 Ft/Fo + 0.25 Wt/Wo

ดัชนีราคาที่ใช้คำนวณตามสูตรที่ใช้กับสัญญาแบบปรับราคาได้ จัดทำขึ้นโดยกระทรวงพาณิชย์

K	=	ESCALATION FACTOR
It	=	ดัชนีราคาผู้บริโภคทั่วไปของประเทศ ในเดือนที่ส่งงานแต่ละงวด
Io	=	ดัชนีราคาผู้บริโภคทั่วไปของประเทศ ในเดือนที่เปิดซองประกวดราคา
Ct	=	ดัชนีราคาซีเมนต์ ในเดือนที่ส่งงานแต่ละงวด
Co	=	ดัชนีราคาซีเมนต์ ในเดือนที่เปิดซองประกวดราคา
Mt	=	ดัชนีราคาวัสดุก่อสร้าง (ไม่รวมเหล็กและซีเมนต์) ในเดือนที่ส่งงานแต่ละงวด
Mo	=	ดัชนีราคาวัสดุก่อสร้าง (ไม่รวมเหล็กและซีเมนต์) ในเดือนที่เปิดซองประกวดราคา
St	=	ดัชนีราคาเหล็ก ในเดือนที่ส่งงานแต่ละงวด
So	=	ดัชนีราคาเหล็ก ในเดือนที่เปิดซองประกวดราคา
Gt	=	ดัชนีราคาเหล็กแผ่นเรียบที่ผลิตในประเทศ ในเดือนที่ส่งงานแต่ละงวด
Go	=	ดัชนีราคาเหล็กแผ่นเรียบที่ผลิตในประเทศ ในเดือนที่เปิดซองประกวดราคา
At	=	ดัชนีราคาแอสฟัลท์ ในเดือนที่ส่งงานแต่ละงวด
Ao	=	ดัชนีราคาแอสฟัลท์ ในเดือนที่เปิดซองประกวดราคา
Et	=	ดัชนีราคาเครื่องจักรกลและบริภัณฑ์ ในเดือนที่ส่งงานแต่ละงวด
Eo	=	ดัชนีราคาเครื่องจักรกลและบริภัณฑ์ ในเดือนที่เปิดซองประกวดราคา
Ft	=	ดัชนีราคาน้ำมันดีเซลหมุนเร็ว ในเดือนที่ส่งงานแต่ละงวด
Fo	=	ดัชนีราคาน้ำมันดีเซลหมุนเร็ว ในเดือนที่เปิดซองประกวดราคา
ACt	=	ดัชนีราคาท่อซีเมนต์ใยหิน ในเดือนที่ส่งงานแต่ละงวด
ACo	=	ดัชนีราคาท่อซีเมนต์ใยหิน ในเดือนที่เปิดซองประกวดราคา
PVCt	=	ดัชนีราคาท่อ PVC ในเดือนที่ส่งงานแต่ละงวด
PVCo	=	ดัชนีราคาท่อ PVC ในเดือนที่เปิดซองประกวดราคา
GIPt	=	ดัชนีราคาท่อเหล็กอาบสังกะสี ในเดือนที่ส่งงานแต่ละงวด
GIPo	=	ดัชนีราคาท่อเหล็กอาบสังกะสี ในเดือนที่เปิดซองประกวดราคา

PET = ดัชนีราคาท่อ HYDENSITY POL YETHYLENE ในเดือนที่ส่งงานแต่ละงวด

PEo = ดัชนีราคาท่อ HYDENSITY PLOYETHYLENE ในเดือนที่เปิดซองประกวดราคา

Wt = ดัชนีราคาสายไฟฟ้า ในเดือนที่ส่งงานแต่ละงวด

Wo = ดัชนีราคาสายไฟฟ้า ในเดือนที่เปิดซองประกวดราคา

ค. วิธีการคำนวณที่ใช้กับสัญญาแบบปรับราคาได้

1. การคำนวณค่า K จากสูตรตามลักษณะงานนั้น ๆ ให้ใช้ตัวเลขดัชนีราคาวัสดุก่อสร้างของกระทรวงพาณิชย์ โดยใช้ฐานของปี 2530 เป็นเกณฑ์ในการคำนวณ

2. การคำนวณค่า Kสำหรับกรณีที่มีงานก่อสร้างหลายประเภทรวมอยู่ในสัญญาเดียวกัน จะต้องแยกค่างานก่อสร้างแต่ละประเภทให้ชัดเจนตามลักษณะของงานนั้น และให้สอดคล้องกับสูตรที่ได้กำหนดไว้

3. การคำนวณหาค่า K กำหนดให้ใช้เลขทศนิยม 3 ตำแหน่งทุกขั้นตอนโดยไม่มีการปัดเศษ และกำหนดให้ทำเลขสัมพันธ์ (เปรียบเทียบ) ให้เป็นผลสำเร็จก่อน แล้วจึงนำผลลัพธ์ไปคูณกับตัวเลขคงที่หน้าเลขสัมพันธ์นั้น

4. ให้พิจารณาเงินเพิ่มหรือลดราคาค่างานจากราคาที่ผู้รับจ้างทำสัญญาตกลงกับผู้ว่าจ้าง เมื่อค่า K ตามสูตรสำหรับงานก่อสร้างนั้น ๆ ในเดือนที่ส่งมอบงานมีค่าเปลี่ยนแปลงไปจากค่า K ในเดือนเปิดซองราคามากกว่า 4% ขึ้นไป โดยนำเฉพาะส่วนที่เกิน 4% มาคำนวณปรับเพิ่มหรือลดค่างานแล้วแต่กรณี (โดยไม่คิด 4% แรกให้)

5. ในกรณีที่ผู้รับจ้างไม่สามารถทำการก่อสร้างให้แล้วเสร็จตามระยะเวลาในสัญญา โดยเป็นความผิดของผู้รับจ้าง ค่า K ตามสูตรต่าง ๆ ที่จะนำมาใช้ในการคำนวณค่างานให้ใช้ค่า K ของเดือนสุดท้ายตามอายุสัญญา หรือค่า K ของเดือนที่ส่งมอบงานจริง แล้วแต่ว่าค่า K ตัวใดจะมีค่าน้อยกว่า

6. การจ่ายเงินแต่ละงวดให้จ่ายค่าจ้างงานที่ผู้รับจ้างทำได้แต่ละงวดตามสัญญาไปก่อน ส่วนค่างานเพิ่มหรือค่างานลดลงซึ่งจะคำนวณได้ต่อเมื่อทราบดัชนีราคาวัสดุก่อสร้างซึ่งนำมาคำนวณค่า K ของเดือนที่ส่งมอบงานงวดนั้น ๆ เป็นที่แน่นอนแล้ว เมื่อคำนวณเงินเพิ่มได้ให้ขอทำความตกลงเรื่องการเงินกับสำนักงบประมาณ

ที่ นร ๐๗๓๑.๑/ว ๑๐๙

สำนักงบประมาณ
ถนนพระรามที่ ๖ กรุงเทพฯ ๑๐๔๐๐

๑๗ มิถุนายน ๒๕๖๑

เรื่อง ซ้อมความเข้าใจแนวทางปฏิบัติเกี่ยวกับวันเปิดซองที่ใช้ในการคำนวณเงินเพิ่มหรือลดค่างาน ตามสัญญาแบบปรับราคาได้ (ค่า K)

เรียน ปลัดกระทรวง หัวหน้าส่วนราชการ รัฐวิสาหกิจ และหน่วยงานอื่น

อ้างถึง ๑. หนังสือสำนักเลขาธิการคณะรัฐมนตรี ที่ นร ๐๒๐๓/ว ๑๐๙ ลงวันที่ ๒๔ สิงหาคม ๒๕๓๒
๒. พระราชบัญญัติการจัดซื้อจัดจ้างและการบริหารพัสดุภาครัฐ พ.ศ. ๒๕๖๐
๓. ระเบียบกระทรวงการคลังว่าด้วยการจัดซื้อจัดจ้างและการบริหารพัสดุภาครัฐ พ.ศ. ๒๕๖๐

ตามหนังสือที่อ้างถึง ๑ คณะรัฐมนตรีได้อนุมัติให้นำสัญญาแบบปรับราคาได้ (ค่า K) มาใช้กับสัญญาก่อสร้าง โดยให้ส่วนราชการ รัฐวิสาหกิจ หน่วยงานตามกฎหมายว่าด้วยการบริหารราชการส่วนท้องถิ่น หน่วยงานอื่นที่มีกฎหมายบัญญัติให้มีฐานะเป็นราชการบริหารส่วนท้องถิ่นและหน่วยงานอื่นของรัฐ ถือปฏิบัติต่อไป โดยมีเงื่อนไขและหลักเกณฑ์ในการนำสัญญาแบบปรับราคาได้ (ค่า K) ให้ใช้ทั้งในกรณีเพิ่มหรือลดค่างานจากค่างานเดิมตามสัญญา เมื่อดัชนีราคาซึ่งจัดทำขึ้นโดยกระทรวงพาณิชย์ มีการเปลี่ยนแปลงสูงขึ้นหรือลดลงจากเดิม ขณะเมื่อวันเปิดซองประกวดราคา สำหรับกรณีที่จัดจ้างโดยวิธีอื่น ให้ใช้วันเปิดซองราคาแทน ประกอบกับพระราชบัญญัติการจัดซื้อจัดจ้างและการบริหารพัสดุภาครัฐ พ.ศ. ๒๕๖๐ ได้กำหนดวิธีการจัดซื้อจัดจ้าง โดยมีระเบียบกระทรวงการคลังว่าด้วยการจัดซื้อจัดจ้างและการบริหารพัสดุภาครัฐ พ.ศ. ๒๕๖๐ ได้กำหนดวันเสนอราคาในแต่ละวิธีไว้ชัดเจน ตามหนังสือที่อ้างถึง ๒ และ ๓ นั้น

ดังนั้น เพื่อให้การปฏิบัติเกี่ยวกับเรื่องดังกล่าวถูกต้องและรวดเร็ว สำนักงบประมาณขอเรียนชี้แจงแนวทางปฏิบัติเพิ่มเติมกรณีวันเปิดซองที่จะนำมาใช้ในการคำนวณเงินเพิ่มหรือลดค่างานตามสัญญาแบบปรับราคาได้ (ค่า K) ดังนี้

๑. วิธีประกาศเชิญชวนทั่วไป มี ๓ วิธี ดังนี้

๑) วิธีตลาดอิเล็กทรอนิกส์ (e-market) กำหนดวันเปิดซอง คือ วันที่เสนอราคาด้วยวิธีตลาดอิเล็กทรอนิกส์ หรือวันที่ต่อรองราคาเป็นที่ยุติ แล้วแต่กรณี

๒) วิธีประกวดราคาอิเล็กทรอนิกส์ (e-biding) กำหนดวันเปิดซอง คือ วันที่เสนอราคาด้วยวิธีประกวดราคาอิเล็กทรอนิกส์ หรือวันที่ต่อรองราคาเป็นที่ยุติ แล้วแต่กรณี

๓) วิธีสอบราคา กำหนดวันเปิดซอง คือ วันที่เปิดซองข้อเสนอหรือวันที่ต่อรองราคาเป็นที่ยุติ แล้วแต่กรณี

/๒. วิธีการ ...

๒. วิธีการคัดเลือก กำหนดวันเปิดซอง คือ วันที่ยื่นซองข้อเสนอหรือวันที่ต่อรองราคาเป็นที่ยุติ แล้วแต่กรณี

๓. วิธีการเฉพาะเจาะจง กำหนดวันเปิดซอง คือ วันที่ยื่นข้อเสนอราคาหรือวันที่ต่อรองราคาเป็นที่ยุติ แล้วแต่กรณี

จึงเรียนมาเพื่อถือเป็นแนวทางปฏิบัติต่อไป

ขอแสดงความนับถือ

(นายเดชาภิวัฒน์ ณ สงขลา)
ผู้อำนวยการสำนักงบประมาณ

กองมาตรฐานงบประมาณ ๑
โทร. ๐ ๒๒๖๕ ๒๐๑๔
โทรสาร ๐ ๒๒๗๓ ๙๒๔๐

ประกาศคณะกรรมการราคากลางและขึ้นทะเบียนผู้ประกอบการ

เรื่อง สิทธิในการรับงานของผู้ขึ้นทะเบียนผู้ประกอบการงานก่อสร้างสาขางานก่อสร้างชลประทาน ของกรมทรัพยากรน้ำ

ด้วยประกาศคณะกรรมการราคากลางและขึ้นทะเบียนผู้ประกอบการ เรื่อง หลักเกณฑ์ วิธีการ และเงื่อนไขในการขึ้นทะเบียนผู้ประกอบการงานก่อสร้างที่มีสิทธิเป็นผู้ยื่นข้อเสนอต่อหน่วยงานของรัฐ ฉบับที่ ๒ ลงวันที่ ๑๐ สิงหาคม ๒๕๖๓ กำหนดว่า “๘.๒ หน่วยงานของรัฐใดมีความจำเป็นจะกำหนดวงเงินรวมหรือจำนวนโครงการที่ผู้ประกอบการงานก่อสร้างสามารถรับงานได้ เพื่อมิให้มีผลกระทบต่อการปฏิบัติงานตามสัญญา กรณีนี้ให้หน่วยงานของรัฐดำเนินการได้ตามความเหมาะสม พร้อมทั้งเสนอให้คณะกรรมการราคากลางและขึ้นทะเบียนผู้ประกอบการพิจารณา เพื่อประกาศเพิ่มเติมต่อไป” ในการนี้กรมทรัพยากรน้ำแจ้งว่ามีความจำเป็นจะกำหนดสิทธิในการรับงานของผู้ขึ้นทะเบียนผู้ประกอบการงานก่อสร้าง สาขางานก่อสร้างชลประทาน โดยขอกำหนดจำนวนโครงการที่ผู้ประกอบการงานก่อสร้างจะสามารถรับงานของกรมทรัพยากรน้ำได้ เพื่อมิให้มีผลกระทบต่อการปฏิบัติงาน และเกิดความเสียหายต่อทางราชการ ดังนั้น คณะกรรมการราคากลางและขึ้นทะเบียนผู้ประกอบการจึงเห็นควรยกเลิกประกาศคณะกรรมการราคากลางและขึ้นทะเบียนผู้ประกอบการ เรื่อง สิทธิในการรับงานของผู้ขึ้นทะเบียนผู้ประกอบการงานก่อสร้าง สาขางานก่อสร้างชลประทาน ของกรมทรัพยากรน้ำ ลงวันที่ ๓๐ พฤศจิกายน ๒๕๖๓ และออกประกาศไว้ ดังต่อไปนี้

สิทธิในการรับงานของผู้ประกอบการงานก่อสร้างสาขางานก่อสร้างชลประทาน ของกรมทรัพยากรน้ำ[๑]

ลำดับชั้น	วงเงินค่าก่อสร้างต่อหนึ่งสัญญา (ล้านบาท)	จำนวนโครงการก่อสร้างไม่เกิน[๒]	
		จำนวนตามชั้น	จำนวนชั้นที่ต่ำกว่า
ชั้นพิเศษ	เกิน ๑,๐๐๐ ขึ้นไป	๑	๔
ชั้น ๑	เกิน ๕๐๐ - ๑,๐๐๐	๒	๒
ชั้น ๒	เกิน ๓๐๐ - ๕๐๐	๒	๒
ชั้น ๓	เกิน ๑๐๐ - ๓๐๐	๒	ไม่จำกัด

หมายเหตุ : ๑. **“สิทธิในการรับงานของผู้ประกอบการงานก่อสร้าง”** หมายถึง สิทธิในการรับงานของผู้ประกอบการงานก่อสร้างที่ได้ขึ้นทะเบียนไว้กับกรมบัญชีกลาง โดยพิจารณาตามวงเงินที่กำหนดในแต่ละช่วงชั้นของค่าก่อสร้าง ดังนี้

๑.๑ ผู้ประกอบการที่อยู่ในชั้นพิเศษ มีสิทธิรับงานโครงการก่อสร้างที่มีวงเงินเกิน ๑,๐๐๐ ล้านบาทต่อหนึ่งสัญญา ได้ไม่เกิน ๑ สัญญา และโครงการก่อสร้างที่มีวงเงินไม่เกิน ๑,๐๐๐ ล้านบาทต่อหนึ่งสัญญา ได้ไม่เกิน ๔ สัญญา

๑.๒ ผู้ประกอบการที่อยู่ในชั้น ๑ มีสิทธิรับงานโครงการก่อสร้างที่มีวงเงินเกิน ๕๐๐ ล้านบาท แต่ไม่เกิน ๑,๐๐๐ ล้านบาทต่อหนึ่งสัญญา ได้ไม่เกิน ๒ สัญญา และโครงการก่อสร้างวงเงินไม่เกิน ๕๐๐ ล้านบาทต่อหนึ่งสัญญา ได้ไม่เกิน ๒ สัญญา

๑.๓ ผู้ประกอบการที่อยู่ในชั้น ๒ มีสิทธิรับงานโครงการก่อสร้างที่มีวงเงินเกิน ๓๐๐ ล้านบาท แต่ไม่เกิน ๕๐๐ ล้านบาทต่อหนึ่งสัญญา ได้ไม่เกิน ๒ สัญญา และโครงการก่อสร้างวงเงินไม่เกิน ๓๐๐ ล้านบาทต่อหนึ่งสัญญา ได้ไม่เกิน ๒ สัญญา

๑.๔ ผู้ประกอบการที่อยู่ในชั้น ๓ มีสิทธิรับงานโครงการก่อสร้างวงเงินเกิน ๑๐๐ ล้านบาทแต่ไม่เกิน ๓๐๐ ล้านบาทต่อหนึ่งสัญญา ได้ไม่เกิน ๒ สัญญา และโครงการก่อสร้างวงเงินไม่เกิน ๑๐๐ ล้านบาทต่อหนึ่งสัญญา ได้ไม่จำกัดจำนวน

๒. **“จำนวนโครงการก่อสร้างไม่เกิน”** หมายถึง จำนวนสัญญางานก่อสร้างชลประทานทั้งหมดที่ผู้ประกอบการดำเนินการอยู่ในขณะนั้น และเป็นสัญญาที่มีผลงานน้อยกว่าร้อยละ ๕๐ เทียบกับงานทั้งสัญญา (โดยพิจารณาจากผลงานรวม ณ สิ้นเดือน ก่อนเดือนที่จะมีการยื่นข้อเสนอ) รวมถึงโครงการที่ผู้ประกอบการได้รับการคัดเลือกให้เข้าทำสัญญา เนื่องจากเป็นผู้ชนะการเสนอราคา หรือได้รับสิทธิกรณีผู้ชนะการเสนอราคาไม่สามารถลงนามสัญญาได้

๓. กรณีที่ผู้ประกอบการเป็นผู้ชนะการเสนอราคาหลายโครงการ ให้พิจารณาตามลำดับเวลาของการเสนอราคา หรือวันที่คณะกรรมการพิจารณาผลการประกวดราคาพิจารณาให้เป็นผู้ชนะการเสนอราคารายถัดไปในการทำสัญญาให้ครบตามสิทธิ แต่ต้องไม่เกินจำนวนโครงการก่อสร้างตามสิทธิที่กำหนดไว้

ทั้งนี้ ให้ใช้บังคับตั้งแต่วันถัดจากวันประกาศในราชกิจจานุเบกษาเป็นต้นไป

ประกาศ ณ วันที่ ๘ เมษายน พ.ศ. ๒๕๖๕
กุลยา ตันติเตมิท
อธิบดีกรมบัญชีกลาง
ประธานกรรมการราคากลางและขึ้นทะเบียนผู้ประกอบการ

บัญชีแสดงเจ้าหน้าที่ และยานพาหนะ

1. เจ้าหน้าที่และวิศวกรโครงการ

1.1 วิศวกรโครงการ

ชื่อ .... นามสกุล .... คุณวุฒิ ....

ได้รับอนุญาตให้ประกอบวิชาชีพวิศวกรรมควบคุมประเภท ....

สาขา .... เลขทะเบียน ....

ข้าพเจ้าขอรับรองว่าเป็นวิศวกรประจำโครงการก่อสร้าง ....

.... ของบริษัท / ห้างหุ้นส่วนจำกัดนี้จริง

(ลงชื่อ) .... วิศวกรโครงการ

(..)

1.2 ช่างประจำโครงการ

ชื่อ .... นามสกุล .... คุณวุฒิ ....

ประสบการณ์ควบคุมงาน

1. ....

....

....

2. ....

....

....

3. ....

....

ข้าพเจ้าขอรับรองว่าเป็นช่างประจำโครงการก่อสร้าง ....

.... ของบริษัท/ห้างหุ้นส่วนจำกัดนี้จริง และจะดำเนินการตามโครงการดังกล่าวนี้แล้วเสร็จ

(ลงชื่อ) .... ช่างประจำโครงการ

(..)

2. ยานพาหนะสำหรับช่างผู้ควบคุมงานของผู้ว่าจ้าง ประเภท กระบะบรรทุก หมายเลขทะเบียน .... พร้อมพนักงานขับ จำนวน 1 คัน

ข้าพเจ้าขอรับรองว่ารายการบัญชีแสดงเจ้าหน้าที่และยานพาหนะที่ได้เสนอมานี้เป็นจริงทุกประการ หากมีการเปลี่ยนแปลงจะแจ้งให้ทราบทันที

(ลงชื่อ) .... ผู้เสนอราคา

(..)

แบบ บก.๐๑

ตารางแสดงวงเงินงบประมาณที่ได้รับจัดสรรและราคากลางในงานจ้างก่อสร้าง

๑. โครงการอนุรักษ์ฟื้นฟูแหล่งน้ำหนองบัวยามกา พร้อมระบบกระจายน้ำ หมู่ที่ ๒ บ้านยามกาใหญ่ ตำบลบ้านธาตุ อำเภอเพ็ญ จังหวัดอุดรธานี

๒. หน่วยงานเจ้าของโครงการ กรมทรัพยากรน้ำ โดยสำนักงานทรัพยากรน้ำที่ ๓

๓. วงเงินงบประมาณที่ได้รับจัดสรร ๕๐,๐๐๐,๐๐๐ บาท

๔. ลักษณะงาน โดยสังเขป

ประกอบด้วย รายละเอียดโครงการ

๔.๑ งานติดตั้งแผงโซล่าเซลล์ และระบบไฟฟ้าระบบสูบน้ำด้วยพลังงานแสงอาทิตย์

๔.๒ งานก่อสร้างและติดตั้งถังเก็บน้ำ

๔.๓ งานประสานและเดินท่อระบบกระจายน้ำด้วยพลังงานแสงอาทิตย์

๔.๔ งานขุดลอกแหล่งน้ำ

๕. ราคากลางคำนวณ ณ. วันที่ ๒๔ มิถุนายน ๒๕๖๘ เป็นเงิน ๓๔,๙๙๓,๔๐๒.๕๓ บาท

๖. บัญชีประมาณการราคากลาง

๖.๑ แบบสรุปราคากลางงานก่อสร้างชลประทาน

๗.รายชื่อคณะกรรมการกำหนดราคากลาง

๗.๑ นายบรรจง อภัยแสน	นายช่างโยธาอาวุโส	ประธานกรรมการ
๗.๒ นายกริชขจร ภูพันนา	วิศวกรโยธาปฏิบัติการ	กรรมการ
๗.๓ นายนุกูล เพ็งมีศรี	วิศวกรโยธาปฏิบัติการ	กรรมการ

สำนักงานผู้อำนวยการ
เลขที่รับ 5285
วันที่ 26 มิ.ย. 2568
เวลา 10.14 น.

บันทึกข้อความ

ส่วนราชการ ส่วนสำรวจและออกแบบ สำนักงานทรัพยากรน้ำที่ ๓ โทร. ๐ ๔๒๒๙ ๐๓๕๐

ที่ ทส ๐๖๑๓.๒ / ๒๙๗ **วันที่** ๒๔ มิถุนายน ๒๕๖๘

เรื่อง ขออนุมัติราคากลางค่าก่อสร้างโครงการตามแผนปีงบประมาณ พ.ศ. ๒๕๖๘ งบปกติ (โอนเปลี่ยนแปลง) จำนวน ๑ โครงการ

เรียน อธิบดีกรมทรัพยากรน้ำ (ผ่านหัวหน้าเจ้าหน้าที่)

๑. เรื่องเดิม

ตามคำสั่ง กรมทรัพยากรน้ำ โดยสำนักงานทรัพยากรน้ำที่ ๓ ที่ สทน.๓/๑๑๕/๒๕๖๘ ลงวันที่ ๖ มีนาคม ๒๕๖๘ ได้แต่งตั้งคณะกรรมการกำหนดราคากลางโครงการอนุรักษ์ฟื้นฟูแหล่งน้ำหนองบัวยามกา พร้อมระบบกระจายน้ำ หมู่ที่ ๒ บ้านยามกาใหญ่ ตำบลบ้านธาตุ อำเภอเพ็ญ จังหวัดอุดรธานี ที่จะต้องดำเนินการจัดซื้อจัดจ้างโดยใช้เงินงบประมาณรายจ่ายประจำปีงบประมาณ พ.ศ. ๒๕๖๘ งบปกติ (โอนเปลี่ยนแปลง) ประกอบด้วย

- นายบรรจง อภัยแสน ตำแหน่ง นายช่างโยธาอาวุโส ประธานกรรมการ
- นายกริชขจร ภูพันนา ตำแหน่ง วิศวกรโยธาปฏิบัติการ กรรมการ
- นายนุกูล เพ็งมีศรี ตำแหน่ง วิศวกรโยธาปฏิบัติการ กรรมการ

โดยให้คณะกรรมการกำหนดราคากลางที่ได้รับแต่งตั้งปฏิบัติให้เป็นไปตามระเบียบแบบแผนของทางราชการโดยเคร่งครัด เมื่อดำเนินการแล้วเสร็จให้รายงานผลให้ทราบ นั้น

๒. ข้อเท็จจริง

คณะกรรมการกำหนดราคากลางได้ร่วมกันพิจารณากำหนดราคากลางโครงการอนุรักษ์ฟื้นฟูแหล่งน้ำหนองบัวยามกา พร้อมระบบกระจายน้ำ หมู่ที่ ๒ บ้านยามกาใหญ่ ตำบลบ้านธาตุ อำเภอเพ็ญ จังหวัดอุดรธานี โดยมีค่า Factor F เงื่อนไขเงินจ่ายล่วงหน้า ๑๕ % เงินประกันผลงานหัก ๐ % ดอกเบี้ยเงินกู้ ๗ % ภาษีมูลค่าเพิ่ม (VAT) ๗ % วงเงินตามราคากลาง ๓๔,๙๙๓,๔๐๒.๕๓ บาท (สามสิบสี่ล้านเก้าแสนเก้าหมื่นสามพันสี่ร้อยสองบาทห้าสิบสามสตางค์)

๓. ข้อระเบียบ

คณะกรรมการกำหนดราคากลางได้ดำเนินการตามหลักเกณฑ์และวิธีการกำหนดราคากลางงานก่อสร้าง ประกาศ ณ วันที่ ๑๙ ตุลาคม พ.ศ. ๒๕๖๐ และ ฉบับปรับปรุง ที่ ๑ - ๔ พ.ศ. ๒๕๖๑ แล้ว

๔. ข้อเรียนเสนอเพื่อโปรดพิจารณา

จึงเรียนมาเพื่อโปรดพิจารณาอนุมัติราคากลางเพื่อดำเนินการต่อไป

ลงชื่อ...ประธานกรรมการกำหนดราคากลาง
(นายบรรจง อภัยแสน) ตำแหน่ง นายช่างโยธาอาวุโส

(นายกษิภัท ภูมูลนาธนเดช)
หัวหน้าเจ้าหน้าที่

ลงชื่อ...กรรมการ
(นายกริชขจร ภูพันนา) ตำแหน่ง วิศวกรโยธาปฏิบัติการ

อนุมัติ/ดำเนินการตามระเบียบ

ลงชื่อ...กรรมการ
(นายนุกูล เพ็งมีศรี) ตำแหน่ง วิศวกรโยธาปฏิบัติการ

(นายนเรศ ชะบุญ)
ผู้อำนวยการสำนักงานทรัพยากรน้ำที่ ๓
ปฏิบัติราชการแทนอธิบดีกรมทรัพยากรน้ำ

(นายอรรถสิทธิ์ ไพศรี)
ผู้อำนวยการส่วนสำรวจและออกแบบ

"No Gift Policy ทส.โปร่งใสและเป็นธรรม"

แบบสรุปราคากลางงานก่อสร้างชลประทาน

ชื่อโครงการอนุรักษ์ฟื้นฟูแหล่งน้ำหนองบัวยามกา พร้อมระบบกระจายน้ำ

หมู่ที่ 2 บ้านยามกาใหญ่ ตำบลบ้านธาตุ อำเภอเพ็ญ จังหวัดอุดรธานี **สำนักงานทรัพยากรน้ำที่ 3 อุดรธานี กรมทรัพยากรน้ำ** **กระทรวงทรัพยากรธรรมชาติและสิ่งแวดล้อม**

ลำดับที่	รายการ	ค่า K สูตรที่	ปริมาณ	หน่วย	ค่างานต้นทุน (บาท/หน่วย)	ค่างานต้นทุน (บาท)	ค่า Factor F	ราคากลาง (บาท/หน่วย)	ราคากลาง ราคารวมทั้งสิ้น
	1. งานเตรียมพื้นที่								
1.1	งานถากถาง		20,000.00	ตร.ม.	1.30	26,000.00	1.2631	1.6420	32,840.00
1.2	งานถากถางและล้มต้นไม้		-	ตร.ม.	-	-	1.2631	-	-
1.3	งานกำจัดวัชพืชด้วยเรือ		-	ตัน	-	-	1.2631	-	-
1.4	งานผันน้ำระหว่างงานก่อสร้าง								
-	1.4.1 กรณีเป็นงานขุดคลองผันน้ำ คิดเป็นงานดินขุดด้วยเครื่องจักร	K(2.1)	-	ลบ.ม.	-	-	1.2631	-	-
-	1.4.2 กรณีเป็นงานดินถมชั่วคราว คิดเป็นงานดินถมบดอัดแน่น	K(2.1)	-	ลบ.ม.	-	-	1.2631	-	-
-	1.4.3 งานเข็มพืดเหล็ก		-	ม.	-	-	1.2631	-	-
1.2	งานสูบน้ำระหว่างก่อสร้าง		20,000.00	ลบ.ม.	0.76	15,200.00	1.2631	0.9600	19,200.00
	2. งานดิน								
2.1	งานขุดเปิดหน้าดิน	K(2.1)	-	ลบ.ม.	-	-	1.2631	-	-
2.2	งานดินขุดด้วยแรงคน	K(2.1)	-	ลบ.ม.	-	-	1.2631	-	-
2.3	งานดินขุดด้วยเครื่องจักร								
-	2.3.1 ค่าขุดดินด้วยเครื่องจักร	K(2.1)	220,416.00	ลบ.ม.	18.98	4,183,495.68	1.2631	23.9736	5,284,165.02
-	2.3.2 ระยะขนทิ้ง1 กม.	K(2.1)	168,276.90	ลบ.ม.	14.44	2,429,497.74	1.2631	18.2360	3,068,697.55
-	2.3.3 ระยะขนทิ้ง2 กม.	K(2.1)	30,000.00	ลบ.ม.	17.84	535,125.00	1.2631	22.5305	675,915.00
-	2.3.4 ระยะขนทิ้ง3 กม.	K(2.1)	-	ลบ.ม.	-	-	1.2631	-	-
-	2.3.5 ระยะขนทิ้ง4 กม.	K(2.1)	-	ลบ.ม.	-	-	1.2631	-	-
-	2.3.6 ระยะขนทิ้ง5 กม.	K(2.1)	-	ลบ.ม.	-	-	1.2631	-	-
2.4	งานดินขุดยาก	K(2.1)	-	ลบ.ม.	-	-	1.2631	-	-
2.1	งานขุดลอกด้วยรถขุด	K(2.1)	-	ลบ.ม.	-	-	1.2631	-	-
2.6	งานขุดลอกด้วยเรือขุด	K(2.1)	-	ลบ.ม.	-	-	1.2631	-	-
2.7	งานระเบิดหิน	K(2.3)	-	ลบ.ม.	-	-	1.2631	-	-
2.8	งานดินถมบดอัดแน่นด้วยแรงคน	K(2.1)	-	ลบ.ม.	-	-	1.2631	-	-
2.9	งานดินถมบดอัดแน่นด้วยเครื่องจักรเบา	K(2.1)	-	ลบ.ม.	-	-	1.2631	-	-
2.10	งานดินถมบดอัดแน่นจากดินขุด								
-	2.10.1 - ดินถมอัดแน่น	K(2.1)	22,256.00	ลบ.ม.	43.83	975,480.48	1.2631	55.3617	1,232,130.00
-	งานดินถมบดอัดแน่น 95 %	K(2.1)	-	ลบ.ม.	-	-	1.2631	-	-

แบบสรุปราคากลางงานก่อสร้างชลประทาน

ชื่อโครงการอนุรักษ์ฟื้นฟูแหล่งน้ำหนองบัวยามกา พร้อมระบบกระจายน้ำ

หมู่ที่ 2 บ้านยามกาใหญ่ ตำบลบ้านธาตุ อำเภอเพ็ญ จังหวัดอุดรธานี **สำนักงานทรัพยากรน้ำที่ 3 อุดรธานี กรมทรัพยากรน้ำ** **กระทรวงทรัพยากรธรรมชาติและสิ่งแวดล้อม**

ลำดับที่	รายการ	ค่า K สูตรที่	ปริมาณ	หน่วย	ค่างานต้นทุน (บาท/หน่วย)	ค่างานต้นทุน (บาท)	ค่า Factor F	ราคากลาง (บาท/หน่วย)	ราคากลาง ราคารวมทั้งสิ้น
2.11	งานดินถมอัดแน่นจากบ่อดิน								
-	2.11.1 - ดินถมอัดแน่น	K(2.1)	-	ลบ.ม.	-	-	1.2631	-	-
-	2.11.2 - ดินถมบดอัดแน่น 95 %	K(2.1)	-	ลบ.ม.	-	-	1.2631	-	-
2.12	งานลูกรังบดอัดแน่น	K(2.1)	-	ลบ.ม.	-	-	1.2631	-	-
2.13	งานหินย่อย 3/4 นิ้ว เกลี่ยปรับแต่ง	K(2.1)	542.10	ลบ.ม.	280.37	151,988.58	1.2631	354.1353	191,976.75
	3. งานโครงสร้าง								
3.1	งานคอนกรีตโครงสร้าง	K(4.5)	1,220.41	ลบ.ม.	2,643.22	3,225,812.12	1.2267	3,242.4380	3,957,103.76
3.2	งานคอนกรีตหยาบ	K(4.5)	-	ลบ.ม.	-	-	1.2267	-	-
3.3	งานคอนกรีตล้วนปนหินใหญ่	K(4.5)	-	ลบ.ม.	-	-	1.2267	-	-
3.3	งานเหล็กเสริมคอนกรีต	K(4.4)	77,098.11	กก.	32.05	2,470,994.43	1.2267	39.3157	3,031,166.16
3.5	งานนั่งร้านสะพานคอนกรีตหล่อในที่	K(4.1)	-	ตร.ม.	-	-	1.2267	-	-
3.6	งานเสาเข็ม	K(5.8.1)	-	ม.	-	-	1.2267	-	-
3.7	งานรอยต่อคอนกรีต								
-	3.7.1 งานแผ่นยางกันน้ำ แบบ A ขนาด 9 นิ้ว		-	ม.	-	-	1.2267	-	-
-	3.7.2 งาน Elastic Joint Filler		-	ตร.ม.	-	-	1.2267	-	-
-	3.7.3 งาน Joint Sealant Compound		-	ม.	-	-	1.2267	-	-
3.8	งานลดแรงดันน้ำ		-	ชุด	-	-	1.2267	-	-
3.9	งานรื้อถอนโครงสร้าง คสล.		-	ลบ.ม.	-	-	1.2267	-	-
	4. งานป้องกันการกัดเซาะ								
4.1	งานคอนกรีตดาด	K(4.5)	-	ตร.ม.	-	-	1.2631	-	-
4.2	งานหินเรียง	K(2.2)	-	ลบ.ม.	-	-	1.2631	-	-
4.3	งานหินย่อยปรับพื้น	K(2.2)	-	ลบ.ม.	-	-	1.2631	-	-
4.4	งานหินก่อ	K(2.2)	-	ลบ.ม.	-	-	1.2631	-	-
4.5	งานหินทิ้ง	K(2.2)	-	ลบ.ม.	-	-	1.2631	-	-
4.6	งานวัสดุกรอง (กรวดหรือหินย่อยและทรายผสมคละตามที่กำหนด)	K(2.2)	-	ลบ.ม.	-	-	1.2631	-	-
4.7	งานปลูกหญ้า		-	ตร.ม.	-	-	1.2631	-	-
4.8	งานกล่องลวดตาข่าย Gabion พร้อมหินเรียง								
-	งานกล่อง Gabion ขนาด 1.00 x 1.00 x หนา 0.50 ม. พร้อมหินเรียง	K(2.2)	-	ลบ.ม.	-	-	1.2631	-	-

แบบสรุปราคากลางงานก่อสร้างชลประทาน

ชื่อโครงการอนุรักษ์ฟื้นฟูแหล่งน้ำหนองบัวยามกา พร้อมระบบกระจายน้ำ

หมู่ที่ 2 บ้านยามกาใหญ่ ตำบลบ้านธาตุ อำเภอเพ็ญ จังหวัดอุดรธานี **สำนักงานทรัพยากรน้ำที่ 3 อุดรธานี กรมทรัพยากรน้ำ** **กระทรวงทรัพยากรธรรมชาติและสิ่งแวดล้อม**

ลำดับที่	รายการ	ค่า K สูตรที่	ปริมาณ	หน่วย	ค่างานต้นทุน (บาท/หน่วย)	ค่างานต้นทุน (บาท)	ค่า Factor F	ราคากลาง (บาท/หน่วย)	ราคากลาง ราคารวมทั้งสิ้น
-	กล่อง Gabion ขนาด 1.00 x 2.00 x หนา 0.50 ม.	K(2.2)	-	ลบ.ม.	-	-	1.2631	-	-
-	กล่อง Gabion ขนาด 1.00 x 1.00 x หนา 1.00 ม.	K(2.2)	-	ลบ.ม.	-	-	1.2631	-	-
-	กล่อง Gabion ขนาด 1.00 x 2.00 x หนา 1.00 ม.	K(2.2)	-	ลบ.ม.	-	-	1.2631	-	-
4.9	งานกล่องลวดตาข่าย Mattress พร้อมหินเรียง								
-	กล่อง Mattress ขนาด 2.00 x 4.00 x หนา 0.30 ม.	K(2.2)	313.79	ลบ.ม.	2,926.98	918,457.05	1.2631	3,697.0684	1,160,103.09
-	กล่อง Mattress ขนาด 2.00 x 6.00 x หนา 0.30 ม.	K(2.2)	-	ลบ.ม.	-	-	1.2631	-	-
4.10	งานแผ่นพลาสติก		-	ตร.ม.	-	-	1.2631	-	-
4.11	งานแผ่นใยสังเคราะห์แบบที่ 2 ใช้กับงานรองกล่อง (ปริมาณงานคิดตามแบบ)	K(2.2)	3,478.98	ตร.ม.	88.00	306,150.24	1.2631	111.1528	386,698.37
4.12	งานท่อระบายน้ำ HDPE ขนาด 150 มม.	K(4.2)	-	ม.	-	-	1.2631	-	-
4.13	งานแผ่นใยสังเคราะห์แบบที่ 1 (ปริมาณงานคิดตามแบบ)	K(2.2)	-	ตร.ม.	-	-	1.2631	-	-
	5. งานท่อและอุปกรณ์								
5.1	ท่อเหล็กอาบสังกะสี (GSP.BS-M)								
-	- ขนาด Dia. - นิ้ว	K(5.6)	-	ม.	-	-	1.2631	-	-
-	- ขนาด Dia. - นิ้ว	K(5.6)	-	ม.	-	-	1.2631	-	-
-	- ขนาด Dia. - นิ้ว	K(5.6)	-	ม.	-	-	1.2631	-	-
5.2	ท่อ พี วี ซี ปลายเรียบ ชั้น 13.5 (รวมข้อต่อ)								
-	- ขนาด Dia. 3.00 นิ้ว	K(4.1)	-	ม.	-	-	1.2631	-	-
-	- ขนาด Dia. 4.00 นิ้ว	K(4.1)	-	ม.	-	-	1.2631	-	-
-	- ขนาด Dia. - นิ้ว	K(4.1)	-	ม.	-	-	1.2631	-	-
5.3	ท่อเหล็กเหนียวหน้าจาน 2 ด้าน เกรด B หนา 6 มม.								
-	- ขนาด Dia. - ม.	K(5.2.2)	-	ม.	-	-	1.2631	-	-
-	- ขนาด Dia. - ม.	K(5.2.2)	-	ม.	-	-	1.2631	-	-
-	- ขนาด Dia. - ม.	K(5.2.2)	-	ม.	-	-	1.2631	-	-
5.4	งานท่อซีเมนต์ใยหิน								
-	- ขนาด Dia. - มม.	K(5.1.2)	-	ม.	-	-	1.2631	-	-
-	- ขนาด Dia. - มม.	K(5.1.2)	-	ม.	-	-	1.2631	-	-
-	- ขนาด Dia. - มม.	K(5.1.2)	-	ม.	-	-	1.2631	-	-

แบบสรุปราคากลางงานก่อสร้างชลประทาน

ชื่อโครงการอนุรักษ์ฟื้นฟูแหล่งน้ำหนองบัวยามกา พร้อมระบบกระจายน้ำ

หมู่ที่ 2 บ้านยามกาใหญ่ ตำบลบ้านธาตุ อำเภอเพ็ญ จังหวัดอุดรธานี **สำนักงานทรัพยากรน้ำที่ 3 อุดรธานี กรมทรัพยากรน้ำ** **กระทรวงทรัพยากรธรรมชาติและสิ่งแวดล้อม**

ลำดับที่	รายการ	ค่า K สูตรที่	ปริมาณ	หน่วย	ค่างานต้นทุน (บาท/หน่วย)	ค่างานต้นทุน (บาท)	ค่า Factor F	ราคากลาง (บาท/หน่วย)	ราคากลาง ราคารวมทั้งสิน
-	- ขนาด Dia. - มม.	K(5.1.2)	-	ม.	-	-	1.2631	-	-
5.5	งานท่อ HDPE ผนัง 2 ชั้น PN 6 (PE 100) มอก 982-2556								
-	- ขนาด Dia. 110 มม. ชั้น PN 6.0	K(5.2.3)	6,070.00	ม.	281.00	1,705,670.00	1.2631	354.9311	2,154,431.78
-	- ขนาด Dia. 160 มม. ชั้น PN 6.0	K(5.2.3)	-	ม.	-	-	1.2631	-	-
-	- ขนาด Dia. - มม. ชั้น PN -	K(5.2.3)	-	ม.	-	-	1.2631	-	-
-	- ขนาด Dia. - มม. ชั้น PN -	K(5.2.3)	-	ม.	-	-	1.2631	-	-
-	- ขนาด Dia. - มม. ชั้น PN -	K(5.2.3)	-	ม.	-	-	1.2631	-	-
-	- ขนาด Dia. - มม. ชั้น PN -	K(5.2.3)	-	ม.	-	-	1.2631	-	-
-	- ขนาด Dia. - มม. ชั้น PN -	K(5.2.3)	-	ม.	-	-	1.2631	-	-
5.3	งานท่อคอนกรีตเสริมเหล็ก								
-	- ขนาด Dia. 0.80 ม.	K(4.1)	192.00	ม.	2,641.28	507,125.76	1.2631	3,336.2008	640,550.55
-	- ขนาด Dia. - ม.	K(4.1)	-	ม.	-	-	1.2631	-	-
-	- ขนาด Dia. - ม.	K(4.1)	-	ม.	-	-	1.2631	-	-
	6.งานอาคารประกอบ								
6.1	ประตูน้ำเหล็กหล่อมาตรฐาน (มอก.256,มอก.382)								
-	- ขนาด Dia. - ม.	K(4.2)	-	ชุด	-	-	1.0700	-	-
-	- ขนาด Dia. - ม.	K(4.2)	-	ชุด	-	-	1.0700	-	-
-	- ขนาด Dia. - ม.	K(4.2)	-	ชุด	-	-	1.0700	-	-
6.2	ประตูน้ำกันกลับ(มอก.383)								
-	- ขนาด Dia. - ม.	K(4.2)	-	ชุด	-	-	1.0700	-	-
-	- ขนาด Dia. - ม.	K(4.2)	-	ชุด	-	-	1.0700	-	-
6.3	ประตูระบายอากาศแบบลูกลอยคู่(มอก.1368)		-	-	-	-			
-	- ขนาด Dia. - นิ้ว	K(4.2)	-	ชุด	-	-	1.0700	-	-
-	- ขนาด Dia. - นิ้ว	K(4.2)	-	ชุด	-	-	1.0700	-	-
6.1	ฝาท่อเหล็กหล่อพร้อมกรอบ และเครื่องยก 1250 กก.								
-	- ขนาด - ม.	K(4.2)	-	ชุด	-	-	1.0700	-	-
-	- ขนาด - ม.	K(4.2)	-	ชุด	-	-	1.0700	-	-
6.5	บานประตูระบายน้ำแบบบานตรง (SLUICE GATE)								

แบบสรุปราคากลางงานก่อสร้างชลประทาน

ชื่อโครงการอนุรักษ์ฟื้นฟูแหล่งน้ำหนองบัวยามกา พร้อมระบบกระจายน้ำ

หมู่ที่ 2 บ้านยามกาใหญ่ ตำบลบ้านธาตุ อำเภอเพ็ญ จังหวัดอุดรธานี **สำนักงานทรัพยากรน้ำที่ 3 อุดรธานี กรมทรัพยากรน้ำ** **กระทรวงทรัพยากรธรรมชาติและสิ่งแวดล้อม**

ลำดับที่	รายการ	ค่า K สูตรที่	ปริมาณ	หน่วย	ค่างานต้นทุน (บาท/หน่วย)	ค่างานต้นทุน (บาท)	ค่า Factor F	ราคากลาง (บาท/หน่วย)	ราคากลาง ราคารวมทั้งสิ้น
-	- ขนาด - ม.	K(4.3)	-	ชุด	-	-	1.0700	-	-
6.6	บานประตูระบายน้ำแบบบานโค้ง (RADIAL GATE)								
-	- ขนาด - ม.	K(4.3)	-	ชุด	-	-	1.0700	-	-
6.7	อาคารจุดปล่อยน้ำ		42.00	ชุด	4,696.36	197,247.12	1.0700	5,025.1052	211,054.42
6.8	หน้าจานเหล็กหล่อเกลียวใน ขนาด 12 นิ้ว	K(4.2)	-	ชุด	-	-	1.0700	-	-
6.9	สามทาง เหล็กหล่อ ขนาด 12*12*12 นิ้ว	K(4.2)	-	ชุด	-	-	1.0700	-	-
6.10	ท่อโค้งหน้าจาน 2 ด้าน 90 องศา ขนาด 12 นิ้ว	K(4.2)	-	ชุด	-	-	1.0700	-	-
6.11	ท่อเหล็กเหนียว ขนาด Dia. 0.30 ม. เกรด B หนา 6 มม.	K(4.2)	-	ชุด	-	-	1.0700	-	-
6.12	อาคารประตูระบายอากาศ		3.00	ชุด	16,020.11	48,060.33	1.0700	17,141.5177	51,424.55
6.13	อาคารประตูระบายตะกอน	K(4.2)	3.00	ชุด	17,250.00	51,750.00	1.0700	18,457.5000	55,372.50
6.14	งานบ่อสังเกตุ	K(4.2)	-	ชุด	-	-	1.0700	-	-
6.15	อาคารบ่อประตูน้ำบังคับน้ำ		3.00	ชุด	26,825.78	80,477.34	1.0700	28,703.5846	86,110.75
6.16	งานพื้นลูกกรงเหล็กพร้อมกรอบ		-	ชุด	-	-	1.0700	-	-
6.17	บานประตูเหล็กพร้อมกรอบ	K(4.3)	-	ชุด	-	-	1.0700	-	-
	7.งานเบ็ดเตล็ด								
7.1	งานป้ายชื่อโครงการอนุรักษ์ฟื้นฟูแหล่งน้ำ(ป้ายคอนกรีต)		1.00	ชุด	32,500.00	32,500.00	1.2267	39,867.7500	39,867.75
7.2	งานป้ายแนะนำโครงการ		2.00	ชุด	6,540.00	13,080.00	1.2267	8,022.6180	16,045.24
7.3	งานหลักแสดงค่าระดับน้ำ		2.00	ชุด	4,810.00	9,620.00	1.2267	5,900.4270	11,800.85
7.4	งานหลักบอกแนว		137.00	ชุด	350.00	47,950.00	1.2267	429.3450	58,820.27
7.5	งานตะแกรงกันสวะ		-	ชุด	-	-	1.2267	-	-
7.6	งานราวกันตก (คิดต่อ 1 เมตร (คิดรวม 3 แถวพร้อมเสา)		56.00	ม.	873.00	48,888.00	1.2267	1,070.9091	59,970.91
7.7	งานป้ายเตือนพร้อมเสา		-	ชุด	-	-	1.2267	-	-
7.8	งานป้ายบังคับพร้อมเสา		-	ชุด	-	-	1.2267	-	-
7.9	เสาไฟฟ้าคอนกรีตอัดแรงสำเร็จรูป สูง 8.00 ม.		-	ต้น	2,050.00	-	1.2267	2,514.7350	-
7.1	เมทัลชีทลอน หนา 0.40 มม.		-	ตร.ม.	126.70	-	1.2267	155.4229	-
7.11	งานเสาเข็มคอนกรีตอัดแรงสี่เหลี่ยมตัน 0.30x0.30 ม. ยาว 5.00 ม.		4.00	ท่อน	2,372.24	9,488.96	1.2267	2,910.0268	11,640.11
7.12	งานเสาเข็มคอนกรีตอัดแรงสี่เหลี่ยมตัน 0.30x0.30 ม. ยาว 12.00 ม.		25.00	ท่อน	5,703.25	142,581.25	1.2267	6,996.1768	174,904.42
7.13	งานผนังก่ออิฐครึ่งแผ่นฉาบปูนเรียบ		86.10	ตร.ม.	297.00	25,571.70	1.2267	364.3299	31,368.80

แบบสรุปราคากลางงานก่อสร้างชลประทาน

ชื่อโครงการอนุรักษ์ฟื้นฟูแหล่งน้ำหนองบัวยามกา พร้อมระบบกระจายน้ำ

หมู่ที่ 2 บ้านยามกาใหญ่ ตำบลบ้านธาตุ อำเภอเพ็ญ จังหวัดอุดรธานี **สำนักงานทรัพยากรน้ำที่ 3 อุดรธานี กรมทรัพยากรน้ำ** **กระทรวงทรัพยากรธรรมชาติและสิ่งแวดล้อม**

ลำดับที่	รายการ	ค่า K สูตรที่	ปริมาณ	หน่วย	ค่างานต้นทุน (บาท/หน่วย)	ค่างานต้นทุน (บาท)	ค่า Factor F	ราคากลาง (บาท/หน่วย)	ราคารวมทั้งสิ้น
7.14	งานผนังก่อคอนกรีตบล็อคช่องลม		26.40	ตร.ม.	142.00	3,748.80	1.2267	174.1914	4,598.65
7.15	งานประตูเหล็กม้วนแบบทึบ ลอนคู่		1.00	ชุด	7,897.50	7,897.50	1.2267	9,687.8633	9,687.86
7.16	งานแผ่นพื้นสำเร็จรูปคอนกรีตอัดแรงแบบกลวง ขนาด 1.20x4.00x0.20 ม.		33.60	ตร.ม.	638.11	21,440.33	1.2267	782.7634	26,300.85
7.17	คานเหล็ก H-BEAM 125x125x23.8 Kg./m. ยาว 5.0 ม.		1.00	ท่อน	4,423.90	4,423.90	1.2267	5,426.7981	5,426.80
7.18	งานรอกโซ่มือสาวขนาด 3 ตัน		1.00	ชุด	4,470.00	4,470.00	1.2267	5,483.3490	5,483.35
7.19	0		-	ม.	-	-	1.2267	-	-
7.2	0		-	ม.	-	-	1.2267	-	-
7.21	0		-	ชุด	-	-	1.2267	-	-
	8.งานอุปกรณ์ประกอบระบบกระจายน้ำพลังงานแสงอาทิตย์ (จำนวน 1 แห่ง)								
8.1	โครงสร้างรับแผงโซล่าเซลล์ (งานเหล็ก)		6.00	ชุด	53,631.68	321,790.08	1.2471	66,884.0681	401,304.41
8.2	งานรั้ว (งานเหล็ก)		1.00	ชุด	144,817.49	144,817.49	1.2471	180,601.8918	180,601.89
8.3	งานฐานรากหอถังสูง (แชมเปญ) แบบมีเข็ม		-	ชุด	-	-	1.2471	-	-
8.4	งานอุปกรณ์ท่อการประสานท่อภายในระบบ		1.00	ชุด	647,294.62	647,294.62	1.2471	807,241.1206	807,241.12
8.5	การประสานท่อระบบส่งน้ำดิบ -		-	ชุด	-	-	1.2471	-	-
0	-		-	-	-	-	1.2471	-	-
8.7	งานอุปกรณ์อาคารท่อระบายอากาศอัตโนมัติ (Air valve) -		-	ชุด	-	-	1.2471	-	-
8.8	งานอุปกรณ์อาคารระบายตะกอน (Blow off valve)		-	ชุด	-	-	1.2471	-	-
	9.งานครุภัณฑ์จัดซื้ออาคารระบบกระจายน้ำพลังงานแสงอาทิตย์ (รวมค่าวัสดุและแรงงาน)								
9.1	แผงเซลล์แสงอาทิตย์ ขนาดไม่ต่ำกว่า 600 วัตต์		120.00	ชุด	20,400.00	2,448,000.00	1.0700	21,828.0000	2,619,360.00
9.2	ชุดเครื่องสูบน้ำผิวดินแบบ Multistage ขนาด 15 kW.		3.00	ชุด	453,400.00	1,360,200.00	1.0700	485,138.0000	1,455,414.00
9.3	เครื่องแปลงกระแสไฟฟ้าสำหรับแปลงไฟฟ้าจากแผงเซลล์แสงอาทิตย์ ขนาด 18 kW.		3.00	ชุด	792,000.00	2,376,000.00	1.0700	847,440.0000	2,542,320.00
0.0	พร้อมตู้ควบคุมระบบผลิตไฟฟ้าพลังงานแสงอาทิตย์ อุปกรณ์ครบชุด		-	-	-	-	1.0700	-	-
9.4	หอถังเหล็กเก็บน้ำชนิดเคลือบแก้วแบบถอดประกอบเคลื่อนย้ายได้ ขนาดความจุ 300 ลบ.ม.		1.00	ชุด	3,800,000.00	3,800,000.00	1.0700	4,066,000.0000	4,066,000.00
-	สูง 14.0 ม. พร้อมอุปกรณ์ประกอบ (ตามแบบรูปรายการละเอียด)		-	-	-	-	0.0000	-	-
9.5	ค่าจัดหาและติดตั้งไฟฟ้าแสงสว่าง(หลอดLED) ระบบSolarcell -		6.00	ชุด	33,000.00	198,000.00	1.0700	35,310.0000	211,860.00
-	และพร้อมอุปกรณ์ -		-	-	-	-	1.0700	-	-
0.0	-		-	ชุด	-	-	1.0700	-	-

แบบสรุปราคากลางงานก่อสร้างชลประทาน

ชื่อโครงการอนุรักษ์ฟื้นฟูแหล่งน้ำหนองบัวยามกา พร้อมระบบกระจายน้ำ

หมู่ที่ 2 บ้านยามกาใหญ่ ตำบลบ้านธาตุ อำเภอเพ็ญ จังหวัดอุดรธานี **สำนักงานทรัพยากรน้ำที่ 3 อุดรธานี กรมทรัพยากรน้ำ** **กระทรวงทรัพยากรธรรมชาติและสิ่งแวดล้อม**

ลำดับที่	รายการ	ค่า K สูตรที่	ปริมาณ	หน่วย	ค่างานต้นทุน (บาท/หน่วย)	ค่างานต้นทุน (บาท)	ค่า Factor F	ราคากลาง (บาท/หน่วย)	ราคากลาง ราคารวมทั้งสิ้น
-	-		-	-	-	-	1.0700	-	-
0.0	- -		-	-	-	-	1.0700	-	-
	10. การทดสอบน้ำหนักบรรทุกของดิน								
10.1	ทดสอบดินวิธี Boring Test (SPT.) -		1.00	จุด	13,500.00	13,500.00	1.0700	14,445.0000	14,445.00
					รวมค่างานต้นทุนทั้งสิ้น	29,496,294.50			34,993,402.53
								รวมราคากลางเป็นเงินทั้งสิ้น	**34,993,402.53**

(สามสิบสี่ล้านเก้าแสนเก้าหมื่นสามพันสี่ร้อยสองบาทห้าสิบสามสตางค์)

.... กรรมการ
(นายนุกูล เพ็งมีศรี)

.... กรรมการ
(นายกริชชจร ภูพันนา)

.... ประธานคณะกรรมการกำหนดราคากลาง
(นายบรรจง อภัยแสน)

รายละเอียดโครงการตามแผน ปีงบประมาณ พ.ศ. 2568

จัดทำเมื่อ วันที่ 24 มิถุนายน 2568

ลำดับที่	รายการ	ราคากลาง (บาท)	ระยะเวลาก่อสร้าง (วัน)			ระยะเวลาก่อสร้างตามสัญญา (วัน)	การเบิกเงินไม่น้อยกว่างวดละ (บาท)	ยืนราคา (วัน)	หมายเหตุ
			ก่อสร้าง	ทดสอบวัสดุ	ฤดูฝน				
1	โครงการอนุรักษ์ฟื้นฟูแหล่งน้ำหนองบัวยามกา พร้อมระบบกระจายน้ำ หมู่ที่ 2 บ้านยามกาใหญ่ ตำบลบ้านธาตุ อำเภอเพ็ญ จังหวัดอุดรธานี	34,993,402.53	240	30	30	300	-	90	กำหนดยืนราคา 90 วัน นับถัดจากวันที่หัวหน้าส่วนราชการได้ให้ความเห็นชอบราคากลาง

ลงชื่อ.. ประธานกรรมการกำหนดราคากลาง

(นายบรรจง อภัยแสน)

ตำแหน่ง นายช่างโยธาอาวุโส

ลงชื่อ.. กรรมการกำหนดราคากลาง

(นายกริชขจร ภูพันนา)

ตำแหน่ง วิศวกรโยธาปฏิบัติการ

ลงชื่อ.. กรรมการกำหนดราคากลาง

(นายนุกูล เพ็งมีศรี)

ตำแหน่ง วิศวกรโยธาปฏิบัติการ