(ร่าง)

ประกาศกรมทรัพยากรน้ำ โดยสำนักงานทรัพยากรน้ำที่ ๑๑
เรื่อง ประกวดราคาจ้างก่อสร้างโครงการก่อสร้างระบบกระจายน้ำด้วยพลังงานแสงอาทิตย์ห้วยแก้วแมง หมู่ที่ ๙, ๑๐ บ้านนิคมแปลง ๒, นิคมแปลง ๑ ตำบลชานุมาน อำเภอชานุมาน จังหวัดอำนาจเจริญ ด้วยวิธีประกวดราคาอิเล็กทรอนิกส์ (e-bidding)

กรมทรัพยากรน้ำ โดยสำนักงานทรัพยากรน้ำที่ ๑๑ มีความประสงค์จะประกวดราคาจ้างก่อสร้างโครงการก่อสร้างระบบกระจายน้ำด้วยพลังงานแสงอาทิตย์ห้วยแก้วแมง หมู่ที่ ๙, ๑๐ บ้านนิคมแปลง ๒, นิคมแปลง ๑ ตำบลชานุมาน อำเภอชานุมาน จังหวัดอำนาจเจริญ ด้วยวิธีประกวดราคาอิเล็กทรอนิกส์ (e-bidding) ราคากลางของงานจ้างก่อสร้าง ในการประกวดราคาครั้งนี้ เป็นเงินทั้งสิ้น ๔๙,๙๓๙,๘๖๓.๕๙ บาท (สี่สิบเก้าล้านเก้าแสนสามหมื่นเก้าพันแปดร้อยหกสิบสามบาทห้าสิบเก้าสตางค์) จำนวน ๑ รายการ

ผู้ยื่นข้อเสนอต้องยื่นข้อเสนอโดยแสดงหลักฐานถึงขีดความสามารถและความพร้อมที่มีอยู่ในวันยื่นข้อเสนอ โดยมีรายละเอียดดังนี้

๑. ผู้ยื่นข้อเสนอจะต้องมีคุณสมบัติให้เป็นไปตามเอกสารประกวดราคาอิเล็กทรอนิกส์กำหนด

๒. ผู้ยื่นข้อเสนอต้องเสนอราคาทางระบบจัดซื้อจัดจ้างภาครัฐด้วยอิเล็กทรอนิกส์ในวันที่ ระหว่างเวลา น. ถึง น. ซึ่งสามารถจัดเตรียมเอกสารข้อเสนอได้ตั้งแต่วันที่ประกาศจนถึงวันเสนอราคา

๓. ผู้สนใจสามารถดูรายละเอียดและดาวน์โหลดเอกสารประกวดราคาอิเล็กทรอนิกส์เลขที่ ลงวันที่ ตุลาคม พ.ศ. ๒๕๖๘ ผ่านทางระบบจัดซื้อจัดจ้างภาครัฐด้วยอิเล็กทรอนิกส์ ได้ตั้งแต่วันที่ประกาศจนถึงวันเสนอราคา ได้ที่เว็บไซต์ www.dwr.go.th หรือ www.gprocurement.go.th ทั้งนี้ หากต้องการทราบรายละเอียดเพิ่มเติมเกี่ยวกับแบบรูปและรายการละเอียด โปรดสอบถามมายัง กรมทรัพยากรน้ำ โดยสำนักงานทรัพยากรน้ำที่ ๑๑ ผ่านทางไปรษณีย์อิเล็กทรอนิกส์ Saraban0626@dwr.mail.go.th หรือช่องทางตามที่กรมบัญชีกลางกำหนด ภายในวันที่ ในเวลาราชการ โดยกรมทรัพยากรน้ำ โดยสำนักงานทรัพยากรน้ำที่ ๑๑ จะชี้แจงรายละเอียดดังกล่าวผ่านทางเว็บไซต์ www.dwr.go.th และ www.gprocurement.go.th ในวันที่

การจัดซื้อจัดจ้างครั้งนี้จะมีการลงนามในสัญญาหรือข้อตกลงเป็นหนังสือได้ต่อเมื่อพระราชบัญญัติงบประมาณรายจ่าย ประจำปีงบประมาณ พ.ศ. ๒๕๖๙ มีผลบังคับใช้ และได้รับจัดสรร

งบประมาณรายจ่ายประจำปีงบประมาณ พ.ศ. ๒๕๖๙ จากสำนักงบประมาณแล้ว และกรณีที่หน่วยงานของรัฐไม่ได้รับการจัดสรรงบประมาณเพื่อการจัดซื้อจัดจ้างในครั้งดังกล่าว หน่วยงานของรัฐสามารถยกเลิกการจัดซื้อจัดจ้างจ้างได้

ทั้งนี้ การลงนามในสัญญาให้ปฏิบัติตามพระราชบัญญัติการจัดซื้อจัดจ้างและการบริหารพัสดุภาครัฐ พ.ศ. ๒๕๖๐ มาตรา ๖๖ วรรคสอง

ประกาศ ณ วันที่ ตุลาคม พ.ศ. ๒๕๖๘

(นายโภคิน ซ้ำเกตุ)
ผู้อำนวยการสำนักงานทรัพยากรน้ำที่ ๑๑
ปฏิบัติราชการแทน อธิบดีกรมทรัพยากรน้ำ

(ร่าง)

เอกสารประกวดราคาจ้างก่อสร้างด้วยวิธีประกวดราคาอิเล็กทรอนิกส์ (e-bidding)

เลขที่

การจ้างก่อสร้างโครงการก่อสร้างระบบกระจายน้ำด้วยพลังงานแสงอาทิตย์ห้วยแก้วแมง หมู่ที่ ๙, ๑๐ บ้านนิคมแปลง ๒, นิคมแปลง ๑ ตำบลชานุมาน อำเภอชานุมาน จังหวัดอำนาจเจริญ

ตามประกาศ กรมทรัพยากรน้ำ โดยสำนักงานทรัพยากรน้ำที่ ๑๑

ลงวันที่ ตุลาคม ๒๕๖๘

กรมทรัพยากรน้ำ โดยสำนักงานทรัพยากรน้ำที่ ๑๑ ซึ่งต่อไปนี้เรียกว่า "สำนักงาน" มีความประสงค์จะ ประกวดราคาจ้างก่อสร้างโครงการก่อสร้างระบบกระจายน้ำด้วยพลังงานแสงอาทิตย์ห้วยแก้วแมง หมู่ที่ ๙, ๑๐ บ้านนิคมแปลง ๒, นิคมแปลง ๑ ตำบลชานุมาน อำเภอชานุมาน จังหวัดอำนาจเจริญ ด้วยวิธีประกวดราคาอิเล็กทรอนิกส์ (e-bidding) ตามรายการ ดังนี้

โครงการก่อสร้างระบบกระจายน้ำด้วยพลังงานแสงอาทิตย์ห้วยแก้วแมง หมู่ที่ ๙, ๑๐ บ้านนิคมแปลง ๒, นิคมแปลง ๑ ตำบลชานุมาน อำเภอชานุมาน จังหวัดอำนาจเจริญ	จำนวน	๑	งาน

โดยมีข้อแนะนำและข้อกำหนดดังต่อไปนี้

๑. เอกสารแนบท้ายเอกสารประกวดราคาอิเล็กทรอนิกส์

๑.๑ แบบรูปและรายการละเอียด และขอบเขตของงาน

๑.๒ แบบใบเสนอราคาที่กำหนดไว้ในระบบจัดซื้อจัดจ้างภาครัฐด้วยอิเล็กทรอนิกส์

๑.๓ แบบสัญญาจ้างก่อสร้าง

๑.๔ แบบหนังสือค้ำประกัน

(๑) หลักประกันการเสนอราคา

(๒) หลักประกันสัญญา

(๓) หลักประกันการรับเงินค่าจ้างล่วงหน้า

๑.๕ สูตรการปรับราคา

๑.๖ บทนิยาม

(๑) ผู้ที่มีผลประโยชน์ร่วมกัน

(๒) การขัดขวางการแข่งขันอย่างเป็นธรรม

(๓) ผลงาน

๑.๗ แบบบัญชีเอกสารที่กำหนดไว้ในระบบจัดซื้อจัดจ้างภาครัฐด้วยอิเล็กทรอนิกส์

(๑) บัญชีเอกสารส่วนที่ ๑

(๒) บัญชีเอกสารส่วนที่ ๒

๑.๘ รายละเอียดการคำนวณราคากลางงานก่อสร้างตาม BOQ (Bill of Quantities)

๑.๙ แผนการทำงาน

๑.๑๐ แผนการใช้พัสดุที่ผลิตภายในประเทศและแผนการใช้เหล็กที่ผลิตภายในประเทศ

๑.๑๑ ใบแจ้งการชำระเงิน สำหรับหลักประกันการเสนอราคา

๑.๑๒ รายละเอียดประกอบแบบรูปรายการงานก่อสร้าง

๑.๑๓ แบบแสดงรายการปริมาณงานและราคา แบบสรุปค่าก่อสร้าง

๑.๑๔ รายละเอียดด้านวิศวกรรม

๑.๑๕ ข้อกำหนดการก่อสร้างโครงการ

๑.๑๖ หลักเกณฑ์ก่อสร้างสำนักงานสนาม

๒. คุณสมบัติของผู้ยื่นข้อเสนอ

๒.๑ มีความสามารถตามกฎหมาย

๒.๒ ไม่เป็นบุคคลล้มละลาย

๒.๓ ไม่อยู่ระหว่างเลิกกิจการ

๒.๔ ไม่เป็นบุคคลซึ่งอยู่ระหว่างถูกระงับการยื่นข้อเสนอหรือทำสัญญากับหน่วยงานของรัฐไว้ชั่วคราว เนื่องจากเป็นผู้ที่ไม่ผ่านเกณฑ์การประเมินผลการปฏิบัติงานของผู้ประกอบการตามระเบียบที่รัฐมนตรีว่าการกระทรวงการคลังกำหนดตามที่ประกาศเผยแพร่ในระบบเครือข่ายสารสนเทศของกรมบัญชีกลาง

๒.๕ ไม่เป็นบุคคลซึ่งถูกระบุชื่อไว้ในบัญชีรายชื่อผู้ทิ้งงานและได้แจ้งเวียนชื่อให้เป็นผู้ทิ้งงานของหน่วยงานของรัฐในระบบเครือข่ายสารสนเทศของกรมบัญชีกลาง ซึ่งรวมถึงนิติบุคคลที่ผู้ทิ้งงานเป็นหุ้นส่วนผู้จัดการ กรรมการผู้จัดการ ผู้บริหาร ผู้มีอำนาจในการดำเนินงานในกิจการของนิติบุคคลนั้นด้วย

๒.๖ มีคุณสมบัติและไม่มีลักษณะต้องห้ามตามที่คณะกรรมการนโยบายการจัดซื้อจัดจ้าง และการบริหารพัสดุภาครัฐกำหนดในราชกิจจานุเบกษา

๒.๗ เป็นนิติบุคคลผู้มีอาชีพรับจ้างงานก่อสร้างที่ประกวดราคาอิเล็กทรอนิกส์ดังกล่าว

๒.๘ ไม่เป็นผู้มีผลประโยชน์ร่วมกันกับผู้ยื่นข้อเสนอรายอื่นที่เข้ายื่นข้อเสนอให้แก่สำนักงาน ณ วันประกาศประกวดราคาอิเล็กทรอนิกส์ หรือไม่เป็นผู้กระทำการอันเป็นการขัดขวาง การแข่งขันอย่างเป็นธรรมในการประกวดราคาอิเล็กทรอนิกส์ครั้งนี้

๒.๙ ไม่เป็นผู้ได้รับเอกสิทธิ์หรือความคุ้มกัน ซึ่งอาจปฏิเสธไม่ยอมขึ้นศาลไทย เว้นแต่รัฐบาล ของผู้ยื่นข้อเสนอได้มีคำสั่งให้สละเอกสิทธิ์และความคุ้มกันเช่นว่านั้น

๒.๑๐ เป็นผู้ประกอบการที่ขึ้นทะเบียนงานก่อสร้างสาขางานก่อสร้างชลประทาน ไม่น้อยกว่าชั้น ๔ ประเภทคุณลักษณะเฉพาะอื่นๆ ไว้กับกรมบัญชีกลาง

๒.๑๑ ผู้ยื่นข้อเสนอที่ยื่นข้อเสนอในรูปแบบของ "กิจการร่วมค้า" ต้องมีคุณสมบัติดังนี้

(๑) การกำหนดสัดส่วนในการเข้าร่วมค้าของคู่สัญญา

กรณีที่ข้อตกลงฯ กำหนดให้ผู้เข้าร่วมค้ารายใดรายหนึ่งเป็นผู้เข้าร่วมค้าหลัก ข้อตกลงฯ จะต้องมีการกำหนดสัดส่วนหน้าที่ และความรับผิดชอบในปริมาณงาน สิ่งของ หรือมูลค่าตามสัญญาของผู้เข้าร่วมค้าหลักมากกว่าผู้เข้าร่วมค้ารายอื่นทุกราย

(๒) กรณีที่ข้อตกลงฯ กำหนดให้ผู้เข้าร่วมค้ารายใดรายหนึ่งเป็นผู้เข้าร่วมค้าหลัก กิจการร่วมค้านั้นต้องใช้ผลงานของผู้เข้าร่วมค้าหลักรายเดียวเป็นผลงานของกิจการร่วมค้าที่ยื่นข้อเสนอ

สำหรับข้อตกลงฯ ที่ไม่ได้กำหนดให้ผู้เข้าร่วมค้ารายใดเป็นผู้เข้าร่วมค้าหลักผู้เข้าร่วมค้าทุกรายจะต้องมีคุณสมบัติครบถ้วนตามเงื่อนไขที่กำหนดไว้ในเอกสารเชิญชวน

(๓) งานก่อสร้างที่ขึ้นทะเบียนไว้กับกรมบัญชีกลางตามสาขางานก่อสร้างที่คณะกรรมการราคากลางและขึ้นทะเบียนผู้ประกอบการกำหนด

กรณีที่ข้อตกลงฯ กำหนดให้ผู้เข้าร่วมค้ารายใดรายหนึ่งเป็นผู้เข้าร่วมค้าหลักผู้เข้าร่วมค้าหลักจะต้อง เป็นผู้ประกอบการที่ขึ้นทะเบียนงานก่อสร้างสาขางานก่อสร้างชลประทาน ไม่น้อยกว่าชั้น ๔ ประเภทคุณลักษณะเฉพาะอื่นๆ ไว้กับกรมบัญชีกลาง ในส่วนของผู้เข้าร่วมค้าที่ไม่ใช่ผู้เข้าร่วมค้าหลักจะเป็นผู้ประกอบการที่ขึ้นทะเบียนในสาขางานก่อสร้างไว้กับกรมบัญชีกลางหรือไม่ก็ได้

สำหรับข้อตกลงฯ ที่ไม่ได้กำหนดให้ผู้เข้าร่วมค้ารายใดเป็นผู้เข้าร่วมค้าหลักผู้เข้าร่วมค้าทุกรายจะต้องมีคุณสมบัติครบถ้วนตามเงื่อนไขที่กำหนดไว้ในเอกสารเชิญชวน

(๔) การยื่นข้อเสนอของกิจการร่วมค้า

(๔.๑) กรณีที่ข้อตกลงฯ กำหนดให้มีการมอบหมายแบบข้อตกลงคุณธรรมผู้เข้าร่วมค้ารายใดรายหนึ่ง เป็นผู้ยื่นข้อเสนอในนามกิจการร่วมค้า การยื่นข้อเสนอดังกล่าวไม่ต้องมีหนังสือมอบอำนาจ

สำหรับข้อตกลงฯ ที่ไม่ได้กำหนดให้ผู้เข้าร่วมค้ารายใดเป็นผู้ยื่นข้อเสนอผู้เข้าร่วมค้าทุกรายจะต้องลงลายมือชื่อในหนังสือมอบอำนาจให้ผู้เข้าร่วมค้ารายใดรายหนึ่งเป็นผู้ยื่นข้อเสนอในนามกิจการร่วมค้า

(๔.๒) การยื่นข้อเสนอด้วยวิธีประกวดราคาอิเล็กทรอนิกส์ (e - bidding) ให้ผู้เข้าร่วมค้าที่ได้รับมอบหมายหรือมอบอำนาจตามข้อ (๔.๑) ดำเนินการซื้อเอกสารประกวดราคาอิเล็กทรอนิกส์ กรณีที่มีการจำหน่ายเอกสารซื้อหรือจ้าง

๒.๑๒ ผู้ยื่นข้อเสนอต้องลงทะเบียนที่มีข้อมูลถูกต้องครบถ้วนในระบบจัดซื้อจัดจ้างภาครัฐด้วย อิเล็กทรอนิกส์ (Electronic Government Procurement : e-GP) ของกรมบัญชีกลาง

๒.๑๓ ผู้ยื่นข้อเสนอต้องมีมูลค่าสุทธิของกิจการ เป็นไปตามหนังสือคณะกรรมการวิจัยปัญหาฯ ด่วนที่สุด ที่ กค (กวจ) ที่ ๐๔๐๕.๒ ว ๑๒๔ ลงวันที่ ๑ มีนาคม ๒๕๖๖

๓. หลักฐานการยื่นข้อเสนอ

ผู้ยื่นข้อเสนอจะต้องเสนอเอกสารหลักฐานยื่นมาพร้อมกับการเสนอราคาทางระบบจัดซื้อจัดจ้างภาครัฐด้วยอิเล็กทรอนิกส์ โดยแยกเป็น ๒ ส่วน คือ

๓.๑ ส่วนที่ ๑ อย่างน้อยต้องมีเอกสารดังต่อไปนี้

(๑) ในกรณีผู้ยื่นข้อเสนอเป็นนิติบุคคล

(ก) ห้างหุ้นส่วนสามัญหรือห้างหุ้นส่วนจำกัด ให้ยื่นสำเนาหนังสือรับรองการจดทะเบียนนิติบุคคล บัญชีรายชื่อหุ้นส่วนผู้จัดการ

(ข) บริษัทจำกัดหรือบริษัทมหาชนจำกัด ให้ยื่นสำเนาหนังสือรับรองการจดทะเบียนนิติบุคคล หนังสือบริคณห์สนธิ บัญชีรายชื่อกรรมการผู้จัดการ และบัญชีผู้ถือหุ้นรายใหญ่ (ถ้ามี)

(๒) ในกรณีผู้ยื่นข้อเสนอเป็นบุคคลธรรมดาหรือคณะบุคคลที่มิใช่นิติบุคคล ให้ยื่นสำเนาบัตรประจำตัวประชาชนของผู้นั้น สำเนาข้อตกลงที่แสดงถึงการเข้าเป็นหุ้นส่วน (ถ้ามี) สำเนาบัตรประจำตัวประชาชนของผู้เป็นหุ้นส่วน หรือสำเนาหนังสือเดินทางของผู้เป็นหุ้นส่วนที่มิได้ถือสัญชาติไทย

(๓) ในกรณีผู้ยื่นข้อเสนอเป็นผู้ยื่นข้อเสนอร่วมกันในฐานะเป็นผู้ร่วมค้า ให้ยื่นสำเนาสัญญาของการเข้าร่วมค้า และเอกสารตามที่ระบุไว้ใน (๑) หรือ (๒) ของผู้ร่วมค้า แล้วแต่กรณี

(๔) สำเนาใบทะเบียนพาณิชย์

(๕) สำเนาใบทะเบียนภาษีมูลค่าเพิ่ม

(๖) บัญชีเอกสารส่วนที่ ๑ ทั้งหมดที่ได้ยื่นพร้อมกับการเสนอราคาทางระบบจัดซื้อจัดจ้างภาครัฐด้วยอิเล็กทรอนิกส์ ตามแบบในข้อ ๑.๗ (๑) โดยไม่ต้องแนบในรูปแบบ PDF File (Portable Document Format)

ทั้งนี้ เมื่อผู้ยื่นข้อเสนอดำเนินการแนบไฟล์เอกสารตามบัญชีเอกสารส่วนที่ ๑ ครบถ้วน ถูกต้องแล้ว ระบบจัดซื้อจัดจ้างภาครัฐด้วยอิเล็กทรอนิกส์จะสร้างบัญชีเอกสารส่วนที่ ๑ ตามแบบในข้อ ๑.๗ (๑) ให้โดยผู้ยื่นข้อเสนอไม่ต้องแนบบัญชีเอกสารส่วนที่ ๑ ดังกล่าวในรูปแบบ PDF File (Portable Document Format)

๓.๒ ส่วนที่ ๒ อย่างน้อยต้องมีเอกสารดังต่อไปนี้

(๑) หลักประกันการเสนอราคา ตามข้อ ๕

(๒) สำเนาหลักฐานการขึ้นทะเบียนงานก่อสร้าง สาขางานก่อสร้างชลประทาน ไม่น้อยกว่าชั้น ๔ ประเภทคุณลักษณะเฉพาะอื่นๆ ไว้กับกรมบัญชีกลาง

(๓) สำเนาใบขึ้นทะเบียนผู้ประกอบการวิสาหกิจขนาดกลางและขนาดย่อม (SMEs) (ถ้ามี)

(๔) ตารางเปรียบเทียบรายละเอียดคุณลักษณะเฉพาะ ผู้ยื่นข้อเสนอจะต้องจัดทำและเปรียบเทียบรายละเอียดด้านวิศวกรรมของพัสดุที่เสนอ พร้อมแนบเอกสารประกอบเพื่อแสดงเป็นหลักฐานอ้างอิงตามข้อกำหนดใน ตารางเปรียบเทียบรายละเอียดคุณลักษณะเฉพาะ (หน้า ๔๔-๔๘) ให้ครบถ้วน และแนบในรูปแบบ PDF File พร้อมกับการยื่นเอกสารข้อเสนอในวันเสนอราคาทางระบบจัดซื้อ

จัดจ้างภาครัฐด้วยวิธีอิเล็กทรอนิกส์ เพื่อประกอบการพิจารณา หากผู้ยื่นข้อเสนอไม่ได้ยื่นเอกสารดังกล่าว สำนักงานทรัพยากรน้ำที่ ๑๑ จะไม่พิจารณาราคาของผู้ยื่นข้อเสนอ

(๕) สำเนาหนังสือรับรองสินค้า Made in Thailand (ถ้ามี)

(๖) บัญชีเอกสารส่วนที่ ๒ ทั้งหมดที่ได้ยื่นพร้อมกับการเสนอราคาทางระบบจัดซื้อจัดจ้างภาครัฐด้วยอิเล็กทรอนิกส์ตามแบบในข้อ ๑.๗ (๒) โดยไม่ต้องแนบในรูปแบบ PDF File (Portable Document Format)

ทั้งนี้ เมื่อผู้ยื่นข้อเสนอดำเนินการแนบไฟล์เอกสารตามบัญชีเอกสารส่วนที่ ๒ ครบถ้วน ถูกต้องแล้ว ระบบจัดซื้อจัดจ้างภาครัฐด้วยอิเล็กทรอนิกส์จะสร้างบัญชีเอกสารส่วนที่ ๒ ตามแบบในข้อ ๑.๗ (๒) ให้โดยผู้ยื่นข้อเสนอไม่ต้องแนบบัญชีเอกสารส่วนที่ ๒ ดังกล่าวในรูปแบบ PDF File (Portable Document Format)

๔. การเสนอราคา

๔.๑ ผู้ยื่นข้อเสนอต้องยื่นข้อเสนอ และเสนอราคาทางระบบจัดซื้อจัดจ้างภาครัฐด้วยอิเล็กทรอนิกส์ตามที่กำหนดไว้ในเอกสารประกวดราคาอิเล็กทรอนิกส์นี้ โดยไม่มีเงื่อนไขใดๆ ทั้งสิ้น และจะต้องกรอกข้อความให้ถูกต้องครบถ้วน พร้อมทั้งหลักฐานแสดงตัวตนและทำการยืนยันตัวตนของผู้ยื่นข้อเสนอ โดยไม่ต้องแนบใบเสนอราคาในรูปแบบ PDF File (Portable Document Format)

๔.๒ ผู้ยื่นข้อเสนอจะต้องกรอกรายละเอียดการเสนอราคาในใบเสนอราคาตามแนบเอกสารประกวดราคาจ้างก่อสร้างด้วยวิธีประกวดราคาอิเล็กทรอนิกส์ (e-bidding) ข้อ ๑.๒ ให้ครบถ้วน โดยไม่ต้องยื่น ใบแจ้งปริมาณงานและราคาและใบบัญชีรายการก่อสร้าง ในรูปแบบ PDF File (Portable Document Format)

ในการเสนอราคาให้เสนอราคาเป็นเงินบาทและเสนอราคาได้เพียงครั้งเดียวและราคาเดียว โดยเสนอราคารวม หรือราคาต่อหน่วย หรือราคาต่อรายการ ตามเงื่อนไขที่ระบุไว้ตามข้อ ๖.๒ให้ถูกต้อง ทั้งนี้ ราคารวมที่เสนอจะต้องตรงกันทั้งตัวเลขและตัวหนังสือ ถ้าตัวเลขและตัวหนังสือไม่ตรงกัน ให้ถือตัวหนังสือเป็นสำคัญ โดยคิดราคารวมทั้งสิ้นซึ่งรวมค่าภาษีมูลค่าเพิ่ม ภาษีอากรอื่นค่าขนส่ง ค่าจดทะเบียน และค่าใช้จ่ายทั้งปวงไว้แล้ว

ราคาที่เสนอจะต้องเสนอกำหนดยืนราคาไม่น้อยกว่า ๑๒๐ วัน ตั้งแต่วันเสนอราคาโดยภายในกำหนดยืนราคา ผู้ยื่นข้อเสนอต้องรับผิดชอบราคาที่ตนได้เสนอไว้และจะถอนการเสนอราคามิได้

๔.๓ ผู้ยื่นข้อเสนอจะต้องเสนอกำหนดเวลาดำเนินการก่อสร้างแล้วเสร็จไม่เกิน ๒๗๐ วัน นับถัดจากวันลงนามในสัญญาจ้างก่อสร้าง

๔.๔ ก่อนเสนอราคา ผู้ยื่นข้อเสนอควรตรวจดูร่างสัญญา แบบรูปและรายการละเอียด และขอบเขตของงานฯลฯ ให้ถี่ถ้วนและเข้าใจเอกสารประกวดราคาอิเล็กทรอนิกส์ทั้งหมดเสียก่อนที่จะตกลงยื่นข้อเสนอตามเงื่อนไขในเอกสารประกวดราคาอิเล็กทรอนิกส์

๔.๕ ผู้ยื่นข้อเสนอจะต้องยื่นข้อเสนอและเสนอราคาทางระบบจัดซื้อจัดจ้างภาครัฐ

ด้วย อิเล็กทรอนิกส์ในวันที่ ระหว่างเวลา น. ถึง น. และเวลาในการเสนอราคาให้ถือตามเวลาของระบบจัดซื้อจัดจ้างภาครัฐด้วยอิเล็กทรอนิกส์เป็นเกณฑ์

เมื่อพ้นกำหนดเวลายื่นข้อเสนอและเสนอราคาแล้ว จะไม่รับเอกสารการยื่นข้อเสนอ และการเสนอราคาใดๆ โดยเด็ดขาด

๔.๖ ผู้ยื่นข้อเสนอต้องจัดทำเอกสารสำหรับใช้ในการเสนอราคาในรูปแบบไฟล์เอกสาร ประเภท PDF File (Portable Document Format) โดยผู้ยื่นข้อเสนอต้องเป็นผู้รับผิดชอบตรวจสอบความครบถ้วน ถูกต้อง และชัดเจนของเอกสาร PDF File ก่อนที่จะยืนยันการเสนอราคา แล้วจึงส่งข้อมูล (Upload) เพื่อเป็นการเสนอราคาให้แก่สำนักงาน ผ่านทางระบบจัดซื้อจัดจ้างภาครัฐด้วยอิเล็กทรอนิกส์

๔.๗ คณะกรรมการพิจารณาผลการประกวดราคาอิเล็กทรอนิกส์จะดำเนินการตรวจสอบ คุณสมบัติของผู้ยื่นข้อเสนอแต่ละรายว่า เป็นผู้ยื่นข้อเสนอที่มีผลประโยชน์ร่วมกันกับผู้ยื่นข้อเสนอรายอื่นตามข้อ ๑.๖ (๑) หรือไม่ หากปรากฏว่าผู้ยื่นข้อเสนอรายใดเป็นผู้ยื่นข้อเสนอที่มีผลประโยชน์ร่วมกันกับผู้ยื่นข้อเสนอรายอื่น คณะกรรมการพิจารณาผลฯ จะตัดรายชื่อผู้ยื่นข้อเสนอราคาที่มีผลประโยชน์ร่วมกันนั้นออกจากการเป็นผู้ยื่นข้อเสนอ

หากปรากฏต่อคณะกรรมการพิจารณาผลฯ ว่า ก่อนหรือในขณะ ที่มีการพิจารณาข้อเสนอ มีผู้ยื่นข้อเสนอรายใดกระทำการอันเป็นการขัดขวางการแข่งขันอย่างเป็นธรรมตาม ข้อ ๑.๖ (๒) และคณะกรรมการพิจารณาผลฯ เชื่อว่ามีการกระทำอันเป็นการขัดขวางการแข่งขันอย่างเป็นธรรม คณะกรรมการพิจารณาผลฯ จะตัดรายชื่อผู้ยื่นข้อเสนอรายนั้นออกจากการเป็นผู้ยื่นข้อเสนอ และสำนักงาน จะพิจารณาลงโทษผู้ยื่นข้อเสนอดังกล่าวเป็นผู้ทิ้งงาน เว้นแต่ สำนักงาน จะพิจารณาเห็นว่า ผู้ยื่นข้อเสนอรายนั้นมิใช่เป็นผู้ริเริ่มให้มีการกระทำดังกล่าวและได้ให้ความร่วมมือเป็นประโยชน์ต่อการพิจารณาของสำนักงาน

๔.๘ ผู้ยื่นข้อเสนอจะต้องปฏิบัติ ดังนี้

(๑) ปฏิบัติตามเงื่อนไขที่ระบุไว้ในเอกสารประกวดราคาอิเล็กทรอนิกส์

(๒) ราคาที่เสนอจะต้องเป็นราคาที่รวมภาษีมูลค่าเพิ่ม และภาษีอื่นๆ (ถ้ามี) รวมค่าใช้จ่ายทั้งปวงไว้ด้วยแล้ว

(๓) ผู้ยื่นข้อเสนอจะต้องลงทะเบียนเพื่อเข้าสู่กระบวนการเสนอราคา ตามวันเวลา ที่กำหนด

(๔) ผู้ยื่นข้อเสนอจะถอนการเสนอราคาที่เสนอแล้วไม่ได้

(๕) ผู้ยื่นข้อเสนอต้องศึกษาและทำความเข้าใจในระบบและวิธีการเสนอราคาด้วยวิธีประกวดราคาอิเล็กทรอนิกส์ ของกรมบัญชีกลางที่แสดงไว้ในเว็บไซต์ www.gprocurement.go.th

๔.๙ ผู้ยื่นข้อเสนอที่เป็นผู้ชนะการเสนอราคาต้องจัดทำแผนการใช้พัสดุที่ผลิตภายในประเทศและแผนการใช้เหล็กที่ผลิตในประเทศ โดยยื่นให้หน่วยงานของรัฐภายใน ๖๐ วัน นับถัดจากวันลงนามในสัญญา เว้นแต่กรณีที่ระยะเวลาดำเนินการตามสัญญาไม่เกิน ๖๐ วัน

๔.๑๐ คู่สัญญาต้องจัดทำแผนการทำงานมาให้ภายใน ๗ วัน นับถัดจากวันลงนามในสัญญา เว้นแต่เป็นกรณีสัญญามีอายุไม่เกิน ๙๐ วัน หรือกรณีการจ้างก่อสร้างซึ่งสัญญาหรือบันทึกข้อตกลงเป็น

หนังสือที่มีวงเงินไม่เกิน ๕๐๐,๐๐๐ บาท ทั้งนี้ แผนการทำงานดังกล่าวให้ถือเป็นเอกสารส่วนหนึ่งของสัญญา

๕. หลักประกันการเสนอราคา

ผู้ยื่นข้อเสนอต้องวางหลักประกันการเสนอราคาพร้อมกับการเสนอราคาทางระบบการจัดซื้อจัดจ้างภาครัฐด้วยอิเล็กทรอนิกส์ โดยใช้หลักประกันอย่างหนึ่งอย่างใดดังต่อไปนี้ จำนวน ๒,๔๙๗,๐๐๐.๐๐ บาท (สองล้านสี่แสนเก้าหมื่นเจ็ดพันบาทถ้วน)

๕.๑ เงินสด

๕.๒ หนังสือค้ำประกันอิเล็กทรอนิกส์ของธนาคารภายในประเทศตามแบบที่คณะกรรมการนโยบายกำหนด

๕.๓ พันธบัตรรัฐบาลไทย

๕.๔ หนังสือค้ำประกันของบริษัทเงินทุนหรือบริษัทเงินทุนหลักทรัพย์ที่ได้รับอนุญาตให้ ประกอบกิจการเงินทุนเพื่อการพาณิชย์และประกอบธุรกิจค้ำประกันตามประกาศของธนาคารแห่งประเทศไทย ตามรายชื่อบริษัทเงินทุนที่ธนาคารแห่งประเทศไทยแจ้งเวียนให้ทราบ โดยอนุโลมให้ใช้ตามตัวอย่างหนังสือค้ำประกันของธนาคารที่คณะกรรมการนโยบายกำหนด

กรณีที่ผู้ยื่นข้อเสนอนำพันธบัตรรัฐบาลไทยหรือหนังสือค้ำประกันของบริษัทเงินทุนหรือบริษัทเงินทุนหลักทรัพย์ มาวางเป็นหลักประกันการเสนอราคาจะต้องส่งต้นฉบับเอกสารดังกล่าวมาให้สำนักงานตรวจสอบความถูกต้องในวันที่ ระหว่างเวลา น. ถึง น.

กรณีที่ผู้ยื่นข้อเสนอประสงค์จะวางหลักประกันการเสนอราคาเป็นเงินสด ให้ผู้ยื่นข้อเสนอดำเนินการชำระเงินผ่านช่องทางการชำระเงิน ดังนี้

ผ่านบริการรับชำระเงิน (Bill Payment) ผ่านระบบ KTB Corporate Online ตามใบแจ้งการชำระเงิน ที่แนบมาพร้อมกับเอกสารเชิญชวนนี้

และส่งหลักฐานการชำระเงินกับธนาคาร พร้อมทั้งแบบแจ้งความประสงค์ชำระเงินค่าหลักประกันการเสนอราคา (เฉพาะกรณีที่มีหลักประกันการเสนอราคาหลายรายการพิจารณา) มาให้ สำนักงาน ตรวจสอบความถูกต้อง โดยยื่นมาพร้อมกับการยื่นข้อเสนอผ่านระบบ e-GP โดยการชำระเงินและส่งหลักฐานการชำระเงินให้ดำเนินการในวันและเวลาที่หน่วยงานของรัฐกำหนดให้เป็นวันและเวลาเสนอราคาเท่านั้น

กรณีที่ผู้ยื่นข้อเสนอที่ยื่นข้อเสนอในรูปแบบของ "กิจการร่วมค้า" ประสงค์จะใช้หนังสือค้ำประกันอิเล็กทรอนิกส์ของธนาคารในประเทศเป็นหลักประกันการเสนอราคาให้ระบุชื่อผู้เข้าร่วมค้ารายที่สัญญาร่วมค้ากำหนดให้เป็นผู้เข้ายื่นข้อเสนอกับหน่วยงานของรัฐเป็นผู้ยื่นข้อเสนอ

หลักประกันการเสนอราคาตามข้อนี้ สำนักงานจะคืนให้ผู้ยื่นข้อเสนอหรือผู้ค้ำประกันภายใน ๑๕ วัน นับถัดจากวันที่สำนักงานได้พิจารณาเห็นชอบรายงานผลคัดเลือกผู้ชนะการประกวดราคาเรียบร้อยแล้ว เว้นแต่ผู้ยื่นข้อเสนอรายที่คัดเลือกไว้ซึ่งเสนอราคาต่ำสุดหรือได้คะแนนรวมสูงสุดไม่เกิน ๓ ราย ให้คืนได้ต่อเมื่อได้ทำสัญญาหรือข้อตกลง หรือผู้ยื่นข้อเสนอได้พ้นจากข้อผูกพันแล้ว

การคืนหลักประกันการเสนอราคา ไม่ว่าในกรณีใด ๆ จะคืนให้โดยไม่มีดอกเบี้ย

๖. **หลักเกณฑ์และสิทธิในการพิจารณา**

๖.๑ ในการพิจารณาผลการยื่นข้อเสนอประกวดราคาอิเล็กทรอนิกส์ครั้งนี้ สำนักงานจะพิจารณาตัดสินโดยใช้ หลักเกณฑ์ราคา

๖.๒ การพิจารณาผู้ชนะการยื่นข้อเสนอ

กรณีใช้หลักเกณฑ์ราคาในการพิจารณาผู้ชนะการยื่นข้อเสนอ สำนักงาน จะพิจารณาจาก ราคารวม

๖.๓ หากผู้ยื่นข้อเสนอรายใดมีคุณสมบัติไม่ถูกต้องตามข้อ ๒ หรือยื่นหลักฐานการยื่นข้อเสนอไม่ถูกต้อง หรือไม่ครบถ้วนตามข้อ ๓ หรือยื่นข้อเสนอไม่ถูกต้องตามข้อ ๔ คณะกรรมการพิจารณาผลฯ จะไม่รับพิจารณาข้อเสนอของผู้ยื่นข้อเสนอรายนั้น เว้นแต่ ผู้ยื่นข้อเสนอรายใดเสนอเอกสารทางเทคนิคหรือแบบรูปและรายการละเอียดและขอบเขตของงานที่จะจ้างไม่ครบถ้วน หรือเสนอรายละเอียดแตกต่างไปจากเงื่อนไขที่สำนักงานกำหนดไว้ในประกาศและเอกสารประกวดราคาอิเล็กทรอนิกส์ ในส่วนที่มิใช่สาระสำคัญและความแตกต่างนั้น ไม่มีผลทำให้เกิดการได้เปรียบเสียเปรียบ ต่อผู้ยื่นข้อเสนอรายอื่น หรือเป็นการผิดพลาดเล็กน้อย คณะกรรมการพิจารณาผลฯ อาจพิจารณาผ่อนปรนการตัดสิทธิ ผู้ยื่นข้อเสนอรายนั้น

๖.๔ สำนักงานสงวนสิทธิ์ไม่พิจารณาข้อเสนอของผู้ยื่นข้อเสนอโดยไม่มีการผ่อนผันในกรณีดังต่อไปนี้

(๑) ไม่กรอกชื่อผู้ยื่นข้อเสนอในการเสนอราคาทางระบบจัดซื้อจัดจ้าง ด้วยอิเล็กทรอนิกส์

(๒) เสนอรายละเอียดแตกต่างไปจากเงื่อนไขที่กำหนดในเอกสารประกวดราคา อิเล็กทรอนิกส์ที่เป็นสาระสำคัญ หรือมีผลทำให้เกิดความได้เปรียบเสียเปรียบแก่ผู้ยื่นข้อเสนอรายอื่น

๖.๕ ในการตัดสินการประกวดราคาอิเล็กทรอนิกส์หรือในการทำสัญญา คณะกรรมการพิจารณาผลฯ หรือสำนักงาน มีสิทธิให้ผู้ยื่นข้อเสนอชี้แจงข้อเท็จจริงเพิ่มเติมได้ สำนักงานมีสิทธิที่จะไม่รับข้อเสนอ ไม่รับราคา หรือไม่ทำสัญญา หากข้อเท็จจริงดังกล่าวไม่เหมาะสมหรือไม่ถูกต้อง

๖.๖ สำนักงานทรงไว้ซึ่งสิทธิที่จะไม่รับราคาต่ำสุด หรือราคาหนึ่งราคาใด หรือราคาที่เสนอทั้งหมดก็ได้ และอาจพิจารณาเลือกจ้างในจำนวน หรือขนาด หรือเฉพาะรายการหนึ่งรายการใด หรืออาจจะยกเลิก การประกวดราคาอิเล็กทรอนิกส์โดยไม่พิจารณาจัดจ้างก่อสร้างเลยก็ได้ สุดแต่จะพิจารณา ทั้งนี้ เพื่อประโยชน์ของทางราชการเป็นสำคัญ และให้ถือว่าการตัดสินของ สำนักงานเป็นเด็ดขาด ผู้ยื่นข้อเสนอจะเรียกร้องค่าใช้จ่าย หรือค่าเสียหายใดๆ มิได้ รวมทั้ง สำนักงานจะพิจารณายกเลิกการประกวดราคาอิเล็กทรอนิกส์และลงโทษผู้ยื่นข้อเสนอเป็นผู้ทิ้งงาน ไม่ว่าจะเป็นผู้ยื่นข้อเสนอที่ได้รับการคัดเลือกหรือไม่ก็ตาม หากมีเหตุที่เชื่อถือได้ว่ายื่นข้อเสนอกระทำการโดยไม่สุจริต เช่น การเสนอเอกสารอันเป็นเท็จ หรือใช้ชื่อบุคคลธรรมดาหรือนิติบุคคลอื่นมาเสนอราคาแทน เป็นต้น

ในกรณีที่ผู้ยื่นข้อเสนอรายที่เสนอราคาต่ำสุด เสนอราคาต่ำจนคาดหมายได้ว่าไม่อาจดำเนินงานตามเอกสารประกวดราคาอิเล็กทรอนิกส์ได้ คณะกรรมการพิจารณาผลฯ หรือสำนักงาน จะให้ผู้

ยื่นข้อเสนอนั้นชี้แจงและแสดงหลักฐานที่ทำให้เชื่อได้ว่า ผู้ยื่นข้อเสนอสามารถดำเนินการตามเอกสารประกวดราคาอิเล็กทรอนิกส์ให้เสร็จสมบูรณ์ หากคำชี้แจงไม่เป็นที่รับฟังได้ สำนักงาน มีสิทธิที่จะไม่รับข้อเสนอหรือไม่รับราคาของผู้ยื่นข้อเสนอรายนั้น ทั้งนี้ ผู้ยื่นข้อเสนอดังกล่าวไม่มีสิทธิเรียกร้องค่าใช้จ่ายหรือค่าเสียหายใดๆ จากสำนักงาน

๖.๗ ก่อนลงนามในสัญญา สำนักงาน อาจประกาศยกเลิกการประกวดราคาอิเล็กทรอนิกส์ หากปรากฏว่ามีการกระทำที่เข้าลักษณะผู้ยื่นข้อเสนอที่ชนะการประกวดราคาหรือที่ได้รับการคัดเลือกมีผลประโยชน์ร่วมกัน หรือมีส่วนได้เสียกับผู้ยื่นข้อเสนอรายอื่น หรือขัดขวางการแข่งขันอย่างเป็นธรรม หรือสมยอมกันกับผู้ยื่นข้อเสนอรายอื่น หรือเจ้าหน้าที่ในการเสนอราคา หรือส่อว่ากระทำการทุจริตอื่นใดในการเสนอราคา

๖.๘ หากผู้ยื่นข้อเสนอซึ่งเป็นผู้ประกอบการ SMEs เสนอราคาสูงกว่าราคาต่ำสุดของผู้ยื่นข้อเสนอรายอื่นที่ไม่เกินร้อยละ ๑๐ ให้จัดซื้อจัดจ้างกับผู้ประกอบการ SMEs ดังกล่าว โดยจัดเรียงลำดับผู้ยื่นข้อเสนอซึ่งเป็นผู้ประกอบการ SMEs ซึ่งเสนอราคาสูงกว่าราคาต่ำสุดของผู้ยื่นข้อเสนอรายอื่นไม่เกินร้อยละ ๑๐ ที่จะเรียกมาทำสัญญาไม่เกิน ๓ ราย

ผู้ยื่นข้อเสนอที่เป็นกิจการร่วมค้าที่จะได้สิทธิตามวรรคหนึ่ง ผู้เข้าร่วมค้าทุกรายจะต้องเป็นผู้ประกอบการ SMEs

ทั้งนี้ ผู้ประกอบการ SMEs ที่จะได้แต้มต่อด้านราคาตามวรรคหนึ่ง จะต้องมีวงเงินสัญญาสะสมตามปีปฏิทินรวมกับราคาที่เสนอในครั้งนี้แล้ว มีมูลค่ารวมกันไม่เกินมูลค่าของรายได้ตามขนาดที่ขึ้นทะเบียนไว้กับ สสว.

๖.๙ หากผู้ยื่นข้อเสนอซึ่งมิใช่ผู้ประกอบการ SMEs แต่เป็นบุคคลธรรมดาที่ถือสัญชาติไทยหรือนิติบุคคลที่จัดตั้งขึ้นตามกฎหมายไทยเสนอราคาสูงกว่าราคาต่ำสุดของผู้ยื่นข้อเสนอซึ่งเป็นบุคคลธรรมดาที่มิได้ถือสัญชาติไทยหรือนิติบุคคลที่จัดตั้งขึ้นตามกฎหมายของต่างประเทศไม่เกินร้อยละ ๓ ให้จัดซื้อจัดจ้างกับบุคคลธรรมดาที่ถือสัญชาติไทยหรือนิติบุคคลที่จัดตั้งขึ้นตามกฎหมายไทยดังกล่าว

ผู้ยื่นข้อเสนอที่เป็นกิจการร่วมค้าที่จะได้สิทธิตามวรรคหนึ่ง ผู้เข้าร่วมค้าทุกรายจะต้องเป็นบุคคลธรรมดาที่ถือสัญชาติไทยหรือนิติบุคคลที่จัดตั้งขึ้นตามกฎหมายไทย

๗. การทำสัญญาจ้างก่อสร้าง

ผู้ชนะการประกวดราคาอิเล็กทรอนิกส์จะต้องทำสัญญาจ้างตามแบบสัญญา ดังระบุในข้อ ๑.๓ หรือทำข้อตกลงเป็นหนังสือกับสำนักงาน ภายใน ๗ วัน นับถัดจากวันที่ได้รับแจ้ง และจะต้องวางหลักประกันสัญญาเป็นจำนวนเงินเท่ากับร้อยละ ๕ ของราคาค่าจ้างที่ประกวดราคาอิเล็กทรอนิกส์ ให้สำนักงานยึดถือไว้ในขณะทำสัญญาโดยใช้หลักประกันอย่างหนึ่งอย่างใด ดังต่อไปนี้

๗.๑ เงินสด

๗.๒ เช็คหรือดราฟท์ที่ธนาคารเซ็นสั่งจ่าย ซึ่งเป็นเช็คหรือดราฟท์ลงวันที่ที่ใช้เช็คหรือดราฟท์นั้น ชำระต่อเจ้าหน้าที่ในวันทำสัญญา หรือก่อนวันนั้นไม่เกิน ๓ วันทำการ

๗.๓ หนังสือค้ำประกันของธนาคารภายในประเทศ ตามตัวอย่างที่คณะกรรมการ

นโยบายกำหนด ดังระบุในข้อ ๑.๔ (๒) หรือจะเป็นหนังสือค้ำประกันอิเล็กทรอนิกส์ตามวิธีการที่กรมบัญชีกลางกำหนด

๗.๔ หนังสือค้ำประกันของบริษัทเงินทุน หรือบริษัทเงินทุนหลักทรัพย์ที่ได้รับอนุญาตให้ประกอบกิจการเงินทุนเพื่อการพาณิชย์และประกอบธุรกิจค้ำประกันตามประกาศของธนาคารแห่งประเทศไทย ตามรายชื่อบริษัทเงินทุนที่ธนาคารแห่งประเทศไทยแจ้งเวียนให้ทราบ โดยอนุโลมให้ใช้ตามตัวอย่างหนังสือค้ำประกันของธนาคารที่คณะกรรมการนโยบายกำหนด ดังระบุในข้อ ๑.๔ (๒)

๗.๕ พันธบัตรรัฐบาลไทย

หลักประกันนี้จะคืนให้ โดยไม่มีดอกเบี้ยภายใน ๑๕ วันนับถัดจากวันที่ผู้ชนะการประกวดราคาอิเล็กทรอนิกส์ (ผู้รับจ้าง) พ้นจากข้อผูกพันตามสัญญาจ้างแล้ว

๘. ค่าจ้างและการจ่ายเงิน

สำนักงานจะจ่ายค่าจ้างต่อหน่วยของงานแต่ละรายการที่ได้ทำสำเร็จจริงตามราคาต่อหน่วย ที่กำหนดไว้ในใบแจ้งปริมาณงานและราคา นอกจากในกรณีต่อไปนี้

(๑) เมื่อปริมาณงานที่ทำเสร็จจริงในส่วนที่เกินกว่าร้อยละ ๑๒๕ (หนึ่งร้อยยี่สิบห้า) แต่ไม่เกินร้อยละ ๑๕๐ (หนึ่งร้อยห้าสิบ) ของปริมาณงานที่กำหนดไว้ในสัญญาหรือใบแจ้งปริมาณงานและราคา จะจ่ายให้ในอัตราร้อยละ ๙๐ (เก้าสิบ) ของราคาต่อหน่วยตามสัญญา

(๒) เมื่อปริมาณงานที่ทำเสร็จจริงในส่วนที่เกินกว่าร้อยละ ๑๕๐ (หนึ่งร้อยห้าสิบ) ของปริมาณงานที่กำหนดไว้ในสัญญาหรือใบแจ้งปริมาณงานและราคา จะจ่ายให้ในอัตราร้อยละ ๘๓ (แปดสิบสาม) ของราคาต่อหน่วยตามสัญญา

(๓) เมื่อปริมาณงานที่ทำเสร็จจริงน้อยกว่าร้อยละ ๗๕ (เจ็ดสิบห้า) ของปริมาณงานที่กำหนด ไว้ในสัญญาหรือใบแจ้งปริมาณงานและราคา จะจ่ายให้ตามราคาต่อหน่วยในสัญญา และจะจ่ายเพิ่มชดเชยเป็นค่า overhead และ mobilization สำหรับงานรายการนั้น ในอัตราร้อยละ ๑๗ (สิบเจ็ด) ของผลต่างระหว่างปริมาณงานทั้งหมดของงานรายการนั้นตามสัญญาโดยประมาณ กับปริมาณงานที่ทำเสร็จจริงคูณด้วยราคาต่อหน่วยตามสัญญา ทั้งนี้ การจ่ายเงินเพิ่มชดเชยเป็นค่า Overhead และ Mobilization ดังกล่าว ผู้ว่าจ้างจะจ่ายให้แก่ผู้รับจ้างในงวดสุดท้ายของการจ่ายเงินค่างานตามสัญญา

(๔) สำนักงานจะจ่ายเงินที่เพิ่มขึ้นตาม (๑) และ (๒) ดังกล่าวข้างต้น ในงวดสุดท้ายของการจ่ายเงิน หรือก่อนงวดสุดท้ายของการจ่ายเงิน ตามที่สำนักงานจะพิจารณาตามที่เห็นสมควร เว้นแต่กรณีที่สำนักงานพิจารณาเห็นว่าปริมาณงานที่ทำเสร็จจริงดังกล่าว มิได้มีส่วนเกี่ยวข้องกับงานอื่นที่เหลือ อีกทั้งงานที่เหลืออยู่ก็มิได้มีผลกระทบต่อการจ่ายเงินค่างานที่แล้วเสร็จจริงในงวดดังกล่าว ทั้งนี้ สำนักงาน อาจจ่ายเงินที่เพิ่มขึ้นให้แก่ผู้รับจ้างพร้อมกับการจ่ายเงินค่างานงวดนั้น ๆ และการพิจารณาว่างานใดอยู่ในหลักเกณฑ์ดังกล่าวหรือไม่เป็นดุลพินิจโดยเด็ดขาดของสำนักงาน

สำนักงานจะจ่ายเงินค่าจ้างให้แก่ผู้รับจ้างเป็นรายเดือนตามเนื้องานที่ทำเสร็จจริง เมื่อ สำนักงานหรือเจ้าหน้าที่ของ สำนักงาน ได้ทำการตรวจสอบผลงานที่ทำเสร็จแล้ว และปรากฏว่าเป็นที่พอใจตรงตามข้อกำหนดแห่งสัญญาทุกประการ สำนักงาน จะออกหนังสือรับรองการรับมอบงานนั้นให้ไว้แก่ผู้

รับจ้าง

การจ่ายเงินงวดสุดท้ายจะจ่ายให้เมื่องานทั้งหมดตามสัญญาได้แล้วเสร็จทุกประการ

๙. อัตราค่าปรับ

ค่าปรับตามสัญญาจ้างแนบท้ายเอกสารประกวดราคาอิเล็กทรอนิกส์นี้ หรือข้อตกลงจ้างเป็นหนังสือจะกำหนด ดังนี้

๙.๑ กรณีที่ผู้รับจ้างนำงานที่รับจ้างไปจ้างช่วงให้ผู้อื่นทำอีกทอดหนึ่งโดยไม่ได้รับอนุญาตจากสำนักงาน จะกำหนดค่าปรับสำหรับการฝ่าฝืนดังกล่าวเป็นจำนวนร้อยละ ๑๐ ของวงเงินของงานจ้างช่วงนั้น

๙.๒ กรณีที่ผู้รับจ้างปฏิบัติผิดสัญญาจ้างก่อสร้าง นอกเหนือจากข้อ ๙.๑ จะกำหนดค่าปรับเป็นรายวันเป็นจำนวนเงินตายตัวในอัตราร้อยละ ๐.๑๐ ของราคางานจ้าง

๑๐. การรับประกันความชำรุดบกพร่อง

ผู้ชนะการประกวดราคาอิเล็กทรอนิกส์ซึ่งได้ทำสัญญาจ้าง ตามแบบ ดังระบุในข้อ ๑.๓ หรือข้อตกลงจ้างเป็นหนังสือแล้วแต่กรณี จะต้องรับประกันความชำรุดบกพร่องของงานจ้างที่เกิดขึ้นภายในระยะเวลา ไม่น้อยกว่า ๒ ปี นับถัดจากวันที่สำนักงานได้รับมอบงาน โดยต้องรีบจัดการซ่อมแซมแก้ไขให้ใช้การได้ดีดังเดิมภายใน ๑๕ วัน นับถัดจากวันที่ได้รับแจ้งความชำรุดบกพร่อง

๑๑. การจ่ายเงินล่วงหน้า

ผู้ยื่นข้อเสนอมีสิทธิเสนอขอรับเงินล่วงหน้า ในอัตราไม่เกินร้อยละ ๑๕ ของราคาค่าจ้างทั้งหมด แต่ทั้งนี้จะต้องส่งมอบหลักประกันเงินล่วงหน้า เป็นพันธบัตรรัฐบาลไทย หรือหนังสือค้ำประกันหรือหนังสือค้ำประกันอิเล็กทรอนิกส์ของธนาคารภายในประเทศ ตามแบบดังระบุในข้อ ๑.๔ (๓) ให้แก่สำนักงานก่อนการรับเงินล่วงหน้านั้น

๑๒. ข้อสงวนสิทธิ์ในการยื่นข้อเสนอและอื่น ๆ

๑๒.๑ เงินค่าจ้างสำหรับงานจ้างครั้งนี้ ได้มาจากเงินงบประมาณประจำปี พ.ศ. ๒๕๖๙

การลงนามในสัญญาจะกระทำได้ต่อเมื่อ สำนักงานได้รับอนุมัติเงิน ค่าก่อสร้างจากเงินงบประมาณประจำปี พ.ศ. ๒๕๖๙

๑๒.๒ เมื่อสำนักงานได้คัดเลือกผู้ยื่นข้อเสนอรายใดให้เป็นผู้รับจ้าง และได้ตกลงจ้างตามการประกวดราคาอิเล็กทรอนิกส์แล้ว ถ้าผู้รับจ้างจะต้องสั่งหรือนำสิ่งของมาเพื่องานจ้างดังกล่าวเข้ามาจากต่างประเทศ และของนั้นต้องนำเข้ามาโดยทางเรือในเส้นทางที่มีเรือไทยเดินอยู่ และสามารถให้บริการรับขนได้ตามที่รัฐมนตรีว่าการกระทรวงคมนาคมประกาศกำหนด ผู้ยื่นข้อเสนอซึ่งเป็นผู้รับจ้างจะต้องปฏิบัติตามกฎหมายว่าด้วยการส่งเสริมการพาณิชยนาวี ดังนี้

(๑) แจ้งการสั่งหรือนำสิ่งของดังกล่าวเข้ามาจากต่างประเทศต่อกรมเจ้าท่าภายใน ๗ วัน นับตั้งแต่วันที่ผู้รับจ้างสั่งหรือซื้อของจากต่างประเทศ เว้นแต่เป็นของที่รัฐมนตรีว่าการกระทรวงคมนาคมประกาศยกเว้นให้บรรทุกโดยเรืออื่นได้

(๒) จัดการให้สิ่งของดังกล่าวบรรทุกโดยเรือไทย หรือเรือที่มีสิทธิเช่นเดียวกับเรือไทยจากต่างประเทศมายังประเทศไทย เว้นแต่จะได้รับอนุญาตจากกรมเจ้าท่า ให้บรรทุกสิ่งของนั้น โดยเรืออื่น ที่มิใช่เรือไทย ซึ่งจะต้องได้รับอนุญาตเช่นนั้นก่อนบรรทุกของลงเรืออื่น หรือเป็นของที่รัฐมนตรีว่าการกระทรวงคมนาคมประกาศยกเว้นให้บรรทุกโดยเรืออื่น

(๓) ในกรณีที่ไม่ปฏิบัติตาม (๑) หรือ (๒) ผู้รับจ้างจะต้องรับผิดตามกฎหมายว่าด้วยการส่งเสริมการพาณิชยนาวี

๑๒.๓ ผู้ยื่นข้อเสนอซึ่งสำนักงานได้คัดเลือกแล้ว ไม่ไปทำสัญญาหรือข้อตกลงจ้างเป็นหนังสือภายในเวลาที่กำหนดดังระบุไว้ในข้อ ๗ สำนักงานจะริบหลักประกันการยื่นข้อเสนอ หรือเรียกร้องจากผู้ออกหนังสือค้ำประกัน การยื่นข้อเสนอทันที และอาจพิจารณาเรียกร้องให้ชดใช้ความเสียหายอื่น (ถ้ามี) รวมทั้งจะพิจารณาให้เป็นผู้ทิ้งงาน ตามระเบียบกระทรวงการคลังว่าด้วยการจัดซื้อจัดจ้างและการบริหารพัสดุภาครัฐ

๑๒.๔ สำนักงานสงวนสิทธิ์ที่จะแก้ไขเพิ่มเติมเงื่อนไข หรือข้อกำหนดในแบบสัญญาหรือข้อตกลงจ้างเป็นหนังสือให้เป็นไปตามความเห็นของสำนักงานอัยการสูงสุด (ถ้ามี)

๑๒.๕ ในกรณีที่เอกสารแนบท้ายเอกสารประกวดราคาอิเล็กทรอนิกส์นี้ มีความขัดหรือแย้งกันผู้ยื่นข้อเสนอจะต้องปฏิบัติตามคำวินิจฉัยของสำนักงาน คำวินิจฉัยดังกล่าวให้ถือเป็นที่สุด และ ผู้ยื่นข้อเสนอไม่มีสิทธิเรียกร้องค่าใช้จ่ายใดๆ เพิ่มเติม

๑๒.๖ สำนักงาน อาจประกาศยกเลิกการจัดจ้างในกรณีต่อไปนี้ได้ โดยที่ผู้ยื่นข้อเสนอจะเรียกร้องค่าเสียหายใดๆ จากสำนักงานไม่ได้

(๑) สำนักงานไม่ได้รับการจัดสรรเงินที่จะใช้ในการจัดจ้างหรือได้รับจัดสรรแต่ไม่เพียงพอที่ จะทำการจัดจ้างครั้งนี้ต่อไป

(๒) มีการกระทำที่เข้าลักษณะผู้ยื่นข้อเสนอที่ชนะการจัดจ้างหรือที่ได้รับการคัดเลือกมี ผลประโยชน์ร่วมกัน หรือมีส่วนได้เสียกับผู้ยื่นข้อเสนอรายอื่น หรือขัดขวางการแข่งขันอย่างเป็นธรรมหรือสมยอมกันกับผู้ยื่นข้อเสนอรายอื่น หรือเจ้าหน้าที่ในการเสนอราคา หรือส่อว่ากระทำการทุจริตอื่นใดในการเสนอราคา

(๓) การทำการจัดจ้างครั้งนี้ต่อไปอาจก่อให้เกิดความเสียหายแก่สำนักงานหรือกระทบต่อประโยชน์สาธารณะ

(๔) กรณีอื่นในทำนองเดียวกับ (๑) (๒) หรือ (๓) ตามที่กำหนดในกฎกระทรวงซึ่งออกตามความในกฎหมายว่าด้วยการจัดซื้อจัดจ้างและการบริหารพัสดุภาครัฐ

๑๒.๗ ผู้ยื่นข้อเสนอจะต้องเลือกช่องทางการอุทธรณ์และช่องทางการรับหนังสือแจ้งตอบผลการพิจารณาอุทธรณ์ไว้ตั้งแต่ขั้นตอนการยื่นข้อเสนอ และหากผู้ยื่นข้อเสนอมีความประสงค์ที่จะอุทธรณ์ผลการประกาศผู้ชนะการจัดซื้อจัดจ้าง จะต้องยื่นอุทธรณ์และรับหนังสือแจ้งตอบการพิจารณาอุทธรณ์ผ่านช่องทางที่ได้เลือกไว้เท่านั้น

๑๓. การปรับราคาค่างานก่อสร้าง

การปรับราคาค่างานก่อสร้างตามสูตรการปรับราคาดังระบุในข้อ ๑.๕ จะนำมาใช้ในกรณี

ที่ ค่างานก่อสร้างลดลงหรือเพิ่มขึ้น โดยวิธีการต่อไปนี้

ตามเงื่อนไข หลักเกณฑ์ สูตรและวิธีคำนวณที่ใช้กับสัญญาแบบปรับราคาได้ตามมติคณะรัฐมนตรีเมื่อวันที่ ๒๒ สิงหาคม ๒๕๓๒ เรื่อง การพิจารณาช่วยเหลือผู้ประกอบอาชีพงานก่อสร้าง ตามหนังสือสำนักเลขาธิการคณะรัฐมนตรี ที่ นร ๐๒๐๓/ว ๑๐๙ ลงวันที่ ๒๔ สิงหาคม ๒๕๓๒

สูตรการปรับราคา (สูตรค่า K) จะต้องคงที่ที่ระดับที่กำหนดไว้ในวันแล้วเสร็จตามที่กำหนดไว้ในสัญญา หรือภายในระยะเวลาที่สำนักงานได้ขยายออกไป โดยจะใช้สูตรของทางราชการที่ได้ระบุในข้อ ๑.๕

๑๔. มาตรฐานฝีมือช่าง

เมื่อสำนักงานได้คัดเลือกผู้ยื่นข้อเสนอรายใดให้เป็นผู้รับจ้างและได้ตกลงจ้างก่อสร้างตามประกาศนี้แล้วผู้ยื่นข้อเสนอจะต้องตกลงว่าในการปฏิบัติงานก่อสร้างดังกล่าว ผู้ยื่นข้อเสนอจะต้องมีและใช้ผู้ผ่านการทดสอบมาตรฐานฝีมือช่างหรือผู้ผ่านการทดสอบมาตรฐานฝีมือช่างจาก จากสถาบันของทางราชการ หรือผู้มีวุฒิบัตรระดับ ปวช. ปวส. และ ปวท.หรือเทียบเท่าจากสถาบันการศึกษาที่ ก.พ. รับรองให้เข้ารับราชการได้ ในอัตราไม่ต่ำกว่าร้อยละ ๑๐ ของแต่ละสาขาช่างแต่จะต้องมีจำนวนช่างอย่างน้อย ๑ คน ในแต่ละสาขาช่าง ดังต่อไปนี้

๑๔.๑ วิศวกรโครงการ ต้องเป็นผู้ได้รับใบอนุญาตประกอบวิชาชีพวิศวกรรมควบคุมสาขาโยธา ไม่ต่ำกว่าระดับภาคีวิศวกร ตามพระราชบัญญัติวิศวกร พ.ศ. ๒๕๔๒

๑๔.๒ ช่างประจำโครงการ ต้องเป็นผู้มีวุฒิบัตรระดับไม่ต่ำกว่า ปวช. แผนกช่างก่อสร้าง, หรือช่างโยธา มีประสบการณ์ทำงานไม่น้อยกว่า ๓ ปี หรือผู้มีวุฒิบัตรระดับไม่ต่ำกว่า ปวส. แผนกช่างก่อสร้าง หรือช่างโยธา มีประสบการณ์ทำงานไม่น้อยกว่า ๒ ปี หรือผู้ได้รับใบอนุญาตพิเศษเป็นผู้ประกอบวิชาชีพวิศวกรรมควบคุม ตามพระราชบัญญัติวิศวกร พ.ศ. ๒๕๔๒

๑๕. การปฏิบัติตามกฎหมายและระเบียบ

ในระหว่างระยะเวลาการก่อสร้าง ผู้ยื่นข้อเสนอที่ได้รับการคัดเลือกให้เป็นผู้รับจ้างต้องปฏิบัติ ตามหลักเกณฑ์ที่กฎหมายและระเบียบได้กำหนดไว้โดยเคร่งครัด

๑๖. การประเมินผลการปฏิบัติงานของผู้ประกอบการ

สำนักงาน สามารถนำผลการปฏิบัติงานแล้วเสร็จตามสัญญาของผู้ยื่นข้อเสนอที่ได้รับการคัดเลือกให้ เป็นผู้รับจ้างเพื่อนำมาประเมินผลการปฏิบัติงานของผู้ประกอบการ

ทั้งนี้ หากผู้ยื่นข้อเสนอที่ได้รับการคัดเลือกไม่ผ่านเกณฑ์ที่กำหนดจะถูกระงับการยื่นข้อเสนอหรือทำสัญญากับสำนักงาน ไว้ชั่วคราว

กรมทรัพยากรน้ำ โดยสำนักงานทรัพยากรน้ำที่ ๑๑

ตุลาคม ๒๕๖๘

กรมทรัพยากรน้ำ

รายละเอียดประกอบแบบรูปรายการงานก่อสร้าง
โครงการก่อสร้างระบบกระจายน้ำด้วยพลังงานแสงอาทิตย์ห้วยแก้วแมง
หมู่ที่ ๙,๑๐ บ้านนิคมแปลง ๒, นิคมแปลง ๑ ตำบลชานุมาน อำเภอชานุมาน จังหวัดอำนาจเจริญ

๑. ความเป็นมา

แหล่งน้ำโครงการก่อสร้างระบบกระจายน้ำด้วยพลังงานแสงอาทิตย์ห้วยแก้วแมง หมู่ที่ ๙,๑๐ บ้านนิคมแปลง ๒, นิคมแปลง ๑ ตำบลชานุมาน อำเภอชานุมาน จังหวัดอำนาจเจริญ ราษฎรในพื้นที่ส่วนใหญ่ประกอบอาชีพเกษตรกรรมเป็นหลัก และมีแหล่งน้ำแห่งนี้เป็นน้ำต้นทุนที่สำคัญ ในช่วงฤดูแล้ง เมื่อฝนทิ้งช่วงเกษตรจะประสบปัญหาปริมาณน้ำไม่เพียงพอสำหรับแปลงเกษตร เพราะขาดระบบกระจายน้ำและส่งน้ำ เข้าสู่พื้นที่การเกษตร ทำให้ผลผลิตทางการเกษตรได้รับความเสียหาย องค์กรปกครองส่วนท้องถิ่น จึงขอรับการสนับสนุนงบประมาณเพื่อช่วยเหลือและแก้ไขปัญหาดังกล่าว กรมทรัพยากรน้ำโดยสำนักงานทรัพยากรน้ำที่ ๑๑ ได้รับการจัดสรรงบประมาณในรายการโครงการก่อสร้างระบบกระจายน้ำด้วยพลังงานแสงอาทิตย์ห้วยแก้วแมง หมู่ที่ ๙,๑๐ บ้านนิคมแปลง ๒, นิคมแปลง ๑ ตำบลชานุมาน อำเภอชานุมาน จังหวัดอำนาจเจริญ งบประมาณ ๔๙,๙๔๐,๐๐๐.-บาท (สี่สิบเก้าล้านเก้าแสนสี่หมื่นบาทถ้วน) เพื่อแก้ไขปัญหาดังกล่าว

๒. วัตถุประสงค์

๒.๑ เพื่อเป็นการบริหาร จัดการทรัพยากรน้ำในพื้นที่

๒.๒ เพื่อพัฒนาระบบส่งน้ำ สนับสนุนการเกษตร และอุปโภค-บริโภค

๒.๓ เพื่อสนับสนุนให้เกษตรกรมีรายได้ในช่วงฤดูแล้ง ลดการย้ายที่ทำกินเข้าสู่เมือง

๓. คุณสมบัติของผู้ยื่นข้อเสนอ

๓.๑ มีความสามารถตามกฎหมาย

๓.๒ ไม่เป็นบุคคลล้มละลาย

๓.๓ ไม่อยู่ระหว่างเลิกกิจการ

๓.๔ ไม่เป็นบุคคลซึ่งอยู่ระหว่างถูกระงับการยื่นข้อเสนอหรือทำสัญญากับหน่วยงานของรัฐไว้ชั่วคราว เนื่องจากเป็นผู้ที่ไม่ผ่านเกณฑ์การประเมินผลการปฏิบัติงานของผู้ประกอบการตามระเบียบที่รัฐมนตรีว่าการกระทรวงการคลังกำหนดตามที่ประกาศเผยแพร่ในระบบเครือข่ายสารสนเทศของกรมบัญชีกลาง

๓.๕ ไม่เป็นบุคคลซึ่งถูกระบุชื่อไว้ในบัญชีรายชื่อผู้ทิ้งงานและได้แจ้งเวียนชื่อให้เป็นผู้ทิ้งงานของหน่วยงานของรัฐในระบบเครือข่ายสารสนเทศของกรมบัญชีกลาง ซึ่งรวมถึงนิติบุคคลที่ผู้ทิ้งงานเป็นหุ้นส่วนผู้จัดการ กรรมการผู้จัดการ ผู้บริหาร ผู้มีอำนาจในการดำเนินงานในกิจการของนิติบุคคลนั้นด้วย

๓.๖ มีคุณสมบัติและไม่มีลักษณะต้องห้ามตามที่คณะกรรมการนโยบายการจัดซื้อจัดจ้างและการบริหารพัสดุภาครัฐกำหนดในราชกิจจานุเบกษา

๓.๗ เป็นนิติบุคคลผู้มีอาชีพรับจ้างงานก่อสร้างที่ประกวดราคาอิเล็กทรอนิกส์ดังกล่าว

๓.๘ ไม่เป็นผู้มีผลประโยชน์ร่วมกันกับผู้ยื่นข้อเสนอรายอื่นที่เข้ายื่นข้อเสนอให้แก่กรม ณ วันประกาศประกวดราคาอิเล็กทรอนิกส์ หรือไม่เป็นผู้กระทำการอันเป็นการขัดขวาง การแข่งขันอย่างเป็นธรรม ในการประกวดราคาอิเล็กทรอนิกส์ครั้งนี้

๓.๙ ไม่เป็นผู้ได้รับเอกสิทธิ์หรือความคุ้มกัน ซึ่งอาจปฏิเสธไม่ยอมขึ้นศาลไทย เว้นแต่รัฐบาลของผู้ยื่นข้อเสนอได้มีคำสั่งให้สละเอกสิทธิ์และความคุ้มกันเช่นว่านั้น

๓.๑๐ เป็นผู้ประกอบการที่ขึ้นทะเบียนงานก่อสร้างสาขางานก่อสร้างชลประทาน ไม่น้อยกว่าชั้น ๔ ประเภทหลักเกณฑ์เฉพาะอื่น ๆ ไว้กับกรมบัญชีกลาง

๓.๑๑ ผู้ยื่นข้อเสนอที่ยื่นข้อเสนอในรูปแบบของ "กิจการร่วมค้า" ต้องมีคุณสมบัติ ดังนี้

(๑) การกำหนดสัดส่วนในการเข้าร่วมค้าของคู่สัญญา

กรณีที่ข้อตกลงฯ กำหนดให้ผู้เข้าร่วมค้ารายใดรายหนึ่งเป็นผู้เข้าร่วมค้าหลัก ข้อตกลงฯ จะต้องมีการกำหนดสัดส่วนหน้าที่ และความรับผิดชอบในปริมาณงาน สิ่งของ หรือมูลค่าตามสัญญาของผู้เข้าร่วมค้าหลักมากกว่าผู้เข้าร่วมค้ารายอื่นทุกราย

(๒) กรณีที่ข้อตกลงฯ กำหนดให้ผู้เข้าร่วมค้ารายใดรายหนึ่งเป็นผู้เข้าร่วมค้าหลัก กิจการร่วมค้านั้นต้องใช้ผลงานของผู้เข้าร่วมค้าหลักรายเดียวเป็นผลงานของกิจการร่วมค้าที่ยื่นข้อเสนอ

สำหรับข้อตกลงฯ ที่ไม่ได้กำหนดให้ผู้เข้าร่วมค้ารายใดเป็นผู้เข้าร่วมค้าหลักผู้เข้าร่วมค้าทุกรายจะต้องมีคุณสมบัติครบถ้วนตามเงื่อนไขที่กำหนดไว้ในเอกสารเชิญชวน

(๓) งานก่อสร้างที่ขึ้นทะเบียนไว้กับกรมบัญชีกลางตามสาขางานก่อสร้างที่คณะกรรมการราคากลางและขึ้นทะเบียนผู้ประกอบการกำหนด

กรณีที่ข้อตกลงฯ กำหนดให้ผู้เข้าร่วมค้ารายใดรายหนึ่งเป็นผู้เข้าร่วมค้าหลักผู้เข้าร่วมค้าหลักจะต้องเป็นผู้ประกอบการที่ขึ้นทะเบียนงานก่อสร้างสาขางานก่อสร้างชลประทานไม่น้อยกว่าชั้น ๔ ประเภทหลักเกณฑ์เฉพาะอื่นๆ ไว้กับกรมบัญชีกลาง ในส่วนของผู้เข้าร่วมค้าที่ไม่ใช่ผู้เข้าร่วมค้าหลักจะเป็นผู้ประกอบการที่ขึ้นทะเบียนในสาขางานก่อสร้างไว้กับกรมบัญชีกลางหรือไม่ก็ได้

สำหรับข้อตกลงฯ ที่ไม่ได้กำหนดให้ผู้เข้าร่วมค้ารายใดเป็นผู้เข้าร่วมค้าหลักผู้เข้าร่วมค้าทุกรายจะต้องมีคุณสมบัติครบถ้วนตามเงื่อนไขที่กำหนดไว้ในเอกสารเชิญชวน

(๔) การยื่นข้อเสนอของกิจการร่วมค้า

(๔.๑) กรณีที่ข้อตกลงฯ กำหนดให้มีการมอบหมายผู้เข้าร่วมค้ารายใดรายหนึ่งเป็นผู้ยื่นข้อเสนอในนามกิจการร่วมค้า การยื่นข้อเสนอดังกล่าวไม่ต้องมีหนังสือมอบอำนาจ

สำหรับข้อตกลงฯ ที่ไม่ได้กำหนดให้ผู้เข้าร่วมค้ารายใดเป็นผู้ยื่นข้อเสนอ ผู้เข้าร่วมค้าทุกรายจะต้องลงลายมือชื่อในหนังสือมอบอำนาจให้ผู้เข้าร่วมค้ารายใดรายหนึ่งเป็นผู้ยื่นข้อเสนอในนามกิจการร่วมค้า

๓.๑๒ ผู้ยื่นข้อเสนอต้องลงทะเบียนที่มีข้อมูลถูกต้องครบถ้วนในระบบจัดซื้อจัดจ้างภาครัฐด้วยอิเล็กทรอนิกส์ (Electronic Government Procurement : e - GP) ของกรมบัญชีกลาง

๓.๑๓ ผู้ยื่นข้อเสนอต้องมีมูลค่าสุทธิของกิจการ ดังนี้

(๑) กรณีผู้ยื่นข้อเสนอเป็นนิติบุคคลที่จัดตั้งขึ้นตามกฎหมายไทยหรือต่างประเทศซึ่งได้จดทะเบียนเกินกว่า ๑ ปี ต้องมีมูลค่าสุทธิของกิจการ จากผลต่างระหว่างสินทรัพย์สุทธิหักด้วยหนี้สินสุทธิที่ปรากฏในงบแสดงฐานะการเงินที่มีการตรวจรับรองแล้ว ซึ่งจะต้องแสดงค่าเป็นบวก ๑ ปีสุดท้ายก่อนวันยื่นข้อเสนอ งบแสดงฐานะการเงิน ๑ ปีสุดท้ายก่อนวันยื่นข้อเสนอ หมายถึง งบแสดงฐานะการเงินย้อนไปก่อนวันที่หน่วยงานของรัฐกำหนดให้เป็นวันยื่นข้อเสนอ ๑ ปีปฏิทิน เว้นแต่กรณีนิติบุคคลที่จัดตั้งขึ้นตามกฎหมายไทย หากวันยื่นข้อเสนอเป็นช่วงระยะเวลาที่กรมพัฒนาธุรกิจการค้ากำหนดให้นิติบุคคลยื่นงบแสดงฐานะการเงินกับกรมพัฒนาธุรกิจการค้า ซึ่งจะอยู่ในช่วงเดือนมกราคม - เดือนพฤษภาคม ของทุกปี โดยนิติบุคคลที่เป็นผู้ยื่นข้อเสนอนั้นยังอยู่ในช่วงของการยื่นงบแสดงฐานะการเงินกับกรมพัฒนาธุรกิจการค้า คือ ช่วงเดือนมกราคม - เดือนพฤษภาคม กรณีนี้ให้สามารถยื่นงบแสดงฐานะการเงินย้อนไปอีก ๑ ปี ได้

(๒) กรณีผู้ยื่นข้อเสนอเป็นนิติบุคคลที่จัดตั้งขึ้นตามกฎหมายไทย ซึ่งยังไม่มีการรายงานงบแสดงฐานะการเงินกับกรมพัฒนาธุรกิจการค้า ให้พิจารณาการกำหนดมูลค่าของทุนจดทะเบียน โดยผู้ยื่นข้อเสนอจะต้องมีทุนจดทะเบียนที่เรียกชำระมูลค่าหุ้นแล้ว ณ วันที่ยื่นข้อเสนอ ไม่ต่ำกว่า ๘ ล้านบาท

(๑) มูลค่าการจัดซื้อจัดจ้างไม่เกิน ๑ ล้านบาท ไม่ต้องกำหนดทุนจดทะเบียน

(๒) มูลค่าการจัดซื้อจัดจ้างเกิน ๑ ล้านบาท แต่ไม่เกิน ๕ ล้านบาท ต้องมีทุนจดทะเบียนไม่ต่ำกว่า ๑ ล้านบาท

(๓) มูลค่าการจัดซื้อจัดจ้างเกิน ๕ ล้านบาท แต่ไม่เกิน ๑๐ ล้านบาท ต้องมีทุนจดทะเบียนไม่ต่ำกว่า ๒ ล้านบาท

(๔) มูลค่าการจัดซื้อจัดจ้างเกิน ๑๐ ล้านบาท แต่ไม่เกิน ๒๐ ล้านบาท ต้องมีทุนจดทะเบียนไม่ต่ำกว่า ๓ ล้านบาท

(๕) มูลค่าการจัดซื้อจัดจ้างเกิน ๒๐ ล้านบาท แต่ไม่เกิน ๖๐ ล้านบาท ต้องมีทุนจดทะเบียนไม่ต่ำกว่า ๘ ล้านบาท

(๖) มูลค่าการจัดซื้อจัดจ้างเกิน ๖๐ ล้านบาท แต่ไม่เกิน ๑๕๐ ล้านบาท ต้องมีทุนจดทะเบียนไม่ต่ำกว่า ๒๐ ล้านบาท

(๗) มูลค่าการจัดซื้อจัดจ้างเกิน ๑๕๐ ล้านบาท แต่ไม่เกิน ๓๐๐ ล้านบาท ต้องมีทุนจดทะเบียนไม่ต่ำกว่า ๖๐ ล้านบาท

(๘) มูลค่าการจัดซื้อจัดจ้างเกิน ๓๐๐ ล้านบาท แต่ไม่เกิน ๕๐๐ ล้านบาท ต้องมีทุนจดทะเบียนไม่ต่ำกว่า ๑๐๐ ล้านบาท

(๙) มูลค่าการจัดซื้อจัดจ้างเกิน ๕๐๐ ล้านบาทขึ้นไป ต้องมีทุนจดทะเบียนไม่ต่ำกว่า ๒๐๐ ล้านบาท

(๓) กรณีที่ผู้ยื่นข้อเสนอไม่มีมูลค่าสุทธิของกิจการหรือทุนจดทะเบียน หรือมีแต่ไม่เพียงพอที่จะเข้ายื่นข้อเสนอ ผู้ยื่นข้อเสนอสามารถขอวงเงินสินเชื่อ โดยต้องมีวงเงินสินเชื่อ ๑ ใน ๔ ของมูลค่างบประมาณของโครงการหรือรายการที่ยื่นข้อเสนอในแต่ละครั้ง (สินเชื่อที่ธนาคารภายในประเทศ หรือบริษัทเงินทุนหรือบริษัทเงินทุนหลักทรัพย์ที่ได้รับอนุญาตให้ประกอบกิจการเงินทุนเพื่อการพาณิชย์ และประกอบธุรกิจค้าประกันตามประกาศของธนาคารแห่งประเทศไทย ตามรายชื่อบริษัทเงินทุนที่ธนาคารแห่งประเทศไทยแจ้งเวียนให้ทราบ โดยพิจารณาจากยอดเงินรวมของวงเงินสินเชื่อที่สำนักงานใหญ่รับรองหรือที่สำนักงานสาขารับรอง (กรณีได้รับมอบอำนาจจากสำนักงานใหญ่) ซึ่งออกให้แก่ผู้ยื่นข้อเสนอนับถึงวันยื่นข้อเสนอไม่เกิน ๙๐ วัน)

(๔) กรณีตาม (๑) - (๔) ยกเว้นสำหรับกรณีดังต่อไปนี้

(๔.๑) กรณีที่ผู้ยื่นข้อเสนอเป็นหน่วยงานของรัฐ

(๔.๒) นิติบุคคลที่จัดตั้งขึ้นตามกฎหมายไทยที่อยู่ระหว่างการฟื้นฟูกิจการตามพระราชบัญญัติล้มละลาย (ฉบับที่ ๑๐) พ.ศ. ๒๕๖๑

(๔.๓) งานก่อสร้างที่กรมบัญชีกลางได้ขึ้นทะเบียนผู้ประกอบการงานก่อสร้างแล้ว และงานก่อสร้างที่หน่วยงานของรัฐได้มีการจัดทำบัญชีผู้ประกอบการงานก่อสร้างที่มีคุณสมบัติเบื้องต้นไว้แล้วก่อนวันที่พระราชบัญญัติการจัดซื้อจัดจ้างและการบริหารพัสดุมีผลใช้บังคับ

๔. รูปแบบรายการหรือคุณลักษณะเฉพาะ

ประกอบด้วย รายละเอียดโครงการดังนี้

๔.๑ งานเตรียมพื้นที่

๔.๒ งานดิน

๔.๓ งานโครงสร้าง

๔.๔ งานป้องกันการกัดเซาะ

๔.๕ งานท่อและอุปกรณ์

๔.๖ งานอาคารประกอบ

๔.๗ งานเบ็ดเตล็ด

๔.๘ งานอุปกรณ์ประกอบ

๔.๙ งานโรงสูบแพลอยเหล็ก

๔.๑๐ ท่อ-เสารับท่อส่งน้ำดิบ

๔.๑๑ การประสานท่อภายในโรงสูบ

๔.๑๒ ชุดเสาโยงสลิงยึดแพลอย

๔.๑๓ งานอาคารเก็บอุปกรณ์ตู้ควบคุม เครื่องสูบน้ำ (INVERTER)

๔.๑๔ งานอื่น ๆ ประกอบโครงการ

๔.๑๕ เงื่อนไขทั่วไปของงานก่อสร้างและรายการรายละเอียดด้านวิศวกรรม ตามเอกสารแนบท้ายประกวดราคาอิเล็กทรอนิกส์

๔.๑๖ ผู้ยื่นข้อเสนอจะต้องจัดทำตารางการจัดทำแผนการใช้พัสดุที่ผลิตภายในประเทศไม่น้อยกว่าร้อยละ ๖๐ ของมูลค่าพัสดุที่จะใช้ในงานก่อสร้างทั้งหมดตามสัญญาและตารางการจัดทำแผนการใช้เหล็กที่ผลิตภายในประเทศไม่น้อยกว่าร้อยละ ๙๐ ของปริมาณเหล็กที่ต้องใช้ทั้งหมดตามสัญญาภายใน ๖๐ วันนับถัดจากวันที่ได้ลงนามในสัญญา

๕. ระยะเวลาดำเนินการ

ดำเนินการก่อสร้างแล้วเสร็จภายใน ๒๗๐ วัน นับถัดจากวันลงนามในสัญญาหรือนับถัดจากวันที่ได้รับหนังสือแจ้งจากกรมทรัพยากรน้ำให้เริ่มทำงาน

๖. วงเงินงบประมาณ

งบประมาณที่ได้รับจัดสรร ๔๙,๙๔๐,๐๐๐.-บาท (สี่สิบเก้าล้านเก้าแสนสี่หมื่นบาทถ้วน)

ราคากลางเป็นเงิน ๔๙,๙๓๙,๘๖๓.๕๙ บาท (สี่สิบเก้าล้านเก้าแสนสามหมื่นเก้าพันแปดร้อยหกสิบสามบาทห้าสิบเก้าสตางค์)

รายการโครงการก่อสร้างระบบกระจายน้ำด้วยพลังงานแสงอาทิตย์ห้วยแก้วแมง หมู่ที่ ๙,๑๐ บ้านนิคมแปลง ๒,นิคมแปลง ๑ ตำบลชานุมาน อำเภอชานุมาน จังหวัดอำนาจเจริญ

๗. หลักฐานการยื่นข้อเสนอ

ผู้ยื่นข้อเสนอจะต้องเสนอเอกสารหลักฐานยื่นมาพร้อมกับการเสนอราคาทางระบบจัดซื้อจัดจ้างภาครัฐด้วยอิเล็กทรอนิกส์ โดยแยกเป็น ๒ ส่วน คือ

๗.๑ ส่วนที่ ๑ อย่างน้อยต้องมีเอกสารดังต่อไปนี้

(๑) ในกรณีผู้ยื่นข้อเสนอเป็นนิติบุคคล

(ก) ห้างหุ้นส่วนสามัญหรือห้างหุ้นส่วนจำกัด ให้ยื่นสำเนาหนังสือรับรองการจดทะเบียนนิติบุคคล บัญชีรายชื่อหุ้นส่วนผู้จัดการ ผู้มีอำนาจควบคุม (ถ้ามี)

(ข) บริษัทจำกัดหรือบริษัทมหาชนจำกัด ให้ยื่นสำเนาหนังสือรับรองการจดทะเบียนนิติบุคคล หนังสือบริคณห์สนธิ บัญชีรายชื่อกรรมการผู้จัดการ ผู้มีอำนาจควบคุม (ถ้ามี) และบัญชีผู้ถือหุ้นรายใหญ่ (ถ้ามี)

(๒) ในกรณีผู้ยื่นข้อเสนอเป็นบุคคลธรรมดาหรือคณะบุคคลที่มิใช่นิติบุคคล ให้ยื่นสำเนาบัตรประจำตัวประชาชนของผู้นั้น สำเนาข้อตกลงที่แสดงถึงการเข้าเป็นหุ้นส่วน (ถ้ามี) สำเนาบัตรประจำตัวประชาชนของผู้เป็นหุ้นส่วน หรือสำเนาหนังสือเดินทางของผู้เป็นหุ้นส่วนที่มิได้ถือสัญชาติไทย

(๓) ในกรณีผู้ยื่นข้อเสนอเป็นผู้ยื่นข้อเสนอร่วมกันในฐานะเป็นผู้ร่วมค้า ให้ยื่นสำเนาสัญญาของการเข้าร่วมค้า และเอกสารตามที่ระบุไว้ใน (๑) หรือ (๒) ของผู้ร่วมค้า แล้วแต่กรณี

(๔) ผู้ยื่นข้อเสนอต้องแสดงหลักฐานเกี่ยวกับมูลค่าสุทธิของกิจการ ดังนี้

(๔.๑) ในกรณีผู้ยื่นข้อเสนอเป็นนิติบุคคล ให้ยื่นงบแสดงฐานะการเงินที่มีการรับรองแล้ว ๑ ปีสุดท้ายก่อนวันยื่นข้อเสนอ โดยให้ยื่นขณะเข้าเสนอราคา

(๔.๒) ในกรณีผู้ยื่นข้อเสนอเป็นบุคคลธรรมดา ให้ยื่นหนังสือรับรองบัญชีเงินฝาก ไม่เกิน ๙๐ วันก่อนวันยื่นข้อเสนอ โดยให้ยื่นขณะเข้าเสนอราคา และจะต้องแสดงหนังสือรับรองบัญชีเงินฝากที่มีมูลค่าดังกล่าวอีกครั้งหนึ่งในวันลงนามในสัญญา

(๔.๓) กรณีที่ผู้ยื่นข้อเสนอไม่มีมูลค่าสุทธิของกิจการและทุนจดทะเบียน หรือมีแต่ไม่เพียงพอที่จะเข้ายื่นข้อเสนอ ให้ยื่นสำเนาหนังสือรับรองวงเงินสินเชื่อ (สินเชื่อที่ธนาคารภายในประเทศหรือบริษัทเงินทุนหรือบริษัทเงินทุนหลักทรัพย์ที่ได้รับอนุญาตให้ประกอบกิจการเงินทุนเพื่อการพาณิชย์และประกอบธุรกิจค้ำประกัน ตามประกาศของธนาคารแห่งประเทศไทย ตามรายชื่อบริษัทเงินทุนที่ธนาคารแห่งประเทศไทยแจ้งเวียนให้ทราบ โดยพิจารณาจากยอดเงินรวมของวงเงินสินเชื่อที่สำนักงานใหญ่รับรองหรือที่สำนักงานสาขารับรอง (กรณีได้รับมอบอำนาจจากสำนักงานใหญ่) ซึ่งออกให้แก่ผู้ยื่นข้อเสนอ นับถึงวันยื่นข้อเสนอไม่เกิน ๙๐ วัน)

(๕) เอกสารเพิ่มเติมอื่นๆ

(๕.๑) สำเนาใบทะเบียนพาณิชย์

(๕.๒) สำเนาใบทะเบียนภาษีมูลค่าเพิ่ม

(๖) บัญชีเอกสารส่วนที่ ๑ ทั้งหมดที่ได้ยื่นพร้อมกับการเสนอราคาทางระบบจัดซื้อจัดจ้างภาครัฐด้วยอิเล็กทรอนิกส์ โดยไม่ต้องแนบในรูปแบบ PDF File (Portable Document Format)

ทั้งนี้ เมื่อผู้ยื่นข้อเสนอดำเนินการแนบไฟล์เอกสารตามบัญชีเอกสารส่วนที่ ๑ ครบถ้วน ถูกต้องแล้ว ระบบจัดซื้อจัดจ้างภาครัฐด้วยอิเล็กทรอนิกส์จะสร้างบัญชีเอกสารส่วนที่ ๑ ให้โดยผู้ยื่นข้อเสนอไม่ต้องแนบบัญชีเอกสารส่วนที่ ๑ ดังกล่าวในรูปแบบ PDF File (Portable Document Format)

๗.๒ ส่วนที่ ๒ อย่างน้อยต้องมีเอกสารดังต่อไปนี้

(๑) ในกรณีที่ผู้ยื่นข้อเสนอมอบอำนาจให้บุคคลอื่นกระทำการแทนให้แนบหนังสือมอบอำนาจซึ่งติดอากรแสตมป์ตามกฎหมาย โดยมีหลักฐานแสดงตัวตนของผู้มอบอำนาจและผู้รับมอบอำนาจ ทั้งนี้หากผู้รับมอบอำนาจเป็นบุคคลธรรมดาต้องเป็นผู้ที่บรรลุนิติภาวะตามกฎหมายแล้วเท่านั้น

(๒) หลักประกันการเสนอราคา ตามข้อ ๕ (กรณีวงเงินงบประมาณเกิน ๕ ล้านบาท)

(๓) สำเนาหลักฐานการขึ้นทะเบียนงานก่อสร้างสาขางานก่อสร้างชลประทาน ไม่น้อยกว่าชั้น ๔ ประเภทหลักเกณฑ์เฉพาะอื่น ๆ ไว้กับกรมบัญชีกลาง พร้อมทั้งรับรองสำเนาถูกต้อง

(๔) สำเนาใบขึ้นทะเบียนผู้ประกอบวิสาหกิจขนาดกลางและขนาดย่อม (SME) (ถ้ามี)

(๕) ตารางเปรียบเทียบรายละเอียดคุณลักษณะเฉพาะ

(๖) สำเนาหนังสือรับรองสินค้า Made in Thailand (ถ้ามี)

(๗) บัญชีเอกสารส่วนที่ ๒ ทั้งหมดที่ได้ยื่นพร้อมกับการเสนอราคาทางระบบจัดซื้อจัดจ้างภาครัฐด้วยอิเล็กทรอนิกส์ตามแบบเอกสารแนบท้ายเอกสารประกวดราคา โดยไม่ต้องแนบในรูปแบบ PDF File (Portable Document Format)

ทั้งนี้ เมื่อผู้ยื่นข้อเสนอดำเนินการแนบไฟล์เอกสารตามบัญชีเอกสารส่วนที่ ๒ ครบถ้วน ถูกต้องแล้ว ระบบจัดซื้อจัดจ้างภาครัฐด้วยอิเล็กทรอนิกส์จะสร้างบัญชีเอกสารส่วนที่ ๒ ตามแบบในเอกสารแนบท้ายเอกสารประกวดราคา ให้โดยผู้ยื่นข้อเสนอไม่ต้องแนบบัญชีเอกสารส่วนที่ ๒ ดังกล่าวในรูปแบบ PDF File (Portable Document Format)

๘. การเสนอราคา

๘.๑ ผู้เสนอราคาจะต้องจัดทำและเปรียบเทียบรายละเอียดด้านวิศวกรรมของพัสดุที่เสนอ แนบเอกสารประกอบเพื่อแสดงเป็นหลักฐานอ้างอิงตามข้อกำหนดใน "ตารางเปรียบเทียบรายละเอียดคุณลักษณะเฉพาะ (หน้า ๔๔-๔๘) ให้ครบถ้วนและแนบในรูปแบบ PDF File พร้อมกับการยื่นเอกสารข้อเสนอในวันเสนอราคาทางระบบจัดซื้อจัดจ้างภาครัฐด้วยวิธีอิเล็กทรอนิกส์ เพื่อประกอบการพิจารณา หากผู้เสนอราคาไม่ได้ยื่นเอกสารดังกล่าว สำนักงานทรัพยากรน้ำที่ ๑๑ จะไม่พิจารณาราคาของผู้ยื่นข้อเสนอ

ในการเสนอราคาให้เสนอราคาเป็นเงินบาทและเสนอราคาได้เพียงครั้งเดียวและราคาเดียว โดยเสนอราคารวมหรือราคาต่อหน่วย หรือราคาต่อรายการ ตามเงื่อนไขที่ระบุไว้ท้ายใบเสนอราคาให้ถูกต้อง ทั้งนี้ ราคารวมที่เสนอจะต้องตรงกันทั้งตัวเลขและตัวหนังสือ ถ้าตัวเลขและตัวหนังสือไม่ตรงกัน ให้ถือตัวหนังสือเป็นสำคัญ โดยคิดราคารวมทั้งสิ้นซึ่งรวมค่าภาษีมูลค่าเพิ่ม ภาษีอากรอื่น และค่าใช้จ่ายทั้งปวงไว้แล้ว

๘.๒ ราคาที่เสนอจะต้องเสนอกำหนดยืนราคาไม่น้อยกว่า ๑๒๐ วัน นับตั้งแต่วันยื่นข้อเสนอโดยภายในกำหนดยืนราคา ผู้ยื่นข้อเสนอต้องรับผิดชอบราคาที่ตนได้เสนอไว้และจะถอนการเสนอราคามิได้

๘.๓ ผู้ยื่นข้อเสนอจะต้องเสนอกำหนดเวลาดำเนินการก่อสร้างแล้วเสร็จไม่เกิน ๒๗๐ วัน นับถัดจากวันลงนามในสัญญาหรือนับถัดจากวันที่ที่ได้รับหนังสือแจ้งจากกรมทรัพยากรน้ำให้เริ่มทำงาน

๙. การลงนามในสัญญา

การจัดซื้อจัดจ้างครั้งนี้จะมีการลงนามในสัญญาหรือข้อตกลงเป็นหนังสือได้ต่อเมื่อได้รับจัดสรรงบประมาณรายจ่ายประจำปีงบประมาณ พ.ศ.๒๕๖๙ กรณีที่กรมทรัพยากรน้ำไม่ได้รับการจัดสรรงบประมาณเพื่อการจัดซื้อจัดจ้างในครั้งนี้กรมทรัพยากรน้ำจะยกเลิกการจัดซื้อจัดจ้างโครงการดังกล่าวซึ่งผู้เสนอราคาจะเรียกร้องค่าเสียหายใดๆ มิได้

๑๐. การจ่ายเงินล่วงหน้า

ผู้ยื่นข้อเสนอมีสิทธิเสนอขอรับเงินล่วงหน้า ในอัตราไม่เกินร้อยละ ๑๕ (สิบห้า) ของราคาค่าจ้าง ทั้งหมด แต่ทั้งนี้จะต้องส่งมอบหลักประกันเงินล่วงหน้า เป็นพันธบัตรรัฐบาลไทย หรือหนังสือค้ำประกันหรือ หนังสือค้ำประกันอิเล็กทรอนิกส์ของธนาคารในประเทศตามแบบดังระบุในเอกสารแนบท้ายเอกสารประกวดราคา ให้แก่กรมทรัพยากรน้ำ ก่อนการรับเงินล่วงหน้านั้น

๑๑. การหักเงินประกันผลงาน

ในการจ่ายเงินแต่ละงวด กรมจะหักเงินจำนวนร้อยละ - ของเงินที่ต้องจ่ายในงวดนั้นเพื่อเป็นประกันผลงาน ในกรณีที่เงินประกันผลงานจะต้องถูกหักไว้ไม่ต่ำกว่าร้อยละ ๕ ของค่าจ้างทั้งหมดผู้รับจ้างมีสิทธิที่จะขอเงินประกันผลงานคืน โดยผู้รับจ้างจะต้องนำหนังสือค้ำประกันของธนาคารหรือหนังสือค้ำประกันอิเล็กทรอนิกส์ของธนาคารภายในประเทศตามแบบหนังสือค้ำประกันดังระบุในเอกสารแนบท้ายเอกสารประกวดราคา มาวางไว้ต่อกรม เพื่อเป็นหลักประกันแทน

กรมทรัพยากรน้ำจะคืนเงินประกันผลงาน และ/หรือหนังสือค้ำประกันของธนาคารดังกล่าวให้แก่ผู้รับจ้าง พร้อมกับการจ่ายเงินค่าจ้างงวดสุดท้าย

๑๒. ค่าจ้างและการจ่ายเงิน

กรมทรัพยากรน้ำจะจ่ายค่าจ้างต่อหน่วยของงานแต่ละรายการที่ได้ทำสำเร็จจริงตามราคาต่อหน่วยที่กำหนดไว้ในใบแจ้งปริมาณงานและราคานอกจากในกรณีต่อไปนี้

(๑) เมื่อปริมาณงานที่ทำเสร็จจริงในส่วนที่เกินกว่าร้อยละ ๑๒๕ (หนึ่งร้อยยี่สิบห้า) แต่ไม่เกินร้อยละ ๑๕๐ (หนึ่งร้อยห้าสิบ) ของปริมาณงานที่กำหนดไว้ในสัญญาหรือใบแจ้งปริมาณงานและราคาจะจ่ายให้ในอัตราร้อยละ ๙๐ (เก้าสิบ) ของราคาต่อหน่วยตามสัญญา

(๒) เมื่อปริมาณงานที่ทำเสร็จจริงในส่วนที่เกินกว่าร้อยละ ๑๕๐ (หนึ่งร้อยห้าสิบ) ของ ปริมาณงานที่กำหนดไว้ในสัญญาหรือใบแจ้งปริมาณงานและราคา จะจ่ายให้ในอัตราร้อยละ ๘๓ (แปดสิบสาม) ของราคาต่อหน่วยตามสัญญา

(๓) เมื่อปริมาณงานที่ทำเสร็จจริงน้อยกว่าร้อยละ ๗๕ (เจ็ดสิบห้า) ของปริมาณงานที่กำหนดไว้ในสัญญาหรือใบแจ้งปริมาณงานและราคา จะจ่ายให้ตามราคาต่อหน่วยในสัญญา และจะจ่ายเพิ่มชดเชยเป็นค่า overhead และ mobilization สำหรับงานรายการนั้นในอัตราร้อยละ ๑๗ (สิบเจ็ด) ของผลต่างระหว่างปริมาณงานทั้งหมดของงานรายการนั้นตามสัญญาโดยประมาณ กับปริมาณงานที่ทำเสร็จจริงคูณด้วยราคาต่อหน่วยตามสัญญา ทั้งนี้การจ่ายเงินเพิ่มชดเชยเป็นค่า Overhead และ Mobilization ดังกล่าว ผู้ว่าจ้างจะจ่ายให้แก่ผู้รับจ้าง ในงวดสุดท้ายของการจ่ายเงินค่างานตามสัญญา

(๔) กรมทรัพยากรน้ำจะจ่ายเงินที่เพิ่มขึ้นตาม (๑) และ (๒) ดังกล่าวข้างต้น ในงวดสุดท้ายของการจ่ายเงินหรือก่อนงวดสุดท้ายของการจ่ายเงินตามที่กรมทรัพยากรน้ำจะพิจารณาตามที่เห็นสมควร เว้นแต่กรณีที่กรมทรัพยากรน้ำพิจารณาเห็นว่าปริมาณงานที่ทำเสร็จจริงดังกล่าว มิได้มีส่วนเกี่ยวข้องกับงานอื่นที่เหลือ อีกทั้งงานที่เหลืออยู่ก็มิได้มี ผลกระทบต่อการจ่ายเงินค่างานที่แล้วเสร็จจริงในงวดดังกล่าว ทั้งนี้กรมทรัพยากรน้ำอาจจ่ายเงินที่เพิ่มขึ้นให้แก่ผู้รับจ้าง พร้อมกับการจ่ายเงินค่างานงวดนั้นๆ และการพิจารณาว่างานใดอยู่ในหลักเกณฑ์ดังกล่าวหรือไม่เป็นดุลพินิจ โดยเด็ดขาดของกรมทรัพยากรน้ำ

กรมทรัพยากรน้ำจะจ่ายเงินค่าจ้างให้แก่ผู้รับจ้างเป็นรายงวดตามเนื้องานที่ทำเสร็จจริงเมื่อกรมทรัพยากรน้ำหรือเจ้าหน้าที่ของกรมทรัพยากรน้ำได้ทำการตรวจสอบผลงานที่ทำเสร็จแล้ว และปรากฏว่าเป็นที่พอใจตรงตามข้อกำหนดแห่งสัญญาทุกประการ กรมทรัพยากรน้ำจะออกหนังสือรับรองการรับมอบงานนั้นให้ไว้แก่ผู้รับจ้าง

การจ่ายเงินงวดสุดท้ายจะจ่ายให้เมื่องานทั้งหมดตามสัญญาได้แล้วเสร็จทุกประการ

๑๓. หลักเกณฑ์และสิทธิในการพิจารณา

๑๓.๑ การพิจารณาผลการยื่นข้อเสนอประกวดราคาอิเล็กทรอนิกส์ครั้งนี้ กรมทรัพยากรน้ำจะพิจารณาตัดสินโดยใช้หลักเกณฑ์ราคา

๑๓.๒ การพิจารณาผู้ชนะการยื่นข้อเสนอ กรมทรัพยากรน้ำจะพิจารณาจากราคารวม

๑๔. สถานที่ส่งมอบงาน

สถานที่ส่งมอบงาน ณ โครงการก่อสร้างระบบกระจายน้ำด้วยพลังงานแสงอาทิตย์ห้วยแก้วแมง หมู่ที่ ๙,๑๐ บ้านนิคมแปลง ๒, นิคมแปลง ๑ ตำบลชานุมาน อำเภอชานุมาน จังหวัดอำนาจเจริญ

๑๕. อัตราค่าปรับ

ค่าปรับตามสัญญาจ้างแนบท้ายเอกสารประกวดราคาอิเล็กทรอนิกส์นี้ หรือข้อตกลงจ้างเป็นหนังสือจะกำหนด ดังนี้

๑๕.๑ กรณีที่ผู้รับจ้างนำงานที่รับจ้างไปจ้างช่วงให้ผู้อื่นทำอีกทอดหนึ่งโดยไม่ได้รับอนุญาตจากกรมทรัพยากรน้ำ จะกำหนดค่าปรับสำหรับการฝ่าฝืนดังกล่าวเป็นจำนวนร้อยละ ๑๐ ของวงเงินของงานจ้างช่วงนั้น

๑๕.๒ กรณีที่ผู้รับจ้างปฏิบัติผิดสัญญาจ้างก่อสร้าง นอกเหนือจากข้อ ๑๕.๑ จะกำหนดค่าปรับเป็นรายวันเป็นจำนวนเงินตายตัวในอัตราร้อยละ ๐.๑ ของราคางานจ้าง

๑๖. การรับประกันความชำรุดบกพร่อง

ผู้ชนะการประกวดราคาอิเล็กทรอนิกส์ซึ่งได้ทำสัญญาจ้างตามแบบดังระบุในเอกสารแนบท้ายเอกสารประกวดราคา หรือข้อตกลงจ้างเป็นหนังสือ แล้วแต่กรณี จะต้องรับประกันความชำรุดบกพร่องของงานจ้างที่เกิดขึ้นภายในระยะเวลาไม่น้อยกว่า ๒ ปี - เดือน นับถัดจากวันที่กรมได้รับมอบงาน โดยต้องรีบจัดการซ่อมแซมแก้ไขให้ใช้การได้ดีดังเดิมภายใน ๑๕ วัน นับถัดจากวันที่ได้รับแจ้งความชำรุดบกพร่อง

๑๗. การใช้พัสดุที่ผลิตภายในประเทศไทย

ผู้ชนะการประกวดราคาอิเล็กทรอนิกส์ซึ่งได้ทำสัญญาจ้างตามแบบดังระบุในเอกสารแนบท้ายเอกสารประกวดราคา หรือข้อตกลงจ้างเป็นหนังสือ จะต้องใช้พัสดุประเภทวัสดุและครุภัณฑ์ที่จะใช้ในงานก่อสร้างเป็นพัสดุที่ผลิตภายในประเทศ โดยจะต้องใช้ไม่น้อยกว่าร้อยละ ๖๐ ของมูลค่าพัสดุจะใช้ในงานก่อสร้างทั้งหมดตามสัญญาและต้องใช้เหล็กที่ผลิตภายในประเทศไทยไม่น้อยกว่าร้อยละ ๙๐ ของปริมาณเหล็กที่ต้องใช้ทั้งหมดตามสัญญา

โดยต้องจัดทำแผนการใช้พัสดุที่ผลิตภายในประเทศ ไม่น้อยกว่าร้อยละ ๖๐ ของมูลค่าพัสดุที่จะใช้ในงานก่อสร้างทั้งหมดตามสัญญา และจัดทำแผนการใช้เหล็กที่ผลิตภายในประเทศ ไม่น้อยกว่าร้อยละ ๙๐ ของปริมาณเหล็กที่จะใช้ในงานก่อสร้างทั้งหมดตามสัญญา ภายใน ๖๐ วัน นับถัดจากวันที่ได้ลงนามในสัญญา

หมายเหตุ

ประชาชนผู้สนใจสามารถวิจารณ์ เสนอข้อคิดเห็น หรือข้อเสนอแนะเกี่ยวกับร่างขอบเขตของงานนี้ เป็นลายลักษณ์อักษร ทางไปรษณีย์ตอบรับด่วนพิเศษ (EMS) กลุ่มงานจัดซื้อและพัสดุ ส่วนอำนวยการ สำนักงานทรัพยากรน้ำที่ ๑๑ เลขที่ ๓๙ ถ.เลี่ยงเมือง ตำบลในเมือง อำเภอเมือง จังหวัดอุบลราชธานี รหัสไปรษณีย์ ๓๔๐๐๐ โทรศัพท์หมายเลข ๐-๔๕๓๑-๑๙๖๙ ต่อ ๖๑๒ โทรสารหมายเลข ๐-๔๕๓๑-๖๒๙๘

ลงชื่อ.....ประธานกรรมการ
(นายโชติชีวิน มิพล)

ลงชื่อ.....กรรมการ
(นายธวัชชัย กุทอง)

ลงชื่อ.....กรรมการ
(นายเกริกพล เลปนถิรางกูร)

ประเทศไทย

กรมทรัพยากรน้ำกระทรวงทรัพยากรธรรมชาติและสิ่งแวดล้อม

โครงการก่อสร้างระบบกระจายน้ำด้วยพลังงานแสงอาทิตย์ห้วยแก้วแมง

หมู่ที่ 9,10 บ้านนิคมแปลง 2 ,นิคมแปลง 1 ตำบลชานุมาน อำเภอชานุมาน จังหวัดอำนาจเจริญ

รหัสโครงการ 691110-3745-006

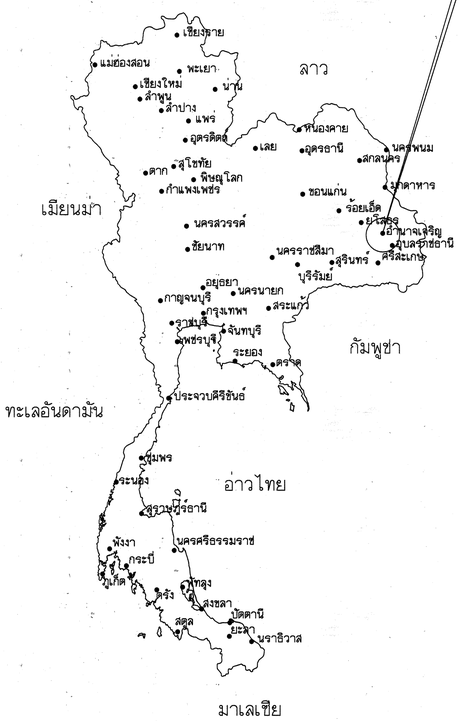

แผนที่แสดงอาณาเขตติดต่อ

จังหวัดที่ตั้งโครงการ

จุดที่ตั้งโครงการ

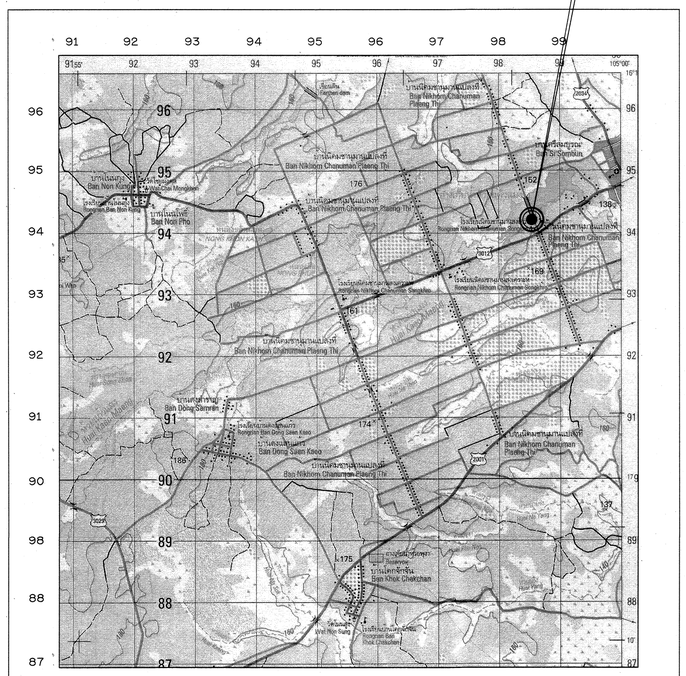

ระวาง 5941 II

พิกัด 48 P 1794395 N 498493 E

แผนที่แสดงที่ตั้งโครงการ

มาตราส่วน 1:50,000

สารบัญ

แผ่นที่	รายการ	หมวดแบบ	จำนวนแผ่น
	แบบกระจายน้ำ		
	หมวด ก. ทั่วไป ,ระบบกระจายน้ำ		
1	สารบัญแบบและแสดงที่ตั้งโครงการ	ก1	1
2	รายการก่อสร้างทั่วไป	ก2	1
	หมวด ข. สถานีสูบน้ำ		
1	สถานีสูบน้ำแพลอย	ข1	7
2	โรงสูบน้ำ (แบบแพลอย)	ข2	14
3	ระบบไฟฟ้า ผังระบบกระจายน้ำ	ข3	1
	หมวด ค. อาคารประกอบแบบ		
1	จุดปล่อยน้ำ	ค1	2
2	อาคารระบายตะกอน ระบายอากาศ	ค2	2
3	แปลนแสดงจุดติดตั้งประตูควบคุมท่อจ่ายน้ำ ขนาด 315 มม. รูปตัด ก-ก และแบบตอมอรับท่อ	ค3	2
4	รั้ว	ค4	1
5	ป้ายชื่อโครงการ	ค5	2

แผ่นที่	รายการ	หมวดแบบ	จำนวนแผ่น
	หมวด ง. ระบบกระจายน้ำ		
1	แปลนทั่วไประบบกระจายน้ำ	ง1	1
	รวมจำนวนแผ่น	รวม	34

มาตราส่วน 1 : 50,000

0 1.00 2.00 3.00 4.00 5.00 กม.

อนุมัติ

(นายโภคิน ช้ำเกตุ)
ผู้อำนวยการสำนักงานทรัพยากรน้ำ ที่ 11
ปฏิบัติราชการแทนอธิบดีกรมทรัพยากรน้ำ
วันที่ / /

กรมทรัพยากรน้ำ

โครงการก่อสร้างระบบกระจายน้ำด้วยพลังงานแสงอาทิตย์ห้วยแก้วแมง

หมู่ที่ 9,10 บ้านนิคมแปลง 2 ,นิคมแปลง 1 ตำบลชานุมาน อำเภอชานุมาน จังหวัดอำนาจเจริญ

สารบัญแบบและแสดงที่ตั้งโครงการ

สำนักงานทรัพยากรน้ำ ที่ 11 อุบลราชธานี

สำรวจ		ตรวจ		
ออกแบบ		ผ่าน		ผอ.สสอ.
เขียนแบบ		เห็นชอบ		ผอ.สทน.11
แบบเลขที่	สทน. 11	แบบแผ่นที่	ก1-01/01	

รายละเอียดข้อกำหนดการใช้แบบมาตรฐานโครงการน้ำเพื่อสนับสนุนเกษตรแปลงใหญ่

1. รายการก่อสร้าง

โครงการก่อสร้างระบบกระจายน้ำ

1. งานระบบกระจายน้ำโดยใช้ปั๊มแรงดันสูงน้ำส่งไปยังระบบท่อพร้อมอุปกรณ์ข้อต่อตามแบบแปลนซึ่งต้องเป็นไปตามมาตรฐาน
2. งานระบบปั๊มสูบน้ำ END SUCTION CLOSE COUPLE PUMP กำลัง 75.0 kw. (100HP) สามารถสูบน้ำได้ไม่น้อยกว่า 480 ลบ.ม./ชม.
3. งานแผงพลังงานแสงอาทิตย์ชนิด Crystalline Sillcon มีกำลังไฟฟ้า Output ไม่น้อยกว่า 600 วัตต์/แผง ที่พลังงานแสงแดด (Irradance Condition) 1,000 วัตต์ต่อตารางเมตร อุณหภูมิ 25 องศา ที่ค่า Air mass 1.5
4. ชุดควบคุมการทำงานของเครื่องสูบน้ำแบบผิวดิน มีเครื่องแปลงกระแสไฟฟ้าจากแผงเซลล์แสงอาทิตย์ ระบบไฟฟ้ากระแสตรง (DC) เป็นกระแสสลับ(AC) 3 เฟส 380-415 โวลต์ ขนาดไม่น้อยกว่า 93.00 กิโลวัตต์ เพื่อใช้กับเครื่องสูบน้ำ
5. ตู้ควบคุมระบบสูบน้ำ เป็นตู้โลหะทำจากแผ่นโลหะความหนาไม่น้อยกว่า 1.0 มม. พร้อมอุปกรณ์ภายในตู้ทาสีและพ่นสีพื้นกันสนิม
   - เบรกเกอร์ชนิดกระแสตรง (DC)
   - อุปกรณ์ป้องกันคลื่นไฟฟ้ากระโชก (Surge protector) ฝั่ง กระแสตรง (DC.)
   - เบรกเกอร์ชนิดกระแสสลับ (AC)
6. ระบบฐานรากโดยใช้เสาเข็ม และฐานคอนกรีตเสริมเหล็ก ตามแบบแปลนที่กำหนด
7. งานแพเหล็กสูบน้ำ งานอาคารสำหรับเก็บตู้ควบคุมระบบสูบน้ำ
8. งานดินถมบดอัดความหนาแน่นไม่น้อยกว่า 95% (STANDARD PROCTOR COMPACTION TEST.) บริเวณตั้งแผงและระบบโซ่ล่าเซลล์
9. ผู้รับจ้างจะต้องจัดทำเอกสาร รวบรวมเอกสารต่าง ๆ ประกอบการส่งมอบงานอยู่ในรูปแบบ Digital File ใน Hard disk ดังนี้
   - แบบแปลนตามสัญญา และแบบแก้ไข
   - แบบ Asbuilt plan และแบบ Shop Drawing ต่างๆ
   - สัญญาก่อสร้าง สัญญาเก็ไขเพิ่มเติม และเอกสารขยายระยะเวลาก่อสร้าง
   - หนังสือยินยอมอุทิศที่ดิน (ถ้ามี)
   - รายงานความก้าวหน้าโครงการ (รายงานประจำวัน ประจำสัปดาห์ รายงานประจำเดือน)
   - รูปถ่ายหรือวิดีโอบันทึกภาพ ก่อนการก่อสร้าง ขณะก่อสร้าง และหลังก่อสร้างเสร็จ

2. ข้อกำหนดเกี่ยวแบบแปลน

1. มิติต่างๆกำหนดเป็นเมตร นอกจากแสดงไว้เป็นอย่างอื่น
2. งานหิน
   2.1 มีความแข็งแกร่ง ไม่ผุกร่อน และทนต่อการขัดสี (Abrasion)โดยส่วนที่สึกหรอสูญหายต้องไม่เกิน 40% ตามวิธีทดสอบ Los Angeles Abrasion Test
   2.2 มีความคงทน (Soundness) โดยส่วนที่สูญหายต้องไม่เกิน 12% ตามวิธีทดสอบ Sodium Sulphate
3. ทราย
   ทรายต้องมีความสะอาดปราศจากสิ่งปนเปื้อนทุกชนิด ไม่ว่าจะเป็นวัชพืช ต่างๆหรือดินที่เจอปน ทรายที่ใช้ต้องเป็นผ่านตะแกรง No.100 ได้ไม่เกิน 10% ทรายรองพื้นต้องทำการบดอัดแน่น(C.B.R) ไม่น้อยกว่าร้อยละ 10 ที่ร้อยละ 95 ของค่าความแน่นแห้งสูงสุด โดยการจืดน้ำหรือใช้เครื่องมือที่เหมาะสม บดอัดให้แน่น ทั้งนี้ให้อยู่ในดุลยพินิจของผู้ควบคุมงานก่อสร้าง
4. งานคอนกรีต ต้องใช้ปูนซีเมนต์ปอร์ตแลนด์ ประเภทที่ 1 มีคุณภาพตาม มอก.15 เล่ม 1-2532 และต้องรับแรงกดสูงสุดได้ไม่น้อยกว่า 240 กก/ตร.ซม. โดยการทดสอบแท่งคอนกรีตมาตรฐานรูปทรงลูกบาศก์ขนาด 15 x 15 ซม.ที่อายุบ่ม 28 วัน
5. เหล็กเสริมใช้เหล็กข้ออ้อย (DEFORMED BAR) ชั้นคุณภาพ SD-30 SD40 ตามมาตรฐาน มอก.24-2559
6. รายละเอียดใดๆที่ไม่ปรากฏชัดในแบบแปลน และไม่ชัดแจ้งในข้อกำหนดรายละเอียดประกอบการก่อสร้าง ผู้รับจ้างจะต้องทำแบบก่อสร้างจริง (Shop Drawing) เสนอต่อกรรมการตรวจรับพัสดุในงานก่อสร้างเพื่อพิจารณาเห็นชอบก่อนการดำเนินการ
7. การกำหนดตำแหน่งสิ่งปลูกสร้างทุกชนิดที่ไม่ได้ระบุไว้ในแบบแปลน เช่น อาคารสำนักงานสนาม ป้ายชื่อโครงการและป้ายแนะนำโครงการ จะต้องได้รับความเห็นชอบจากคณะกรรมการตรวจรับพัสดุในงานก่อสร้างเห็นชอบก่อนการดำเนินการ
8. ตำแหน่งของอาคารประกอบ สามารถเปลี่ยนแปลงได้ตามความเหมาะสมของสภาพภูมิประเทศ ทั้งนี้ต้องได้รับความเห็นชอบจากคณะกรรมการตรวจรับพัสดุในงานก่อสร้างก่อนการดำเนินการ
9. การดำเนินการใดๆ ที่ส่งผลกระทบต่อกรรมสิทธิ์ที่ดินของราษฎร ตลอดพื้นที่ตั้งโครงการให้ผู้รับจ้างแจ้งเป็นหนังสือต่อคณะกรรมการตรวจรับพัสดุในงานก่อสร้างเพื่อพิจารณาเห็นชอบก่อนการดำเนินการทุกครั้ง ทั้งนี้ห้ามผู้รับจ้างกระทำการใดๆโดยพละการโดยเด็ดขาด
10. รายละเอียดอื่นๆที่มีการแก้ไขเปลี่ยนแปลงให้ผู้รับจ้างเสนอแบบ Shop Drawing พร้อมเปรียบเทียบราคาค่ากล่ารังให้คณะกรรมการตรวจรับพัสดุในงานก่อสร้าง พิจารณาก่อนการดำเนินการ
11. รายการก่อสร้างที่ไม่ระบุไว้เป็นอย่างอื่น ให้ก่อสร้างตามข้อกำหนดรายละเอียดประกอบแบบที่กรมทรัพยากรน้ำ กำหนด
12. รายละเอียดใดๆที่ไม่ปรากฏชัดในแบบแปลนและไม่แจ้งชัดในข้อกำหนดรายการก่อสร้าง ให้ผู้รับจ้างแจ้งเป็นหนังสือต่อ คณะกรรมการตรวจรับพัสดุในงานก่อสร้างเป็นผู้ชี้ขาด ห้ามผู้รับจ้างกระทำโดยพละการ
13. การก่อสร้างฐานราก ชนิดฐานรากเสาเข็ม ต้องได้รับอนุมัติผลการทดสอบดินบริเวณตั้งโครงการโดยดินต้องมีกำลังรับน้ำหนักบรรทุกปลอดภัยตามข้อกำหนดที่ระบุไว้ในแบบ และความยาวเสาเข็มจากการทดสอบ กำหนดให้มีการทดสอบการรับน้ำหนักเสาเข็มโดยวิธี DYNAMIC LOAD TEST ให้สามารถรับน้ำหนักได้ตามรูปแบบรายการที่กำหนด โดยกำหนดให้ทดสอบจำนวนไม่น้อยกว่า 1 ต้น ณ ตำแหน่งที่จะก่อสร้าง ต้องเป็นไปตามมาตรฐานทางวิศวกรรม และได้รับความเห็นชอบจากคณะกรรมการตรวจรับพัสดุในงานก่อสร้าง ก่อนเริ่มทดสอบ โดยการวินิจฉัย และการรับรองผลการทดสอบต้องมีวิศวกรของผู้รับจ้างที่ได้รับใบอนุญาตให้เป็นผู้ประกอบวิชาชีพวิศวกรรมควบคุม สาขาวิศวกรรมโยธาจากสภาวิศวกรตามพระราชบัญญัติวิศวกร พ.ศ. 2552 เป็นผู้รับรองผลการทดสอบดิน และสรุปผลการรับน้ำหนักบรรทุกที่ปลอดภัยของเสาเข็ม ณ ระดับจุดก่อสร้าง ทั้งนี้บรรดาค่าใช้จ่ายในการทดสอบเป็นหน้าที่ของผู้รับจ้าง

3. ชุดแผงเซลล์แสงอาทิตย์

แผงเซลล์แสงอาทิตย์ แผงเซลล์แสงอาทิตย์ต้องได้รับมาตรฐานผลิตภัณฑ์อุตสาหกรรม มอก.61215 และ มอก.2580 การดำเนินการติดตั้งแผงเซลล์แสงอาทิตย์

1. ผู้รับจ้างจะต้องติดตั้งแผงเซลล์แสงอาทิตย์ ชนิดผลึกซิลิคอน (Crystalline silicon) มีพิกัดกำลังไฟฟ้าขาออกสูงสุด (Maximum Power Output) ไม่น้อยกว่า 600 วัตต์ต่อแผง และมีประสิทธิภาพในการทำงาน (Module efficiency) ไม่น้อยกว่า ร้อยละ 20 ที่เงื่อนไขการทดสอบตามมาตรฐาน STC (Standard Test Condition) ได้แก่ ที่พลังงานแสงแดด (Irradiance condition) 1,000 วัตต์ต่อตารางเมตร ที่อุณหภูมิโดยรอบ 25 องศาเซลเซียส และ ที่ค่าสเปกตรัมของแสงผ่านชั้นบรรยากาศหนา 1.5 เท่า (Air mass = 1.5) และแผงต้องมีค่าแรงดันไฟฟ้าสูงสุดในระบบเมื่อต่ออุกรม (Maximum system voltage) ไม่น้อยกว่า 1,200 โวลต์
2. แผงเซลล์แสงอาทิตย์ภายในต้องมีการผนึกด้วยด้วยสารกันชื้น (Ethylene Vinyl Acetate: EVA) หรือวัสดุที่เทียบเท่าหรือดีกว่า ด้านหน้าแผงจบปิดทับด้วยกระจกนิรภัยแบบใส (Tempered glass) หรือวัสดุอื่นที่มีคุณสมบัติดีกว่าและทนต่อรังสีอัลตราไวโอเลต (UV) ได้ตลอดอายุการใช้งานของแผง ด้านหลังของแผงจดิดตั้งกล่องรวมสายไฟ (Junction Box หรือ Terminal Box) ที่มันคงแข็งแรงทนต่อสภาพอากาศและสภาวะแวดล้อมการใช้งานภายนอกอาคารได้ดี มีอายุการใช้งานยืนยาวเทียบเท่าแผงฯ และมีระดับมาตรฐานการป้องกันการซึมของน้ำ IP68 ซึ่งผลิตพร้อมมาจากโรงงานผู้ผลิตแผงฯ กล่องรวมสายไฟจะต้องมีบายพาสไดโอดเบ็ดเสร็จ (Integrated Bypass Diode) ต่ออยู่ภายในเพื่อช่วยให้การไหลของกระแสไฟฟ้าเป็นปกติกรณีเกิดเงาบังที่เซลล์ใดเซลล์หนึ่ง (Hot spot) การประกอบชิ้นต่อสายกล่องรวมสายไฟต้องมีการประกอบภายในชบวนการผลิตเดียวกันกับแผงตั้งแต่ต้นจนจบถึงขั้นตอนบรรจุหีบห่อ กรอบของแผงฯต้องทำจากวัสดุโลหะปอลดสนิม (Anodized Aluminum Alloy) ความสูงชอบเฟรมไม่น้อยกว่า 35 มิลลิเมตร และแผงฯทุกแผงต้องแสดงชื่อ 'กรมทรัพยากรน้ำ' สลักบนกรอบด้านบนซ้ายและด้านล่างขวา
3. แผงเซลล์แสงอาทิตย์ทุกชุดที่เสนอราคาต้องเป็นผลิตภัณฑ์ที่มีเครื่องหมายการค้าเดียวกัน มีรุ่นการผลิต เดียวกัน มีค่ากำลังไฟฟ้าสูงสุดเหมือนกัน และ ผลิตภัณฑ์ได้ใบรับรอง MiT (Made in Thailand) โดยสภาอุตสาหกรรมแห่งประเทศไทย (ส.อ.ท) มีหนังสือรับรองคุณภาพแผงฯ (Product Warranty) ไม่น้อยกว่า 10 ปี และ มีหนังสือยืนยันการรับประกันกำลังผลิตไฟฟ้า (Linear performance warranty) ไม่น้อยกว่าร้อยละ 80 ในช่วงเวลา 25 ปี รับรองโดยโรงงานผู้ผลิตแผงฯ เพื่อให้คณะกรรมการตรวจพิจารณาในวันที่ยื่นเอกสารพร้อมใบเสนอราคา
4. แผงเซลล์แสงอาทิตย์ต้องได้รับการรับรองจากบริษัทกำจัดขยะในประเทศไทยว่าสามารถนำไปแปรใช้ใหม่ (Recycle) ไม่เกิดเป็นภาวะมลพิษให้กับหน่วยงาน และแสดงเครื่องหมายหรือข้อความการรับรองของบริษัทบนแผงฯ พร้อมแนบเอกสารแสดงชั้นตอนและกระบวนการกำจัดขยะจากบริษัทกำจัดขยะในประเทศไทย โดยบริษัทต้องได้รับใบอนุญาตประกอบกิจการโรงงาน (รง.4) ประกอบกิจการคัดแยกวัสดุที่ไม่ใช้แล้วประเภทเครื่องใช้ไฟฟ้าและอุปกรณ์อิเล็กทรอนิกส์เพื่อนำกลับมาใช้ประโยชน์ใหม่ และได้รับรองมาตรฐาน ISO 14001

4. ชุดเครื่องสูบน้ำ

ผู้รับจ้างจะต้องติดตั้งเครื่องสูบน้ำและมอเตอร์ ที่ต้องผลิตจากโรงงานที่ได้มาตรฐานโดยคณะกรรมการตรวจรับพัสดุสามารถพิจารณาเข้าตรวจสอบโรงงานที่ผลิตได้ก่อนนำไปใช้งาน และต้องแสดงต้นฉบับพร้อมสำเนาเอกสารการแต่งตั้งเป็นแทนจำหน่ายจากผู้ผลิตหรือผู้แทนจำหน่ายในประเทศไทย เครื่องสูบน้ำเป็นชนิด END Suctionr Close Coupled Pump 75.0 kw. (100 HP)สามารถสูบได้ไม่น้อยกว่า 480 ลบ.ม./ชม. ต้องมีประสิทธิภาพ ไม่น้อยกว่า 70% และส่งน้ำสูงไม่น้อยกว่า 30 ม. ที่ความเร็วรอบไม่เกิน 3,000 รอบต่อนาที ตัวเรือนเครื่องทำจาก Cast Iron ใบพัดทำจาก Stainless Steel เพลาทำจากเหล็กไร้สนิม ซีลกันรั่ว Mechanical Shaft seal ตัวเรือนเครื่องสูบ เครื่องสูบต้องทนแรงดัน ณ จุดใช้งานได้สูงสุดถึง 16 บาร์ มอเตอร์เป็นแบบ fan-cooled asynchronous ระบบป้องกันมอเตอร์แบบ PTC Thermistor ตัวมอเตอร์ Insulation Class F , Efficiency class IE3 แรงดันไฟฟ้าชนิด 3 เฟส 380 V. ความถี่ 50 Hz. ความเร็วรอบไม่เกิน 3,000 rpm. มีระดับป้องกัน IP55 เครื่องปั๊มได้รับเครื่องหมาย CE หรือ UL หรือมาตรฐานผลิตภัณฑ์อุตสาหกรรม (มอก.) หรือเทียบเท่า และผู้รับจ้างต้องส่งหนังสือรับประกันอายุอุปกรณ์พร้อมคู่มือใช้งาน และกราฟแสดงเส้นโค้งประสิทธิภาพของปั๊ม เพื่อให้คณะกรรมการตรวจรับพัสดุในงานก่อสร้างพิจารณาอนุมัติก่อนนำไปใช้งาน

5. ชุดควบคุมเครื่องสูบน้ำ (Invertor)

5.1 เครื่องแปลงกระแสไฟฟ้าสำหรับแปลงไฟฟ้าจากแผงเซลล์แสงอาทิตย์ (DC) หรือระบบไฟฟ้า กระแสตรง ให้สามารถใช้ได้กับเครื่องสูบน้ำแบบผิวดิน ไฟฟ้ากระแสสลับ (AC) แบบ 3 เฟส 380-415 โวลต์ ผลิตจากโรงงานที่ได้รับการรับรองระบบคุณภาพตามมาตรฐาน ISO 9001, ISO14001 และ ISO 45001 และได้รับเครื่องหมาย CF หรือ UL หรือ มอก. พร้อมทั้งแนบผลรายงานการทดสอบ CE หรือ UL หรือ มอก. ประกอบการพิจารณา

5.2 มีระบบพังก์ชันแบบ MPPT (Maximum power point tacking) สามารถทำงานได้อัตโนมัติ เมื่อมีพลังงานจาก Solar cell

5.3 มีระบบป้องกันความเสียหายในกรณีมอเตอร์เครื่องสูบน้ำหมุนช้าโดยการตั้งค่าความถี่ขั้นต่ำได้ (min frequency)

5.4 สามารถรับพลังงานจากไฟฟ้ากระแสสลับ แบบ 3 เฟส 380-415 โวลต์ ได้

5.5 มีระดับการป้องกันฝุ่นและน้ำ ระดับไม่ต่ำกว่า IP55

5.6 มีฟังก์ชันการควบคุม (Voltage limits) ไม่ให้แรงดันขาเข้าเกิน หรือต่ำกว่าที่กำหนด (Overvoltage/Under voltage)เพื่อป้องกันความเสียหาย สูงเกินค่าที่กำหนด

5.7 มีฟังก์ชันกรณีน้ำไม่ไหลเข้าปั๊ม (Dry run)

5.8 ให้ติดตั้งอุปกรณ์กรองคลื่นความถี่ไฟฟ้ากระแสสลับเพื่อให้มอเตอร์เครื่องสูบน้ำทำงานได้อย่างราบรื่น (Sine wave filer)

6. ชุดตู้ควบคุมระบบสูบน้ำ

เป็นตู้โลหะ ทำจากแผ่นโลหะความหนาไม่น้อยกว่า 1.0 มม. ทาสีและพ่นสีพื้นกันสนิมเป็นสีเทาหรือโทนอ่อน ด้านหลังตู้เป็นโครงเหล็กเจาะรูสำหรับยึดติดตั้งกันผนัง ด้านหน้าตู้เป็นฝาเปิด-ปิด ด้านเดียว มีตัวล็อคฝาปิดเป็นแบบกดปุ่ม พื้นฝาตัดเป็นช่องมีสัดส่วนเหมาะสม ติดกรอบยางหรือวัสดุอื่นๆ ที่มีคุณภาพหรือดีกว่าและสามารถป้องกันน้ำได้พร้อมติดตั้งพัดลมระบายอากาศ (ดูดเข้า/ดูดออก)ขนาด 6 นิ้ว จำนวน 2 ตัว ภายในตู้ประกอบด้วย เบรกเกอร์ชนิดกระแสตรง(DC)สามารถรับแรงดันไฟฟ้าจากแผงเซลล์แสงอาทิตย์ได้ และตัดต่อรับกระแสตรงได้ และมีลักษณะแบบมือปิดหรือแบบยกขึ้น-ลง ผลิตตามมารตฐานสากลIEC หรือ CE หรือ UL มอก. อุปกรณ์ป้องกันคลื่นไฟฟ้ากระโชก (Surge protection) ฝั่ง DC เป็นชนิดที่ใช้กับระบบไฟฟ้ากระแสตรง และป้องกันคลื่นไฟฟ้ากระแสกระโชกแบบTransient และแรงดันไฟฟ้าเหนี่ยวนำในสายดัวนำเนื่องจากฟ้าผ่า ที่กระแสไฟฟ้าสูงสุดไม่น้อยกว่า 40 KA. และมีคุณสมบัติป้องกันหรือระบุ Mode of protection ที่ป้องกัน Phase กับ Ground(L-G) , Neutral กับ Ground (N-G), Phase กับ Neutral (L-N) และเป็นผลิตภัณฑ์ที่มีคุณสมบัติ หรือผลิตตามมาตรฐาน ANSI/EEE หรือมาตรฐานเทียบเท่าเป็น เบรกเกอร์ชนิด กระแสสลับ (AC) สามารถรับแรงดันไฟฟ้ากระแสสลับ (AC)ระหว่าง 380 ถึง 415 โวลต์ได้ และเบรกเกอร์สามารถรับกระแสสลับได้ไม่น้อยกว่า 25A. และมีลักษณะแบบมือปิดหรือแบบยกขึ้น-ลง ผลิตตามมาตรฐานสากล IEC หรือ CE หรือ UL หรือ มอก. หรือดีกว่า

สายไฟเชื่อมต่อระบบ - สายไฟที่ใช้สำหรับเชื่อมต่อระบบจากแผงเซลล์แสงอาทิตย์เชื่อมต่อกับเครื่องควบคุมเป็นชนิด PV1-F เฉพาะกรณีพลังงานแสงอาทิตย์ -

- สายไฟที่ใช้สำหรับตู้ควบคุมไปถึงตัวเครื่องสูบน้ำให้ใช้สายไฟ VCT, 0.6/1KV-CV หรือ THW-A โดยเดินสายในท่อ PVC, ท่อ HDPE หรือ ท่อโลหะมีความเรียบร้อยและสวยงาม
- สายไฟที่ใช้มีคุณภาพดี ทนต่อสภาพอากาศได้เป็นอย่างดี

7. การทดสอบการใช้งาน

1. ผู้รับจ้างต้องทดสอบกำลังรับน้ำหนักบรรทุกของเสาเข็มในที่ตั้งโครงการ และส่งผลการทดสอบเสนอคณะกรรมการตรวจรับพัสดุพิจารณาอนุมัติการดำเนินการ
2. ผู้รับจ้างต้องส่งผลทดสอบท่อ และ/หรือแคตตาล็อก เครื่องสูบน้ำ ชุดแผงเซลล์พลังงานแสงอาทิตย์ และชุดควบคุมการทำงานเครื่องสูบน้ำที่ใช้ในการก่อสร้างตามมาตรฐาน นำเสนอคณะกรรมการตรวจรับพัสดุพิจารณาก่อนดำเนินการ ทั้งนี้คณะกรรมการตรวจรับพัสดุมีอำนาจไปตรวจสอบการผลิตของโรงงานผลิตที่ผู้รับจ้างแจ้งเพื่อประกอบการอนุมัติและสามารถที่จะไม่พิจารณาอนุมัติใช้หากพบว่าข้อเท็จจริงไม่ตรงตามที่แจ้งในการก่อสร้างตามมาตรฐาน นำเสนอคณะกรรมการตรวจรับพัสดุพิจารณาก่อนดำเนินการ ทั้งนี้คณะกรรมการตรวจรับพัสดุมีอำนาจไปตรวจสอบ
3. ผู้รับจ้างต้องรับประกันคุณภาพวัสดุและอุปกรณ์ต่างๆที่ใช้ในการก่อสร้างที่เสียหรือเสื่อมคุณภาพ ภายในระยะเวลา 2 ปี นับถัดจากวันที่ส่งมอบงานงวดสุดท้าย
4. ผู้รับจ้างจะต้องทำการทดสอบคุณสมบัติคอนกรีต เหล็กเสริมคอนกรีต และเสนอต่อคณะกรรมการตรวจรับพัสดุในงานก่อสร้างพิจารณา
5. ผู้รับจ้างจะต้องจัดการฝึกอบรม การใช้งานอุปกรณ์ระบบการเติมน้ำและจ่ายน้ำ ให้กับผู้ใช้งานและผู้เกี่ยวข้อง และส่งมอบคู่มือการใช้งาน ให้ผู้ว่าจ้างภายใน 7 วันภายหลังส่งงานงวดสุดท้าย

8. เงื่อนไขในการใช้แบบแปลน ของผู้รับจ้างดำเนินการ

1. พื้นที่ในการจัดวาง ตำแหน่งอาคารแพสูบน้ำ ตำแหน่งแผงเซลล์แสงอาทิตย์ และระบบท่อกระจายน้ำ สามารถเปลี่ยนแปลงได้ตามความเหมาะสมของชุมชนโดยคำแนะนำของผู้ควบคุมงานก่อสร้างและคณะกรรมการตรวจรับพัสดุในงานก่อสร้าง โดยเงื่อนไขการหาตำแหน่งตรงตามวัตถุประสงค์ เพื่อใช้สำหรับการใช้งานให้เกิดประสิทธิผลสูงสุด ต้องมีพื้นที่อย่างน้อย 2,400 ตารางเมตร และระยะความยาวความกว้างและความสูงต้องไม่น้อยกว่าแบบมาตรฐานที่กำหนดไว้
2. ผู้รับจ้างจะต้องสำรวจภูมิประเทศและเจาะทดสอบคุณสมบัติของดินเพื่อออกแบบระบุความยาวให้เสาเข็มอัดแรงรับน้ำหนักบรรทุกปลอดภัยไม่น้อยกว่าตามแบบแปลนที่กำหนด
3. เงื่อนไขที่ระบุไว้ข้างต้นตามแบบมาตรฐานนี้ สามารถใช้ดุลพินิจ ปรับปรุง เปลี่ยนแปลง แก้ไข เพิ่มลดได้ตามความเหมาะสมตามสภาพภูมิประเทศทั้งนี้ต้องอยู่ภายใต้เงื่อนไขความมั่นคง ปลอดภัยทางด้านวิศวกรรมเป็นสำคัญ เพื่อให้เหมาะสมกับลักษณะเฉพาะของที่ตั้งแต่ละโครงการและความต้องการของชุมชนนั้นๆทั้งนี้ต้องได้รับความเห็นชอบจากคณะกรรมการตรวจรับพัสดุในงานก่อสร้างก่อนดำเนินการ

หมายเหตุ

1. มิติต่างๆกำหนดเป็นเมตร นอกจากแสดงไว้เป็นอย่างอื่น
2. ผู้รับจ้างต้องทำ shop drawing ของงาน เสนอต่อคณะกรรมการตรวจรับพัสดุเพื่อพิจารณาอนุมัติก่อนการดำเนินการ
3. ระยะห่างระหว่างเหล็กเสริมที่แสดงไว้เป็นระยะระหว่างศูนย์กลางเหล็ก ถึงศูนย์กลางเหล็ก
4. เหล็กรูปพรรณทุกขนาด ให้ใช้ชั้นคุณภาพ มอก.หรือเทียบเท่าหรือดีกว่า มาตราฐาน SS400 หรือ มาตราฐาน SM520
5. ขนาดของเหล็กเสริม กำหนดไว้เป็นมิลลิเมตร นอกจากแสดงไว้เป็นอย่างอื่น
6. เหล็กเสริมใช้เหล็กข้ออ้อย (DEFORMED BAR) ชั้นคุณภาพ SD40 ตามมาตรฐาน มอก.24-2559
7. คอนกรีตหุ้มเหล็กเสริมให้เป็นไปตามเกณฑ์ดังนี้
   7.1 เหล็กเสริมชั้นเดียวถ้าไม่แสดงไว้เป็นอย่างอื่นให้วางกึ่งกลางความหนา
   7.2 เหล็กเสริมสองชั้นระยะระหว่างผิวเหล็กกับผิวคอนกรีตที่ติดกับแบบให้ใช้ 5 ซม. นอกจากแสดงไว้เป็นอย่างอื่น
8. การต่อเหล็กทาบ (LABPED SPICES) ถ้าไม่แสดงไว้เป็นอย่างอื่น
   8.1 เหล็กเส้นกลมให้วางห่างกันไม่น้อยกว่า 48 เท่า ของเส้นผ่าศูนย์กลางเหล็กเมื่อปลายงอมาตรฐาน และ 62.50 เท่าของเส้นผ่าศูนย์กลางเหล็กเมื่อปลายไม่งอออมาตรฐาน
   8.2 เหล็กข้ออ้อยให้วางทาบกันไม่น้อยกว่า 30 เท่าของเส้นผ่าศูนย์กลางเหล็ก เมื่อปลายงอมาตรฐาน และ 50 เท่าของเส้นผ่าศูนย์กลางเหล็กเมื่อปลายไม่งอออมาตรฐาน
9. ท่อเหล็กล่งน้ำ ใช้แบบท่อเหล็กอาบสังกะสี(Galvanized Steel Pipe)จะต้องมีคุณสมบัติตามมาตรฐานผลิตภัณฑ์อุตสาหกรรม มอก. 277 ประเภทที่ 2 สีน้ำเงินขนาดและมิติของท่อให้เป็นไปตามมาตรฐานผลิตภัณฑ์อุตสาหกรรม มอก. 276

*หมายเหตุ หน่วยงานของรัฐกำหนดไว้ในแบบรูปรายการก่อสร้าง

1.คู่สัญญาต้องใช้พัสดุประเภทวัสดุ หรือครุภัณฑ์ที่จะใช้ในงานก่อสร้างเป็นพัสดุที่ผลิตภายในประเทศโดยต้องใช้ไม่น้อยกว่าร้อยละ 60 ของมูลค่าพัสดุที่ใช้ในงานก่อสร้างทั้งหมดของสัญญา

2.คู่สัญญาต้องใช้เหล็กที่ผลิตภายในประเทศ ไม่น้อยกว่าร้อยละ 90 ของปริมาณเหล็กที่ต้องใช้ทั้งหมดตามสัญญา

กรมทรัพยากรน้ำ

โครงการก่อสร้างระบบกระจายน้ำด้วยพลังงานแสงอาทิตย์ห้วยแก้วแมง

หมู่ที่ 9,10 บ้านนิคมแปลง 2 ,นิคมแปลง 1 ตำบลชานุมาน อำเภอชานุมาน จังหวัดอำนาจเจริญ

รายการก่อสร้างทั่วไป

สำนักงานทรัพยากรน้ำ ที่ 11 อุบลราชธานี

สำรวจ		ตรวจ		
ออกแบบ		ผ่าน		ผอ.สสอ.
เขียนแบบ		เห็นชอบ		ผอ.สทน.11
แบบเลขที่	สทน. 11	แบบแผ่นที่	ก2-01/01	

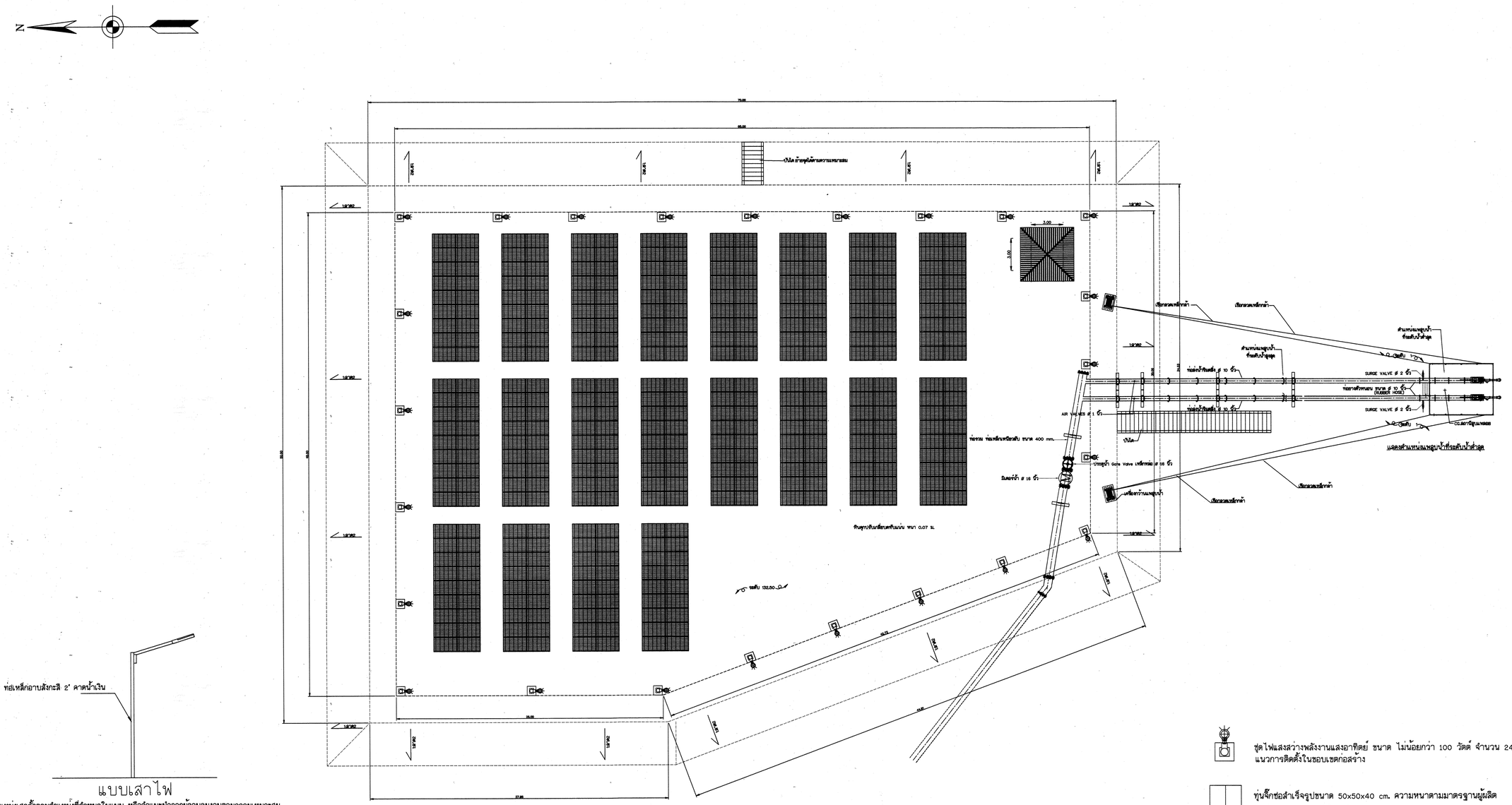

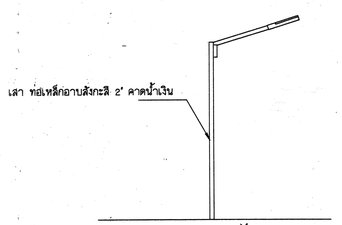

แบบเสาไฟ

ติดตั้งตำแหน่งเสารั้วตามตำแหน่งที่กำหนดในแบบ หรือคำแนะนำจากผู้ควบคุมงานตามความเหมาะสม

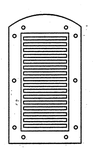

TOP VIEW

FRONT VIEW

รายละเอียดเสาไฟโซล่าเซลล์

- LED	ไม่น้อยกว่า 100 วัตต์
- แผงเซลล์แสงอาทิตย์	ไม่น้อยกว่า 120 วัตต์
- ความสว่าง	ไม่น้อยกว่า 4,000 ลูเมนวัตต์
- แบตเตอรี่ ลิเธียมไอออน	ไม่น้อยกว่า 60 AH

ชุดไฟแสงสว่างพลังงานแสงอาทิตย์ ขนาด ไม่น้อยกว่า 100 วัตต์ จำนวน 24 ชุด
แนวการติดตั้งในขอบเขตก่อสร้าง

ทุ่นจิ๊กซ่อสำเร็จรูปขนาด 50x50x40 cm. ความหนาตามมาตรฐานผู้ผลิต
รับน้ำหนักบรรทุกไม่น้อยกว่า 250 กก./ตร.ม.

ตำแหน่งติดตั้งกล้อง(สามารถปรับตำแหน่งได้ตามความเหมาะสม และได้รับการพิจารณาจากกรรมการตรวจรับพัสดุแล้ว

หมายเหตุ : การจัดวางแนวท่อสามารถปรับเปลี่ยนได้ตามความเหมาะสมของสภาพภูมิประเทศ ให้ผู้รับจ้างเสนอกรรมการพิจารณาก่อนดำเนินการ

: ตำแหน่งติดตั้งกล้องวงจรปิดกำหนดตามความเหมาะสม

กรมทรัพยากรน้ำ
โครงการก่อสร้างระบบกระจายน้ำด้วยพลังงานแสงอาทิตย์ห้วยแก้วแมง
หมู่ที่ 9,10 บ้านนิคมแปลง 2 ,นิคมแปลง 1 ตำบลชำนุมาน อำเภอชำนุมาน จังหวัดอำนาจเจริญ
แบบการประสานท่อระหว่างระบบ
สถานีสูบน้ำ (แพลอย)

สำนักงานทรัพยากรน้ำ ที่ 11 อุบลราชธานี				
สำรวจ		ตรวจ		
ออกแบบ		ผ่าน		ผอ.สสอ.
เขียนแบบ		เห็นชอบ		ผอ.สทน.11
แบบเลขที่	สทน. 11	แบบแผ่นที่	ข1-01/07	

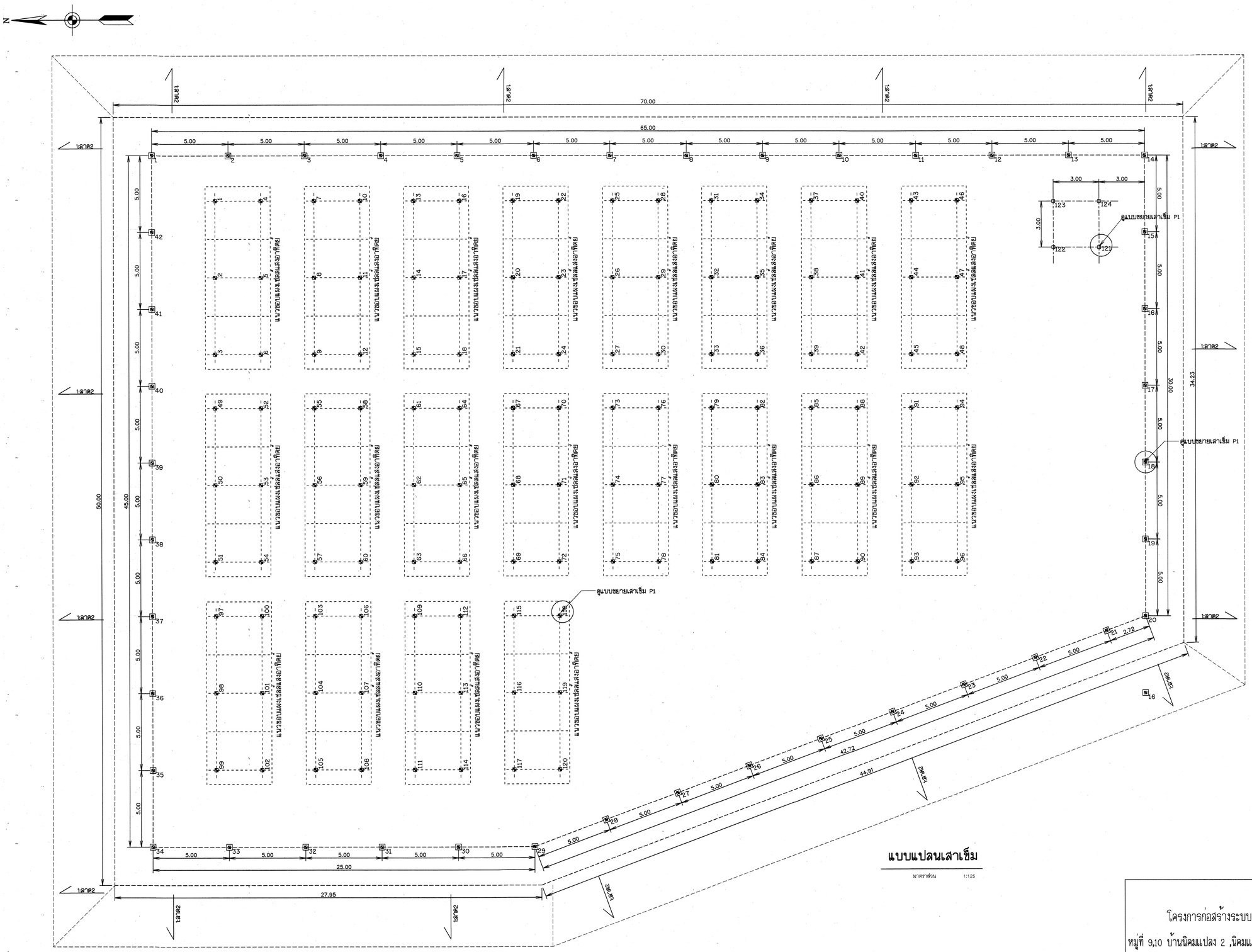

แบบแปลนเสาเข็ม

มาตราส่วน 1:125

P1 เสาเข็มอัดแรงสี่เหลี่ยมตัน 0.18x0.18 เมตร
รับน้ำหนักบรรทุกปลอดภัยไม่น้อยกว่า 10 ตัน/ต้น
เหล็ก DOWEL BAR 4-DB12 มม.

กรมทรัพยากรน้ำ

โครงการก่อสร้างระบบกระจายน้ำด้วยพลังงานแสงอาทิตย์ห้วยแก้วแมง

หมู่ที่ 9,10 บ้านนิคมแปลง 2 ,นิคมแปลง 1 ตำบลชานุมาน อำเภอชานุมาน จังหวัดอำนาจเจริญ

แปลนเสาเข็ม

สำนักงานทรัพยากรน้ำ ที่ 11 อุบลราชธานี				
สำรวจ		ตรวจ		
ออกแบบ		ผ่าน		ผอ.สสอ.
เขียนแบบ		เห็นชอบ		ผอ.สทน.11
แบบเลขที่	สทน. 11	แบบแผ่นที่	ข1-02/07	

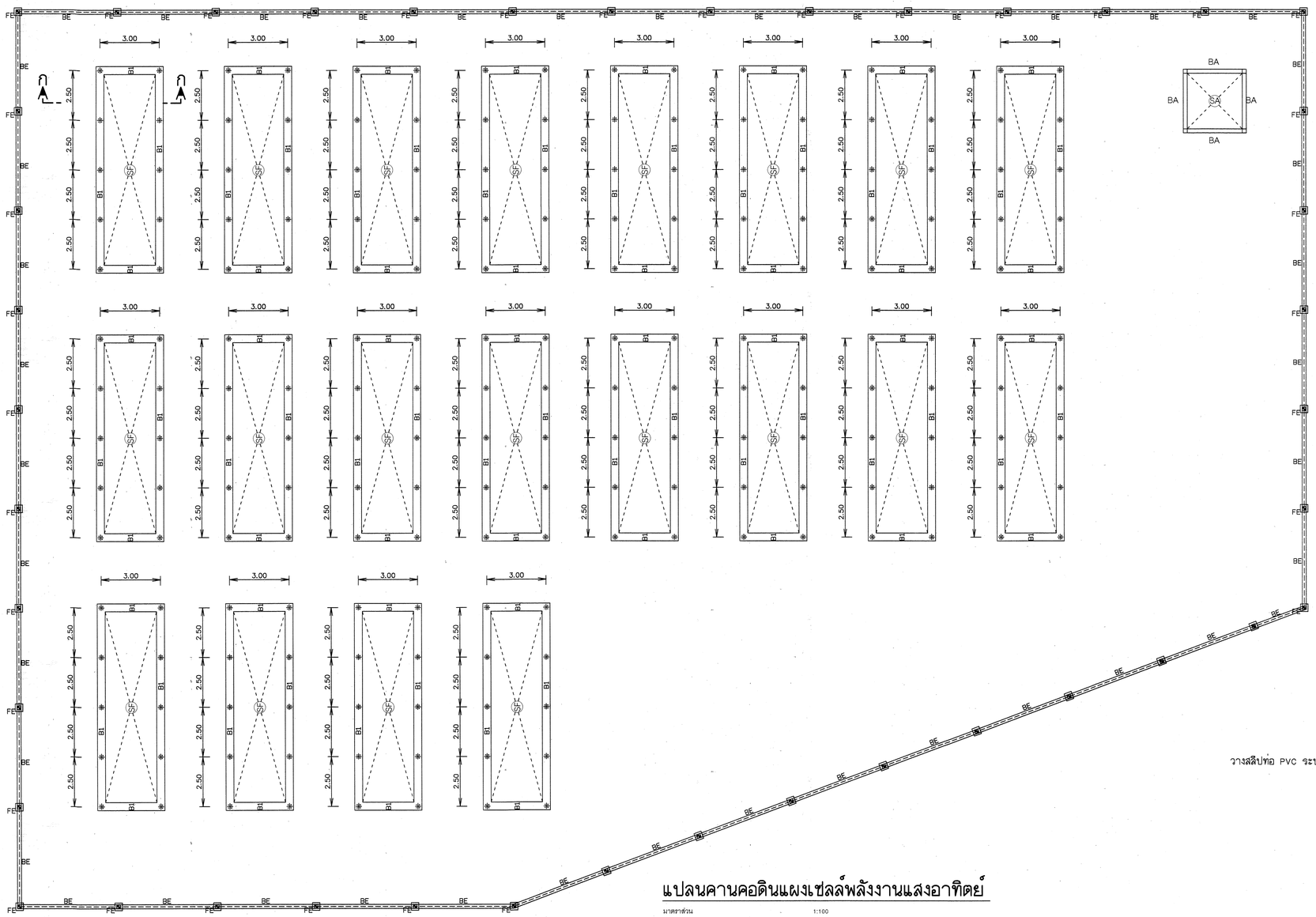

แปลนคานคอดินแผงเซลล์พลังงานแสงอาทิตย์

มาตราส่วน 1:100

หมายเหตุ

1. มิติต่างๆกำหนดเป็นเมตร นอกจากแสดงไว้เป็นอย่างอื่น
2. ขนาดของเหล็กเสริม กำหนดไว้เป็นมิลลิเมตร นอกจากแสดงไว้เป็นอย่างอื่น
3. เหล็กเสริมใช้เหล็กข้ออ้อย (DEFORMED BAR) ชั้นคุณภาพ SD-30 SD40 ตามมาตรฐาน มอก.24-2559 และเหล็กเส้นกลม (ROUND BAR) ชั้นคุณภาพ SR-24 ตามมาตรฐาน มอก.20-2559 สำหรับเหล็กเสริมขนาด 10 มม. ขึ้นไปเป็นเหล็กข้ออ้อย
4. คอนกรีตหุ้มเหล็กเสริมให้เป็นไปตามเกณฑ์ดังนี้
   - 4.1 เหล็กเสริมชั้นเดียวถ้าไม่แสดงไว้เป็นอย่างอื่นให้วางที่กลางความหนา
   - 4.2 เหล็กเสริมสองชั้นระยะระหว่างผิวเหล็กกับผิวคอนกรีตที่ติดกับแบบ ให้ใช้ 5 ซม. นอกจากแสดงไว้เป็นอย่างอื่น
5. การต่อเหล็กทาบ (LABPED SPICES) ถ้าไม่แสดงไว้เป็นอย่างอื่น
   - 5.1 เหล็กเส้นกลมให้วางห่างกันไม่น้อยกว่า 48 เท่า ของเส้นผ่าศูนย์กลางเหล็ก เมื่อปลายงอมาตรฐาน และ 62.50 เท่า ของเส้นผ่าศูนย์กลางเหล็ก เมื่อปลายไม่งอของมาตรฐาน
   - 5.2 เหล็กข้ออ้อยให้วางทาบกันไม่น้อยกว่า 30 เท่าของเส้นผ่าศูนย์กลางเหล็ก เมื่อปลายงอมาตรฐาน และ 50 เท่า ของเส้นผ่าศูนย์กลางเหล็ก เมื่อปลายไม่งอของมาตรฐาน
6. ระยะระหว่างเหล็กเสริมที่แสดงไว้เป็นระยะระหว่างศูนย์กลางเหล็ก ถึงศูนย์กลางเหล็ก
7. เหล็กรูปพรรณทุกขนาด ให้ใช้ชั้นคุณภาพ เทียบเท่า มาตราฐาน SS400 ของมอก.

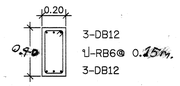

แบบขยายโครงสร้างคานรั้ว (BE)

SCALE 1:100

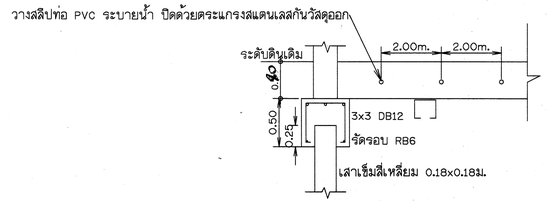

FA(0.50x0.50x0.50)

แบบขยายฐานรากรับคานรั้ว (FE)

มาตราส่วน 1:100

มาตราส่วน 1:10
0 0.20 0.40 0.60 0.80 1.00

มาตราส่วน 1:100
0 2.50 5.00 7.50 10.00 ม.

กรมทรัพยากรน้ำ โครงการก่อสร้างระบบกระจายน้ำด้วยพลังงานแสงอาทิตย์ห้วยแก้วแมง หมู่ที่ 9,10 บ้านนิคมแปลง 2 ,นิคมแปลง 1 ตำบลชานุมาน อำเภอชานุมาน จังหวัดอำนาจเจริญ แปลนคานคอดินแผงเซลล์พลังงานแสงอาทิตย์ แบบขยายคาน				
สำนักงานทรัพยากรน้ำ ที่ 11 อุบลราชธานี				
สำรวจ		ตรวจ		
ออกแบบ		ผ่าน		ผอ.สสอ.
เขียนแบบ		เห็นชอบ		ผอ.สทน.11
แบบเลขที่	สทน. 11	แบบแผ่นที่	ข1-03/07	

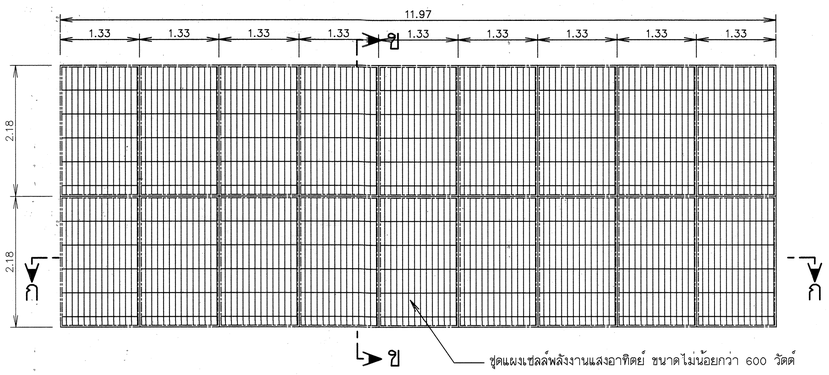

แปลนแผงเซลล์พลังงานแสงอาทิตย์ขนาดไม่น้อยกว่า 600 วัตต์

มาตราส่วน 1:50

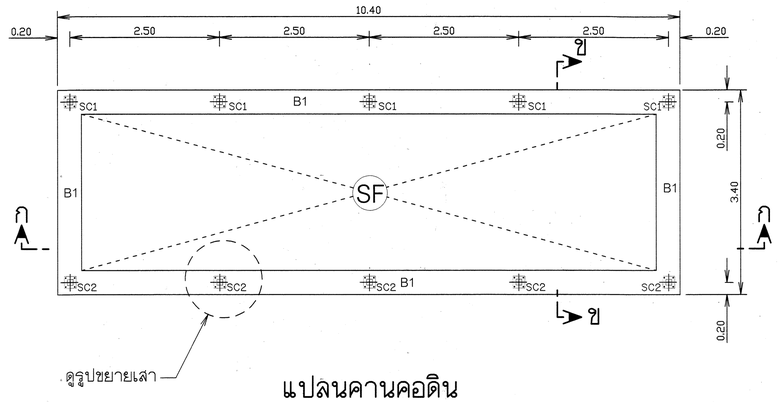

แปลนคานคอดิน

มาตราส่วน 1:50

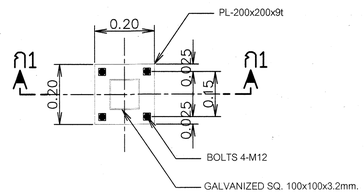

แบบขยายเสา

มาตราส่วน 1:10

หมายเหตุ

1. มิติต่างๆกำหนดเป็นเมตร นอกจากแสดงไว้เป็นอย่างอื่น
2. ขนาดของเหล็กเสริม กำหนดไว้เป็นมิลลิเมตร นอกจากแสดงไว้เป็นอย่างอื่น
3. เหล็กเสริมใช้เหล็กข้ออ้อย (DEFORMED BAR) ชั้นคุณภาพ SD-30 SD40 ตามมาตรฐาน มอก.24-2559 และเหล็กเส้นกลม (ROUND BAR) ชั้นคุณภาพ SR-24 ตามมาตรฐาน มอก.20-2559 สำหรับเหล็กเสริมขนาด 10 มม. ขึ้นไปเป็นเหล็กข้ออ้อย
4. คอนกรีตหุ้มเหล็กเสริมให้เป็นไปตามเกณฑ์ดังนี้
   - 4.1 เหล็กเสริมชั้นเดียวถ้าไม่แสดงไว้เป็นอย่างอื่นให้วางกึ่งกลางความหนา
   - 4.2 เหล็กเสริมสองชั้นระยะระหว่างผิวเหล็กกับผิวคอนกรีตที่ติดกับแบบ ให้ใช้ 5 ซม. นอกจากแสดงไว้เป็นอย่างอื่น
5. การต่อเหล็กทาบ (LABPED SPICES) ถ้าไม่แสดงไว้เป็นอย่างอื่น
   - 5.1 เหล็กเส้นกลมให้วางห่างกันไม่น้อยกว่า 48 เท่า ของเส้นผ่าศูนย์กลางเหล็ก เมื่อปลายงอมาตรฐาน และ 62.50 เท่า ของเส้นผ่าศูนย์กลางเหล็ก เมื่อปลายไม่งอขอมาตรฐาน
   - 5.2 เหล็กข้ออ้อยให้วางทาบกันไม่น้อยกว่า 30 เท่าของเส้นผ่าศูนย์กลางเหล็ก เมื่อปลายงอมาตรฐาน และ 50 เท่า ของเส้นผ่าศูนย์กลางเหล็ก เมื่อปลายไม่งอขอมาตรฐาน
6. ระยะระหว่างเหล็กเสริมที่แสดงไว้เป็นระยะระหว่างศูนย์กลางเหล็ก ถึงศูนย์กลางเหล็ก
7. เหล็กรูปพรรณทุกขนาด ให้ใช้ชั้นคุณภาพ เทียบเท่า มาตราฐาน SS400 ของมอก.

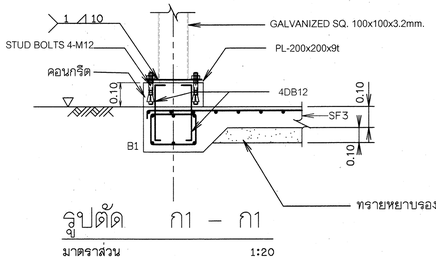

รูปตัด ก1 – ก1

มาตราส่วน 1:20

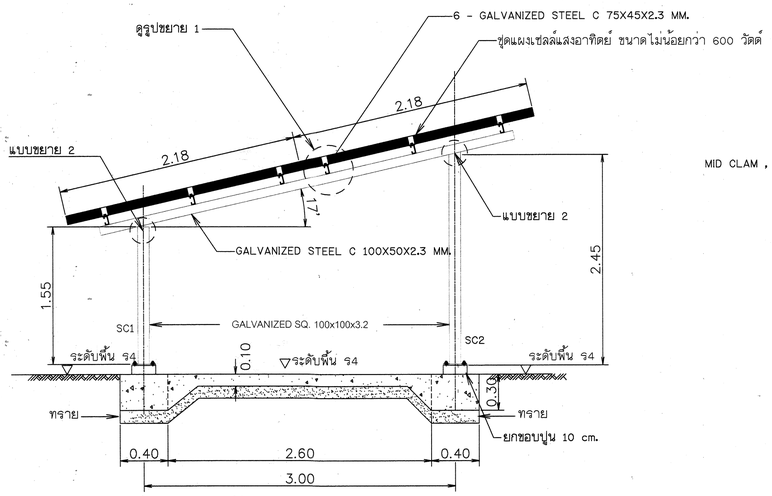

รูปตัด ข – ข

มาตราส่วน 1:25

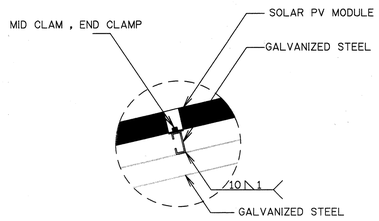

รูปขยาย 1

มาตราส่วน 1:10

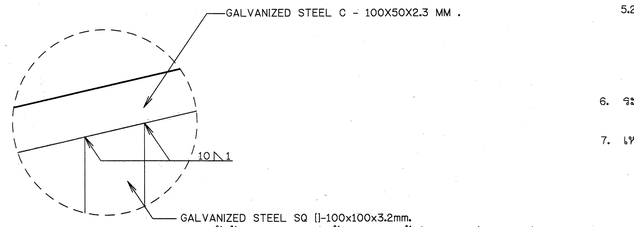

รูปขยาย 2

มาตราส่วน 1:10

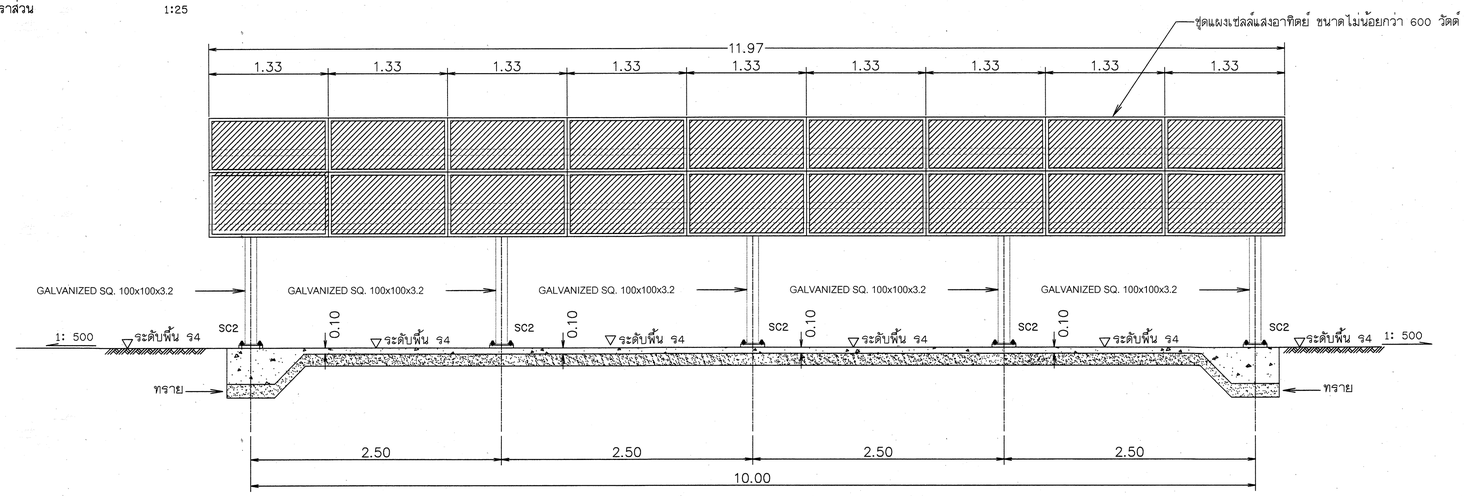

รูปตัด ก – ก

มาตราส่วน 1:25

กรมทรัพยากรน้ำ โครงการก่อสร้างระบบกระจายน้ำด้วยพลังงานแสงอาทิตย์ห้วยแก้วแมง หมู่ที่ 9,10 บ้านนิคมแปลง 2 ,นิคมแปลง 1 ตำบลชานุมาน อำเภอชานุมาน จังหวัดอำนาจเจริญ สถานีสูบน้ำ แปลนแผงเซลล์พลังงานแสงอาทิตย์ขนาดไม่น้อยกว่า 600 วัตต์,แปลนคานคอดิน				
สำนักงานทรัพยากรน้ำ ที่ 11 อุบลราชธานี				
สำรวจ		ตรวจ		
ออกแบบ		ผ่าน		ผอ.สสอ.
เขียนแบบ		เห็นชอบ		ผอ.สทน.11
แบบเลขที่	สทน. 11	แบบแผ่นที่	ข1-04/07	

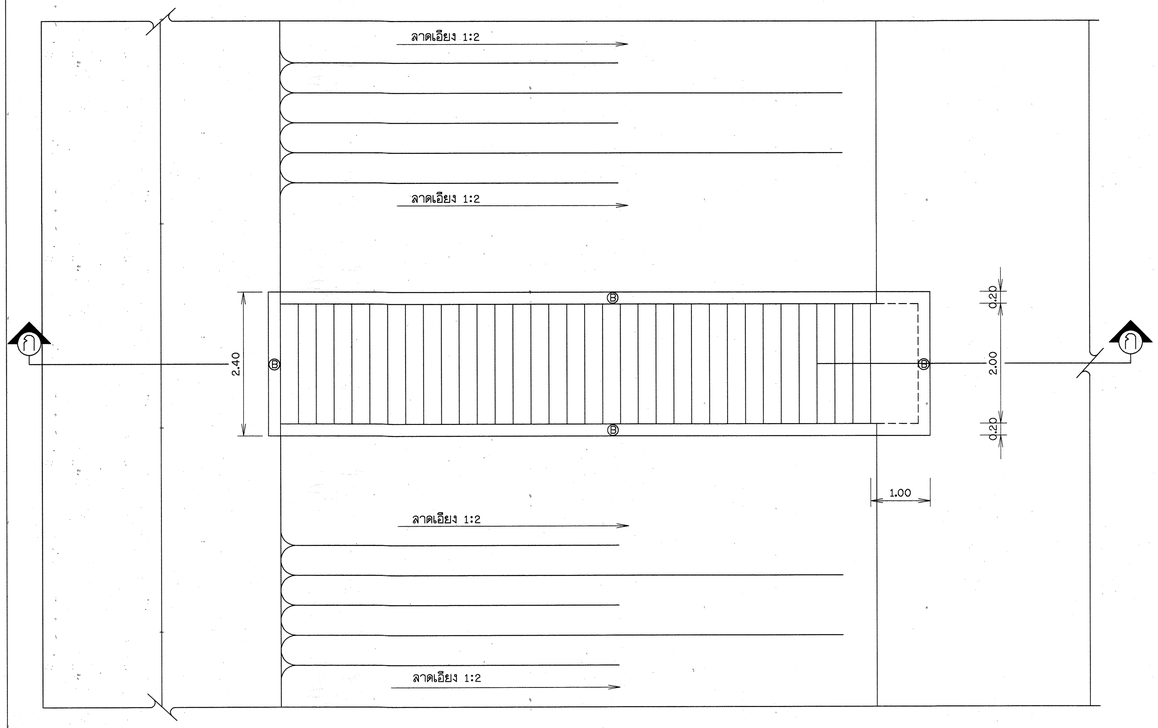

แปลนบันได คสล.

มาตราส่วน 1:50

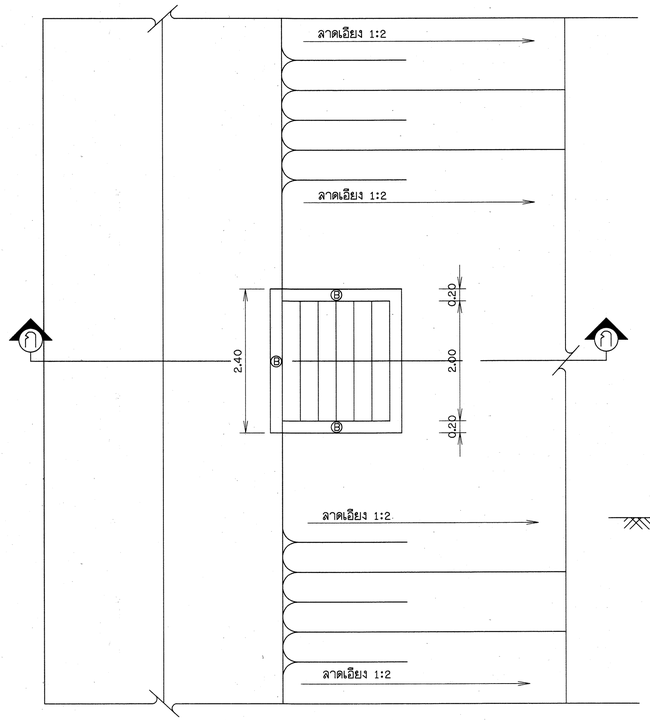

แปลนบันได คสล.

มาตราส่วน 1:50

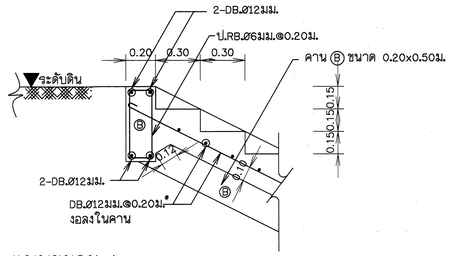

แบบขยาย 1

มาตราส่วน 1:20

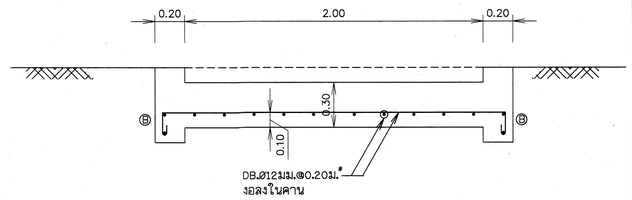

รูปตัด ข - ข

มาตราส่วน 1:20

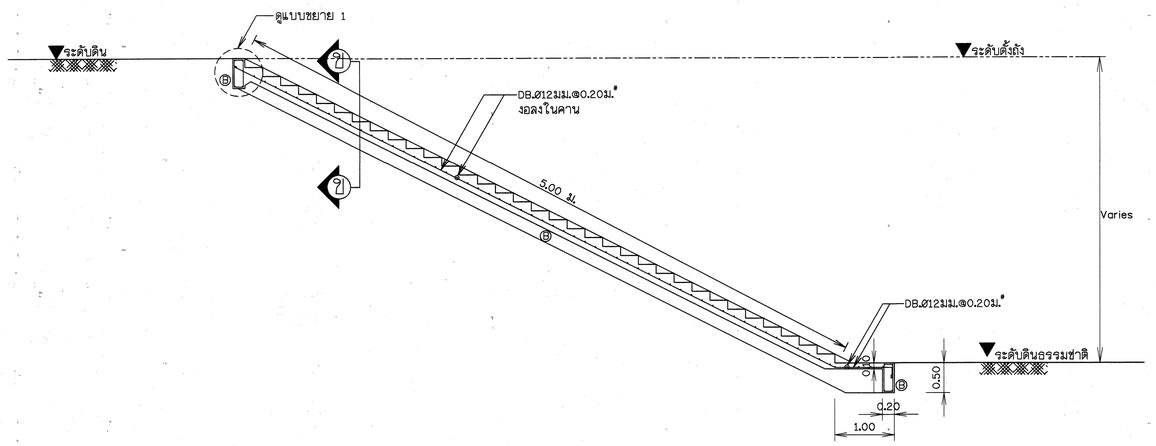

รูปตัด ก - ก

มาตราส่วน 1:50

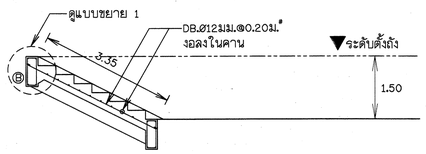

มาตราส่วน 1:50

0 1.00 2.00 3.00 4.00 5.00

หมายเหตุ

การก่อสร้างบันได สามารถเปลี่ยนแปลงตำแหน่งได้
ตามความเหมาะสม แต่ต้องได้รับความเห็นชอบจากช่างควบคุมงานและผู้วางก่อน

กรมทรัพยากรน้ำ

โครงการก่อสร้างระบบกระจายน้ำด้วยพลังงานแสงอาทิตย์ห้วยแก้วแมง

หมู่ที่ 9,10 บ้านนิคมแปลง 2 ,นิคมแปลง 1 ตำบลชานุมาน อำเภอชานุมาน จังหวัดอำนาจเจริญ

บันได คสล.

สำนักงานทรัพยากรน้ำ ที่ 11 อุบลราชธานี

สำรวจ		ตรวจ		
ออกแบบ		ผ่าน		ผอ.สสอ.
เขียนแบบ		เห็นชอบ		ผอ.สทน.11
แบบเลขที่	สทน. 11	แบบแผ่นที่	ข1-05/07	

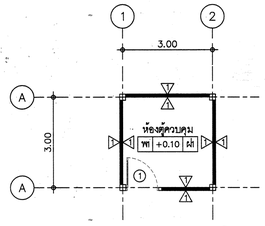

แปลนพื้นชั้น 1

มาตราส่วน 1:100

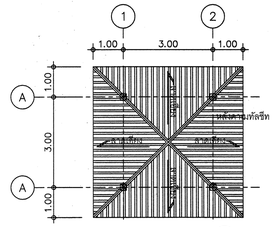

แปลนหลังคา

มาตราส่วน 1:100

พื้น	พื้น ค.ส.ล. ผิวขัดเรียบ
ฝ้า	ฝ้าสนามรับธรด 6 มม. ทาสี
ผนัง	ผนังก่ออิฐมอญถือปูนเรียบทาสี

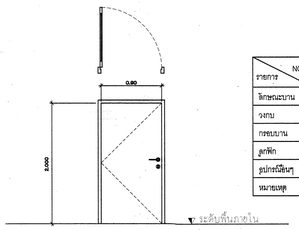

NO. / รายการ	ป1
ลักษณะบาน	ประตูเหล็ก ขนาด 0.90X2.00 m.
วงกบ	เหล็ก
กรอบบาน	เหล็ก
ลูกฟัก	-
อุปกรณ์อื่นๆ	-
หมายเหตุ	เปิดออกภายนอก

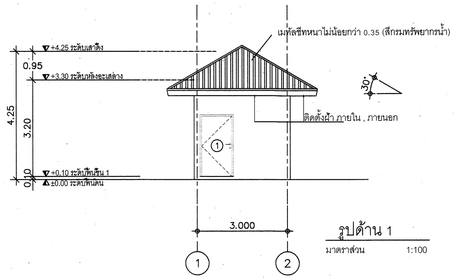

รูปด้าน 1

มาตราส่วน 1:100

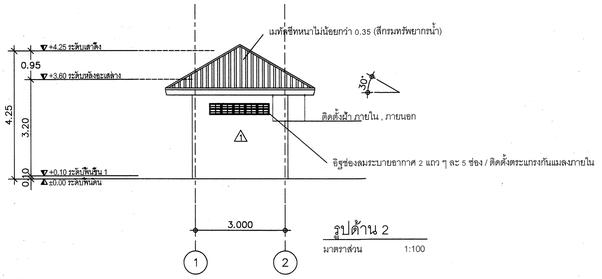

รูปด้าน 2

มาตราส่วน 1:100

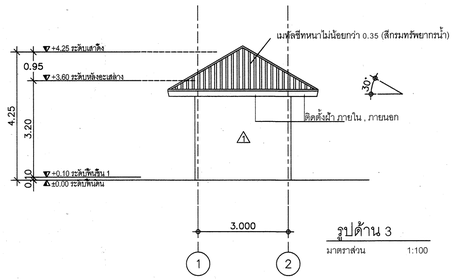

รูปด้าน 3

มาตราส่วน 1:100

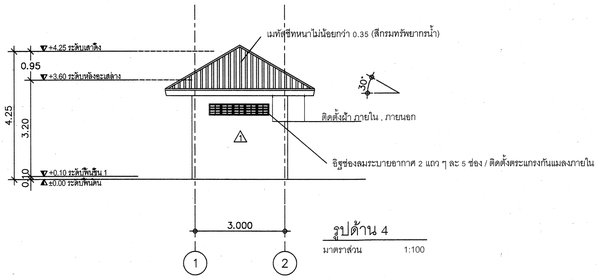

รูปด้าน 4

มาตราส่วน 1:100

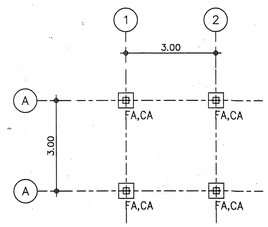

แปลนโครงสร้างฐานราก

มาตราส่วน 1:100

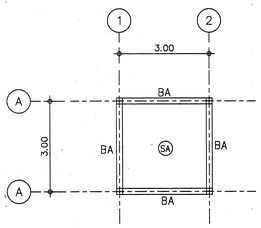

แปลนโครงสร้างชั้น 1

มาตราส่วน 1:100

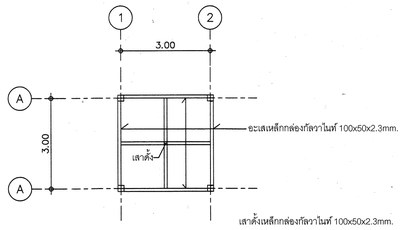

แปลนโครงสร้างชั้นหลังคา-1

มาตราส่วน 1:100

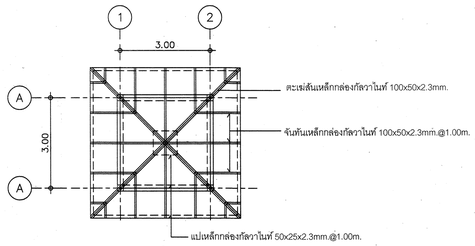

แปลนโครงสร้างชั้นหลังคา-2

มาตราส่วน 1:100

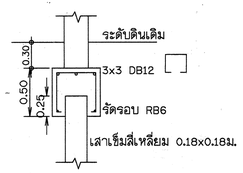

FA(0.50x0.50x0.50)

แบบขยายฐานรากอาคารควบคุม

มาตราส่วน 1:100

COLUMN SCHEDULE

DETAILS / LOCATION \ COLUMN	CA	LEVEL
⇑		ระดับหลังคา ระดับพื้นชั้น 1
	AS SHOWN	
VERT. BAR	6-DB12mm	
TIE. BAR	ป-RB6@0.15m.	
⇑		ระดับพื้นชั้น 1 ฐานราก
	AS SHOWN	
VERT. BAR	6-DB12mm	
TIE. BAR	ป-RB6@0.15m.	

แบบขยายโครงสร้างเสา

SCALE 1:100

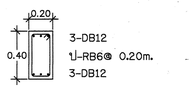

แบบขยายโครงสร้างคาน BA

SCALE 1:100

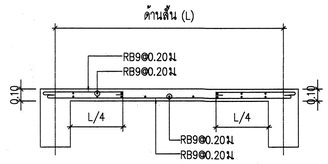

แบบขยายพื้น SA

มาตราส่วน 1:100

กรมทรัพยากรน้ำ

โครงการก่อสร้างระบบกระจายน้ำด้วยพลังงานแสงอาทิตย์ห้วยแก้วแมง

หมู่ที่ 9,10 บ้านนิคมแปลง 2 ,นิคมแปลง 1 ตำบลชานุมาน อำเภอชานุมาน จังหวัดอำนาจเจริญ

อาคารควบคุมระบบกระจายน้ำ

แปลนและรูปตัด

สำนักงานทรัพยากรน้ำ ที่ 11 อุบลราชธานี

สำรวจ		ตรวจ		
ออกแบบ		ผ่าน		ผอ.สสอ.
เขียนแบบ		เห็นชอบ		ผอ.สทน.11
แบบเลขที่	สทน. 11	แบบแผ่นที่	ข1-06/07	

แผนภาพแสดงการติดตั้งกล้องวงจรปิดในบริเวณโครงการ

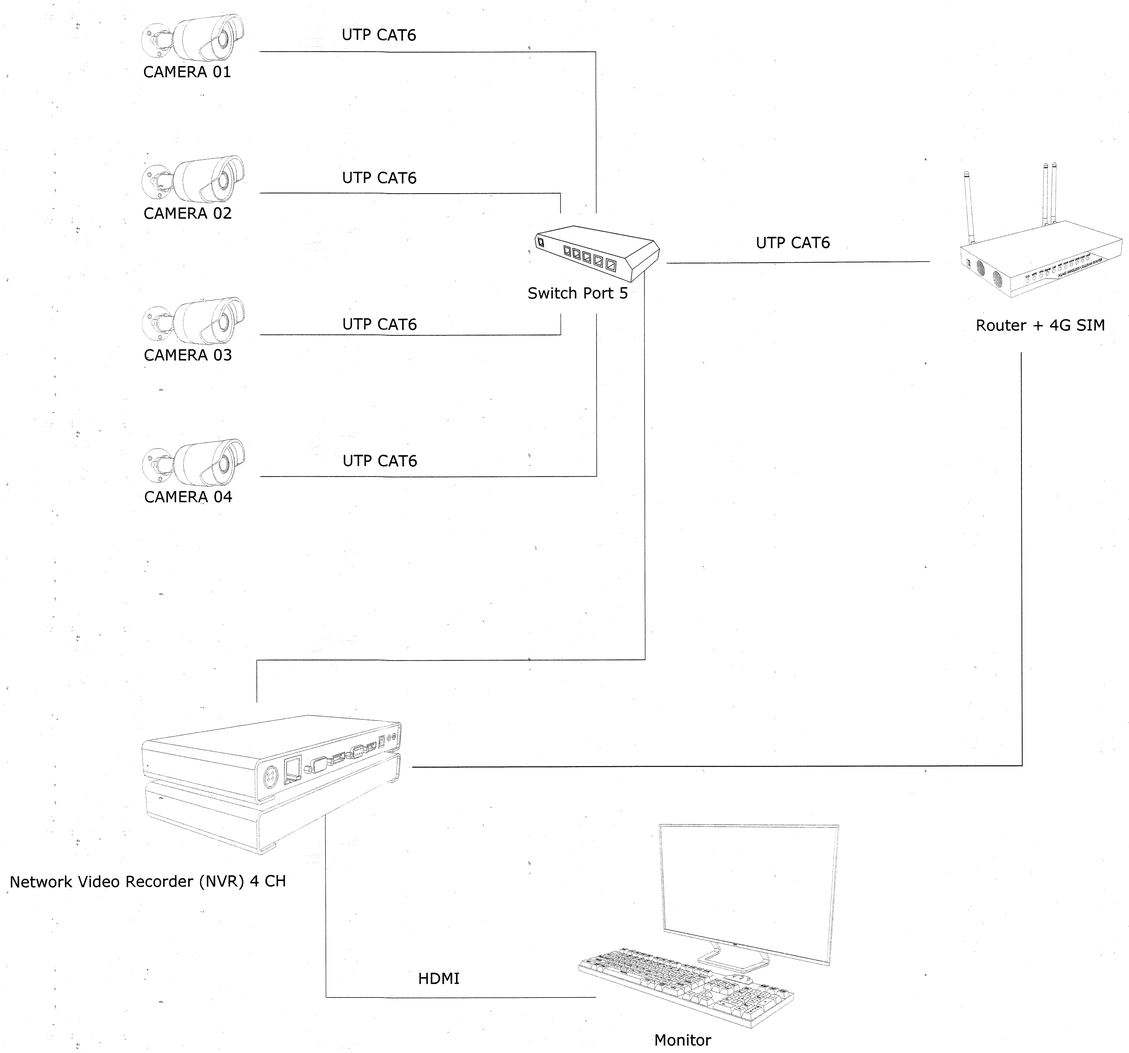

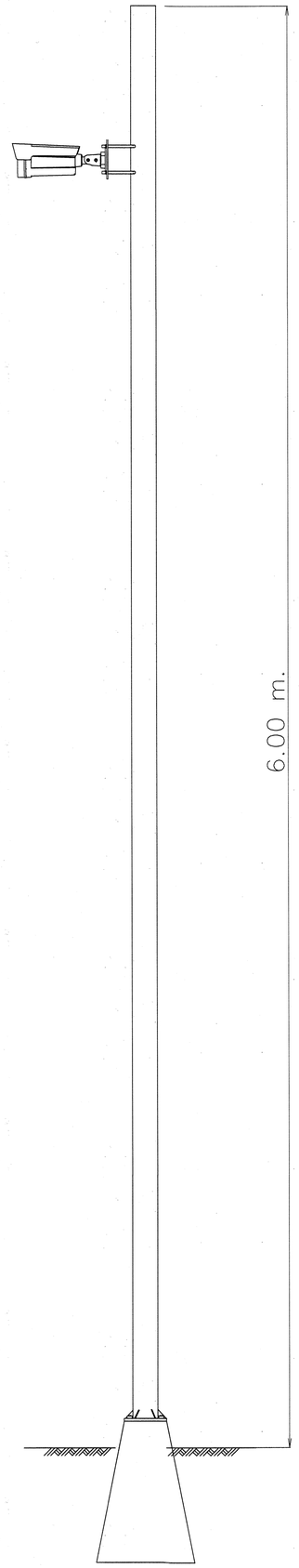

ระบบกล้องวงจรปิดภาพสี 24 ชั่วโมง

กล้องวงจรปิด ชนิดเครือข่าย 2MP
เครื่องบันทึกขนาด 4 ช่อง
หน่วยจัดเก็บข้อมูล HDD ขนาด 4TB
เราเตอร์ 4G # RG-EW300T พร้อมซิมอินเตอร์เน็ต 15 MEps
เน็ตเวิร์คสวิทช์ ขนาด 5 ช่อง#
จอมอนิเตอร์ขนาด 21 นิ้ว #
ตู้เหล็กกันน้ำเบอร์ 3
ชุดแผงโซลาร์เซลล์ พร้อมแบตเตอรี่สำรองไฟขนาดไม่น้อยกว่า 100AH
สายสัญญาณUTP CAT6 ชนิดติดตั้งภายนอก # US-9106 out

การติดตั้ง

สายสัญญาณกล้อง ร้อยในท่อ UPVC เดินตามแนวรั้ว หรือร้อยในท่อ HDPE
ฝังดินลึกประมาณ20 ซม
ตัวกล้องและ ชุดแผงโซลาร์เซลล์ ยึด/ติดตั้งกับเสาเหล็กตำแหน่งตามความเหมาะสม
ระยะเดินท่อ / ร้อยสายกล้อง 4 จุด รวมกันไม่เกิน 300 เมตร
ไม่รวมอินเตอร์เน็ต ในสำนักงานส่วนกลาง ที่จะติดตั้งเครื่องบันทึก

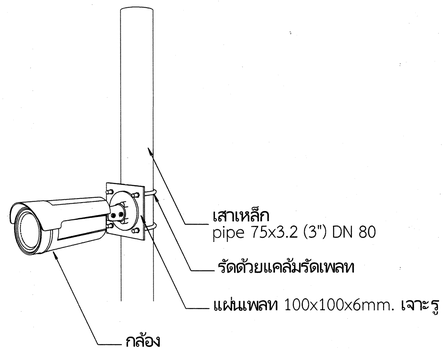

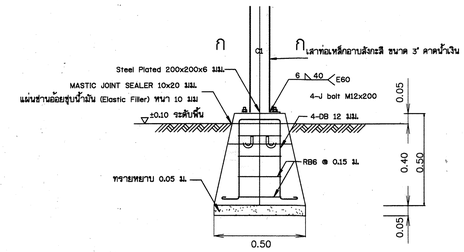

รูปขยายตอม่อฐดกล้องวงจรปิด
(ตอม่อ คสล. หล่อสำเร็จรูปพร้อมติดตั้ง)
ไม่แสดงมาตราส่วน

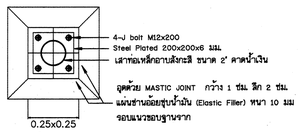

รูปตัด ก-ก
ไม่แสดงมาตราส่วน

กรมทรัพยากรน้ำ
โครงการก่อสร้างระบบกระจายน้ำด้วยพลังงานแสงอาทิตย์ห้วยแก้วแมง
หมู่ที่ 9,10 บ้านนิคมแปลง 2 ,นิคมแปลง 1 ตำบลชานุมาน อำเภอชานุมาน จังหวัดอำนาจเจริญ

แบบแสดง : ระบบติดตั้งกล้องวงจรปิด

สำนักงานทรัพยากรน้ำ ที่ 11 อุบลราชธานี

สำรวจ		ตรวจ		
ออกแบบ		ผ่าน		ผอ.สสอ.
เขียนแบบ		เห็นชอบ		ผอ.สทน.11
แบบเลขที่	สทน. 11	แบบแผ่นที่	ข1-07/07	

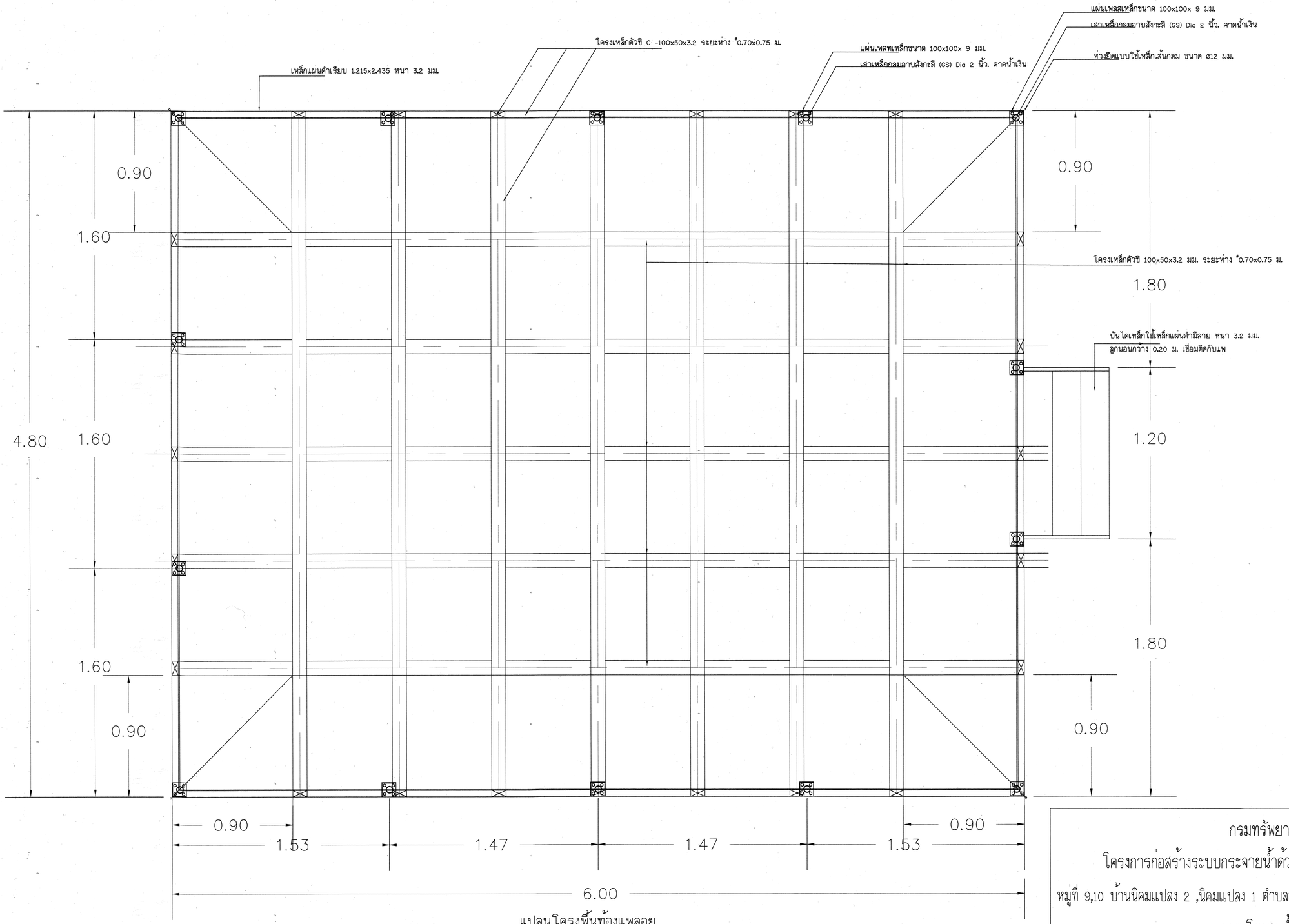

แปลนโครงพื้นท้องแพลอย

กรมทรัพยากรน้ำ

โครงการก่อสร้างระบบกระจายน้ำด้วยพลังงานแสงอาทิตย์ห้วยแก้วแมง

หมู่ที่ 9,10 บ้านนิคมแปลง 2 ,นิคมแปลง 1 ตำบลข่านุมาน อำเภอข่านุมาน จังหวัดอำนาจเจริญ

แบบโรงสูบน้ำแพลอย

สำนักงานทรัพยากรน้ำ ที่ 11 อุบลราชธานี

สำรวจ		ตรวจ		
ออกแบบ		ผ่าน		ผอ.สสอ.
เขียนแบบ		เห็นชอบ		ผอ.สทน.11
แบบเลขที่	สทน. 11	แบบแผ่นที่	ข2-01/14	

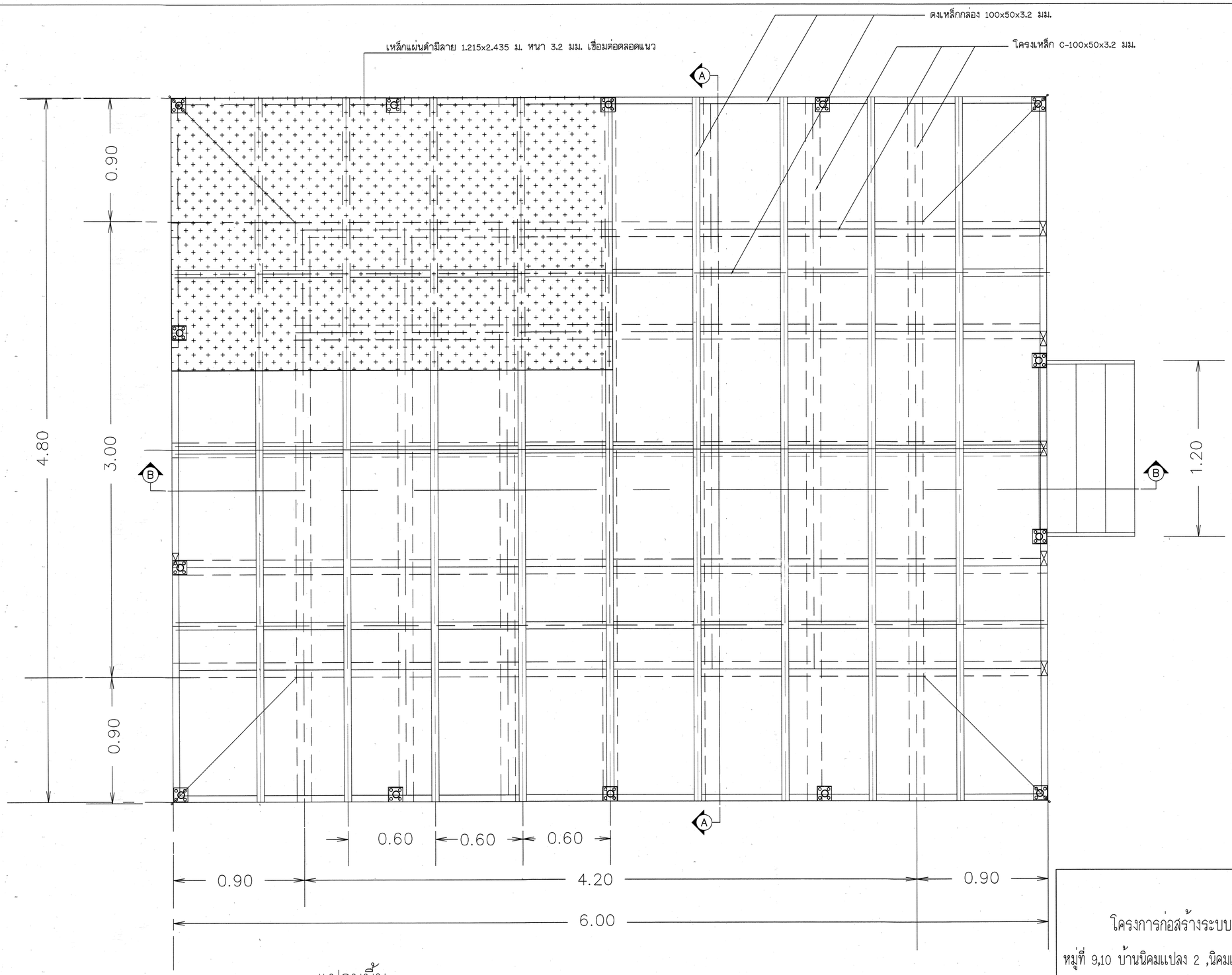

แปลนพื้น
มาตราส่วน 1:100

กรมทรัพยากรน้ำ

โครงการก่อสร้างระบบกระจายน้ำด้วยพลังงานแสงอาทิตย์ห้วยแก้วแมง

หมู่ที่ 9,10 บ้านนิคมแปลง 2 ,นิคมแปลง 1 ตำบลชานุมาน อำเภอชานุมาน จังหวัดอำนาจเจริญ

แบบโรงสูบน้ำแพลอย

สำนักงานทรัพยากรน้ำ ที่ 11 อุบลราชธานี

สำรวจ		ตรวจ		
ออกแบบ		ผ่าน		ผอ.สสอ.
เขียนแบบ		เห็นชอบ		ผอ.สทน.11
แบบเลขที่	สทน. 11	แบบแผ่นที่	ข2-02/14	

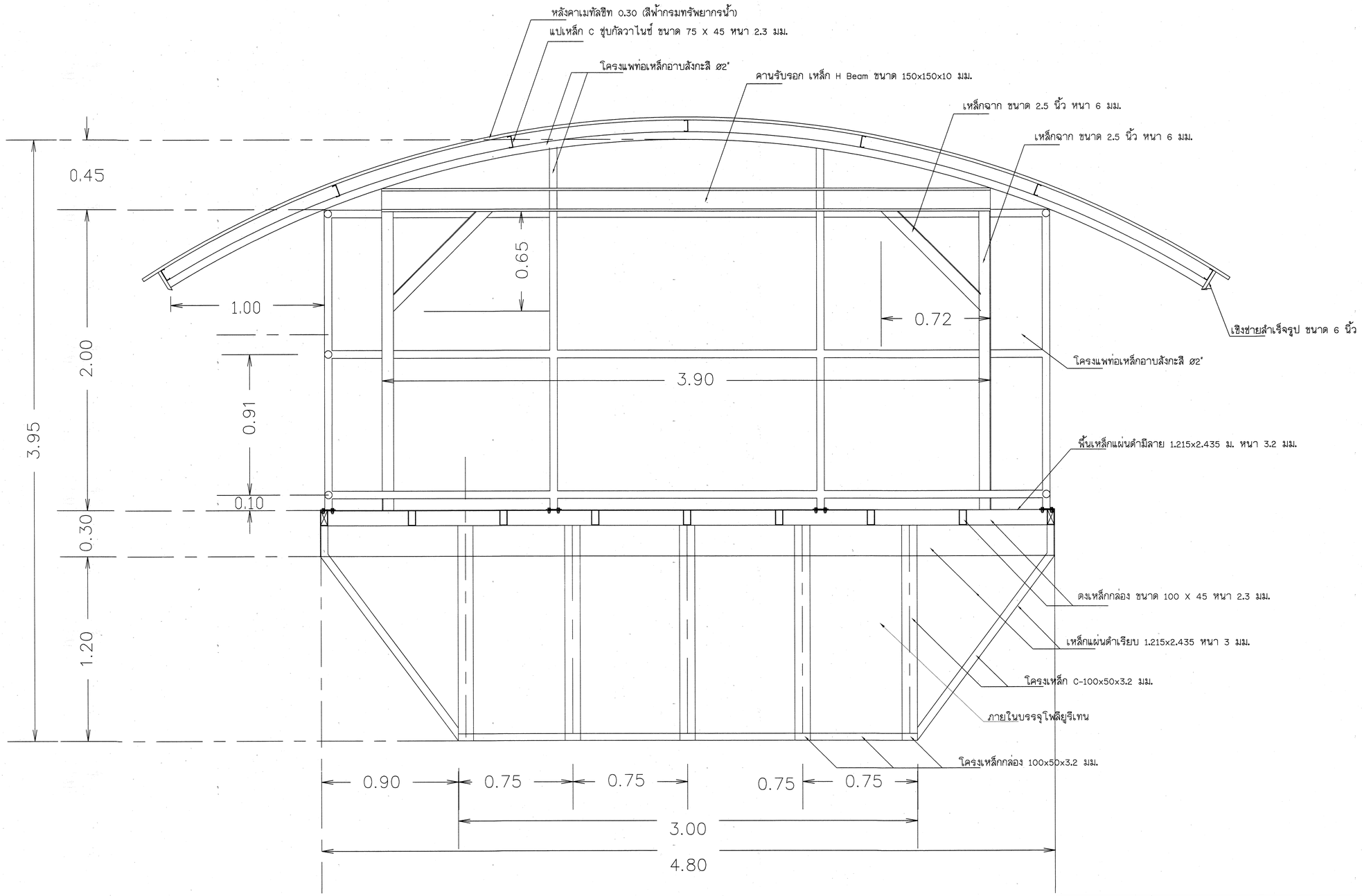

รูปตัดขยาย A - A

มาตราส่วน 1:100

กรมทรัพยากรน้ำ

โครงการก่อสร้างระบบกระจายน้ำด้วยพลังงานแสงอาทิตย์ห้วยแก้วแมง

หมู่ที่ 9,10 บ้านนิคมแปลง 2 ,นิคมแปลง 1 ตำบลชานุมาน อำเภอชานุมาน จังหวัดอำนาจเจริญ

แบบโรงสูบน้ำแพลอย

สำนักงานทรัพยากรน้ำ ที่ 11 อุบลราชธานี

สำรวจ		ตรวจ		
ออกแบบ		ผ่าน		ผอ.สสอ.
เขียนแบบ		เห็นชอบ		ผอ.สทน.11
แบบเลขที่	สทน. 11	แบบแผ่นที่	ข2-03/14	

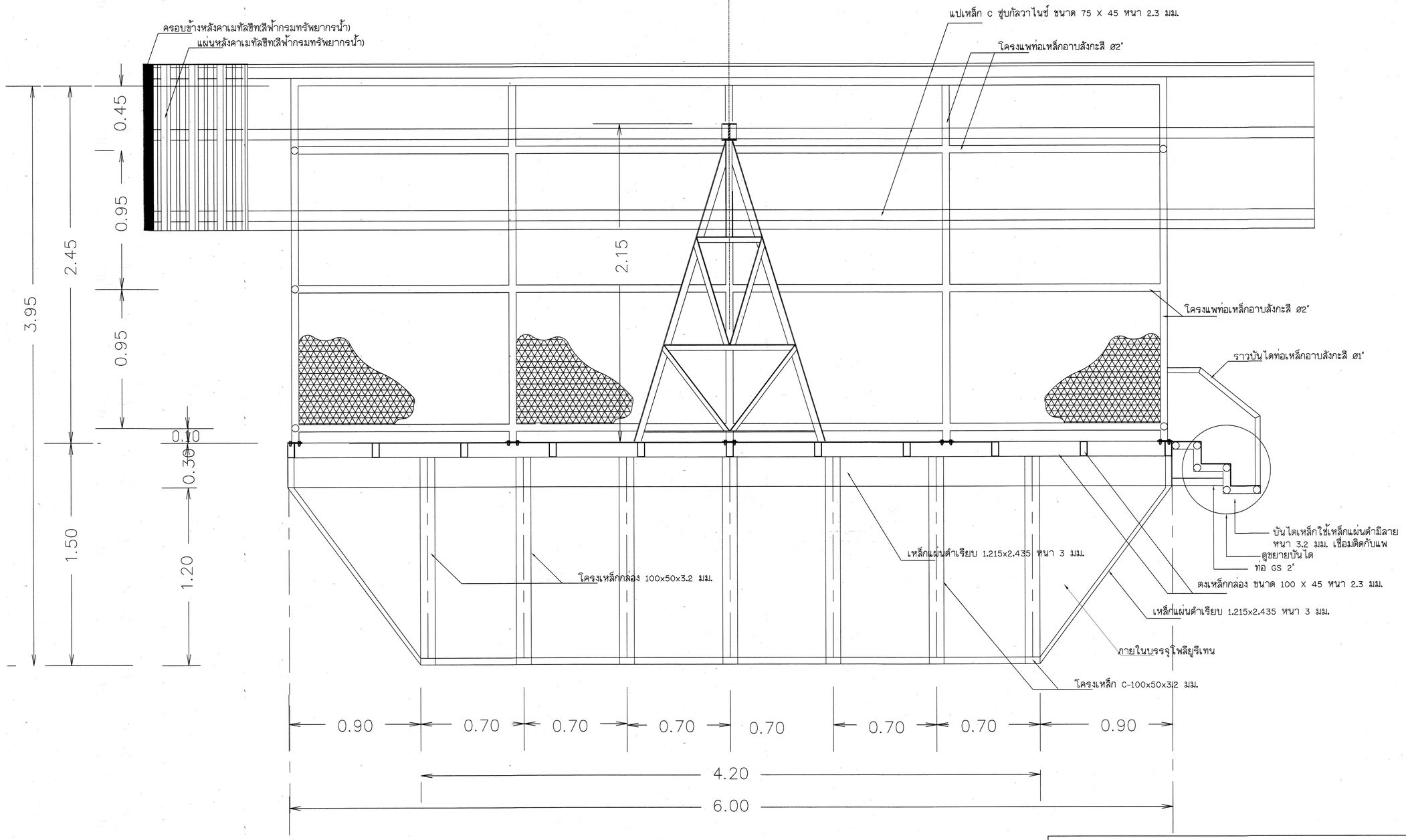

รูปตัดขยาย A - A

มาตราส่วน 1:100

กรมทรัพยากรน้ำ

โครงการก่อสร้างระบบกระจายน้ำด้วยพลังงานแสงอาทิตย์ห้วยแก้วแมง

หมู่ที่ 9,10 บ้านนิคมแปลง 2 ,นิคมแปลง 1 ตำบลชานุมาน อำเภอชานุมาน จังหวัดอำนาจเจริญ

แบบโรงสูบน้ำแพลอย

สำนักงานทรัพยากรน้ำ ที่ 11 อุบลราชธานี

สำรวจ		ตรวจ		
ออกแบบ		ผ่าน		ผอ.สสอ.
เขียนแบบ		เห็นชอบ		ผอ.สทน.11
แบบเลขที่	สทน. 11	แบบแผ่นที่	ข2-04/14	

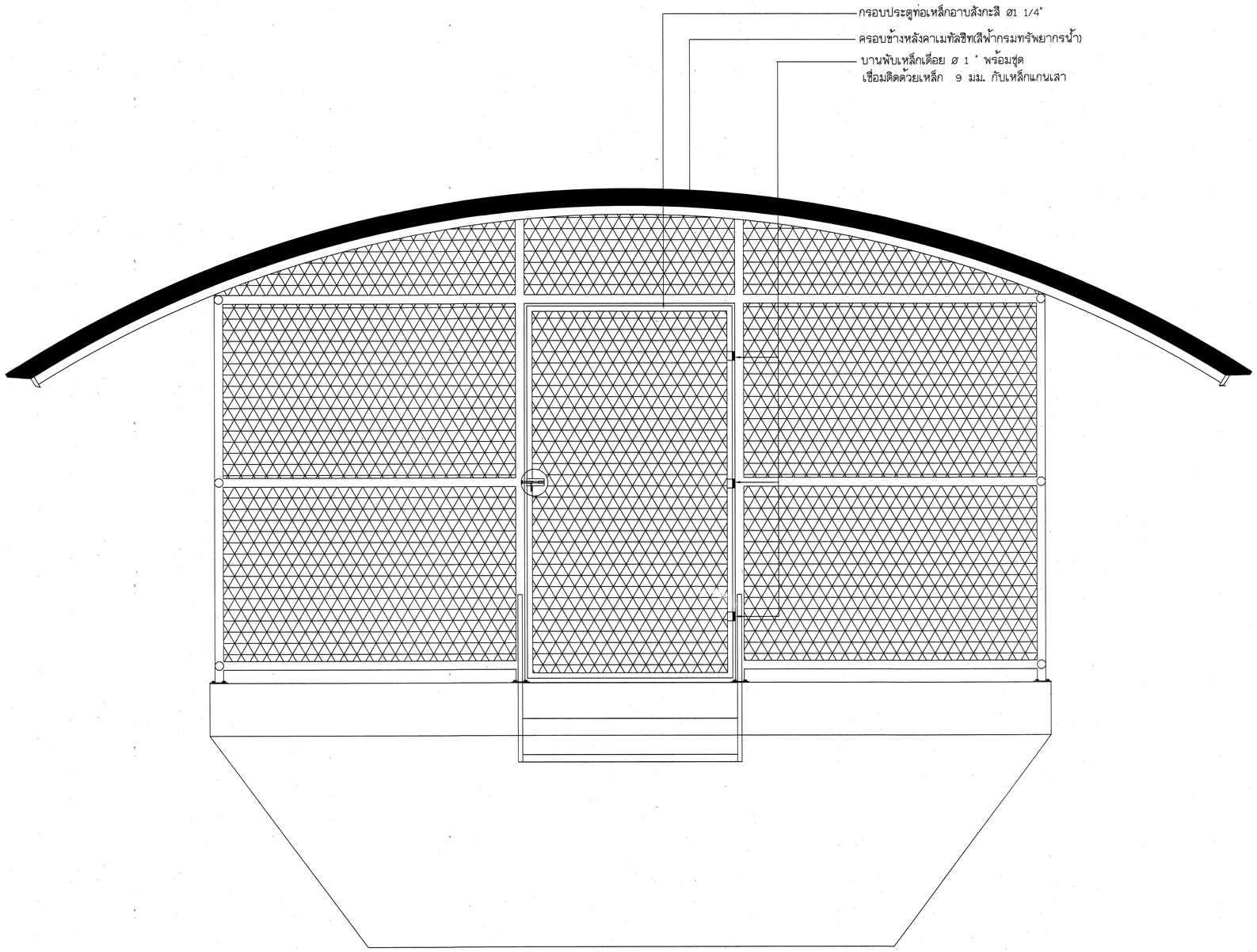

รูปด้านหน้า
มาตราส่วน 1:100

กรมทรัพยากรน้ำ

โครงการก่อสร้างระบบกระจายน้ำด้วยพลังงานแสงอาทิตย์ห้วยแก้วแมง

หมู่ที่ 9,10 บ้านนิคมแปลง 2 ,นิคมแปลง 1 ตำบลชานุมาน อำเภอชานุมาน จังหวัดอำนาจเจริญ

แบบโรงสูบน้ำแพลอย

สำนักงานทรัพยากรน้ำ ที่ 11 อุบลราชธานี

สำรวจ		ตรวจ		
ออกแบบ		ผ่าน		ผอ.สสอ.
เขียนแบบ		เห็นชอบ		ผอ.สทน.11
แบบเลขที่	สทน. 11	แบบแผ่นที่	ข2-05/14	

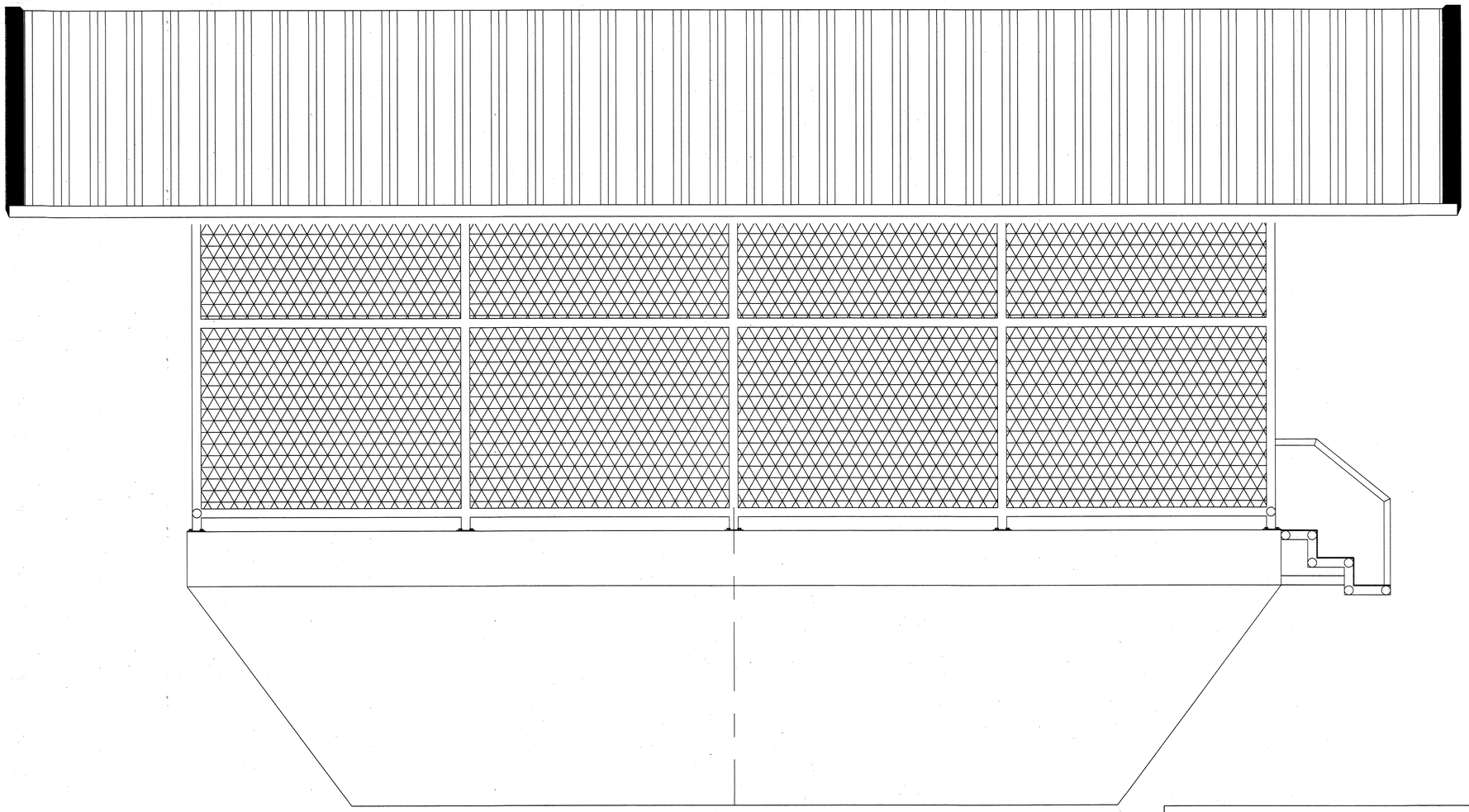

รูปด้านข้าง
มาตราส่วน 1:100

กรมทรัพยากรน้ำ

โครงการก่อสร้างระบบกระจายน้ำด้วยพลังงานแสงอาทิตย์ห้วยแก้วแมง

หมู่ที่ 9,10 บ้านนิคมแปลง 2 ,นิคมแปลง 1 ตำบลข่านุมาน อำเภอข่านุมาน จังหวัดอำนาจเจริญ

แบบโรงสูบน้ำแพลอย

สำนักงานทรัพยากรน้ำ ที่ 11 อุบลราชธานี

สำรวจ		ตรวจ		
ออกแบบ		ผ่าน		ผอ.สสอ.
เขียนแบบ		เห็นชอบ		ผอ.สทน.11
แบบเลขที่	สทน. 11	แบบแผ่นที่	ข2-06/14	

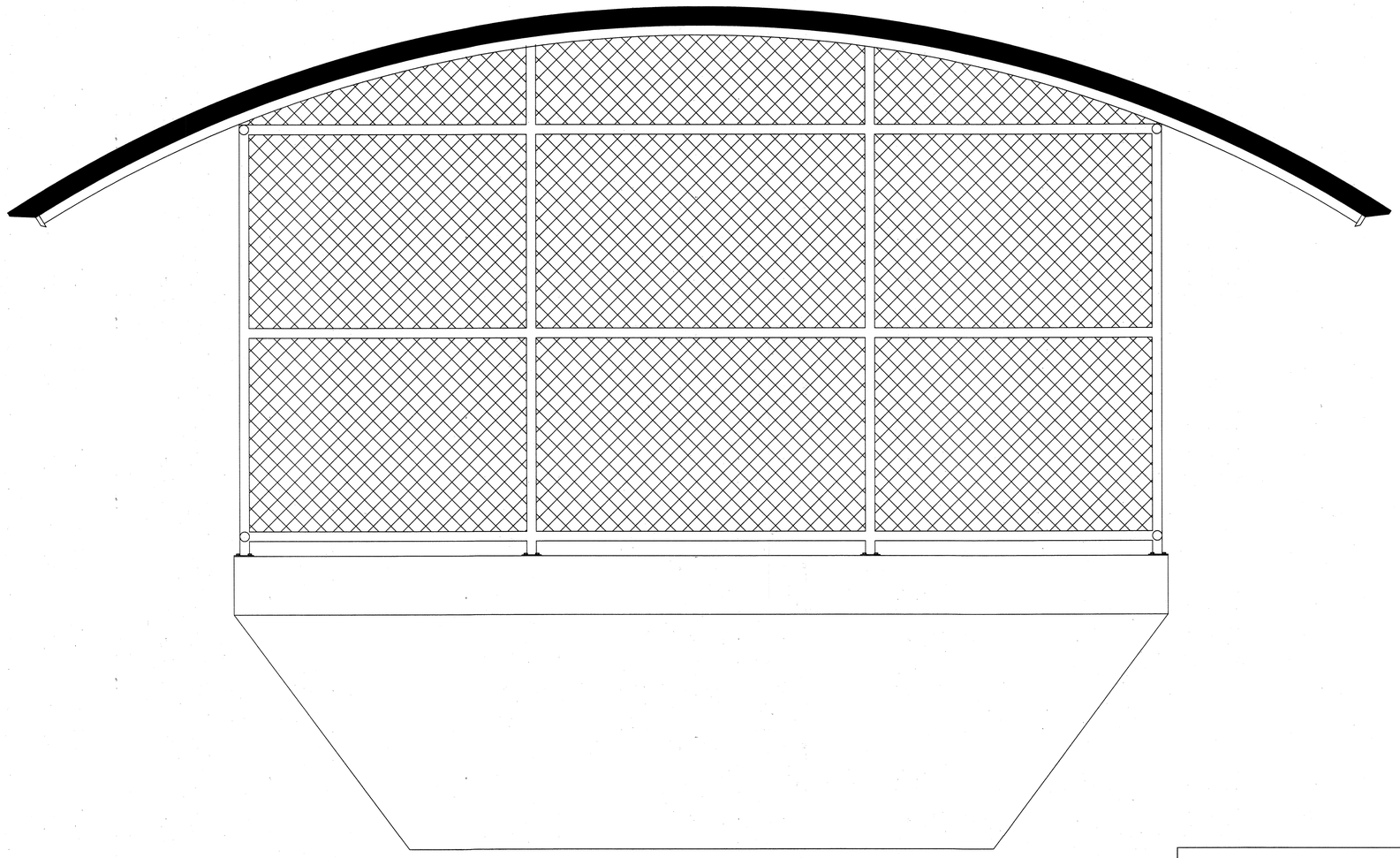

รูปด้านหลัง
มาตราส่วน 1:100

กรมทรัพยากรน้ำ

โครงการก่อสร้างระบบกระจายน้ำด้วยพลังงานแสงอาทิตย์ห้วยแก้วแมง

หมู่ที่ 9,10 บ้านนิคมแปลง 2 ,นิคมแปลง 1 ตำบลชานุมาน อำเภอชานุมาน จังหวัดอำนาจเจริญ

แบบโรงสูบน้ำแพลอย

สำนักงานทรัพยากรน้ำ ที่ 11 อุบลราชธานี				
สำรวจ		ตรวจ		
ออกแบบ		ผ่าน		ผอ.สสอ.
เขียนแบบ		เห็นชอบ		ผอ.สทน.11
แบบเลขที่	สทน. 11	แบบแผ่นที่	ข2-07/14	

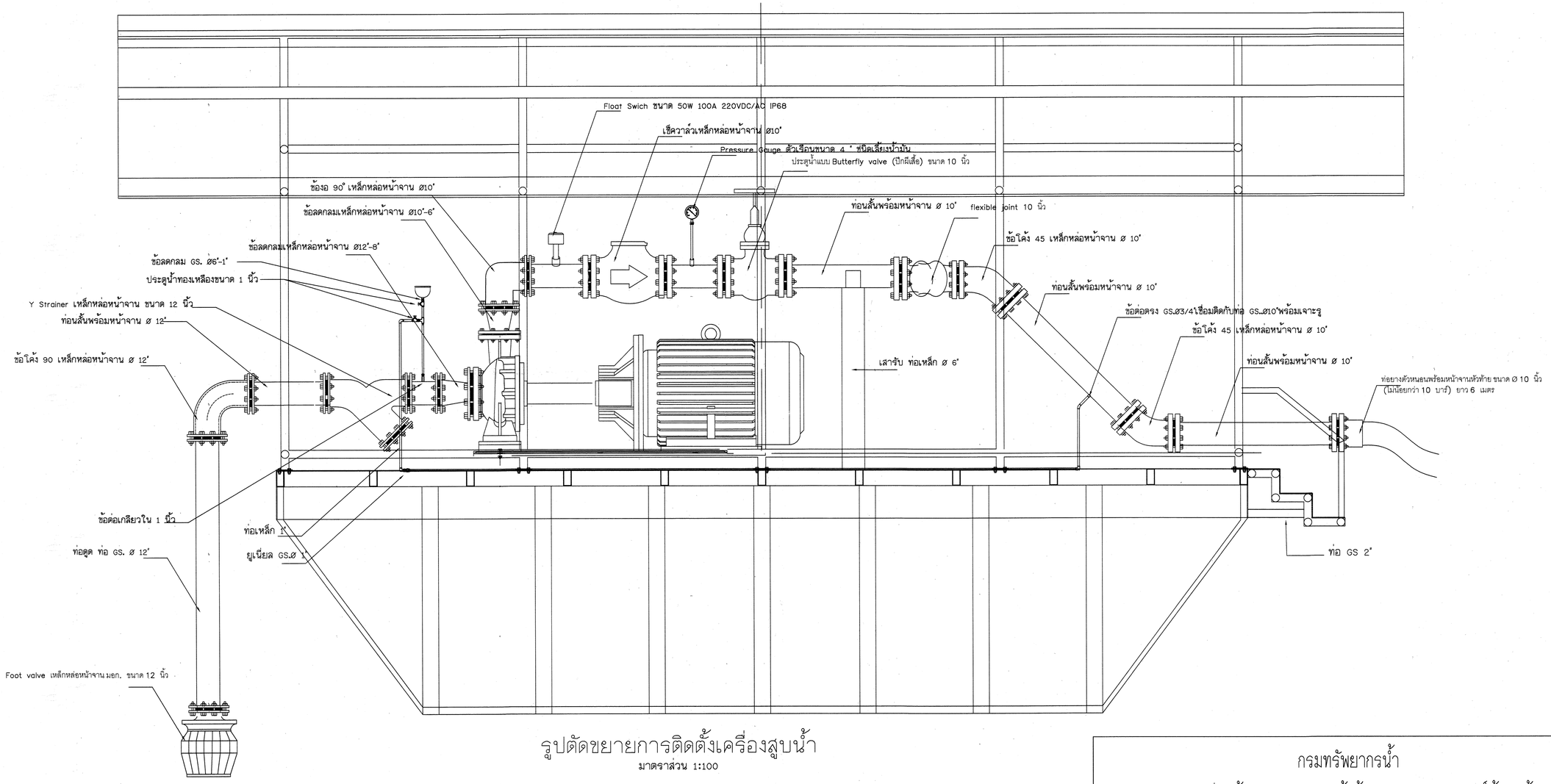

รูปตัดขยายการติดตั้งเครื่องสูบน้ำ

มาตราส่วน 1:100

กรมทรัพยากรน้ำ

โครงการก่อสร้างระบบกระจายน้ำด้วยพลังงานแสงอาทิตย์ห้วยแก้วแมง

หมู่ที่ 9,10 บ้านนิคมแปลง 2 ,นิคมแปลง 1 ตำบลชานุมาน อำเภอชานุมาน จังหวัดอำนาจเจริญ

แบบโรงสูบน้ำแพลอย

สำนักงานทรัพยากรน้ำ ที่ 11 อุบลราชธานี

สำรวจ		ตรวจ		
ออกแบบ		ผ่าน		ผอ.สสอ.
เขียนแบบ		เห็นชอบ		ผอ.สทน.11
แบบเลขที่	สทน. 11	แบบแผ่นที่	ข2-08/14	

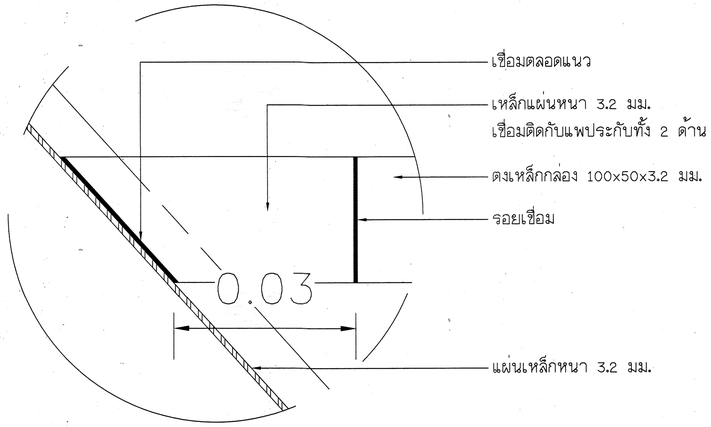

แบบขยาย "ก"

ไม่แสดงมาตราส่วน

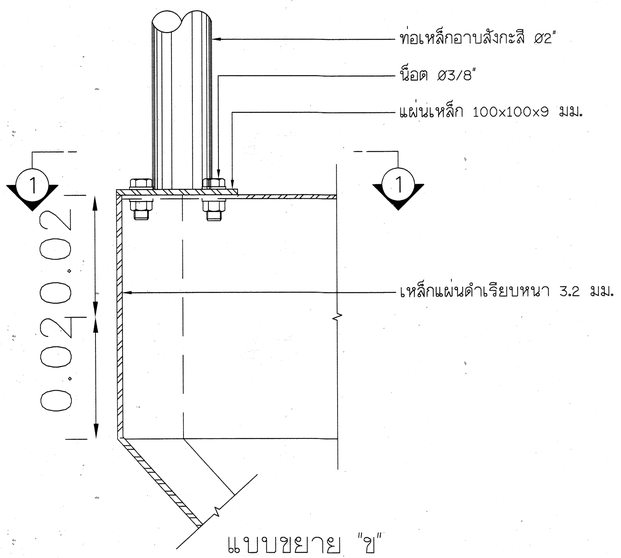

แบบขยาย "ข"

ไม่แสดงมาตราส่วน

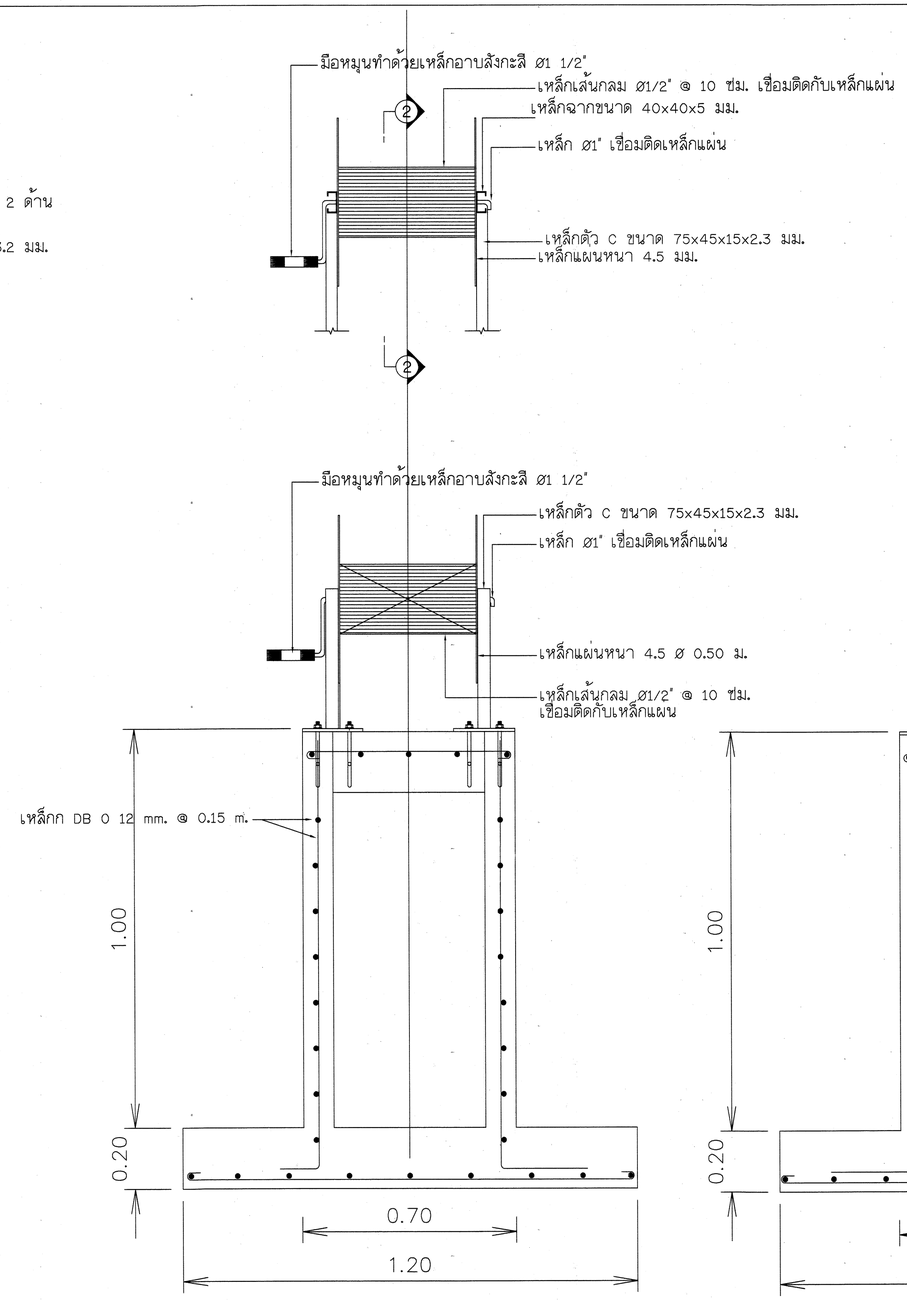

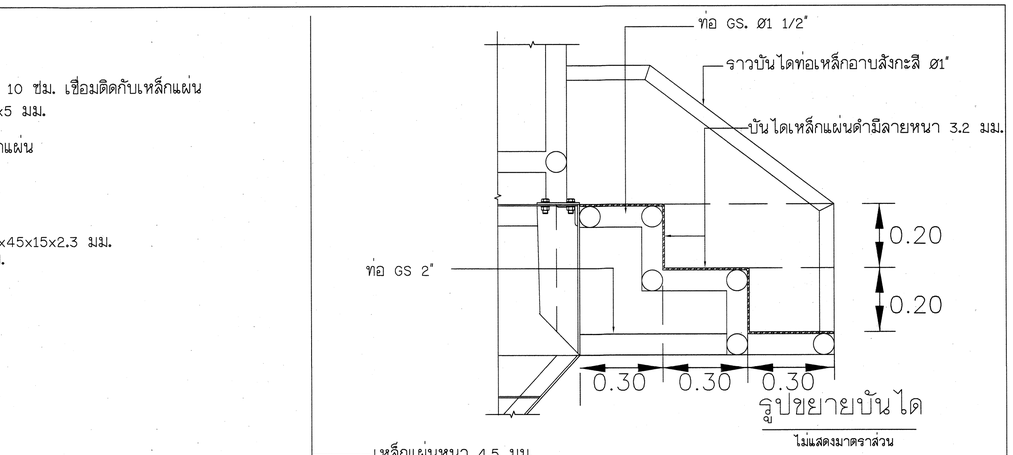

รูปขยายบันได

ไม่แสดงมาตราส่วน

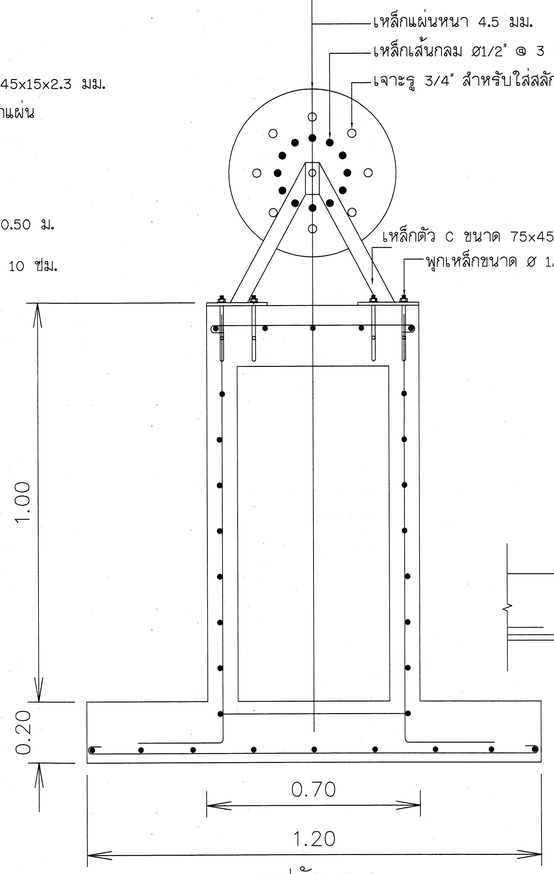

รูปตัด 2-2

ไม่แสดงมาตราส่วน

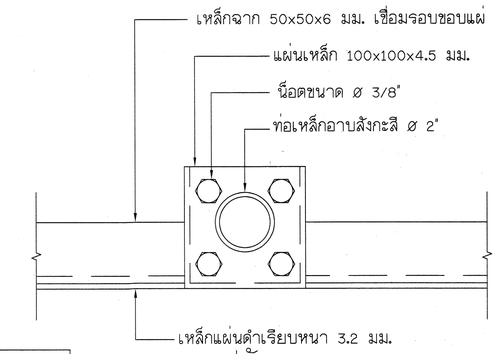

รูปตัด 1-1

ไม่แสดงมาตราส่วน

*หมายเหตุ
ระยะเป็นไปตามที่แบบกำหนด

รายละเอียดประกอบ

1. การเชื่อมระหว่างแผ่นเหล็กกับแผ่นเหล็กให้เชื่อมทั้งสองข้างติดกันโดยตลอด
2. การเชื่อมระหว่างแผ่นเหล็กท้องแพกับโครงแพ (เหล็กตัว C) ให้เชื่อมโดยตลอดทั้งสองด้าน
3. การเชื่อมระหว่างแผ่นเหล็กนอกจากที่กล่าวให้เชื่อมเต็มหน้าโดยตลอด
4. การทาสีภายนอกแพเหล็กให้ทาสีกันสนิมอินเนอร์โทนหรือเทียบเท่าโดยทารองพื้นหนึ่งชั้นแล้วทาทับหน้าอีกสองชั้น
5. การทาสีภายในแพเหล็กให้ทาสีกันสนิมหนึ่งชั้นแล้วทาทับด้วยสีอลูมิเนียมอินเนอร์อีกสองชั้น
6. การทาสีตาข่ายโครงหลังคาและส่วนที่เป็นเหล็กทาด้วยสีเคลือบอินเนอร์โทนหรือเทียบเท่าโดยทารองพื้นหนึ่งชั้นแล้วทาสีอลูมิเนียมอีกสองชั้น
7. เมื่อทาสีภายนอกเรียบร้อยแล้วขณะเคลื่อนแพลงน้ำต้องไม่ทำให้สีหลุดออก
8. ผู้รับจ้างจะต้องจัดหาลวดสลิงขนาด Ø1/2" ยาว 50 ม.
สำหรับผูกแพพร้อมด้วยขอยึดแบบมีล็อคในตัว 2 ตัว ชนิด FREE-ROTATE หมุนได้รอบตัว

0 0.1 0.2 M.
SCALE 1:5

0 0.1 0.2 0.3 0.4
SCALE 1:15

0 0.1 0.2 0.3 0.4 0.5 M.
SCALE 1:10

กรมทรัพยากรน้ำ

โครงการก่อสร้างระบบกระจายน้ำด้วยพลังงานแสงอาทิตย์ห้วยแก้วแมง

หมู่ที่ 9,10 บ้านนิคมแปลง 2 ,นิคมแปลง 1 ตำบลชำนุมาน อำเภอชำนุมาน จังหวัดอำนาจเจริญ

แบบโรงสูบน้ำแพลอย

สำนักงานทรัพยากรน้ำ ที่ 11 อุบลราชธานี				
สำรวจ	อปทร	ตรวจ		
ออกแบบ		ผ่าน	วัลวิชา	ผอ.สสอ.
เขียนแบบ		เห็นชอบ		ผอ.สทน.11
แบบเลขที่	สทน. 11	แบบแผ่นที่	ข2-09/14	

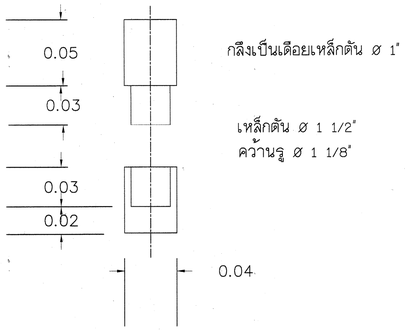

แบบขยาย 2

ไม่แสดงมาตราส่วน

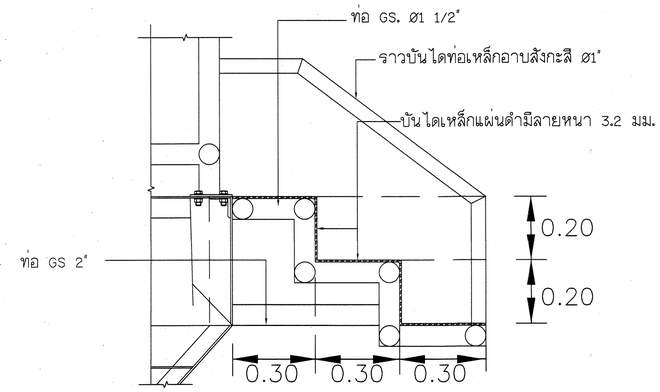

รูปขยายบันได

ไม่แสดงมาตราส่วน

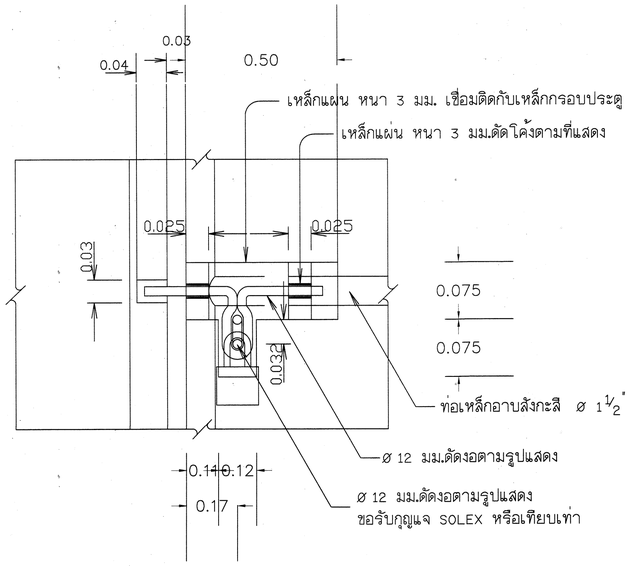

แบบขยาย 1

ไม่แสดงมาตราส่วน

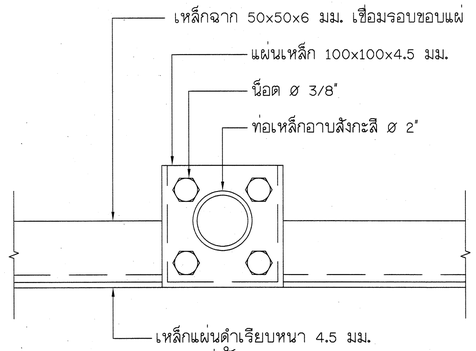

รูปตัด 1-1

ไม่แสดงมาตราส่วน

กรมทรัพยากรน้ำ

โครงการก่อสร้างระบบกระจายน้ำด้วยพลังงานแสงอาทิตย์ห้วยแก้วแมง

หมู่ที่ 9,10 บ้านนิคมแปลง 2 ,นิคมแปลง 1 ตำบลชานุมาน อำเภอชานุมาน จังหวัดอำนาจเจริญ

แบบโรงสูบน้ำแพลอย

สำนักงานทรัพยากรน้ำ ที่ 11 อุบลราชธานี

สำรวจ		ตรวจ		
ออกแบบ		ผ่าน		ผอ.สสอ.
เขียนแบบ		เห็นชอบ		ผอ.สทน.11
แบบเลขที่	สทน. 11	แบบแผ่นที่	ข2-10/14	

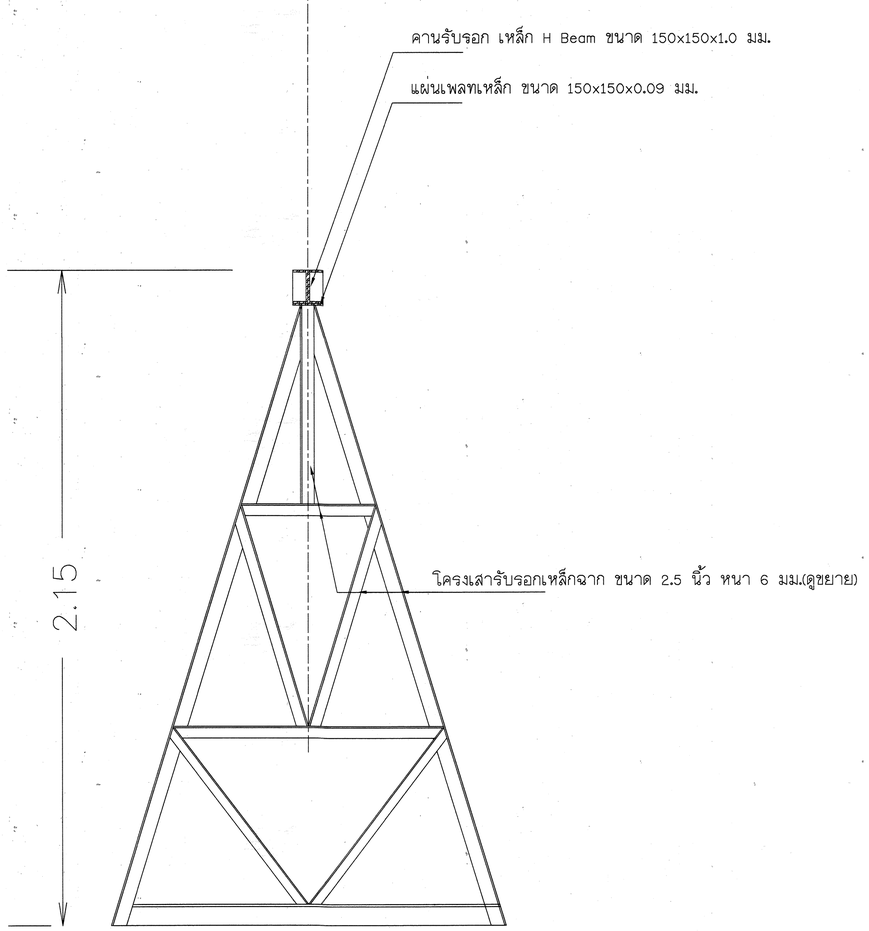

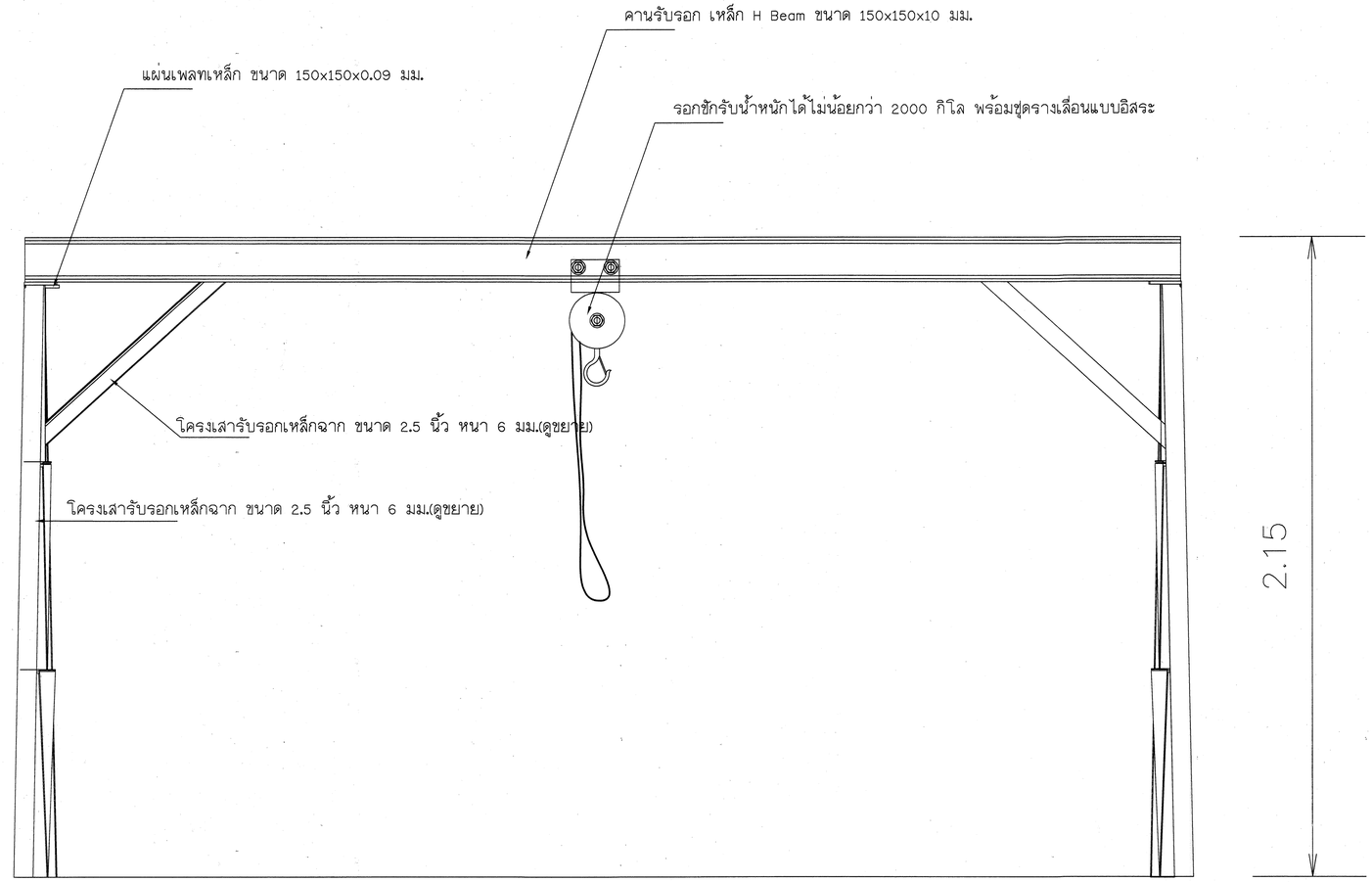

รูปตัดขยายชุดคานรอก

มาตราส่วน 1 : 100

กรมทรัพยากรน้ำ				
โครงการก่อสร้างระบบกระจายน้ำด้วยพลังงานแสงอาทิตย์ห้วยแก้วแมง				
หมู่ที่ 9,10 บ้านนิคมแปลง 2 ,นิคมแปลง 1 ตำบลชานุมาน อำเภอชานุมาน จังหวัดอำนาจเจริญ				
แบบโรงสูบน้ำแพลอย				
สำนักงานทรัพยากรน้ำ ที่ 11 อุบลราชธานี				
สำรวจ		ตรวจ		
ออกแบบ		ผ่าน		ผอ.สสอ.
เขียนแบบ		เห็นชอบ		ผอ.สทน.11
แบบเลขที่	สทน. 11	แบบแผ่นที่	ข2-11/14	

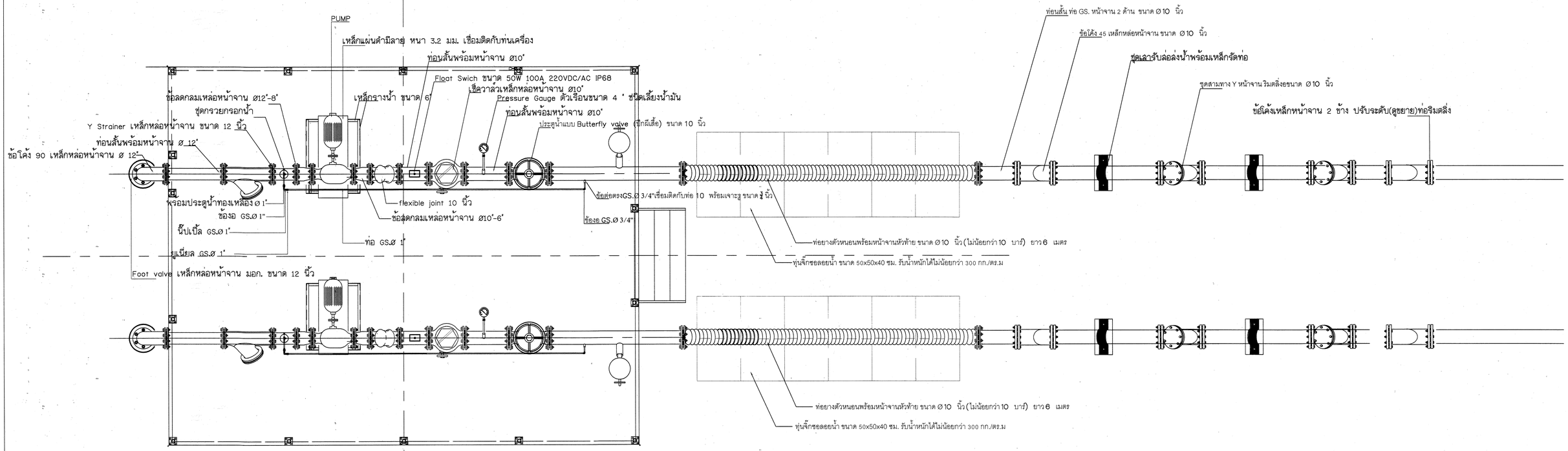

แปลนขยายการติดตั้งเครื่องสูบน้ำ

มาตราส่วน 1:100

กรมทรัพยากรน้ำ

โครงการก่อสร้างระบบกระจายน้ำด้วยพลังงานแสงอาทิตย์ห้วยแก้วแมง

หมู่ที่ 9,10 บ้านนิคมแปลง 2 ,นิคมแปลง 1 ตำบลชานุมาน อำเภอชานุมาน จังหวัดอำนาจเจริญ

แบบโรงสูบน้ำแพลอย

สำนักงานทรัพยากรน้ำ ที่ 11 อุบลราชธานี

สำรวจ		ตรวจ		
ออกแบบ		ผ่าน		ผอ.สสอ.
เขียนแบบ		เห็นชอบ		ผอ.สทน.11
แบบเลขที่	สทน. 11	แบบแผ่นที่	ข2-12/14	

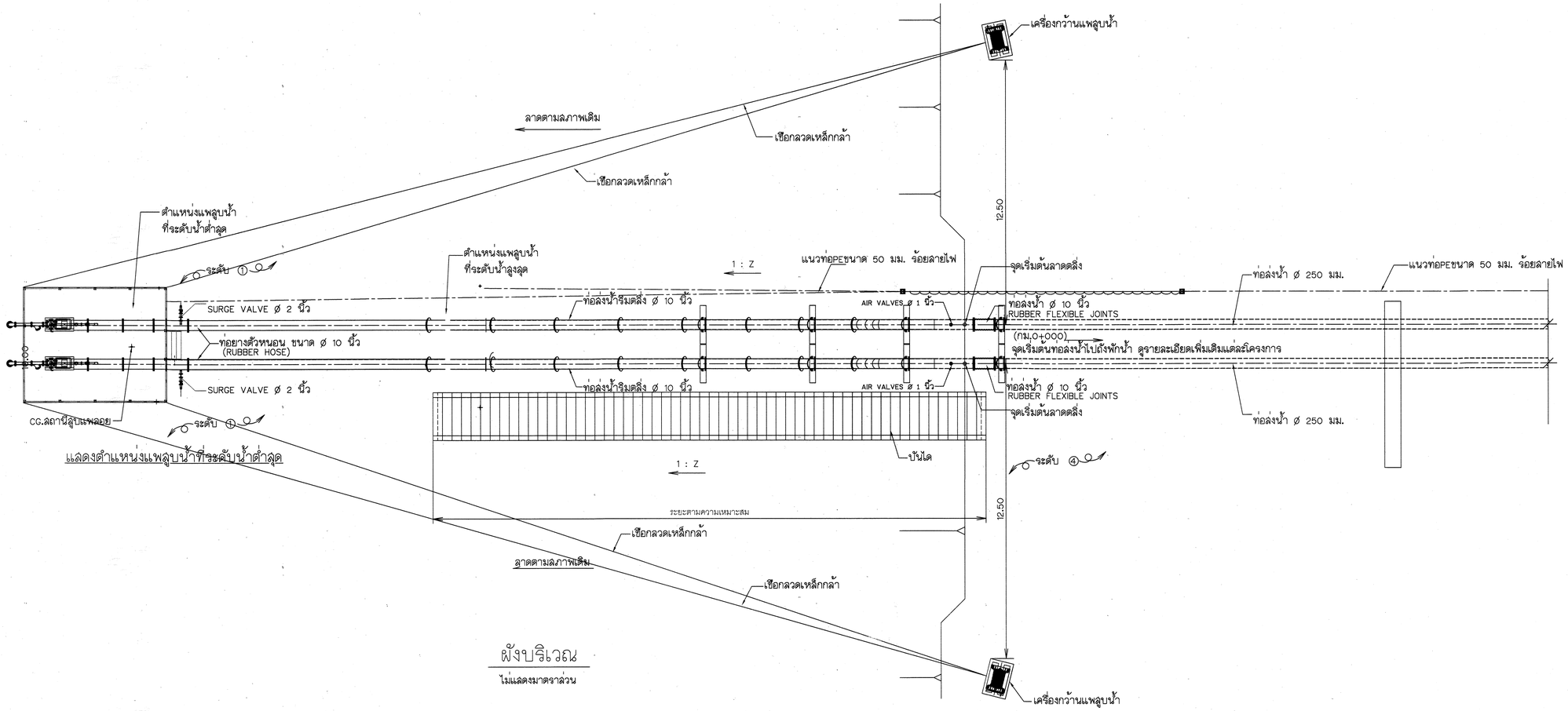

ผังบริเวณ

ไม่แสดงมาตราส่วน

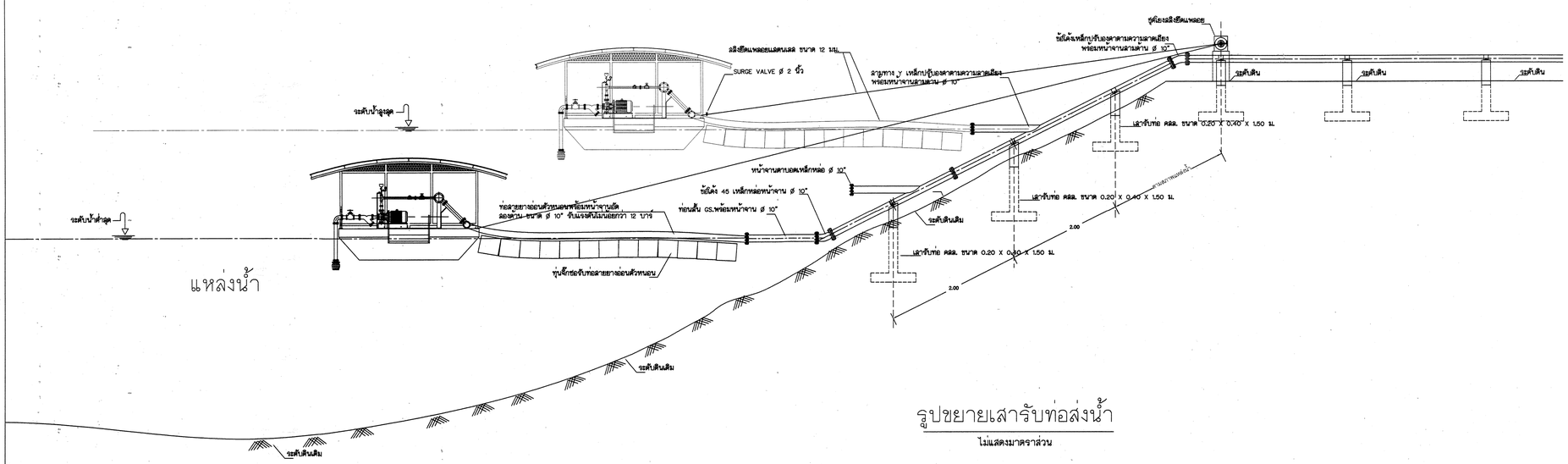

รูปขยายเสารับท่อส่งน้ำ

ไม่แสดงมาตราส่วน

กรมทรัพยากรน้ำ

โครงการก่อสร้างระบบกระจายน้ำด้วยพลังงานแสงอาทิตย์ห้วยแก้วแมง

หมู่ที่ 9,10 บ้านนิคมแปลง 2 ,นิคมแปลง 1 ตำบลชานุมาน อำเภอชานุมาน จังหวัดอำนาจเจริญ

แสดง ผังบริเวณ และแนวการวางท่อส่งน้ำจากแพสูบน้ำ

สำนักงานทรัพยากรน้ำ ที่ 11 อุบลราชธานี

สำรวจ		ตรวจ		
ออกแบบ		ผ่าน		ผอ.สสอ.
เขียนแบบ		เห็นชอบ		ผอ.สทน.11
แบบเลขที่	สทน. 11	แบบแผ่นที่	ข2-13/14	

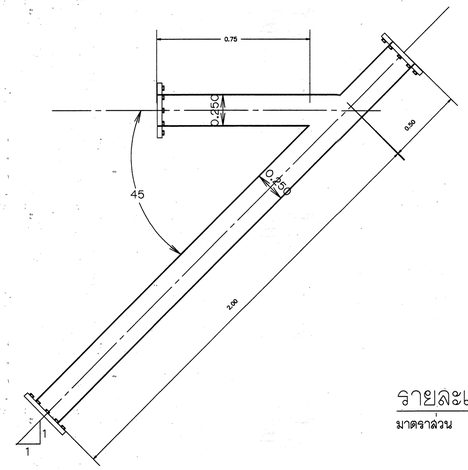

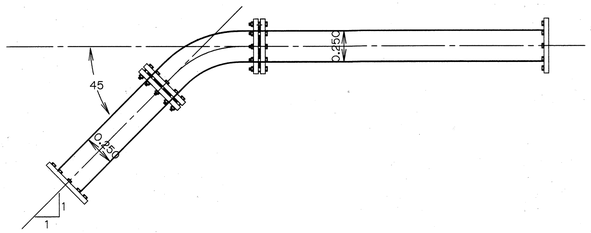

รายละเอียดท่อริมตลิ่ง ลาด 1:1

มาตราส่วน 1 : 100

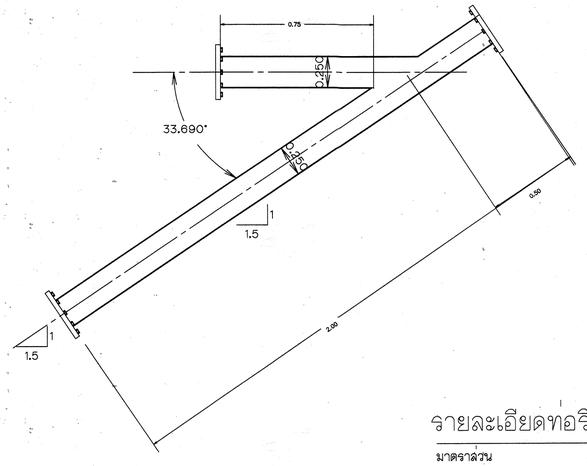

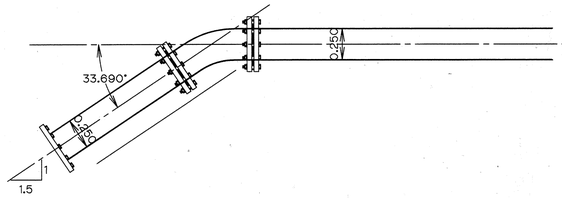

รายละเอียดท่อริมตลิ่ง ลาด 1:1.5

มาตราส่วน 1 : 100

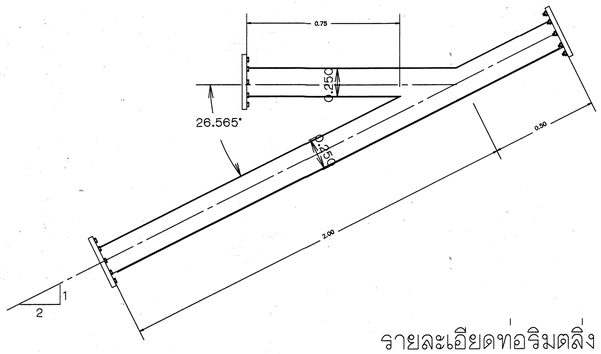

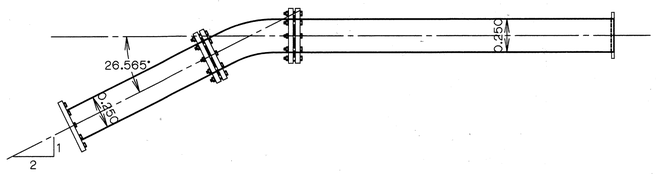

รายละเอียดท่อริมตลิ่ง ลาด 1:2

มาตราส่วน 1 : 100

*หมายเหตุ
ระยะเป็นไปตามที่แบบกำหนด

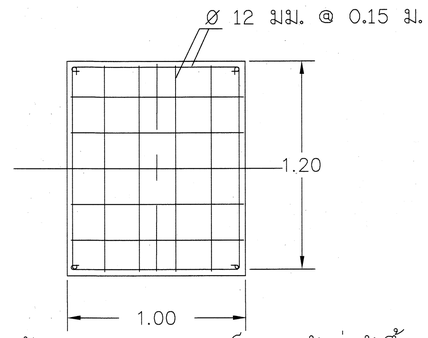

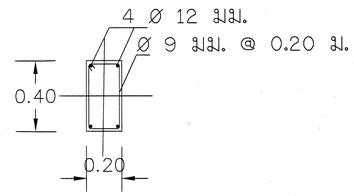

ท่อส่งน้ำ GS. Ø 6"

เหล็กแบนรัดท่อดัดขึ้นรูป ขนาด 0.10 ม.หนา 10 มม.

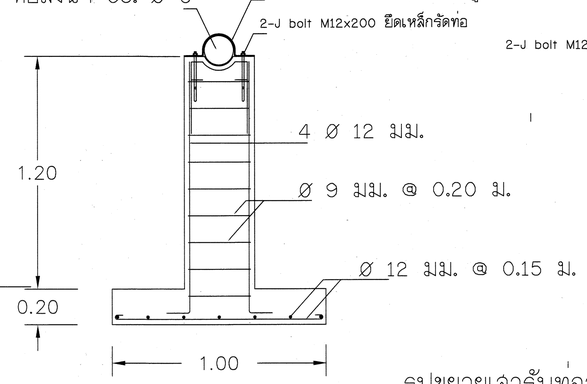

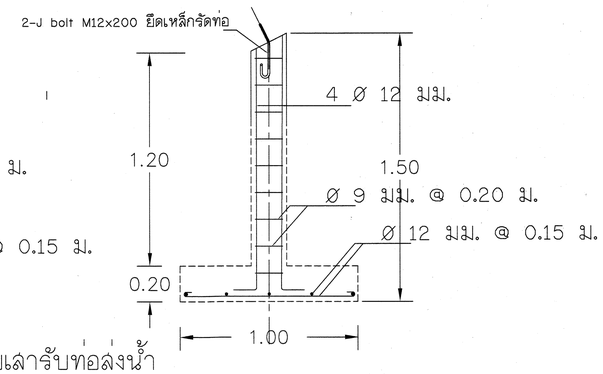

รูปขยายเสารับท่อส่งน้ำ

มาตราส่วน 1:40

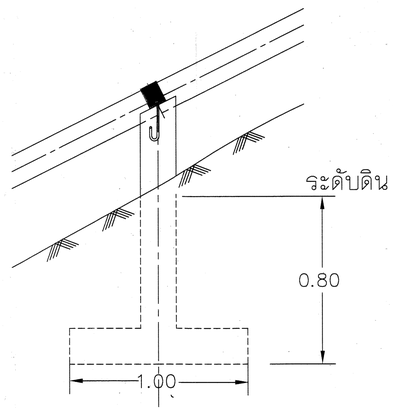

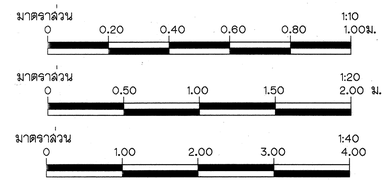

กรมทรัพยากรน้ำ

โครงการก่อสร้างระบบกระจายน้ำด้วยพลังงานแสงอาทิตย์ห้วยแก้วแมง

หมู่ที่ 9,10 บ้านนิคมแปลง 2 ,นิคมแปลง 1 ตำบลชานุมาน อำเภอชานุมาน จังหวัดอำนาจเจริญ

แบบโรงสูบน้ำแพลอย

สำนักงานทรัพยากรน้ำ ที่ 11 อุบลราชธานี

สำรวจ		ตรวจ		
ออกแบบ		ผ่าน		ผอ.สสอ.
เขียนแบบ		เห็นชอบ		ผอ.สทน.11
แบบเลขที่	สทน. 11	แบบแผ่นที่	ข2-14/14	

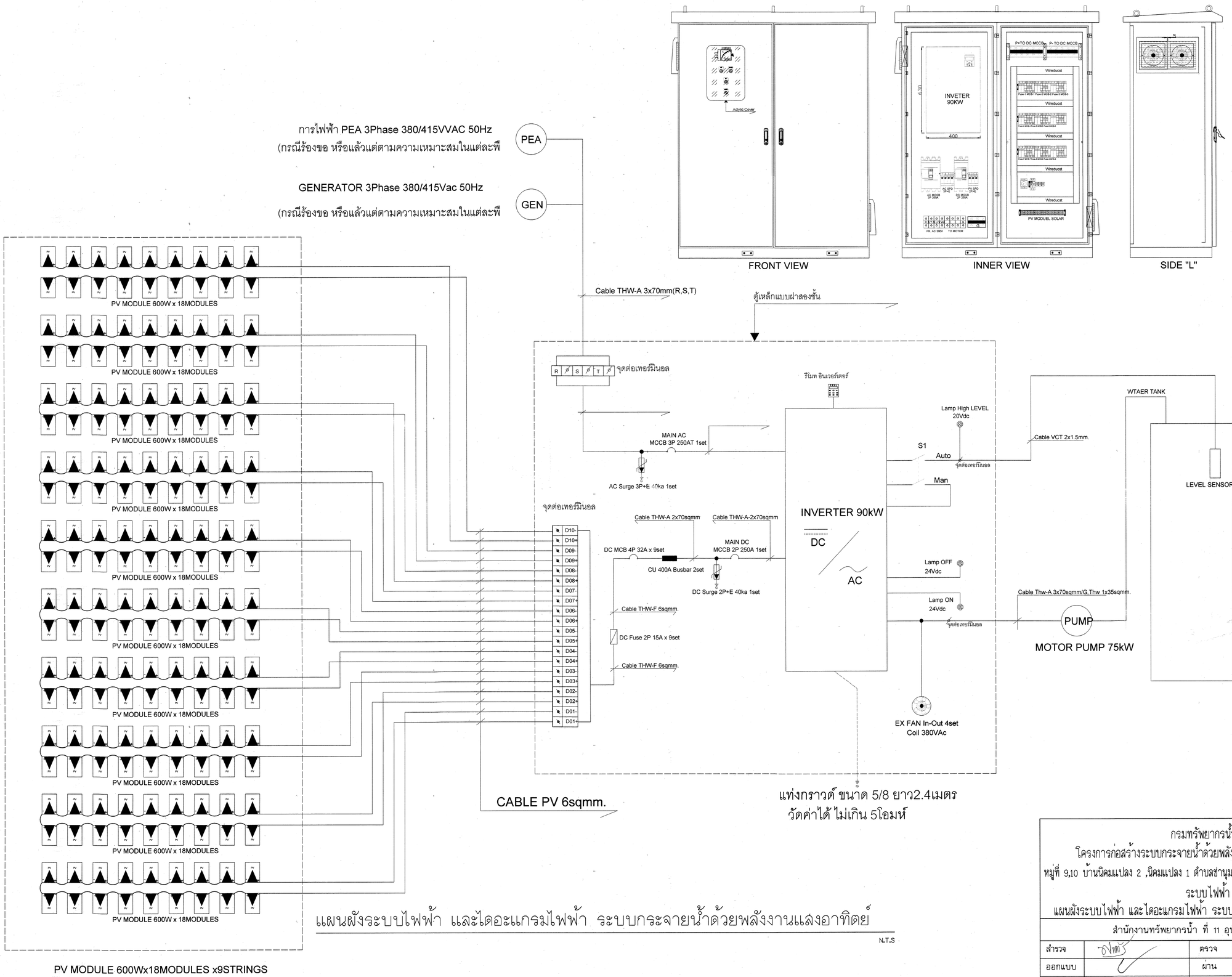

แผนผังระบบไฟฟ้า และไดอะแกรมไฟฟ้า ระบบกระจายน้ำด้วยพลังงานแสงอาทิตย์

N.T.S

กรมทรัพยากรน้ำ

โครงการก่อสร้างระบบกระจายน้ำด้วยพลังงานแสงอาทิตย์ห้วยแก้วแมง

หมู่ที่ 9,10 บ้านนิคมแปลง 2 ,นิคมแปลง 1 ตำบลชานุมาน อำเภอชานุมาน จังหวัดอำนาจเจริญ

ระบบไฟฟ้า

แผนผังระบบไฟฟ้า และไดอะแกรมไฟฟ้า ระบบกระจายน้ำด้วยพลังงานแสงอาทิตย์

สำนักงานทรัพยากรน้ำ ที่ 11 อุบลราชธานี				
สำรวจ	วิไลพร	ตรวจ		
ออกแบบ		ผ่าน	วิลัยรา	ผอ.สสอ.
เขียนแบบ		เห็นชอบ		ผอ.สทน.11
แบบเลขที่	สทน. 11	แบบแผ่นที่	ข3-01/01	

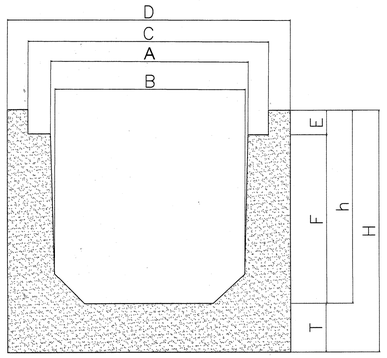

รูปตัด ราง U

มิติ (mm.)	รางระบายน้ำรูปตัวยู ยาว 1000 มิลลิเมตร		หน่วย
		ขนาด 400X400 mm.	
A		400	mm.
B		420	mm.
C		510	mm.
D		600	mm.
E		50	mm.
F		350	mm.
H		500	mm.
h	-	400	mm.
T		100	mm.

หมายเหตุ

1. มิติต่างๆกำหนดเป็นเมตร นอกจากแสดงไว้เป็นอย่างอื่น
2. เหล็กเสริมใช้เหล็กเส้นกลม (ROUND BARS) ชั้นคุณภาพ SR 24 ตาม มอก. ฉบับล่าสุด
3. คอนกรีตหุ้มเหล็กเสริมให้เป็นไปตามเกณฑ์ดังนี้
   - 3.1 เหล็กเสริมชั้นเดียวถ้าไม่แสดงไว้เป็นอย่างอื่นให้วางกึ่งกลางความหนา
   - 3.2 เหล็กเสริมสองชั้นระยะระหว่างผิวเหล็กกับผิวคอนกรีตที่ติดกับแบบ ให้ใช้ 5 ซม. นอกจากแสดงไว้เป็นอย่างอื่น
4. แนวก่อสร้างระบบส่งน้ำอาจเปลี่ยนแปลงได้ตามความเหมาะสมในระหว่างก่อสร้าง ให้ผู้รับจ้างแจ้งแก่วิศวกรผู้ควบคุมงานเป็นผู้ชี้ขาดเมื่อมีการเปลี่ยนแปลงจะต้องทำ ASBUILT PLAN และแจ้งให้ผู้ว่าจ้างทราบ
5. อาคารต้องสร้างบนดินเดิม หรือดินถมบดอัดแน่น

แบบประกอบ

1. สัญลักษณ์ คำย่อ ข้อกำหนดเกี่ยวกับแบบแปลน

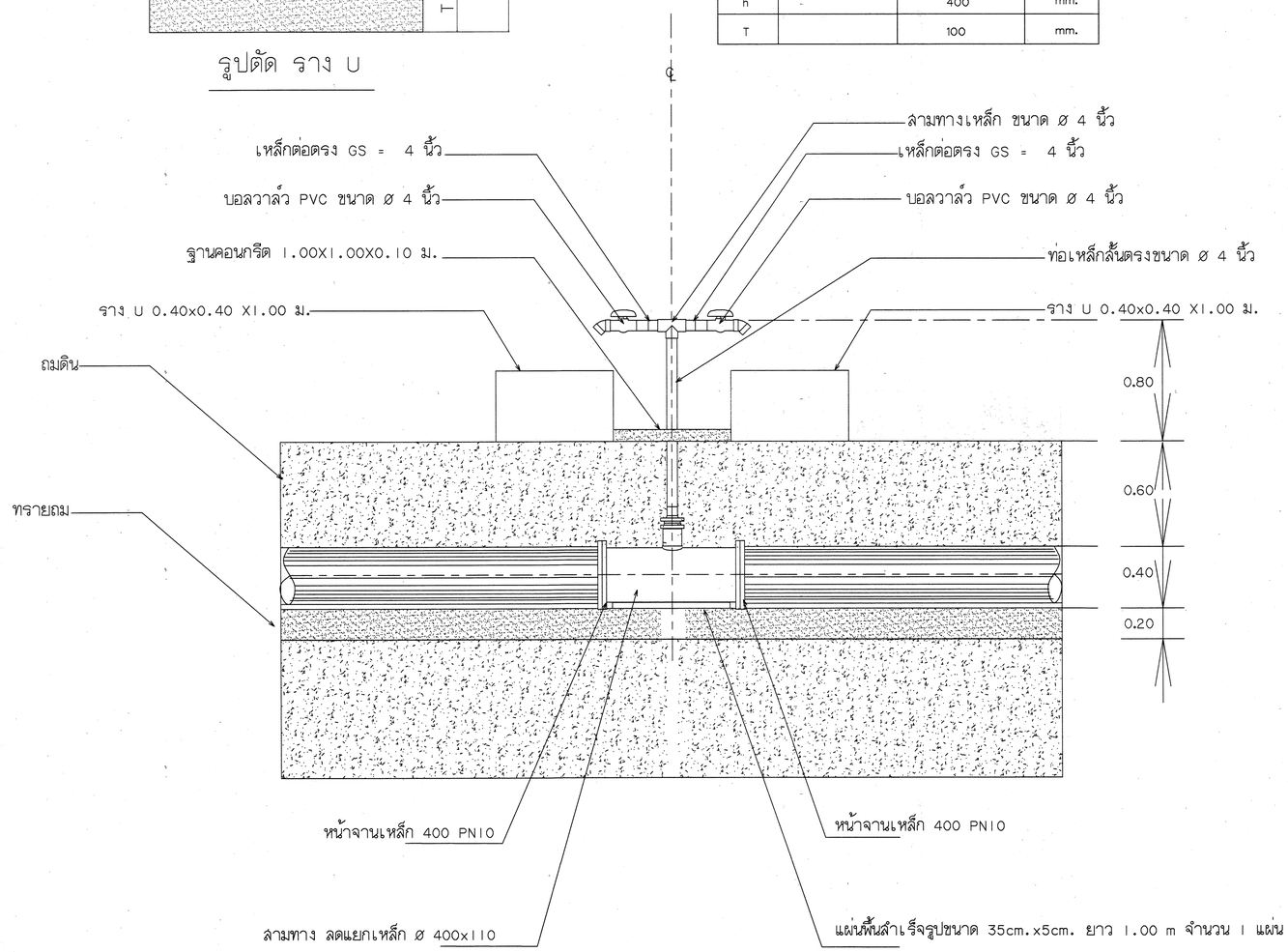

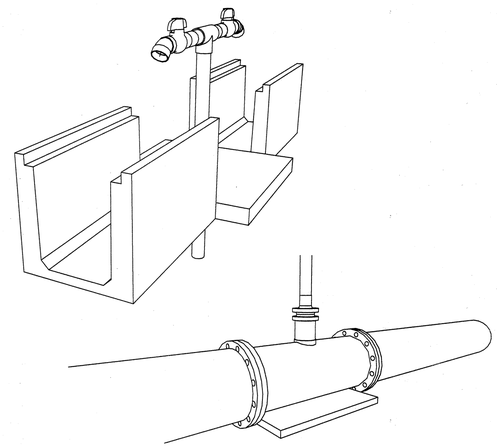

รูปตัด แสดงการติดตั้งจุดกระจายน้ำสำหรับท่อเหล็กขนาด Dia.400mm.

มาตราส่วน 1:50

กรมทรัพยากรน้ำ โครงการก่อสร้างระบบกระจายน้ำด้วยพลังงานแสงอาทิตย์ห้วยแก้วแมง หมู่ที่ 9,10 บ้านนิคมแปลง 2 ,นิคมแปลง 1 ตำบลชานุมาน อำเภอชานุมาน จังหวัดอำนาจเจริญ จุดปล่อยน้ำ 1 ท่อเหล็ก Dia 400 MM. แปลนและรูปตัด				
สำนักงานทรัพยากรน้ำ ที่ 11 อุบลราชธานี				
สำรวจ		ตรวจ		
ออกแบบ		ผ่าน		ผอ.สสอ.
เขียนแบบ		เห็นชอบ		ผอ.สทน.11
แบบเลขที่	สทน. 11	แบบแผ่นที่	ค1-01/02	

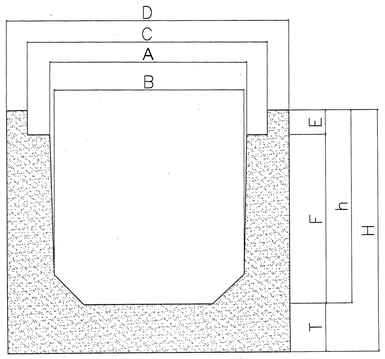

รูปตัด ราง U

มิติ (mm.)	รางระบายน้ำรูปตัวยู ยาว 1000 มิลลิเมตร		หน่วย
		ขนาด 400X400 mm.	
A		400	mm.
B		420	mm.
C		510	mm.
D		600	mm.
E		50	mm.
F		350	mm.
H		500	mm.
h		400	mm.
T		100	mm.

หมายเหตุ

1. มิติต่างๆกำหนดเป็นเมตร นอกจากแสดงไว้เป็นอย่างอื่น
2. เหล็กเสริมใช้เหล็กเส้นกลม (ROUND BARS) ชั้นคุณภาพ SR 24 ตาม มอก. ฉบับล่าสุด
3. คอนกรีตหุ้มเหล็กเสริมให้เป็นไปตามเกณฑ์ดังนี้
   - 3.1 เหล็กเสริมชั้นเดียวถ้าไม่แสดงไว้เป็นอย่างอื่นให้วางกึ่งกลางความหนา
   - 3.2 เหล็กเสริมสองชั้นระยะระหว่างผิวเหล็กกับผิวคอนกรีตที่ติดกับแบบ ให้ใช้ 5 ซม. นอกจากแสดงไว้เป็นอย่างอื่น
4. แนวก่อสร้างระบบส่งน้ำอาจเปลี่ยนแปลงได้ตามความเหมาะสมในระหว่างก่อสร้าง ให้ผู้รับจ้างแจ้งแก่วิศวกรผู้ควบคุมงานเป็นผู้ชี้ขาดเมื่อมีการเปลี่ยนแปลงจะต้องทำ ASBUILT PLAN และแจ้งให้ผู้ว่าจ้างทราบ
5. อาคารต้องสร้างบนดินเดิม หรือดินถมบดอัดแน่น

แบบประกอบ

1. สัญลักษณ์ คำย่อ ข้อกำหนดเกี่ยวกับแบบแปลน

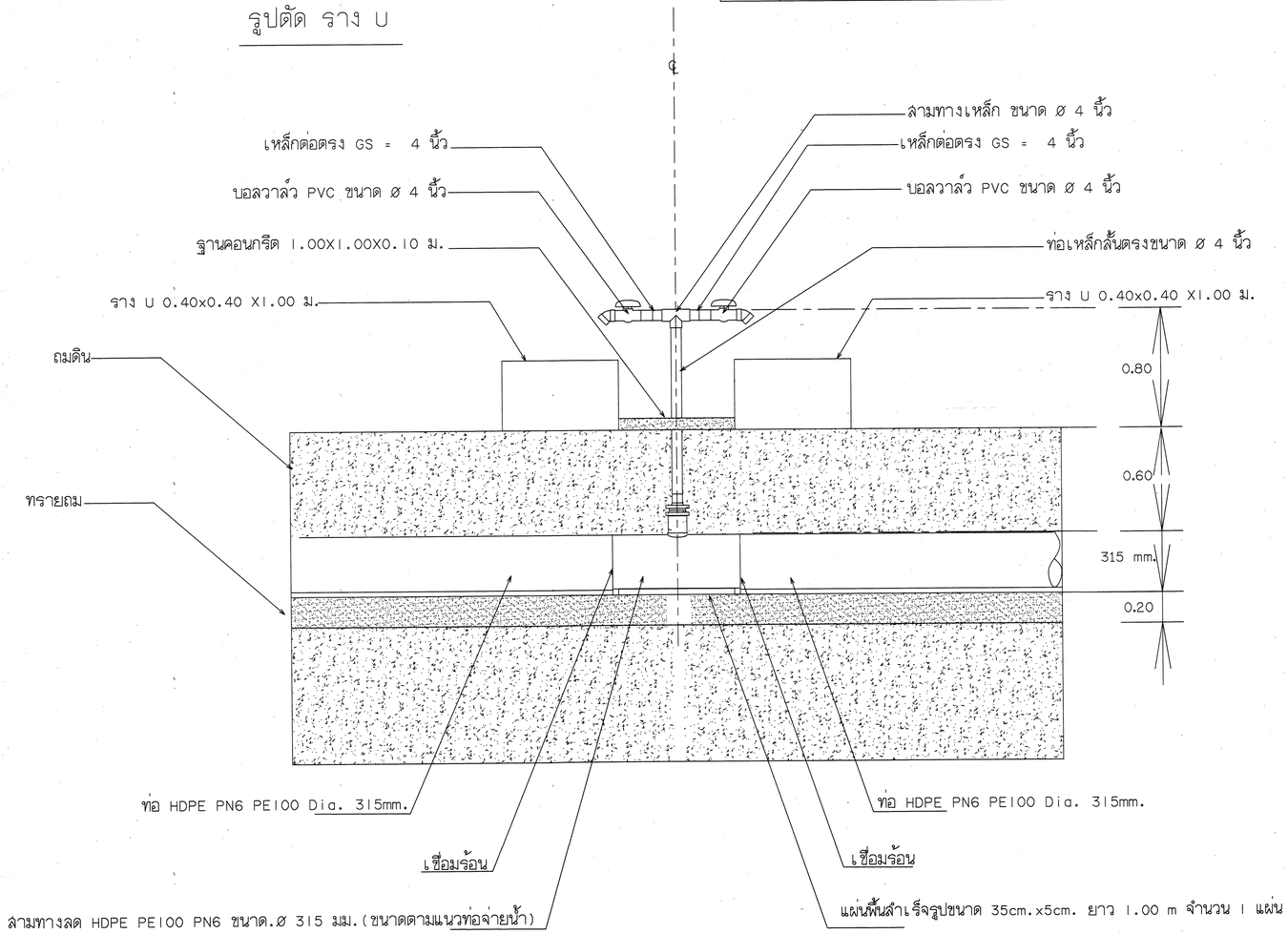

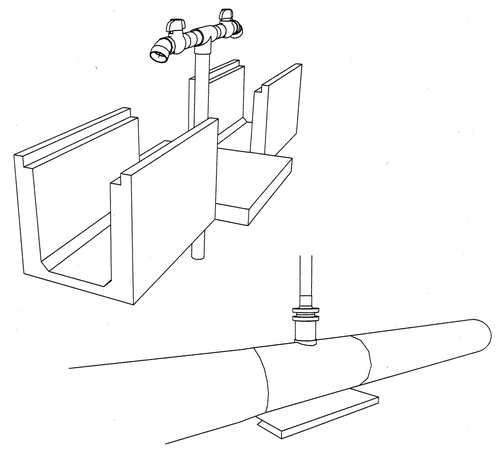

รูปตัด แสดงการติดตั้งจุดกระจายน้ำสำหรับท่อHDPE Dia.315mm.

มาตราส่วน 1:50

กรมทรัพยากรน้ำ
โครงการก่อสร้างระบบกระจายน้ำด้วยพลังงานแสงอาทิตย์ห้วยแก้วแมง
หมู่ที่ 9,10 บ้านนิคมแปลง 2 ,นิคมแปลง 1 ตำบลชานุมาน อำเภอชานุมาน จังหวัดอำนาจเจริญ
จุดปล่อยน้ำ 2 ท่อ Dia 315 MM.
แปลนและรูปตัด

สำนักงานทรัพยากรน้ำ ที่ 11 อุบลราชธานี				
สำรวจ		ตรวจ		
ออกแบบ		ผ่าน		ผอ.สสอ.
เขียนแบบ		เห็นชอบ		ผอ.สทน.11
แบบเลขที่	สทน. 11	แบบแผ่นที่	ค1-02/02	

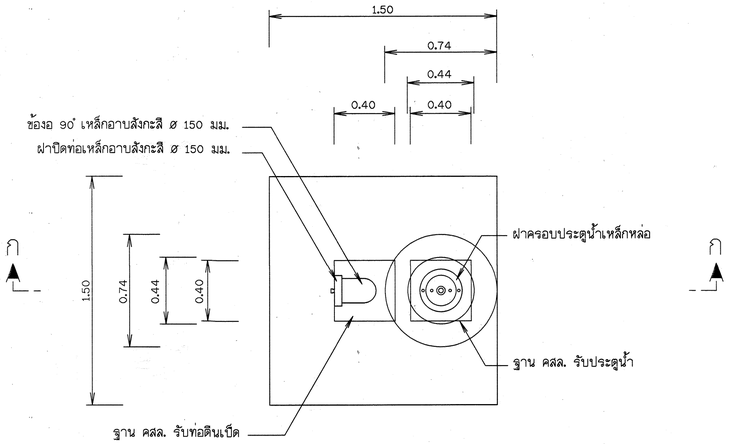

แปลนอาคารประตูระบายตะกอน

มาตราส่วน 1:20

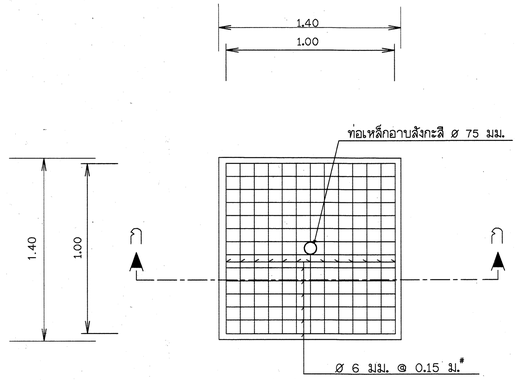

แปลนการวางเหล็กตะแกรง

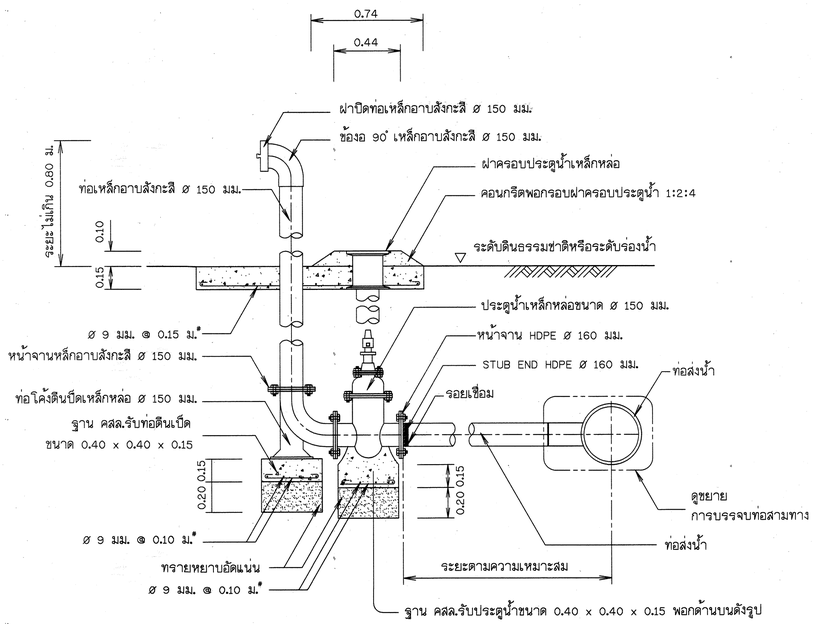

รูปตัด ก - ก แสดงการติดตั้งประตูระบายตะกอน

มาตราส่วน 1:20

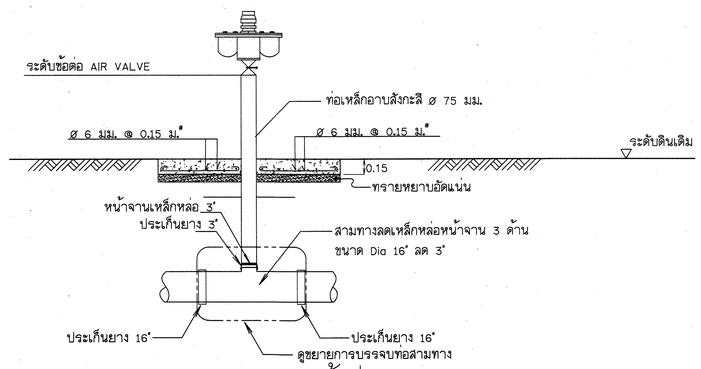

รูปตัด ข - ข แสดงการติดตั้งท่อระบายอากาศ

มาตราส่วน 1:20

มาตราส่วน 1:20

0 0.50 1.00 1.50 2.00 ม.

หมายเหตุ

1. มิติต่างๆกำหนดเป็นเมตร นอกจากแสดงไว้เป็นอย่างอื่น
2. เหล็กเสริมใช้เหล็กเส้นกลม (ROUND BARS) ชั้นคุณภาพ SD 24 ตาม มอก. ฉบับล่าสุด
3. คอนกรีตหุ้มเหล็กเสริมให้เป็นไปตามเกณฑ์ดังนี้
   - 4.1 เหล็กเสริมชั้นเดียวถ้าไม่แสดงไว้เป็นอย่างอื่นให้วางกึ่งกลางความหนา
   - 4.2 เหล็กเสริมสองชั้นระยะระหว่างผิวเหล็กกับผิวคอนกรีตที่ติดกับแบบ ให้ใช้ 5 ซม. นอกจากแสดงไว้เป็นอย่างอื่น
4. แนวก่อสร้างระบบส่งน้ำอาจเปลี่ยนแปลงได้ตามความเหมาะสมในระหว่างก่อสร้าง ให้ผู้รับจ้างแจ้งแก่วิศวกรผู้ควบคุมงานเป็นผู้ชี้ขาดเมื่อมีการเปลี่ยนแปลงจะต้องทำ ASBUILT PLAN และแจ้งให้ผู้ว่าจ้างทราบ
5. อาคารต้องสร้างบนดินเดิม หรือดินถมบดอัดแน่น

กรมทรัพยากรน้ำ
โครงการก่อสร้างระบบกระจายน้ำด้วยพลังงานแสงอาทิตย์ห้วยแก้วแมง
หมู่ที่ 9,10 บ้านนิคมแปลง 2 ,นิคมแปลง 1 ตำบลชานุมาน อำเภอชานุมาน จังหวัดอำนาจเจริญ
อาคารระบายตะกอน 1 ระบายอากาศ 1 ท่อเหล็ก Dia 400 MM.
แปลนและรูปตัดประตูระบายตะกอน 1 ระบายอากาศ 1

สำนักงานทรัพยากรน้ำ ที่ 11 อุบลราชธานี

สำรวจ		ตรวจ		
ออกแบบ		ผ่าน		ผอ.สสอ.
เขียนแบบ		เห็นชอบ		ผอ.สทน.11
แบบเลขที่	สทน. 11	แบบแผ่นที่	ค2-01/02	

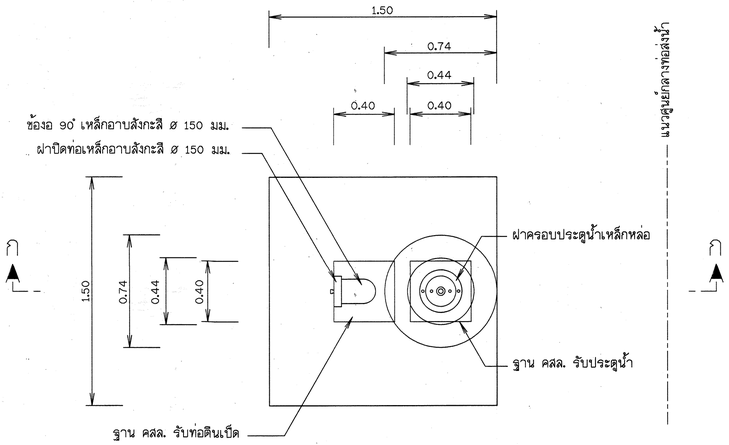

แปลนอาคารประตูระบายตะกอน

มาตราส่วน 1:20

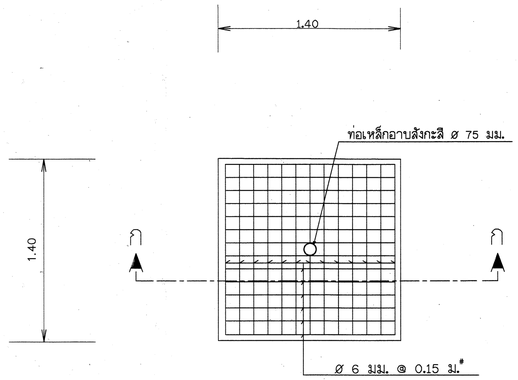

แปลนการวางเหล็กตะแกรง

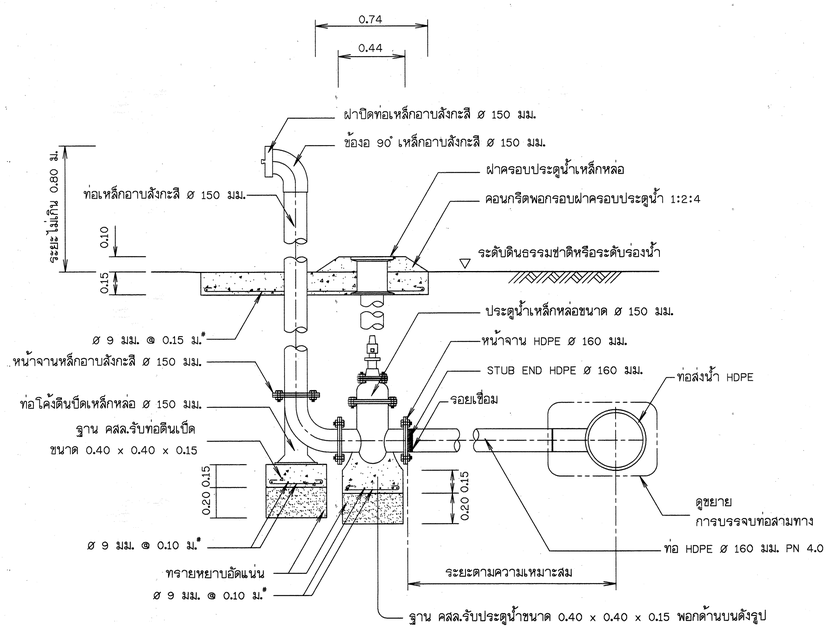

รูปตัด ก - ก แสดงการติดตั้งประตูระบายตะกอน

มาตราส่วน 1:20

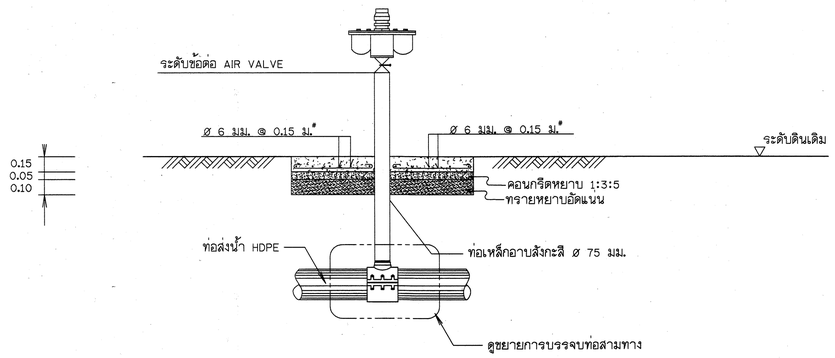

รูปตัด ข - ข แสดงการติดตั้งท่อระบายอากาศ

มาตราส่วน 1:20

มาตราส่วน 1:20

0 0.50 1.00 1.50 2.00 ม.

หมายเหตุ

1. มิติต่างๆกำหนดเป็นเมตร นอกจากแสดงไว้เป็นอย่างอื่น
2. เหล็กเสริมใช้เหล็กเส้นกลม (ROUND BARS) ชั้นคุณภาพ SD 24 ตาม มอก. ฉบับล่าสุด
3. คอนกรีตหุ้มเหล็กเสริมให้เป็นไปตามเกณฑ์ดังนี้
   - 4.1 เหล็กเสริมชั้นเดียวถ้าไม่แสดงไว้เป็นอย่างอื่นให้วางกึ่งกลางความหนา
   - 4.2 เหล็กเสริมสองชั้นระยะระหว่างผิวเหล็กกับผิวคอนกรีตที่ติดกับแบบ ให้ใช้ 5 ซม. นอกจากแสดงไว้เป็นอย่างอื่น
4. แนวก่อสร้างระบบส่งน้ำอาจเปลี่ยนแปลงได้ตามความเหมาะสมในระหว่างก่อสร้าง ให้ผู้รับจ้างแจ้งแก่วิศวกรผู้ควบคุมงานเป็นผู้ชี้ขาดเมื่อมีการเปลี่ยนแปลงจะต้องทำ ASBUILT PLAN และแจ้งให้ผู้ว่าจ้างทราบ
5. อาคารต้องสร้างบนดินเดิม หรือดินถมบดอัดแน่น

กรมทรัพยากรน้ำ
โครงการก่อสร้างระบบกระจายน้ำด้วยพลังงานแสงอาทิตย์ห้วยแก้วแมง
หมู่ที่ 9,10 บ้านนิคมแปลง 2 ,นิคมแปลง 1 ตำบลชานุมาน อำเภอชานุมาน จังหวัดอำนาจเจริญ
อาคารระบายตะกอน 2 ระบายอากาศ 2 ท่อเหล็ก Dia 315 MM.
แปลนและรูปตัดประตูระบายตะกอน 2 ระบายอากาศ 2

สำนักงานทรัพยากรน้ำ ที่ 11 อุบลราชธานี

สำรวจ		ตรวจ		
ออกแบบ		ผ่าน		ผอ.สสอ.
เขียนแบบ		เห็นชอบ		ผอ.สทน.11
แบบเลขที่	สทน. 11	แบบแผ่นที่	ค2-02/02	

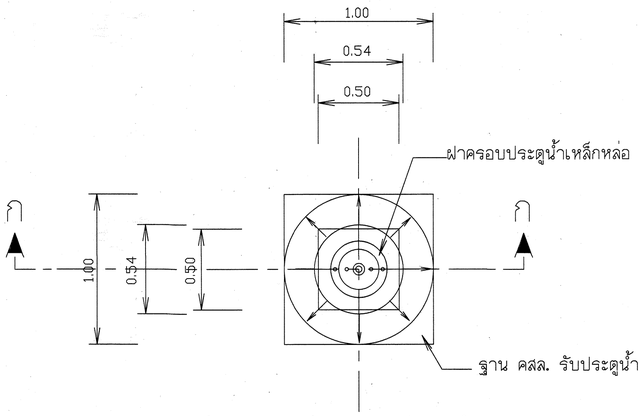

แปลนแสดงจุดติดตั้งประตูควบคุมท่อจ่ายน้ำ ขนาด 400 มม.

มาตราส่วน 1:75

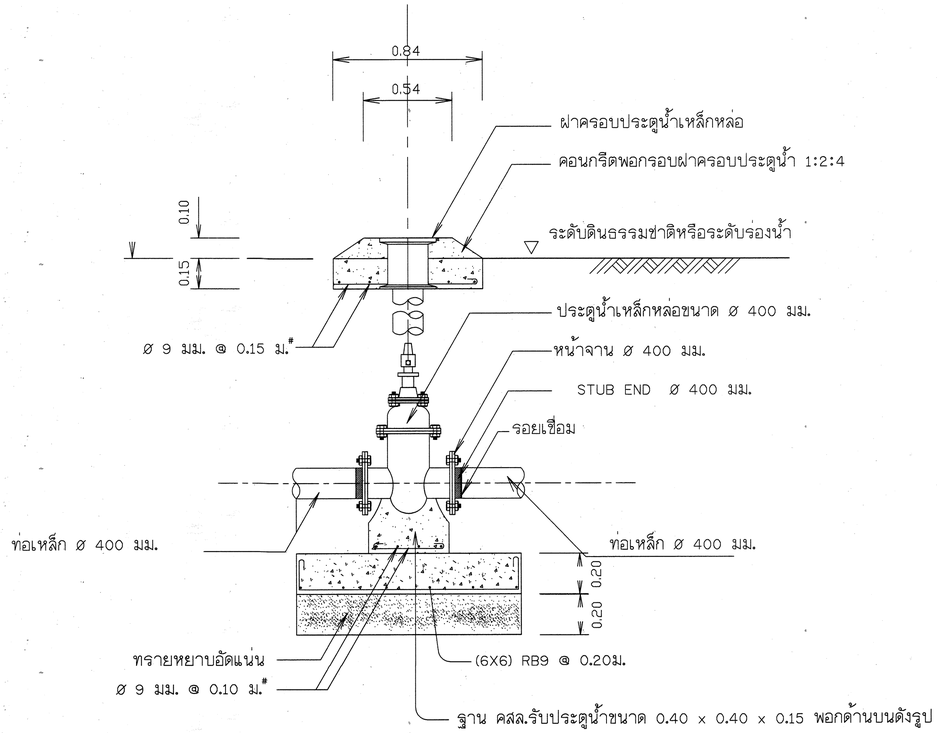

รูปตัด ก - ก แสดงการติดตั้งประตูควบคุมท่อจ่ายน้ำ ขนาด 400 มม.

มาตราส่วน 1:75

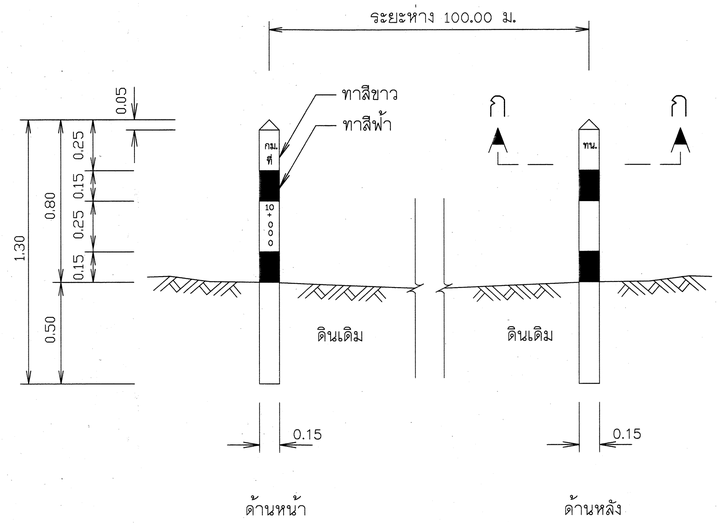

รูปขยายหลักแนวท่อ คสล.

มาตราส่วน 1:20

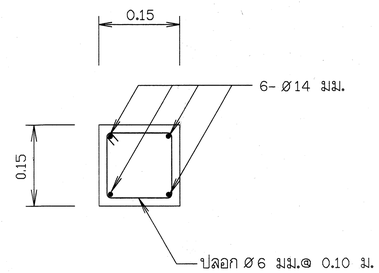

รูปตัด ก - ก

มาตราส่วน 1:5

กรมทรัพยากรน้ำ
โครงการก่อสร้างระบบกระจายน้ำด้วยพลังงานแสงอาทิตย์ห้วยแก้วแมง
หมู่ที่ 9,10 บ้านนิคมแปลง 2 ,นิคมแปลง 1 ตำบลชานุมาน อำเภอชานุมาน จังหวัดอำนาจเจริญ
แปลนแสดงจุดติดตั้งประตูควบคุมท่อจ่ายน้ำ ขนาด 400 มม.
รูปตัด ก-ก และแบบตอม่อรับท่อ,หลักแนวท่อ ค.ส.ล.

สำนักงานทรัพยากรน้ำ ที่ 11 อุบลราชธานี				
สำรวจ		ตรวจ		
ออกแบบ		ผ่าน		ผอ.สสอ.
เขียนแบบ		เห็นชอบ		ผอ.สทน.11
แบบเลขที่	สทน. 11	แบบแผ่นที่	ค3-01/02	

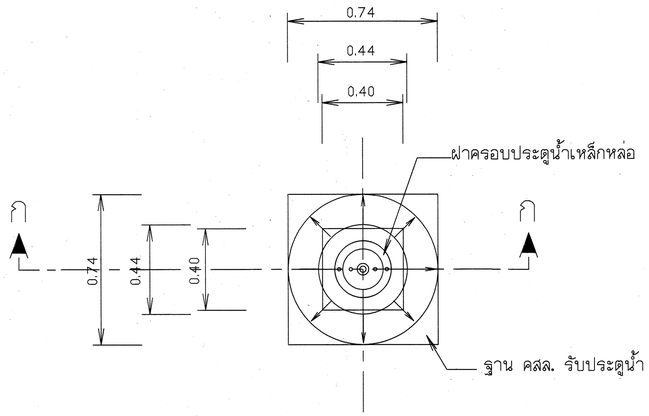

แปลนแสดงจุดติดตั้งประตูควบคุมท่อจ่ายน้ำ ขนาด 315 มม.

มาตราส่วน 1:75

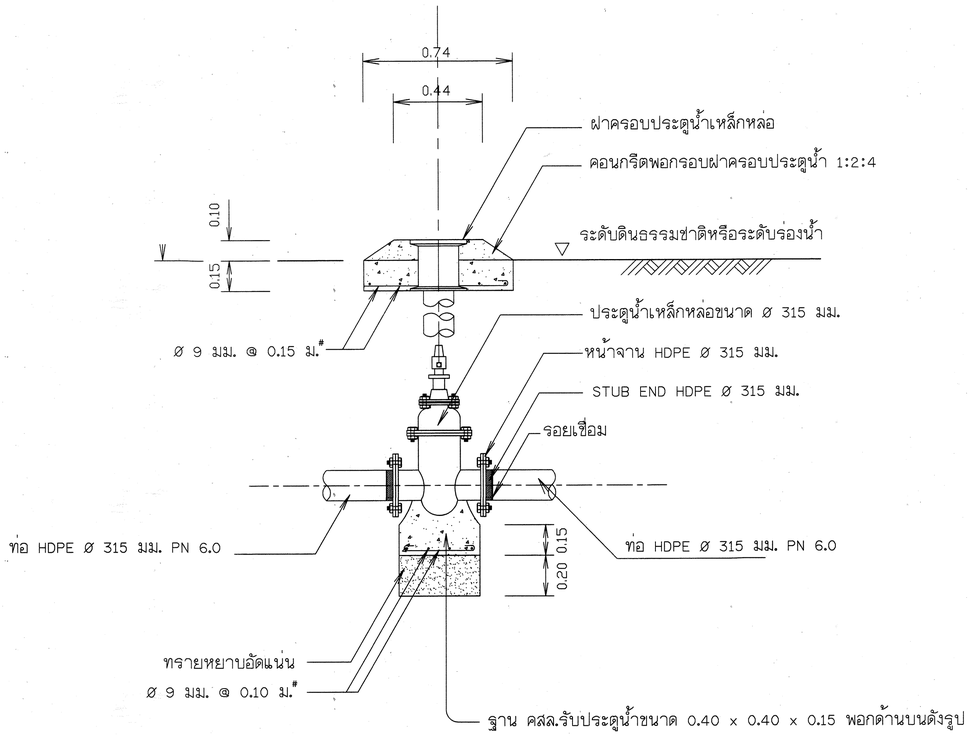

รูปตัด ก - ก แสดงการติดตั้งประตูควบคุมท่อจ่ายน้ำ ขนาด 315 มม.

มาตราส่วน 1:75

กรมทรัพยากรน้ำ โครงการก่อสร้างระบบกระจายน้ำด้วยพลังงานแสงอาทิตย์ห้วยแก้วแมง หมู่ที่ 9,10 บ้านนิคมแปลง 2 ,นิคมแปลง 1 ตำบลชานุมาน อำเภอชานุมาน จังหวัดอำนาจเจริญ แปลนแสดงจุดติดตั้งประตูควบคุมท่อจ่ายน้ำ ขนาด 315 มม. รูปตัด ก-ก และแบบตอมอรับท่อ,หลักแนวท่อ ค.ส.ล.				
สำนักงานทรัพยากรน้ำ ที่ 11 อุบลราชธานี				
สำรวจ		ตรวจ		
ออกแบบ		ผ่าน		ผอ.สสอ.
เขียนแบบ		เห็นชอบ		ผอ.สทน.11
แบบเลขที่	สทน. 11	แบบแผ่นที่	ค3-02/02	

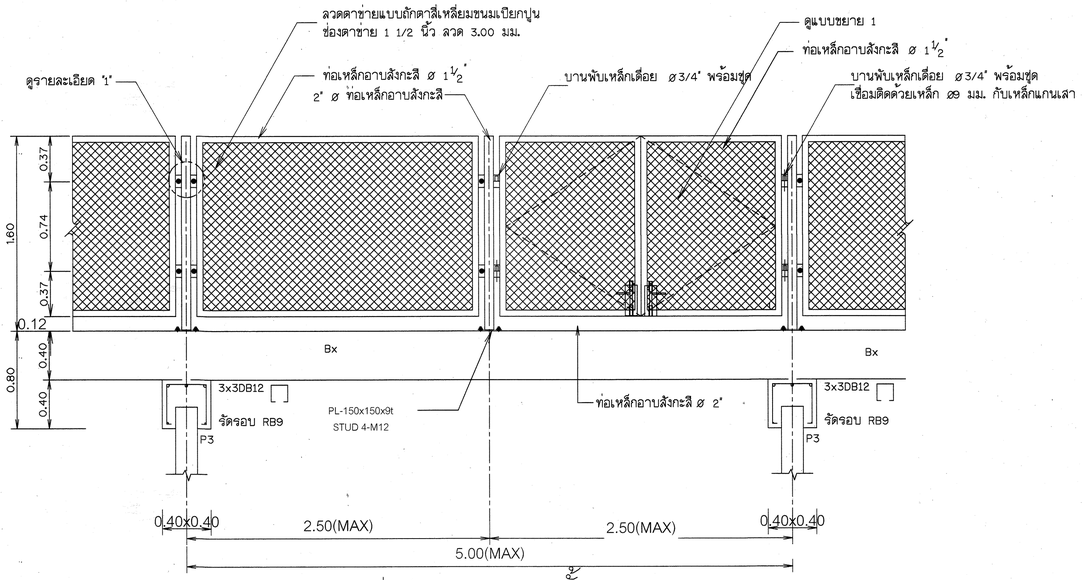

รูปแสดงแบบขยายรั้ว

มาตราส่วน 1:25

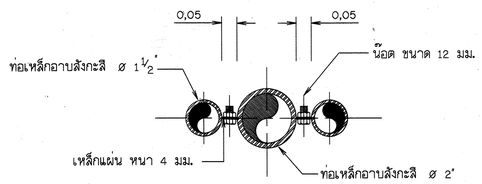

รูปตัด ก-ก

มาตราส่วน 1:10

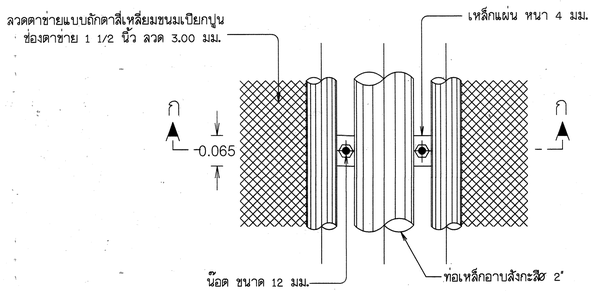

รายละเอียด 1

มาตราส่วน 1:10

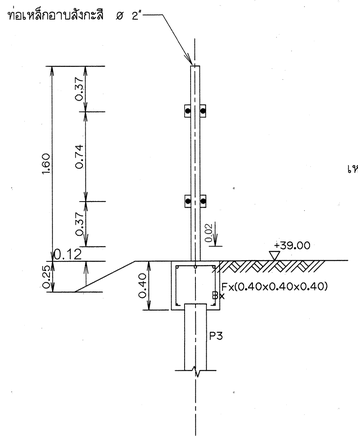

แบบขยายรั้ว (รูปด้านข้าง)

มาตราส่วน 1:25

คาน Bx (0.20x0.40 m.)

มาตราส่วน 1:25

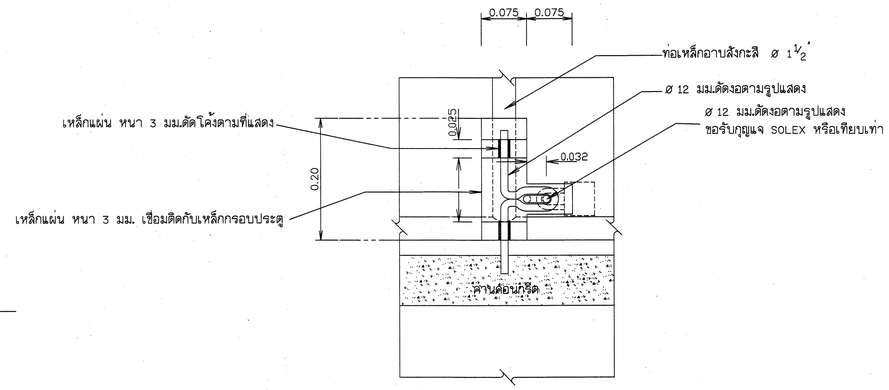

แบบขยาย 1

มาตราส่วน 1:5

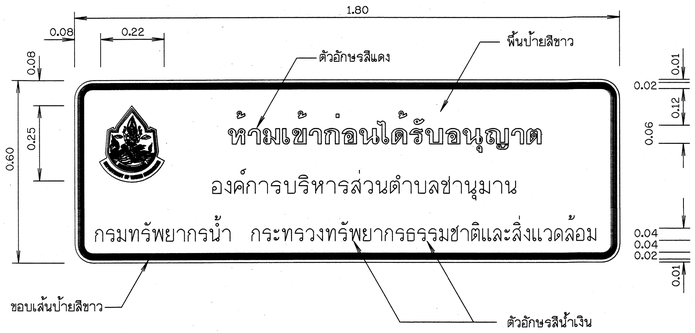

ป้ายแจ้งเตือน

มาตราส่วน 1:10

หมายเหตุ

1. มิติต่างๆกำหนดเป็นเมตร นอกจากแสดงไว้เป็นอย่างอื่น
2. ดูแบบมาตรฐานป้ายแบบหมายเลข DWR-PL-04
3. ท่อเหล็กอาบสังกะสี ต้องไม่ด้อยกว่า มอก.26-2516

กรมทรัพยากรน้ำ

โครงการก่อสร้างระบบกระจายน้ำด้วยพลังงานแสงอาทิตย์ห้วยแก้วแมง

หมู่ที่ 9,10 บ้านนิคมแปลง 2 ,นิคมแปลง 1 ตำบลชำนุมาน อำเภอชำนุมาน จังหวัดอำนาจเจริญ

รั้ว

รูปแสดงแบบขยายรั้ว

สำนักงานทรัพยากรน้ำ ที่ 11 อุบลราชธานี

สำรวจ		ตรวจ		
ออกแบบ		ผ่าน		ผอ.สสอ.
เขียนแบบ		เห็นชอบ		ผอ.สทน.11
แบบเลขที่	สทน. 11	แบบแผ่นที่	ค4-01/01	

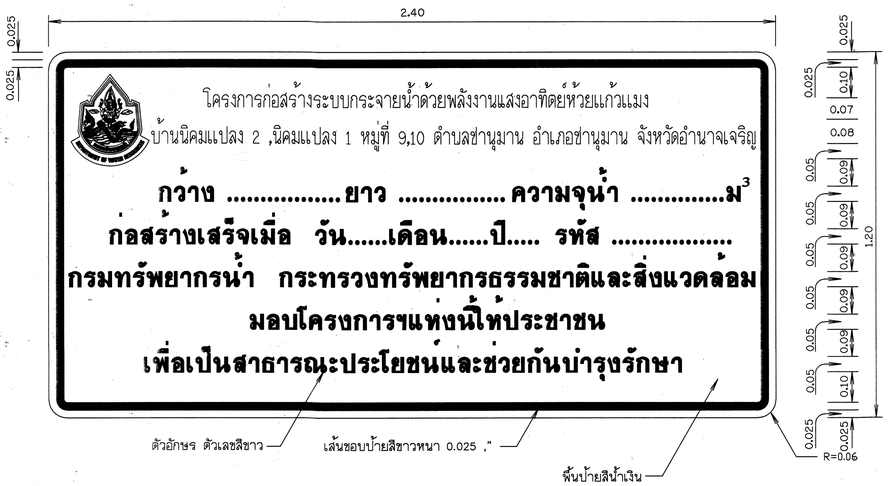

ป้ายโครงการ

มาตราส่วน 1:10

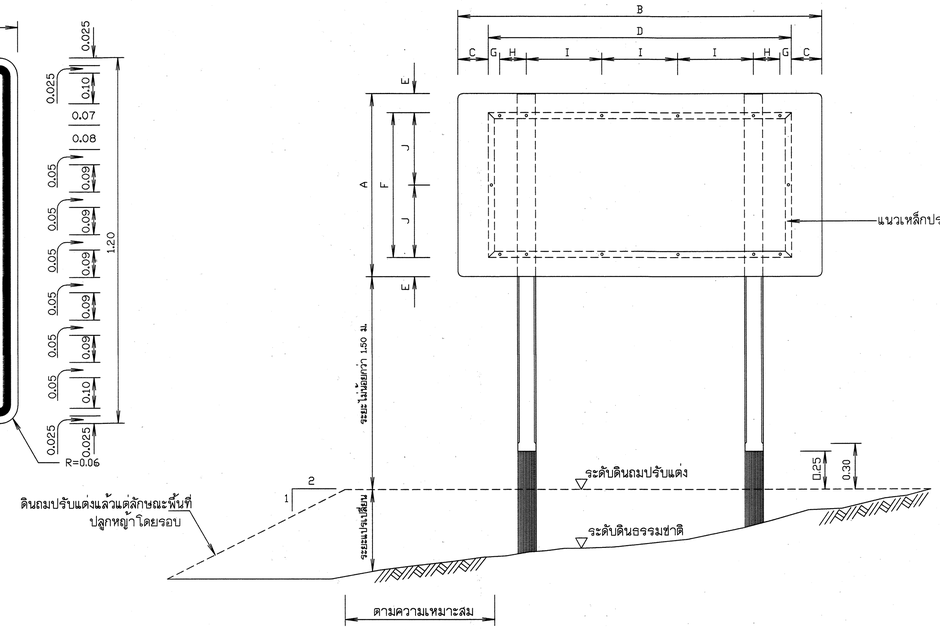

รูปแสดงการประกอบแผ่นป้าย

มาตราส่วน 1:20

พื้นตราสัญลักษณ์กรมทรัพยากรน้ำ
ใช้แผ่นสะท้อนแสงสีน้ำเงินมอก.606-2529
เส้นขอบ ตัวอักษร ตราสัญลักษณ์ใช้สีขาว
พิมพ์ด้วยเครื่องพิมพ์ระบบ Ink Jet

รูปขยาย ตราสัญลักษณ์

ไม่แสดงมาตราส่วน

หมายเหตุ

1. มิติต่างๆกำหนดไว้เป็นเมตร นอกจากจะแสดงไว้เป็นอย่างอื่น
2. ป้ายชื่อโครงการ ใช้แผ่นเหล็กอาบสังกะสีตาม มอก.50 ความหนา 1.20 มม.
3. การยึดแผ่นป้ายกับเสาป้าย ให้เป็นไปตามตารางดังนี้

ขนาดป้าย (ซม.)		ระยะต่าง ๆ (ซม.)							
กว้าง A	ยาว B	C	D	E	F	G	H	I	J
120	240	20	200	12.5	95	7.5	17.5	50	47.5

4. เหล็กประกับแผ่นป้ายเป็นชนิดเหล็กฉาก ขนาด 1-1/2'x1-1/2'x1/8' ซึ่งทาสีกันสนิมตาม มอก. 389 และทาสีเทา
5. เสาป้ายเป็นเสาคอนกรีตเสริมเหล็ก ใช้ส่วนผสมคอนกรีต 1:2:4 โดยน้ำหนัก และคอนกรีต 1 ลบ.ม. ต้องใช้ปูนซีเมนต์ไม่น้อยกว่า 300 กก.
6. เหล็กเสริมต้องเป็นเหล็กกลม มีคุณภาพตาม มอก. 20 ชั้น SR - 24หรือ มอก. 747
7. สี
   7.1 พื้นป้ายลักษณะโครงการ ใช้สีน้ำเงิน โดยใช้แผ่นสะท้อนแสงตาม มอก. 606
   7.2 ตัวเลข ตัวอักษร สัญลักษณ์ และเส้นขอบป้าย ใช้สีขาว โดยใช้แผ่นสะท้อนแสงตาม มอก. 606
   7.3 ด้านหลังแผ่นป้ายพ่นสีรองพื้นจับเหล็กแล้วพ่นสีเทาแห้งเร็วทับอีก 1 ชั้น
8. เสาป้าย คสล. ขนาด 0.15x0.15 ท่อนบนทาสีขาว ท่อนล่างทาสีดำ ส่วนที่ฝังดินเทคอนกรีตหยาบ ส่วนผสม 1:3:5 โดยปริมาตร ซึ่งมีส่วนยุบตัว (SLUMP) ไม่เกิน 10 ซม. และสีเสาป้ายใช้สีตาม มอก. 327
9. ป้ายโครงการ ให้ติดตั้งในสถานที่สามารถมองเห็นได้อย่างเด่นชัด โดยได้รับความเห็นชอบจากผู้ว่าจ้าง

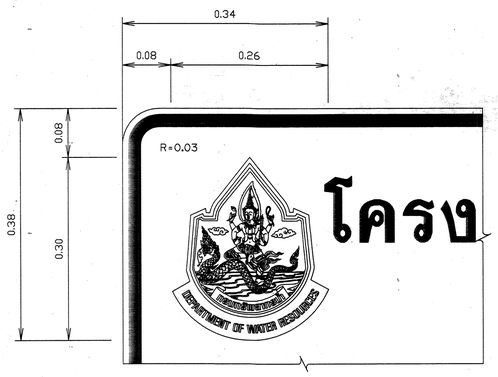

รูปขยายตราสัญลักษณ์

มาตราส่วน 1:5

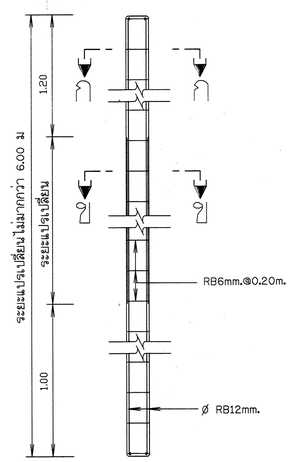

รายละเอียดเสาป้าย คสล.

มาตราส่วน 1:20

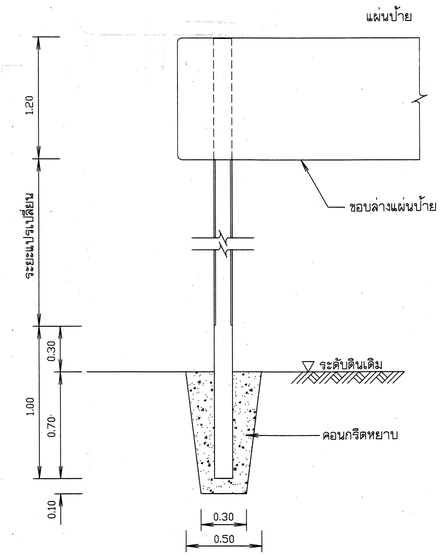

รายละเอียดการติดตั้งเสาป้าย

มาตราส่วน 1:20

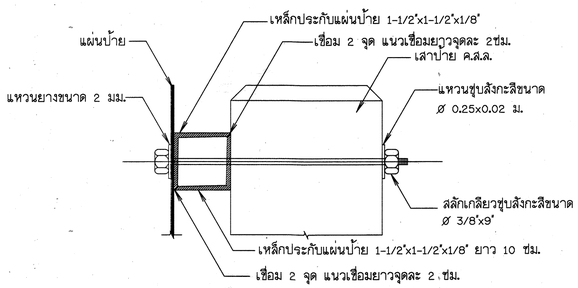

รูปตัดขยายการยึดแผ่นป้ายและเสา

มาตราส่วน 1:20

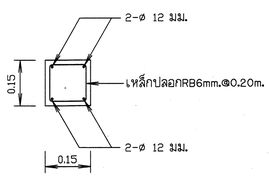

รูปตัด ก - ก

มาตราส่วน 1:10

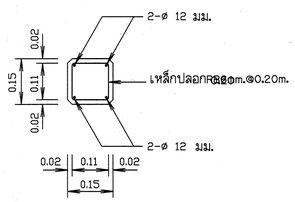

รูปตัด ข - ข

มาตราส่วน 1:10

มาตราส่วน 1:5
0 0.10 0.20 0.30 0.40 0.50 ม.

มาตราส่วน 1:10
0 0.20 0.40 0.60 0.80 1.00 ม.

มาตราส่วน 1:20
0 0.50 1.00 1.50 2.00 ม.

กรมทรัพยากรน้ำ
โครงการก่อสร้างระบบกระจายน้ำด้วยพลังงานแสงอาทิตย์ห้วยแก้วแมง
หมู่ที่ 9,10 บ้านนิคมแปลง 2 ,นิคมแปลง 1 ตำบลชำนุมาน อำเภอชำนุมาน จังหวัดอำนาจเจริญ
ป้ายชื่อโครงการ
แสดง แปลน รูปด้าน รูปตัด รูปขยายการจัดตัวอักษร

สำนักงานทรัพยากรน้ำ ที่ 11 อุบลราชธานี

สำรวจ		ตรวจ		
ออกแบบ		ผ่าน		ผอ.สสอ.
เขียนแบบ		เห็นชอบ		ผอ.สทน.11
แบบเลขที่	สทน. 11	แบบแผ่นที่	ค5-01/02	

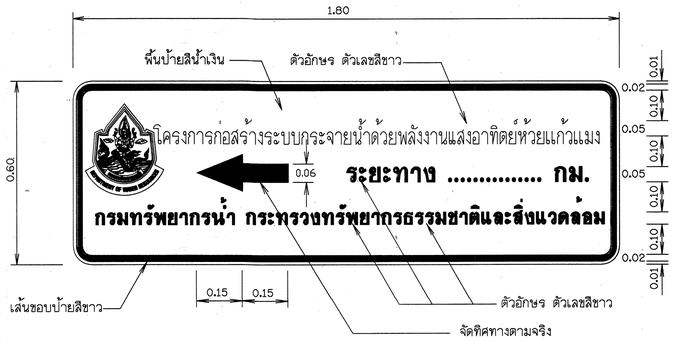

ป้ายแนะนำโครงการ

มาตราส่วน 1:10

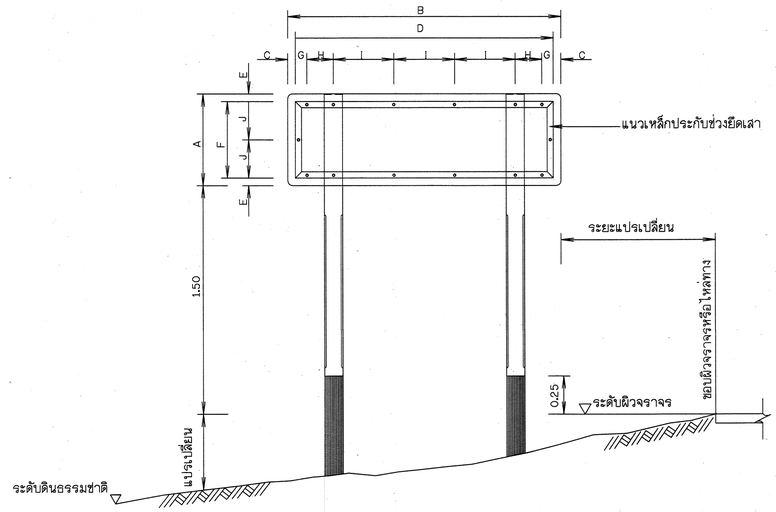

รูปแสดงการประกอบแผ่นป้าย

มาตราส่วน 1:20

รูปขยายตราสัญลักษณ์

มาตราส่วน 1:5

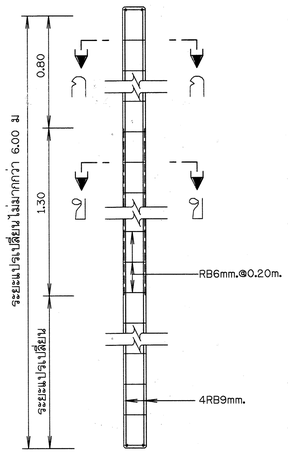

รายละเอียดเสาป้าย คสล.

มาตราส่วน 1:20

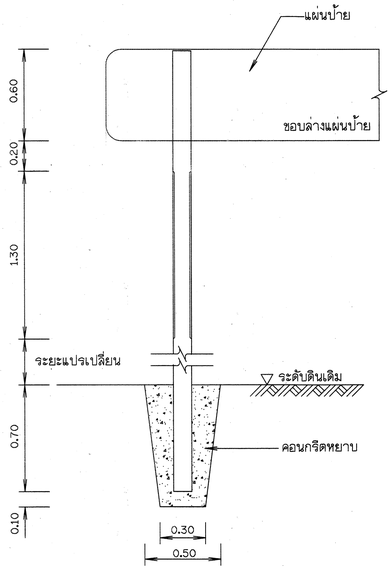

รายละเอียดการติดตั้งเสาป้าย

มาตราส่วน 1:20

หมายเหตุ

1. ป้ายแนะนำโครงการใช้แผ่นเหล็กอาบสังกะสีตาม มอก.50 ความหนา 1.20 มม.
2. การยึดแผ่นป้ายกับเสา ให้เป็นไปตามตารางดังนี้

ชนิดป้าย (ซม.)	ขนาดป้าย (ซม.)		ระยะต่างๆ (ซม.)							
	กว้าง A	ยาว B	C	D	E	F	G	H	I	J
ป้ายแนะนำโครงการ	60	180	5	170	5	50	7.5	17.5	40	25

3.เหล็กประกับแผ่นป้ายเป็นชนิดเหล็กฉาก ขนาด 1-1/2'x1/8' ชุ่งทาสีตาม มอก. 389 และทาสีเทา
4.เสาป้ายเป็นเสาคอนกรีตเสริมเหล็ก ใช้ส่วนผสมคอนกรีต 1:2:4 โดยน้ำหนัก
และคอนกรีต 1 ม.^{3} ต้องใช้ปูนซิเมนต์ไม่น้อยกว่า 300 กก.
5.เหล็กเสริมต้องเป็นเหล็กกลม มีคุณภาพตาม มอก. 20 ชั้น SD-24 หรือ มอก.20-2527
6.สี
6.1 พื้นป้ายแนะนำโครงการ ใช้สีน้ำเงิน โดยใช้แผ่นสะท้อนแสงตาม มอก. 606
6.2 ตัวเลข ตัวอักษร สัญลักษณ์ และเส้นขอบป้าย ใช้สีขาว โดยใช้แผ่นสะท้อนแสง มอก. 606
6.3 ด้านหลังแผ่นป้ายพ่นสีรองพื้นจับเหล็กและพ่นสีเทาแห้งเร็วทับอีก 1 ชั้น
7.เสาป้าย คสล.ขนาด 0.10x0.10 ท่อนบนทาสีขาว ท่อนล่างทาสีดำ ส่วนที่ฝังดินเทคอนกรีตหยาบ
ส่วนผสม 1:3:5 โดยปริมาตร ซึ่งมีส่วนยุบตัว (SLUMP) ไม่เกิน 10 ซม.และสีเสาป้ายใช้สีตาม มอก. 327
8.ข้อความ ให้จัดระยะของข้อความอยู่กึ่งกลางบรรทัด
8.1 บรรทัดแรกและบรรทัดที่2 ด้านบนของแผ่นป้าย เป็นข้อความบอกชื่อโครงการ
8.2 บรรทัดที่3 เป็นข้อความบอกระยะทาง โดยคิดระยะทางประมาณ จากจุดที่ตั้งแผ่นป้ายถึงที่ตั้งโครงการ
9.ป้ายแนะนำโครงการ ให้ติดตั้งจุดเริ่มต้นบริเวณทางเข้าโครงการ และทางแยกเข้าโครงการ
ที่สามารถเห็นได้อย่างเด่นชัด โดยได้รับความเห็นชอบจากผู้ควบคุมงาน
10.มิติต่างๆระบุไว้เป็นเมตร นอกจากระบุไว้เป็นอย่างเดิม

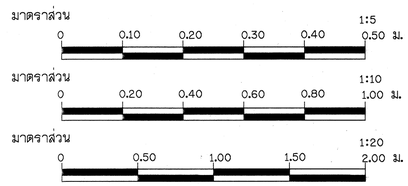

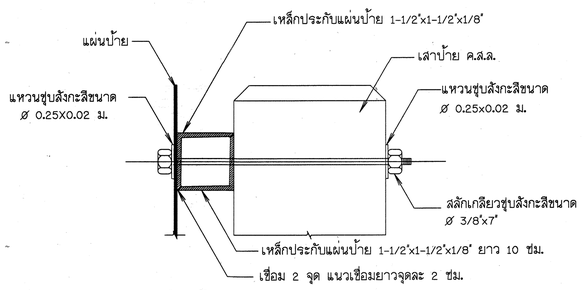

รูปตัดขยายการยึดแผ่นป้ายและเสา

มาตราส่วน 1:20

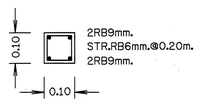

รูปตัด ก - ก

มาตราส่วน 1:10

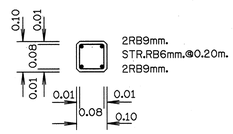

รูปตัด ข - ข

มาตราส่วน 1:10

กรมทรัพยากรน้ำ
โครงการก่อสร้างระบบกระจายน้ำด้วยพลังงานแสงอาทิตย์ห้วยแก้วแมง
หมู่ที่ 9,10 บ้านนิคมแปลง 2 ,นิคมแปลง 1 ตำบลชานุมาน อำเภอชานุมาน จังหวัดอำนาจเจริญ
ป้ายชื่อโครงการ
แสดง แปลน รูปด้าน รูปตัด รูปขยายการจัดตัวอักษร

สำนักงานทรัพยากรน้ำ ที่ 11 อุบลราชธานี

สำรวจ		ตรวจ		
ออกแบบ		ผ่าน		ผอ.สสอ.
เขียนแบบ		เห็นชอบ		ผอ.สทน.11
แบบเลขที่	สทน. 11	แบบแผ่นที่	ค5-02/02	

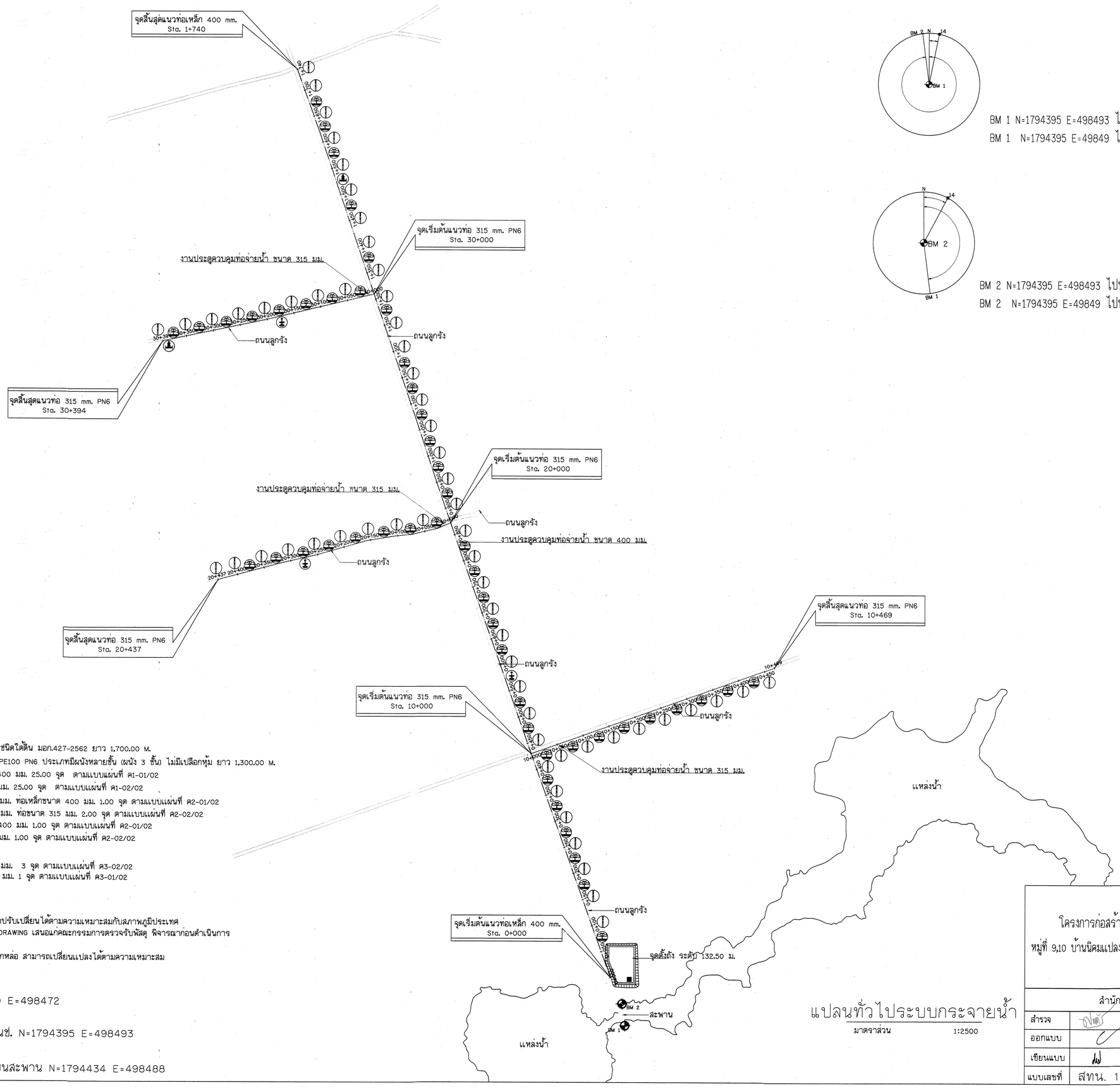

BM 1 N=1794395 E=498493 ไปหาเสาเข็มต้นที่ 14 ทำมุม 11° 26' 52.0" ระยะ 79.75
BM 1 N=1794395 E=49849 ไปหา BM2 ทำมุม 352° 41' 8.1" ระยะ 39.35

BM 2 N=1794395 E=498493 ไปหาเสาเข็มต้นที่ 14 ทำมุม 28° 02' 22.1" ระยะ 44.33
BM 2 N=1794395 E=49849 ไปหา BM1 ทำมุม 172° 23' 29.2" ระยะ 39.35

ท่อเหล็กกล้าตะเข็บเกลียว ชนิดใต้ดิน มอก.427-2562 ยาว 1,700.00 M.
ท่อ-HDPE DIA. 315 MM. PE100 PN6 ประเภทมีผนังหลายชั้น (ผนัง 3 ชั้น) ไม่มีเปลือกหุ้ม ยาว 1,300.00 M.
อาคารจุดปล่อยน้ำ 1 ท่อเหล็กขนาด 400 มม. 25.00 จุด ตามแบบแผ่นที่ ค1-01/02
อาคารจุดปล่อยน้ำ 2 ท่อขนาด 315 มม. 25.00 จุด ตามแบบแผ่นที่ ค1-02/02
อาคารท่อระบายอากาศ 1 ขนาด 75 มม. ท่อเหล็กขนาด 400 มม. 1.00 จุด ตามแบบแผ่นที่ ค2-01/02
อาคารท่อระบายอากาศ 2 ขนาด 75 มม. ท่อขนาด 315 มม. 2.00 จุด ตามแบบแผ่นที่ ค2-02/02
ประตูระบายตะกอน 1 ท่อเหล็กขนาด 400 มม. 1.00 จุด ตามแบบแผ่นที่ ค2-01/02
ประตูระบายตะกอน 2 ท่อขนาด 315 มม. 1.00 จุด ตามแบบแผ่นที่ ค2-02/02
หลักบอกแนวท่อ 60.00 จุด ค3-01/02
งานประตูควบคุมท่อจ่ายน้ำ ขนาด 315 มม. 3 จุด ตามแบบแผ่นที่ ค3-02/02
งานประตูควบคุมท่อจ่ายน้ำ ขนาด 400 มม. 1 จุด ตามแบบแผ่นที่ ค3-01/02

หมายเหตุ

1. ตำแหน่ง แนวท่อ อาคารประกอบ สามารถปรับเปลี่ยนได้ตามความเหมาะสมกับสภาพภูมิประเทศ
2. ก่อนทำการก่อสร้าง ให้ผู้รับนำเสนอ SHOP DRAWING เสนอแก่คณะกรรมการตรวจรับพัสดุ พิจารณาก่อนดำเนินการ
3. อาคารประกอบ มีรายการดังนี้
5. ตำแหน่งมิเตอร์ขนาด และ Gate Valve เหล็กหล่อ สามารถเปลี่ยนแปลงได้ตามความเหมาะสม

พิกัดจุดตั้งถัง N=1794530 E=498472

BM 1 หมุดหลักฐาน สทนช. N=1794395 E=498493

BM 2 หมุดหลักทางเท้าบนสะพาน N=1794434 E=498488

แปลนทั่วไประบบกระจายน้ำ

มาตราส่วน 1:2500

กรมทรัพยากรน้ำ

โครงการก่อสร้างระบบกระจายน้ำด้วยพลังงานแสงอาทิตย์ห้วยแก้วแมง

หมู่ที่ 9,10 บ้านนิคมแปลง 2 ,นิคมแปลง 1 ตำบลชำนุมาน อำเภอชำนุมาน จังหวัดอำนาจเจริญ

แปลนทั่วไประบบกระจายน้ำ

สำนักงานทรัพยากรน้ำ ที่ 11 อุบลราชธานี

สำรวจ		ตรวจ		
ออกแบบ		ผ่าน		ผอ.สสอ.
เขียนแบบ		เห็นชอบ		ผอ.สทน.11
แบบเลขที่	สทน. 11	แบบแผ่นที่	ง1-01/01	

เอกสารแนบท้ายเอกสารประกวดราคาอิเล็กทรอนิกส์

รายการรายละเอียดด้านวิศวกรรม

๑. รายการทั่วไป

รายการรายละเอียดด้านวิศวกรรม (Specifications) ที่จะต้องใช้ควบคู่กับเงื่อนไขของสัญญา (Conditions of Contract) แบบก่อสร้าง (Construction Drawings) ใบแจ้งปริมาณงานและราคา (Bill of Quantities, BOQ) และผู้รับจ้างจะต้องปฏิบัติตามเงื่อนไขที่ระบุในเอกสารสัญญาและตามคำแนะนำของผู้ควบคุมงานของผู้ว่าจ้าง

ผู้รับจ้างจะต้องทราบสภาพของบริเวณก่อสร้างและขอบเขตของงานก่อสร้างเป็นอย่างดี และจะต้องทำการก่อสร้างตามรายการรายละเอียดด้านวิศวกรรม แบบก่อสร้าง และคำแนะนำของผู้ควบคุมงานของผู้ว่าจ้าง

รายการรายละเอียดด้านวิศวกรรมนี้แสดงมาตรฐานต่ำสุดที่ต้องการสำหรับงานก่อสร้างตามสัญญานี้

ผู้รับจ้างจะต้องปฏิบัติตามข้อกำหนดและภาระผูกพันต่าง ๆ ซึ่งได้ระบุไว้ในเงื่อนไขของสัญญาและรายการรายละเอียดด้านวิศวกรรม ในทางตรงกันข้าม ค่าใช้จ่ายสำหรับการทำงาน ตามภาระผูกพันพ้นต่างๆ เช่น การโยกย้ายเครื่องจักรก่อสร้างเข้าปฏิบัติงาน ค่าดำเนินการ กำไร ฯลฯ จะรวมอยู่ในรายการค่าใช้จ่าย (Pay Item) ที่เหมาะสมของรายการในใบแจ้งปริมาณงานและราคาของสัญญานี้

๒. มาตรฐาน

ในรายการรายละเอียดนี้จะมีการอ้างถึงมาตรฐานต่าง ๆ เช่น มาตรฐานอุตสาหกรรมไทย มอก. ด้วยเลขที่ที่เหมาะสม ในกรณีนี้การอ้าง มอก. จะรวมถึงข้อความว่า “หรือมาตรฐานเทียบเท่าซึ่งจะต้องขออนุมัติจากผู้ควบคุมงานของผู้ว่าจ้าง”

ในกรณีที่ผู้รับจ้างเสนอที่จะส่งมาตรฐานอื่นเพื่อรับการพิจารณาจากผู้ควบคุมงานของผู้ว่าจ้างจะต้องให้เวลาผู้ควบคุมงานของผู้ว่าจ้างเพียงพอในการตรวจสอบมาตรฐานนั้น ๆ และในการทำการตามคำสั่งของผู้ควบคุมงานของผู้ว่าจ้างเพื่อยืนยันว่าวัสดุที่ส่งมาตามมาตรฐานอื่นนั้นเป็นที่ยอมรับได้ ผู้รับต้องส่งมอบมาตรฐานเป็นภาษาไทย หรือคำแปลจากภาษาอังกฤษ ให้ผู้ควบคุมงานของผู้ว่าจ้าง ใช้ระหว่างก่อสร้างรวม ๒ (สอง) ชุด

ผู้รับจ้างจะไม่เบิกค่าใช้จ่ายอันเกิดจากความล่าช้าของงานก่อสร้าง เนื่องจากการทดสอบใด ๆ ถือว่าเป็นหน้าที่ของผู้รับจ้างที่จะต้องจัดเวลาไว้อย่างเพียงพอสำหรับการทดสอบวัสดุต่าง ๆ ที่จำเป็นสำหรับก่อสร้าง

รายชื่อต่อไปนี้คือมาตรฐานที่ยอมรับในระดับนานาชาติ คำย่อที่ได้แสดงไว้สำหรับมาตรฐานอย่างเป็นการใช้คำเพื่อให้เกิดความเข้าใจสำหรับมาตรฐานต่าง ๆ ดังนี้

TIS	-	Thai Industrial Standards (มาตรฐานอุตสาหกรรมไทย, มอก.)
JIS	-	Japanese Industrial Standards
AASHTO	-	American Association of State Highway and Transportation Officials
ACI	-	American Concrete Institute
AGA	-	American Gas Association
AIJ	-	Architectural Institute of Japan
AGMA	-	American Gear Manufacturers Association
AISC	-	American Institute of Steel Construction
AISI	-	American Iron & Steel Institute
ANSI	-	American National Standards Institute

API	-	American Petroleum Institute
ARI	-	Airconditioning and Refrigeration Institute
ASCE	-	American Society of Civil Engineers
ASME	-	American Society of Mechanical Engineers
ASTM	-	American Society for Testing and Materials
AWS	-	American Welding Society
AWWA	-	American Water Works Association
BS	-	British Standard
CIPRA	-	Cast Iron Pipe Research Association
CISPI	-	Cast Iron Soil Pipe Institute
CP	-	British Standards Institution (Code of Practice)
DEMA	-	Diesel Engine Manufacturers Association
DIN	-	German Standards
Fed.Spec	-	United States of America Federal Specification
IEEE	-	Institute of Electrical and Electronics Engineers
ISO	-	International Organization for Standardization
JEC	-	Standard of Japanese Electrical Committee
JEM	-	Standard of Japanese Electrical Manufacturers Association
JRS	-	Japanese Railway Standard
JSCE	-	Japanese Society of Civil Engineering
JWWA	-	Japanese Water Works Association
NEMA	-	National Electrical Manufactures' Association
PWA	-	Provincial Water Works Authority
PEA	-	Provincial Electricity Authority
SSPC	-	Steel Structures Painting Council
UL	-	Underwriters' Laboratores
TUV	-	Technishe Uberwachungsverein

๓ วัสดุก่อสร้างและมาตรฐานงานฝีมือ

วัสดุก่อสร้างหลักที่นำมาใช้ก่อสร้างจะต้องได้รับอนุมัติจากผู้ควบคุมงานของผู้ว่าจ้าง

๑. ผู้รับจ้างจะต้องส่งตัวอย่างวัสดุก่อสร้างรายชื่อแหล่งส่งวัสดุ และ หรือผู้ผลิตให้กับผู้ควบคุมงานของผู้ว่าจ้าง เพื่อขออนุมัติภายใน ๔๕ วัน (สี่สิบห้าวัน) นับถัดจากวันที่ได้รับหนังสือแจ้งให้เริ่มงาน วัสดุก่อสร้างหลักที่จะต้องได้รับการอนุมัติก่อน ได้แก่ ซีเมนต์ กรวด หรือหินผสม ทรายและน้ำ สำหรับ ผสมคอนกรีต วัสดุสำหรับหินเรียง (Riprap) เหล็กเสริมและเหล็กก่อสร้าง

๒. กรณีที่มีรายการซึ่งมิได้ระบุในใบแจ้งปริมาณและราคาและเอกสารประกอบสำหรับวัสดุก่อสร้างใด ๆ ที่จะต้องจัดหาโดยผู้รับจ้าง ค่าใช้จ่ายในการจัดหา ขนส่ง เก็บรักษา และจัดการวัสดุคิดเป็นราคาต่อหน่วยหรือราคางานตามปริมาณของวัสดุที่ต้องการ

๓. มาตรฐานงานฝีมือจะต้องมีคุณภาพสูงสุดในงานก่อสร้างประเภทต่าง ๆ วัสดุก่อสร้างที่ใช้ในการก่อสร้างจะต้องมีคุณภาพสูงสุดตามประเภทของงาน ซึ่งระบุหรืออธิบายไว้ในรายการรายละเอียดวิศวกรรม แบบที่ใช้ในการก่อสร้างและใบแจ้งปริมาณงานและราคา นอกเสียจาก จะได้มีการระบุไว้เป็นอย่างอื่น หรือได้รับอนุมัติจากผู้ควบคุมงานของผู้ว่าจ้างอีกทั้งจะต้องเป็นไปตามมาตรฐานที่อ้างถึงฉบับที่มีผลเป็นปัจจุบัน หรือมาตรฐานอื่นที่เทียบเท่า ซึ่งจะต้องได้รับการอนุมัติจากผู้ควบคุมงานของผู้ว่าจ้างเพื่อประโยชน์ในการตรวจสอบและติดตามผลงานของผู้ว่าจ้างและการปฏิบัติงานของผู้รับจ้างให้ผู้รับจ้างเสนอแผนปฏิบัติงานตามแบบที่ผู้ว่าจ้างกำหนดให้ต่อผู้ว่าจ้างภายใน ๑๕ วันนับถัดจากวันที่ได้รับหนังสือแจ้งให้เริ่มงานและให้ผู้รับจ้างดำเนินงานตามแผนปฏิบัติงานที่ผู้ว่าจ้างหรือตัวแทนของผู้ว่าจ้างเห็นชอบแล้วจนสุดความสามารถเพื่อให้การก่อสร้างสำเร็จเรียบร้อยภายในกำหนดแห่งสัญญานี้ผู้ว่าจ้างหรือตัวแทนผู้ว่าจ้างสงวนสิทธิ์ที่จะสั่งเปลี่ยนแปลงแก้ไขเพิ่มเติมแผนปฏิบัติงานอย่างไรก็ได้ทั้งนี้เพื่อประโยชน์ของงานนี้เป็นสำคัญผู้รับจ้างจะต้องปฏิบัติงานตามแผนงานที่ผู้ว่าจ้างได้สั่งเปลี่ยนแปลงแก้ไขเพิ่มเติมดังกล่าวโดยเคร่งครัดต่อไป

๔. งานเตรียมสถานที่ก่อสร้าง

๔.๑ คำจำกัดความ/ความหมาย เป็นการจัดเตรียมความพร้อมของสถานที่และเตรียมงานเบื้องต้นก่อนที่จะดำเนินการก่อสร้างอาคารหลักต่างๆดังนี้

๔.๑.๑ การเตรียมพื้นที่หมายถึงการกำหนดพื้นที่เพื่อทำการก่อสร้างอาคารสำนักงานโรงงานคลังพัสดุและอาคารชั่วคราวอื่นๆ รวมทั้งสิ่งอำนวยความสะดวกต่างๆที่จำเป็นสำหรับการปฏิบัติงาน

๔.๑.๒ การตรวจสอบและวางผังหมายถึงการตรวจสอบหมุดหลักฐานต่างๆและสำรวจวางผังการก่อสร้างอาคารตามที่กำหนดไว้ในแบบก่อสร้าง

๔.๑.๓ ทางลำลองชั่วคราวทางเบี่ยงหมายถึงการกำหนดเส้นทางคมนาคมในการขนส่งวัสดุก่อสร้างจากเส้นทางสายหลักถึงบริเวณโครงการ

๔.๑.๔ การจัดหาวัสดุหมายถึงการจัดเตรียมวัสดุก่อสร้างพร้อมสุ่มเก็บตัวอย่างวัสดุหลักไปทดสอบคุณสมบัติและหรือจัดเตรียมเอกสารรับรองคุณสมบัติและมาตรฐานการผลิตของวัสดุหลัก

๔.๑.๕ การถางป่าและปรับพื้นที่หมายถึงการถางป่าขุดตอขุดรากไม้และปรับพื้นที่บริเวณที่จะก่อสร้างอาคารและหรือตามแนวหรือขอบเขตที่กำหนดไว้ในแบบก่อสร้างรวมทั้งการขนย้ายสิ่งที่ไม่พึงประสงค์ออกนอกบริเวณก่อสร้าง

๔.๑.๖ การรื้อถอนสิ่งปลูกสร้างเดิมหมายถึงสิ่งก่อสร้างเดิมที่ไม่ต้องการในบริเวณก่อสร้างหรือตามที่กำหนดในแบบแปลนต้องรื้อถอนต้องกำจัดและขนย้ายออกให้พ้นบริเวณก่อสร้าง

๔.๑.๗ การกำจัดน้ำออกจากบริเวณก่อสร้างหมายถึงการทำเขื่อนกั้นน้ำชั่วคราวการขุดร่องหรือทำรางเปลี่ยนทางน้ำการใช้เครื่องสูบน้ำเพื่อป้องกันและกำจัดน้ำออกจากบริเวณก่อสร้าง

๔.๒ ข้อกำหนด/คุณสมบัติ

๔.๒.๑ การเตรียมพื้นที่

๑) ที่ตั้งอาคารสำนักงานจะต้องอยู่ใกล้เคียงกับบริเวณหัวงาน โดยมีขนาดและพื้นที่ใช้สอยของอาคารให้เหมาะสม และจะต้องมีห้องเก็บเครื่องมือ ห้องสุขา ไม่น้อยกว่า ๑ ห้อง กรณีจัดหาสำนักงานจะต้องได้รับความเห็นชอบจากประธานกรรมการตรวจรับพัสดุก่อน ส่วนสถานที่ตั้งสำนักงานสนามทั้งกรณีก่อสร้างและจัดหา ให้ประธานกรรมการตรวจรับพัสดุพิจารณาสถานที่ตั้งตามความเหมาะสม

๒) ที่ตั้งอาคารโรงงานคลังพัสดุและบ้านพักคนงานจะต้องไม่สร้างบนพื้นที่กีดขวางทางสัญจรและบริเวณก่อสร้างจะต้องรักษาความสะอาดอยู่เสมอโดยมีระบบสุขาภิบาล

๔.๒.๒ การตรวจสอบและวางผัง

๑) ก่อนดำเนินการก่อสร้างจะต้องตรวจสอบความถูกต้องของแบบกับสภาพภูมิประเทศโดยการวางแนวถ่ายระดับวางผังอาคารและสิ่งปลูกสร้างทุกชนิดกรณีตรวจพบความคลาดเคลื่อนหรือมีปัญหาอุปสรรคในพื้นที่ก่อสร้างให้รีบรายงานคณะกรรมการตรวจรับพัสดุในงานจ้างก่อสร้าง

๒) หมุดหลักฐานต่างๆที่กำหนดและได้จัดทำขึ้นจะต้องรักษาให้อยู่ในสภาพเรียบร้อยสามารถตรวจสอบได้ตลอดเวลา

๔.๒.๓ การทำทางลำลองชั่วคราว

๑) ทางลำลองทางเบี่ยงทางเข้าหมู่บ้าน/อาคารและอื่นๆทั้งที่อยู่ภายในและนอกบริเวณก่อสร้างจะต้องให้สามารถเชื่อมเข้าถึงกันได้ตลอด

๒) จะต้องดูแลบำรุงรักษาเส้นทางให้สามารถใช้งานได้สะดวกรวมทั้งมีมาตรการป้องกันฝุ่นโคลนตมตลอดอายุสัญญาก่อสร้าง

๔.๒.๔ การจัดหาวัสดุ

๑) วัสดุหลักที่จะต้องทำการทดสอบคุณสมบัติตามข้อกำหนดของแต่ละประเภทงานเช่นหิน กรวด ทราย เหล็กเสริม เป็นต้น จะต้องสุ่มจัดเก็บตัวอย่างและควบคุมไปทดสอบยังหน่วยงานที่เชื่อถือได้และนำผลการทดสอบคุณสมบัติให้คณะกรรมการตรวจรับพัสดุในงานจ้างก่อสร้างพิจารณาเห็นชอบก่อนนำมาใช้งาน

๒) วัสดุหลักที่จะต้องมีเอกสารรับรองคุณสมบัติและมาตรฐานการผลิตตามแบบและข้อกำหนดของแต่ละประเภทงานเช่นท่อและอุปกรณ์ประกอบแผ่นใยสังเคราะห์ประตูน้ำ เป็นต้นให้คณะกรรมการตรวจรับพัสดุในงานจ้างก่อสร้างพิจารณาเห็นชอบก่อนนำมาใช้งาน

๓) จะต้องกำหนดมาตรการดูแลป้องกันรักษาจัดเก็บวัสดุให้อยู่ในสภาพที่ดี

๔.๒.๕ การถางป่าและปรับพื้นที่

๑) พื้นที่ก่อสร้างที่กำหนดในแบบจะต้องมีการถางป่าและปรับพื้นที่ให้เรียบร้อยปราศจากต้นไม้ ตอไม้ รากไม้และสิ่งกีดขวางต่างๆโดยมีอาณาเขตห่างจากตัวอาคารก่อสร้างประมาณ ๕ เมตร

๒) วัสดุที่ถางออกและขุดออกจะต้องขนย้ายออกพ้นพื้นที่ก่อสร้างและ/หรือทำลายโดยวิธีเผาฝังกลบหรือวิธีอื่นใดที่เหมาะสมโดยได้รับความเห็นชอบจากคณะกรรมการตรวจรับพัสดุในงานจ้างก่อสร้างก่อน

๓) ต้นไม้ทุกชนิดที่จะโค่นจะต้องมีตราประทับหรือสีป้ายที่ลำต้นโดยช่างควบคุมงานหรือพนักงานป่าไม้และจะต้องทำโดยไม่ก่อให้เกิดความเสียหายแก่ต้นไม้อื่นๆหรือทรัพย์สินอื่นใดบริเวณใกล้เคียง

๔.๒.๖ การรื้อถอนสิ่งปลูกสร้างเดิม

๑) สิ่งปลูกสร้างเดิมที่ไม่ต้องการในบริเวณก่อสร้างตามที่กำหนดในแบบต้องรื้อถอนออกและกำจัดให้หมดส่วนที่ใช้ประโยชน์ได้ให้นำมาเก็บรักษาไว้ในสถานที่ที่กำหนด

๒) เศษขยะหรือดินหรือสิ่งต่างๆที่ไม่ต้องการจะต้องขนย้ายออกพ้นพื้นที่ก่อสร้างและหรือทำลายโดยวิธีเผาฝังกลบหรือวิธีอื่นใดที่เหมาะสมโดยได้รับความเห็นชอบจากคณะกรรมการตรวจรับพัสดุในงานจ้างก่อสร้างก่อน

๔.๒.๗ การกำจัดน้ำออกจากบริเวณก่อสร้าง

๑) บริเวณก่อสร้างที่มีน้ำขังอันเนื่องจากน้ำใต้ดินและน้ำที่ไหลมาจากผิวดินจะต้องกำจัดออกให้หมดตลอดเวลาก่อสร้างโดยการทำเขื่อนกั้นน้ำชั่วคราวการขุดร่องหรือทำรางเปลี่ยนทางน้ำและการใช้เครื่องสูบน้ำเป็นต้น

๒) การทำเขื่อนกั้นน้ำชั่วคราวจะต้องเสนอแบบรวมทั้งวิธีการก่อสร้างและรื้อย้ายให้คณะกรรมการตรวจรับพัสดุในงานจ้างก่อสร้างเห็นชอบก่อน

๓) การขุดร่องหรือทำรางเปลี่ยนทางน้ำจะต้องเสนอข้อมูลด้านอุทกวิทยาและการออกแบบให้คณะกรรมการตรวจรับพัสดุในงานจ้างก่อสร้างเห็นชอบก่อน

๔) การใช้เครื่องสูบน้ำจะต้องออกแบบและวางแผนติดตั้งเครื่องมือตลอดจนควบคุมดูแลบำรุงรักษาให้คณะกรรมการตรวจรับพัสดุในงานจ้างก่อสร้างเห็นชอบก่อน

๕.งานขุด

๕.๑ คำจำกัดความและความหมายประเภทของการขุดสามารถแยกตามชนิดของวัสดุและลักษณะการขุดออกเป็น ๔ ประเภทดังนี้

๕.๑.๑ งานขุดลอกหน้าดินหมายถึงการขุดลอกผิวหน้าดินเดิมเพื่อเตรียมฐานรากของงานถมประกอบด้วยการขุดรากไม้เศษขยะเศษหินอินทรีย์วัตถุดินอ่อนและสิ่งที่ไม่พึงประสงค์อื่นๆออกให้หมดภายในขอบเขตและบริเวณที่กำหนดไว้ในแบบวัสดุที่ได้จากการขุดลอกหน้าดินห้ามนำไปใช้ในงานถมเป็นอันขาด

๕.๑.๒ งานดินขุดแบ่งออกเป็น ๓ ประเภท

๑) งานดินขุดทั่วไป หมายถึง การขุดดินที่สามารถขุดออกด้วยเครื่องจักรกลและขนเกลี่ยทิ้งบริเวณข้างๆพื้นที่ก่อสร้าง

๒) งานดินขุดขนทิ้ง หมายถึง การขุดดินที่สามารถขุดออกด้วยเครื่องจักรกลและต้องขนทิ้งโดยตักขึ้นใส่รถบรรทุกนำไปทิ้งยังที่กำหนด

๓) งานดินขุดเหลว หมายถึง การขุดดินที่มีน้ำท่วมขังมีสภาพเหลวสามารถขุดออกด้วยเครื่องจักรกลขุดมากองผึ่งให้แห้งแล้วขนทิ้งโดยตักดินใส่รถบรรทุกนำไปยังที่กำหนด

๕.๑.๓ งานขุดหินผุ หมายถึง การขุดหินผุดินดานดินลูกรัง หินก้อนที่มีขนาดไม่โตกว่า ๐.๗ ลูกบาศก์เมตรหรือวัสดุอื่นที่ไม่สามารถขุดออกได้ด้วยเครื่องจักรกลหรือเครื่องมือขุดธรรมดาต้องใช้คราด (Ripper) ช่วยขุดทำให้หลวมก่อนแล้วขุดออกด้วยเครื่องจักรกลหรือขนทิ้งโดยตักขึ้นใส่รถบรรทุกนำไปทิ้งยังที่กำหนด

๕.๑.๔ งานขุดหินแข็ง หมายถึง การขุดหินชั้นหินพืดหรือหินก้อนที่มีขนาดโตกว่า ๐.๗ ลูกบาศก์เมตรไม่สามารถขุดออกด้วยเครื่องจักรกลหรือใช้คราด (Ripper) ต้องใช้วัตถุระเบิดทำการระเบิดหินให้แตกก่อนและขนทิ้งโดยตักขึ้นใส่รถบรรทุกนำไปทิ้งยังที่กำหนด

๕.๑.๕ การวัดปริมาณงานและการจ่ายเงิน

งานขุดดินวัดเป็นปริมาตรลูกบาศก์เมตร ที่ผู้รับจ้างทำการขุดดินและขนย้ายแล้วเสร็จตามปริมาณงานที่กำหนดไว้ในแบบหรือปริมาณงานที่ทำจริงภายในขอบเขตที่ผู้ควบคุมงานของผู้ว่าจ้างสั่งการโดยให้ยึดถือวิธีการตรวจวัดปริมาณงานของผู้ว่าจ้างเป็นเกณฑ์ โดยวิธี Take Cross.ในบริเวณที่ผู้รับจ้างดำเนินการการขุดดินหรือขุดหิน ต้องขุดให้ได้แนวระดับและขนาดตามที่กำหนดไว้ในแบบ

การจ่ายเงิน จะจ่ายเงินตามใบแจ้งปริมาณงานและราคางาน ที่ผู้รับจ้างทำการขุดขึ้นและทำลายแล้วเสร็จตามปริมาณงานที่ทำจริง โดยให้ยึดถือการตรวจวัดปริมาณงานตามแบบแปลนและ Cross Section ของผู้ว่าจ้างเป็นเกณฑ์ และให้มีหน่วยวัดเป็นลูกบาศก์เมตร

๕.๑.๖ การสำรวจ

ก่อนเริ่มปฏิบัติการขุดผู้รับจ้างจะต้องทำการสำรวจระดับบริเวณที่จะทำการขุดและบริเวณใกล้เคียงที่อาจมีผลกระทบจากการขุด เพื่อให้สามารถเขียนแผนที่แสดงเส้นชั้นระดับดินและรูปตัดต่างๆ ได้อย่างละเอียดถูกต้อง และเมื่อการขุดแล้วเสร็จผู้รับจ้างจะต้องทำการสำรวจระดับเพื่อแสดงให้ผู้ควบคุมงานของผู้ว่าจ้างเห็นว่าได้ดำเนินการขุดตามรูปแบบที่แสดงไว้ในแบบก่อสร้าง และเพื่อประกอบในการเบิกจ่ายเงินด้วย

๕.๑.๗ การทิ้งดิน

ดินที่ขุดขึ้นมาโดยทั่วไปจะถูกนำไปใช้ถมบริเวณหรือจุดทิ้งดินที่ผู้ควบคุมงานของผู้ว่าจ้างกำหนดวิธีการนำดินไปทิ้งจะกำหนดโดยผู้รับจ้างและต้องได้รับความเห็นชอบจากผู้ควบคุมงานของผู้ว่าจ้างก่อน

๕.๒ ข้อกำหนด/คุณสมบัติ

การขุดดินหรือขุดหินเพื่อให้ได้ขนาดตามรูปแบบการขุดลอกหน้าดินและร่องแกนเพื่อเตรียมฐานรากก่อสร้างทำนบดิน/ เขื่อนดินและการขุดบ่อก่อสร้างเพื่องานก่อสร้างอาคารมีข้อกำหนดดังนี้

๕.๒.๑ ต้องขุดให้ได้แนวระดับและขนาดตามที่กำหนดไว้ในแบบ การขุดต้องกระทำด้วยความระมัดระวังเป็นพิเศษและต้องมีมาตรการควบคุมให้วัตถุที่อยู่นอกขอบเขตแนวการขุดยังคงอยู่ในสภาพเดิมเท่าที่จะทำได้

๕.๒.๒ ในกรณีที่แบบไม่ได้ระบุแนวเส้นขอบเขตการขุดไว้ถ้าเป็นการขุดดินควรใช้ลาด (Slope) ๑ : ๑.๕ และถ้าเป็นการขุดหินควรใช้ลาด (Slope) ๑ : ๐.๕ ตามที่คณะกรรมการตรวจรับพัสดุในงานจ้างก่อสร้างกำหนด

๕.๒.๓ การขุดเพื่อก่อสร้างฐานรากของอาคารโครงสร้างใดๆจะต้องขุดเผื่อออกไปจากที่กำหนดไว้ข้างละ ๓๐ เซนติเมตรเพื่อความสะดวกในการตั้งไม้แบบ

๕.๒.๔ ในกรณีที่เป็นหินการขุดจะต้องใช้ความระมัดระวังเพื่อรักษาแนวให้ได้ตามที่แบบกำหนดไว้ส่วนของหินที่ยื่นออกมาจากแนวที่กำหนดไว้ในแบบอาจยอมให้มีได้ไม่เกิน ๑๕ เซนติเมตรหรือเป็นอย่างอื่นที่เหมาะสมตามสภาพ

๕.๒.๕ ในกรณีที่ขุดผิดพลาดไปจากแนวที่กำหนดในแบบความเสียหายการพังทลายที่เกิดจากการระเบิดหรือโพรงหินที่เกิดจากความไม่ระมัดระวังในขณะที่ดำเนินการขุดของผู้รับจ้างและความผิดพลาดไม่ว่าจะด้วยเหตุใดก็ตามผู้รับจ้างจะต้องรับผิดชอบและต้องซ่อมแซมแก้ไขตามคำแนะนำของวิศวกรควบคุมการก่อสร้างโดยค่าใช้จ่ายส่วนนี้เป็นของผู้รับจ้าง

๕.๒.๖ การขุดพื้นฐานรากและลาดด้านข้างที่ติดกับงานคอนกรีตต้องตกแต่งให้เรียบร้อยพื้นผิวหน้าต้องเตรียมการปรับแต่งให้มีความมั่นคงพอที่จะรับอาคารคอนกรีตได้

๕.๒.๗ การขุดดินร่องแกนเขื่อนจะต้องขุดให้มีขนาดความกว้างลาดด้านข้างตามแบบสำหรับความลึกให้ขุดลงไปจนถึงระดับชั้นดินหรือหินที่กำหนดในแบบเมื่อขุดร่องแกนเสร็จจะต้องได้รับการตรวจสอบและเห็นชอบจากคณะกรรมการตรวจรับพัสดุในงานจ้างก่อสร้างก่อนจึงจะดำเนินการขั้นต่อไปได้

๕.๒.๘ วัสดุที่ได้จากการขุดถ้าคณะกรรมการตรวจรับพัสดุในงานจ้างก่อสร้างอนุญาตให้นำไปใช้ เช่น ถมทำทำนบดินเขื่อนดินก็สามารถให้นำไปใช้ได้ ส่วนวัสดุที่ไม่เหมาะสมหรือเหลือใช้จะต้องขนไปไว้ยังสถานที่กองวัสดุซึ่งสถานที่กองวัสดุที่ระบุไว้ในแบบเป็นเพียงจุดแนะนำ ผู้รับจ้างสามารถจัดหาที่กองวัสดุเพิ่มเติมได้ตามความเหมาะสมกับสภาพพื้นที่ โดยจะต้องเป็นพื้นที่ของหน่วยราชการหรือที่สาธารณะประโยชน์ ทั้งนี้การเปลี่ยนแปลงใดๆ เกี่ยวกับพื้นที่ที่ใช้เป็นสถานที่กองวัสดุให้อยู่ในดุลพินิจและความเห็นชอบของผู้ควบคุมงานของผู้ว่าจ้างที่จะต้องตรวจสอบพื้นที่ตำแหน่งที่กองวัสดุและต้องได้รับการอนุมัติจากคณะกรรมการตรวจรับพัสดุในงานจ้างก่อสร้างฯ ก่อน โดยสถานที่กองวัสดุเพิ่มเติม ผู้รับจ้างจะต้องยื่นเอกสารที่ได้รับอนุญาตหรือเอกสารยินยอมให้กองวัสดุ และยินยอมให้ขนย้ายวัสดุดังกล่าวออกจากพื้นที่ได้ตลอดเวลาโดยไม่มีเงื่อนไขใดๆทั้งสิ้นพร้อมทั้งแนบแผนที่แสดงตำแหน่งของจุดที่กองวัสดุที่ได้จากการขุดอย่างละเอียด พร้อมทั้งเอกสารต่างๆที่เกี่ยวข้องเพื่อขออนุมัติจากคณะกรรมการตรวจรับพัสดุในงานจ้างก่อสร้างฯ โดยผู้ว่าจ้างจะยึดเกณฑ์ราคาค่างานขนย้ายวัสดุตามใบแจ้งปริมาณงานและราคา เป็นสำคัญ

๕.๒.๙ สถานที่กองวัสดุจะต้องไม่กีดขวางการทำงานและขวางทางน้ำการกองวัสดุจะต้องกองให้อยู่ในขอบเขตและจะต้องเกลี่ยปรับระดับของกองวัสดุให้เหมาะสม

หมายเหตุ

งานดินขุดขนทิ้งผู้ว่าจ้าง จะคิดราคาต่อหน่วยตามระยะทางที่ระบุไว้ตามแบบ โดยอัตราการจ่ายจะเป็นไปตามตารางปริมาณงานที่ผู้รับจ้างเสนอไว้ โดยที่ผู้รับจ้างจะต้องบริหารงานขนย้ายมูลดินให้สอดคล้องกับจุดแนะนำในการทิ้งดินตามแบบ หากมีการเปลี่ยนแปลงสถานที่ทิ้งดิน ผู้รับจ้างจะต้องแจ้งผ่านช่างควบคุมงานเสนอคณะกรรมการตรวจรับพัสดุในงานจ้างก่อสร้างให้ความเห็นชอบโดยราคาค่าขนทิ้งดินจะเป็นไปตามตารางปริมาณงานที่ผู้รับจ้าง เสนอไว้

๖.งานถมและบดอัด

๖.๑ คำจำกัดความ/ความหมายประเภทของการถมสามารถแยกตามลักษณะการใช้งานและชนิดของวัสดุแบ่งออกเป็น ๓ ประเภทดังนี้

๖.๑.๑ ดินถมมีลักษณะการใช้งานดังนี้

๑) เป็นทำนบดินหรือเขื่อนดินเพื่อปิดกั้นทางน้ำไหลผ่านวัสดุที่ใช้ถมเป็นดินทึบน้ำ เช่น ดินเหนียวดินเหนียวปนกรวดดินเหนียวปนทรายและดินเหนียวปนดินตะกอนหรือตามที่กำหนดไว้ในแบบก่อสร้างจะต้องไม่มีรากหญ้าหรือวัชพืชอื่นใดปน

๒) เป็นคันทางเพื่อการคมนาคมและขนส่งพืชผลทางการเกษตรวัสดุที่ใช้ถมเป็นดินที่รับน้ำหนักบรรทุกได้ดีตามข้อกำหนดจะต้องไม่มีรากหญ้าหรือวัชพืชอื่นใดปน

๓) เป็นดินถมกลับสำหรับอาคารและโครงสร้างวัสดุที่ใช้ถมถ้าไม่ระบุไว้เป็นอย่างอื่นจะเป็นดินส่วนที่ขุดนำกลับมาถมคืนจะต้องไม่มีรากหญ้าหรือวัชพืชอื่นใดปน

๖.๑.๒ ลูกรังใช้ถมหลังคันดินหรือเขื่อนดินป้องกันการกัดเซาะของน้ำฝนและใช้เป็นผิวจราจรสำหรับงานทาง

๖.๑.๓ หินถมเป็นวัสดุถมเปลือกนอกของตัวเขื่อนดินทำหน้าที่เสริมความมั่นคงไม่ให้เกิดการเลื่อนไถลวัสดุที่ใช้ถมเป็นหินหรือกรวดผสมทรายและตะกอนที่มีคุณสมบัติตามที่กำหนดไว้ในแบบก่อสร้าง

๖.๒ ข้อกำหนด/คุณสมบัติ

๖.๒.๑ วัสดุที่ใช้ถมจะต้องไม่มีรากหญ้าหรือวัชพืชใดปนและมีคุณสมบัติดังนี้

๑) ดินถมทำนบดินหรือเขื่อนดินจะต้องเป็นดินทึบน้ำซึ่งจำแนกดินตามวิธี Unified Soil Classification ดังนี้

สัญลักษณ์ทางวิศวกรรม	ชนิดของดิน
GC	กรวดผสมดินเหนียวกรวดมีขนาดไม่คละกันผสมทรายและดินเหนียว
SC	ทรายผสมดินเหนียวทรายมีขนาดไม่คละกันผสมดินเหนียว
CL	ดินเหนียวที่มีความเหนียวน้อยถึงปานกลางอาจจะปนกรวดทรายและตะกอน
CH	ดินเหนียวล้วนที่มีความเหนียวมากไม่มีอินทรีย์วัตถุ

๒) ดินถมคันทางเป็นดินถมทั่วๆไปที่ไม่มีอินทรีย์วัตถุจะต้องมีค่ากำลังแบกทานโดยวิธีวัดเปรียบเทียบความต้านทานแรงเฉือนของดิน (CBR) มากกว่าหรือเท่ากับ ๖%

๓) ลูกรังเป็นดินเหนียวผสมเม็ดลูกรังมีค่า Liquid Limit ไม่สูงกว่า ๓๕% Plastic Index มีค่าอยู่ระหว่าง ๖-๑๒ และมีขนาดสัดส่วนคละที่ดีโดยร่อนผ่านตะแกรงมาตรฐานอเมริกันตามเกรดใดเกรดหนึ่งดังนี้

ตะแกรงมาตรฐานอเมริกัน	% ผ่านตะแกรงโดยน้ำหนัก			
	เกรดซี	เกรดดี	เกรดอี	เกรดเอฟ
๑ นิ้ว	๑๐๐	๑๐๐	๑๐๐	๑๐๐
๓/๘ นิ้ว	๕๐-๘๕	๖๐-๑๐๐	-	-
เบอร์ ๔	๓๕-๖๕	๕๐-๘๕	๕๕-๑๐๐	๗๐-๑๐๐
เบอร์ ๑๐	๒๕-๕๐	๔๐-๗๐	๔๐-๑๐๐	๕๕-๑๐๐
เบอร์ ๔๐	๑๕-๓๐	๒๕-๔๕	๒๐-๕๐	๓๐-๗๐
เบอร์ ๒๐๐	๕-๑๕	๘-๑๕	๖-๑๕	๘-๑๕

๔) หินถมเป็นวัสดุถมเปลือกนอกของเขื่อนมีคุณสมบัติน้ำซึมผ่านได้ซึ่งจำแนกดินตามวิธี Unified Soil Classification ดังนี้

สัญลักษณ์ทางวิศวกรรม	ชนิดของดิน
GW	กรวดมีขนาดใหญ่คละกันกรวดผสมทรายโดยมีตะกอนละเอียดเล็กน้อย
GP	กรวดมีขนาดสม่ำเสมอกรวดผสมทรายโดยมีตะกอนละเอียดเล็กน้อย
SW (ถ้ามีกรวด)	ทรายมีขนาดใหญ่คละกันทรายผสมกรวดโดยมีตะกอนละเอียดเล็กน้อย
SP (ถ้ามีกรวด)	ทรายมีขนาดสม่ำเสมอทรายผสมกรวดโดยมีตะกอนละเอียดเล็กน้อย

๖.๒.๒ การบดอัด

๑) ดินถมเพื่อให้ดินมีความแน่นเป็นเนื้อเดียวกันโดยตลอดปราศจากการปูด โค้ง โพรง การเป็นแผ่น การถมบดอัดต้องปฏิบัติดังนี้

๑.๑) นำดินที่จะใช้บดอัดโรยเกลี่ยให้เป็นชั้นในแนวรอบความหนาของดินแต่ละชั้นเมื่อบดอัดได้ที่แล้วต้องไม่มากกว่า ๐.๒๐ เมตรหรือไม่มากกว่า ๒ ใน ๓ ของความยาวของตีนแกละที่ใช้บด

๑.๒) ดินที่ใช้บดอัดต้องผสมคลุกเคล้าให้เข้ากันดีและต้องมีความชื้นไม่มากกว่าหรือน้อยกว่า ๓% ของความชื้นที่พอเหมาะที่ให้ความแน่นสูงสุด (Optimum Moisture Content)

๑.๓) ความลาดชันตรงจุดต่อไม่ควรเกิน ๑ : ๓ ผิวสัมผัสของรอยต่อทุกแห่งจะต้องขุดตัดออกให้เป็นรอยใหม่ต้องเก็บกวาดส่วนที่หลุดหลวมออกให้หมดและไถคราดทำให้ผิวขรุขระการบดอัดจะต้องทำการบดอัดเลยลึกเข้าไปในเขตที่บดอัดแล้วตลอดแนวรอยต่อเป็นระยะไม่น้อยกว่า ๑.๐๐ เมตร

๑.๔) บดอัดแน่นไม่ต่ำกว่า ๙๕% ของความหนาแน่นสูงสุดของดินแห้งตามวิธีการทดลอง Standard Proctor

๒) ลูกรังการถมบดอัดเหมือนดินถม

๒.๑) บดอัดแน่นไม่ต่ำกว่า ๙๕% ของความหนาแน่นสูงสุดของลูกรังแห้งตามวิธีการทดลอง Modified AASHTO

๓) หินถมก่อนถมต้องเตรียมฐานรากให้ได้ตามแบบที่กำหนดก่อนการถมบดอัดต้องปฏิบัติดังนี้

๓.๑) การเทหินจะต้องกระทำเป็นชั้นๆความหนาแต่ละชั้นไม่เกิน ๐.๕๐ เมตรและต้องบดอัดโดยใช้รถบดล้อเหล็กบดทับไปมาอย่างน้อย ๔ เที่ยว

๓.๒) บดอัดแน่นมีค่าความแน่นสัมพัทธ์ (Relative Density Test) ไม่ต่ำกว่า ๗๕% และมีความหนาแน่นสัมพัทธ์เฉลี่ยไม่ต่ำกว่า ๙๐%

๔) ดินถมหรือหินถมกลับสำหรับอาคารและโครงสร้าง

๔.๑) จะต้องถมเป็นชั้นๆตามแนวราบแต่ละชั้นหนาไม่เกิน ๐.๕๐ เมตรในกรณีของการวางท่อจะถมกลับจากหลังท่อหนาชั้นละ ๐.๑๕ เมตร

๔.๒) กรณีเป็นดินถมกลับการบดอัดเหมือนดินถมส่วนกรณีเป็นหินถมกลับ การบดอัดเหมือนหินถม

๕) ในกรณีที่การบดอัดผลทดสอบไม่ได้ตามข้อกำหนดจะต้องทำการรื้อออกและบดอัดใหม่จนผลทดสอบผ่านตามข้อกำหนดจึงจะดำเนินการถมและบดอัดในชั้นต่อไปได้

๖.๒.๓ การทดสอบวัสดุและรายงาน

๑) การทดสอบความแน่นในสนาม (Field Density) ตามวิธี Sand Cone เพื่อพิจารณาค่าเปอร์เซ็นต์ของความแน่นสูงสุดในห้องปฏิบัติการโดยทำการทดสอบไม่น้อยกว่า ๓ จุดต่อการทดสอบ ๑ ครั้ง ดังนี้

๑.๑) ดินถมให้ทำการทดสอบ ๑ ครั้งต่อพื้นที่การบดอัด ๗๐๐ ตารางเมตรหรืออยู่ในดุลยพินิจของคณะกรรมการตรวจรับพัสดุในงานจ้างก่อสร้าง

๑.๒) ลูกรังให้ทำการทดสอบ ๑ ครั้งต่อพื้นที่บดอัด ๕๐๐ ตารางเมตรหรืออยู่ในดุลยพินิจของคณะกรรมการตรวจรับพัสดุในงานจ้างก่อสร้าง

๒) การรายงานผลให้รายงานผลการทดสอบความแน่นพร้อมระบุตำแหน่งและระดับต่อคณะกรรมการตรวจรับพัสดุในงานจ้างก่อสร้าง

๗. งานลูกรัง

๗.๑ คำจำกัดความและความหมาย

งานลูกรังหมายถึงดินซึ่งมีส่วนหยาบขนาดเส้นผ่าศูนย์กลางใหญ่กว่า ๒ มิลลิเมตรมากกว่าร้อยละ ๓๕ โดยปริมาตร และมีอนุภาคดินที่พอจะแทรกอยู่ในช่องว่างที่มีขนาดโตกว่า ๑ มิลลิเมตรลักษณะของดินลูกรัง จัดอยู่ใน Skeletal soils ได้แก่ ดินที่มีเศษหินขนาดเส้นผ่าศูนย์กลาง ๒ มิลลิเมตร หรือใหญ่กว่าอยู่ในดินเป็นปริมาณ ๓๕ เปอร์เซ็นต์ หรือมากกว่าโดยปริมาตรที่มีความลึกไม่เกิน ๕๐ เซนติเมตรจากผิวดิน เป็นได้ทั้งดินทราย ดินร่วน และ ดินเหนียว ซึ่งเกิดได้ทุกสภาพพื้นที่

๗.๒ การควบคุมคุณภาพและการทดสอบวัสดุ

การที่จะควบคุมคุณภาพของงาน ให้มีประสิทธิภาพและเกิดประโยชน์ต่องานสูงสุด ควบคุมงานจะต้องมีความรู้พื้นฐานทางด้านการทดสอบวัสดุ ดังนี้

๗.๒.๑ การทดสอบการเรียงเม็ด Sieve Analysis

วิธีการทดลองนี้ สำหรับหาขนาดการเรียงเม็ด (Particle Size Distribution) ของวัสดุประเภท ดิน ลูกรัง ทราย และหินย่อย ทั้งชนิดเม็ดละเอียดและหยาบ โดยให้ผ่านตระแกรงจากขนาดใหญ่จนถึงขนาดเล็กที่มีขนาดร่องผ่านตะแกรงเบอร์ ๒๐๐ ขนาด Ø ๐.๐๗๕ มิลลิเมตร แล้วเปรียบเทียบมวลของตัวอย่างที่ผ่านหรือค้างตะแกรงขนาดต่าง ๆ จากมวลทั้งหมดของตัวอย่าง วิธีการทดลองนี้ได้ปรับปรุงจาก AASHTO T๒๗-๗๐

๗.๒.๒ วัสดุคัดเลือกขนาดวัสดุใหญ่ที่สุดไม่โตกว่า ๕ ซม. ขนาดวัสดุผ่านตะแกรง เบอร์ ๒๐๐ ไม่มากกว่าร้อยละ ๒๕ โดยน้ำหนัก ถ้าเป็นทรายขนาดผ่านตะแกรงเบอร์ ๒๐๐ ไม่มากกว่าร้อยละ ๒๐ โดยน้ำหนัก

๗.๒.๒.๑ งานชั้นรองพื้นทางหรือผิวจราจรลูกรัง วัสดุที่ได้จะต้องมีการเรียงขนาดคละจากหยาบไปหาละเอียดอย่างสม่ำเสมอเพื่อทำการทดสอบแล้วจะต้องเป็นไปตามเกรด A , B , C

- มวลรวมหยาบที่ค้างตะแกรงเบอร์ ๑๐ จะต้องประกอบด้วยชิ้นส่วนที่แข็งแรงทนทานและสะอาด
- มวลรวมละเอียดที่ผ่านตะแกรงเบอร์ ๑๐ จะต้องประกอบด้วยทรายธรรมชาติหรือทรายที่ได้จากการโม่และส่วนของวัสดุที่ผ่านตะแกรงเบอร์ ๒๐๐ จะต้องมีไม่มากกว่า ๒ ใน ๓ ของวัสดุที่ผ่านตะแกรงเบอร์ ๔๐

๗.๒.๒.๒ งานชั้นพื้นทางมีข้อกำหนด เหมือนข้อ ๒ แต่ต้องเป็นไปตามเกรด A , B หรือ C เท่านั้น

ตารางที่ ๑ ขนาดและของวัสดุมวลรวม

ขนาดตะแกรง มิลลิเมตร (นิ้ว)	ร้อยละที่ผ่านตะแกรงโดยน้ำหนัก				
	เกรด A	เกรด B	เกรด C	เกรด D	เกรด E
๕๐.๐๐๐ (๒)	๑๐๐	๑๐๐	-	-	-
๒๕.๐๐๐ (๑)	-	๗๕-๙๕	๑๐๐	๑๐๐	๑๐๐
๙.๕๐๐ (๓/๘)	๓๐-๖๕	๔๐-๗๕	๕๐-๘๕	๖๐-๑๐๐	-
๔.๗๕๐ (เบอร์ ๔)	๒๕-๕๕	๓๐-๖๐	๓๕-๖๕	๕๐-๘๕	๕๕-๑๐๐
๒.๐๐๐ (เบอร์ ๑๐)	๑๕-๔๐	๒๐-๔๕	๒๕-๕๐	๔๐-๗๐	๔๐-๑๐๐
๐.๔๒๕ (เบอร์ ๔๐)	๘-๒๐	๑๕-๓๐	๑๕-๓๐	๒๕-๔๕	๒๐-๕๐
๐.๐๗๕ (เบอร์ ๒๐๐)	๒-๘	๕-๒๐	๕-๑๕	๕-๒๐	๖-๒๐

๗.๓ การทดสอบหาพิกัดความข้นเหลว (Atterberg Limits Test) : AASHTO T๙๐. T๙๑

เป็นการหาดัชนีของน้ำที่มีอยู่ในมวลดินจากค่า Liquid Limit (L.L) และค่า Plastic Limits (P.L) ซึ่งค่า L.L ของดิน คือ ปริมาณของน้ำที่มีอยู่พอดีในดิน ที่ทำให้ดินเปลี่ยนสภาพจาก Plastic มาเป็น Liquid คิดเทียบเป็นร้อยละของมวลดินอบแห้งหาได้โดยนำดินที่ผ่านตะแกรงเบอร์ ๔๐ (๐.๔๒๕ มิลลิเมตร) มาผสมกับน้ำค่า Liquid Limits คือปริมาณของน้ำ คิดเป็นร้อยละที่ทำให้ดินในเครื่องมือทดสอบ (Liquid Limits Device) เหลวมาชนกันยาว ๐.๕ นิ้ว เมื่อเครื่องมือทดสอบซึ่งมีจุดตกกระทบสูง ๑๐ มิลลิเมตร จำนวน ๒๕ ครั้ง

สำหรับค่า Liquid Limits (P.L.) คือจำนวนน้ำต่ำสุดในดินเมื่อดินนั้นยังอยู่ในสภาพ Plastic โดยการนำดินมาคลึงเป็นเส้นให้แตกลายงาที่ขนาดเส้นผ่าศูนย์ กลาง ๑/๘ นิ้ว

ค่าพิกัดความข้นเหลว Atterberg Limits (P.I) = L.L – P.L

๗.๓.๑ วัสดุคัดเลือก – ปราศจากก้อนดินเหนียว (Clay Lump) รากไม้หรือวัชพืชอื่น ๆ

- L.L ไม่มากกว่า ๔๐ %
- P.I ไม่มากกว่า ๒๐ %

๗.๓.๒ ชั้นรองพื้นทางหรือผิวจราจรลูกรัง

การก่อสร้างชั้นรองพื้นทางสำหรับทางหลวงชนบทชั้นที่ ๑ ชั้นที่ ๒ ชั้นที่ ๓ ชั้นที่ ๔ และ ชั้นที่ ๕

- L.L ไม่มากกว่า ๔๐ %
- P.I มีค่า ๔-๑๒ %

ลูกรังสำหรับงานพัฒนาแหล่งน้ำ

- L.L ไม่มากกว่า ๔๐ %
- P.I มีค่า ๖-๑๒ %

๗.๓.๓ ชั้นพื้นทาง

- L.L ไม่มากกว่า ๒๕ %
- P.I มีค่า ๖ %

๗.๔ การทดสอบการบดอัด (Compaction Test)

การบดอัดดิน คือ วิธีการที่ทำให้ดินแน่นโดยการใช้เครื่องมือที่มีน้ำหนักและใช้แรงอัด กด กระแทก หรือสั่งสะเทือน (Dynamic Compaction) ให้เม็ดดินเคลื่อนเข้าชิดกันให้มากที่สุดการทดสอบนี้มีวัตถุประสงค์ ดังต่อไปนี้

- หาความสัมพันธ์ปริมาณน้ำในดินต่อความแน่นของดิน
- หาความแน่นสูงสุดของดินแห้ง (Max. Dry Density) เมื่อใช้พลังงานการบดอัดต่าง ๆ กัน
- หาปริมาณน้ำในดิน (Water Content) ที่ทำให้ดินมีความแน่นมากที่สุด ซึ่งเรียกว่า Optimum Moisture Content หรือ OMC.

การทดสอบการบดอัดนี้มีประโยชน์ในการหาค่าความแน่นของดินเมื่อบดอัดด้วยพลังงานจำนวนหนึ่ง ซึ่งหมายถึงการหาความแข็งแรงของดินที่จะนำมาใช้เป็นวัสดุก่อสร้าง โดยถือว่าความแน่นสูงสุดที่หาได้จากการทดลองในห้องทดลองว่าเป็น ๑๐๐ เปอร์เซ็นต์ เมื่อเข้าเทียบกับความแน่นของดินที่บดอัดในสนาม

การทดสอบความแน่นที่นิยมใช้กันทั่วไปในการก่อสร้างทาง, เขื่อน หรือสนามบิน มี ๒ วิธี คือ

(ก) Standard Compaction Test หรือ Standard AASHTO Compaction Test

(ข) Modified Compaction Test หรือ Modified AASHTO Compaction Test

๗.๔.๑ การถมดินและบดอัดตรงส่วนที่เป็นท่อระบายน้ำความแน่นของชั้นดินที่ถมชั้นแรก จะต้องเปลี่ยนให้สม่ำเสมอตลอดท่อมีความหนา ๓๐ เซนติเมตร ชั้นต่อไปให้ดำเนินการบดอัดตามข้อ ๖.๒.๒

๗.๔.๒ วัสดุคัดเลือกเกลี่ยทีละครึ่งของความกว้างผิวจราจรทีละชั้น ความหนาหลังการบดอัดต้องไม่มากกว่า ๑๕ เซนติเมตร ขึ้นรูปให้ได้ความลาดผิว ๓ % หรือตาม แบบราดน้ำ และบดอัดให้ได้ความแน่นไม่น้อยกว่า ๙๕ %Modified AASHTO แล้วเสร็จให้บดอัดอีกชั้นหนึ่งและขั้นตอนต่อไปตามขั้นตอนดังกล่าวทุกประการ เพื่อให้ได้ความแน่นตามต้องการ

๗.๔.๓ ชั้นรองพื้นทางหรืองานผิวจราจรลูกรัง ถ้าเป็นชั้นพื้นทางเดิมผู้รับจ้างจะต้องรื้อชั้นรองพื้นทางหรือผิวจราจรลูกรังเดิมด้วยฟันขุดคุ้ยหน้ารถเกลี่ยดินขึ้น แล้วขึ้นรูป ให้มีความลาดตามขวาง ๓ % หรือตามที่กำหนดในแบบแล้วบดอัดดินคันทางให้ได้ความแน่นไม่น้อยกว่า ๙๐ %Modified AASHTO การก่อสร้างชั้นรองพื้นทางหรือผิวจราจรลูกรังเมื่อบดอัด และตบแต่งชั้นดินค้นทางหรือชั้นวัสดุคัดเลือกได้ตามรูปแบบและข้อกำหนดแล้ว หากผิวดินคันทางหรือชั้นวัสดุคัดเลือกแห้งให้ราดน้ำจนมีความชื้นใกล้เคียงกับความชื้นที่ให้มีความแน่นสูงสุด (Optimum Moisture Content) เพื่อป้องกันมิให้ดินคันทาง หรือชั้นวัสดุตัดเลือกดูดน้ำจากชั้นผิวจราจรลูกรังที่จะต้องบดอัดในชั้นต่อไป ซึ่งอาจทำให้การบดอัดไม่ได้ความแน่นตามข้อกำหนดนี้ หลักจากนั้นให้เกลี่ยลูกรังที่ละครึ่งความกว้างของผิวจราจรที่ละชั้น ความหนาหลังบดอัดต้องไม่มากกว่า ๑๕ ซม. ขึ้นรูปให้ได้ความลาดผิว ๔ % หรือตามแบบราดน้ำ และบดอัดให้ได้ความแน่นไม่น้อยกว่า ๙๕ %Modified AASHTO เสร็จแล้วให้บดอัดอีกชั้นหนึ่งที่เหลือ ตามขั้นตอนดังกล่าวทุกประการ

๗.๕ การทดสอบการรับน้ำหนัก CBR

วิธีการทดลอง CBR วิธีนี้เป็นวิธีการทดสอบที่กำหนดขึ้นเพื่อหาค่าเปรียบเทียบ Bearing Value ของวัสดุตัวอย่างกับวัสดุหินมาตรฐานเพื่อทำการบดอัดวัสดุตัวอย่างนั้น โดยใช้ค้อนบดอัดทับในแบบ (Mold) ที่ Optimum moisture Content หรือปริมาตรน้ำในดินใด ๆ เพื่อนำมาใช้ออกแบบโครงสร้างของถนน และใช้ควบคุมงานในการบดทับให้ได้ความแน่นและความชื้นตามต้องการ

การทดลอง CBR. อาจทำได้ ๒ วิธีคือ

ก. การทดลองแบบแช่น้ำ (Soaked)

ข. การทดลองแบบไม่แช่น้ำ (Unsoaked)

ถ้าไม่ระบุวิธีใด ให้ใช้ “วิธี ก.”

๗.๕.๑ วัสดุคัดเลือกใช้ในกรณีที่ CBR ของชั้นดินคันทางน้อยกว่า ๖ %

๗.๕.๒ วัสดุคัดเลือกค่า CBR ต้องไม่น้อยกว่า ๖ %

๗.๕.๓ ชั้นรองพื้นทางและ/หรือชั้นผิวจราจรผิวลูกรัง วัสดุที่ใช้จะต้องมีค่า CBR ไม่น้อยกว่า ๒๕ %

๗.๕.๔ ชั้นพื้นทางวัสดุจะต้องมีค่า CBR ไม่น้อยกว่า ๘๐%

๗.๖ การทดสอบความสึกหรอของวัสดุ (Abrasion)

เป็นการหาเปอร์เซ็นต์ของวัสดุทดสอบโดยการนำวัสดุไปขัดสีกับลูกตุ้มในเครื่องมือทดสอบ Los Angeles Machine วัสดุที่ผ่านการสึกหรอ Abrasion Test นำมาร่อนผ่านตะแกรงเบอร์ ๑๒ หาเปอร์เซ็นต์ผ่านตะแกรงของวัสดุที่ถูกขัดสีโดยลูกตุ้มเหล็ก เพื่อคำนวณหาเปอร์เซ็นต์การสึกหรอ

๗.๖.๑. ชั้นรองพื้นทางและ/หรือชั้นผิวจราจรลูกรังเปอร์เซ็นต์ความสึกหรอที่ ๑๐๐ รอบ ไม่มากกว่า ๒๐ % ที่ ๕๐๐ ไม่มากกว่า ๕๐ %

๗.๖.๒ ชั้นพื้นทางหินคลุกเปอร์เซ็นต์ความสึกหรอไม่มากกว่า ๑๐ % ที่ ๕๐๐ รอบไม่มากกว่า ๔๐% หินหรือกรวดผสมคอนกรีตเปอร์เซ็นต์ความสึกหรอที่ ๑๐ รอบไม่มากกว่า ๑๐ % ที่ ๕๐๐ รอบไม่มากกว่า ๔๐%

๗.๖.๓ หินย่อย หรือหินกรวดผสมคอนกรีตงานแหล่งน้ำเปอร์เซ็นต์ความสึกหรอที่ ๕๐๐รอบ ไม่มากกว่า ๖ % ด้วยเครื่องมืดทดสอบและมี ๑๐ % จากการทดลองความแกร่ง (Soundness Test) โดยใช้แช่ในน้ำยาโซเดียมซัลเฟต ๖ รอบ

๘.งานคอนกรีต

๘.๑ คำจำกัดความและความหมาย

งานคอนกรีต หมายถึง การประกอบและติดตั้งแบบการผสมคอนกรีต การเทคอนกรีต การซ่อมคอนกรีตการทำผิวและตกแต่งคอนกรีตการบ่มคอนกรีตสำหรับงานอาคารต่างๆ

คอนกรีตประกอบด้วยส่วนผสมของซีเมนต์หินย่อยหรือกรวดทรายน้ำและหรือสารเคมีผสม เพิ่มส่วนผสมทั้งหมดจะต้องคลุกเคล้าให้เข้ากันอย่างดีและให้ความเหลวของคอนกรีตที่เหมาะสม

คอนกรีตต้องมีเนื้อสม่ำเสมอและเมื่อแข็งตัวต้องมีเนื้อแน่นมีความคงทนถาวรมีคุณสมบัติกันซึมทนต่อการขัดสีได้ดีและมีกำลังรับน้ำหนักที่มากระทำ

๘.๒ ข้อกำหนด/คุณสมบัติ

๘.๒.๑ วัสดุผสมคอนกรีต

๑) ปูนซีเมนต์ต้องเป็นปูนซีเมนต์ปอร์ตแลนด์เป็นของใหม่ไม่เสื่อมคุณภาพและจับตัวเป็นก้อนมีคุณภาพตามมาตรฐานผลิตภัณฑ์อุตสาหกรรมมอก. ๑๕ เล่ม ๑-๒๕๓๒ ถ้าไม่ระบุไว้เป็นอย่างอื่นให้ใช้ปูนซีเมนต์ปอร์ตแลนด์ประเภท ๑

๒) ทรายต้องเป็นทรายหยาบน้ำจืดมีเม็ดแน่นแข็งแกร่งสะอาดปราศจากสิ่งเจือปนและมีสัดส่วนคละกันที่ดีโดยต้องผ่านการทดสอบคุณสมบัติดังนี้

๒.๑) ทดสอบสิ่งเจือปนโดยใส่น้ำยาโซเดียมไฮดรอกไซด์และเทียบกับสีมาตรฐาน

๒.๒) ทดสอบความแข็งแกร่งโดยแช่น้ำยาโซเดียมซัลเฟต ๕ รอบมีค่าสึกหรอไม่เกิน ๑๐%

๒.๓) ทดสอบส่วนคละโดยร่อนผ่านตะแกรงมาตรฐานอเมริกันดังนี้

ตะแกรงมาตรฐานอเมริกัน	% ผ่านตะแกรงโดยน้ำหนัก
๓/๘ นิ้ว	๑๐๐
เบอร์ ๔	๙๕ – ๑๐๐
เบอร์ ๘	๘๐ – ๑๐๐
เบอร์ ๑๖	๕๐ – ๘๕
เบอร์ ๓๐	๒๕ – ๖๐
เบอร์ ๕๐	๑๐ – ๓๐
เบอร์ ๑๐๐	๒ – ๑๐

๓) หินย่อยหรือกรวดหินย่อยเป็นหินโม่ด้วยเครื่องจักรกรวดต้องเป็นกรวดน้ำจืดซึ่งเกิดขึ้นตามธรรมชาติมีขนาดตั้งแต่ ๔-๗๖ มิลลิเมตร (๓/๑๖ - ๓ นิ้ว) ซึ่งจะต้องมีขนาดส่วนคละลดหลั่นกันไปอย่างเหมาะสมมีความแข็งแกร่งทนทานปราศจากสิ่งเจือปนที่ไม่ต้องการมีรูปร่างลักษณะเหลี่ยมค่อนข้างกลมมีส่วนเรียวแบนน้อยก่อนนำมาใช้ต้องผ่านเกณฑ์การดังนี้

๓.๑) ทดสอบความแข็งแกร่งโดยแช่น้ำยาโซเดียมซัลเฟต ๖ รอบมีความสึกหรอไม่เกิน ๑๐%

๓.๒) ทดสอบการขัดสีโดยเครื่อง Los Angeles Machine ๕๐๐ รอบ มีค่าทนต่อการขัดสีไม่น้อยกว่า ๖๐%

๓.๓) ทดสอบสัดส่วนคละโดยร่อนผ่านตะแกรงมาตรฐานอเมริกันซึ่งแบ่งเป็นขนาดเกินเบอร์ ๑ มีขนาดหินใหญ่สุดไม่เกิน ¾ นิ้วใช้กับอาคารคอนกรีตที่มีความหนาไม่เกิน ๐.๒๐ เมตร และหินเบอร์ ๒ มีขนาดหินใหญ่สุดไม่เกิน ๑ ½ นิ้วใช้กับอาคารคอนกรีตที่มีความหนาเกิน ๐.๒๐ เมตร ดังนี้

ขนาดหินย่อย	% ผ่านตะแกรงโดยน้ำหนัก							
	๒ ”	๑ ½ ”	๑ ”	¾ ”	½ ”	⅜ ”	No.๔	No.๘
หินเบอร์ ๑	-	-	๑๐๐	๙๐ – ๑๐๐	-	๒๐ – ๕๕	๐ – ๑๐	๐ - ๕
หินเบอร์ ๒	๑๐๐	๙๐ – ๑๐๐	๒๐ – ๕๕	๐ – ๑๕	-	๐ – ๕	-	-

๔) น้ำต้องเป็นน้ำจืดที่สะอาดปราศจากสิ่งเจือปนในปริมาณที่จะทำให้คอนกรีตสูญเสียความแข็งแรงเช่นกรดด่างสารอินทรีย์ฯลฯ

๕) สารผสมเพิ่ม (Admixture)เป็นสารเคมีที่ใส่เพิ่มเข้าไปในส่วนผสมคอนกรีตเพื่อเพิ่มความมั่นคงแข็งแรงและสะดวกในการใช้งานก่อนนำมาใช้จะต้องได้รับความเห็นชอบจากคณะกรรมการตรวจการจ้างก่อน

๘.๒.๒ แบบหล่อคอนกรีต

๑) วัสดุที่ใช้ทำแบบหล่อเช่นไม้ไม้อัดแผ่นเหล็กจะต้องทดต่อการบิดงอซึ่งเกิดจากการเทหรือการกระทุ้งทำให้คอนกรีตแน่นโดยคุณสมบัติของวัสดุที่ใช้มีดังนี้

๑.๑) ไม้แบบไม้ที่จะนำมาทำแบบจะต้องหนาไม่ต่ำกว่า ๑ นิ้วและกว้างไม่เกิน ๙ นิ้ว ยึดโยงติดกันให้แข็งแรงไม่โยกคลอน

๑.๒) ไม้อัดจะต้องเป็นไม้อัดที่ทำด้วยกาวชนิดพิเศษสามารถกันน้ำได้ไม่เสียรูปเมื่อถูกน้ำหนาไม่น้อยกว่า ๑๐ มิลลิเมตร

๑.๓) ไม้เคร่าและไม้สำหรับค้ำยันมีขนาดไม่เล็กกว่า ๑ ½ x ๓ นิ้ว

๒) การเตรียมพื้นผิวฐานรองรับคอนกรีตพื้นผิวฐานที่รองรับคอนกรีตผิวหน้าจะต้องไม่มีน้ำขังไม่มีโคลนตมและเศษสิ่งของต่างๆหรือสิ่งที่ไม่พึงประสงค์เคลือบติดอยู่กรณีพื้นผิวที่ดูดซึมน้ำจะต้องทำให้ชื้นโดยทั่วเพื่อป้องกันมิให้พื้นผิวดูดน้ำออกจากคอนกรีตใหม่

๓) แบบหล่อเมื่อได้ประกอบแล้วต้องมีความมั่นคงแข็งแรงและได้ตำแหน่งแนวระดับขนาดและรูปร่างถูกต้องตามระบุไว้ในแบบ

๔) ก่อนเทคอนกรีตต้องทำความสะอาดแบบหล่ออุดรูรั่วให้เรียบร้อยทาแบบด้วยน้ำมันทาแบบที่อนุญาตให้ใช้เท่านั้นเพื่อป้องกันมิให้คอนกรีตติดแบบและมีรอยเปื้อน

๕) กรณีต้องยึดแบบด้วยเหล็กเส้นหรือโลหะเส้นอย่างอื่นที่จะต้องฝังทิ้งไว้ในคอนกรีต โดยการดัดเหล็กหรือโลหะเส้นที่จุดห่างลึกจากผิวคอนกรีตไม่น้อยกว่า ๓ เซนติเมตร

๖) กรณีที่ใช้ยึดปลายเหล็กเส้นยึดแบบชนิดถอดเก็บได้ให้ปล่อยรูคอนกรีตที่ปลายเหล็กเส้นที่ยึดแบบนี้ไว้สำหรับคว้านให้ใหญ่เพื่อจัดการซ่อมรูคอนกรีตด้วยซีเมนต์ผสมทรายอัตราส่วน ๑ : ๑ โดยน้ำหนักภายใน ๑๒ ชั่วโมงหลังจากถอดแบบ

๘.๒.๓ การผสมและการเทคอนกรีต

๑) ส่วนผสมคอนกรีตเป็นการหาส่วนผสมของซีเมนต์หินย่อยหรือกรวดทรายและน้ำ ผสมโดยน้ำหนักจากการทดลองในห้องปฏิบัติการโดยถือเอาความแข็งแรงของคอนกรีตที่ต้องการความเหมาะสมในการผสมและในการหล่อคอนกรีตเป็นเกณฑ์โดยจะต้องมีคุณสมบัติดังนี้

๑.๑) มีความสามารถรับแรงกดใน ๒๘ วันได้ไม่ต่ำกว่า ๒๑๐ กิโลกรัมต่อตารางเซนติเมตร

๑.๒) การทดสอบกำลังในการรับแรงกดสามารถกระทำได้ ๒ วิธีคือ Cylinder Test สามารถรับแรงกดใน ๒๘ วันได้ไม่ต่ำกว่า ๒๑๐ กิโลกรัมต่อตารางเซนติเมตรและ Cube Test สามารถรับแรงกดใน ๒๘ วันได้ไม่ต่ำกว่า ๒๔๐ กิโลกรัมต่อตารางเซนติเมตร

๑.๓) การทดสอบความข้นเหลวของคอนกรีต (Consistency) เป็นการทดสอบหาค่าการยุบตัว (Slump Test) ก่อนที่จะนำไปเทในแบบหล่อให้ใช้ค่าการยุบตัวอยู่ระหว่าง ๕-๑๐ เซนติเมตร

๒) วิธีการผสมคอนกรีตต้องใช้วิธีผสมด้วยเครื่องผสมคอนกรีตที่ได้รับความเห็นชอบจากช่างควบคุมงานก่อสร้างก่อนคอนกรีตต้องผสมเข้ากันอย่างทั่วถึงจนเป็นสีเดียวกันในการผสมครั้งหนึ่งๆต้องใช้เวลาผสมไม่น้อยกว่า ๒ นาที

๓) คอนกรีตผสมเสร็จ (Ready Mixed Concrete) ส่วนผสมของคอนกรีตยอมให้เปลี่ยนแปลงได้บ้างขึ้นอยู่กับบริษัทผู้ผลิตก่อนที่จะนำมาใช้ได้ต้องส่งรายการคำนวณออกแบบส่วนผสมและผลทดสอบจากการผสมจริงให้คณะกรรมการตรวจรับพัสดุในงานจ้างก่อสร้างพิจารณาเห็นชอบก่อน

๓.๑) ความคลาดเคลื่อนที่ยอมให้ของปริมาณส่วนผสมวัตถุดิบต่างๆจะถูกชั่งตวงให้อยู่ในขอบเขตที่กำหนดดังแสดงในตาราง

วัตถุดิบ	ความคลาดเคลื่อน
ปูนซีเมนต์	น้อยกว่า ๒๐๐ กก. ± ๒% มากกว่า ๒๐๐ กก. ± ๑%
มวลรวม	น้อยกว่า ๕๐๐ กก. ± ๓% มากกว่า ๕๐๐ กก. ± ๒%
วัตถุดิบ	ความคลาดเคลื่อน
น้ำและส่วนผสมเพิ่ม	± ๓%

๓.๒) การผสม (Mixing) ให้ใช้วิธีข้อใดข้อหนึ่ง

๓.๒.๑) การผสมกับที่ (Central Mixing) หมายถึง การผสมคอนกรีตซึ่งเสร็จเรียบร้อยสมบูรณ์จากโรงงานเวลาขั้นต่ำในการผสมดังแสดงในตาราง

ความจุเครื่องผสม (ลบ.ม)	เวลาขั้นต่ำในการผสม (นาที)
๐.๗๕	๑
๑.๕๐	๑.๒๕
๒.๒๕	๑.๕๐
๓.๐	๑.๗๕
๓.๗๕	๒.๐๐
๔.๕๐	๒.๒๕

๓.๒.๒) การผสม ๒ ตอน (Shrink Mixing) หมายถึงการผสมคอนกรีต ๒ ตอนโดยตอนแรกผสมจากโรงงานและตอนหลังเป็นการผสมให้เสร็จเรียบร้อยสมบูรณ์ โดยรถผสม(Truck Mixer)

๓.๒.๓) การผสมโดยรถ (Truck Mixer) หมายถึง การผสมคอนกรีตซึ่งผสมเสร็จเรียบร้อยสมบูรณ์ในรถผสม (Truck Mixer) การผสมคอนกรีตต้องมีการหมุนไม่น้อยกว่า ๗๐ รอบและไม่เกิน ๑๐๐ รอบตามความเร็วของการผสม (Mixing – Speed) ที่กำหนดของเครื่อง

๓.๓) การขนส่งจำแนกออกเป็น ๓ ประเภทมีหลักเกณฑ์ขึ้นอยู่กับลักษณะการผสม (Mixing) ดังนี้

๓.๓.๑) รถผสม (Truck Mixer) ถ้าใช้ขนส่งคอนกรีตจาก

การผสมกับที่ (Central Mixing) ให้ใส่คอนกรีตได้ไม่เกิน ๘๐% ของปริมาตรทั้งหมดการผสม ๒ ตอน (Shrink Mixing) ให้ใส่คอนกรีตได้ไม่เกิน ๗๐ % ของปริมาตรทั้งหมด

การผสมโดยรถ (Truck Mixing) ให้ใส่คอนกรีตได้ไม่เกิน ๖๕% ของปริมาตรทั้งหมด

๓.๓.๒) ทั้งนี้การขนส่งโดยรถผสมต้องถ่ายคอนกรีต (Discharge) ออกจากโม่ให้หมดภายในเวลา ๑ ½ ชม. หลังจากเริ่มผสม

๓.๓.๓) รถขนส่ง (Truck) ใช้ขนส่งระยะสั้นๆและจะต้องถ่ายคอนกรีตออกให้หมดภายในเวลา ๓๐ นาทีหลังจากเริ่มผสม

<u>ความหมาย</u>

- รถผสม (Truck Mixer) หมายถึง รถซึ่งสามารถขนส่งคอนกรีตและภายในรถประเภทนี้จะมีใบผสมซึ่งสามารถใช้ผสมคอนกรีตได้
- รถกวน (Truck Agitation) หมายถึง รถซึ่งสามารถขนส่งและกวนคอนกรีตที่ผสมเรียบร้อยสมบูรณ์แล้วจากโรงงานไปยังหน่วยงานซึ่งโม่จะหมุนระหว่างการเดินทางด้วย
- รถขนส่ง (Truck) หมายถึง รถซึ่งสามารถขนส่งคอนกรีตที่ผสมเรียบร้อยสมบูรณ์แล้วและต้องป้องกันน้ำรั่วได้
- เวลาที่เริ่มผสมให้นับจากวันเวลาที่เริ่มใส่น้ำ
- เวลาที่กำหนดไม่ใช้กับปูนซีเมนต์ปอร์ตแลนด์ประเภท ๓

๔) การเทคอนกรีตจะกระทำได้หลังจากช่างควบคุมงานได้ตรวจสอบความเรียบร้อยของแบบหล่อการผูกเหล็กการวางเหล็กและสิ่งที่ฝังในคอนกรีตโดยปฏิบัติดังนี้

๔.๑) คอนกรีตที่ผสมเสร็จแล้วต้องเทลงในแบบหล่อให้ใช้หมดภายในเวลา ๓๐ นาที

๔.๒) การเทคอนกรีตจากที่สูงต้องมีรางหรือท่อส่งคอนกรีตต้องให้ปลายท่อด้านล่างจมอยู่ในคอนกรีตที่เทใหม่ห้ามเทคอนกรีตในระยะสูงกว่า ๑.๕๐ เมตรจากพื้นที่เทหรือจากกรณีใดๆที่ทำให้มวลรวมแยกตัวออกจากกัน

๔.๓) การหล่อคอนกรีตที่เชื่อมเข้ากันกับคอนกรีตเดิมให้กะเทาะผิวหน้าคอนกรีตเดิมเสียก่อนราดด้วยน้ำปูนแล้วจึงเทของใหม่ทับลงไป

๔.๔) การเทแต่ละครั้งความหนาไม่เกิน ๒๐ เซนติเมตรและต้องกระทุ้งให้คอนกรีตเนื้อแน่นด้วยเครื่องสั่น (Vibrator)

๔.๕) ในระหว่างที่ฝนตกต้องระงับการเทโดยก่อนหยุดให้กระทุ้งคอนกรีตส่วนเทให้แน่นและแต่งหน้าตัดให้ขรุขระไว้เป็นรอยต่อสำหรับงานก่อสร้าง

๔.๖) ขณะที่คอนกรีตยังไม่แข็งตัวต้องระวังไม่ให้คอนกรีตได้รับความกระทบกระเทือนและต้องป้องกันการสูญเสียน้ำจากแสงแดดและลมด้วย

๕) รอยต่อคอนกรีต

๕.๑) รอยต่อคอนกรีตจะทำตามตำแหน่งที่แสดงไว้ในแบบก่อสร้างทุกแห่งการเทคอนกรีตต้องทำให้เสร็จเป็นช่วงๆโดยยึดถือเอารอยต่อนี้เป็นเกณฑ์ดังนี้

๕.๑.๑) รอยต่อสำหรับงานก่อสร้าง (Construction Joint) ก่อนเทคอนกรีตติดต่อกับช่วงเก่าต้องมีการขัดถูล้างสิ่งสกปรกออกเสียก่อนแล้วจึงทำการเทคอนกรีตส่วนต่อไปได้

๕.๑.๒) รอยต่อเผื่อหด (Contraction Joint) ผิวหน้าของรอยต่อด้านหนึ่งที่เกิดจากด้านติดกับแบบหล่อจะต้องรอให้คอนกรีตแข็งตัวเสียก่อนแล้วจึงถอดแบบเพื่อเทคอนกรีตในอีกด้านหนึ่งผิวคอนกรีตที่แข็งตัวแล้วจะต้องทาด้วยน้ำยาเคลือบผิวชนิดใดชนิดหนึ่งก่อนที่จะเทคอนกรีตในช่วงต่อไป

๕.๑.๓) รอยต่อเผื่อขยาย (Expansion Joint) ช่องว่างระหว่างการเทคอนกรีตครั้งแรกและครั้งที่สองให้มีระยะห่างกันอย่างน้อย ๑ เซนติเมตรและให้ใส่ช่องว่างระหว่างผิวคอนกรีตด้วยวัสดุประเภท Elastic Filler และอุดรอยต่อด้วยวัสดุประเภท Joint Sealant

๕.๒) แผ่นใยใส่รอยต่อ (Elastic Filler) ประกอบด้วยแผ่นชานอ้อยหรือเส้นใยอื่นๆที่เหมาะสมอัดเป็นแผ่นและอาบด้วยยางมะตอยชนิดเหลว

๕.๓) วัสดุอุดรอยต่อ (Joint Sealant) เป็นยางมะตอยผสมทรายอัตราส่วน ๑ : ๓ รอยต่อเผื่อขยายบริเวณใกล้ถึงผิวคอนกรีต

๕.๔) วัสดุกันน้ำ (Water Stop) มีลักษณะขนาดและคุณสมบัติดังนี้

รายการ	Rubber Water Stop	PVC. Water Stop
หน่วยแรงยืดอย่างน้อย	๒,๕๐๐ P.S.I.	๒,๐๐๐ P.S.I.
ความถ่วงจำเพาะไม่เกิน	๑.๒๐	๑.๕๐
ความแข็งน้อยที่สุดวัดโดยShore Durometer Type A	๖๐	๘๐
ความดูดน้ำไม่เกิน	๕%	๐.๓๐%
ยืดจนขาดอย่างน้อย	๔๕๐%	๔๐๐%
ทนแรงกดได้มากที่สุด	๓๐%	๒๐%

๘.๒.๔ การถอดแบบและการบ่มคอนกรีต

๑) แบบหล่อคอนกรีตจะต้องปล่อยไว้จนกว่าจะครบกำหนดเวลาถอดแบบและการถอดแบบจะต้องกระทำด้วยความระมัดระวังเพื่อมิให้คอนกรีตเกิดความเสียหายระยะเวลาที่ถอดแบบได้ตามความแข็งแรงของคอนกรีตนับจากวันที่เทคอนกรีตกำหนดโดยประมาณดังนี้

๑.๑) แบบด้านข้างเสาคานกำแพงตอม่อ ๒ วัน

๑.๒) แบบท้องคานใต้แผ่นพื้น ๒๑ วัน

๒) การบ่มคอนกรีตจะต้องกระทำทันทีที่คอนกรีตเริ่มแข็งตัวและต้องบ่มอย่างน้อย ๗ วัน วิธีการบ่มมีหลายวิธีดังนี้

๒.๑) ใช้กระสอบชุบน้ำคลุมแล้วคอยรดน้ำให้เปียกอยู่เสมอ

๒.๒) ใช้ฉีดน้ำให้คอนกรีตเปียกชื้นอยู่เสมอ

๒.๓) ใช้วิธีขังน้ำไว้บนผิวคอนกรีต

๒.๔) ใช้สารเคมีเคลือบผิวคอนกรีต

๘.๒.๕ การซ่อมผิวคอนกรีต

๑) ห้ามซ่อมผิวคอนกรีตที่ถอดแบบแล้วจนกว่าจะได้รับการตรวจสอบจากช่างควบคุมงาน

๒) ผิวคอนกรีตที่มีรูพรุนหรือมีส่วนบกพร่องเล็กน้อยไม่กระทบกระเทือนต่อความมั่นแข็งแรงของโครงสร้างให้ทำการสกัดคอนกรีตที่เกาะกันอย่างหลวมๆบริเวณนั้นออกให้หมดแล้วอุดฉาบด้วยปูนทรายอัตราส่วนผสมปูนซีเมนต์ : ทราย ๑ : ๑ โดยน้ำหนัก

๘.๒.๖ การเก็บตัวอย่างทดสอบและรายงานผล

๑) การเก็บตัวอย่างทดสอบ

๑.๑) สุ่มเก็บตัวอย่างหินย่อยหรือกรวดและทรายจำนวนอย่างละ ๕๐ กิโลกรัมเพื่อทดสอบความแข็งแกร่งการขัดสีสิ่งเจือปนสัดส่วนคละและออกแบบส่วนผสมคอนกรีต

๑.๒) เก็บตัวอย่างหล่อลูกบาศก์คอนกรีตอย่างน้อยวันละ ๑ ครั้งๆละ ๓ ตัวอย่างหรือความเห็นชอบของช่างควบคุมการก่อสร้างและให้เขียนวันเดือนปีกับค่ายุบตัวของคอนกรีตลงบนแท่งตัวอย่างเพื่อทดสอบกำลังรับแรงอัดของคอนกรีต

๒) การรายงานผล

๒.๑) ผลการทดสอบคุณสมบัติของหินย่อย/กรวดทรายและการออกแบบส่วนผสมคอนกรีตให้คณะกรรมการตรวจรับพัสดุในงานจ้างก่อสร้างเห็นชอบก่อนนำไปใช้งาน

๒.๒) ผลการทดสอบกำลังรับแรงอัดของตัวอย่างหล่อลูกบาศก์ให้คณะกรรมการตรวจรับพัสดุในงานจ้างก่อสร้างเห็นชอบก่อนตรวจรับงาน (หากจะให้มีการตรวจรับงานก่อนอายุคอนกรีตครบ ๒๘ วัน ให้ทำการทดสอบแท่งคอนกรีตตัวอย่างที่อายุ ๗ วันและมีความสามารถรับแรงกดได้ไม่ต่ำกว่า ร้อยละ ๗๕ ของกำลังอัดประลัยคอนกรีตอายุ ๒๘ วัน)

๙.งานเหล็กเสริมคอนกรีต

๙.๑ คำจำกัดความและความหมาย

งานเหล็กเสริมคอนกรีตหมายถึงเหล็กกลมเหล็กข้ออ้อยและเหล็กโครงสร้างอื่นที่ปรากฏในแบบก่อสร้างซึ่งต้องห่อหุ้มด้วยคอนกรีต

๙.๒ ข้อกำหนด/คุณสมบัติ

๙.๒.๑ เหล็กเสริมต้องเป็นเหล็กใหม่ปราศจากสนิมคราบน้ำมันมีคุณสมบัติตามมาตรฐานผลิตภัณฑ์อุตสาหกรรมดังนี้

๑) เหล็กเส้นกลมชั้นคุณภาพ SR ๒๔ มาตรฐานมอก. ๒๐-๒๕๔๓ มีกำลังดึงที่ขีดยืดไม่ต่ำกว่า ๒,๔๐๐ กก./ตร.ซม. มีกำลังดึงประลัยไม่ต่ำกว่า ๓,๙๐๐ กก./ตร.ซม. และมีความยืดตัวไม่น้อยกว่าร้อยละ ๒๐ ในช่วงความยาว ๐.๒๐ เมตร

๒) เหล็กข้ออ้อยชั้นคุณภาพ SD ๓๐ มาตรฐานมอก. ๒๔-๒๕๔๘ มีกำลังดึงที่ขีดยืดไม่ต่ำกว่า ๓,๐๐๐ กก./ตร.ซม. มีกำลังดึงประลัยไม่ต่ำกว่า ๔,๙๐๐ กก./ตร.ซม. และมีความยืดตัวไม่น้อยกว่า ร้อยละ ๑๖ ในช่วงความยาว ๐.๒๐ เมตร

๙.๒.๒ การวางเหล็กเสริม

๑) เหล็กเสริมที่ตัดได้ขนาดรูปร่างแล้วต้องงอปลายทั้งสองข้างและวางตามที่แสดงในแบบก่อสร้างการวัดระยะห่างเหล็กให้วัดจากศูนย์กลางถึงศูนย์กลางเหล็ก

๒) เหล็กเสริมจะต้องวางห่างจากผิวคอนกรีตโดยวัดระยะจากผิวคอนกรีตถึงผิวเหล็กตามเกณฑ์ดังนี้

๒.๑) กรณีเหล็กเสริมชั้นเดียวถ้าไม่แสดงไว้เป็นอย่างอื่นให้วางตรงกึ่งกลางความหนา

๒.๒) กรณีเหล็กเสริม ๒ ชั้นระยะระหว่างผิวเหล็กถึงผิวคอนกรีตที่ติดกับแบบไม่น้อยกว่า ๒.๕๐ เซนติเมตรและถ้าติดกับดินหรือหินให้ใช้ ๗.๕๐ เซนติเมตรนอกจากแสดงไว้เป็นอย่างอื่น

๓) เหล็กเสริมต้องวางและผูกให้แน่นเพื่อมิให้เคลื่อนไหวระหว่างเทคอนกรีตและในขณะกระทุ้งหรือการสั่นคอนกรีต

๔) เหล็กเดือย (Dowel Bars) ต้องมีขนาดและอยู่ในตำแหน่งตามแบบก่อนนำไปวาง ปลายด้านหนึ่งจะต้องทาด้วยยางมะตอยให้ทั่ว

๕) ในขณะที่คอนกรีตยังไม่แข็งตัวห้ามมิให้กระทบกระเทือนที่ปลายเหล็กที่คอนกรีตยังไม่ได้รับการห่อหุ้ม

๙.๒.๓ การต่อเหล็กเสริมจะต้องต่อโดยวิธีทาบกันและรอยต่อของเหล็กแต่ละเส้นต้องสลับกัน ห้ามต่อเหล็กตรงจุดที่รับแรงมากที่สุดในคานดังนี้

๑) เหล็กเส้นกลมให้วางทาบกันไม่น้อยกว่า ๔๐ เท่าของเส้นผ่าศูนย์กลาง เหล็กเมื่อปลายต้องงอขอมาตรฐานหรือ ๕๐ เท่าของเส้นผ่าศูนย์กลางเหล็กเมื่อปลายไม่งอขอมาตรฐาน

๒) เหล็กข้ออ้อยให้วางทาบกันไม่น้อยกว่า ๓๐ เท่า ของเส้นผ่าศูนย์กลาง โดยปลายไม่งอขอมาตรฐาน

๙.๒.๔ การเก็บตัวอย่างทดสอบและรายงานผล

๑) การเก็บตัวอย่างทดสอบเหล็กทุกขนาดๆละ ๓ ท่อนโดยไม่ซ้ำเส้นมีความยาว ท่อนละ ๐.๖๐ เมตร

๒) การรายงานผลการทดสอบคุณสมบัติของเหล็กเส้นแต่ละขนาดให้คณะกรรมการตรวจรับพัสดุในงานจ้างก่อสร้างเห็นชอบก่อนนำไปใช้งาน

๑๐.งานหิน

๑๐.๑ คำจำกัดความและความหมาย

งานหินที่ใช้ในงานแหล่งน้ำส่วนใหญ่จะเป็นหินใหญ่ใช้ป้องกันการกัดเซาะของกระแสน้ำที่กระทำกับตลิ่งของลำน้ำอาคารที่ขวางทางน้ำเป็นต้นแบ่งออกเป็นประเภท ได้ดังนี้

๑๐.๑.๑ หินทิ้งหมายถึงหินขนาดเล็กใหญ่มีขนาดคละกันนำไปปูหรือทิ้งด้วยเครื่องจักรหรือแรงคนและตบแต่งผิวหน้าครั้งสุดท้ายให้มองดูเรียบร้อยด้วยแรงคน

๑๐.๑.๒ หินเรียงหมายถึงหินที่มีขนาดประมาณ ๐.๒๐ - ๐.๒๕ เมตรนำมาเรียงให้ได้รูปร่างและขนาดตามแบบก่อนเรียงต้องทำการบดอัดพื้นให้แน่นแล้วนำหินใหญ่มาเรียงให้ชิดที่สุดโดยให้หินก้อนใหญ่กว่าอยู่บนหินก้อนเล็กพร้อมทั้งแต่งผิวหน้าเรียบเสมอกันกับหินก้อนข้างเคียงด้วยแรงคนและถมช่องว่างระหว่างหินด้วยหินย่อยและหินฝุ่นให้แน่น

๑๐.๑.๓ หินเรียงยาแนวหมายถึงหินเรียงตามข้อ ๑๐.๑.๒ และยาแนวผิวหน้าตามช่องว่างระหว่างหินด้วยปูนก่อ

๑๐.๑.๔ หินก่อหมายถึงหินที่มีคอนกรีตหยาบแทรกตามช่องว่างระหว่างหินก้อนใหญ่

๑๐.๑.๕ หินเรียงในกล่องลวดตาข่าย

๑) หินเรียงในกล่องลวดตาข่ายแบบ GABION หมายถึง หินเรียงขนาดประมาณ ๐.๑๕ - ๐.๒๕ เมตร

๒) หินเรียงในกล่องลวดตาข่าย MATTRESS หมายถึง หินเรียงขนาดประมาณ ๐.๐๗๕ - ๐.๑๕ เมตร

๑๐.๒ ข้อกำหนดและคุณสมบัติ

๑๐.๒.๑ คุณสมบัติทั่วไป

๑) หินใหญ่

๑.๑) มีความแข็งแกร่งไม่ผุกร่อนและทนต่อการขัดสี (Abrasion) ทดสอบโดยวิธี Los Angeies Abrasion Test แล้วส่วนที่สึกหรอสูญหายไม่เกิน ๔๐%

๑.๒) มีความคงทน (Soundness) เมื่อทดสอบด้วยวิธี Sodium Sulphate แล้วส่วนสูญหายต้องไม่เกิน ๑๒% โดยน้ำหนัก

๑.๓) มีความถ่วงจำเพาะไม่ต่ำกว่า ๒.๖ และเป็นหินมาจากแหล่งโรงโม่หิน

๑.๔) มีสัดส่วนคละที่ดีโดยขึ้นอยู่กับความหนาของหินดังนี้

๑.๔.๑) หินทิ้งหนา ๐.๙๐ เมตรมีขนาดของก้อนหินโตสุด ø ไม่เกิน ๐.๔๐ เมตร

น้ำหนักของก้อนหิน (กก.)	ขนาด ø ของก้อนหิน (ม.)	% แต่ละขนาดโดยน้ำหนัก
๕๐-๑๐๐	๐.๓๒๕-๐.๔๐๐	มากกว่า ๔๐
๑๐-๕๐	๐.๒๐๐ – ๐.๓๒๕	๕๐-๖๐
ต่ำกว่า ๕	ต่ำกว่า ๐.๑๕๐	น้อยกว่า ๑๐
น้ำหนักของก้อนหิน (กก.)	ขนาด ø ของก้อนหิน (ม.)	% แต่ละขนาดโดยน้ำหนัก
หินย่อยและหินฝุ่น	หินย่อยและหินฝุ่น	น้อยกว่า ๕

๑.๔.๒) หินทิ้งหนา ๐.๖๐ เมตรมีขนาดของก้อนหินโตสุด ø ไม่เกิน ๐.๓๗ เมตร

น้ำหนักของก้อนหิน (กก.)	ขนาด ø ของก้อนหิน (ม.)	% แต่ละขนาดโดยน้ำหนัก
๒๕ – ๗๕	๐.๒๗๐ – ๐.๓๗๐	มากกว่า ๔๐
๕ – ๒๕	๐.๑๕๐ – ๐.๒๗๐	๒๐ – ๖๐
ต่ำกว่า ๕	ต่ำกว่า ๐.๑๕๐	น้อยกว่า ๒๐
หินย่อยและหินฝุ่น	หินย่อยและหินฝุ่น	น้อยกว่า ๕

๑.๔.๓) หินทิ้งหนา ๐.๔๕ เมตรมีขนาดของก้อนหินโตสุด ø ไม่เกิน ๐.๒๗ เมตร

น้ำหนักของก้อนหิน (กก.)	ขนาด ø ของก้อนหิน (ม.)	% แต่ละขนาดโดยน้ำหนัก
๑๐ –๒๕	๐.๒๐๐ – ๐.๒๗๐	มากกว่า ๕๕
๕ – ๑๐	๐.๑๕๐ – ๐.๒๐๐	๓๕ -๔๕
ต่ำกว่า ๕	ต่ำกว่า ๐.๑๕๐	ต่ำกว่า ๑๐
หินย่อยและหินฝุ่น	หินย่อยและหินฝุ่น	น้อยกว่า ๕

๒) กล่องลวดตาข่าย

๒.๑) เป็นชนิดเคลือบสังกะสี (Hot dip galvanized) ประกอบขึ้นจากลวดตาข่ายถักเป็นรูปหกเหลี่ยมชนิดพันเกลียว ๓ รอบมี ๒ แบบคือ

๒.๒.๑) กล่องลวดตาข่ายแบบ GABION มีขนาดสัดส่วนตามแบบโดยมีขนาดช่องตาข่ายจากระยะพันเกลียว “D” ไม่มากกว่า ๑๐ x ๑๓ เซนติเมตร

๒.๒.๒) กล่องลวดตาข่าย MATTRESS มีขนาดสัดส่วนตามแบบโดยมีขนาดช่องตาข่ายจากระยะพันเกลียว “D” ไม่มากกว่า ๖ x ๘ เซนติเมตร

๒.๒) การขึ้นโครงรูปกล่องเป็นสี่เหลี่ยมโดยเครื่องจักรให้ได้ขนาดและสัดส่วนตามแบบและมีผนังกั้นภายในทุก ๑ เมตรมีฝาปิด – เปิดได้

๒.๓) คุณลักษณะของลวด (Wire) ที่ใช้ประกอบเป็นกล่องลวดตาข่ายจะต้องมีค่าความต้านทานแรงดึง (Tensile Strength) ไม่น้อยกว่า ๓๘ กก./ตร.มม. ตามวิธีการทดสอบมอก.๗๑ “ลวดเหล็กเคลือบสังกะสี” และมีขนาดลวดและการเคลือบสังกะสีดังนี้

๒.๓.๑) กล่องลวดตาข่ายแบบ GABION

ชนิดของลวด	เส้นผ่าศูนย์กลาง (มม.)	น้ำหนักขั้นต่ำของสังกะสีที่เคลือบ (กรัม/ตร.ม.)
ลวดโครง	๓.๕	๒๗๕
ลวดถัก	๒.๗	๒๖๐
ลวดพัน	๒.๒	๒๔๐

๒.๓.๒) กล่องลวดตาข่ายแบบ MATTRESS

ชนิดของลวด	เส้นผ่าศูนย์กลาง (มม.)	น้ำหนักขั้นต่ำของสังกะสีที่เคลือบ (กรัม/ตร.ม.)
ลวดโครง	๒.๗	๒๖๐
ลวดถัก	๒.๒	๒๔๐
ลวดพัน	๒.๒	๒๔๐

๒.๔) การยึดและพันกล่องระหว่างกล่องตาข่ายและฝาปิดกล่องให้ใช้ลวดพันขนาดเส้นผ่าศูนย์กลาง ๒.๒ มิลลิเมตร พันยึดกับลวดโครงกล่องโดยพันเกลียว ๓ รอบและ ๑ รอบสลับกันในแต่ละช่วงตาข่าย

๒.๕) ลวดโครงกล่องต้องหุ้มด้วยวัสดุที่ไม่เป็นสนิมและพิมพ์ชื่อผู้ผลิตบนลวดโครงกล่องโดยให้เห็นเด่นชัดทุกด้าน

๑๐.๒.๒ การวางเรียงหิน

๑) ทำการปรับระดับบริเวณที่จะวางเรียงหินใหญ่หรือกล่องลวดตาข่ายให้เรียบปราศจากวัชพืชและปูวัสดุรองพื้นประเภทกรวดหรือกรวดผสมทรายหรือแผ่นใยสังเคราะห์ให้ได้ขนาดความหนาตามแบบ

๒) การวางเรียงหินจะต้องทำด้วยความระมัดระวังมิให้เกิดการแยกตัวโดยมีก้อนขนาดเดียวกันอยู่รวมกันเป็นกลุ่มและต้องวางเรียงให้ผิวหน้ามองดูเรียบและความหนาเฉลี่ยเท่ากับที่กำหนดในแบบ

๓) ในขณะวางกล่องลวดตาข่ายลงบนแผ่นใยสังเคราะห์จะต้องไม่ทำให้เกิดการฉีกขาดหรือเกิดการเคลื่อนตัวของแผ่นใยสังเคราะห์ด้านมุมของการปูแผ่นใยสังเคราะห์ให้พับขึ้นครึ่งเท่าของความหนาของกล่องลวดตาข่าย

๔) วางกล่องลวดตาข่ายทำการโยงยึดให้อยู่ในรูปสี่เหลี่ยมและบรรจุหินลงในกล่องลวดตาข่ายต้องวางเรียงให้คละกันอย่างหนาแน่นเหลี่ยมมุมต้องเข้ากันและมีความสวยงาม

๑๐.๒.๓ การเก็บตัวอย่างทดสอบและรายงานผล

๑) การเก็บตัวอย่างทดสอบ

๑.๑) สุ่มเก็บตัวอย่างหินใหญ่จำนวน ๑๐๐ กิโลกรัมเพื่อทดสอบความแข็งแกร่ง ความคงทนความถ่วงจำเพาะและสัดส่วนคละ

๑.๒) จัดเตรียมเอกสารรับรองมาตรฐานการผลิตและหรือผลการทดสอบคุณสมบัติของกล่องลวดตาข่ายตามข้อกำหนดในแบบ

๒) การรายงานผล

๒.๑) ผลการทดสอบคุณสมบัติของหินใหญ่ให้คณะกรรมการตรวจรับพัสดุในงานจ้างก่อสร้างเห็นชอบก่อนนำไปใช้งาน

๒.๒) ผลการตรวจสอบคุณสมบัติของกล่องลวดตาข่ายให้คณะกรรมการตรวจรับพัสดุในงานจ้างก่อสร้างเห็นชอบก่อนนำไปใช้งาน

๑๑.งานปลูกหญ้า

๑๑.๑ คำจำกัดความ/ความหมาย

งานปลูกหญ้าหมายถึงการปลูกหญ้าปกคลุมผิวดินเพื่อป้องกันการกัดเซาะจากน้ำบริเวณเชิงลาดของคันเดินเชิงลาดตลิ่งบริเวณอาคารเป็นต้น

๑๑.๒ ข้อกำหนด/คุณสมบัติ

๑๑.๒.๑) ชนิดหญ้าที่ใช้ปลูกจะต้องเป็นพันธ์หญ้าที่หาได้ง่ายในท้องถิ่นมีลักษณะรากกระจายออกเป็นวงกว้างสามารถยึดเกาะกับเนื้อดินได้เป็นอย่างดีและเป็นพันธุ์ที่ทนทานต่อสภาพดินฟ้าอากาศในท้องถิ่นนั้น

๑๑.๒.๒) ก่อนปลูกหญ้าจะต้องจัดเตรียมพื้นที่บริเวณปลูกหญ้าโดยนำหน้าดิน (Top Soil) มาถมและบดอัดให้มีความหนาประมาณ ๐.๑๐ เมตร

๑๑.๒.๓) หญ้าที่นำมาปลูกหรือปูจะต้องเป็นหญ้าที่ยังไม่ตายและกำลังเจริญเติบโตเป็นแผ่นหนาปราศจากวัชพืชหินก้อนโตรากไม้ติดมากับหญ้า

๑๑.๒.๔) แผ่นหญ้าที่นำมาปลูกจะต้องมีดินติดหญ้าหนาไม่เกิน ๐.๐๕ เมตรและต้นหญ้าสูงไม่เกิน ๐.๑๒ เมตร เมื่อขุดหญ้ามาแล้วต้องรีบปลูกภายใน ๒๔ ชั่วโมงพร้อมบดอัดให้แน่นกับพื้นเพื่อมิให้มีโพรงอากาศช่องต่อระหว่างแผ่นหญ้ากลบด้วยดินให้เรียบ

๑๑.๒.๕) ต้องมีการดูแลบำรุงรักษาหญ้าบริเวณที่ปลูกจนกว่าหญ้าเจริญงอกงามและแพร่กระจายคลุมพื้นที่โดยสม่ำเสมอและจะต้องขุดและกำจัดวัชพืชอื่นๆที่ไม่ต้องการออกจากบริเวณที่ปลูกหญ้า

๑๒.งานวัสดุกรอง

๑๒.๑ คำจำกัดความ/ความหมาย

วัสดุกรอง หมายถึง วัสดุคัดเลือกที่เป็นกรวดคละอย่างดีหรือกรวดผสมทรายคละกันอย่างดี โดยปราศจากเศษดินและสารที่เป็นอันตรายเจือปนหรือเป็นแผ่นใยสังเคราะห์ทำหน้าที่กรองและระบายน้ำที่ซึมผ่านชั้นดิน โดยมิยอมให้เศษมวลดินไหลผ่านออกมาเพื่อป้องกันการชะล้างและการกัดเซาะ

๑๒.๒ ข้อกำหนด/คุณสมบัติ

๑๒.๒.๑) วัสดุกรอง

๑) กรวดผสมทรายแบ่งตามประเภทการใช้งานเป็น ๒ ชนิด

๑.๑) ชนิดที่ ๑ ใช้รองพื้นระหว่างดินกับหินใหญ่มีขนาดคละกันดังนี้

ตะแกรงมาตรฐานอเมริกัน	% ผ่านตะแกรงโดยน้ำหนัก
๓ นิ้ว	๑๐๐
๑ ½ นิ้ว	๘๐-๑๐๐
¾ นิ้ว	๔๕-๗๕
๓/๘ นิ้ว	๓๕-๔๕
เบอร์ ๘	๒๕-๓๕
เบอร์ ๔๐	๑๕-๒๕
เบอร์ ๑๐๐	๐-๒๐
เบอร์ ๒๐๐	๐-๕

๑.๒) ชนิดที่ ๒ ใช้เป็นวัสดุกรองมีขนาดคละกันดังนี้

ตะแกรงมาตรฐานอเมริกัน	% ผ่านตะแกรงโดยน้ำหนัก
๑ ½ นิ้ว	๑๐๐
¾ นิ้ว	๗๐-๘๕
๓/๘ นิ้ว	๖๕-๗๕
เบอร์ ๔	๖๐-๗๐
เบอร์ ๓๐	๓๕-๕๐
เบอร์ ๕๐	๒๕-๔๐
เบอร์ ๑๐๐	๐-๓๐
เบอร์ ๒๐๐	๐-๕

๒) กรวดใช้เป็นวัสดุกรองในการทำ Toe Drain มีขนาดคละกันดังนี้

ตะแกรงมาตรฐานอเมริกัน	% ผ่านตะแกรงโดยน้ำหนัก
๓ นิ้ว	๑๐๐
๑ ½ นิ้ว	๗๕-๙๕
¾ นิ้ว	๕๕-๗๕
๓/๘ นิ้ว	๐-๕๕
เบอร์ ๔	๐

๓) แผ่นใยสังเคราะห์ต้องเป็นชนิด Non-Woven ที่มีกรรมวิธีการผลิตแบบ Needlepunch ที่ผลิตจากเส้นใย Polypropylene ที่มีความยาวต่อเนื่องกันทั้งผืน (Continuous Filament) ความยาวของเส้นใยโดยเฉลี่ยจะยาวกว่า ๘ ซม. หรือแบบ Thermally Bonded ซึ่งใช้วัสดุที่ผลิตขึ้นใหม่ทั้งหมดแบ่งตามประเภทการใช้งานเป็น ๒ ชนิด ดังนี้

๓.๑) ชนิดที่ ๑ ใช้กับงานปูคลุมวัสดุกรอง

คุณสมบัติ	ข้อกำหนด
ค่า CBR.PUNCTURE (EN ISO ๑๒๒๓๖,BS ๖๙๐๖ : PART ๔, ASTM D ๖๒๔๑)	ไม่น้อยกว่า ๑๔๕๐ N
ค่า MASS PER UNIT AREA	ไม่น้อยกว่า ๑๓๐ g/m^{๒}
ค่า WATER FLOW RATE (BN ๖๙๐๖ : PART ๓, ASTM D ๔๔๙๑)	ไม่น้อยกว่า ๘๕ l/m^{๒} sec (๑๐ cm-head)
ค่า TENSILE STRENGTH (EN ISO ๑๐๓๑๙, BS ๖๙๐๖ : PART ๑, ASTM D ๔๕๙๕)	ไม่น้อยกว่า ๗.๕ K N/m. (WIDTH)
ค่า PORE SIZE O๙๐$_{w}$หรือ O๙๐$_{d}$ (ASTM D ๔๗๕๑, BS ๖๙๐๖ PART ๒ AOS ๐๙๐)	ไม่น้อยกว่า ๑๑๐ µm.

๓.๒) ชนิดที่ ๒ ใช้รองพื้นหินใหญ่

คุณสมบัติ	ข้อกำหนด
ค่า CBR. PUNCTURE (EN ISO ๑๒๒๓๖, BS ๖๙๐๖ : PART ๔, ASTM D ๖๒๔๑)	ไม่น้อยกว่า ๒๒๐๐ N
ค่า MASS PER UNIT AREA	ไม่น้อยกว่า ๑๘๐ g/m^{๒}
ค่า WATER FLOW RATE (BS ๖๙๐๖ : PART ๓, ASTM D ๔๔๙๑)	ไม่น้อยกว่า ๕๐ l/m.^{๒} sec (๑๐ cm-head)
ค่า TENSILE STRENGTH (EN ISO ๑๐๓๑๙, BS ๖๙๐๖ : PART ๑, ASTM D ๔๕๙๕)	ไม่น้อยกว่า ๑๒.๕ K N/m. (WIDTH)
ค่า PORE SIZE O๙๐$_{w}$หรือ O๙๐$_{d}$ (ASTM D ๔๗๕๑, BS ๖๙๐๖ PART ๒ AOS ๐๙๐	ไม่มากกว่า ๙๐ µm.

๑๒.๒.๒ การปูวัสดุกรอง

๑) กรวดผสมทรายหรือกรวด

๑.๑) ก่อนปูวัสดุกรองต้องเตรียมฐานรากรองพื้นโดยขุดปรับแต่งให้มีความลาดและขอบเขตตามที่กำหนดไว้ในแบบถ้าขุดเกินไปจะต้องใช้วัสดุรองพื้นใส่ลงไปให้เต็ม

๑.๒) กรวดใช้ทำวัสดุกรอง Toe Drain การถมบดอัดจะต้องทำเป็นชั้นๆความหนาชั้นละไม่เกิน ๐.๕๐ เมตรบดอัดโดยใช้รถบดอัดล้อเหล็กบดทับไม่มาอย่างน้อย ๔ เที่ยวบดอัดแน่นมีความหนาแน่นสัมพัทธ์(Relative Density) ไม่ต่ำกว่า ๗๕ % และมีความหนาแน่นสัมพัทธ์เฉลี่ยไม่ต่ำกว่า ๙๐ %

๑.๓) ในกรณีที่หยุดการถมวัสดุกรองเป็นเวลานานและเริ่มถมใหม่ให้ทำการขุดผิวหน้าเดิมให้ขรุขระแล้วบดอัดก่อนหลังจากนั้นจึงลงวัสดุที่จะถมขึ้นใหม่ต่อไป

๒) แผ่นใยสังเคราะห์

๒.๑) ขณะวางหินลงบนแผ่นใยสังเคราะห์จะต้องไม่ทำให้เกิดการฉีกขาดหรือเกิดการเคลื่อนตัวของแผ่นใยสังเคราะห์จนทำให้เคลื่อนตัวออกจากบริเวณที่ต้องการระบุด้านมุมของการปูแผ่นใยให้พับขึ้นครึ่งเท่าของความหนาหินหรือคาน คสล.

๒.๒) ไม่อนุญาตให้สิ่งขับเคลื่อนทุกชนิดผ่านไปบนแผ่นใยสังเคราะห์หลังจากการเรียงหินแล้ว

๒.๓) ก่อนวางหินบนแผ่นใยสังเคราะห์จะต้องตอกหมุดยึดให้แน่นและเรียงหินเริ่มจากบริเวณที่อยู่ด้านล่างก่อน

๒.๔) การเรียงหินห้ามยกก้อนหินสูงกว่า ๐.๕๐ ม. ถ้าหากมีการปูหินด้วยเครื่องจักรโดยตรงจะมีหินก้อนเล็กปูรองรับหนาไม่น้อยกว่า ๐.๑๕ ม.

๒.๕) การต่อเชื่อมแผ่นใยสังเคราะห์ทำได้ ๒ วิธีดังนี้

๒.๕.๑) การต่อโดยการให้แผ่นเหลื่อมกัน (Overlapping) ระยะทาบของแผ่นใยไม่น้อยกว่า ๐.๕๐ ม.

๒.๕.๒) การเย็บ (Sewing) ให้ทำการเย็บแบบต่อเนื่องโดยใช้ด้าย Polyester หรือ Nylon ทำการเย็บแบบต่อเนื่อง

๑๒.๒.๓ การตรวจสอบคุณสมบัติ

๑) การเก็บตัวอย่างทดสอบ

๑.๑) สุ่มเก็บตัวอย่างกรวดหรือกรวดผสมทรายจำนวน ๕๐ กิโลกรัมเพื่อทดสอบสัดส่วนคละ

๑.๒) จัดเตรียมเอกสารรับรองมาตรฐานการผลิตและหรือผลการทดสอบคุณสมบัติของแผ่นใยสังเคราะห์ตามข้อกำหนดในแบบ

๒) รายงานผล

๒.๑) ผลการทดสอบคุณสมบัติของกรวดและหรือกรวดผสมทรายให้คณะกรรมการตรวจรับพัสดุในงานจ้างก่อสร้างเห็นชอบก่อนนำไปใช้งาน

๒.๒) ผลการตรวจสอบคุณสมบัติของแผ่นใยสังเคราะห์ให้คณะกรรมการตรวจรับพัสดุในงานจ้างก่อสร้างเห็นชอบก่อนนำไปใช้งาน

๑๓.งานตอกเสาเข็ม

๑๓.๑ คำจำกัดความ/ความหมาย

เสาเข็มคอนกรีตจะต้องไม่นำไปตอกจนกว่าคอนกรีตจะรับกำลังกดที่น้อยที่สุดตามที่ระบุไว้ได้ จะต้องมีการระมัดระวังในการป้องกันความเสียหายที่เกิดขึ้นกับตัวเข็ม ตัวเข็มจะต้องไม่ถูกแรงดึงหรืองอหรือแรงกระทำที่ทำให้คอนกรีตถูกกระแทกและแตกแยกออกจากกัน ห้ามมิให้ตอกเข็มภายในรัศมี ๓๐ เมตร ของโครงสร้างที่เป็น Structural Concrete จนกว่าสิ่งก่อสร้างดังกล่าวนั้นจะมีอายุไม่น้อยกว่า ๗ วัน การตอกเข็มทุกครั้งจะต้องมีผู้ควบคุมงานของผู้ว่าจ้างอยู่เสมอไป

๑๓.๑.๑ การกำหนดตำแหน่ง จะต้องตรวจสอบตำแหน่งและระยะห่างของเสาเข็มให้ถูกต้องตามแบบอย่างระมัดระวังก่อนที่จะทำการตอกเสาเข็มลงไป

๑๓.๑.๒ ความคลาดเคลื่อนที่ยอมรับ ในกรณีที่เป็นการตอกเสาเข็มตรง แกนเสาเข็มจะเบนออกจากแนวดิ่งได้ไม่เกิน ¼ นิ้ว ต่อความยาวของเสาเข็ม ๑ ฟุต (๖ ม.ม. ต่อความยาวของเสาเข็ม ๓๐ ซม.) ในกรณีที่เป็นการตอกเสาเข็มเอียง แกนของเสาเข็มจะเบนออกจากแนวเอียงที่กำหนดให้ไม่เกิน ½ นิ้ว ต่อความยาวของเสาเข็ม

๑ ฟุต (๑๒.๕ ม.ม. ต่อความยาวของเสาเข็ม ๓๐ ซม.) ในกรณีใดๆ ก็ตามจุดศูนย์กลางของหัวเสาเข็มจะต้องไม่เบี่ยงเบนออกจากจุดที่กำหนดไว้ในแบบเกินกว่า ๔ นิ้ว (๑๐ ซม.)

๑๓.๑.๓ การตอกเข็มต่อเนื่องกัน การตอกเข็มแต่ละต้นจะต้องให้ลูกตุ้มตอกติดต่อกัน ไปตั้งแต่การตอกครั้งแรก โดยปราศจากการหยุด จนเสาเข็มจมดินได้ระดับที่ถูกต้อง นอกจาจะมีเหตุสุดวิสัยเกิดขึ้น การตอกให้ตอกจากกึ่งกลางของฐานรากออกไปทั้งสองข้าง หากมีการลอยตัวของเสาเข็ม ให้กดเสาเข็มให้จมดินจนได้ระดับที่ถูกต้อง

๑๓.๑.๔ ความลึกของเข็มที่ตอกลงไป เสาเข็มจะต้องตอกลงไปให้ลึกจนถึงระดับที่ได้กำหนดไว้ ในกรณีที่ตอกเสาเข็มตอกลึกลงไปถึงระดับที่กำหนดไว้แล้ว แต่ไม่สามารถรับน้ำหนักตามที่ต้องการที่กำหนดไว้ได้นั้น จะต้องดำเนินการอย่างใดอย่างหนึ่งต่อไปนี้คือ

ก.จะต้องต่อความยาวของเสาเข็มเพิ่มขึ้นให้ติดต่อ และต้องตอกลงไปอีกภายหลังจากพ้นระยะการบ่มคอนกรีตและคอนกรีตสามารถรับกำลังกดได้ตามที่กำหนดไว้แล้ว จนกระทั่งเสาเข็มนั้นรับน้ำหนักตามที่กำหนดไว้ได้หรือ

ข.จะต้องเพิ่มจำนวนเสาเข็มตามผู้ควบคุมงานของผู้ว่าจ้างเห็นสมควร

๑๓.๑.๕ ข้อระมัดระวังเกี่ยวกับเสาเข็มแบบยาวเรียว การเคลื่อนย้ายและการตอกเข็มที่มีการยาวมาก (High Slenderness Ratio) จะต้องมีความระมัดระวังเป็นพิเศษในเรื่อง Overstress หรือแนวเข็มที่เบี่ยงเบนออกจากแนวดิ่งที่ถูกต้อง

๑๓.๑.๖ อัตราการรับน้ำหนักบรรทุกปลอดภัยที่น้อยที่สุดของเสาเข็ม ผู้รับจ้างจะต้องทำการคำนวณอัตราการรับน้ำหนักบรรทุกปลอดภัยน้อยที่สุดของเสาเข็มโดยให้เป็นที่ยอมรับกันทั่วไปและตามที่ผู้ควบคุมงานของผู้ว่าจ้างพิจารณาเห็นชอบ

ในกรณีที่อัตราการรับน้ำหนักบรรทุกปลอดภัยที่น้อยที่สุดของเสาเข็มที่คำนวณจากสูตรดังกล่าวข้างต้น อยู่ภายใต้อัตราการรับน้ำหนักบรรทุกปลอดภัยของเสาเข็มที่กำหนดไว้ในแบบ แต่หากผู้ควบคุมงานของผู้ว่าจ้างมีความเห็นว่าควรจะต้องตรวจสอบโดยการทดลองน้ำหนักบรรทุกบนเสาเข็มอีกเพื่อให้แน่ใจ ผู้รับจ้างต้องจัดทำให้โดยคิดค่าใช้จ่ายเพิ่มขึ้นเท่าที่ได้จ่ายไปจริงๆ เท่านั้น

๑๓.๑.๗ การตัดเสาเข็ม จะต้องตัดให้ผิวหน้าของเสาเข็มตั้งฉากกับความยาวของเสาเข็ม การตัดจะใช้ Pneumatic สกัด เลื่อย หรือเครื่องมืออื่นที่ได้รับการเห็นชอบจากผู้ควบคุมงานของผู้ว่าจ้าง ห้ามมิให้ตัดเสาเข็มโดยระเบิดเป็นอันขาด

๑๓.๑.๘ เศษและวัสดุที่ต้องตัดออกมาจากเสาเข็ม ผู้รับจ้างจะต้องรวบรวมและเป็นผู้นำไปทิ้งยังที่ที่ผู้ควบคุมงานของผู้ว่าจ้างกำหนดให้

๑๓.๑.๙ หัวเข็มที่ตอกผิดตำแหน่ง ห้ามมิให้ใช้เครื่องมือเครื่องใช้ใดๆ ดึงหรือดันให้เข้าสู่ตำแหน่งตามที่กำหนดไว้

๑๓.๑.๑๐ เครื่องบังคับเสาเข็ม ในการตอกเสาเข็มจะต้องมีเครื่องบังคับหรือเครื่องมือใดๆ ที่เหมาะสมเพื่อมิให้เข็มเคลื่อนทางด้านข้างจากตำแหน่งที่กำหนดไว้

๑๓.๑.๑๑ การถอนเข็มกลับของเสาเข็ม ในกรณีที่ตอกเข็มอยู่เป็นกลุ่มหรือมีระยะใกล้กัน จะต้องมีการตรวจสอบดูการถอนกลับหรือเคลื่อนย้ายจากตำแหน่งเดิมของเสาเข็ม ถ้าเสาเข็มมีการถอนกลับหรือเคลื่อนย้ายจากตำแหน่งเดิมเกิดขึ้น จะต้องทำการแก้ไขให้เสาเข็นเหล่านั้นอยู่ในตำแหน่งและระดับเดิมหรือสามารถรับน้ำหนักบรรทุกของเสาเข็มได้ตามที่กำหนดไว้อย่างใดอย่างหนึ่งหรือทั้งสองอย่าง

๑๓.๒ การถอนเสาเข็มสำหรับการตรวจสอบ

ควบคุมงานของผู้ว่าจ้างมีสิทธิ์ที่จะทำให้ผู้รับจ้างทำการถอนเสาเข็มที่มีความสงสัยออก เพื่อตรวจสอบสภาพของเสาเข็ม เสาเข็มนั้นเมื่อถอนขึ้นมาแล้วไม่ว่าจะมีความเสียหายหรือไม่ก็ถือว่าเป็นเข็มที่ใช้ไม่ได้แล้ว

๑๓.๓ เสาเข็มที่ชำรุดในระหว่างการตอก หรือไม่อยู่ในตำแหน่งตามที่ระบุไว้

เสาเข็มที่ชำรุดหรือไม่อยู่ในตำแหน่งตามที่ระบุไว้ในแบบจะต้องถอนออก และตอกเสาเข็มใหม่แทน หรือจะตัดทิ้งแล้วตอกเสาเข็มใหม่ลงไปแทนจุดใกล้เคียง โดยมีขนาดของหัวเข็มใหญ่ขึ้นกว่าเดิมตามที่จะกำหนด โดยผู้รับจ้างจะต้องเป็นผู้ออกค่าใช้จ่ายเองทั้งหมด

๑๓.๔ ระดับของหัวเข็ม

ระดับของหัวเข็มทุกๆ ต้นที่ครอบด้วย Pile-cap จะต้องยื่นเข้าไปใน Pile-cap ตามที่กำหนดไว้ในแบบ ผู้รับจ้างจะต้องตรวจสอบระดับของเสาเข็มและแสดงแบบของระดับของช่วงห่างของหัวเข็มด้วย ถ้าปรากฏว่ามีความคลาดเคลื่อนเกินกว่า ๐.๑๐ เมตร จะต้องทำการแก้ไขตามคำแนะนำของผู้ควบคุมงานของผู้ว่าจ้าง

๑๓.๕ บันทึกการตอกเสาเข็ม

ผู้รับจ้างจะต้องจัดทำบันทึกแสดงการตอกเสาเข็มทุกต้นโดยสมบูรณ์ รายงานบันทึกการตอกเสาเข็มจะต้องประกอบด้วยขนาด ตำแหน่ง และระดับของปลายเสาเข็มทั้งก่อนและหลังการตอกเสาเข็ม ในบันทึกจะต้องรวมถึงระยะการจมของเสาเข็มโดยเฉลี่ยแต่ละต้นเมื่อทำการตอกสิบครั้งสุดท้าย การเก็บบันทึกการตอกเสาเข็มของหมู่หรือกลุ่มใดๆ ก็ตามจะต้องทำติดต่อกันตั้งแต่เริ่มจนกระทั่งตอกเสาเข็มเสร็จ ในกรณีที่ทำการตอกในสถานที่ที่ได้ทดสอบไว้แล้วว่าจะมีการเปลี่ยนแปลงระยะการจมของเสาเข็ม ในการตอกแต่ละครั้งการเก็บระยะการจมของเสาเข็มในระหว่างการตอกจะต้องกระทำตลอดความยาวของเสาเข็ม

๑๓.๖ การจัดทำผังเสาเข็มที่ได้ตอกไปแล้ว

ภายใน ๒ สัปดาห์หลังจากตอกเสาเข็มแล้วเสร็จ หรือภายใน ๒ สัปดาห์ หลังจากการเปิดหน้าดินจนถึงหัวเสาเข็มแล้ว ผู้รับจ้างจะต้องจัดทำผังแสดงตำแหน่งเสาเข็มที่ได้ตอกไปแล้วทุกต้น โดยมีความละเอียดถึง ๐.๑๐ ม.

๑๓.๗ การทดลองน้ำหนักบรรทุกบนเสาเข็ม

๑๓.๗.๑ ผู้รับจ้างต้องทำการทดลองน้ำหนักบรรทุกเสาเข็มตามวิธีการในข้อ ๑๓.๗.๔ และผู้ควบคุมงานของผู้ว่าจ้างเป็นผู้กำหนดตำแหน่งของเข็มที่จะทำการทดลองให้

ในกรณีที่ไม่ได้ระบุความต้องการให้ทำการทดลองน้ำหนักบรรทุกบนเสาเข็มไว้ก่อน แต่ในระหว่างการก่อสร้างได้ดำเนินไป หากผู้ควบคุมงานของผู้ว่าจ้างเห็นสมควร ที่จะได้มีการทดลองน้ำหนักบรรทุกของเข็ม ผู้รับจ้างจะต้องดำเนินการให้โดยไม่คิดค่าใช้จ่ายเพิ่มขึ้น โดยใช้วิธี ดังนี้

๑๓.๗.๒ จำนวนและตำแหน่งของเข็มที่จะทำการทดลอง ผู้ควบคุมงานของผู้ว่าจ้างจะต้องเป็นผู้กำหนดจำนวนและตำแหน่งของเข็มที่จะทำการทดลองให้

๑๓.๗.๓ เครื่องมือเครื่องใช้ในการทดลอง จะต้องเหมาะสมที่จะนำมาใช้งานและต้องได้รับความเห็นชอบจากผู้ควบคุมงานของผู้ว่าจ้างก่อน

๑๓.๗.๔ วิธีการทดลอง (Load Test)

ก. **Seismic Test** การทดสอบเสาเข็มโดยวิธี Seismic Test เป็นการทดสอบเพื่อประเมินสภาพความสมบูรณ์ตลอดความยาวของเสาเข็ม การทดสอบวิธีนี้เป็นการการทดสอบที่สะดวก รวดเร็ว และค่าใช้จ่ายต่ำ จึงเป็นที่นิยมใช้ในการตรวจสอบความสมบูรณ์ของเสาเข็มในขั้นต้น การทดสอบนี้สามารถดำเนินการได้ทั้งใน เสาเข็มคอนกรีตอัดแรง และเสาเข็มเจาะหล่อกับที่ โดยทดสอบความสมบูรณ์ของเสาเข็มตามมาตรฐาน ASTM D๕๘๘๒-๐๗

๑๓.๗.๕ การรายงานผลการทดลองเข็ม ในรายงานผลการทดลองเข็ม จะต้องประกอบด้วยหัวข้อ ต่อไปนี้

ก. ลักษณะของดิน ณ จุดที่ทำการทดลอง

ข. ลักษณะของเสาเข็มที่ทำการตอกทดลอง และรายงานผลการตอกเข็ม ซึ่งประกอบด้วยจำนวน Blows Per Foot ตั้งแต่เริ่มต้นจนกระทั่งถึงการจมของเสาเข็มที่ทำการตอก ๑๐ ครั้งสุดท้ายที่เสาเข็มจะจมถึงระดับตามที่กำหนด

ค.ลักษณะของลูกตุ้มที่ใช้ในการตอกเข็ม และระยะเวลาทั้งหมดที่ใช้ในการตอกเสาเข็มทดลอง

ง. จัดทำตารางแสดงน้ำหนักบรรทุกเป็นเมตริกตัน และผลการอ่านค่า Settlement ละเอียดถึง ๐.๐๐๑ นิ้ว ตลอดระยะเวลาที่ใส่น้ำหนักบรรทุกและใส่น้ำหนักบรรทุก

จ. จัดทำ Graph แสดงผลการทดลองในรูปของ Time – Load , Settlement

ฉ. ถ้ามีเหตุการณ์ผิดปรกติเกิดขึ้นในระหว่างการตอกเสาเข็มทดลองหรือในระหว่างทำการทดลอง ให้ระบุไว้ในหมายเหตุด้วยว่าเกิดขึ้นอย่างไร

ช. เมื่อทำการทดลองเสาเข็มเสร็จเรียบร้อยแล้ว การกำหนดความยาวของเสาเข็มที่จะใช้ก่อสร้างจริง จะต้องได้รับความเห็นชอบจากผู้ควบคุมงานของผู้ว่าจ้างเสียก่อน

๑๔.๑ แผงเซลล์แสงอาทิตย์

แผงเซลล์แสงอาทิตย์ต้องได้รับมาตรฐานผลิตภัณฑ์อุตสาหกรรม มอก.๖๑๒๑๕ และ มอก.๒๕๘๐

๑๔.๒ การดำเนินการติดตั้งแผงเซลล์แสงอาทิตย์

๑. ผู้รับจ้างจะต้องติดตั้งแผงเซลล์แสงอาทิตย์ ชนิดผลึกซิลิคอน (Crystalline silicon) มีพิกัดกำลังไฟฟ้าขาออกสูงสุด (Maximum Power Output) ไม่น้อยกว่า ๖๐๐ วัตต์ต่อแผง และมีประสิทธิภาพในการทำงาน (Module efficiency) ไม่น้อยกว่า ร้อยละ ๒๐ ที่เงื่อนไขการทดสอบตามมาตรฐาน STC (Standard Test Condition) ได้แก่ ที่พลังงานแสงแดด (Irradiance condition) ๑,๐๐๐ วัตต์ต่อตารางเมตร ที่อุณหภูมิโดยรอบ ๒๕ องศาเซลเซียส และ ที่ค่าสเปกตรัมของแสงผ่านชั้นบรรยากาศหนา ๑.๕ เท่า (Air mass = ๑.๕) และแผงฯ ต้องมีค่าแรงดันไฟฟ้าสูงสุดในระบบเมื่อต่ออนุกรม (Maximum system voltage) ไม่น้อยกว่า ๑,๒๐๐ โวลต์

๒. แผงเซลล์แสงอาทิตย์ภายในต้องมีการผนึกด้วยด้วยสารกันชื้น (Ethylene Vinyl Acetate: EVA) หรือวัสดุที่เทียบเท่าหรือดีกว่า ด้านหน้าแผงฯปิดทับด้วยกระจกนิรภัยแบบใส (Tempered glass) หรือวัสดุอื่นที่มีคุณสมบัติดีกว่าและทนต่อรังสีอัลตราไวโอเลต (UV) ได้ตลอดอายุการใช้งานของแผงฯ ด้านหลังของแผงฯติดตั้งกล่องรวมสายไฟ (Junction Box หรือ Terminal Box) ที่มั่นคงแข็งแรงทนต่อสภาพอากาศและสภาวะแวดล้อมการใช้งานภายนอกอาคารได้ดี มีอายุการใช้งานยืนยาวเทียบเท่าแผงฯ และมีระดับมาตรฐานการป้องกันการซึมของน้ำ IP๖๘ ซึ่งผลิตพร้อมมาจากโรงงานผู้ผลิตแผงฯ กล่องรวมสายไฟจะต้องมีบายพาสไดโอดเบ็ดเสร็จ (Integrated Bypass Diode) ต่ออยู่ภายในเพื่อช่วยให้การไหลของกระแสไฟฟ้าเป็นปกติกรณีเกิดเงาบังทับเซลล์ใดเซลล์หนึ่ง (Hot spot) การประกอบขั้วต่อสายกล่องรวมสายไฟต้องมีการประกอบภายในขบวนการผลิตเดียวกันกับแผงฯตั้งแต่ต้นจนจบถึงขั้นตอนบรรจุหีบห่อ กรอบของแผงฯต้องทำจากวัสดุโลหะปลอดสนิม (Anodized Aluminum Alloy) ความสูงขอบเฟรมไม่น้อยกว่า ๓๕ มิลลิเมตร และแผงฯทุกแผงต้องแสดงชื่อ "กรมทรัพยากรน้ำ" สลักบนกรอบด้านบนซ้ายและด้านล่างขวา

๓. แผงเซลล์แสงอาทิตย์ทุกชุดที่เสนอราคาต้องเป็นผลิตภัณฑ์ที่มีเครื่องหมายการค้าเดียวกัน มีรุ่นการผลิต เดียวกัน มีค่ากำลังไฟฟ้าสูงสุดเหมือนกัน และ ผลิตภัณฑ์ได้ใบรับรอง MiT (Made in Thailand) โดยสภาอุตสาหกรรมแห่งประเทศไทย (ส.อ.ท.) มีหนังสือรับรองคุณภาพแผงฯ (Product Warranty) ไม่น้อยกว่า ๑๐ ปี และ มีหนังสือยืนยันการรับประกันกำลังผลิตไฟฟ้า (Linear performance warranty) ไม่น้อยกว่าร้อยละ ๘๐

ในช่วงเวลา ๒๕ ปี รับรองโดยโรงงานผู้ผลิตแผงฯ เพื่อให้คณะกรรมการตรวจพิจารณาในวันที่ยื่นเอกสารพร้อมใบเสนอราคา

๔. แผงเซลล์แสงอาทิตย์ต้องได้รับการรับรองจากบริษัทกำจัดขยะในประเทศไทยว่าสามารถนำไปแปรใช้ใหม่ (Recycle) ไม่เกิดเป็นภาวะมลพิษให้กับหน่วยงานและแสดงเครื่องหมายหรือข้อความการรับรองของบริษัทฯบนแผงฯ พร้อมแนบเอกสารแสดงขั้นตอนและกระบวนการกำจัดขยะจากบริษัทกำจัดขยะในประเทศไทย โดยบริษัทฯต้องได้รับใบอนุญาตประกอบกิจการโรงงาน (รง.๔) ประกอบกิจการคัดแยกวัสดุที่ไม่ใช้แล้วประเภทเครื่องใช้ไฟฟ้าและอุปกรณ์อิเล็กทรอนิกส์เพื่อนำกลับมาใช้ประโยชน์ใหม่ และได้รับรองมาตรฐาน ISO ๑๔๐๐๑ พร้อมแนบเอกสารประกอบ ให้คณะกรรมการตรวจพิจารณาในวันที่ยื่นเอกสารพร้อมใบเสนอราคา

๕. โรงงานผู้ผลิตแผงเซลล์แสงอาทิตย์จะต้องจดทะเบียนนิติบุคคลภายใต้กฎหมายไทย สถานที่ผลิตต้องอยู่ในประเทศไทย ได้รับใบอนุญาตประกอบกิจการโรงงาน รง.๔ หรือ กนอ. ๐๓/๒ ระบุประกอบกิจการประกอบและจำหน่ายแผงเซลล์แสงอาทิตย์ โรงงานผลิตต้องได้รับมาตรฐาน ISO ๙๐๐๑ ISO ๑๔๐๐๑ และ ISO ๔๕๐๐๑ พร้อมยื่นเอกสารแสดงข้อมูลดังกล่าวลงนามรับรองโดยผู้มีอำนาจ พร้อมหนังสือรับรองนิติบุคคลที่ออกไม่เกิน ๖ เดือน เพื่อให้คณะกรรมการตรวจพิจารณาในวันที่ยื่นเอกสารพร้อมใบเสนอราคา

๖. กรณีวัดปริมาณงานและการจ่ายเงินแผงเซลล์แสงอาทิตย์ ให้วัดปริมาณงานเป็นหน่วยตามที่ระบุแสดงในใบแจ้งปริมาณและราคาตามที่กำหนดในแบบ และการจ่ายเงิน กรมทรัพยากรน้ำจะจ่ายค่าจ้างต่อหน่วยของงานแต่ละรายการที่ได้ทำสำเร็จจริงตามราคาต่อหน่วยที่กำหนดไว้ในใบแจ้งปริมาณงานและราคานี้เป็นจำนวนโดยประมาณเท่านั้น จำนวนปริมาณงานที่แท้จริงอาจจะมากหรือน้อยกว่านี้ก็ได้ ซึ่งผู้ว่าจ้างจะจ่ายเงินค่าจ้างให้แก่ผู้รับจ้างตามราคาต่อหน่วยของงานแต่ละรายการที่ได้ทำเสร็จจริง คู่สัญญาทั้งสองฝ่ายต่างตกลงที่จะไม่เปลี่ยนแปลงราคาต่อหน่วยหรือเรียกร้องค่าสินไหมทดแทนอันเกิดจากการที่จำนวนปริมาณงานในแต่ละรายการได้แตกต่างไปจากที่กำหนดไว้ในสัญญา ดังนี้

๑) จะจ่ายให้ตามราคาต่อหน่วยที่ตกลงในสัญญาโดยจะจ่ายให้ ๖๐% ของราคาหลังจากผู้รับจ้างดำเนินการนำแผงเซลล์แสงอาทิตย์ เข้ามาในบริเวณก่อสร้างและได้รับการอนุมัติจากคณะกรรมการตรวจรับพัสดุในงานจ้างก่อสร้าง

๒) จะจ่ายให้ตามราคาต่อหน่วยที่ตกลงในสัญญาโดยจะจ่ายให้ ๓๐% ของราคาหลังจากผู้รับจ้างดำเนินการติดตั้งแผงเซลล์แสงอาทิตย์ เรียบร้อย และได้รับการอนุมัติจากคณะกรรมการตรวจรับพัสดุในงานจ้างก่อสร้าง

๓) จะจ่ายให้ตามราคาต่อหน่วยที่ตกลงกันในสัญญาโดยจะจ่ายให้ ๑๐% ของราคาหลังจากผู้รับจ้างดำเนินการทดสอบแผงเซลล์แสงอาทิตย์ และสามารถใช้งานได้ตามวัตถุประสงค์ และได้รับการอนุมัติจากคณะกรรมการตรวจรับพัสดุในงานจ้างก่อสร้าง

๑๕. เครื่องสูบน้ำหอยโข่งชนิดแนวนอนใบพัดเดี่ยวแบบ END Suction (Horizontal single-stage end-suction centrifugal pumps)

เครื่องสูบน้ำ ขนาดมอเตอร์ มอเตอร์ของเครื่องสูบน้ำขนาด ๗๕ kW สามารถสูบน้ำได้อัตรา ไม่น้อยกว่า ๔๘๐ ลบ.ม.ต่อชั่วโมง ที่แรงสูบส่งไม่น้อยกว่า ๓๐ เมตร

ชุดปั๊มและมอเตอร์จะต้องประกอบเป็นชุดสำเร็จมาจากโรงงานผู้ผลิตที่ได้รับรองระบบคุณภาพตามมาตรฐาน ISO๙๐๐๑ ISO๑๔๐๐๑ และ ISO ๕๑๙๙ หรือ EN ๗๓๓ ประสิทธิภาพของเครื่องสูบน้ำ ไม่น้อยกว่า ๗๐ % โดยมีรายละเอียดดังนี้

๑๕.๑ เครื่องสูบน้ำหอยโข่งชนิดแนวนอนใบพัดเดี่ยวแบบ END Suction (Horizontal single-stage end-suction centrifugal pumps) ขับด้วยมอเตอร์ไฟฟ้า

๑๕.๒ ตัวเครื่องสูบน้ำทำจากวัสดุเหล็กหล่อ (Cast Iron) หรือเทียบเท่า หรือดีกว่า

๑๕.๓ ใบพัดทำจากสแตนเลส ๓๐๔ หรือดีกว่า

๑๕.๔ เพลาทำจากเหล็กไร้สนิมมาตรฐาน AISI ๑.๔๐๓๑ หรือ AISI ๔๒๐ หรือดีกว่า

๑๕.๕ ซีลกันรั่วแบบ Mechanical Shaft Seal

๑๕.๖ เครื่องสูบน้ำจะต้องทนแรงดัน ณ จุดใช้งานได้สูงสุดถึง ๑๖ บาร์

๑๕.๗ เครื่องสูบน้ำสามารถใช้งานได้ดีในอุณหภูมิแวดล้อมสูงสุด ๖๐ ° C

๑๕.๘ มอเตอร์เป็นแบบ fan-cooled asynchronous

๑๕.๙ ระบบป้องกันมอเตอร์แบบ PTC Thermistor

๑๕.๑๐ ตัวมอเตอร์ Insulation Class F, Efficiency class IE๓

๑๕.๑๑ แรงดันไฟฟ้า เป็นชนิด ๓ เฟส ๓๘๐ V ความถี่ ๕๐ Hz.

๑๕.๑๒ ความเร็วรอบการทำงานไม่เกิน ๓,๐๐๐ rpm

๑๕.๑๓ มีระดับป้องกัน IP๕๕

๑.๑๕ ชุดปั๊มและมอเตอร์ได้รับเครื่องหมาย CE หรือ UL หรือมาตรฐาน ผลิตภัณฑ์อุตสาหกรรม (มอก.) หรือเทียบเท่า

กรณีวัดปริมาณงานและการจ่ายเงินชุดเครื่องสูบน้ำ (PUMP) ให้วัดปริมาณงานเป็นหน่วยตามที่ระบุแสดงในใบแจ้งปริมาณและราคาตามที่กำหนดในแบบ และการจ่ายเงิน กรมทรัพยากรน้ำจะจ่ายค่าจ้างต่อหน่วยของงานแต่ละรายการที่ได้ทำสำเร็จจริงตามราคาต่อหน่วยที่กำหนดไว้ในใบแจ้งปริมาณงานและราคานี้เป็นจำนวนโดยประมาณเท่านั้น จำนวนปริมาณงานที่แท้จริงอาจจะมากหรือน้อยกว่านี้ก็ได้ ซึ่งผู้ว่าจ้างจะจ่ายเงินค่าจ้างให้แก่ผู้รับจ้างตามราคาต่อหน่วยของงานแต่ละรายการที่ได้ทำเสร็จจริง คู่สัญญาทั้งสองฝ่ายต่างตกลงที่จะไม่เปลี่ยนแปลงราคาต่อหน่วยหรือเรียกร้องค่าสินไหมทดแทนอันเกิดจากการที่จำนวนปริมาณงานในแต่ละรายการได้แตกต่างไปจากที่กำหนดไว้ในสัญญา ดังนี้

๑) จะจ่ายให้ตามราคาต่อหน่วยที่ตกลงในสัญญาโดยจะจ่ายให้ ๖๐% ของราคาหลังจากผู้รับจ้างดำเนินการนำชุดเครื่องสูบน้ำ (PUMP) เข้ามาในบริเวณก่อสร้างและได้รับการอนุมัติจากคณะกรรมการตรวจรับพัสดุในงานจ้างก่อสร้าง

๒) จะจ่ายให้ตามราคาต่อหน่วยที่ตกลงในสัญญาโดยจะจ่ายให้ ๓๐% ของราคาหลังจากผู้รับจ้างดำเนินการติดตั้งชุดเครื่องสูบน้ำ (PUMP) เรียบร้อย และได้รับการอนุมัติจากคณะกรรมการตรวจรับพัสดุในงานจ้างก่อสร้าง

๓) จะจ่ายให้ตามราคาต่อหน่วยที่ตกลงกันในสัญญาโดยจะจ่ายให้ ๑๐% ของราคาหลังจากผู้รับจ้างดำเนินการทดสอบชุดเครื่องสูบน้ำ (PUMP) และสามารถใช้งานได้ตามวัตถุประสงค์ และได้รับการอนุมัติจากคณะกรรมการตรวจรับพัสดุในงานจ้างก่อสร้าง

๑๖. ชุดควบคุมระบบสูบน้ำ

๑๖.๑ เครื่องแปลงกระแสไฟฟ้าสำหรับแปลงไฟฟ้าจากแผงเซลล์แสงอาทิตย์ (DC) หรือระบบไฟฟ้ากระแสตรง ให้สามารถใช้ได้กับเครื่องสูบน้ำแบบผิวดิน ไฟฟ้ากระแสสลับ (AC) แบบ ๓ เฟส ๓๘๐-๔๑๕ โวลต์ ขนาดไม่น้อยกว่า ๗๕ kw ผลิตจากโรงงานที่ได้รับการรับรองระบบคุณภาพตามมาตรฐาน ISO ๙๐๐๑, ISO๑๔๐๐๑ และISO๔๕๐๐๑ และได้รับเครื่องหมาย CE หรือ UL หรือ มอก. พร้อมทั้งแนบผลรายงานการทดสอบ CE หรือ UL หรือ มอก. ประกอบการพิจารณา

๑๖.๒ มีระบบฟังก์ชันแบบ MPPT (Maximum power point tacking) สามารถทำงานได้อัตโนมัติเมื่อมีพลังงานจาก Solar cell

๑๖.๓ มีระบบป้องกันความเสียหายในกรณีมอเตอร์เครื่องสูบน้ำหมุนช้าโดยการตั้งค่าความถี่ขั้นต่ำได้ (min frequency)

๑๖.๔ สามารถรับพลังงานจากไฟฟ้ากระแสสลับ แบบ ๓ เฟส ๓๘๐-๔๑๕ โวลต์ ได้

๑๖.๕ ชุดควบคุมพร้อมจอแสดงค่าการทำงาน จะต้องมีระดับการป้องกันฝุ่นและน้ำไม่น้อยกว่า IP๕๕ พร้อมแนบสำเนาผลการทดสอบไม่น้อยกว่า ๗๕ กิโลวัตต์ จากสถาบันในประเทศไทย ที่ได้รับการยอมรับจากสำนักงานมาตรฐานอุตสาหกรรม (มอก.)

๑๖.๖ มีฟังก์ชั่นการควบคุม (Voltage limits) ไม่ให้แรงดันขาเข้าเกิน หรือต่ำกว่าที่กำหนด (Over voltage/Under voltage) เพื่อป้องกันความเสียหาย สูงเกินค่าที่กำหนด

๑๖.๗ มีฟังก์ชั่นกรณีน้ำไม่ไหลเข้าปั๊ม (Dry run)

๑๖.๘ มีจอแสดงค่าการทำงาน จำนวนรอบการทำงานของมอเตอร์ ค่ากระแสไฟฟ้า (A) ค่าแรงดันไฟฟ้ากระแสตรง (VDC) และค่าความถี่ของมอเตอร์ (Hz) ที่เป็นส่วนหนึ่งของชุดควบคุมการทำงาน ไม่ใช่เป็นอุปกรณ์แยกชิ้นส่วน

๑๖.๙ ให้ติดตั้งอุปกรณ์กรองคลื่นความถี่ไฟฟ้ากระแสสลับเพื่อให้มอเตอร์เครื่องสูบน้ำทำงานได้อย่างราบรื่น (Sine wave filer)

๑๗. ตู้ควบคุมระบบสูบน้ำ

สำหรับระบบขนาด ๑๘.๕kW -๑๑๐kW

เป็นตู้โลหะ ทำจากแผ่นโลหะ ความหนา ไม่น้อยกว่า ๑.๐ มิลลิเมตร ทาสีกันสนิมและพ่นสีพื้นเป็นสีเทาหรือสีโทนสีอ่อน ด้านหลังตู้เป็นโครงเหล็กเจาะรู้สำหรับใช้ยึดติดตั้งกับผนัง ด้านหน้าตู้เป็นบานฝาเปิด-ปิดด้านเดียว หรือ สองด้าน มีตัวล็อคฝาปิด พื้นฝาตัดเป็นช่องที่มีสัดส่วนเหมาะสม โดยติดกรอบยางหรือวัสดุอื่น ๆ ที่มีคุณภาพเทียบเท่า หรือดีกว่า มีระดับการป้องกันฝุ่น-น้ำ IP๕๕ หรือดีกว่า พร้อมติดตั้งพัดลมระบายอากาศ (ดูดเข้า/ดูดออก) ขนาด ๖ นิ้ว จำนวน ๒ ตัว

ภายในตู้ ประกอบด้วยอุปกรณ์ ดังต่อไปนี้

๑.๑ เบรกเกอร์ชนิด กระแสตรง (DC) **เฉพาะกรณีพลังงานแสงอาทิตย์**

- สามารถรับแรงดันไฟฟ้ากระแสตรงจากแผงเซลล์แสงอาทิตย์ได้
- เบรกเกอร์ตัดต่อสามารถรับกระแสตรงได้
- มีลักษณะแบบมือบิดหรือแบบยกขึ้น-ลง ผลิตตามมาตรฐานสากล IEC หรือ CE หรือ UL หรือ มอก.

๑.๒ Main Circuit Breaker สำหรับควบคุมเครื่องสูบน้ำ

- มีลักษณะแบบมือบิดหรือแบบยกขึ้น-ลง ผลิตตามมาตรฐานสากล IEC หรือ CE หรือ UL หรือ มอก.
- จำนวนขั้วต่อสาย ๓/๔ poles เป็นชนิดใช้กับระบบไฟฟ้า ๓ Phase ๓๘๐-๔๐๐V. ๕๐ Hz
- มีพิกัดกระแสลัดวงจร Icu ไม่น้อยกว่า ๑๐ kA.
- มีพิกัดกระแส Ampere trip, AT ไม่น้อยกว่า ๑.๒๕ เท่าของพิกัดกระแสจ่ายออกสูงสุดของปั๊มสูบน้ำ

๑.๓ อุปกรณ์ป้องกันคลื่นไฟฟ้ากระโชก (Surge protector) AC และหรือ DC (ถ้ามี)

- เป็นชนิดที่ใช้กับระบบไฟฟ้ากระแสตรง.
- สามารถป้องกันคลื่นไฟฟ้ากระโชกแบบ Transient และแรงดันไฟฟ้าเหนี่ยวนำในสายตัวนำเนื่องจากฟ้าผ่า ที่กระแสไฟฟ้าสูงสุดไม่น้อยกว่า ๔๐ kA
- มีคุณสมบัติการป้องกันหรือระบุ Mode of protection ต้องสามารถป้องกัน Phase กับ Ground (L-G), Neutral กับ Ground(N-G), Phase กับ Neutral (L-N)
- เป็นผลิตภัณฑ์ที่มีคุณสมบัติ หรือผลิตตามมาตรฐาน ANSI/IEEE หรือมาตรฐานอื่นที่เทียบเท่า

๑.๔ เบรกเกอร์ชนิด กระแสสลับ (AC)

- สามารถรับแรงดันไฟฟ้ากระแสสลับ (AC) ๓๘๐-๔๑๕ V ได้
- เบรกเกอร์จะต้องมีพิกัดกระแส Ampere trip (AT) ไม่น้อยกว่า ๑.๒๕ เท่าของพิกัดกระแสจ่ายเข้าสูงสุดของอินเวอร์เตอร์
- มีลักษณะแบบมือบิดหรือแบบยกขึ้น-ลง ผลิตตามมาตรฐานสากล IEC หรือ CE หรือ UL หรือ มอก.

๑.๕ สายไฟเชื่อมต่อระบบ

- สายไฟที่ใช้สำหรับเชื่อมต่อระบบจากแผงเซลล์แสงอาทิตย์เชื่อมต่อกับเครื่องควบคุมเป็นชนิด PV๑-F เฉพาะกรณีพลังงานแสงอาทิตย์
- สายไฟที่ใช้สำหรับตู้ควบคุมไปถึงตัวเครื่องสูบน้ำให้ใช้สายไฟ VCT, ๐.๖/๑KV-CV หรือ NYY โดยเดินสายในท่อ PVC, ท่อ HDPE หรือ ท่อโลหะมีความเรียบร้อยและสวยงาม
- สายไฟที่ใช้มีคุณภาพดี ทนต่อสภาพอากาศได้เป็นอย่างดี

กรณีวัดปริมาณงานและการจ่ายเงินชุดตู้ควบคุมระบบสูบน้ำ ให้วัดปริมาณงานเป็นหน่วยตามที่ระบุแสดงในใบแจ้งปริมาณและราคาตามที่กำหนดในแบบ และการจ่ายเงิน กรมทรัพยากรน้ำจะจ่ายค่าจ้างต่อหน่วยของงานแต่ละรายการที่ได้ทำสำเร็จจริงตามราคาต่อหน่วยที่กำหนดไว้ในใบแจ้งปริมาณงานและราคานี้เป็นจำนวนโดยประมาณเท่านั้น จำนวนปริมาณงานที่แท้จริงอาจจะมากหรือน้อยกว่านี้ก็ได้ ซึ่งผู้ว่าจ้างจะจ่ายเงินค่าจ้างให้แก่ผู้รับจ้างตามราคาต่อหน่วยของงานแต่ละรายการที่ได้ทำเสร็จจริง คู่สัญญาทั้งสองฝ่ายต่างตกลงที่จะไม่เปลี่ยนแปลงราคาต่อหน่วยหรือเรียกร้องค่าสินไหมทดแทนอันเกิดจากการที่จำนวนปริมาณงานในแต่ละรายการได้แตกต่างไปจากที่กำหนดไว้ในสัญญา ดังนี้

๑) จะจ่ายให้ตามราคาต่อหน่วยที่ตกลงในสัญญาโดยจะจ่ายให้ ๖๐% ของราคาหลังจากผู้รับจ้างดำเนินการนำชุดตู้ควบคุมระบบสูบน้ำ เข้ามาในบริเวณก่อสร้างและได้รับการอนุมัติจากคณะกรรมการตรวจรับพัสดุในงานจ้างก่อสร้าง

๒) จะจ่ายให้ตามราคาต่อหน่วยที่ตกลงในสัญญาโดยจะจ่ายให้ ๓๐% ของราคาหลังจากผู้รับจ้างดำเนินการติดตั้งชุดตู้ควบคุมระบบสูบน้ำ เรียบร้อย และได้รับการอนุมัติจากคณะกรรมการตรวจรับพัสดุในงานจ้างก่อสร้าง

๓) จะจ่ายให้ตามราคาต่อหน่วยที่ตกลงกันในสัญญาโดยจะจ่ายให้ ๑๐% ของราคาหลังจากผู้รับจ้างดำเนินการทดสอบชุดตู้ควบคุมระบบสูบน้ำ และสามารถใช้งานได้ตามวัตถุประสงค์ และได้รับการอนุมัติจากคณะกรรมการตรวจรับพัสดุในงานจ้างก่อสร้าง

๑๘. งานท่อ

๑๘.๑ คำจำกัดความ/ความหมาย

งานท่อหมายถึงงานท่อระบายน้ำที่รับแรงดันน้ำต่ำเช่นท่อคอนกรีตเสริมเหล็ก และงานท่อส่งน้ำที่รับแรงดันน้ำสูงเช่นท่อเหล็ก ท่อซีเมนต์ใยหิน ท่อ HDPE เป็นต้น

๑๘.๒ ข้อกำหนดและคุณสมบัติ

๑๘.๒.๑ คุณสมบัติทั่วไป

๑) ท่อคอนกรีตเสริมเหล็ก

๑.๑) มีคุณสมบัติตามมาตรฐานผลิตภัณฑ์อุตสาหกรรมมอก. ๑๒๘-๒๕๔๙ ถ้ามิได้ระบุไว้เป็นอย่างอื่น ใช้ชั้น ๓ การต่อแบบเข้าลิ้น

๑.๒) ไม่มีรอยแตกร้าวรอยแตกลึกและผิวหยาบ

๒) ท่อเหล็ก

๒.๑) มีคุณสมบัติตามมาตรฐานผลิตภัณฑ์อุตสาหกรรมมอก. ๔๒๗-๒๕๓๑ “ท่อเหล็กกล้าเชื่อมด้วยไฟฟ้าสำหรับส่งน้ำ” ชั้นคุณภาพไม่ต่ำกว่าชั้นทนแรงดันได้ไม่น้อยกว่า ๑.๐ เมกะปาสคาลชนิดปลายหน้าจาน

๒.๒) การเคลือบผิวท่อให้ปฏิบัติดังนี้

๒.๒.๑) การเคลือบผิวภายในให้เคลือบด้วย Cement-mortar ตามมาตรฐานของ AWWA C-๒๐๕ หรือ Liquid Epoxy ตามมาตรฐานของ AWWA C-๒๑๐

๒.๒.๒) การเคลือบผิวภายนอกท่อบนดินให้เคลือบด้วย Coal-Tar Enamel ตามมาตรฐาน AWWA C-๒๐๓ หรือ Polyurethane (PU) ตามมาตรฐาน AWWA C-๒๒๒

๒.๒.๓) การเคลือบผิวภายนอกท่อใต้ดินให้เคลือบด้วย Coal-Tar Enamel ตามมาตรฐานของ AWWA C-๒๐๓ หรือ Polyurethane (PU) ตามมาตรฐาน AWWA C-๒๒๒

๒.๓) อุปกรณ์ข้อต่อท่อ

๒.๓.๑) ข้อต่อเหล็กท่อเทาชนิดปลายหน้าจานมีคุณสมบัติตามมาตรฐานผลิตภัณฑ์อุตสาหกรรม มอก.๙๑๘-๒๕๓๕

๒.๓.๒) หน้าจานเหล็กหล่อ มีคุณสมบัติตามมาตรฐานผลิตภัณฑ์อุตสาหกรรม มอก.๓๘๑-๒๕๔๓ และสลักเกลียวหมุดเกลียวและสลักหมุดมีคุณสมบัติตามมาตรฐานผลิตภัณฑ์อุตสาหกรรม มอก.๑๗๑-๒๕๓๐

๓) ท่อซีเมนต์ใยหิน

๓.๑) ท่อมีคุณสมบัติตามมาตรฐานผลิตภัณฑ์อุตสาหกรรมมอก.๘๑-๒๕๔๘ ถ้ามิได้ระบุไว้เป็นอย่างอื่นให้ใช้ชั้นคุณภาพ PP ๑๕ ทนแรงดันไม่น้อยกว่า ๑.๕ เมกะปาสคาล

๓.๒) ข้อต่อตรงมีคุณสมบัติตามมาตรฐานผลิตภัณฑ์อุตสาหกรรม มอก.๑๒๖-๒๕๔๘ ถ้ามิได้ระบุไว้เป็นอย่างอื่นให้ใช้ชั้นคุณภาพเดียวกับท่อ

๓.๓) แหวนยางกันซึมมีคุณสมบัติตามมาตรฐานผลิตภัณฑ์อุตสาหกรรม มอก.๒๓๗-๒๕๕๒

๓.๔) ข้อต่อเหล็กหล่อมีคุณสมบัติตามมาตรฐานผลิตภัณฑ์อุตสาหกรรม มอก.๙๑๘ -๒๕๓๕

๔) ท่อ HDPE (High Density Polyethylene) ชนิดผนังหลายชั้น (ผนัง ๓ ชั้น)

๔.๑ ท่อ HDPE มีคุณสมบัติตามมาตรฐานผลิตภัณฑ์อุตสาหกรรม มอก. ๙๘๒-๒๕๕๖ ถ้ามิได้ระบุไว้เป็นอย่างอื่นให้ใช้ชั้นคุณภาพ PN ๖ ทนแรงดันได้ไม่น้อยกว่า ๐.๖ เมกะปาสคาล

๔.๒ ท่อต้องผลิตจาก วัสดุพอลิเอทิลีน ชนิดความหนาแน่นสูง ชั้นคุณภาพ PE๑๐๐ และจะต้องใช้เม็ดวัสดุใหม่มาทำการผลิตเท่านั้น ไม่ให้นำวัสดุใช้ซ้ำ (Reworked Material) มาใช้ร่วมในการผลิต

๔.๓ วัสดุท่อต้องเป็นไปตามข้อกำหนด มอก. ๙๘๒-๒๕๕๖ ประเภทท่อชนิดผนังหลายชั้น โดยวัสดุที่ใช้ในการเคลือบจะต้องเป็นวัสดุประเภทเดียวกับวัสดุที่ใช้ทำท่อเป็นชั้นคุณภาพ PE๑๐๐

๔.๔ อรรถประโยชน์หรือคุณประโยชน์ส่วนเพิ่มของผลิตภัณฑ์ที่ทำให้แก่โครงการ เพื่อประโยชน์ในการจำแนก แยกประเภท หรือ การควบคุมคุณภาพที่ชัดเจนเป็นสำคัญ

๔.๕ การเชื่อมต่อท่อ HDPE ใช้วิธีการเชื่อมต่อแบบ Butt Fusion Welding โดยใช้เครื่องเชื่อมต่อแบบบัตต์ (Butt Fusion Machine) ซึ่งเป็นอุปกรณ์ที่ได้มาตรฐานประกอบด้วย ๔ ส่วนใหญ่ๆ คือ ฐานรากและที่ยึด,แผ่นความร้อน, ชุดไฮโดรลิคส์ สำหรับเลื่อนแบบบีบท่อ และเครื่องปาดผิว ขั้นตอนการเชื่อมให้เป็นไปตามคู่มือปฏิบัติของเครื่องเชื่อมนั้น ๆ

๔.๖ อุปกรณ์ประกอบท่อ ถ้ามิได้ระบุไว้เป็นอย่างอื่น อุปกรณ์ประกอบท่อต้องทำด้วยวัสดุ HDPE และความหนาท่อเป็นไปตามแบบของผู้ผลิต แต่ต้องหนาไม่น้อยกว่าความหนาของท่อ

๕) ท่อ PVC (Polyvinyl Choride Pipe)

๕.๑) มีคุณสมบัติตามมาตรฐานผลิตภัณฑ์อุตสาหกรรม มอก.๑๗-๒๕๓๒ ถ้ามิได้ระบุไว้เป็นอย่างอื่นให้ใช้ชั้นคุณภาพ ๑๓.๕ ทนแรงดันได้ไม่น้อยกว่า ๑.๓๕ เมกะปาสคาล ชนิดปลายธรรมดา

๕.๒) ข้อต่อ PVC มีคุณสมบัติตามมาตรฐานผลิตภัณฑ์อุตสาหกรรม มอก. ๑๑๓๑-๒๕๓๕ ชนิดต่อด้วยน้ำยา ชั้นคุณภาพเดียวกับท่อ

๕.๓) น้ำยาประสานท่อ PVC มีคุณสมบัติตามมาตรฐานผลิตภัณฑ์อุตสาหกรรม มอก.๑๐๓๒-๒๕๓๔

๖) ท่อเหล็กอาบสังกะสี

๖.๑) มีคุณสมบัติตามมาตรฐานผลิตภัณฑ์อุตสาหกรรม มอก.๒๗๗-๒๕๓๒ ถ้ามิได้ระบุเป็นอย่างอื่นให้ใช้ประเภทที่ ๒ (สีน้ำเงิน) ขนาดและมิติของท่อให้เป็นไปตามมาตรฐานผลิตภัณฑ์ อุตสาหกรรม มอก.๒๗๖-๒๕๓๒ ประเภท ๒

ท่อเหล็กกล้าสำหรับส่งน้ำ

๑. ข้อกำหนดทั่วไป

๑.๑. วัสดุอุปกรณ์ต่างๆ ที่จะนำมาใช้ในงาน หรือใช้ในการผลิต หรือประกอบติดตั้ง จะต้องเป็นของใหม่ ไม่ผ่านการใช้งานมาก่อน และต้องมีคงมีคุมสมบัติตามที่กำหนดให้ หรือเทียบเท่า

๑.๒. คณะกรรมการตรวจรับพัสดุสามารถสั่งให้มีการแก้ไขรายละเอียดงานได้ เมื่อพบว่าผลงานการผลิต หรือติดตั้งอุปกรณ์ต่าง ๆ ไม่เรียบร้อย ไม่เหมาะสมหรือไม่ถูกต้องตามข้อกำหนดต่าง ๆ ในสัญญา หรือตามคณะกรรมการตรวจรับพัสดุได้ให้ความเห็นชอบไว้ หรือถ้ามีข้อสงสัยในคุณภาพงาน สามารถเรียกเอกสารต่าง ๆ เช่น หนังสือรับรองจาก ผู้จำหน่ายหรือผลิต หรือทดสอบ ฯลฯ เพิ่มเติมจากผู้รับจ้างได้ และค่าใช้จ่ายต่างๆที่เกิดขึ้นจากการแก้ไข เปลี่ยนแปลง ตรวจสอบหรือทดสอบเพิ่มเติมนี้ ผู้รับจ้างต้องรับผิดชอบทั้งหมด

๑.๓. ผู้รับจ้างจะต้องส่งมอบหนังสือรับรองคุณภาพทางกล และทางเคมีวัสดุที่ใช้จัดท่อและอุปกรณ์ประกอบ ต่อคณะกรรมการตรวจรับพัสดุ พร้อมการส่งมอบงาน โดยที่รายละเอียดต่าง ๆ มีดังต่อไปนี้

๑๓.๑ ผลการทดสอบคุณภาพทางกล ได้แก่ การทดสอบความคงรูป ความต้านทางแรงดึงที่ใช้ในการจัดทำท่อและอุปกรณ์ขนาดต่างๆ และผลการทดสอบความความน้ำ

๑.๓.๒. ผลการทดสอบคุณภาพทางกล และผลการทดสอบความดันน้ำ ของอุปกรณ์ประกอบ

๑.๓.๓. คุณสมบัติของสีที่ใช้เคลือบท่อ และอุปกรณ์ต่าง ๆ

๒. รายละเอียดคุณลักษณะเฉพาะท่อเหล็กกล้า

ท่อเหล็กกล้าตามรายละเอียดดังนี้ ให้หมายถึง ท่อเหล็กกล้าตามที่กำหนดไว้ในแบบ

๒.๑. มาตรฐานวัสดุ

๒.๑.๑. เหล็กแผ่นหรือเหล็กม้วน ให้ใช้ตามมาตรฐานเลขที่ มอก.๑๔๗๙ "เหล็กกล้าคาร์บอนรีดร้อนแผ่นม้วน แผ่นแถบ แผ่นหนา และแผ่นบางสำหรับงานโครงสร้างทั่วไป" ชั้นคุณภาพ SS๔๐๐ หรือ JIS G๓๑๐๑ "Rolled Steel for General Structure" Class SS๔๐๐ หรือ ASTM A๓๖ "Carbon Structural Steel หรือ ASTM A๒๘๓ "Low and Intermediate Tensile Strength Carbon Steel Plates" Grade D หรือไม่ต่ำกว่าชั้นคุณภาพ "ค" ตามมาตรฐานเลขที่ มอก.๔๒๗-๒๕๖๒ "ท่อเหล็กกล้าสำหรับส่งน้ำ"

๒.๑.๒. ลวดเชื่อมไฟฟ้าเหล็กกล้าคาร์บอนหุ้มฟลักซ์สำหรับการเชื่อมอาร์กด้วยมือ ให้ใช้ตามมาตรฐาน AWS A๕.๑ "Carbon Steel Electrodes for Shielded Metal Arc Welding" Class E๗๐๑๖ หรือ มอก.๔๙-๒๕๒๘ "ลวดเชื่อมมีสารพอกหุ้มใช้เชื่อมเหล็กกล้าละมุมด้วยอาร์ก" ประเภทสัญลักษณ์ E๕๑๔B๒๖

๒.๒. การผลิตท่อ

๒.๒.๑. ท่อให้จัดทำตามมาตรฐานเลขที่ มอก.๔๒๗-๒๕๖๒ แบบตะเข็บเกลียว ขนาดระบุและความหนาท่อกำหนดตามแบบรูปรายการก่อสร้าง

๒.๒.๒. ผู้ผลิตท่อ จะต้องได้ใบรับรองระบบริหารคุณภาพ ISO ๙๐๐๑ พร้อมนี้ ใบรับรับรองจะต้องไม่หมดอายุก่อนการส่งมอบพัสดุ และได้รับใบอนุญาต ตามมาตรฐานเลขที่ มอก.๔๒๗-๒๕๖๒ "ท่อเหล็กกล้าสำหรับส่งน้ำ" แบบตะเข็บเกลียว ขนาดระบุและความหนาท่อกำหนดตามแบบรูปรายการก่อสร้าง

๒.๒.๓. ช่างเชื่อมและช่างควบคุมอุปกรณ์การเชื่อมต้องผ่านการทดสอบฝีมือและมีหนังสือรับรองฝีมือที่เหมาะสมกับลักษณะงาน จากหน่วยงานราชการ หรือสถาบันที่คณะกรรมการตรวจรับพัสดุยอมรับ

๒.๒.๔. ข้อกำหนดการเชื่อม (Welding Procedure Specification ; WPS) ให้จัดทำตามมาตรฐาน AWS D๑.๑ "Structural Welding Code-Steel" ASME Section IX "Welding and Brazing Qualifications"

๒.๒.๕. อุปกรณ์ท่อ หมายถึง ท่อเฉพาะ ซึ่งเป็นท่อทำมาจากท่อเหล็กกล้าประเภทท่อตรงเพื่อโยชน์ในการเปลี่ยนแปลงแนว หรือระดับ หรือขนาด เช่น ท่อโค้ง (Curve) ท่อสามทาง (Tee) ท่อแยก (Branch) ท่อลด (Reducer) และท่อเฉพาะตอนแบบอื่น ๆ พร้อมนี้อุปกรณ์ท่อและท่อปลอกต้องได้รับการตรวจสอบคุณสมบัติทางกลหรือทางเคมี โดยสถาบันทดสอบวัสดุ สถาบันหนึ่ง

๒.๓. การเตรียมปลายท่อ

ท่อเหล็กกล้า อุปกรณ์ท่อเหล็กกล้าและท่อปลอก ให้เตรียมปลายท่อและรายละเอียด ดังต่อไปนี้

๒.๓.๑. ท่อบนดินและท่อใต้ดินขนาด ๑๐๐ -๗๐๐ มม. ความหนาน้อยกว่า ๖ มม. ต้องเป็นแบบปลายเรียบ และความหนาไม่น้อยกว่า ๖ มม. ต้องเป็นแบบปลายลบมุม (Bevelled Ends) โดยขนาดและมิติต่าง ๆ กำหนดตามแบบ สำหรับต่อบรรจบโดย กำหนดให้เป็นการต่อแบบหน้าจานเหล็ก

๒.๓.๒. อุปกรณ์ท่อบนดินและอุปกรณ์ท่อใต้ดิน ความหนาน้อยกว่า ๖ มม. ต้องเป็นแบบปลายเรียบและความหนาไม่น้อยกว่า ๖ มม. ต้องเป็นแบบปลายมุม สำหรับต่อบรรจบโดยใช้การเชื่อมต่อชนในสนาม

๒.๓.๓. ปลายท่อและอุปกรณ์ท่อบนดิน ใต้ดิน สำหรับต่อด้วย Mechanical Coupling ข้อต่อยึดรั้ง (Restrained Joint) หรือหน้าจาน (Flanges) ต้องเป็นแบบปลายเรียบ

๒.๔. การทดสอบความดันน้ำ <u>(มาตรฐานการผลิต/ทดสอบจากโรงงาน)</u>

๒.๔.๑. ท่อทุกท่อนจะต้องผ่านการทดสอบด้วยความดันน้ำ ก่อนทำการเคลือบผิวภายในและภายนอก โดยความดันและระยะเวลาในการทดสอบ กำหนดดังนี้

<u>ความดันน้ำทดสอบสำหรับท่อเหล็ก</u>

ขนาดระบุ (มม.)	ความดันทดสอบ (กก/ตร.ซม.)		เวลาทดสอบอย่างน้อย (วินาที)
	ท่อใต้ดิน	ท่อบนดิน	
๑๐๐-๒๐๐	๕๐	๕๐	๕
๓๐๐	๕๐	๕๐	๕
๔๐๐	๓๕	๕๐	๕
๕๐๐	๓๐	๓๕	๑๐
๖๐๐	๒๕	๓๕	๑๐
๗๐๐-๘๐๐	๒๐	๓๕	๓๐
๙๐๐-๑๕๐๐	๒๐	๓๐	๓๐
๑๘๐๐-๒๑๐๐	๒๐	๒๕	๓๐

๒.๔.๒. อุปกรณ์ท่อทุกท่อนจะต้องผ่านการทดสอบด้วยความดันน้ำ ก่อนทำการเคลือบผิวภายในและภายนอก โดยความดันทดสอบต่ำสุด ๑๕ กก/ตร.ซม. เป็นเวลาไม่น้อยกว่า ๒ นาที

๒.๕. การเคลือบผิวท่อ

๒.๕.๑. ท่อเหล็กกล้า อุปกรณ์ท่อเหล็กกล้าและท่อปลอกที่ผ่านการทดสอบด้วยความดันน้ำ แล้วให้ทำการเตรียมผิว โดยวิธีการพ่นทรายหรือเม็ดโลหะ ให้ผิวท่อปราศจากสนิมหรือสิ่งสกปรกต่างๆ ตามมาตรฐาน SSPC-SP๑๐ และเมื่อเตรียมผิวแล้วเสร็จให้เคลือบสีรองพื้นที่

๒.๕.๒. พื้นผิวภายใน ท่อบนดินและอุปกรณ์ท่อ ให้เคลือบด้วย Liquid Epoxy (ชนิดไม่มีส่วนผสมของ Coal Tar) ตามมาตรฐาน AWWA C๒๑๐ "Liquid Epoxy Coating System for the Interior and Exterior of Steel Water Pipelines" ความหนารวมทั้งหมดของผิวเคลือบเมื่อแห้งไม่น้อยกว่า ๔๐๖ ไมครอน และผิวชั้นนอกจะต้องเป็นสีฟ้า การเคลือบจะต้องดำเนินการในโรงงานโดยวิธี Air Spray หรือ Airless Spray ตามกรรมวิธีของผู้ผลิตสารเคลือบ

๒.๕.๓. พื้นผิวภายนอก ท่อบนดิน ท่อใต้ดินและอุปกรณ์ท่อให้เคลือบด้วย Non-Bleeding Type Coal Tar Epoxy ความหนาของผิวเคลือบเมื่อแห้งไม่น้อยกว่า ๑๕ ไมครอน และทับหน้าด้วย Epoxy Resinous Micaceous Iron Oxide (MIO) ความหนาผิวเคลือบเมื่อแห้งไม่น้อยกว่า ๖๐ ไมครอน และ MIO ที่จะใช้จะต้องเป็นสีเทาหรือเทาดำ การเคลือบจะต้องดำเนินการในโรงงานโดยวิธี Air Spray หรือ Airless Spray ตามกรรมวิธีของผู้ผลิตสารเคลือบ

๒.๕.๔. พื้นผิวภายนอกท่อใต้ดินและอุปกรณ์ท่อใต้ดิน ให้เคลือบตัวด้วย Polyurethane (PU) ตามมาตรฐาน AWWA C๒๒๒ "Poly-urethane Coating for the Interior and Exterior of Steel Water Pipe and Fittings" เฉดสีฟ้าหรือสีอื่นที่คณะกรรมการตรวจรับพัสดุยอมรับ การเคลือบจะต้องดำเนินการในโรงงานตามคำแนะนำของผู้ผลิตสารเคลือบโดยเคร่งครัด ความหนารวมของการเคลือบเมื่อแห้ง ไม่น้อยกว่า ๖๒๕ ไมครอน

๒.๕.๕. พื้นผิวภายในและภายนอกท่อปลอก ให้เคลือบด้วย Non-Bleeding Type Coal Tar Epoxy ความหนาของผิวเคลือบเมื่อแห้งไม่น้อยกว่า ๑๐๐ ไมครอน สารเคลือบเป็นสีเทาหรือสีเทาดำ และการเคลือบต้องดำเนินการในโรงงานโดยวิธี Air Spray หรือ Airless Spray ตามกรรมวิธีของผู้ผลิตสารเคลือบ

๒.๕.๖. ปลายท่อและอุปกรณ์ท่อใต้ดินสำหรับประกอบ Mechanical Coupling และปลายท่อบริเวณปากระฆังสำหรับต่อบรรจบโดยการเชื่อมจะต้องเคลือบด้วย Liquid Epoxy ตามมาตรฐาน AWWA C๒๑๐ ความหนาของผิวเคลือบเมื่อแห้งไม่น้อยกว่า ๔๐๖ ไมครอน บริเวณที่จะเคลือบให้เป็นไปตามระบุไว้ในแบบ

๒.๖. การทดสอบวัสดุเคลือบผิวท่อและอุปกรณ์ท่อ

๒.๖.๑. วัสดุเคลือบผิวท่อและอุปกรณ์ท่อ ก่อนนำมาใช้งานจะต้องได้รับการทดสอบคุณสมบัติต่าง ๆ ตามมาตรฐานที่กำหนด โดยรายละเอียดต่าง ๆ มีดังนี้

(๑) สีเคลือบผิวภายในท่อและอุปกรณ์ท่อ ให้ทดสอบตามมาตรฐาน AWWA C๒๑๐

(๒) สีเคลือบผิวภายนอกท่อและอุปกรณ์ท่อ ให้ทดสอบตามมาตรฐาน AWWA C๒๒๒

(๓) ผิวการทดสอบคุณสมบัติวัสดุเคลือบผิวท่อและอุปกรณ์ท่อจะต้องผ่านเกณฑ์ตามมาตรฐานที่กำหนดจึงจะสามารถนำมาใช้งานได้

(๔) ค่าใช้จ่ายในการทดสอบเป็นความรับผิดชอบของผู้รับจ้างทั้งสิ้น

๒.๖.๒. ท่อและอุปกรณ์ท่อที่ผ่านการเคลือบผิวเรียบร้อยแล้ว จะต้องได้รับการทดสอบคุณสมบัติการยึดเกาะของวัสดุที่ใช้เคลือบผิวท่อและอุปกรณ์ท่อตามมาตรฐานที่กำหนด โดยรายละเอียดต่าง ๆ มีดังนี้

(๑) ผิวเคลือบภายในท่อและอุปกรณ์ท่อ ให้ทดสอบตามมาตรฐาน AWWA C๒๑๐

(๒) ผิวเคลือบภายนอกท่อใต้ดิน ให้ทดสอบตามมาตรฐาน AWWA C๒๒๒๒

(๓) ผิวเคลือบกายนอกอุปกรณ์ท่อใต้ดิน ให้ทดสอบดสอบตานมาตรฐาน AWWA C๒๒๒๒

(๔) ผลการทดสอบคุณสมบัติการยึดเกาะวัสดุจะต้องผ่านเกณฑ์ตามมาตรฐานที่กำหนดจึงจะสามารถยอมรับได้

(๕) ค่าใช้จ่ายในการทดสอบ รวมถึงการซ่อมแซมการเคลือบผิวท่อและอุปกรณ์ท่อที่ทำการทดสอบความรับผิดชอบของผู้รับจ้างทั้งสิ้น

๒.๖.๓. ท่อและอุปกรณ์ท่อที่ผ่านการเคลือบผิวเรียบร้อยแล้ว จะต้องได้รับการทดสอบการเคลือบโดยใช้เครื่อง Holiday Detector ตามวิธีการในมาตรฐานที่กำหนด โดยรายละเอียดต่าง ๆ ดังนี้

(๑) ผิวเคลือบภายในท่อและอุปกรณ์ท่อ ให้ทดสอบตามมาตรฐาน AWWA C๒๑๐

(๒) ผิวเคลือบภายนอกท่อใต้ดิน ให้ทดสอบตามมาตรฐาน AWWA C๒๒๒

(๓) ผิวเคลือบภายนอกอุปกรณ์ท่อใต้ดิน ให้ทดสอบตามมาตรฐาน AWWA C๒๒๒

(๔) ผลการทดสอบต้องไม่มีจุดบกพร่องตามมาตรฐานกำหนดจึงสามารถยอมรับได้

(๕) ค่าใช้จ่ายในการทดสอบ รวมถึงการซ่อมแซมการเคลือบผิวท่อและอุปกรณ์ท่อที่ทำการทดสอบความรับผิดชอบของผู้รับจ้างทั้งสิ้น

๒.๗. การทำเครื่องหมาย

ท่อและอุปกรณ์ท่อทุกชิ้นต้องมีเครื่องหมายแสดงที่ภายใน โดยรายละเอียด ดังนี้

(๑) ชื่อหรืออักษรย่อของบริษัทผู้ผลิตหรือมีเครื่องหมายการค้า

(๒) ปีที่ผลิต

(๓) ขนาดระบุ

(๔) ความดันใช้งาน

(๕) หมายเลขรุ่น (lot Number)

(๖) "ทน." หรือ "DWR"

สีที่ใช้พ่นทำเครื่องหมายต้องเป็นชนิดไม่เป็นพิษ (Non-Toxic Paint)

๓. เอกสารการยื่นข้อเสนอ

๓.๑ ผู้ยื่นข้อเสนอต้องส่งเอกสารแคตตาล็อกจากบริษัทผู้ผลิตหรือรับรองจากผู้ผลิตหรือผู้แทนจำหน่าย

๓.๒ ผู้ยื่นข้อเสนอต้องส่งหนังสือรับรองยืนยัน จากโรงงานผู้ผลิตท่อเหล็กที่มีใบอนุญาตประกอบกิจการโรงงาน (รง.๔) เป็นโรงงานที่ประกอบกิจการผลิตท่อเหล็กตามวัตถุประสงค์ ประกอบการกิจการค้าที่จดทะเบียนกับกรมพัฒนาธุรกิจการค้า กระทรวงพาณิชย์

๓.๓ ผู้ยื่นข้อเสนอต้องส่งสำเนาหนังสือรับรองมาตรฐานการผลิตหรือผลการทดสอบคุณสมบัติจากหน่วยงาน ที่เชื่อถือได้ (รับรองสำเนา) โดยผู้มีอำนาจกระทำการของนิติบุคคล

๓.๔ ผู้ยื่นข้อเสนอต้องส่งหนังสือรับรองจากโรงงานผู้ผลิตท่อเหล็กว่าจะดำเนินการผลิตท่อเหล็กและส่งมอบท่อเหล็กให้กับผู้ยื่นข้อเสนอ โดยระบุชื่อโครงการให้ชัดเจน

๑๘.๒.๒ การวางท่อ

๑) ก่อนทำการวางท่อจะต้องปรับพื้นร่องดินให้แน่นและมีผิวหน้าเรียบตลอดความยาวท่อถ้าพื้นร่องดินไม่ดีต้องขุดออกให้หมดลึกอย่างน้อย ๐.๓๐ เมตรแล้วนำวัสดุอื่นที่คุณภาพดีมาใส่แทน

๒) วางท่อในแนวที่กำหนดให้ด้วยความลาดที่สม่ำเสมอโดยหลีกเลี่ยงการยกท่อขึ้นหรือกดท่อลงกะทันหันและต้องให้ระดับท่อและความลึกของดินถมหลังท่อไม่น้อยกว่าที่กำหนดไว้ในแบบ

๓) การยกท่อลงร่องดินจะต้องใช้ปั้นจั่นรอกเชือกสลิงหรือเครื่องมืออื่นที่เหมาะสมห้ามทิ้งท่อลงในร่องดินและต้องระมัดระวังมิให้ผิวท่อที่ได้รับการเคลือบเสียหายจากการเสียดสี

๔) จะต้องไม่ปล่อยให้น้ำขังอยู่ในท้องร่องซึ่งจะทำให้ดินข้างๆร่วงพังหรือยุบตัวและไม่สะดวกในการวางท่อจะต้องกำจัดน้ำออกให้แห้งก่อนทำการวางท่อ

๕) ท่อคอนกรีตเสริมเหล็ก

๕.๑) ทิศทางการวางจะต้องวางจากต่ำไปหาสูงโดยที่ลิ้นและปลายลิ้นและร่องของท่อชี้ไปทางตามน้ำไหล

๕.๒) การต่อท่อแบบเข้าลิ้นจะต้องตกแต่งให้เข้าร่องได้สนิทและมีช่องว่างที่สม่ำเสมอกันตลอดแล้วยาแนวด้วยปูนฉาบทั้งภายในและภายนอก

๖) ท่อเหล็ก

๖.๑) การต่อท่อให้ข้อต่อท่อแบบหน้าจานและการต่อท่อกับท่อชนิดอื่นให้เป็นไปตามแบบ

๖.๒) ในกรณีที่จำเป็นต้องตัดท่อในสนามจะต้องกระทำโดยใช้เครื่องมือที่ทำให้รอยต่อเรียบเป็นเส้นตรงและได้ฉากกับแกนท่อและเชื่อมต่อท่อเป็นแบบต่อชน (Welded Butt Joint) ดังนี้

๖.๒.๑) ก่อนนำท่อเหล็กมาเชื่อมต้องลบปลายให้เป็นมุมประมาณ ๓๕-๔๐ องศาโดยการกลึงก่อนการลบปลาย

๖.๒.๒) ก่อนการเชื่อมจะต้องทำความสะอาดส่วนปลายที่จะนำมาเชื่อมโดยตั้งปลายท่อให้เป็นแนวตรงเว้นช่องว่างระหว่างท่อที่จะนำมาเชื่อมเพื่อป้องกันการบิดระหว่างการนำมาเชื่อม

๖.๒.๓) การเชื่อมด้วยไฟฟ้าต้องเป็นไปอย่างสม่ำเสมอโลหะที่นำมาเชื่อมละลายเข้าหากันอย่างทั่วถึงโดยท่อที่มีขนาดเส้นผ่าศูนย์ตั้งแต่ ๐.๖๐ เมตรขึ้นไปให้เชื่อมเต็มตลอดแนวทั้งภายในและภายนอก

๗) ท่อ HDPE การเชื่อมต่อโดยวิธีต่อชน (Butt Welding) โดยการนำปลายท่อทั้งสองให้ความร้อนจนถึงจุดหลอมเหลวแล้วนำมาเชื่อมต่อเข้าด้วยกันด้วยแรงดันการให้ความร้อนและแรงดันแก่ท่อจะต้องปรับให้เข้ากับขนาดและความหนาของท่อโดยให้ปฏิบัติตามคู่มือของเครื่องเชื่อม

๑๘.๒.๓ การขุดและถมกลบแนวท่อ

๑) ต้องขุดร่องดินวางท่อให้ลึกไม่น้อยกว่าที่กำหนดโดยเฉพาะจุดที่ตั้งข้อต่อท่อจะต้องปรับความลึกของร่องดินให้มากขึ้นกว่าปกติเพื่อป้องกันมิให้ข้อต่อท่อเป็นจุดค้ำ (Support) ของท่อ

๒) การขุดร่องดินถ้ามีการขุดผ่านถนนหรือผ่านหมู่บ้านซึ่งมีการใช้รถเข้าออกจะต้องทำสะพานชั่วคราวหรือใช้แผ่นเหล็กขนาดหนาพอที่รถยนต์แล่นผ่านโดยไม่เป็นอันตราย

๓) หากปรากฏว่าชั้นดินที่ขุดได้ความลึกตามที่กำหนดแล้วเป็นชั้นดินอ่อนไม่สามารถรับน้ำหนักได้ดีให้ทำการรื้อชั้นดินนั้นออกอย่างน้อยลึก ๐.๓๐ เมตร แล้วนำดินที่มีคุณภาพดีมาถมอัดแน่นแทนหรือใช้วิธีอื่นที่เหมาะสม

๔) เมื่อได้ทดลองความดันน้ำแล้วและไม่ปรากฏรอยรั่วซึมและท่อไม่แตกหรือชำรุดให้ทำการกลบดินให้เรียบร้อยโดยอัดหรือกระทุ้งดินให้แน่นและระมัดระวังมิให้เกิดอันตรายแก่ตัวท่อ

๕) การขุดดินสำหรับวางท่อบางช่วงจะต้องจัดหาอุปกรณ์และเครื่องใช้ในการกรุกันดินพังเพื่อป้องกันการเสียหายต่อพื้นผิวถนนและสิ่งปลูกสร้างต่างๆที่อยู่ใกล้บริเวณก่อสร้าง

๖) ในการกลบดินจะต้องบดอัดหรือกระทุ้งให้แน่นและระมัดระวังมิให้เกิดอันตรายกับท่อที่วางไว้วิธีการบดอัดให้ใช้ตามคำแนะนำในงานดินถม

๑๘.๒.๔ การตรวจสอบคุณสมบัติ

๑) การทำเครื่องหมายท่อทุกท่อนและอุปกรณ์ทุกชิ้นจะต้องแสดงคุณลักษณะของท่อ เช่น ชั้นคุณภาพขนาดและความยาวท่อปีที่ผลิตเครื่องหมายการค้าเป็นต้น

๒) หนังสือรับรองผลิตภัณฑ์ท่อทุกชนิดและอุปกรณ์ท่อต้องแสดงเอกสารดังนี้.-

๒.๑) แคตตาล็อกของท่อจากบริษัทผู้ผลิต

๒.๒) สำเนาหนังสือการแต่งตั้งเป็นผู้แทนจำหน่าย

๒.๓) สำเนาหนังสือรับรองมาตรฐานการผลิตและหรือผลการทดสอบคุณสมบัติจากหน่วยงานที่เชื่อถือได้

๒.๔) หนังสือรับรองการส่งมอบสินค้าจากผู้ผลิตหรือผู้แทนจำหน่าย

๑๘.๒.๕ กรณีการวัดปริมาณงาน และการจ่ายเงินงานท่อ ให้วัดปริมาณงานเป็นหน่วยตามที่ระบุแสดงในใบแจ้งปริมาณและราคาตามที่กำหนดในแบบ และการจ่ายเงิน กรมทรัพยากรน้ำจะจ่ายค่าจ้างต่อหน่วยของงานแต่ละรายการที่ได้ทำสำเร็จจริงตามราคาต่อหน่วยที่กำหนดไว้ในใบแจ้งปริมาณงานและราคานี้เป็นจำนวนโดยประมาณเท่านั้น จำนวนปริมาณงานที่แท้จริงอาจจะมากหรือน้อยกว่านี้ก็ได้ ซึ่งผู้ว่าจ้างจะจ่ายเงินค่าจ้างให้แก่ผู้รับจ้างตามราคาต่อหน่วยของงานแต่ละรายการที่ได้ทำเสร็จจริง คู่สัญญาทั้งสองฝ่ายต่างตกลงที่จะไม่เปลี่ยนแปลงราคาต่อหน่วยหรือเรียกร้องค่าสินไหมทดแทนอันเกิดจากการที่จำนวนปริมาณงานในแต่ละรายการได้แตกต่างไปจากที่กำหนดไว้ในสัญญา ดังนี้

๑) จะจ่ายให้ตามราคาต่อหน่วยที่ตกลงในสัญญาโดยจะจ่ายให้ ๖๐% ของราคาหลังจากผู้รับจ้างดำเนินการนำท่อ เข้ามาในบริเวณก่อสร้าง และได้รับการอนุมัติจากคณะกรรมการตรวจรับพัสดุในงานจ้างก่อสร้าง

๒) จะจ่ายให้ตามราคาต่อหน่วยที่ตกลงในสัญญาโดยจะจ่ายให้ ๓๐% ของราคาหลังจากผู้รับจ้างดำเนินการขุดวางท่อ ประสานท่อเชื่อมต่อ ถมกลบเรียบร้อย และได้รับการอนุมัติจากคณะกรรมการตรวจรับพัสดุในงานจ้างก่อสร้าง

๓) จะจ่ายให้ตามราคาต่อหน่วยที่ตกลงกันในสัญญาโดยจะจ่ายให้ ๑๐% ของราคาหลังจากผู้รับจ้างดำเนินการทดสอบ และสามารถใช้งานได้ตามวัตถุประสงค์ และได้รับการอนุมัติจากคณะกรรมการตรวจรับพัสดุในงานจ้างก่อสร้าง

๑๙. งานเหล็ก

๑๙.๑ คำจำกัดความ/ความหมาย

งานเหล็ก หมายถึง การจัดหา ประกอบ และติดตั้ง ประตูน้ำ บานระบาย ตะแกรงกันสวะ ราวลูกกรง เหล็กโครงสร้าง และอื่นๆ ซึ่งได้ระบุรายละเอียดไว้ในแบบแปลน

๑๙.๒ ข้อกำหนด/คุณสมบัติ

๑๙.๒.๑ ประตูน้ำ (Valve) จะต้องมีคุณสมบัติ ดังนี้

๑) ประตูน้ำแบบลิ้นเกต (Gate Valves)

๑.๑) มีคุณสมบัติตามมาตรฐานผลิตภัณฑ์อุตสาหกรรม มอก.๒๕๖-๒๕๔๐ “ประตูน้ำเหล็กหล่อลิ้นยกแบบรองลิ้นโลหะสำหรับงานประปา” ชนิดก้านไม่ยก

๑.๒) เป็นชนิดลิ้นเดียว ปลายหน้าจาน ทนความดันใช้งานได้ไม่น้อยกว่า ๑.๐ เมกะปาสคาล

๑.๓) กรณีเป็นแบบบนดิน ต้องมีพวงมาลัยปิดเปิด

๑.๔) กรณีเป็นแบบใต้ดิน ต้องมีหลอดกันดิน ฝาครอบพร้อมฝาปิดครบชุด

๒) ประตูน้ำแบบลิ้นปีกผีเสื้อ (Butterfly Valves)

๒.๑) มีคุณสมบัติตามมาตรฐานผลิตภัณฑ์อุตสาหกรรม มอก.๓๘๒-๒๕๓๑ “ประตูน้ำเหล็กหล่อ ลิ้นปีกผีเสื้อ”

๒.๒) เป็นประเภทปิดสนิท ปลายหน้าจาน ทนความดันใช้งานได้ไม่น้อยกว่า ๑.๐ เมกะปาสคาล

๓) ประตูน้ำกันกลับ (Check Valves)

๓.๑) มีคุณสมบัติตามมาตรฐานผลิตภัณฑ์อุตสาหกรรม มอก.๓๘๓-๒๕๒๙ “ประตูน้ำเหล็กหล่อลิ้นกันกลับชนิดแกว่ง”

๓.๒) เป็นประเภทปิดสนิท ปลายหน้าจาน ทนความดันใช้งานได้ไม่น้อยกว่า ๑.๐ เมกะปาสคาล

๔) ประตูระบายอากาศ (Air Valves)

๔.๑) มีคุณสมบัติตามมาตรฐานผลิตภัณฑ์อุตสาหกรรม มอก.๑๓๖๘-๒๕๓๙ “ประตูระบายอากาศสำหรับงานประปา”

๔.๒) แบบลูกลอยคู่ ปลายหน้าจาน ทนความดันใช้งานได้ไม่น้อยกว่า ๑.๐ เมกะปาสคาล หรือที่ตามกำหนดในแบบรูปรายละเอียด

๑๙.๒.๒ บานระบาย ตะแกรงกันสวะ เสา ราวลูกกรง เหล็กโครงสร้าง และงานอื่นๆ

๑) วัสดุที่ใช้

๑.๑) เหล็กโครงสร้างรูปพรรณ มีคุณสมบัติตามมาตรฐานผลิตภัณฑ์อุตสาหกรรม มอก.๑๑๖-๒๕๒๙

๑.๒) เหล็กโครงสร้างรูปพรรณรีดร้อน มีคุณสมบัติตามมาตรฐานผลิตภัณฑ์อุตสาหกรรม มอก.๑๒๒๗-๒๕๕๘

๑.๓) เหล็กโครงสร้างรูปพรรณขึ้นรูปเย็น มีคุณสมบัติตามมาตรฐานผลิตภัณฑ์อุตสาหกรรม มอก.๑๒๒๘-๒๕๕๘

๑.๔) เหล็กกล้าทรงแบนรีดร้อน สำหรับงานโครงสร้างทั่วไป มีคุณสมบัติตามมาตรฐานผลิตภัณฑ์อุตสาหกรรม มอก.๑๔๗๙-๒๕๕๘

๑.๕) เหล็กแผ่น มีคุณสมบัติตามมาตรฐาน ASTM Designation A-๒๔๖

๑.๖) เหล็กหล่อ มีคุณสมบัติตามมาตรฐาน ASTM Designation A ๔๘-๘๓

๑.๗) ทองบรอนซ์ มีคุณสมบัติตามมาตรฐาน ASTM Designation B ๒๒-๘๕

๑.๘) เหล็กไร้สนิม (Stainless Steel) มีคุณสมบัติตามมาตรฐาน ASTM ๒๗๖-๘๖a, ASTM A ๑๖๗-๘๖ type ๓๐๔ and ๓๑๖

๑.๙) สลักเกลียว มีคุณสมบัติตามมาตรฐาน ASTM Designation A ๓๐๗ - ๘๖a

๑.๑๐) ท่อเหล็กกล้า มีคุณสมบัติตามมาตรฐานผลิตภัณฑ์อุตสาหกรรม มอก. ๒๗๖-๒๕๓๒ ประเภท ๒ การประกอบใช้เชื่อมทั้งหมด

๑.๑๑) ท่อเหล็กอาบสังกะสี มีคุณสมบัติตามมาตรฐานผลิตภัณฑ์อุตสาหกรรม มอก.๒๗๗-๒๕๓๒ ประเภท ๒ การประกอบให้ใช้ข้อต่อ

- การเชื่อม จะต้องจัดทำโดยวิธี Electric Shied and Welding Process พื้นที่ผิวที่ต้องการเชื่อมจะต้องสะอาดปราศจากสนิม สี สิ่งสกปรกอื่น ๆ รอยเชื่อมจะต้องสม่ำเสมอไม่เป็นตามดหรือรูโพรง
- การยึดด้วย Bolt การเจาะรูเพื่องานยึดด้วย Bolt จะต้องสะอาด และทาสีกันสนิมการสอดใส่ Bolt จะต้องทำด้วยความระมัดระวังห้ามใช้ค้อนเคาะ และใช้แหวนรองตามความเหมาะสม

๑๙.๒.๓ การติดตั้ง

๑) ประตูน้ำ บานระบาย ตะแกรงกันสวะ ท่อเหล็ก และงานเหล็กอื่นๆ จะต้องประกอบและติดตั้งให้ตรงตำแหน่งที่แสดงไว้ในแบบ และก่อนการติดตั้งจะต้องได้รับการตรวจสอบจากคณะกรรมการตรวจรับพัสดุในการก่อสร้าง

๒) การติด การเชื่อม การกลึง และการเจาะรูเพื่อติดตั้งงานเหล็ก จะต้องทำด้วยความประณีต ชิ้นส่วนที่ต้องเคลื่อนไหวให้ทำการปรับให้เคลื่อนไหวได้สะดวกและให้การหล่อลื่นแก่ส่วนที่เคลื่อนไหว

๓) การทำสี งานเหล็กทุกประเภทต้องได้รับการทำสีกันสนิม จากโรงงานหรือจากการประกอบแล้วเสร็จ และเมื่อนำมาติดตั้งแล้วจะต้องซ่อมสีรองพื้นที่ได้รับความเสียหายและทาสีทับอีกอย่างน้อย ๒ ชั้น

๑๙.๒.๔ การตรวจสอบคุณสมบัติ

๑) การทำเครื่องหมาย ประตูน้ำทุกชนิดจะต้องแสดงคุณลักษณะเป็นเนื้อเดียวกันตัวเรือนเช่น ขนาด ชั้นคุณภาพ ลูกศรแสดงทิศทางการไหล/จำนวนรอบการหมุน ปีที่ผลิต เครื่องหมายการค้า เป็นต้น

๒) หนังสือรับรองผลิตภัณฑ์ ประตูน้ำทุกชนิด ต้องแสดงเอกสาร ดังนี้.-

๒.๑) แคตตาล็อตของประตูน้ำจากบริษัทผู้ผลิต

๒.๒) สำเนาหนังสือการแต่งตั้งเป็นผู้แทนจำหน่าย

๒.๓) สำเนาหนังสือรับรองมาตรฐานการผลิตและหรือผลการทดสอบคุณสมบัติจากหน่วยงานที่เชื่อถือได้

๒.๔) หนังสือรับรองการส่งมอบสินค้าจากผู้ผลิตหรือผู้แทนจำหน่าย

ตารางเปรียบเทียบรายละเอียดคุณลักษณะเฉพาะ

ลำดับที่	รายการ	ผู้เสนอราคา		เอกสารอ้างอิง			หมายเหตุ
		มาตรฐานโรงงาน/ผลิตภัณฑ์	ยี่ห้อ/รุ่น	มี	ไม่มี	หน้า	
๑. แผงเซลล์แสงอาทิตย์							
๑.๑	ชนิดผลึกซิลิกอน (Crystalline Silicon)						
๑.๒	มีพิกัดกำลังไฟฟ้า output ไม่น้อยกว่า ๖๐๐ วัตต์ ต่อแผง ที่ STC						
๑.๓	มีประสิทธิภาพ (Module Efficiency) ไม่น้อยกว่าร้อยละ ๒๐ และมีค่า Maximum system voltage ไม่น้อยกว่า ๑,๒๐๐ โวลต์						
๑.๔	ได้รับมาตรฐานอุตสาหกรรม มอก. ๖๑๒๑๕ และ มอก. ๒๕๘๐						
๑.๕	ภายในมีการผนึกด้วยด้วย EVA หรือดีกว่า ด้านหน้าปิดทับด้วยกระจกนิรภัยแบบใสทนต่อ UV ด้านหลังติดตั้งกล่องรวมสายไฟ (Junction Box) ที่มีระดับมาตรฐานการป้องกันการซึมของน้ำไม่ต่ำกว่า IP๖๘ และมี Integrated Bypass Diode กรอบทำจากวัสดุโลหะปลอดสนิม (Anodized Aluminum)						
๑.๖	มีหนังสือรับรองคุณภาพ (Product Warranty) ไม่น้อยกว่า ๑๐ ปี และมีหนังสือยืนยันการรับประกันกำลังผลิตไฟฟ้า (Linear performance warranty) ไม่น้อยกว่าร้อยละ ๘๐ ในช่วงเวลา ๒๕ ปี รับรองโดยโรงงานผู้ผลิต						
๑.๗	ผลิตภัณฑ์ได้ใบรับรอง MiT (Made in Thailand) โดยสภาอุตสาหกรรมแห่งประเทศไทย (ส.อ.ท.)						

ลำดับที่	รายการ	ผู้เสนอราคา		เอกสารอ้างอิง			หมายเหตุ
		มาตรฐานโรงงาน/ผลิตภัณฑ์	ยี่ห้อ/รุ่น	มี	ไม่มี	หน้า	
๑.๘	ได้รับการรับรองการนำไปแปรใช้ใหม่ (Recycle) จากบริษัทกำจัดขยะในประเทศไทย แนบเอกสารแสดงขั้นตอนและกระบวนการกำจัดขยะ พร้อมใบอนุญาตประกอบกิจการโรงงาน รง.๔ ประกอบกิจการคัดแยกวัสดุที่ไม่ใช้แล้วประเภทเครื่องใช้ไฟฟ้าและอุปกรณ์อิเล็กทรอนิกส์เพื่อนำกลับมาใช้ประโยชน์ใหม่ และใบรับรองมาตรฐาน ISO ๑๔๐๐๑						
๑.๙	โรงงานผู้ผลิตอยู่ในประเทศไทย ได้รับใบอนุญาตประกอบกิจการโรงงาน รง. ๔ หรือ กนอ. ๐๓/๒ ระบุประกอบกิจการประกอบและจำหน่ายแผงเซลล์แสงอาทิตย์ ได้รับรองมาตรฐาน ISO ๙๐๐๑ ISO ๑๔๐๐๑ และ ISO ๔๕๐๐๑ พร้อมหนังสือรับรองนิติบุคคลที่ออกไม่เกิน ๖ เดือน ลงนามโดยผู้มีอำนาจ						
๒. ชุดควบคุมเครื่องสูบน้ำแบบผิวดิน (Solar Pump Inverter)							
๒.๑	มีขนาดไม่น้อยกว่า ๙๓.๐ กิโลวัตต์						
๒.๒	แปลงไฟฟ้ากระแสตรง (DC) จากแผงเซลล์แสงอาทิตย์ ให้สามารถใช้ได้กับเครื่องสูบน้ำแบบ ไฟฟ้ากระแสสลับ ๓ เฟส ๓๘๐-๔๑๕ โวลต์						
๒.๓	ได้รับเครื่องหมาย CE หรือ UL หรือมาตรฐานผลิตภัณฑ์อุตสาหกรรม (มอก.) หรือเทียบเท่า						
๒.๔	ผลิตจากโรงงานที่ได้รับรองมาตรฐาน ISO ๙๐๐๑ ISO ๑๔๐๐๑ ISO ๔๕๐๐๑						

ลำดับที่	รายการ	ผู้เสนอราคา		เอกสารอ้างอิง			หมายเหตุ
		มาตรฐานโรงงาน/ผลิตภัณฑ์	ยี่ห้อ/รุ่น	มี	ไม่มี	หน้า	
๒.๕	ผลิตจากโรงงานในประเทศไทยที่ระบุเป็นผู้ผลิตเครื่องแปลงกระแสไฟฟ้าและกล่องควบคุมระบบสูบน้ำพลังงานแสงอาทิตย์						
๒.๖	มีระบบฟังก์ชั่น MPPT (Maximum power point tacking)						
๒.๗	สามารถรับพลังงานจากไฟฟ้ากระแสสลับ แบบ ๓ เฟส ๓๘๐-๔๑๕ โวลต์ ได้						
๒.๘	มีจอแสดงรอบการทำงานของมอเตอร์ กระแส แรงดัน และ ความถี่ของมอเตอร์ ที่เป็นส่วนหนึ่งไม่แยกออกจากชุดควบคุมการทำงาน						
๒.๙	ชุดควบคุมการทำงานพร้อมจอแสดงค่าจะต้องมีระดับการป้องกันฝุ่นและน้ำไม่น้อยกว่า IP๕๕ พร้อมแนบสำเนาผลการทดสอบจากสถาบันในประเทศไทย ที่ได้รับการยอมรับจากสำนักงานมาตรฐานอุตสาหกรรม (สมอ.)						
๒.๑๐	มีฟังก์ชั่นการควบคุม (Voltage limits) ไม่ให้แรงดัน ขาเข้าเกินหรือต่ำกว่าที่กำหนด (Over voltage/Under voltage)						
๒.๑๑	มีฟังก์ชันกรณีน้ำไม่ไหลเข้าปั้ม (Dry run)						

ลำดับที่	รายการ	ผู้เสนอราคา		เอกสารอ้างอิง			หมายเหตุ
		มาตรฐานโรงงาน/ผลิตภัณฑ์	ยี่ห้อ/รุ่น	มี	ไม่มี	หน้า	
๓.งานท่อ HDPE (High Density Polyethylene) ชนิดผนังหลายชั้น							
๓.๑	ได้มาตรฐานผลิตภัณฑ์อุตสาหกรรม มอก. ๙๘๒-๒๕๕๖ ประเภทท่อชนิดผนังหลายชั้น (ผนัง ๓ ชั้น) ไม่มีเปลือกหุ้ม ชั้นคุณภาพ PE๑๐๐ ชั้นคุณภาพ PN ๖						
๓.๒	ผู้เสนอราคาต้องแนบเอกสารแคตตาล็อกของท่อ HDPE ชนิดผนังหลายชั้น (ผนัง ๓ ชั้น) จากบริษัทผู้ผลิต (ฉบับจริง)						
๓.๓	หนังสือรับรองว่าจะส่งมอบสินค้าจากผู้ผลิต ให้ผู้เสนอราคา โดยผู้มีอำนาจกระทำการของนิติบุคคล						
๓.๔	หนังสือรับรองยืนยันจากโรงงานผู้ผลิตท่อ ชนิดผนังหลายชั้นไม่มีเปลือกหุ้ม (ผนัง ๓ ชั้น) ที่มีใบอนุญาตประกอบกิจการโรงงาน (รง.๔) เป็นโรงงานที่ประกอบกิจการผลิตท่อ HDPE (ผนัง ๓ ชั้น) ตามวัตถุประสงค์ประกอบการกิจการค้าที่จดทะเบียนกับกรมพัฒนาธุรกิจการค้า กระทรวงพาณิชย์						
๔.ท่อเหล็ก มอก.๔๒๗							
๔.๑	แคตตาล็อกจากผู้ผลิต (รับรองจากผู้ผลิตหรือผู้แทนจำหน่าย) งานท่อเหล็ก มอก.๔๒๗-๒๕๖๒						
๔.๒	ท่อเหล็ก มีคุณสมบัติตามมาตรฐานผลิตภัณฑ์อุตสาหกรรม มอก.๔๒๗-๒๕๖๒ แบบตะเข็บเกลียว						

ลำดับที่	รายการ	ผู้เสนอราคา		เอกสารอ้างอิง			หมายเหตุ
		มาตรฐานโรงงาน/ผลิตภัณฑ์	ยี่ห้อ/รุ่น	มี	ไม่มี	หน้า	
๔.๓	หนังสือรับรองยืนยัน จากโรงงานผู้ผลิต ท่อเหล็กที่มีใบอนุญาตประกอบกิจการโรงงาน (รง.๔) เป็นโรงงานที่ประกอบกิจการผลิตท่อเหล็กตามวัตถุประสงค์ประกอบการกิจการค้าที่จดทะเบียนกับกรมพัฒนาธุรกิจการค้า กระทรวงพาณิชย์						
๔.๔	สำเนาหนังสือรับรองมาตรฐานการผลิต หรือผลการทดสอบคุณสมบัติจากหน่วยงานที่เชื่อถือได้ (รับรองสำเนา) โดยผู้มีอำนาจกระทำการของนิติบุคคล						
๔.๕	หนังสือรับรองจากโรงงานผู้ผลิตท่อเหล็ก ว่าจะดำเนินการผลิตท่อเหล็ก และส่งมอบท่อเหล็กให้กับผู้ยื่นข้อเสนอโดยระบุชื่อโครงการให้ชัดเจน						

ข้อกำหนด

การก่อสร้างโครงการพัฒนาแหล่งน้ำ

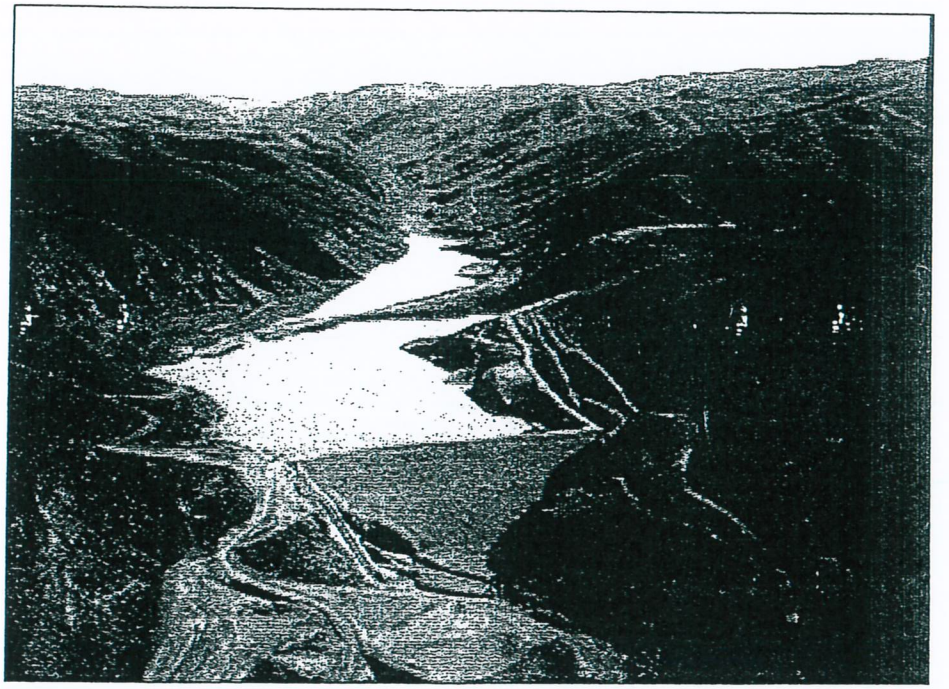

เอกสารสำนักพัฒนาแหล่งน้ำ

หมายเลข สพน.001

ธันวาคม 2545

กรมทรัพยากรน้ำ

กระทรวงทรัพยากรธรรมชาติและสิ่งแวดล้อม

ข้อกำหนด
การก่อสร้างโครงการพัฒนาแหล่งน้ำ

กรมทรัพยากรน้ำ กระทรวงทรัพยากรธรรมชาติและสิ่งแวดล้อม

บันทึกข้อความ

นิติการ 55/55
๙.๑๑๕๕ ๑๑.๕๕ น.

ส่วนราชการ สำนักพัฒนาแหล่งน้ำ ส่วนส่งเสริมปฏิบัติการ โทร.0-2243-2236

ที่ ทส 0607/ 0061 วันที่ 6 ธันวาคม 2545

กรมทรัพยากรน้ำ
รับที่ 01073
วันที่ 5 ธ.ค. 2545
เวลา 8.50

เรื่อง ขออนุมัติใช้ข้อกำหนดการก่อสร้างโครงการพัฒนาแหล่งน้ำ

เรียน อธิบดีกรมทรัพยากรน้ำ

<u>เรื่องเดิม</u>

ตามที่ได้มีพระราชบัญญัติปรับปรุง กระทรวง ทบวง กรม พ.ศ. 2545 ลงวันที่ 3 ตุลาคม 2545 จัดตั้งกระทรวงทรัพยากรธรรมชาติและสิ่งแวดล้อมในการปฏิรูประบบราชการ อาศัยกฎกระทรวงทรัพยากรธรรมชาติและสิ่งแวดล้อม พ.ศ.2545 ลงวันที่ 9 ตุลาคม 2545 แบ่งส่วนราชการโดยกรมทรัพยากรน้ำ มีภารกิจเกี่ยวกับการเสนอแนะในการจัดทำแบบ นโยบายและมาตรการที่เกี่ยวข้องทรัพยากรน้ำ บริหารจัดการ พัฒนาอนุรักษ์ ฟื้นฟู รวมทั้งควบคุม กำกับ ติดตามประเมินผล การแก้ไขปัญหาเกี่ยวกับทรัพยากรน้ำ พัฒนาวิชาการ และกำหนดมาตรฐาน การพัฒนาทรัพยากรน้ำอย่างเป็นระบบนั้น

<u>ข้อเท็จจริง</u>

สำนักพัฒนาแหล่งน้ำ ได้แต่งตั้งคณะทำงานจัดทำข้อกำหนดการก่อสร้างและเอกสารประกอบการควบคุมโครงการพัฒนาแหล่งน้ำ ตามคำสั่งที่ 1/2545 ลงวันที่ 26 พฤศจิกายน 2545 บัดนี้คณะทำงานได้จัดทำข้อกำหนดการก่อสร้างโครงการพัฒนาแหล่งน้ำ ตามเอกสารหมายเลข สพน.001 เสร็จเรียบร้อยแล้วโดยอ้างอิงจากคู่มือควบคุมการก่อสร้างโครงการพัฒนาแหล่งน้ำ กรมการเร่งรัดพัฒนาชนบท นำมาเรียบเรียงใหม่โดยมุ่งเน้นเนื้อหาเฉพาะที่เป็นข้อกำหนดการควบคุมคุณภาพงานก่อสร้างและเพิ่มเติมบางส่วนให้สมบูรณ์ยิ่งขึ้น เพื่อนำไปใช้ในการประกอบสัญญาจ้าง แนวทางทางในการควบคุม ตรวจสอบ การดำเนินงานให้เป็นไปตามหลักเกณฑ์และข้อกำหนดโครงการพัฒนาแหล่งน้ำให้เป็นมาตรฐานเดียวกัน

<u>ข้อเรียนเพื่อโปรดพิจารณา</u>

จึงเรียนมาเพื่อโปรดพิจารณา หากเห็นชอบขอได้อนุมัติใช้เอกสารดังกล่าวข้างต้น ในการดำเนินการก่อสร้างโครงการพัฒนาแหล่งน้ำต่อไป

เสนอ
- ○ อทน
- ○ รองฯ
- ○ นชญ
- ○ ผต
- ✓ จ่าย นก.

(นายนิวัติชัย คัมภีร์)
ผู้อำนวยการสำนักพัฒนาแหล่งน้ำ

รับรองสำเนาถูกต้อง
(นายสรศักดิ์ ใจประเสริฐ)
วิศวกรโยธา

(นายสุจริต อรรถศาสตร์ศรี)
เลขานุการกรม

บันทึกข้อความ

ส่วนราชการ กรมทรัพยากรน้ำ กลุ่มงานนิติการ โทร. ๐-๒๒๖๘-๕๗๐๒ โทรสาร ๐-๒๒๖๘-๕๗๐๓

ที่ ทส ๐๖๑๙/๐๒๗ **วันที่** ๑๖ ธันวาคม ๒๕๔๕

ศูนย์ป้องกันวิกฤตน้ำ
กรมทรัพยากรน้ำ
เลขรับที่ 0129
วันที่ 20 ธ.ค. 2545
เวลา 10.10

เรื่อง ขออนุมัติใช้ข้อกำหนดการก่อสร้างโครงการพัฒนาแหล่งน้ำ

เรียน อธิบดีกรมทรัพยากรน้ำ

เรื่องเดิม

ตามที่สำนักพัฒนาแหล่งน้ำ ได้จัดทำข้อกำหนดการก่อสร้างและเอกสารประกอบการควบคุมโครงการพัฒนาแหล่งน้ำโดยอ้างอิงจากคู่มือควบคุมการก่อสร้างโครงการพัฒนาแหล่งน้ำของกรมการเร่งรัดพัฒนาชนบท และนำมาเรียบเรียงใหม่โดยมุ่งเน้นเนื้อหาเฉพาะที่เป็นข้อกำหนดการควบคุมคุณภาพงานก่อสร้าง และเพิ่มเติมบางส่วนให้สมบูรณ์ยิ่งขึ้นเพื่อนำไปใช้ในการประกอบสัญญาจ้าง แนวทางในการควบคุมตรวจสอบการดำเนินงานให้เป็นไปตามหลักเกณฑ์ และข้อกำหนดโครงการพัฒนาแหล่งน้ำ เพื่อให้เป็นมาตรฐานเดียวกัน นั้น

ข้อพิจารณา

กลุ่มงานนิติการได้พิจารณาเห็นว่าเนื่องจากคู่มือในการก่อสร้างโครงการพัฒนาแหล่งน้ำที่จะทำขึ้นนี้เป็นเอกสารสำคัญที่ใช้ดำเนินการของกรมทรัพยากรน้ำ จึงสมควรที่จะแจ้งเวียนเอกสารนี้ให้ส่วนราชการที่เกี่ยวข้องกับการก่อสร้างภายในกรม ฯ ซึ่งประกอบด้วยศูนย์ป้องกันวิกฤตน้ำและสำนักอนุรักษ์และฟื้นฟูแหล่งน้ำได้ร่วมพิจารณาเสนอแนะเพื่อให้ได้เอกสารที่สมบูรณ์ถูกต้องเป็นประโยชน์ในการดำเนินงานของกรมทรัพยากรน้ำต่อไป

จึงเรียนมาเพื่อโปรดพิจารณา

(1) ทราบ, อนุมัติ และ
แจ้ง ร่องน้ำพิจารณา
ให้หลักเกณฑ์ในการที่
ถูกต้อง

(นายสุรชัย ศศิสุวรรณ)
อธิบดีกรมทรัพยากรน้ำ
17 ธ.ค. 2545

(2) เห็นควรอนุมัติ
พิจารณาแจ้งเวียนให้ส่วนราชการที่เกี่ยวข้องทราบ และตรวจสอบเนื้อหา
หน้า ๑๒ ๑๓ ใช้ข้อกำหนดการก่อสร้างโครงการ
พัฒนาแหล่งน้ำ ที่ดี
18 ธ.ค. 45

(พิพัฒน์ กัญจนพฤกษ์)
รักษาราชการแทนหัวหน้ากลุ่มงานนิติการ

(3) อนุมัติ

(นายสุรชัย ศศิสุวรรณ)
อธิบดีกรมทรัพยากรน้ำ

ข้อกำหนดการก่อสร้างงานพัฒนาแหล่งน้ำ

รายการทั่วไป

เพื่อประโยชน์ในการตรวจสอบและติดตามผลงานของผู้ว่าจ้างและการปฏิบัติงานของผู้รับจ้าง ให้ผู้รับจ้างเสนอแผนปฏิบัติงานตามแบบที่ผู้ว่าจ้างกำหนดให้ต่อผู้ว่าจ้างภายใน 15 วัน นับถัดจากวันลงนามในสัญญาและให้ผู้รับจ้างดำเนินงานตามแผนปฏิบัติงานที่ผู้ว่าจ้างหรือตัวแทนของผู้ว่าจ้างเห็นชอบแล้วจนสุดความสามารถ เพื่อให้การก่อสร้างสำเร็จเรียบร้อยภายในกำหนดแห่งสัญญานี้ ผู้ว่าจ้างหรือตัวแทนผู้ว่าจ้างสงวนสิทธิ์ที่จะสั่งเปลี่ยนแปลงแก้ไขเพิ่มเติมแผนปฏิบัติงานอย่างไรก็ได้ ทั้งนี้เพื่อประโยชน์ของงานนี้เป็นสำคัญ ผู้รับจ้างจะต้องปฏิบัติงานตามแผนงานที่ผู้ว่าจ้างหรือตัวแทนผู้ว่าจ้างได้สั่งเปลี่ยนแปลงแก้ไขเพิ่มเติมดังกล่าวโดยเคร่งครัดต่อไป

2. งานเตรียมสถานที่ก่อสร้าง

2.1 คำจำกัดความ/ความหมาย

เป็นการจัดเตรียมความพร้อมของสถานที่และเตรียมงานเบื้องต้น ก่อนที่จะดำเนินการก่อสร้างอาคารหลักต่าง ๆ ดังนี้

2.1.1 **การเตรียมพื้นที่** หมายถึง การกำหนดพื้นที่เพื่อทำการก่อสร้างอาคารสำนักงาน โรงงาน คลังพัสดุ และอาคารชั่วคราวอื่น ๆ รวมทั้งสิ่งอำนวยความสะดวกต่างๆ ที่จำเป็นสำหรับการปฏิบัติงาน

2.1.2 **การตรวจสอบและวางผัง** หมายถึง การตรวจสอบหมุดหลักฐานต่าง ๆ และสำรวจวางผังการก่อสร้างอาคารตามที่กำหนดไว้ในแบบก่อสร้าง

2.1.3 **ทางลำลองชั่วคราว** ทางเบี่ยง หมายถึง การกำหนดเส้นทางคมนาคมในการขนส่งวัสดุก่อสร้าง จากเส้นทางสายหลักถึงบริเวณโครงการ

2.1.4 **การจัดหาวัสดุ** หมายถึง การจัดเตรียมวัสดุก่อสร้างพร้อมสุ่มเก็บตัวอย่างวัสดุหลักไปทดสอบคุณสมบัติ และหรือจัดเตรียมเอกสารรับรองคุณสมบัติ และมาตรฐานการผลิตของวัสดุหลัก

2.1.5 **การถางป่าและปรับพื้นที่** หมายถึง การถางป่า ขุดตอ ขุดรากไม้ และปรับพื้นที่ บริเวณที่จะก่อสร้างอาคาร และหรือตามแนวหรือขอบเขตที่กำหนดไว้ในแบบก่อสร้าง รวมทั้งการขนย้ายสิ่งที่ไม่พึงประสงค์ออกนอกบริเวณก่อสร้าง

2.1.6 **การรื้อถอนสิ่งปลูกสร้างเดิม** หมายถึง สิ่งก่อสร้างเดิมที่ไม่ต้องการในบริเวณก่อสร้าง หรือตามที่กำหนดในแบบแปลนต้องรื้อถอน ต้องกำจัดและขนย้ายออกให้พ้นบริเวณก่อสร้าง

2.1.7 **การกำจัดน้ำออกจากบริเวณก่อสร้าง** หมายถึง การทำเขื่อนกั้นน้ำชั่วคราว การขุดร่องหรือทำรางเปลี่ยนทางน้ำ การใช้เครื่องสูบน้ำ เพื่อป้องกันและกำจัดน้ำออกจากบริเวณก่อสร้าง

2.2 ข้อกำหนด/คุณสมบัติ

2.2.1 การเตรียมพื้นที่

1) ที่ตั้งอาคารสำนักงาน จะต้องอยู่ใกล้เคียงกับบริเวณหัวงานโดยมีขนาดและพื้นที่ใช้สอยตามที่กำหนดไว้ในแบบ พื้นสำนักงานจะต้องอยู่สูงกว่าพื้นดินไม่น้อยกว่า 0.30 เมตร มีระบบระบายน้ำ และระบบสาธารณูปโภคที่ดี
2) ที่ตั้งอาคาร โรงงาน คลังพัสดุและบ้านพักคนงาน จะต้องไม่สร้างบนพื้นที่กีดขวางทางสัญจรและบริเวณก่อสร้าง จะต้องรักษาความสะอาดอยู่เสมอโดยมีระบบสุขาภิบาล
3) จะต้องมีระบบมาตรการการรักษาความปลอดภัยบริเวณสถานที่ก่อสร้างทั้งหมดตลอดระยะเวลาก่อสร้าง
4) จะต้องจัดทำและติดตั้งแผ่นป้ายแนะนำโครงการ แสดงรายละเอียดเกี่ยวกับงานก่อสร้างตามแบบมาตรฐาน โดยติดตั้งไว้ในที่แลเห็นเด่นชัด

2.2.2 การตรวจสอบและวางผัง

1) ก่อนดำเนินการก่อสร้าง จะต้องตรวจสอบความถูกต้องของแบบกับสภาพภูมิประเทศ โดยการวางแนว ถ่ายระดับ วางผังอาคาร และสิ่งปลูกสร้างทุกชนิด กรณีตรวจพบความคลาดเคลื่อนหรือมีปัญหาอุปสรรคในพื้นที่ก่อสร้าง ให้รีบรายงานคณะกรรมการตรวจการจ้าง
2) หมุดหลักฐานต่างๆ ที่กำหนดและได้จัดทำขึ้น จะต้องรักษาให้อยู่ในสภาพเรียบร้อยสามารถตรวจสอบได้ตลอดเวลา

2.2.3 การทำทางลำลองชั่วคราว

1) ทางลำลอง ทางเบี่ยง ทางเข้าหมู่บ้าน/อาคาร และอื่นๆ ทั้งที่อยู่ภายในและนอกบริเวณก่อสร้างจะต้องให้สามารถเชื่อมเข้าถึงกันได้ตลอด
2) จะต้องดูแล บำรุงรักษาเส้นทางให้สามารถใช้งานได้สะดวก รวมทั้งมีมาตรการป้องกันฝุ่น โคลนตม ตลอดอายุสัญญาก่อสร้าง

2.2.4 การจัดหาวัสดุ

1) วัสดุหลักที่จะต้องทำการทดสอบคุณสมบัติตามข้อกำหนดของแต่ละประเภทงาน เช่น หิน กรวด ทราย เหล็กเสริม เป็นต้น จะต้องสุ่มจัดเก็บตัวอย่างและควบคุมไปทดสอบยังหน่วยงานที่เชื่อถือได้ และนำผลการทดสอบคุณสมบัติให้คณะกรรมการตรวจการจ้างพิจารณาเห็นชอบก่อนนำมาใช้งาน

2) วัสดุหลักที่จะต้องมีเอกสารรับรองคุณสมบัติและมาตรฐานการผลิต ตามแบบและข้อกำหนดของแต่ละประเภทงาน เช่น ท่อและอุปกรณ์ประกอบ แผ่นใยสังเคราะห์ ประตูน้ำเป็นต้น ให้คณะกรรมการตรวจการจ้างพิจารณาเห็นชอบก่อนนำมาใช้งาน

3) จะต้องกำหนดมาตรการ ดูแล ป้องกัน รักษา จัดเก็บวัสดุ ให้อยู่ในสภาพที่ดี

2.2.5 การถางป่าและปรับพื้นที่

1) พื้นที่ก่อสร้างที่กำหนดในแบบ จะต้องมีการถางป่าและปรับพื้นที่ให้เรียบร้อย ปราศจากต้นไม้ ตอไม้ รากไม้ และสิ่งกีดขวางต่างๆ โดยมีอาณาเขตห่างจากตัวอาคารก่อสร้างประมาณ 5 เมตร

2) วัสดุที่ถางออกและขุดออก จะต้องขนย้ายออกพ้นพื้นที่ก่อสร้างและหรือทำลายโดยวิธีเผา ฝังกลบ หรือวิธีอื่นใดที่เหมาะสม โดยได้รับความเห็นชอบจากคณะกรรมการตรวจการจ้างก่อน

3) ต้นไม้ทุกชนิดที่จะโค่น จะต้องมีตราประทับหรือสีป้ายที่ลำต้นโดยช่างควบคุมงานหรือพนักงานป่าไม้ และจะต้องทำโดยไม่ก่อให้เกิดความเสียหายแก่ต้นไม้อื่นๆ หรือทรัพย์สินอื่นใดบริเวณใกล้เคียง

2.2.6 การรื้อถอนสิ่งปลูกสร้างเดิม

1) สิ่งปลูกสร้างเดิมที่ไม่ต้องการในบริเวณก่อสร้างตามที่กำหนดในแบบ ต้องรื้อถอนออกและกำจัดให้หมด ส่วนที่ใช้ประโยชน์ได้ให้นำมาเก็บรักษาไว้ในสถานที่ที่กำหนด

2) เศษขยะหรือดิน หรือสิ่งต่างๆ ที่ไม่ต้องการ จะต้องขนย้ายออกพ้นพื้นที่ก่อสร้างและหรือทำลายโดยวิธี เผา ฝังกลบ หรือวิธีอื่นใดที่เหมาะสม โดยได้รับความเห็นชอบจากคณะกรรมการตรวจการจ้างก่อน

2.2.7 การกำจัดน้ำออกจากบริเวณก่อสร้าง

1) บริเวณก่อสร้างที่มีน้ำขัง อันเนื่องมาจากน้ำใต้ดินและน้ำที่ไหลมาจากผิวดิน จะต้องกำจัดออกให้หมดตลอดเวลาก่อสร้าง โดยการทำเขื่อนกั้นน้ำชั่วคราว การขุดร่องหรือทำรางเปลี่ยนทางน้ำ และการใช้เครื่องสูบน้ำ เป็นต้น

2) การทำเขื่อนกั้นน้ำชั่วคราว จะต้องเสนอแบบรวมทั้งวิธีการก่อสร้างและรื้อย้ายให้คณะกรรมการตรวจการจ้างเห็นชอบก่อน

3) การขุดร่องหรือทำรางเปลี่ยนทางน้ำ จะต้องเสนอข้อมูลด้านอุทกวิทยาและการออกแบบให้คณะกรรมการตรวจการจ้างเห็นชอบก่อน

4) การใช้เครื่องสูบน้ำ จะต้องออกแบบและวางแผน ติดตั้งเครื่องมือ ตลอดจนควบคุมดูแล บำรุงรักษาให้คณะกรรมการตรวจการจ้างเห็นชอบก่อน

3. งานขุด

3.1 คำจำกัดความและความหมาย

ประเภทของการขุด สามารถแยกตามชนิดของวัสดุและลักษณะการขุด ออกเป็น 4 ประเภท ดังนี้

3.1.1 **งานขุดลอกหน้าดิน** หมายถึง การขุดลอกผิวหน้าดินเดิมเพื่อเตรียมฐานรากของงานถม ประกอบด้วยการขุดรากไม้ เศษขยะ เศษหิน อินทรีย์วัตถุ ดินอ่อน และสิ่งที่ไม่พึงประสงค์อื่น ๆ ออกให้หมด ภายในขอบเขตและบริเวณที่กำหนดไว้ในแบบ วัสดุที่ได้จากการขุดลอกหน้าดิน ห้ามนำไปใช้ในงานถมเป็นอันขาด

3.1.2 **งานดินขุด** แบ่งออกเป็น 3 ประเภท

1) งานดินขุดทั่วไป หมายถึงการขุดดินที่สามารถขุดออกด้วยเครื่องจักรกลและขนเกลี่ยทิ้งบริเวณข้าง ๆ พื้นที่ก่อสร้าง

2) งานดินขุดขนทิ้ง หมายถึง การขุดดินที่สามารถขุดออกด้วยเครื่องจักรกล และต้องขนทิ้งโดยตักขึ้นใส่รถบรรทุกนำไปทิ้งยังที่กำหนด

3) งานดินขุดเหลว หมายถึง การขุดดินที่มีน้ำท่วมขังมีสภาพเหลว สามารถขุดออกด้วยเครื่องจักรกลขุดมากองผึ่งให้แห้ง แล้วขนทิ้งโดยตักดินใส่รถบรรทุกนำไปทิ้งยังที่กำหนด

3.1.3 **งานขุดหินผุ** หมายถึง การขุดหินผุ ดินดาน ดินลูกรัง หินก้อนที่มีขนาดไม่โตกว่า 0.7 ลูกบาศก์เมตร หรือวัสดุอื่นที่ไม่สามารถขุดออกได้ด้วยเครื่องจักรกล หรือเครื่องมือขุดธรรมดา ต้องใช้คราด (Ripper) ช่วยขุดทำให้หลวมก่อนแล้วขุดออกด้วยเครื่องจักรกล หรือขนทิ้งโดยตักขึ้นใส่รถบรรทุกนำไปทิ้งยังที่กำหนด

3.1.4 **งานขุดหินแข็ง** หมายถึง การขุดหินชั้น หินฝืด หรือหินก้อนที่มีขนาดโตกว่า 0.7 ลูกบาศก์เมตร ไม่สามารถขุดออกด้วยเครื่องจักรกล หรือใช้คราด (Ripper) ต้องใช้วัตถุระเบิดทำการระเบิดหินให้แตกก่อน และขนทิ้งโดยตักขึ้นใส่รถบรรทุกนำไปทิ้งยังที่กำหนด

3.2 ข้อกำหนด/คุณสมบัติ

การขุดดินหรือขุดหินเพื่อให้ได้ขนาดตามรูปแบบ การขุดลอกหน้าดินและร่องแกนเพื่อเตรียมฐานรากก่อสร้างทำนบดิน/เขื่อนดิน และการขุดปอกก่อสร้างเพื่องานก่อสร้างอาคาร มีข้อกำหนดดังนี้

3.2.1 ต้องขุดให้ได้แนว ระดับและขนาดตามที่กำหนดไว้ในแบบ การขุดต้องกระทำด้วยความระมัดระวังเป็นพิเศษ และต้องมีมาตรการควบคุมให้วัตถุที่อยู่นอกขอบเขตแนวการขุดยังคงอยู่ในสภาพเดิมเท่าที่จะทำได้

3.2.2 ในกรณีที่แบบไม่ได้ระบุแนวเส้นขอบเขตการขุดไว้ ถ้าเป็นการขุดดินควรใช้ลาด (Slope) 1:1.5 และถ้าเป็นการขุดหินควรใช้ลาด (Slope) 1:0.5 หรือตามที่คณะกรรมการตรวจการจ้างกำหนด

3.2.3 การขุดเพื่อก่อสร้างฐานรากของอาคารโครงสร้างใด ๆ จะต้องขุดเผื่อออกไปจากที่กำหนดไว้ข้างละ 30 เซนติเมตร เพื่อความสะดวกในการตั้งไม้แบบ

3.2.4 ในกรณีที่เป็นหิน การขุดจะต้องใช้ความระมัดระวังเพื่อรักษาแนวให้ได้ตามที่แบบกำหนดไว้ ส่วนของหินที่ยื่นออกมาจากแนวที่กำหนดไว้ในแบบอาจยอมให้มีได้ไม่เกิน 15 เซนติเมตร หรือเป็นอย่างอื่นที่เหมาะสมตามสภาพ

3.2.5 ในกรณีที่ขุดผิดพลาดไปจากแนวที่กำหนดในแบบ ความเสียหาย การพังทลายที่เกิดจากการระเบิดหรือโพรงหินที่เกิดจากความไม่ระมัดระวังในขณะที่ดำเนินการขุดของผู้รับจ้าง และความผิดพลาดไม่ว่าจะด้วยเหตุใดก็ตาม ผู้รับจ้างจะต้องรับผิดชอบและต้องซ่อมแซมแก้ไขตามคำแนะนำของวิศวกรควบคุมการก่อสร้าง โดยค่าใช้จ่ายส่วนนี้เป็นของผู้รับจ้าง

3.2.6 การขุดพื้นฐานรากและลาดด้านข้างที่ติดกับงานคอนกรีต ต้องตกแต่งให้เรียบร้อย พื้นผิวหน้าต้องเตรียมการปรับแต่งให้มีความมั่นคงพอที่จะรับอาคารคอนกรีตได้

3.2.7 การขุดดินร่องแกนเขื่อน จะต้องขุดให้มีขนาดความกว้าง ลาดด้านข้าง ตามแบบ สำหรับความลึกให้ขุดลึกลงไปจนถึงระดับชั้นดินหรือหินที่กำหนดในแบบ เมื่อขุดร่องแกนเสร็จจะต้องได้รับการตรวจสอบและเห็นชอบจากคณะกรรมการตรวจการจ้างก่อน จึงจะดำเนินการขั้นต่อไปได้

3.2.8 วัสดุที่ได้จากการขุด ถ้าคณะกรรมการตรวจการจ้างอนุญาตให้นำไปใช้ถมทำ ทำนบดินเขื่อนดินก็ให้นำไปใช้ ส่วนวัสดุที่ไม่เหมาะสมหรือเหลือใช้จะต้องขนไปทิ้งยังบริเวณที่ทิ้งดินซึ่งแสดงไว้ในแบบหรือที่ซึ่งคณะกรรมการตรวจการจ้างเห็นชอบแล้ว

3.2.9 บริเวณที่ทิ้งวัสดุจะต้องไม่กีดขวางการทำงานและขวางทางน้ำ การกองวัสดุจะต้องกองให้อยู่ในขอบเขตและจะต้องเกลี่ยปรับระดับของกองวัสดุให้เหมาะสม

4. งานถม

4.1 คำจำกัดความ/ความหมาย

ประเภทของการถมสามารถแยกตามลักษณะการใช้งานและชนิดของวัสดุ แบ่งออกเป็น 3 ประเภท ดังนี้

4.1.2 **ดินถม** มีลักษณะการใช้งาน ดังนี้

1) เป็นทำนบดินหรือเขื่อนดิน เพื่อปิดกั้นทางน้ำไหลผ่าน วัสดุที่ใช้ถมเป็นดินทึบน้ำ เช่น ดินเหนียว ดินเหนียวปนกรวด ดินเหนียวปนทราย และดินเหนียวปนดินตะกอน หรือตามที่กำหนดไว้ในแบบก่อสร้าง จะต้องไม่มีรากหญ้าหรือวัชพืชอื่นใดปน
2) เป็นคันทาง เพื่อการคมนาคมและขนส่งพืชผลทางการเกษตร วัสดุที่ใช้ถมเป็นดินที่รับน้ำหนักบรรทุกได้ดีตามข้อกำหนด จะต้องไม่มีรากหญ้าหรือวัชพืชอื่นใดปน
3) เป็นดินถมกลับสำหรับอาคารและโครงสร้าง วัสดุที่ใช้ถมถ้าไม่ระบุไว้เป็นอย่างอื่นจะเป็นดินส่วนที่ขุดนำกลับมาถมคืน จะต้องไม่มีรากหญ้าหรือวัชพืชอื่นใดปน

4.1.3 **ดินลูกรัง** ใช้ถมหลังคันดินหรือเขื่อนดิน ป้องกันการกัดเซาะของน้ำฝน และใช้เป็นผิวจราจรสำหรับงานทาง

4.1.4 **หินถม** เป็นวัสดุถมเปลือกนอกของตัวเขื่อนดิน ทำหน้าที่เสริมความมั่นคงไม่ให้เกิดการเลื่อนไถล วัสดุที่ใช้ถมเป็นหินหรือกรวด ผสมทรายและตะกอน ที่มีคุณสมบัติตามที่กำหนดไว้ในแบบก่อสร้าง

4.2 ข้อกำหนด/คุณสมบัติ

4.2.1 **วัสดุที่ใช้ถม** จะต้องไม่มีรากหญ้าหรือวัชพืชใดปน และมีคุณสมบัติดังนี้

1) ดินถมทำนบดินหรือเขื่อนดิน จะต้องเป็นดินทึบน้ำซึ่งจำแนกดินตามวิธี Unified Soil Classification ดังนี้

สัญญลักษณ์ทางวิศวกรรม	ชนิดของดิน
GC	กรวดผสมดินเหนียว กรวดมีขนาดไม่คละกันผสมทรายและดินเหนียว
SC	ทรายผสมดินเหนียว ทรายมีขนาดไม่คละกันผสมดินเหนียว
CL	ดินเหนียวที่มีความเหนียวน้อยถึงปานกลาง อาจจะปนกรวด ทราย และตะกอน
CH	ดินเหนียวล้วนที่มีความเหนียวมาก ไม่มีอินทรีย์วัตถุ

2) ดินถมคันทาง เป็นดินถมทั่วๆไปที่ไม่มีอินทรีย์วัตถุ จะต้องมีค่ากำลังแบกทาน โดยวิธีวัดเปรียบเทียบความต้านทานแรงเฉือนของดิน (CBR) มากกว่าหรือเท่ากับ 6%

3) ดินลูกรัง เป็นดินเหนียวผสมเม็ดลูกรัง มีค่า Liquid Limit ไม่สูงกว่า 35% Plastic Index มีค่าอยู่ระหว่าง 6-12 และมีขนาดสัดส่วนคละที่ดี โดยร่อนผ่านตะแกรงมาตรฐานอเมริกัน ตามเกรดใดเกรดหนึ่ง ดังนี้

ตะแกรงมาตรฐาน	% ผ่านตะแกรงโดยน้ำหนัก			
อเมริกัน	เกรดซี	เกรดดี	เกรดอี	เกรดเอฟ
1 นิ้ว	100	100	100	100
3/8 นิ้ว	50-85	60-100	-	-
เบอร์ 4	35-65	50-85	55-100	70-100
เบอร์ 10	25-50	40-70	40-100	55-100
เบอร์ 40	15-30	25-45	20-50	30-70
เบอร์ 200	5-15	8-15	6-15	8-15

4) หินถม เป็นวัสดุถมเปลือกนอกของเขื่อนดิน มีคุณสมบัติน้ำซึมผ่านได้ ซึ่งจำแนกดินตามวิธี Unified Soil Classification ดังนี้

สัญญลักษณ์ทางวิศวกรรม	ชนิดของดิน
GW	กรวดมีขนาดใหญ่คละกัน กรวดผสมทรายโดยมีตะกอนละเอียดเล็กน้อย
GP	กรวดมีขนาดสม่ำเสมอ กรวดผสมทรายโดยมีตะกอนละเอียดเล็กน้อย
SW (ถ้ามีกรวด)	ทรายมีขนาดใหญ่คละกัน ทรายผสมกรวดโดยมีตะกอนละเอียดเล็กน้อย
SP (ถ้ามีกรวด)	ทรายมีขนาดสม่ำเสมอ ทรายผสมกรวดโดยมีตะกอนละเอียดเล็กน้อย

4.2.2 **การบดอัด**

1) ดินถม เพื่อให้ดินมีความแน่นเป็นเนื้อเดียวกันโดยตลอด ปราศจากการปูดโค้ง โพรง การเป็นแผ่น การถมบดอัดต้องปฏิบัติดังนี้

1.1) นำดินที่จะใช้บดอัดโรยเกลี่ยให้เป็นชั้นในแนวราบ ความหนาของดินแต่ละชั้นเมื่อบดอัดได้ที่แล้วต้องไม่มากกว่า 0.20 เมตร หรือไม่มากกว่า 2 ใน 3 ของความยาวของตีนแกละที่ใช้บด

1.2) ดินที่ใช้บดอัดต้องผสมคลุกเคล้าให้เข้ากันดี และต้องมีความชื้นไม่มากกว่าหรือน้อยกว่า 3 % ของความชื้นต่ำสุดที่ให้ความแน่นสูงสุด (Optimum Moisture Content)

1.3) ความลาดชันตรงจุดต่อไม่ควรเกิน 1:3 ผิวสัมผัสของรอยต่อทุกแห่งจะต้องขุดตัดออกให้เป็นรอยใหม่ ต้องเก็บกวาดส่วนที่หลุดหลวมออกให้หมด และไถคลาดทำให้ผิวขรุขระ การบดอัดจะต้องทำการบดอัดเลยลึกเข้าไปในเขตที่บดอัดแล้วตลอดแนวรอยต่อ เป็นระยะไม่น้อยกว่า 1.00 เมตร

1.4) บดอัดแน่นไม่ต่ำกว่า 95% ของความหนาแน่นสูงสุดของดินแห้งตามวิธีการทดลอง Standard Proctor

2) ดินลูกรัง การถมบดอัดเหมือนดินถม

2.1) บดอัดแน่นไม่ต่ำกว่า 95% ของความหนาแน่นสูงสุดของดินแห้งตามวิธีการทดลอง Modified AASHTO

3) หินถม ก่อนถมต้องเตรียมฐานรากให้ได้ตามแบบที่กำหนดก่อน การถมบดอัดต้องปฏิบัติ ดังนี้

3.1) การเทหินจะต้องกระทำเป็นชั้น ๆ ความหนาแต่ละชั้นไม่เกิน 0.50 เมตร และต้องบดอัดโดยใช้รถบดล้อเหล็กบดทับไปมาอย่างน้อย 4 เที่ยว

3.2) บดอัดแน่น มีค่าความสัมพัทธ์ (Relative Density) ไม่ต่ำกว่า 75% และมีความหนาแน่นสัมพัทธ์เฉลี่ยไม่ต่ำกว่า 90%

4) ดินถมหรือหินถมกลับ สำหรับอาคารและโครงสร้าง

4.1) จะต้องถมเป็นชั้นๆ ตามแนวราบ แต่ละชั้นหนาไม่เกิน 0.50 เมตร ในกรณีของการวางท่อจะถมกลับจากหลังท่อหนาชั้นละ 0.15 เมตร

4.2) กรณีเป็นดินถมกลับการบดอัดเหมือนดินถม ส่วนกรณีเป็นหินถมกลับการบดอัดเหมือนหินถม

5) ในกรณีที่การบดอัดผลทดสอบไม่ได้ตามข้อกำหนด จะต้องทำการรื้อออกและบดอัดใหม่จนผลทดสอบผ่านตามข้อกำหนด จึงจะดำเนินการถมและบดอัดในชั้นต่อไปได้

4.2.3 **การทดสอบและรายงานผล**

1) การทดสอบความแน่นในสนาม (Field Density) ตามวิธี Sand Cone เทียบกับ Standard Proctor Compaction Test เพื่อพิจารณาค่าเปอร์เซ็นต์ของความแน่นสูงสุดในห้องปฏิบัติการ โดยทำการทดสอบไม่น้อยกว่า 3 จุดต่อการทดสอบ 1 ครั้ง ดังนี้

1.1) ดินถม ให้ทำการทดสอบ 1 ครั้งต่อพื้นที่การบดอัด 700 ตารางเมตร หรืออยู่ในดุลยพินิจของคณะกรรมการตรวจการจ้าง

1.2) ดินลูกรัง ให้ทำการทดสอบ 1 ครั้งต่อพื้นที่บดอัด 500 ตารางเมตร หรืออยู่ในดุลยพินิจของคณะกรรมการตรวจการจ้าง

2) การรายงานผล ให้รายงานผลการทดสอบความแน่น พร้อมระบุตำแหน่งและระดับต่อคณะกรรมการตรวจการจ้าง

5. งานคอนกรีต

5.1 คำจำกัดความและความหมาย

งานคอนกรีต หมายถึง การประกอบและติดตั้งแบบ การผสมคอนกรีต การเทคอนกรีต การซ่อมคอนกรีต การทำผิวและตกแต่งคอนกรีต การบ่มคอนกรีต สำหรับงานอาคารต่างๆ

คอนกรีตประกอบด้วยส่วนผสมของซีเมนต์ หินย่อยหรือกรวด ทราย น้ำ และหรือสารเคมีผสมเพิ่ม ส่วนผสมทั้งหมดจะต้องคลุกเคล้าให้เข้ากันอย่างดี และให้ความเหลวของคอนกรีตที่เหมาะสม

คอนกรีตต้องมีเนื้อสม่ำเสมอ และเมื่อแข็งตัวต้องมีเนื้อแน่น มีความคงทนถาวร มีคุณสมบัติกันซึม ทนต่อการขัดสีได้ดี และมีกำลังรับน้ำหนักที่มากระทำ

5.2 ข้อกำหนด/คุณสมบัติ

5.2.1 วัสดุผสมคอนกรีต

1) ปูนซีเมนต์ ต้องเป็นปูนซีเมนต์ปอร์ตแลนด์ เป็นของใหม่ ไม่เสื่อมคุณภาพ และจับตัวเป็นก้อน มีคุณภาพตามมาตรฐานผลิตภัณฑ์อุตสาหกรรม มอก. 15 เล่ม 1-2532 ถ้าไม่ระบุไว้เป็นอย่างอื่น ให้ใช้ปูนซีเมนต์ปอร์ตแลนด์ ประเภท 1

2) ทราย ต้องเป็นทรายหยาบน้ำจืด มีเม็ดแน่นแข็งแกร่ง สะอาด ปราศจากสิ่งเจือปน และมีสัดส่วนคละที่ดี โดยต้องผ่านการทดสอบคุณสมบัติ ดังนี้

2.1) ทดสอบสิ่งเจือปน โดยใส่น้ำยาโซเดียมไฮดรอกไซด์และเทียบกับสีมาตรฐาน

2.2) ทดสอบความแข็งแกร่ง โดยแช่น้ำยาโซเดียมซัลเฟต 5 รอบ มีค่าสึกหรอไม่เกิน 10%

2.3) ทดสอบส่วนคละ โดยร่อนผ่านตะแกรงมาตรฐานอเมริกัน ดังนี้

ตะแกรงมาตรฐานอเมริกัน	% ผ่านตะแกรงโดยน้ำหนัก
3/8 นิ้ว	100
เบอร์ 4	95-100
เบอร์ 8	80-100
เบอร์ 16	50-85
เบอร์ 30	25-60
เบอร์ 50	10-30
เบอร์ 100	2-10

3) หินย่อยหรือกรวด หินย่อยเป็นหินโม่ด้วยเครื่องจักร กรวดต้องเป็นกรวดน้ำจืดซึ่งเกิดขึ้นตามธรรมชาติมีขนาดตั้งแต่ 4-76 มิลลิเมตร (3/16-3 นิ้ว) ซึ่งจะต้องมีขนาดส่วนคละลดหลั่นกันไปอย่างเหมาะสม มีความแข็งแกร่งทนทาน ปราศจากสิ่งเจือปนที่ไม่ต้องการ มีรูปร่างลักษณะเหลี่ยมค่อนข้างกลม มีส่วนเรียวแบนน้อย ก่อนนำมาใช้ต้องผ่านเกณฑ์การ ดังนี้

3.1) ทดสอบความแข็งแกร่ง โดยแช่น้ำยาโซเดียมซัลเฟต 6 รอบ มีความสึกหรอไม่เกิน 10%

3.2) ทดสอบการขัดสี โดยเครื่อง Los Angeles Machine 500 รอบ มีค่าทนต่อการขัดสีไม่น้อยกว่า 40%

3.3) ทดสอบสัดส่วนคละ โดยร่อนผ่านตะแกรงมาตรฐานอเมริกันซึ่งแบ่งเป็นขนาดเกินเบอร์ 1 มีขนาดหินใหญ่สุดไม่เกิน ¾ นิ้ว ใช้กับอาคารคอนกรีตที่มีความหนาไม่เกิน 0.20 เมตร และหินเบอร์ 2 มีขนาดหินใหญ่สุดไม่เกิน 1 ½ นิ้ว ใช้กับอาคารคอนกรีตที่มีความหนาเกิน 0.20 เมตร ดังนี้

ขนาดหินย่อย	% ผ่านตะแกรงโดยน้ำหนัก							
	2 "	1 ½ "	1"	¾"	½"	3/8"	No.4	No.8
หินเบอร์ 1	-	-	100	90-100	-	20-55	0-10	0-5
หินเบอร์ 2	100	90-100	20-55	0-15	-	0-5	-	-

4) น้ำ ต้องเป็นน้ำจืดที่สะอาดปราศจากสิ่งเจือปนในปริมาณที่จะทำให้คอนกรีตสูญเสียความแข็งแรง เช่น กรด ด่าง สารอินทรีย์ ฯลฯ

5) สารผสมเพิ่ม (Admixture) เป็นสารเคมีที่ใส่เพิ่มเข้าไปในส่วนผสมคอนกรีต เพื่อเพิ่มความมั่นคง แข็งแรง และสะดวกในการใช้งาน ก่อนนำมาใช้จะต้องได้รับความเห็นชอบจากคณะกรรมการตรวจการจ้างก่อน

5.2.2 **แบบหล่อคอนกรีต**

1) วัสดุที่ใช้ทำแบบหล่อ เช่น ไม้ ไม้อัด แผ่นเหล็ก จะต้องทนต่อการบิดงอ ซึ่งเกิดจากการเทหรือการกระทุ้งทำให้คอนกรีตแน่น โดยคุณสมบัติของวัสดุที่ใช้มีดังนี้

1.1) ไม้แบบ ไม้ที่จะนำมาทำแบบจะต้องหนาไม่ต่ำกว่า 1 นิ้ว และกว้างไม่เกิน 9 นิ้ว ยึดโยงติดกันให้แข็งแรงไม่โยกคลอน

1.2) ไม้อัด จะต้องเป็นไม้อัดที่ทำด้วยกาวชนิดพิเศษ สามารถกันน้ำได้ ไม่เสียรูปเมื่อถูกน้ำ หนาไม่น้อยกว่า 10 มิลลิเมตร

1.3) ไม้เคร่าและไม้สำหรับค้ำยัน มีขนาดไม่เล็กกว่า 1 ½ x 3 นิ้ว

2) การเตรียมพื้นผิวฐานรองรับคอนกรีต พื้นผิวฐานที่รองรับคอนกรีต ผิวหน้าจะต้องไม่มีน้ำขัง ไม่มีโคลนตม และเศษสิ่งของต่างๆ หรือสิ่งที่ไม่พึงประสงค์เคลือบติดอยู่ กรณีพื้นผิวที่ดูดซึมน้ำได้จะต้องทำให้ชื้นโดยทั่วเพื่อป้องกันมิให้พื้นผิวดูดน้ำออกจากคอนกรีตใหม่

3) แบบหล่อเมื่อได้ประกอบแล้ว ต้องมีความมั่นคงแข็งแรงและได้ตำแหน่ง แนว ระดับ ขนาด และรูปร่างถูกต้องตามที่ระบุไว้ในแบบ

4) ก่อนเทคอนกรีต ต้องทำความสะอาดแบบหล่อ อุดรูรั่ว ให้เรียบร้อย ทาแบบด้วยน้ำมันทาแบบที่อนุญาตให้ใช้เท่านั้น เพื่อป้องกันมิให้คอนกรีตติดแบบและมีรอยเปื้อน

5) กรณีต้องยึดแบบด้วยเหล็กเส้นหรือโลหะเส้นอย่างอื่นที่จะต้องฝังทิ้งไว้ในคอนกรีต โดยการดัดเหล็กหรือโลหะเส้นที่จุดห่างลึกจากผิวคอนกรีตไม่น้อยกว่า 3 เซนติเมตร

6) กรณีที่ใช้ยึดปลายเหล็กเส้นยึดแบบชนิดถอดเก็บได้ ให้ปล่อยรูคอนกรีตที่ปลายเหล็กเส้นที่ยึดแบบนี้ไว้สำหรับคว้านให้ใหญ่ เพื่อจัดการซ่อมรูคอนกรีตด้วยซีเมนต์ผสมทรายอัตราส่วน 1:1 โดยน้ำหนัก ภายใน 12 ชั่วโมงหลังจากถอดแบบ

5.2.3 **การผสมและการเทคอนกรีต**

1) ส่วนผสมคอนกรีต เป็นการหาส่วนผสมของซีเมนต์ หินย่อยหรือกรวด ทราย และน้ำผสมโดยน้ำหนัก จากการทดลองในห้องปฏิบัติการ โดยถือเอาความแข็งแรงของคอนกรีตที่ต้องการ ความเหมาะสมในการผสม และการหล่อคอนกรีตเป็นเกณฑ์ โดยจะต้องมีคุณสมบัติดังนี้

1.1) มีความสามารถรับแรงกดใน 28 วัน ได้ไม่ต่ำกว่า 210 กิโลกรัมต่อตารางเซนติเมตร

1.2) การทดสอบกำลังในการรับแรงกด สามารถกระทำได้ 2 วิธี คือ Cylinder Test สามารถรับแรงกดใน 28 วัน ได้ไม่ต่ำกว่า 210 กิโลกรัมต่อตารางเซนติเมตร และ Cube Test สามารถรับแรงกดใน 28 วัน ได้ไม่ต่ำกว่า 240 กิโลกรัมต่อตารางเซนติเมตร

1.3) การทดสอบความข้นเหลวของคอนกรีต (Consistency) เป็นการทดสอบหาค่าการยุบตัว (Slump Test) ก่อนที่จะนำไปเทในแบบหล่อ ให้ใช้ค่าการยุบตัวอยู่ระหว่าง 5-10 เซนติเมตร

2) วิธีการผสมคอนกรีต ต้องใช้วิธีผสมด้วยเครื่องผสมคอนกรีตที่ได้รับความเห็นชอบจากช่างควบคุมงานก่อสร้างก่อน คอนกรีตต้องผสมเข้ากันอย่างทั่วถึงจนเป็นสีเดียวกัน ในการผสมครั้งหนึ่งๆ ต้องใช้เวลาผสมไม่น้อยกว่า 2 นาที

3) คอนกรีตผสมเสร็จ (Ready Mixed Concrete) ส่วนผสมของคอนกรีตยอมให้เปลี่ยนแปลงได้บ้างขึ้นอยู่กับบริษัทผู้ผลิต ก่อนที่จะนำมาใช้ได้ต้องส่งรายการคำนวณออกแบบส่วนผสมและผลทดสอบจากการผสมจริง ให้คณะกรรมการตรวจการจ้างพิจารณาเห็นชอบก่อน

3.1) ความคลาดเคลื่อนที่ยอมให้ของปริมาณส่วนผสม วัตถุดิบต่าง ๆ จะถูกชั่งตวงให้อยู่ในขอบเขตที่กำหนด ดังแสดงในตาราง

วัตถุดิบ	ความคลาดเคลื่อน
ปูนซีเมนต์	น้อยกว่า 200 กก. ± 2% มากกว่า 200 กก. ± 1%
มวลรวม	น้อยกว่า 500 กก. ± 3% มากกว่า 500 กก. ± 2%
น้ำและสารผสมเพิ่ม	± 3%

3.2) การผสม (Mixing) ให้ใช้วิธีข้อใดข้อหนึ่ง

3.2.1) การผสมกับที่ (Central Mixing) หมายถึง การผสมคอนกรีตซึ่งเสร็จเรียบร้อยสมบูรณ์จากโรงงาน เวลาขั้นต่ำในการผสม ดังแสดงในตาราง

ความจุเครื่องผสม (ลบ.ม)	เวลาขั้นต่ำในการผสม (นาที)
0.75	1
1.50	1.25
2.25	1.50
3.0	1.75
3.75	2.00
4.50	2.25

3.2.2) การผสม 2 ตอน (Shrink Mixing) หมายถึง การผสมคอนกรีต 2 ตอน โดยตอนแรกผสมจากโรงงานและตอนหลังเป็นการผสมให้เสร็จเรียบร้อยสมบูรณ์โดยรถผสม (Truck Mixer)

3.2.3) การผสมโดยรถ (Truck Mixer)หมายถึง การผสมคอนกรีตซึ่งผสมเสร็จเรียบร้อยสมบูรณ์ในรถผสม (Truck Mixer) การผสมคอนกรีตต้องมี

การหมุนไม่น้อยกว่า 70 รอบ และไม่เกิน 100 รอบ ตามความเร็วของการผสม (Mixing - Speed) ที่กำหนดของเครื่อง

3.3) การขนส่ง จำแนกออกเป็น 3 ประเภท มีหลักเกณฑ์ขึ้นอยู่กับลักษณะการผสม (Mixing) ดังนี้

3.3.1) รถผสม (Truck Mixer) ถ้าใช้ขนส่งคอนกรีตจาก

- การผสมกับที่ (Central Mixing) ให้ใส่คอนกรีตได้ไม่เกิน 80% ของปริมาตรทั้งหมด
- การผสม 2 ตอน (Shrink Mixing) ให้ใส่คอนกรีตได้ไม่เกิน 70% ของปริมาตรทั้งหมด
- การผสมโดยรถ (Truck Mixing) ให้ใส่คอนกรีตได้ไม่เกิน 65% ของปริมาตรทั้งหมด

3.3.2) ทั้งนี้การขนส่งโดยรถผสม ต้องถ่ายคอนกรีต (Discharge) ออกจากโม่ให้หมดภายในเวลา 1 ½ ชม. หลังจากเริ่มผสม

3.3.3) รถขนส่ง (Truck) ใช้ขนส่งระยะสั้น ๆ และจะต้องถ่ายคอนกรีตออกให้หมดภายในเวลา 30 นาที หลังจากเริ่มผสม

<u>ความหมาย</u>

- รถผสม (Truck Mixer) หมายถึง รถซึ่งสามารถขนส่งคอนกรีต และภายในรถประเภทนี้จะมีใบผสมซึ่งสามารถใช้ผสมคอนกรีตได้
- รถกวน (Truck Agitation) หมายถึง รถซึ่งสามารถขนส่ง และกวนคอนกรีตที่ผสมเรียบร้อยสมบูรณ์แล้วจากโรงงานไปยังหน่วยงาน ซึ่งโม่จะหมุนระหว่างการเดินทางด้วย
- รถขนส่ง(Truck) หมายถึง รถซึ่งสามารถขนส่งคอนกรีตที่ผสมเรียบร้อยสมบูรณ์แล้ว และต้องป้องกันน้ำรั่วได้
- เวลาที่เริ่มผสม ให้นับจากเวลาที่เริ่มใส่น้ำ
- เวลาที่กำหนด ไม่ใช้กับปูนซีเมนต์ปอร์ตแลนด์ ประเภท 3

4) การเทคอนกรีต จะกระทำได้หลังจากช่างควบคุมงานได้ตรวจสอบความเรียบร้อยของแบบหล่อ การผูกเหล็ก การวางเหล็ก และสิ่งที่ฝังในคอนกรีต โดยปฏิบัติดังนี้

4.1) คอนกรีตที่ผสมเสร็จแล้วต้องเทลงในแบบหล่อให้ใช้หมดภายในเวลา 30 นาที

4.2) การเทคอนกรีตจากที่สูงต้องมีรางหรือท่อส่งคอนกรีต ต้องให้ปลายท่อด้านล่างจมอยู่ในคอนกรีตที่เทใหม่ ห้ามเทคอนกรีตในระยะสูงกว่า 1.50 เมตร จากพื้นที่เทหรือจากกรณีใดๆ ที่ทำให้มวลรวมแยกตัวออกจากกัน

4.3) การหล่อคอนกรีตที่เชื่อมเข้ากันกับคอนกรีตเดิม ให้กะเทาะผิวหน้าคอนกรีตเดิมเสียก่อน ราดด้วยน้ำปูนแล้วจึงเทของใหม่ทับลงไป

4.4) การเทแต่ละครั้งความหนาไม่เกิน 20 เซนติเมตร และต้องกระทุ้งให้คอนกรีตเนื้อแน่นด้วย เครื่องสั่น (Vibrator)

4.5) ในระหว่างฝนตกต้องระงับการเท โดยก่อนหยุดให้กระทุ้งคอนกรีตส่วนเทให้แน่นและแต่งหน้าตัดให้ขรุขระไว้เป็นรอยต่อสำหรับงานก่อสร้าง

4.6) ขณะที่คอนกรีตยังไม่แข็งตัว ต้องระวังไม่ให้คอนกรีตได้รับความกระทบกระเทือน และต้องป้องกันการสูญเสียน้ำจากแสงแดดและลมด้วย

5) รอยต่อคอนกรีต

5.1) รอยต่อคอนกรีตจะกระทำตามตำแหน่งที่แสดงไว้ในแบบก่อสร้างทุกแห่ง การเทคอนกรีตต้องทำให้เสร็จเป็นช่วงๆ โดยยึดถือเอารอยต่อนี้เป็นเกณฑ์ ดังนี้

5.1.1) รอยต่อสำหรับงานก่อสร้าง (Construction Joint) ก่อนเทคอนกรีตติดต่อกับช่วงเก่า ต้องมีการขัดถู ล้างสิ่งสกปรกออกเสียก่อน แล้วจึงทำการเทคอนกรีตส่วนต่อไปได้

5.1.2) รอยต่อเผื่อหด (Contraction Joint) ผิวหน้าของรอยต่อด้านหนึ่งที่เกิดจากด้านติดกับแบบหล่อ จะต้องรอให้คอนกรีตแข็งตัวเสียก่อนแล้วจึงถอดแบบ เพื่อเทคอนกรีตในอีกด้านหนึ่ง ผิวคอนกรีตที่แข็งตัว แล้วจะต้องทาด้วยน้ำยาเคลือบผิวชนิดใดชนิดหนึ่ง ก่อนที่จะเทคอนกรีตในช่วงต่อไป

5.1.3) รอยต่อเผื่อขยาย (Expansion Joint) ช่องว่างระหว่างการเทคอนกรีตครั้งแรกและ ครั้งที่สอง ให้มีระยะห่างกันอย่างน้อย 1 เซนติเมตร และให้ใส่ช่องว่างระหว่างผิวคอนกรีตด้วยวัสดุประเภท Elastic Filler และอุดรอยต่อด้วยวัสดุประเภท Joint Sealant

5.2) แผ่นใยใส่รอยต่อ (Elastic Filler) ประกอบด้วยแผ่นชานอ้อยหรือเส้นใยอื่นๆ ที่เหมาะสมอัดเป็นแผ่นและอาบด้วยยางมะตอยชนิดเหลว

5.3) วัสดุอุดรอยต่อ (Joint Sealant) เป็นยางมะตอยผสมทรายอัตราส่วน 1:3 ใช้ยาแนวอุดรอยต่อเผื่อขยายบริเวณใกล้ถึงผิวคอนกรีต

5.4) วัสดุกันน้ำ (Water Stop) มีลักษณะ ขนาด และคุณสมบัติ ดังต่อไปนี้

รายการ	Rubber Water Stop	PVC. Water Stop
หน่วยแรงยึดอย่างน้อย	2,500 P.S.I.	2,000 P.S.I.
ความถ่วงจำเพาะไม่เกิน	1.20	1.50
ความแข็งน้อยที่สุด วัดโดย Shore Durometer Type A	60	80
ความดูดน้ำไม่เกิน	5%	0.30%
ยืดจนขาดอย่างน้อย	450%	400%
ทนแรงกดได้มากที่สุด	30%	20%

5.2.4 **การถอดแบบและการบ่มคอนกรีต**

1) แบบหล่อคอนกรีต จะต้องปล่อยไว้จนกว่าจะครบกำหนดเวลาถอดแบบ และการถอดแบบจะต้องกระทำด้วยความระมัดระวังเพื่อมิให้คอนกรีตเกิดความเสียหาย ระยะเวลาที่ถอดแบบได้ตามความแข็งแรงของคอนกรีตนับจากวันที่เทคอนกรีต กำหนดโดยประมาณ ดังนี้

1.1) แบบด้านข้างเสา คาน กำแพง ตอม่อ 2 วัน

1.2) แบบท้องคาน ใต้แผ่นพื้น 21 วัน

2) การบ่มคอนกรีต จะต้องกระทำทันทีที่คอนกรีตเริ่มแข็งตัว และต้องบ่มอย่างน้อย 7 วัน วิธีการบ่มมีหลายวิธี ดังนี้

2.1) ใช้กระสอบชุบน้ำคลุมแล้วคอยรดน้ำให้เปียกอยู่เสมอ

2.2) ใช้ฉีดน้ำให้คอนกรีตเปียกชื้นอยู่เสมอ

2.3) ใช้วิธีขังน้ำไว้บนผิวคอนกรีต

2.4) ใช้สารเคมีเคลือบผิวคอนกรีต

5.2.5 **การซ่อมผิวคอนกรีต**

1) ห้ามซ่อมผิวคอนกรีตที่ถอดแบบแล้ว จนกว่าจะได้รับการตรวจสอบจากช่างควบคุมงาน

2) ผิวคอนกรีตที่มีรูพรุนหรือมีส่วนบกพร่องเล็กน้อย ไม่กระทบกระเทือนต่อความมั่นแข็งแรงของโครงสร้าง ให้ทำการสกัดคอนกรีตที่เกาะกันอย่างหลวมๆ บริเวณนั้นออกให้หมด แล้วอุดฉาบด้วยปูนทราย อัตราส่วนผสมปูนซีเมนต์:ทราย 1:1 โดยน้ำหนัก

5.2.6 การเก็บตัวอย่างทดสอบและรายงานผล

1) การเก็บตัวอย่างทดสอบ

1.1) สุ่มเก็บตัวอย่างหินย่อยหรือกรวดและทราย จำนวนอย่างละ 50 กิโลกรัม เพื่อทดสอบความแข็งแกร่ง การขัดสี สิ่งเจือปน สัดส่วนคละ และออกแบบส่วนผสมคอนกรีต

1.2) เก็บตัวอย่างหล่อลูกบาศก์คอนกรีต อย่างน้อยวันละ 1 ครั้งๆละ 3 ตัวอย่าง หรือความเห็นชอบของช่างควบคุมการก่อสร้าง และให้เขียน วัน เดือน ปี กับค่ายุบตัวของคอนกรีตลงบนแท่งตัวอย่าง เพื่อทดสอบกำลังรับแรงอัดของคอนกรีต

2) การรายงานผล

2.1) ผลการทดสอบคุณสมบัติของ หินย่อย/กรวด ทราย และการออกแบบส่วนผสมคอนกรีต ให้คณะกรรมการตรวจการจ้างเห็นชอบก่อนนำไปใช้งาน

2.2) ผลการทดสอบกำลังรับแรงอัดของตัวอย่างหล่อลูกบาศก์ ให้คณะกรรมการตรวจการจ้างเห็นชอบก่อนตรวจรับงาน

6. งานเหล็กเสริมคอนกรีต

6.1 คำจำกัดความและความหมาย

งานเหล็กเสริมคอนกรีต หมายถึง เหล็กกลม เหล็กข้ออ้อย และเหล็กโครงสร้างอื่น ที่ปรากฏในแบบก่อสร้างซึ่งต้องห่อหุ้มด้วยคอนกรีต

6.2 ข้อกำหนด/คุณสมบัติ

6.2.1 เหล็กเสริม ต้องเป็นเหล็กใหม่ ปราศจากสนิม คราบน้ำมัน มีคุณสมบัติตามมาตรฐานผลิตภัณฑ์อุตสาหกรรม ดังนี้

1) เหล็กเส้นกลม ชั้นคุณภาพ SR 24 มาตรฐาน มอก. 20-2527 มีกำลังดึงที่ขีดยืดไม่ต่ำกว่า 2,400 กก./ตร.ซม. มีกำลังดึงประลัยไม่ต่ำกว่า 3,900 กก./ตร.ซม. และมีความยืดตัวไม่น้อยกว่าร้อยละ 20 ในช่วงความยาว 0.20 เมตร

2) เหล็กข้ออ้อย ชั้นคุณภาพ SD 30 มาตรฐาน มอก. 24-2527 มีกำลังดึงที่ขีดยืดไม่ต่ำกว่า 3,000 กก./ตร.ซม. มีกำลังดึงประลัยไม่ต่ำกว่า 4,900 กก./ตร.ซม. และมีความยืดตัวไม่น้อยกว่าร้อยละ 16 ในช่วงความยาว 0.20 เมตร

6.2.2 การวางเหล็กเสริม

1) เหล็กเสริมที่ตัดได้ขนาด รูปร่างแล้ว ต้องงอปลายทั้งสองข้าง และวางตามที่แสดงในแบบก่อสร้าง การวัดระยะห่างเหล็ก ให้วัดจากศูนย์กลางถึงศูนย์กลางเหล็ก

2) เหล็กเสริมจะต้องวางห่างจากผิวคอนกรีต โดยวัดระยะจากผิวคอนกรีตถึงผิวเหล็กตามเกณฑ์ ดังนี้

2.1) กรณีเหล็กเสริมชั้นเดียว ถ้าไม่แสดงไว้เป็นอย่างอื่นให้วางตรงกึ่งกลางความหนา

2.2) กรณีเหล็กเสริม 2 ชั้น ระยะระหว่างผิวเหล็กถึงผิวคอนกรีตที่ติดกับแบบไม่น้อยกว่า 2.50 เซนติเมตร และถ้าติดกับดินหรือหินให้ใช้ 7.50 เซนติเมตร นอกจากแสดงไว้เป็นอย่างอื่น

3) เหล็กเสริมต้องวางและผูกให้แน่น เพื่อมิให้เคลื่อนไหวระหว่างเทคอนกรีต และในขณะกระทุ้งหรือการสั่นคอนกรีต

4) เหล็กเดือย (Dowel Bars) ต้องมีขนาดและอยู่ในตำแหน่งตามแบบ ก่อนนำไปวางปลายด้านหนึ่งจะต้องทาด้วยยางมะตอยให้ทั่ว

5) ในขณะที่คอนกรีตยังไม่แข็งตัวห้ามมิให้กระทบกระเทือนที่ปลายเหล็กที่คอนกรีตยังไม่ได้รับการห่อหุ้ม

6.2.3 **การต่อเหล็กเสริม** จะต้องต่อโดยวิธีทาบกัน และรอยต่อของเหล็กแต่ละเส้นต้องสลับกัน ห้ามต่อเหล็กตรงจุดที่รับแรงมากที่สุดในคาน ดังนี้

1) เหล็กเส้นกลม ให้วางทาบกันไม่น้อยกว่า 40 เท่าของเส้นผ่าศูนย์กลางเหล็ก เมื่อปลายต้องงอขอมาตรฐาน หรือ 50 เท่าของเส้นผ่าศูนย์กลางเหล็กเมื่อปลายไม่งอขอมาตรฐาน

2) เหล็กข้ออ้อย ให้วางทาบกันไม่น้อยกว่า 30 เท่าของเส้นผ่าศูนย์กลางเหล็ก โดยปลายไม่งอขอมาตรฐาน

6.2.4 **การเก็บตัวอย่างทดสอบและรายงานผล**

1) การเก็บตัวอย่างทดสอบเหล็กทุกขนาดๆละ 3 ท่อนโดยไม่ซ้ำเส้น มีความยาวท่อนละ 0.60 เมตร

2) การรายงานผลการทดสอบคุณสมบัติของเหล็กเส้นแต่ละขนาด ให้คณะกรรมการตรวจการจ้างเห็นชอบก่อนนำไปใช้งาน

7. งานหิน

7.1 คำจำกัดความและความหมาย

งานหินที่ใช้ในงานแหล่งน้ำส่วนใหญ่จะเป็นหินใหญ่ใช้ป้องกันการกัดเซาะของกระแสน้ำ ที่กระทำกับตลิ่งของลำน้ำ อาคารที่ขวางทางน้ำ เป็นต้น แบ่งออกเป็นประเภทได้ดังนี้

7.1.1 **หินทิ้ง** หมายถึง หินขนาดเล็กใหญ่มีขนาดคละกัน นำไปปู หรือทิ้งด้วยเครื่องจักรหรือแรงคน และตบแต่งผิวหน้าครั้งสุดท้ายให้มองดูเรียบร้อยด้วยแรงคน

7.1.2 **หินเรียง** หมายถึง หินที่มีขนาดประมาณ 0.20 – 0.25 เมตร นำมาเรียงให้ได้รูปร่างและขนาดตามแบบ ก่อนเรียงต้องทำการบดอัดพื้นให้แน่น แล้วนำหินใหญ่มาเรียงให้ชิดที่สุด โดยให้หินก้อนใหญ่กว่าอยู่บนหินก้อนเล็ก พร้อมทั้งแต่งผิวหน้าเรียบเสมอกันกับหินก้อนข้างเคียงด้วยแรงคน และถมช่องว่างระหว่างหินด้วยหินย่อยและหินฝุ่นให้แน่น

7.1.3 **หินเรียงยาแนว** หมายถึง หินเรียงตามข้อ 7.1.2 และยาแนวผิวหน้าตามช่องว่างระหว่างหินด้วยปูนก่อ

7.1.4 **หินก่อ** หมายถึง หินที่มีคอนกรีตหยาบแทรกตามช่องว่างระหว่างหินก้อนใหญ่

7.1.5 **หินเรียงในกล่องลวดตาข่าย** หมายถึง หินเรียงตามข้อ 7.1.2 นำมาเรียงลงในกล่องลวดตาข่ายให้เรียบร้อย

7.2 ข้อกำหนดและคุณสมบัติ

7.2.1 คุณสมบัติทั่วไป

1) หินใหญ่

1.1) มีความแข็งแกร่ง ไม่ผุกร่อน และทนต่อการขัดสี (Abrasion) ทดสอบโดยวิธี Los Angeles Abrasion Test แล้วส่วนที่สึกหรอสูญหายไม่เกิน 40 %

1.2) มีความคงทน (Soundness) เมื่อทดสอบด้วยวิธี Sodium Sulphate แล้วส่วนสูญหายต้องไม่เกิน 12 % โดยน้ำหนัก

1.3) มีความถ่วงจำเพาะไม่ต่ำกว่า 2.6 และเป็นหินมาจากแหล่งโรงโม่หิน

1.4) มีสัดส่วนคละที่ดี โดยขึ้นอยู่กับความหนาของหิน ดังนี้

1.4.1) หินทิ้งหนา 0.90 เมตรมีขนาดของก้อนหินโตสุด∅ไม่เกิน 0.40 เมตร

น้ำหนักของก้อนหิน (กก.)	ขนาด ∅ ของก้อนหิน (ม.)	% แต่ละขนาดโดยน้ำหนัก
50 - 100	0.325 – 0.400	มากกว่า 40
10 - 50	0.200 – 0.325	50 - 60
ต่ำกว่า 5	ต่ำกว่า 0.150	น้อยกว่า 10
หินย่อยและหินฝุ่น	หินย่อยและหินฝุ่น	น้อยกว่า 5

1.4.2) หินทิ้งหนา 0.60 เมตรมีขนาดของก้อนหินโตสุด∅ไม่เกิน 0.37 เมตร

น้ำหนักของก้อนหิน (กก.)	ขนาด ∅ ของก้อนหิน (ม.)	% แต่ละขนาดโดยน้ำหนัก
25 - 75	0.270 – 0.370	มากกว่า 40
5 - 25	0.150 – 0.270	20 – 40
ต่ำกว่า 5	ต่ำกว่า 0.150	น้อยกว่า 20
หินย่อยและหินฝุ่น	หินย่อยและหินฝุ่น	น้อยกว่า 5

1.4.3)หินทิ้งหนา 0.45 เมตรมีขนาดของก้อนหินโตสุด∅ไม่เกิน 0.27 เมตร

น้ำหนักของก้อนหิน (กก.)	ขนาด ∅ ของก้อนหิน (ม.)	% แต่ละขนาดโดยน้ำหนัก
10 - 25	0.200 – 0.270	มากกว่า 55
5 - 10	0.150 – 0.200	35 – 45
ต่ำกว่า 5	ต่ำกว่า 0.150	ต่ำกว่า 10
หินย่อยและหินฝุ่น	หินย่อยและหินฝุ่น	น้อยกว่า 5

2) กล่องลวดตาข่าย

2.1) เป็นชนิดเคลือบสังกะสี (Hot dip galvanized) ประกอบขึ้นจากลวดตาข่ายถักเป็นรูปหกเหลี่ยมชนิดพันเกลียว 3 รอบ มี 2 แบบ คือ

2.2.1) กล่องลวดตาข่ายแบบ GABION มีขนาดสัดส่วนตามแบบโดยมีขนาดช่องตาข่ายจากระยะพันเกลียว "D" ไม่มากกว่า 10 x 13 เซนติเมตร

2.2.2) กล่องลวดตาข่าย MATTRESS มีขนาดสัดส่วนตามแบบ โดยมีขนาดช่องตาข่ายจากระยะพันเกลียว "D" ไม่มากกว่า 6 x 8 เซนติเมตร

2.2) การขึ้นโครงรูปกล่องเป็นสี่เหลี่ยมโดยเครื่องจักรให้ได้ขนาดและสัดส่วนตามแบบ และมีผนังกั้นภายในทุก 1 เมตร มีฝาปิด – เปิดได้

2.3) คุณลักษณะของลวด (Wire) ที่ใช้ประกอบเป็นกล่องลวดตาข่ายจะต้องมีค่าความต้านทานแรงดึง (Tensile Strength) ไม่น้อยกว่า 38 กก./ตร.มม. ตามวิธีการทดสอบ มอก.71 "ลวดเหล็กเคลือบสังกะสี" และมีขนาดลวดและการเคลือบสังกะสี ดังนี้

2.3.1) กล่องลวดตาข่ายแบบ GABION

ชนิดของลวด	เส้นผ่าศูนย์กลาง(มม.)	น้ำหนักขั้นต่ำของสังกะสีที่เคลือบ (กรัม/ตร.ม.)
ลวดโครง	3.5	275
ลวดถัก	2.7	260
ลวดพัน	2.2	240

2.3.2)กล่องลวดตาข่ายแบบ MATTRESS

ชนิดของลวด	เส้นผ่าศูนย์กลาง (มม.)	น้ำหนักขั้นต่ำของสังกะสีที่เคลือบ (กรัม/ตร.ม.)
ลวดโครง	2.7	260
ลวดถัก	2.2	240
ลวดพัน	2.2	240

2.4) การยึดและพันกล่อง ระหว่างกล่องตาข่ายและฝาปิดกล่องให้ใช้ลวดพันขนาดเส้นผ่าศูนย์กลาง 2.2 มิลลิเมตร พันยึดกับลวดโครงกล่อง โดยพันเกลียว 3 รอบ และ 1 รอบสลับกันในแต่ละช่วงตาข่าย

2.5) ลวดโครงกล่องต้องหุ้มด้วยวัสดุที่ไม่เป็นสนิมและพิมพ์ชื่อผู้ผลิตบนลวดโครงกล่องโดยให้เห็นเด่นชัดทุกด้าน

7.2.2 **การวางเรียงหิน**

1) ทำการปรับระดับบริเวณที่จะวางเรียงหินใหญ่หรือกล่องลวดตาข่าย ให้เรียบปราศจากวัชพืช และปูวัสดุรองพื้นประเภทกรวดหรือกรวดผสมทรายหรือแผ่นใยสังเคราะห์ ให้ได้ขนาด ความหนา ตามแบบ

2) การวางเรียงหินจะต้องทำด้วยความระมัดระวัง มิให้เกิดการแยกตัวโดยมีก้อนขนาดเดียวกันอยู่รวมกันเป็นกลุ่ม และต้องวางเรียงให้ผิวหน้ามองดูเรียบ และความหนาเฉลี่ยเท่ากับที่กำหนดในแบบ

3) ในขณะวางกล่องลวดตาข่ายลงบนแผ่นใยสังเคราะห์ จะต้องไม่ทำให้เกิดการฉีกขาดหรือเกิดการเคลื่อนตัวของแผ่นใยสังเคราะห์ ด้านมุมของการปูแผ่นใยสังเคราะห์ ให้พับขึ้นครึ่งเท่าของความหนาของกล่องลวดตาข่าย

4) วางกล่องลวดตาข่าย ทำการโยงยึดให้อยู่ในรูปสี่เหลี่ยม และบรรจุหินลงในกล่องลวดตาข่าย ต้องวางเรียงให้คละกันอย่างหนาแน่น เหลี่ยมมุมต้องเข้ากันและมีความสวยงาม

7.2.3 การเก็บตัวอย่างทดสอบและรายงานผล

1) การเก็บตัวอย่างทดสอบ

1.1) สุ่มเก็บตัวอย่างหินใหญ่ จำนวน 100 กิโลกรัม เพื่อทดสอบความแข็งแกร่ง ความคงทน ความถ่วงจำเพาะ และสัดส่วนคละ

1.2) จัดเตรียมเอกสารรับรองมาตรฐานการผลิตและหรือผลการทดสอบคุณสมบัติของกล่องลวดตาข่าย ตามข้อกำหนดในแบบ

2) การรายงานผล

2.1) ผลการทดสอบคุณสมบัติของหินใหญ่ ให้คณะกรรมการตรวจการจ้างเห็นชอบก่อนนำไปใช้งาน

2.2) ผลการตรวจสอบคุณสมบัติของกล่องลวดตาข่าย ให้คณะกรรมการตรวจการจ้างเห็นชอบก่อนนำไปใช้งาน

8. งานท่อ

8.1 คำจำกัดความ/ความหมาย

งานท่อ หมายถึง งานท่อระบายน้ำที่รับแรงดันน้ำต่ำ เช่น ท่อคอนกรีตเสริมเหล็ก และงานท่อส่งน้ำที่รับแรงดันน้ำสูง เช่น ท่อเหล็ก ท่อซีเมนต์ใยหิน ท่อ HDPE เป็นต้น

8.2 ข้อกำหนดและคุณสมบัติ

8.2.1 คุณสมบัติทั่วไป

1) ท่อคอนกรีตเสริมเหล็ก

1.1) มีคุณสมบัติตามมาตรฐานผลิตภัณฑ์อุตสาหกรรม มอก. 128-2518 ถ้ามิได้ระบุไว้เป็นอย่างอื่น ใช้ชั้น 3 การต่อแบบเข้าลิ้น

1.2) ม่มีรอยแตกร้าว รอยแตกลึกและผิวหยาบ

2) ท่อเหล็ก

2.1) มีคุณสมบัติตามมาตรฐานผลิตภัณฑ์อุตสาหกรรม มอก. 427 "ท่อเหล็กกล้าเชื่อมด้วยไฟฟ้าสำหรับส่งน้ำ" ชั้นคุณภาพไม่ต่ำกว่าชั้น ข ทนแรงดันได้ไม่น้อยกว่า 1.0 เมกะปาสคาล ชนิดปลายหน้าจาน

2.2) การเคลือบผิวท่อ ให้ปฏิบัติดังนี้

2.2.1) การเคลือบผิวภายใน ให้เคลือบด้วย Cement – mortar ตามมาตรฐานของ AWWA C-205 หรือ Liquid Epoxy ตามมาตรฐานของ AWWA C-200

2.2.2) การเคลือบผิวภายนอกท่อบนดินให้เคลือบด้วย Coal-Tar Enamel ตามมาตรฐาน AWWA G-203

2.2.3) การเคลือบผิวภายนอกท่อใต้ดิน ให้เคลือบด้วย Coal-Tar Enamel ตามมาตรฐานของ AWWA C-203 2 ชั้น พันผ้าแอสเบสทอน และทาทับด้วยน้ำยาปูนขาว (White-wash)

2.3) อุปกรณ์ข้อต่อท่อ

2.3.1) ข้อต่อเหล็กหล่อเทาชนิดปลายหน้าจาน มีคุณสมบัติตามมาตรฐานผลิตภัณฑ์อุตสาหกรรม มอก. 918

2.3.2) หน้าจานเส้นท่อ มีคุณสมบัติตามมาตรฐานผลิตภัณฑ์อุตสาหกรรม มอก. 381 และสลักเกลียว หมุดเกลียว และสลักหมุด มีคุณสมบัติตามมาตรฐานผลิตภัณฑ์อุตสาหกรรม มอก. 171

3) ท่อซีเมนต์ใยหิน

3.1) ท่อ มีคุณสมบัติตามมาตรฐานผลิตภัณฑ์อุตสาหกรรม มอก.81 ถ้ามิได้ระบุไว้เป็นอย่างอื่นให้ใช้ชั้นคุณภาพ PP 15 ทนแรงดันได้ไม่น้อยกว่า 1.5 เมกะปาสคาล

3.2) ข้อต่อตรง มีคุณสมบัติตามมาตรฐานผลิตภัณฑ์อุตสาหกรรม มอก. 126 ถ้ามิได้ระบุไว้เป็นอย่างอื่นให้ใช้ชั้น คุณภาพเดียวกับท่อ

3.3) แหวนยางกันซึม มีคุณสมบัติตามมาตรฐานผลิตภัณฑ์อุตสาหกรรม มอก. 237

3.4) ข้อต่อเหล็กหล่อ มีคุณสมบัติตามมาตรฐานผลิตภัณฑ์อุตสาหกรรม มอก. 918

4) ท่อ HDPE (High Density Polyethylene)

4.1) มีคุณสมบัติตามมาตรฐานผลิตภัณฑ์อุตสาหกรรม มอก. 982 ถ้ามิได้ระบุไว้เป็นอย่างอื่นให้ใช้ชั้นคุณภาพ PN 6.3 ทนแรงดันได้ไม่น้อยกว่า 0.63 เมกะปาสคาล

4.2) การเชื่อมต่อท่อ ใช้วิธีการเชื่อมต่อแบบ Butt Fusion Welding โดยใช้เครื่องเชื่อมต่อแบบบัตต์ (Butt Fusion Machine) ซึ่งเป็นอุปกรณ์ที่ได้มาตรฐานประกอบด้วย 4 ส่วนใหญ่ ๆ คือ ฐานรากและที่ยึด, แผ่นความร้อน, ชุดไฮโดรลิคส์ สำหรับเลื่อนและบีบท่อ และเครื่องปาดผิว ขั้นตอนการเชื่อมให้เป็นไปตามคู่มือปฏิบัติของเครื่องเชื่อมนั้น ๆ

4.3) อุปกรณ์ประกอบท่อ ถ้ามิได้ระบุไว้เป็นอย่างอื่น อุปกรณ์ประกอบท่อต้องทำด้วยวัสดุเช่นเดียวกับท่อ HDPE และความหนาท่อเป็นไปตามแบบของผู้ผลิต แต่ต้องหนาไม่น้อยกว่าความหนาของท่อ

5) ท่อ PVC (Polyvinyl Choride Pipe)

5.1) มีคุณสมบัติตามมาตรฐานผลิตภัณฑ์อุตสาหกรรม มอก. 17 ถ้ามิได้ระบุไว้เป็นอย่างอื่น ให้ใช้ชั้นคุณภาพ 13.5 ทนแรงดันได้ไม่น้อยกว่า 1.35 เมกะปาสคาล ชนิดปลายธรรมดา

5.2) ข้อต่อ PVC มีคุณสมบัติตามมาตรฐานผลิตภัณฑ์อุตสาหกรรม มอก. 1131 ชนิดต่อด้วยน้ำยา ชั้นคุณภาพเดียวกับท่อ

5.3) น้ำยาประสานท่อ PVC มีคุณสมบัติตามมาตรฐานผลิตภัณฑ์อุตสาหกรรม มอก. 1032

6) ท่อเหล็กอาบสังกะสี

6.1) มีคุณสมบัติตามมาตรฐานผลิตภัณฑ์อุตสาหกรรม มอก. 277 ถ้ามิได้ระบุเป็นอย่างอื่นให้ใช้ประเภทที่ 2 (สีน้ำเงิน) ขนาดและมิติของท่อให้เป็นไปตามมาตรฐานผลิตภัณฑ์อุตสาหกรรม มอก. 276 ประเภท 2

7) ท่อระบายน้ำซึม HDPE (High Density Polyethylene)

7.1) ถ้ามิได้ระบุเป็นอย่างอื่นให้ใช้ท่อ ขนาด Dia.150 มิลลิเมตร

7.2) มีลักษณะการขึ้นรูปแบบเซาะร่อง และพันเกลียวรอบท่ออีกชั้นหนึ่ง

7.3) การต่อท่อทำโดยการใช้ข้อต่อแบบทึบโดยการหมุนเกลียว และให้มีการปิดปลายท่อด้วยตัวปิดปลายท่อโดยการหมุนเกลียว

7.4) คุณสมบัติของท่อระบายน้ำซึมมีดังนี้

คุณลักษณะ	หน่วย	เกณฑ์กำหนด
พื้นที่ผิวสำหรับรับน้ำ	%	70-80
ความสามารถในการรับแรงกระทำที่ผิวท่อ ไม่น้อยกว่า	ตัน/ตร.ม.	7.5
การเสียรูปเมื่อรับแรงกระทำตามเกณฑ์ไม่เกิน	%	8
น้ำหนักไม่น้อยกว่า	กก./ตร.ม.	1.10

8.2.2 การวางท่อ

1) ก่อนทำการวางท่อ จะต้องปรับพื้นร่องดินให้แน่น และมีผิวหน้าเรียบตลอดความยาวท่อ ถ้าพื้นร่องดินไม่ดีต้องขุดออกให้หมดลึกอย่างน้อย 0.30 เมตร แล้วนำวัสดุอื่นที่คุณภาพดีมาใส่แทน

2) วางท่อในแนวที่กำหนดให้ด้วยความลาดที่สม่ำเสมอ โดยหลีกเลี่ยงการยกท่อขึ้นหรือกดท่อลงกระทันหัน และต้องให้ระดับท่อและความลึกของดินถมหลังท่อไม่น้อยกว่าที่กำหนดไว้ในแบบ

3) การยกท่อลงร่องดินจะต้องใช้ปั้นจั่น รอก เชือก สลิง หรือเครื่องมืออื่นที่เหมาะสม ห้ามทิ้งท่อลงในร่องดินและต้องระมัดระวังมิให้ผิวท่อ ที่ได้รับการเคลือบเสียหายจากการเสียดสี

4) จะต้องไม่ปล่อยให้น้ำขังอยู่ในท้องร่อง ซึ่งจะทำให้ดินข้างๆ ร่วงพังหรือยุบตัวและไม่สะดวกในการวางท่อ จะต้องกำจัดน้ำออกให้แห้งก่อนทำการวางท่อ

5) ท่อคอนกรีตเสริมเหล็ก

5.1) ทิศทางการวางจะต้องวางจากต่ำไปหาสูง โดยที่ลิ้นและปลายลิ้นและร่องของท่อชี้ไปตามทางน้ำไหล

5.2) การต่อท่อแบบเข้าลิ้น จะต้องตกแต่งให้เข้าร่องได้สนิทและมีช่องว่างที่สม่ำเสมอกันตลอด แล้วยาแนวด้วยปูนฉาบทั้งภายในและภายนอก

6) ท่อเหล็ก

6.1) การต่อท่อใช้ข้อต่อท่อแบบหน้าจาน และการต่อท่อกับท่อชนิดอื่นให้เป็นไปตามแบบ

6.2) ในกรณีที่จำเป็นต้องตัดท่อในสนาม จะต้องกระทำโดยใช้เครื่องมือที่ทำให้รอยต่อเรียบเป็นเส้นตรงและได้ฉากกับแกนท่อ และเชื่อมต่อท่อเป็นแบบต่อชน (Welded Butt Joint) ดังนี้

6.2.1) ก่อนนำท่อเหล็กมาเชื่อม ต้องลบปลายให้เป็นมุมประมาณ 35-40 องศา โดยการกลึงก่อนการลบปลาย

6.2.2) ก่อนการเชื่อมจะต้องทำความสะอาดส่วนปลายที่จะนำมาเชื่อม โดยตั้งปลายท่อให้เป็นแนวตรง เว้นช่องว่างระหว่างท่อที่นำมาเชื่อมเพื่อป้องกันการบิดระหว่างการนำมาเชื่อม

6.2.3) การเชื่อมด้วยไฟฟ้า ต้องเป็นไปอย่างสม่ำเสมอ โลหะที่นำมาเชื่อมละลายเข้าหากันอย่างทั่วถึง โดยท่อที่มีขนาดเส้นผ่าศูนย์ตั้งแต่ 0.60 เมตรขึ้นไป ให้เชื่อมเต็มตลอดแนวทั้งภายในและภายนอก

7) ท่อ HDPE การเชื่อมต่อโดยวิธีต่อชน (Butt Welding) โดยการนำปลายท่อทั้งสองให้ความร้อนจนถึงจุดหลอมเหลว แล้วนำมาเชื่อมต่อเข้าด้วยกันด้วยแรงดัน การให้ความร้อนและแรงดันแก่ท่อจะต้องปรับให้เข้ากับขนาดและความหนาของท่อ โดยให้ปฏิบัติตามคู่มือของเครื่องเชื่อม

8.2.3 การขุดและถมกลบแนวท่อ

1) ต้องขุดร่องดินวางท่อให้ลึกไม่น้อยกว่าที่กำหนด โดยเฉพาะจุดที่ตั้งข้อต่อท่อจะต้องปรับความลึกของร่องดินให้มากขึ้นกว่าปกติ เพื่อป้องกันมิให้ข้อต่อท่อเป็นจุดค้ำ (Support) ของท่อ

2) การขุดร่องดิน ถ้ามีการขุดผ่านถนนหรือผ่านหมู่บ้านซึ่งมีการใช้รถเข้าออก จะต้องทำสะพานชั่วคราวหรือใช้แผ่นเหล็กขนาดหนาพอที่รถยนต์แล่นผ่านโดยไม่เป็นอันตราย

3) หากปรากฏว่าชั้นดินที่ขุดได้ความลึกตามที่กำหนดแล้วเป็นชั้นดินอ่อน ไม่สามารถรับน้ำหนักได้ดี ให้ทำการรื้อชั้นดินนั้นออกอย่างน้อยลึก 0.30 เมตรแล้วนำดินที่มีคุณภาพดีมาถมอัดแน่นแทน หรือใช้วิธีอื่นที่เหมาะสม

4) เมื่อได้ทดลองความดันน้ำแล้วและไม่ปรากฏรอยรั่วซึมและท่อไม่แตกหรือชำรุด ให้ทำการกลบดินให้เรียบร้อยโดยอัดหรือกระทุ้งดินให้แน่นและระมัดระวังมิให้เกิดอันตรายแก่ตัวท่อ

5) การขุดดินสำหรับวางท่อบางช่วง จะต้องจัดหาอุปกรณ์และเครื่องใช้ในการกรุกันดินพังเพื่อป้องกันการเสียหายต่อพื้นผิวถนนและสิ่งปลูกสร้างต่าง ๆ ที่อยู่ใกล้บริเวณก่อสร้าง

6) ในการกลบดิน จะต้องบดอัดหรือกระทุ้งให้แน่น และระมัดระวังมิให้เกิดอันตรายกับท่อที่วางไว้ วิธีการบดอัดให้ใช้ตามคำแนะนำในงานดินถม

8.2.4 **การตรวจสอบคุณสมบัติ**

1) การทำเครื่องหมาย ท่อทุกท่อนและอุปกรณ์ท่อทุกชิ้นจะต้องแสดงคุณลักษณะของท่อ เช่น ชั้นคุณภาพ ขนาดและความยาวท่อ ปีที่ผลิต เครื่องหมายการค้า เป็นต้น

2) หนังสือรับรองผลิตภัณฑ์ ท่อทุกชนิดและอุปกรณ์ท่อ ต้องแสดงเอกสาร ดังนี้

   2.1) แคตตาล็อตของท่อจากบริษัทผู้ผลิต

   2.2) สำเนาหนังสือการแต่งตั้งเป็นผู้แทนจำหน่าย

   2.3) สำเนาหนังสือรับรองมาตรฐานการผลิตและหรือผลการทดสอบคุณสมบัติจากหน่วยงานที่เชื่อถือได้

   2.4) หนังสือรับรองการส่งมอบสินค้าจากผู้ผลิตหรือผู้แทนจำหน่าย

9. งานปลูกหญ้า

9.1 คำจำกัดความ/ความหมาย

งานปลูกหญ้า หมายถึงการปลูกหญ้าปกคลุมผิวดิน เพื่อป้องกันการกัดเซาะจากน้ำบริเวณเชิงลาดของคันดิน เชิงลาดตลิ่ง บริเวณอาคาร เป็นต้น

9.2 ข้อกำหนด/คุณสมบัติ

9.2.1) ชนิดหญ้าที่ใช้ปลูก จะต้องเป็นพันธุ์หญ้าที่หาได้ง่ายในท้องถิ่น มีลักษณะรากกระจายออกเป็นวงกว้างสามารถยึดเกาะกับเนื้อดินได้เป็นอย่างดี และเป็นพันธุ์ที่ทนทานต่อสภาพดินฟ้าอากาศในท้องถิ่นนั้น

9.2.2) ก่อนปลูกหญ้า จะต้องจัดเตรียมพื้นที่บริเวณปลูกหญ้า โดยนำหน้าดิน (Top Soil) มาถมและบดอัดให้มีความหนาประมาณ 0.10 เมตร

9.2.3) หญ้าที่นำมาปลูกหรือปู จะต้องเป็นหญ้าที่ยังไม่ตายและกำลังเจริญเติบโตเป็นแผ่นหนาปราศจากวัชพืช หินก้อนโต รากไม้ติดมากับหญ้า

9.2.4) แผ่นหญ้าที่นำมาปลูก จะต้องมีดินติดหญ้าหนาไม่เกิน 0.05 เมตรและต้นหญ้าสูงไม่เกิน 0.12 เมตร เมื่อขุดหญ้ามาแล้วต้องรีบปลูกภายใน 24 ชั่วโมงพร้อมบดอัดให้แน่นกับพื้นเพื่อมิให้มีโพรงอากาศ ช่องต่อระหว่างแผ่นหญ้ากลบด้วยดินให้เรียบ

9.2.5) ต้องมีการดูแลบำรุงรักษาหญ้าบริเวณที่ปลูก จนกว่าหญ้าเจริญงอกงามและแพร่กระจายคลุมพื้นที่โดยสม่ำเสมอ และจะต้องขุดและกำจัดวัชพืชอื่นๆ ที่ไม่ต้องการออกจากบริเวณที่ปลูกหญ้า

10 งานเหล็ก

10.1 คำจำกัดความ/ความหมาย

งานเหล็ก หมายถึง การจัดหา ประกอบ และติดตั้ง ประตูน้ำ บานระบาย ตะแกรงกันสวะราวลูกกรง และอื่นๆ ซึ่งได้ระบุรายละเอียดไว้ในแบบแปลน

10.2 ข้อกำหนด/คุณสมบัติ

10.2.1 **ประตูน้ำ** (Valve) จะต้องมีคุณสมบัติดังนี้

1) ประตูน้ำแบบลิ้นเกต (Gate Valves)

1.1) มีคุณสมบัติตามมาตรฐานผลิตภัณฑ์อุตสาหกรรม มอก. 256 "ประตูน้ำเหล็กหล่อ ลิ้นยกแบบรองลิ้นโลหะสำหรับงานประปา" ชนิดก้านไม่ยก

1.2) เป็นชนิดลิ้นเดียว ปลายหน้าจาน ทนความดันใช้งานได้ไม่น้อยกว่า 1.0 เมกะปาสคาล

1.3) กรณีเป็นแบบบนดิน ต้องมีพวงมาลัยปิดเปิด

1.4) กรณีเป็นแบบใต้ดิน ต้องมีหลอดกันดิน ฝาครอบพร้อมฝาปิดครบชุด

2) ประตูน้ำแบบลิ้นปีกผีเสื้อ (Butterfly Valves)

2.1) มีคุณสมบัติตามมาตรฐานผลิตภัณฑ์อุตสาหกรรม มอก. 382 "ประตูน้ำเหล็กหล่อ : ลิ้นปีกผีเสื้อ"

2.2) เป็นประเภทปิดสนิท ปลายหน้าจาน ทนความดันใช้งานได้ไม่น้อยกว่า 1.0 เมกะปาสคาล

3) ประตูน้ำกันกลับ (Check Valves)

3.1) มีคุณสมบัติตามมาตรฐานผลิตภัณฑ์อุตสาหกรรม มอก. 383 "ประตูน้ำเหล็กหล่อ ลิ้นกันกลับชนิดแกว่ง"

3.2) เป็นประเภทปิดสนิท ปลายหน้าจาน ทนความดันใช้งานได้ไม่น้อยกว่า 1.0 เมกะปาสคาล

4) ประตูระบายอากาศ (Air Valves)

4.1) มีคุณสมบัติตามมาตรฐานผลิตภัณฑ์อุตสาหกรรม มอก. 1368 "ประตูระบายอากาศสำหรับงานประปา"

4.2) แบบลูกลอยคู่ ปลายหน้าจาน ทนความดันใช้งานได้ไม่น้อยกว่า 1.0 เมกะปาสคาล

10.2.2 **บานระบาย ตะแกรงกันสวะ เสา ราวลูกกรง และงานอื่น ๆ**

1) วัสดุที่ใช้

1.1) เหล็กโครงสร้างรูปพรรณ มีคุณสมบัติตามมาตรฐานผลิตภัณฑ์อุตสาหกรรม มอก. 116-2529

1.2) เหล็กแผ่น มีคุณสมบัติตามมาตรฐาน ASTM Designation A-246

1.2) เหล็กหล่อ มีคุณสมบัติตามมาตรฐาน ASTM Designation A 48-83

1.3) ทองบรอนซ์ มีคุณสมบัติตามมาตรฐาน ASTM Designation B 22-85

1.4) เหล็กไร้สนิม (Stainless Steel) มีคุณสมบัติตามมาตรฐาน ASTM 276-86a,ASTM A 167-86 type 304 and 316

1.5) สลักเกลียว มีคุณสมบัติตามมาตรฐาน ASTM Designation A 307-86a

1.6) ท่อเหล็กดำ มีคุณสมบัติตามมาตรฐานผลิตภัณฑ์อุตสาหกรรม มอก. 276-2521 ประเภท 2 การประกอบใช้เชื่อมทั้งหมด

1.7) ท่อเหล็กอาบสังกะสี มีคุณสมบัติตามมาตรฐานผลิตภัณฑ์อุตสาหกรรม มอก. 277-2521 ประเภท 2 การประกอบให้ใช้ข้อต่อ

2) การเชื่อม จะต้องจัดทำโดยวิธี Electric Shied and Welding Process พื้นที่ผิวที่ต้องการเชื่อมจะต้องสะอาดปราศจากสนิม สี สิ่งสกปรกอื่นๆ รอยเชื่อมจะต้องสม่ำเสมอไม่เป็นตามดหรือรูโพรง

3) การยึดด้วย Bolt การเจาะรูเพื่องานยึดด้วย Bolt จะต้องสะอาด และทาสีกันสนิม การสอดใส่ Bolt จะต้องทำด้วยความระมัดระวังห้ามใช้ฆ้อนเคาะและใช้แหวนรองตามความเหมาะสม

10.2.3 การติดตั้ง

1) ประตูน้ำ บานระบาย ตะแกรงกันสวะ ท่อเหล็ก และงานเหล็กอื่นๆ จะต้องประกอบและติดตั้งให้ตรงตำแหน่งที่แสดงไว้ในแบบ และก่อนการติดตั้งจะต้องได้รับการตรวจสอบจากคณะกรรมการตรวจการจ้าง

2) การติด การเชื่อม การกลึง และการเจาะรูเพื่อติดตั้งงานเหล็ก จะต้องทำด้วยความปราณีต ชิ้นส่วนที่ต้องเคลื่อนไหวให้ทำการปรับให้เคลื่อนไหวได้สะดวกและให้การหล่อลื่นแก่ส่วนที่เคลื่อนไหว

3) การทาสี งานเหล็กทุกประเภทต้องได้รับการทาสีกันสนิม จากโรงงานหรือจากการประกอบแล้วเสร็จ และเมื่อนำมาติดตั้งแล้วจะต้องซ่อมสีรองพื้นที่ได้รับความเสียหายและทาสีทับอีกอย่างน้อย 2 ชั้น

10.2.4 การตรวจสอบคุณสมบัติ

1) การทำเครื่องหมาย ประตูน้ำทุกชนิดจะต้องแสดงคุณลักษณะเป็นเนื้อเดียวกันตัวเรือน เช่น ขนาด ชั้นคุณภาพ ลูกศรแสดงทิศทางการไหล/จำนวนรอบการหมุน ปีที่ผลิต เครื่องหมายการค้า เป็นต้น

2) หนังสือรับรองผลิตภัณฑ์ ประตูน้ำทุกชนิด ต้องแสดงเอกสาร ดังนี้

2.1) แคตตาล็อตของประตูน้ำจากบริษัทผู้ผลิต

2.2) สำเนาหนังสือการแต่งตั้งเป็นผู้แทนจำหน่าย

2.3) สำเนาหนังสือรับรองมาตรฐานการผลิตและหรือผลการทดสอบคุณสมบัติจากหน่วยงานที่เชื่อถือได้

2.4) หนังสือรับรองการส่งมอบสินค้าจากผู้ผลิตหรือผู้แทนจำหน่าย

11 งานวัสดุกรอง

11.1 คำจำกัดความ/ความหมาย

วัสดุกรอง หมายถึงวัสดุคัดเลือกที่เป็นกรวดคละอย่างดีหรือกรวดผสมทรายคละกันอย่างดี โดยปราศจากเศษดินและสารที่เป็นอันตรายเจือปนหรือเป็นแผ่นใยสังเคราะห์ ทำหน้าที่กรองและระบายน้ำที่ซึมผ่านชั้นดิน โดยมิยอมให้เศษมวลดินไหลผ่านออกมา เพื่อป้องกันการชะล้างและการกัดเซาะ

11.2 ข้อกำหนด/คุณสมบัติ

11.2.1 วัสดุกรอง

1) กรวดผสมทราย แบ่งตามประเภทการใช้งาน เป็น 2 ชนิด

1.1) ชนิดที่ 1 ใช้รองพื้นระหว่างดินกับหินใหญ่มีขนาดคละกันดังนี้

ตะแกรงมาตรฐานอเมริกัน	% ผ่านตะแกรงโดยน้ำหนัก
3 นิ้ว	100
1 ½ นิ้ว	80-100
¾ นิ้ว	45-75
3/8 นิ้ว	35-45
เบอร์ 8	25-35
เบอร์ 40	15-25
เบอร์ 100	0-20
เบอร์ 200	0-5

1.2) ชนิดที่ 2 ใช้เป็นวัสดุกรอง มีขนาดคละกัน ดังนี้

ตะแกรงมาตรฐานอเมริกัน	% ผ่านตะแกรงโดยน้ำหนัก
1 ½ นิ้ว	100
¾ นิ้ว	70-85
3/8 นิ้ว	65-75
เบอร์ 4	60-70
เบอร์ 30	35-50
เบอร์ 50	25-40
เบอร์ 100	0-30
เบอร์ 200	0-5

2) กรวด ใช้เป็นวัสดุกรองในการทำ Toe Drain มีขนาดคละกัน ดังนี้

ตะแกรงมาตรฐานอเมริกัน	% ผ่านตะแกรงโดยน้ำหนัก
3 นิ้ว	100
1 ½ นิ้ว	75-95
¾ นิ้ว	55-75
3/8 นิ้ว	0-55
เบอร์ 4	0

3) แผ่นใยสังเคราะห์ ต้องเป็นชนิด Non-Woven ที่มีกรรมวิธีการผลิตแบบ Needle-punch ที่ผลิตจากเส้นใย Polypropylene ที่มีความยาวต่อเนื่องกันทั้งผืน (Continuous F: lament) ความยาวของเส้นใยโดยเฉลี่ยจะยาวกว่า 8 ซม. หรือแบบ Thermally bonded ซึ่งใช้วัสดุที่ผลิตขึ้นใหม่ทั้งหมด แบ่งตามประเภทการใช้งาน เป็น 2 ชนิด ดังนี้

3.1) ชนิดที่ 1. ใช้กับงานปูคลุมวัสดุกรอง

คุณสมบัติ	ข้อกำหนด
ค่า CBR. PUNCTURE (EN ISO 12236,BS 6906 : PART 4, ASTM D 6241)	ไม่น้อยกว่า 1450 N
ค่า MASS PER UNIT AREA	ไม่น้อยกว่า 130 g/m^2
ค่า WATER FLOW RATE (BS 6906 : PART 3, ASTM D 4491)	ไม่น้อยกว่า 85 $l/m.^2sec$ (10 cm-head)
ค่า TENSILE STRENGTH (EN ISO 10319,BS 6906:PART 1, ASTM D 4595)	ไม่น้อยกว่า 7.5 K N/m. (WIDTH)
ค่า PORE SIZE $O90_w$ หรือ $O90_d$ (ASTM D 4751, BS 6906 PART 2 AOS 090)	ไม่มากกว่า 110 µm.

3.2) ชนิดที่ 2 ใช้รองพื้นหินใหญ่

คุณสมบัติ	ข้อกำหนด
ค่า CBR. PUNCTURE (EN ISO 12236,BS 6906 : PART 4, ASTM D 6241)	ไม่น้อยกว่า 2200 N
ค่า MASS PER UNIT AREA	ไม่น้อยกว่า 180 g/m^2
ค่า WATER FLOW RATE (BS 6906 : PART 3, ASTM D 4491)	ไม่น้อยกว่า 50 $l/m.^2sec$ (10 cm-head)
ค่า TENSILE STRENGTH (EN ISO 10319,BS 6906:PART 1, ASTM D 4595)	ไม่น้อยกว่า 12.5 K N/m. (WIDTH)
ค่า PORE SIZE $O90_w$ หรือ $O90_d$ (ASTM D 4751, BS 6906 PART 2 AOS 090)	ไม่มากกว่า 90 μm.

11.2.2 การปูวัสดุกรอง

1) กรวดผสมทรายหรือกรวด

1.1) ก่อนปูวัสดุกรอง ต้องเตรียมฐานรากรองพื้น โดยขุดปรับแต่งให้มีความลาดและขอบเขตตามที่กำหนดไว้ในแบบ ถ้าขุดเกินไปจะต้องใช้วัสดุรองพื้นใส่ลงไปให้เต็ม

1.2) กรวดใช้ทำวัสดุกรอง Toe Drain การถมบดอัด จะต้องทำเป็นชั้นๆ ความหนาชั้นละไม่เกิน 0.50 เมตร บดอัดโดยใช้รถบดอัดล้อเหล็กบดทับไปมาอย่างน้อย 4 เที่ยว บดอัดแน่นมีค่าความหนาแน่นสัมพัทธ์ (Relative Density) ไม่ต่ำกว่า 75% และมีความหนาแน่นสัมพัทธ์เฉลี่ยไม่ต่ำกว่า 90%

1.3) ในกรณีที่หยุดการถมวัสดุกรองเป็นเวลานาน และเริ่มถมใหม่ให้ทำการขูดผิวหน้าเดิมให้ขรุขระ แล้วบดอัดก่อน หลังจากนั้นจึงลงวัสดุที่จะถมขึ้นใหม่ต่อไป

2) แผ่นใยสังเคราะห์

2.1) ขณะวางหินลงบนแผ่นใยสังเคราะห์จะต้องไม่ทำให้เกิดการฉีกขาดหรือเกิดการเคลื่อนตัวของแผ่นใยสังเคราะห์ จนทำให้เคลื่อนตัวออกจากบริเวณที่ต้องการระบุ ด้านมุมของการปูแผ่นใยให้พับขึ้นครึ่งเท่าของความหนาหินหรือคาน คสล.

2.2) ไม่อนุญาตให้สิ่งขับเคลื่อนทุกชนิดผ่านไปบนแผ่นใยสังเคราะห์ หลังจากการเรียงหินแล้ว

2.3) ก่อนวางหินบนแผ่นใยสังเคราะห์ จะต้องตอกหมุดยึดให้แน่นและเรียงหินเริ่มจากบริเวณที่อยู่ด้านล่างก่อน

2.4) การเรียงหินห้ามยกก้อนหินสูงกว่า 0.50 ม. ถ้าหากมีการปูหินด้วยเครื่องจักรโดยตรงจะต้องมีหินก้อนเล็กปูรองรับหนาไม่น้อยกว่า 0.15 ม.

2.5) การต่อเชื่อมแผ่นใยสังเคราะห์ทำได้ 2 วิธี ดังนี้

2.5.1) การต่อโดยให้แผ่นเหลื่อมกัน(Overlapping) ระยะทาบของแผ่นใยไม่น้อยกว่า 0.50 ม.

2.5.2) การเย็บ (Sewing) ให้ทำการเย็บแบบต่อเนื่อง โดยใช้ด้าย Polyester หรือ Nylon ทำการเย็บแบบต่อเนื่อง

11.2.3 **การตรวจสอบคุณสมบัติ**

1) การเก็บตัวอย่างทดสอบ

1.1) สุ่มเก็บตัวอย่างกรวดหรือกรวดผสมทราย จำนวน 50 กิโลกรัม เพื่อทดสอบสัดส่วนคละ

1.2) จัดเตรียมเอกสารรับรองมาตรฐานการผลิตและหรือผลการทดสอบคุณสมบัติของแผ่นใยสังเคราะห์ ตามข้อกำหนดในแบบ

2) รายงานผล

2.1) ผลการทดสอบคุณสมบัติของกรวดและหรือกรวดผสมทราย ให้คณะกรรมการตรวจการจ้างเห็นชอบก่อนนำไปใช้งาน

2.2)ผลการตรวจสอบคุณสมบัติของแผ่ใยสังเคราะห์ ให้คณะกรรมการตรวจการจ้างเห็นชอบก่อนนำไปใช้งาน

สำนักพัฒนาแหล่งน้ำ

ที่ | /2545

เรื่อง แต่งตั้งคณะทำงานจัดทำข้อกำหนดการก่อสร้างและเอกสารประกอบการควบคุมงานพัฒนาแหล่งน้ำ

ตามที่ กรมทรัพยากรน้ำ ได้กำหนดแผนงานก่อสร้างงานพัฒนาแหล่งน้ำ ปีงบประมาณ 2546 ไว้แล้ว นั้น

เนื่องจาก กรมทรัพยากรน้ำเป็นกรมใหม่จากการปฏิรูประบบราชการ เพื่อให้การดำเนินการก่อสร้างงานพัฒนาแหล่งน้ำ มีประสิทธิภาพและเกิดประสิทธิผลอย่างแท้จริง สำนักพัฒนาแหล่งน้ำจึงได้แต่งตั้งคณะทำงานจัดทำข้อกำหนดการก่อสร้างและเอกสารประกอบการควบคุมงานพัฒนาแหล่งน้ำ ดังนี้

1. นายไชยันต์	ชิดานนท์	ประธานคณะทำงาน
2. นายอดุล	นิยมรัฐ	คณะทำงาน
3. นายอิสริยะ	แก้วใหญ่	"
4. นายปรีชา	แสงพิสิทธิ์	"
5. นายสถิต	หล้าเครือ	"
6. นายอุดร	แสวงผล	"
7. นายประสิทธิ์	รัมมะเกษ	"
8. นายสุทิน	นพคุณ	คณะทำงานและเลขานุการ

โดยมีหน้าที่รับผิดชอบจัดทำข้อกำหนดการก่อสร้างและเอกสารประกอบการควบคุมงาน เพื่อเป็นแนวทางให้ช่างควบคุมงานและผู้เกี่ยวข้องใช้ปฏิบัติงานให้ถูกต้องอย่างมีประสิทธิภาพต่อไป

สั่ง ณ วันที่ 16 พฤศจิกายน พ.ศ. 2545

(นายนิวัติชัย คัมภีร์)

วิศวกรโยธา ธวช.

รักษาราชการแทน ผู้อำนวยการสำนักพัฒนาแหล่งน้ำ

หนังสืออ้างอิง

กรมการเร่งรัดพัฒนาชนบท, กระทรวงมหาดไทย, คู่มือควบคุมการก่อสร้างโครงการพัฒนาแหล่งน้ำ

หลักเกณฑ์ก่อสร้างสำนักงานสนาม

๑. ผู้รับจ้างต้องทำการก่อสร้าง หรือจัดให้มีสำนักงานสนาม ตามเงื่อนไขและรายละเอียด ดังนี้

๑.๑ โครงการที่มีราคาค่าก่อสร้าง**ต่ำกว่า ๕ ล้านบาท** การก่อสร้างสำนักงานสนามไม่ต้องมีแบบ หรือจะจัดให้มีสำนักงานสนามในแต่ละกรณี จะต้องมีพื้นที่ภายในอาคารสำหรับทำงานไม่น้อยกว่า ๒๐ ตร.ม. และจะต้องมีห้องสุขาไม่น้อยกว่า ๑ ห้อง

๑.๒ โครงการที่มีราคาค่าก่อสร้าง **ระหว่าง ๕ – ๑๐ ล้านบาท** การก่อสร้างสำนักงานสนามตาม**แบบ ก** เป็นสำนักงานสนามขนาด ๔X๖ ตารางเมตร พร้อมอุปกรณ์สำนักงานตามข้อกำหนดรายละเอียดในแบบ หรือจะจัดให้มีสำนักงานสนามที่มีพื้นที่ภายในอาคารสำหรับทำงานไม่น้อยกว่า ๒๔ ตร.ม. และจะต้องมีห้องเก็บเครื่องมือและห้องสุขาไม่น้อยกว่าอย่างละ ๑ ห้อง

๑.๓ โครงการที่มีราคาค่าก่อสร้าง **ระหว่าง ๑๐ – ๒๐ ล้านบาท** ให้ใช้แบบสำนักงาน สนามตาม**แบบ ข** เป็นสำนักงานสนามขนาด ๖x๘ ตารางเมตร พร้อมอุปกรณ์สำนักงานตามข้อกำหนด รายละเอียดในแบบหรือจะจัดให้มีสำนักงานสนามที่มีพื้นที่ภายในอาคารสำหรับทำงานไม่น้อยกว่า ๔๘ ตร.ม. และจะต้องมีห้องเก็บเครื่องมือและห้องสุขาไม่น้อยกว่าอย่างละ ๑ ห้อง

๑.๔ โครงการที่มีราคาค่าก่อสร้าง **ระหว่าง ๒๐ ล้านบาทขึ้นไป** ให้ใช้แบบสำนักงาน สนามตาม**แบบ ค** เป็นสำนักงานสนามขนาด ๖x๑๒ ตารางเมตร พร้อมอุปกรณ์สำนักงานตามข้อกำหนดรายละเอียดในแบบ

กรณีจัดหาสำนักงานสนามจะต้องได้รับความเห็นชอบจากประธานกรรมการตรวจการจ้างก่อน ส่วนสถานที่ตั้งสำนักงานสนามทั้งกรณีก่อสร้างและจัดหาให้ประธานกรรมการตรวจการจ้างพิจารณาสถานที่ตั้งตามความเหมาะสม

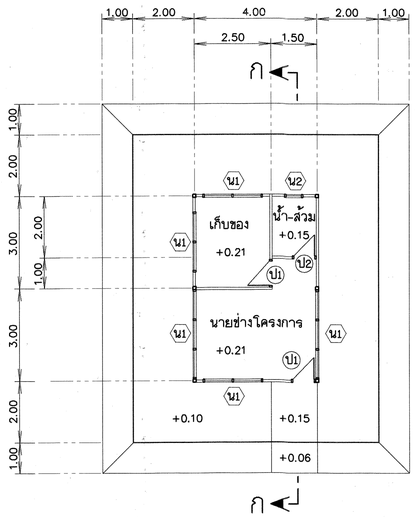

แปลน

มาตราส่วน 1:100

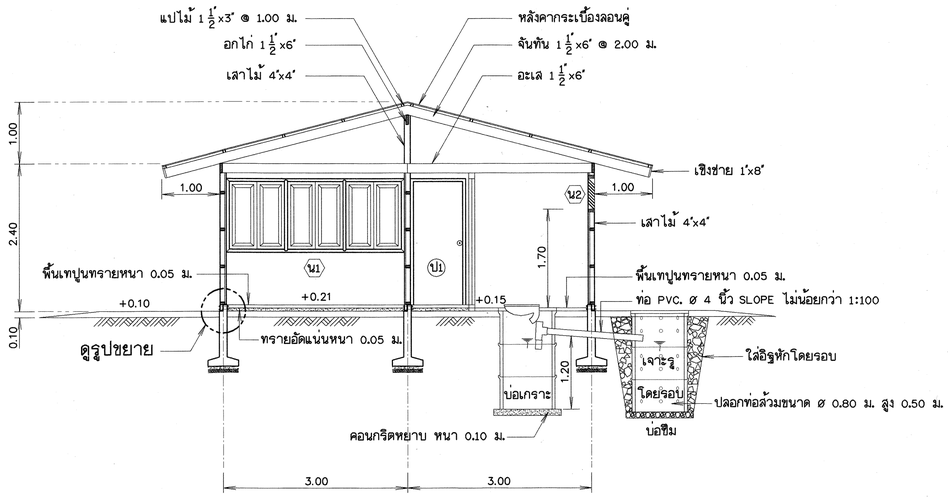

รูปตัด ก - ก

มาตราส่วน 1:50

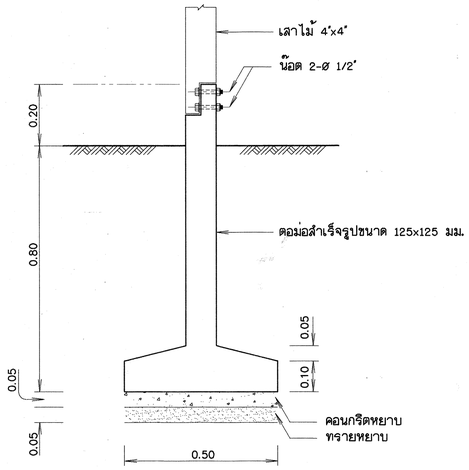

รูปขยายตอม่อ

มาตราส่วน 1:10

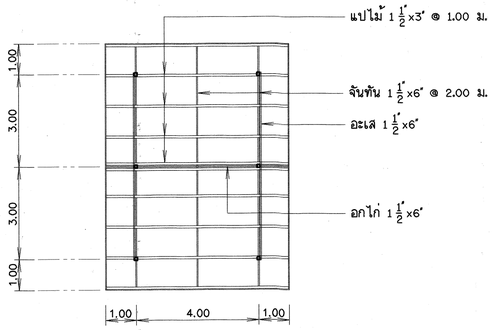

แปลนโครงหลังคา

มาตราส่วน 1:100

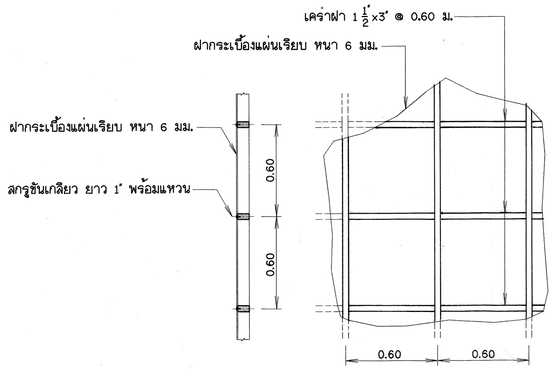

รูปขยายเคร่า , ฝา

มาตราส่วน 1:20

รายการก่อสร้าง

1. โครงสร้างทั่วไปใช้ไม้เนื้อแข็ง ตอม่อสำเร็จรูปพร้อมฐาน ขนาดเสา 125x125 มม. สูง 1.00 ม.
2. พื้นภายในและชานพักเทปูนทรายหนา 0.05 ม. และรองรับพื้นด้วยทรายอัดแน่นหนา 0.05 มม.
3. พื้นห้องน้ำ เทปูนทรายหนา 0.05 ม. และให้ลดระดับจากพื้นห้องทำงานประมาณ 0.06 ม.
4. ผนังบุกระเบื้องแผ่นเรียบ ขนาด 1.20x2.40 หนา 6 มม. (บุเฉพาะด้านนอก) ยึดด้วยสลักเกลียวเคร่าไม้ยาง 1 1/2" x 3" @ 0.60 ม.
5. ป1 ประตูไม้อัดยางชนิดใช้ภายนอก ขนาด 0.80x2.00 ม.พร้อมมือจับ ลูกบิดชนิดล๊อคในและอุปกรณ์การติดตั้งครบชุด วงกบไม้ 2"x4"
6. ป2 ประตูไม้อัดยางกันน้ำ ขนาด 0.70x2.00 ม. พร้อมมือจับ บานพับและกลอน วงกบไม้ 2"x4"
7. น1 หน้าต่างบานคู่ ลูกฟักไม้เนื้อแข็ง ขนาด 0.45x1.10 ม. พร้อมกลอน มือจับและบานพับ วงกบไม้ 2"x4"
8. น2 หน้าต่างบานเกล็ดกระจกติดตาย ขนาด 0.50x0.50 ม. กระจกหนา 5 มม. วงกบไม้ 2"x4"
9. หลังคามุงกระเบื้องลอนคู่ ขนาด 0.50x1.20 ม. ยึดด้วยสลักเกลียวและขอรับกระเบื้อง
10. บ่อเกราะ-บ่อซึม ให้ใช้ถังล้วมตามท้องตลาด ขนาด ø0.80 ม. จำนวนบ่อละ 3 ลูก ห้องล้วมให้ใช้ชนิดนั่งยอง ลาดน้ำสีขาว

ข้อกำหนดรายละเอียดอุปกรณ์ต่างๆที่ผู้รับจ้างฯจะต้องจัดไว้ในอาคารสำนักงานสนาม

1. โต๊ะและเก้าอี้นั่ง กำหนดให้ใช้ตามขนาดมาตรฐานครุภัณฑ์สำหรับข้าราชการระดับซี 3 จำนวน 2 ชุด
2. ตู้เหล็กเก็บเอกสารชนิด 2 บาน จำนวน 1 ตู้
3. จัดหาแสงสว่าง (ไฟฟ้า) ให้สามารถปฏิบัติงานได้ในเวลากลางคืน
4. ให้จัดหาน้ำสำหรับอุปโภคและบริโภคให้เพียงพอกับระยะเวลาที่มาปฏิบัติงาน โดยจัดหาอุปกรณ์ประกอบการใช้สอยให้ครบ

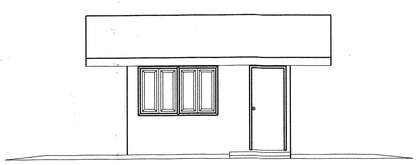

รูปด้านหน้า

มาตราส่วน 1:75

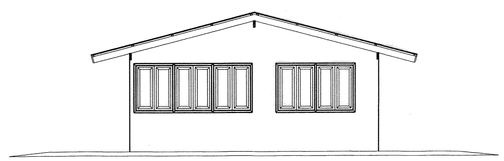

รูปด้านข้าง

มาตราส่วน 1:75

กรมทรัพยากรน้ำ

แบบมาตรฐานอาคารสำนักงานสนาม

พื้นที่ใช้สอย 24 ตารางเมตร แบบ ก.

อนุมัติ

วันที่ 19 , มิ.ย. , 46.

สำนักพัฒนาแหล่งน้ำ				
ออกแบบ		เสนอ	10 มิ.ย. 46	หนก.
เขียนแบบ	ศุภฤกษ์ กายสิทธิ์	ผ่าน		ผอส.
แบบเลขที่	ลพน 045/46-0	เห็นชอบ		ผอ.สพน.

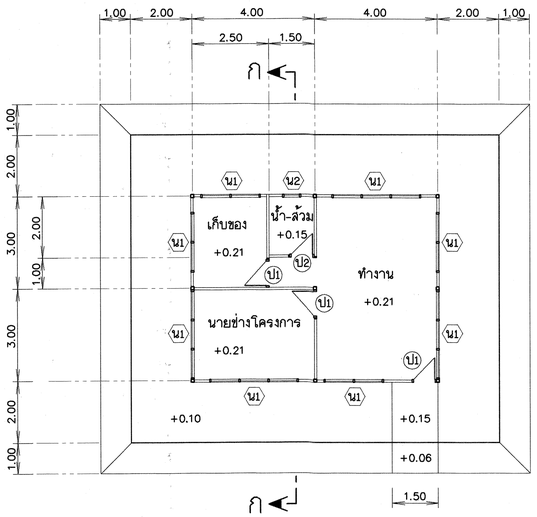

แปลน

มาตราส่วน 1:100

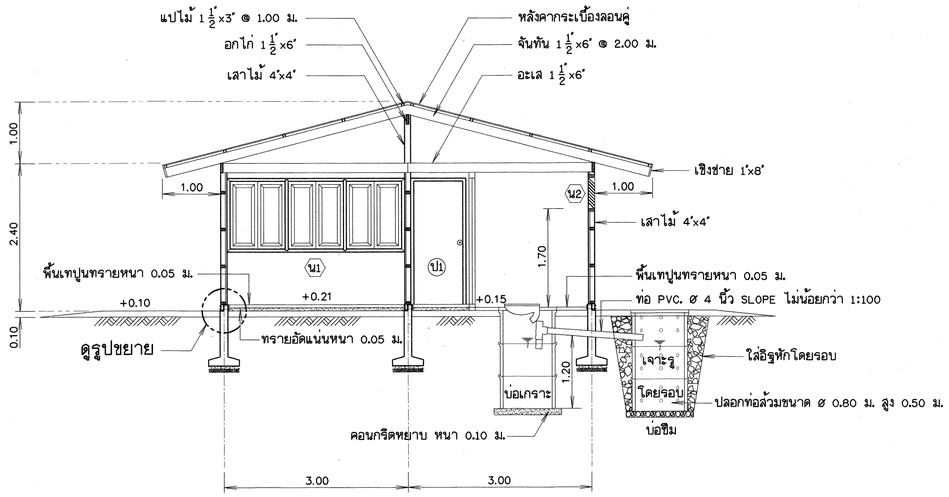

รูปตัด ก - ก

มาตราส่วน 1:50

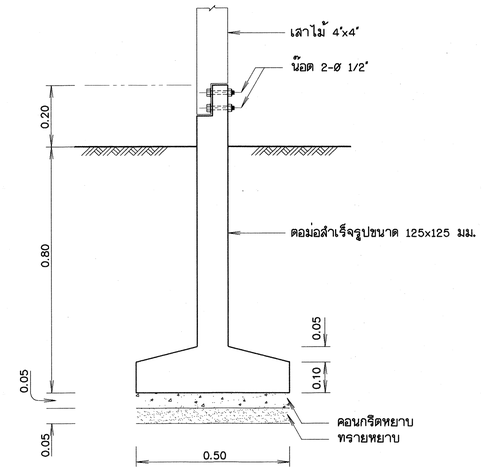

รูปขยายตอม่อ

มาตราส่วน 1:10

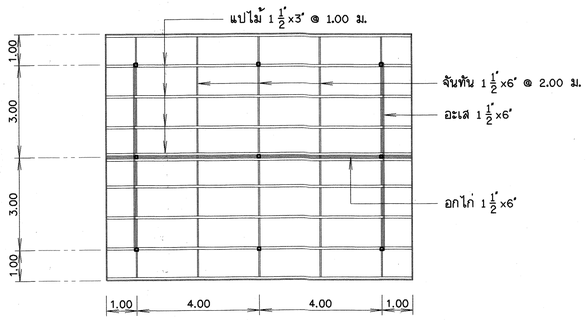

แปลนโครงหลังคา

มาตราส่วน 1:100

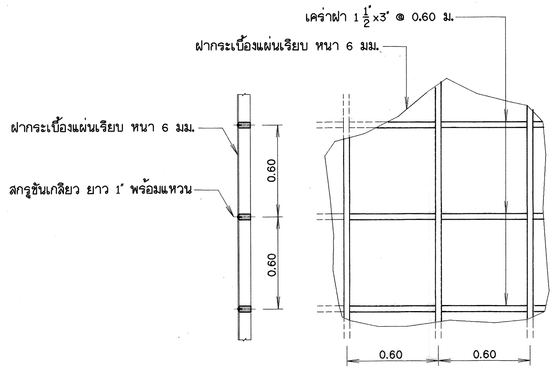

รูปขยายเคร่า , ฝา

มาตราส่วน 1:20

รายการก่อสร้าง

1. โครงสร้างทั่วไปใช้ไม้เนื้อแข็ง ตอม่อสำเร็จรูปพร้อมฐาน ขนาดเสา 125x125 มม. สูง 1.00 ม.
2. พื้นภายในและชานพักเทปูนทรายหนา 0.05 ม. และรองรับพื้นด้วยทรายอัดแน่นหนา 0.05 มม.
3. พื้นห้องน้ำ เทปูนทรายหนา 0.05 ม. และให้ลดระดับจากพื้นห้องทำงานประมาณ 0.06 ม.
4. ผนังบุกระเบื้องแผ่นเรียบ ขนาด 1.20x2.40 หนา 6 มม. (บุเฉพาะด้านนอก) ยึดด้วยสลักเกลียวเคร่าไม้ยาง 1 1/2" x 3" @ 0.60 ม.
5. ป1 ประตูไม้อัดยางชนิดใช้ภายนอก ขนาด 0.80x2.00 ม.พร้อมมือจับ ลูกบิดชนิดล๊อคในและอุปกรณ์การติดตั้งครบชุด วงกบไม้ 2"x4"
6. ป2 ประตูไม้อัดยางกันน้ำ ขนาด 0.70x2.00 ม. พร้อมมือจับ บานพับและกลอน วงกบไม้ 2"x4"
7. น1 หน้าต่างบานคู่ ลูกฟักไม้เนื้อแข็ง ขนาด 0.45x1.10 ม. พร้อมกลอน มือจับและบานพับ วงกบไม้ 2"x4"
8. น2 หน้าต่างบานเกล็ดกระจกติดตาย ขนาด 0.50x0.50 ม. กระจกหนา 5 มม. วงกบไม้ 2"x4"
9. หลังคามุงกระเบื้องลอนคู่ ขนาด 0.50x1.20 ม. ยึดด้วยสลักเกลียวและขอรับกระเบื้อง
10. บ่อเกรอะ-บ่อซึม ให้ใช้ถังล้วมตามท้องตลาด ขนาด Ø0.80 ม. จำนวนบ่อละ 3 ลูก ห้องล้วมให้ใช้ชนิดนั่งยอง ลาดน้ำสีขาว

ข้อกำหนดรายละเอียดอุปกรณ์ต่างๆที่ผู้รับจ้างฯจะต้องจัดไว้ในอาคารสำนักงานสนาม

1. โต๊ะและเก้าอี้นั่ง กำหนดให้ใช้ตามขนาดมาตรฐานครุภัณฑ์สำหรับข้าราชการระดับชี 3 จำนวน 2 ชุด
2. ตู้เหล็กเก็บเอกสารชนิด 2 บาน จำนวน 1 ตู้
3. จัดหาแสงสว่าง (ไฟฟ้า) ให้สามารถปฏิบัติงานได้ในเวลากลางคืน
4. ให้จัดหาน้ำสำหรับอุปโภคและบริโภคให้เพียงพอกับระยะเวลาที่มาปฏิบัติงาน โดยจัดหาอุปกรณ์ประกอบการใช้สอยให้ครบ

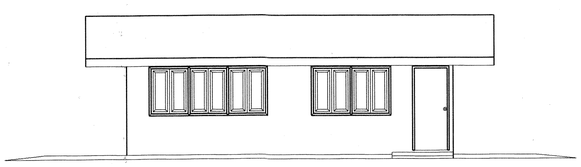

รูปด้านหน้า

มาตราส่วน 1:75

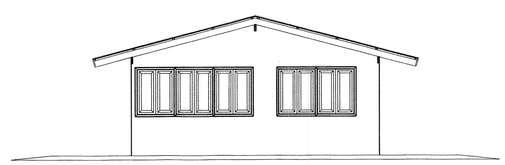

รูปด้านข้าง

มาตราส่วน 1:75

กรมทรัพยากรน้ำ

แบบมาตรฐานอาคารสำนักงานสนาม

พื้นที่ใช้สอย 48 ตารางเมตร แบบ ช.

อนุมัติ

วันที่ / /

สำนักพัฒนาแหล่งน้ำ

ออกแบบ		เสนอ		หนก.
เขียนแบบ	ศุภฤกษ์ กายสิทธิ์	ผ่าน		ผอส.
แบบเลขที่	สพน 045/46-0	เห็นชอบ		ผอ.สพน.

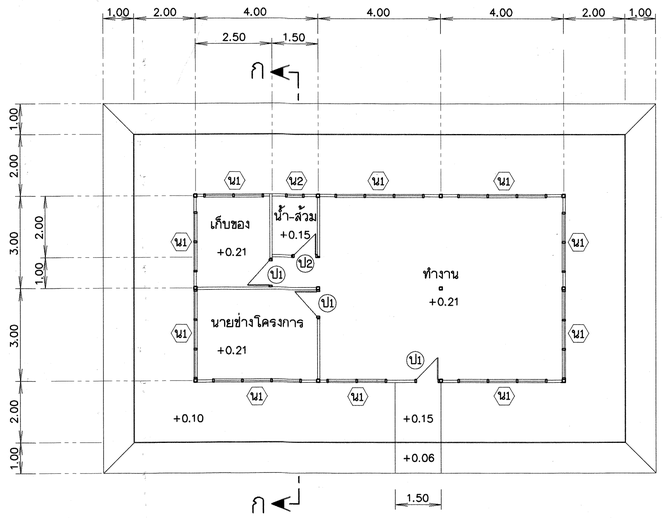

แปลน

มาตราส่วน 1:100

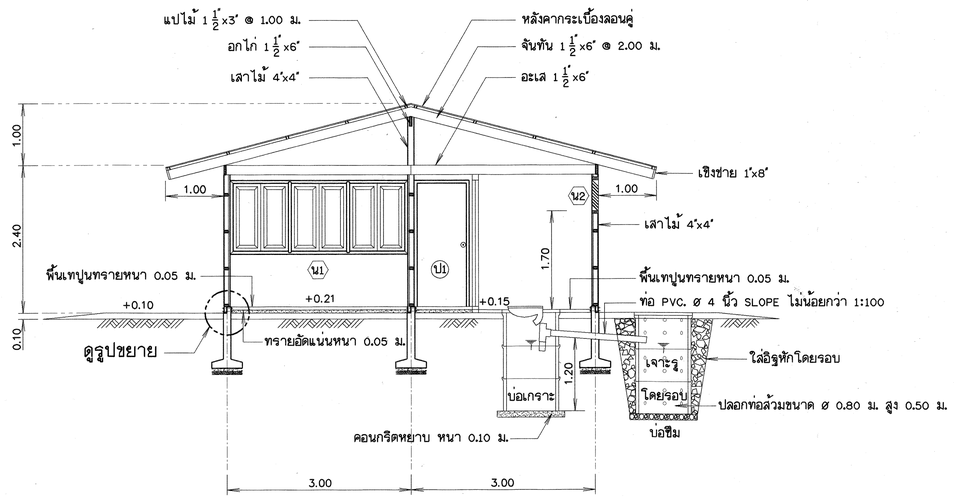

รูปตัด ก - ก

มาตราส่วน 1:50

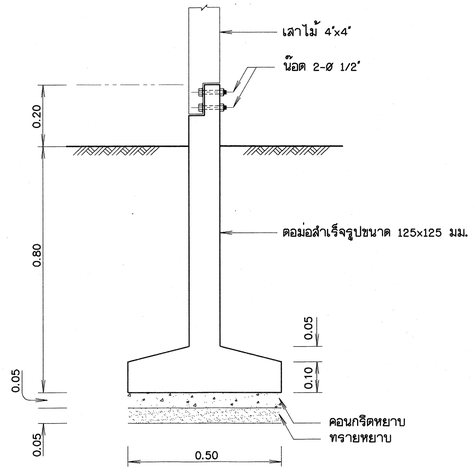

รูปขยายตอม่อ

มาตราส่วน 1:10

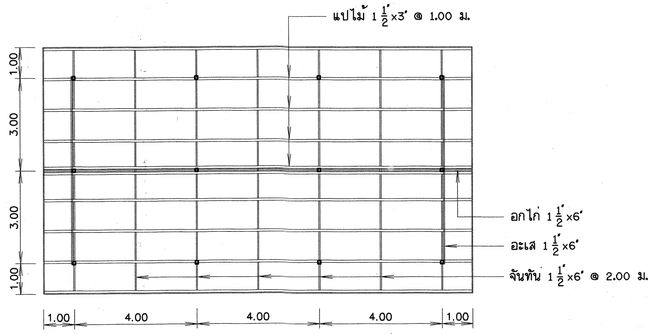

แปลนโครงหลังคา

มาตราส่วน 1:100

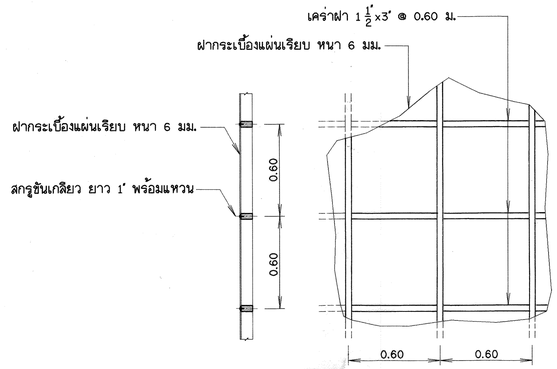

รูปขยายเคร่า , ฝา

มาตราส่วน 1:20

รายการก่อสร้าง

1. โครงสร้างทั่วไปใช้ไม้เนื้อแข็ง ตอม่อสำเร็จรูปพร้อมฐาน ขนาดเสา 125x125 มม. สูง 1.00 ม.
2. พื้นภายในและชานพักเทปูนทรายหนา 0.05 ม. และรองรับพื้นด้วยทรายอัดแน่นหนา 0.05 มม.
3. พื้นห้องน้ำ เทปูนทรายหนา 0.05 ม. และให้ลดระดับจากพื้นห้องทำงานประมาณ 0.06 ม.
4. ผนังบุกระเบื้องแผ่นเรียบ ขนาด 1.20x2.40 หนา 6 มม. (บุเฉพาะด้านนอก) ยึดด้วยสลักเกลียวเคร่าไม้ยาง 1 1/2"x 3" @ 0.60 ม.
5. ป1 ประตูไม้อัดยางชนิดใช้ภายนอก ขนาด 0.80x2.00 ม.พร้อมมือจับ ลูกบิดชนิดล๊อคในและอุปกรณ์การติดตั้งครบชุด วงกบไม้ 2"x4"
6. ป2 ประตูไม้อัดยางกันน้ำ ขนาด 0.70x2.00 ม. พร้อมมือจับ บานพับและกลอน วงกบไม้ 2"x4"
7. น1 หน้าต่างบานคู่ ลูกฟักไม้เนื้อแข็ง ขนาด 0.45x1.10 ม. พร้อมกลอน มือจับและบานพับ วงกบไม้ 2"x4"
8. น2 หน้าต่างบานเกล็ดกระจกติดตาย ขนาด 0.50x0.50 ม. กระจกหนา 5 มม. วงกบไม้ 2"x4"
9. หลังคามุงกระเบื้องลอนคู่ ขนาด 0.50x1.20 ม. ยึดด้วยสลักเกลียวและขอรับกระเบื้อง
10. บ่อเกราะ-บ่อซึม ให้ใช้ถังส้วมตามท้องตลาด ขนาด Ø0.80 ม. จำนวนบ่อละ 3 ลูก ห้องส้วมให้ใช้ชนิดนั่งยอง ลาดน้ำสีขาว

ข้อกำหนดรายละเอียดอุปกรณ์ต่างๆที่ผู้รับจ้างฯจะต้องจัดไว้ในอาคารสำนักงานสนาม

1. โต๊ะและเก้าอี้นั่ง กำหนดให้ใช้ตามขนาดมาตรฐานครุภัณฑ์สำหรับข้าราชการระดับชี 3 จำนวน 2 ชุด
2. ตู้เหล็กเก็บเอกสารชนิด 2 บาน จำนวน 1 ตู้
3. จัดหาแสงสว่าง (ไฟฟ้า) ให้สามารถปฏิบัติงานได้ในเวลากลางคืน
4. ให้จัดหาน้ำสำหรับอุปโภคและบริโภคให้เพียงพอกับระยะเวลาที่มาปฏิบัติงาน โดยจัดหาอุปกรณ์ประกอบการใช้สอยให้ครบ

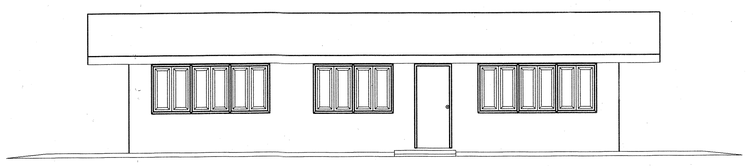

รูปด้านหน้า

มาตราส่วน 1:75

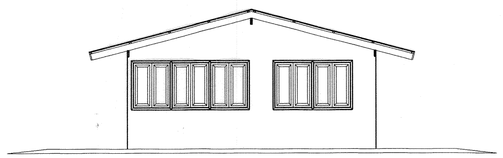

รูปด้านข้าง

มาตราส่วน 1:75

กรมทรัพยากรน้ำ
แบบมาตรฐานอาคารสำนักงานสนาม
พื้นที่ใช้สอย 72 ตารางเมตร แบบ ค.

อนุมัติ	สำนักพัฒนาแหล่งน้ำ			
	ออกแบบ		เสนอ	หนก.
	เรียนแบบ	ศุภฤกษ์ กายสิทธิ์	ผ่าน	ผอส.
วันที่ / /	แบบเลขที่	ลพน 045/46 - 0	เห็นชอบ	ผอ.สพน.